CEL-SV5LA2M4

Canon

XF200
XF205

Kamera wideo HD

Instrukcja obsługi

HD kamera

Használati útmutató

MXF MP4 HDMI Wi Fi CERTIFIED

PAL

Ważne informacje dotyczące użytkowania

OSTRZEŻENIE
ABY ZMNIEJSZYĆ RYZYKO PORAŻENIA PRĄDEM ELEKTRYCZNYM, NIE NALEŻY WYSTAWIAĆ URZĄDZENIA NA DZIAŁANIE DESZCZU ANI WILGOCI.
Nie należy narażać urządzenia na kontakt z kapiącą lub pryskającą wodą ani stawiać nim przedmiotów wypełnionych płynami, np. wazonów.

OSTRZEŻENIE
ABY ZMINIMALIZOWAĆ RYZYKO PORAŻENIA PRĄDEM ELEKTRYCZNYM I UNIKNĄĆ NIEPOŻĄDANYCH EFEKTÓW, NALEŻY UŻYWAĆ TYLKO ZALECANYCH AKCESORIÓW.

OSTRZEŻENIE O PRAWACH AUTORSKICH
Nieuprawnione nagrywanie materiałów chronionych prawem autorskim może stanowić naruszenie praw właścicieli takich materiałów oraz wiązać się ze złamaniem obowiązujących przepisów prawa autorskiego.

Wtyczka zasilania służy jako urządzenie rozłączające. Powinna być łatwo dostępna, aby można ją było wyjąć z gniazda, jeśli wystąpi wypadek.

UWAGA
W przypadku użycia baterii niewłaściwego typu pojawia się niebezpieczeństwo eksplozji. Należy używać tylko baterii tego samego typu, co dostarczone w zestawie.

OSTRZEŻENIE
Nie należy narażać baterii ani produktu na wysokie temperatury, np. we wnętrzu pojazdu wystawionego na bezpośrednie działanie światła słonecznego, w pobliżu ognia itp.

Tabliczkę identyfikacyjną zasilacza CA-935 umieszczono na jego dolnej ściance.

Tylko dla krajów Unii Europejskiej oraz EOG (Norwegia, Islandia i Liechtenstein)

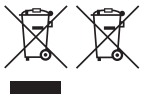

Te symbole oznaczają, że produktu nie należy wyrzucać razem z odpadami gospodarstwa domowego, zgodnie z dyrektywą WEEE w sprawie zużytego sprzętu elektrycznego i elektronicznego (2012/19/UE) lub dyrektywą w sprawie baterii (2006/66/WE) bądź przepisami krajowymi wdrażającymi te dyrektywy.
Jeśli pod powyższym symbolem znajduje się symbol chemiczny, zgodnie z dyrektywą w sprawie baterii oznacza to, że bateria lub akumulator zawiera metal ciężki (Hg = rtęć, Cd = kadm, Pb = ołów) w stężeniu przekraczającym odpowiedni poziom określony w dyrektywie w sprawie baterii.
Użytkownicy baterii i akumulatorów mają obowiązek korzystać z dostępnego programu zwrotu, recyklingu i utylizacji baterii oraz akumulatorów.
Niewłaściwe postępowanie z tego typu odpadami może mieć wpływ na środowisko i zdrowie ludzi ze względu na substancje potencjalnie niebezpieczne, związane ze zużytym sprzętem elektrycznym i elektronicznym. Państwa współpraca w zakresie właściwej utylizacji tego produktu przyczyni się do efektywnego wykorzystania zasobów naturalnych.
W celu uzyskania informacji o sposobie recyklingu tego produktu prosimy o kontakt z właściwym urzędem miejskim lub zakładem gospodarki komunalnej bądź zapraszamy na stronę www.canon-europe.com/weee, lub www.canon-europe.com/battery.

REGIONY UŻYTKOWANIA

Modele XF200 i XF205 są zgodne (stan na czerwiec 2014 r.) z regulacjami dotyczącymi sygnałów radiowych, jakie obowiązują w wyszczególnionych poniżej regionach. Aby uzyskać informacje, w jakich jeszcze innych regionach można użytkować te produkty, należy skontaktować się z centrum obsługi klienta, korzystając z danych zamieszczonych z tyłu na okładce niniejszej instrukcji obsługi.

REGIONY	Kanały radiowe, których użycie w terenie jest zabronione
Australia, Austria, Belgia, Bułgaria, Cypr, Czechy, Dania, Estonia, Finlandia, Francja, Grecja, Hiszpania, Holandia, Hongkong, Irlandia, Islandia, Liechtenstein, Litwa, Łotwa, Luksemburg, Malta, Niemcy, Norwegia, Nowa Zelandia, Polska, Portugalia, Rumunia, Słowacja, Słowenia, Szwajcaria, Szwecja, Węgry, Wielka Brytania, Włochy	Kanały 36–64
Rosja, Singapur	Niezabronione

Deklaracja zgodności z dyrektywą UE

Niniejszym firma Canon Inc. deklaruje, że urządzenia ID0039 i ID0040 są zgodne z zasadniczymi wymaganiami oraz właściwymi postanowieniami Dyrektywy 1999/5/WE.

Deklaracja zgodności jest dostępna pod adresem:
CANON EUROPA N.V.
Bovenkerkerweg 59, 1185 XB Amstelveen, The Netherlands
CANON INC.
30-2, Shimomaruko 3-chome, Ohta-ku, Tokyo 146-8501, Japan

Model
ID0039: XF205 ID0040: XF200

Complies with
IDA Standards
DB00671

Znaki towarowe

- Logo SD, SDHC i SDXC są znakami towarowymi firmy SD-3C, LLC.
- CompactFlash jest znakiem towarowym firmy SanDisk Corporation.
- Logo CF jest znakiem towarowym stowarzyszenia CompactFlash Association.
- Microsoft oraz Windows są znakami towarowymi lub zastrzeżonymi znakami towarowymi firmy Microsoft Corporation w Stanach Zjednoczonych i/lub innych krajach.
- Apple, App Store, Mac OS i Final Cut Pro są znakami towarowymi firmy Apple Inc., zastrzeżonymi w Stanach Zjednoczonych i innych krajach.
- IOS jest znakiem towarowym firmy Cisco zastrzeżonym w Stanach Zjednoczonych i innych krajach stosowanym w ramach licencji.
- Google, Android i Google Play są znakami towarowymi firmy Google Inc.
- Avid, Media Composer i NewsCutter są znakami towarowymi lub zastrzeżonymi znakami towarowymi firmy Avid Technology, Inc. lub podmiotów od niej zależnych w Stanach Zjednoczonych i (lub) innych krajach.
- Wi-Fi jest zastrzeżonym znakiem towarowym stowarzyszenia Wi-Fi Alliance.
- Wi-Fi Certified, WPA, WPA2 oraz logo Wi-Fi Certified są znakami towarowymi stowarzyszenia Wi-Fi Alliance.
- Skrót WPS, stosowany w ustawieniach kamery i na wyświetlanych przez nią ekranach oraz w niniejszej instrukcji obsługi, odnosi się do protokołu Wi-Fi Protected Setup.
- Znak identyfikacyjny Wi-Fi Protected Setup jest znakiem stowarzyszenia Wi-Fi Alliance.
- JavaScript jest znakiem towarowym lub zastrzeżonym znakiem towarowym firmy Oracle Corporation, jej spółek zależnych i stowarzyszonych w Stanach Zjednoczonych i innych krajach.
- HDMI, logo HDMI oraz High-Definition Multimedia Interface są znakami towarowymi lub zastrzeżonymi znakami towarowymi firmy HDMI Licensing LLC w Stanach Zjednoczonych i innych krajach.
- Inne nie wymienione tutaj nazwy i produkty mogą być znakami towarowymi lub zastrzeżonymi znakami towarowymi odpowiednich właścicieli.
- Niniejsze urządzenie działa w oparciu o technologię exFAT udostępnioną na podstawie licencji przez firmę Microsoft.
- WSZELKIE PRZYPADKI ZASTOSOWANIA NINIEJSZEGO PRODUKTU ODBIEGAJĄCE OD UŻYTKU OSOBISTEGO PRZEZ KLIENTA ORAZ OD SPOSOBU ZGODNEGO ZE STANDARDEM MPEG-2 DO KODOWANIA DANYCH WIDEO DLA POTRZEB GOTOWYCH NOŚNIKÓW SĄ W SPOSÓB WYRAŹNY ZABRONIONE BEZ UZYSKANIA LICENCJI WYNIKAJĄCEJ Z ODPOWIEDNICH PATENTÓW Z RODZINY PATENTÓW STANDARDU MPEG-2, KTÓREJ WŁAŚCICIELEM JEST FIRMA MPEG LA, L.L.C., 250 STEELE STREET, SUITE 300, DENVER, COLORADO 80206.
- This product is licensed under AT&T patents for the MPEG-4 standard and may be used for encoding MPEG-4 compliant video and/or decoding MPEG-4 compliant video that was encoded only (1) for a personal and noncommercial purpose or (2) by a video provider licensed under the AT&T patents to provide MPEG-4 compliant video. No license is granted or implied for any other use for MPEG-4 standard.

* Uwaga wyświetlana w języku angielskim według wymagań.

Najważniejsze właściwości modeli XF200 i XF205

Kamery wideo HD XF200 i XF205 firmy Canon to nieduże, wyjątkowo poręczne urządzenia zapewniające znakomitą jakość obrazu. Są one wyposażone w matrycę CMOS typu 1/2,84 i umożliwiają nagrywanie w dwóch formatach (MXF na kartach pamięci CF oraz MP4 na kartach pamięci SD). Poniżej przestawiono tylko kilka z wielu możliwości tych kamer, które pozwolą Ci urzeczywistnić zamysły twórcze.

Nagrywanie w jakości HD

Matryca CMOS typu 1/2,84 i procesor obrazu DIGIC DV 4

Matryca HD CMOS PRO umożliwia rejestrowanie obrazu z użyciem efektywnej liczby pikseli wynoszącej 2 910 000. W połączeniu z zaawansowanym procesorem obrazu DIGIC DV 4 i obiektywem szerokokątnym o 20-krotnym zoomie zapewnia rozdzielczość 900 linii obrazu telewizyjnego. Ponadto dzięki opracowanym przez firmę Canon rozwiązaniom technicznym polepszającym czułość i zmniejszającym szumy można uzyskać znakomitą jakość obrazu z ograniczonymi do minimum zniekształceniami nawet przy filmowaniu w słabych warunkach oświetleniowych.

Formaty MXF i MP4

Format filmu można wybrać zależnie od sposobu jego późniejszego przetwarzania. Można nagrywać w formacie MXF z użyciem kodeka MPEG-2 Long GOP, w formacie MP4 z użyciem kodeka MPEG-4 AVC/H.264 lub w obu tych formatach jednocześnie. Filmy MXF są zapisywane jako pliki w formacie Material eXchange Format (MXF), który jest zgodny z większością programów do nieliniowego montażu wideo.

Elastyczne konfigurowanie ścieżek audio i wideo

W przypadku filmów MXF kamera udostępnia 3 rozdzielczości (1920 x 1080, 1440 x 1080 i 1280 x 720), 3 ustawienia częstotliwości ramki i 3 ustawienia przepływności, co daje łącznie 11 konfiguracji parametrów ścieżek wideo (📖 55). Dźwięk jest nagrywany 2- lub 4-kanałowo w formacie liniowego kodowania PCM (📖 96).
W przypadku filmów MP4 kamera udostępnia 3 rozdzielczości (1920 x 1080, 1280 x 720 i 640 x 360), 2 ustawienia częstotliwości ramki i 5 ustawień przepływności, co daje łącznie 5 możliwych konfiguracji parametrów ścieżek wideo (📖 55).

Funkcjonalność i łatwość adaptacji

Nieduża obudowa z szerokim zakresem regulacji

Kamera zapewnia maksymalną funkcjonalność na potrzeby obsługi przez jednego operatora. Wyposażono ją w 3 osobne pierścienie do niezależnej regulacji ostrości, zoomu i przysłony. Ustawienie bocznego uchwytu można z łatwością zmieniać w zakresie 120 stopni, co pozwala na filmowanie pod dowolnym kątem (📖 35). Dodatkowo regulacje wzmocnienia, migawki i przysłony mogą być przeprowadzane ręcznie lub automatycznie, aby użytkownik miał pełną swobodę wyboru stopnia, w jakim chce samodzielnie kontrolować poszczególne aspekty obrazu.

Udoskonalone ekrany

Kamera jest wyposażona w ekran OLED o przekątnej 8,8 cm (3,5 cala) (wielkość odpowiadająca 1 230 000 punktów), który wyróżnia się doskonałym odwzorowaniem barw i kontrastem oraz błyskawiczną szybkością reakcji, a przy tym pozostaje czytelny nawet w plenerze przy bardzo jasnym świetle słonecznym. W przypadku wizjera zastosowano natomiast ekran LCD o wysokiej rozdzielczości (również odpowiadającej 1 230 000 punktów) i szerokim kącie widzenia wynoszącym około 28,2°. Wizjer można pochylać w pionie w zakresie 68°, co zwiększa komfort filmowania w różnych warunkach.

Nośnik

Kamera zapisuje filmy MXF na kartach pamięci CF, a filmy MP4 — na kartach pamięci SD. Wyposażono ją w dwa gniazda kart pamięci CF, co umożliwia ciągłe rejestrowanie materiału na kolejnych kartach pamięci w trybie nagrywania przechodzącego (📖 42) lub równoczesne zapisywanie filmu na dwóch kartach (📖 43). Można nawet nagrywać filmy MP4 na karcie pamięci SD w trakcie zapisywania filmu MXF na jednej lub dwóch kartach pamięci CF (📖 121).

Współpraca z najważniejszymi programami do nieliniowego montażu wideo

Oprogramowanie **Canon XF Utility** i różne dodatki XF są dostępne bezpłatnie do pobrania w lokalnej witrynie internetowej firmy Canon. Narzędzie **Canon XF Utility** umożliwia łatwe zapisywanie i odtwarzanie filmów MXF oraz zarządzanie nimi, a dodatki XF pozwalają na bezproblemowe wczytywanie tych filmów w najważniejszych programach do nieliniowego montażu wideo* w celu kontynuowania ich edycji. Więcej informacji na ten temat można znaleźć w podrozdziale *Zapisywanie filmów MXF* (📖 166).
Dostarczony w zestawie program **Data Import Utility** umożliwia zapisywanie filmów MP4 na komputerze, a nawet łączenie podzielonych plików MP4 w jeden plik na potrzeby dalszej edycji. Więcej informacji na ten temat można znaleźć w podrozdziale *Zapisywanie filmów MP4* (📖 168).

* Więcej informacji na temat zgodnego oprogramowania można znaleźć w podrozdziale *Zapisywanie filmów na komputerze* (📖 166).

Zdalne sterowanie na profesjonalnym poziomie

Kamerę można obsługiwać za pomocą opcjonalnego pilota zdalnego sterowania RC-V100, który umożliwia dostęp na odległość do wielu zaawansowanych funkcji, m.in. do regulacji przysłony i wzmocnienia, a nawet do ustawień niestandardowego obrazu.

Uniwersalna ekspresja artystyczna

Specjalne tryby nagrywania

Specjalne tryby nagrywania (📖 116) zapewniają więcej twórczej kontroli nad rejestrowanym materiałem. Umożliwiają m.in. stosowanie efektu zwolnionego lub przyspieszonego tempa, nagrywanie wybranej liczby klatek w określonych odstępach czasu (tryb idealny do filmowania roślin i innych wolno zmieniających się obiektów) lub nagrywanie wybranej liczby klatek po każdorazowym naciśnięciu odpowiedniego przycisku (doskonały tryb do tworzenia animacji poklatkowej).

Ustawienia niestandardowego obrazu

Dzięki ustawieniom niestandardowego obrazu (📖 130) możliwa jest niezrównana kontrola nad obrazem, gwarantująca dopasowanie go do własnych oczekiwań poprzez zmianę parametrów takich jak korekcja gamma i ostrość.

Zaawansowany, profesjonalny poziom funkcjonalności i elastyczności

Funkcje sieci przewodowej i bezprzewodowej (📖 171)

Kamerę można podłączać do innych urządzeń za pośrednictwem sieci przewodowej (Ethernet) lub bezprzewodowej (Wi-Fi), aby móc korzystać z wielu przydatnych funkcji. Można np. przesyłać nagrania do serwera FTP czy też za pomocą przeglądarki internetowej uruchomionej na podłączonym urządzeniu zdalnie obsługiwać kamerę (Zdalne sterowanie z przeglądarki) lub odtwarzać w niej nagrania (Odtwarzanie przez przeglądarkę). Ponadto funkcja przesyłania strumieniowego w sieciach IP (📖 192) umożliwia transmitowanie przy użyciu protokołu IP obrazu na żywo z kamery wideo do zgodnego dekodera podłączonego do tej samej sieci.

XF205 Możliwości podłączenia na profesjonalnym poziomie

Kamera została wyposażona w dwa gniazda umożliwiające komunikację na profesjonalnym poziomie. Gniazdo 3G/HD-SDI służy do wysyłania z kamery nieskompresowanego sygnału wideo HD uzupełnionego o dźwięk i kod czasowy SMPTE (LTC) w formacie umożliwiającym rejestrowanie w urządzeniach zewnętrznych. Gniazdo MON. zapewnia natomiast najwyższą jakość sygnału wideo przeznaczonego do wyświetlania na zewnętrznym monitorze, m.in. z możliwością nakładania menu ekranowego na obraz. Synchronizacja z genlockiem (📖 93), gniazda TIME CODE (📖 94, 95) i GENLOCK/SYNC OUT umożliwiają wkomponowanie kamery w dowolny zestaw do filmowania z użyciem wielu kamer.

Nagrywanie w podczerwieni

Filmowanie w ciemności umożliwia funkcja nagrywania w podczerwieni (📖 124). Wbudowana lampa podczerwieni pozwala filmować zachowania zwierząt nocnych w ich naturalnym otoczeniu i inne podobne sceny.

Ustawienia indywidualne

W kamerze można znaleźć wiele opcji pozwalających na dostosowanie jej do indywidualnych potrzeb. Można np. przypisywać często używane funkcje do przycisków konfigurowalnych (📖 127). Pozwala to na uruchamianie tych funkcji jednym naciśnięciem przycisku. Często używane ustawienia menu można zarejestrować w łatwo dostępnym menu osobistym (Moje menu, 📖 30). Możliwość konfiguracji własnych funkcji (📖 139) i dostosowywania informacji wyświetlanych na ekranie (📖 140) zapewnia jeszcze większą swobodę kontrolowania różnych aspektów pracy kamery. Niestandardowy obraz i ustawienia menu można zapisywać na karcie pamięci SD, co pozwala przenosić je do innych kamer XF200 i XF205, aby zapewnić identyczny sposób pracy wszystkich kamer.

Inne funkcje

- Tryb bezpośredniego wprowadzania ustawień (📖 57)
  Umożliwia zmianę ustawień głównych funkcji kamery za pomocą samego dżojstika podczas sprawdzania obrazu na ekranie.
- Funkcje pomocnicze
  Wzmocnienie krawędzi i powiększenie (📖 84) przydaje się podczas ręcznego ustawiania ostrości, z kolei znaczniki ekranowe (📖 88) mogą być bardzo użyteczne przy kadrowaniu filmów, a wzory zebry (📖 89) stanowią doskonały punkt odniesienia przy zapobieganiu prześwietleniom.
- Monitory kontrolne (📖 106)
  Jasność obrazu można sprawdzać za pomocą monitora przebiegów, kolor obrazu — przy użyciu wektoroskopu, a ostrość — przy korzystaniu z monitora krawędzi.
- Technologia Intelligent System
  Przy stosowaniu akumulatorów zgodnych z technologią Intelligent System kamera wyświetla szacunkowy czas nagrywania/odtwarzania (w minutach), jaki pozostał w przypadku bieżącego akumulatora (📖 25). Ponadto można śledzić wskaźnik żywotności akumulatora i inne informacje na ekranie stanu [Battery/Hour Meter] (📖 215).
- Wiele opcji nagrywania dźwięku (📖 96)
  Kamera umożliwia nagrywanie w przypadku filmów MXF 2- lub 4-kanałowego dźwięku w formacie liniowego kodowania PCM, a w przypadku filmów MP 4 — 2-kanałowego dźwięku w formacie AAC. Można korzystać z mikrofonu wbudowanego w kamerę, zewnętrznych mikrofonów z miniwtykiem stereofonicznym Ø 3,5 mm (gniazdo MIC) lub z zewnętrznych źródeł dźwięku z wtykiem XLR (gniazda INPUT 1 oraz INPUT 2 z zasilaniem fantomowym +48 V). W zestawie z kamerą znajduje się nawet wygodny uchwyt z zaciskiem przewodu, przeznaczony do zewnętrznych mikrofonów.
- Metadane oraz informacje GPS (📖 109, 112)
  Do filmów MXF można dodawać różne pola metadanych. Niektóre z informacji wymagają użycia oprogramowania **Canon XF Utility** lub aplikacji Browser Remote. Ponadto można podłączyć do kamery opcjonalny odbiornik GP-E2 GPS, aby automatycznie dodawać do nagrań informacje GPS. Za pomocą oprogramowania **Canon XF Utility** można następnie porządkować lub wyszukiwać filmy MXF według informacji GPS.

Spis treści

1. Wstęp 11

O instrukcji 11
Konwencje stosowane w tym podręczniku 11
Dostarczone akcesoria 13
Nazwy części 14
Pilot bezprzewodowy WL-D6000 21

2. Przygotowania 23

Przygotowanie źródła zasilania 23
Użytkowanie akumulatora 23
Korzystanie z gniazdka elektrycznego 25
Włączanie i wyłączanie kamery 26
Ustawienia daty, godziny i języka 27
Ustawianie daty i godziny 27
Zmiana strefy czasowej 27
Wyświetlanie daty i godziny podczas nagrywania 28
Zmiana języka 28
Używanie menu 29
Wybieranie opcji w menu 29
Korzystanie z osobistego podmenu (Moje menu) 30
Przygotowanie kamery 32
Zakładanie zespołu uchwytu mikrofonu 32
Zakładanie osłony przeciwsłonecznej obiektywu 32
Korzystanie z wizjera 32
Korzystanie z panelu OLED 33
Dopasowywanie wizjera/ekranu OLED 34
Regulacja balansu kolorów ekranu OLED 34
Przełączanie ekranu do trybu obrazu czarno-białego 35
Regulacja uchwytu 35
Mocowanie paska na ramię 36
Zdejmowanie i zakładanie pokryw gniazd 36
Używanie statywu 37
Przygotowanie nośników 38
Wkładanie karty pamięci CF 39
Sprawdzanie stanu gniazd kart pamięci CF 39
Wyjmowanie karty pamięci CF 40
Wkładanie i wyjmowanie karty pamięci SD 40
Inicjowanie nośników 41
Przełączanie gniazd kart pamięci CF 42
Wybór sposobu nagrywania na karcie pamięci CF 42
Sprawdzanie czasu nagrywania dostępnego na nośnikach 43
Odzyskiwanie danych na nośnikach 43
Zdalna obsługa kamery 44
Korzystanie z dostarczonego w zestawie pilota bezprzewodowego 44
Korzystanie z opcjonalnego pilota zdalnego sterowania RC-V100 46

3. Nagrywanie 47

Nagrywanie filmów 47
Przygotowanie do nagrywania 47
Nagrywanie 48
Zdalne sterowanie za pomocą aplikacji Browser Remote 50
Elementy wyświetlane na ekranie 51
Tryb oszczędzania energii 54
Korzystanie z wentylatora 54
Konfiguracja wideo: format filmu, przepływność, rozdzielczość i częstotliwość klatek 55
Zmiana głównych parametrów kamery za pomocą dżojstika 57
Korzystanie z trybu bezpośredniego wprowadzania ustawień 57
Czas naświetlania 58
Automatyczne ustawianie czasu naświetlania 59
Ręczne ustawianie czasu naświetlania 60
Redukcja migotania 61
Wzmocnienie 62
Wybór poziomu wzmocnienia 62
Automatyczna regulacja wzmocnienia (AGC) 62
Ręczna regulacja wzmocnienia 63
Przysłona 65
Automatyczne ustawianie przysłony 65
Ręczne ustawianie przysłony 66
Filtr szary 67
Kompensacja ekspozycji — korekta AE 67
Tryb pomiaru światła 68
Balans bieli 69
Automatyczny balans bieli (AWB) 70
Prekonfigurowany balans bieli/temperatura barwowa 71
Własny balans bieli 72

Używanie funkcji zoomu 74
Wybór trybu zoomu 74
Korzystanie z pierścienia zoomu 75
Korzystanie z przełączników klawiszowych zoomu na kamerze 75
Zdalna obsługa 78
Płynne sterowanie zoomem 79
Korzystanie z opcjonalnych obiektywów konwersyjnych 80
Regulacja ostrości 81
Tryb autofokusa (AF) 81
Ręczne ustawianie ostrości (MF) 83
Chwilowy AF 85
Wykrywanie twarzy i ustawianie na nich ostrości 85
Ograniczenie ostrości oraz filmowanie w trybie makro 86
Stabilizator obrazu 87
Znaczniki ekranowe i wzory zebry 88
Wyświetlanie znaczników ekranowych 88
Wyświetlanie wzorów zebry 89
Ustawianie kodu czasowego 90
Wybór trybu odliczania 90
Wstrzymanie wyświetlania kodu czasowego 91
Ustawianie bitu użytkownika 92
XF205 Synchronizacja z zewnętrznym urządzeniem 93
Podłączanie zewnętrznego urządzenia 93
Odbiór sygnału wideo odniesienia (synchronizacja Genlock) 93
Odbiór sygnału kodu czasowego 94
Wysyłanie sygnału wideo odniesienia 95
Wysyłanie sygnału kodu czasowego 95
Nagrywanie dźwięku 96
Ustawienia dźwięku a nagrywane kanały audio 96
Wybór liczby nagrywanych kanałów dźwięku 98
Podłączanie do kamery zewnętrznego mikrofonu lub zewnętrznego źródła wejściowego sygnału audio 98
Korzystanie z wbudowanego mikrofonu lub gniazda MIC 99
Korzystanie z gniazd INPUT 1/INPUT 2 101
Ustawianie poziomu dźwięku 103
Monitorowanie dźwięku przy użyciu słuchawek 104
Wykresy kolorów/sygnał dźwiękowy odniesienia 105
Nagrywanie wykresów kolorów 105
Nagrywanie sygnału dźwiękowego odniesienia 105
Monitory kontrolne 106
Wyświetlanie monitora kontrolnego 106
Konfiguracja monitora przebiegów 106
Konfiguracja wektoroskopu 107
Konfiguracja monitora krawędzi 107
Dodawanie znaczników do filmów MXF podczas ich nagrywania 108
Dodawanie znaczników Shot Mark podczas nagrywania 108
Dodawanie znacznika OK lub ✓ do ostatniego nagranego filmu 108
Korzystanie z metadanych 109
Wskazywanie notatki User Memo utworzonej za pomocą programu Canon XF Utility 109
Wskazywanie notatki User Memo za pomocą aplikacji Browser Remote 110
Nagrywanie informacji GPS (danych geograficznych) 112
Przeglądanie nagrania 114
Numeracja plików 115
Specjalne tryby nagrywania 116
Tryb nagrywania z interwałem 116
Tryb nagrywania klatek 117
Tryb zwolnionego i przyspieszonego tempa 118
Tryb nagrywania wstępnego 120
Równoczesne nagrywanie filmów MXF i MP4 121
Rejestrowanie w trybie nagrywania kopii zapasowej MP4 122
Nagrywanie w podczerwieni 124
Włączanie trybu nagrywania w podczerwieni 124
Korzystanie z lampy podczerwieni 124
Korzystanie z funkcji wspomagania wyboru ogniskowej 126

4. Ustawienia indywidualne 127

Przyciski konfigurowalne 127
Zmiana przypisanej funkcji 127
Korzystanie z przycisku konfigurowalnego 128
Ustawienia niestandardowego obrazu 130
Wybieranie plików niestandardowego obrazu 130
Edycja ustawień w pliku niestandardowego obrazu 131
Zmiana nazwy plików niestandardowego obrazu 131
Ochrona plików niestandardowego obrazu 131
Przenoszenie plików niestandardowego obrazu 132
Osadzanie ustawień niestandardowego obrazu w nagraniu 133
Dostępne ustawienia niestandardowego obrazu 133
Dostosowywanie funkcji i elementów wyświetlanych na ekranie 139
Dostosowywanie funkcji 139
Dostosowywanie elementów wyświetlanych na ekranie 140

Zapisywanie i wczytywanie ustawień kamery 141
Zapisywanie ustawień kamery na karcie pamięci SD 141
Wczytywanie ustawień kamery z karty pamięci SD 141

5. Odtwarzanie 143

Odtwarzanie 143
Ekrany indeksu filmów MXF i MP4 143
Odtwarzanie filmów 145
Elementy wyświetlane na ekranie 145
Przyciski sterujące odtwarzaniem 146
Regulacja głośności 147
Operacje na filmach 148
Korzystanie z menu filmu 149
Wyświetlanie informacji o filmach 149
Dodawanie znaczników OK lub ✓ 150
Usuwanie znaczników OK lub ✓ 151
Kopiowanie filmów 151
Usuwanie filmów 152
Usuwanie notatki User Memo oraz informacji GPS 153
Kopiowanie osadzonego w filmie pliku niestandardowego obrazu 153
Wyświetlanie ekranu indeksu znaczników Shot Mark 153
Wyświetlanie ekranu indeksu klatek pojedynczego filmu 154
Dodawanie znaczników Shot Mark 155
Usuwanie znaczników Shot Mark 155
Zmiana miniatury filmu 156

6. Połączenia zewnętrzne 157

Konfiguracja wyjściowego sygnału wideo 157
Konfiguracja nagrywanego sygnału wideo i wyjściowego sygnału wideo w zależności od gniazda 157
Konfiguracja odtwarzanego materiału wideo i wyjściowego sygnału wideo w zależności od gniazda 158
Podłączanie zewnętrznego monitora 160
Schemat połączeń 160
XF205 Korzystanie z gniazda 3G/HD-SDI 161
XF205 Korzystanie z gniazda MON. 161
Korzystanie z gniazda HDMI OUT 162
Korzystanie z gniazda AV OUT 162
Sygnał wyjściowy SD 163
Nakładanie elementów wyświetlanych na ekranie na obraz wyświetlany na zewnętrznym monitorze 163
Wyjściowy sygnał audio 164
Wybieranie kanału audio 164
Synchronizacja sygnału wideo z monitorowanym sygnałem audio 165
Wybieranie poziomu sygnału wyjściowego gniazda AV OUT 165
Zapisywanie filmów na komputerze 166
Zapisywanie filmów MXF 166
Zapisywanie filmów MP4 168
Podłączanie kamery do komputera 169

7. Funkcje sieciowe 171

Funkcje sieciowe — informacje 171
Podłączanie do sieci Wi-Fi 173
WPS (Wi-Fi Protected Setup) 173
Wyszukiwanie punktów dostępu 174
Konfiguracja ręczna 176
Kamera jako punkt dostępu 176
Konfigurowanie ustawień adresu IP 177
Zapisywanie konfiguracji 177
Podłączanie do sieci przewodowej (Ethernet) 178
Wybór połączenia sieciowego 179
Zmiana ustawień sieci 180
Aplikacja Browser Remote: sterowanie kamerą za pomocą urządzenia sieciowego 181
Konfigurowanie aplikacji Browser Remote 181
Uruchamianie aplikacji Browser Remote 182
Przesyłanie pliku pośredniego w czasie rzeczywistym 187
Przesyłanie plików do serwera FTP 188
Przygotowania 188
Przesyłanie do serwera FTP w trybie CAMERA 189
Przesyłanie do serwera FTP w trybie MEDIA 190
Przesyłanie strumieniowe w sieciach IP 192
Przygotowania 192
Przesyłanie strumieniowe w sieciach IP 193
Odtwarzanie przez przeglądarkę 195

8. Zdjęcia 197

Wykonywanie zdjęć 197
Wykonywanie zdjęć w trybie CAMERA 197
Przechwytywanie zdjęć w trybie MEDIA 197
Odtwarzanie zdjęć 199
Wyświetlanie ekranu indeksu [Zdjęcia] 199
Przeglądanie zdjęć 199
Usuwanie zdjęć 200

9. Informacje dodatkowe 201

Opcje menu 201
Wyświetlanie ekranów stanu 211
Rozwiązywanie problemów 221
Lista komunikatów 226
Zasady używania 231
Konserwacja i inne kwestie 234
Akcesoria opcjonalne 235
Dane techniczne 238
Skorowidz 243

1 Wstęp

O instrukcji

Dziękujemy za zakup kamery Canon XF200 / XF205. Prosimy o dokładne zapoznanie się z niniejszą instrukcją przed rozpoczęciem używania kamery wideo oraz o zachowanie instrukcji na przyszłość. Jeśli kamera działa nieprawidłowo, należy zapoznać się z podrozdziałem *Rozwiązywanie problemów* (📖 221).

Konwencje stosowane w tym podręczniku

- WAŻNE: środki ostrożności dotyczące posługiwania się kamerą.
- UWAGI: dodatkowe informacje uzupełniające, dotyczące podstawowych procedur obsługi.
- 📖: numer strony z dalszymi objaśnieniami.
- **XF205**: tekst dotyczy wyłącznie wskazanego modelu.
- W tym podręczniku stosowane są następujące pojęcia:
  „Ekran” odnosi się do ekranu OLED i ekranu wizjera.
  „Karta pamięci CF” odnosi się do karty pamięci CompactFlash (CF).
  „Karta pamięci SD” odnosi się do karty pamięci SD, SDHC lub SDXC.
  „Nośniki” odnosi się do kart pamięci CF i SD.
  Jeśli nie zaznaczono inaczej, określenie „kontrolki dostępu” odnosi się do kontrolek dostępu kart pamięci CF (CF **A** /CF **B**) i do kontrolki dostępu karty pamięci SD.
  „Naciśnij przycisk SET” odnosi się do naciśnięcia samego dżojstika (📖 29).
- Fotografie w niniejszej instrukcji są symulowanymi zdjęciami wykonanymi aparatem fotograficznym. Na niektórych fotografiach wprowadzono zmiany zwiększające ich czytelność.
- Na ilustracjach w niniejszej instrukcji przedstawiono model XF205.

Strzałka ❯ służy do skrótowego oznaczenia wyboru pozycji menu. Szczegółowy opis korzystania z ekranów menu można znaleźć w podrozdziale *Używanie menu* (📖 29). Szczegółowe informacje na temat dostępnych opcji menu i ustawień można znaleźć w dodatku *Opcje menu* (📖 201).

Tryby pracy oraz format
Ikona z tłem (np. CAMERA) wskazuje, że opisywanej funkcji można użyć w widocznym trybie pracy lub do nagrań zarejestrowanych w formacie filmu przedstawionym na ikonie. Ikona bez tła (np. MEDIA) wskazuje, że danej funkcji nie można użyć. Szczegółowe informacje na ten temat można znaleźć w podrozdziałach *Włączanie i wyłączanie kamery* (📖 26) oraz *Wybór formatu filmu* (📖 55).

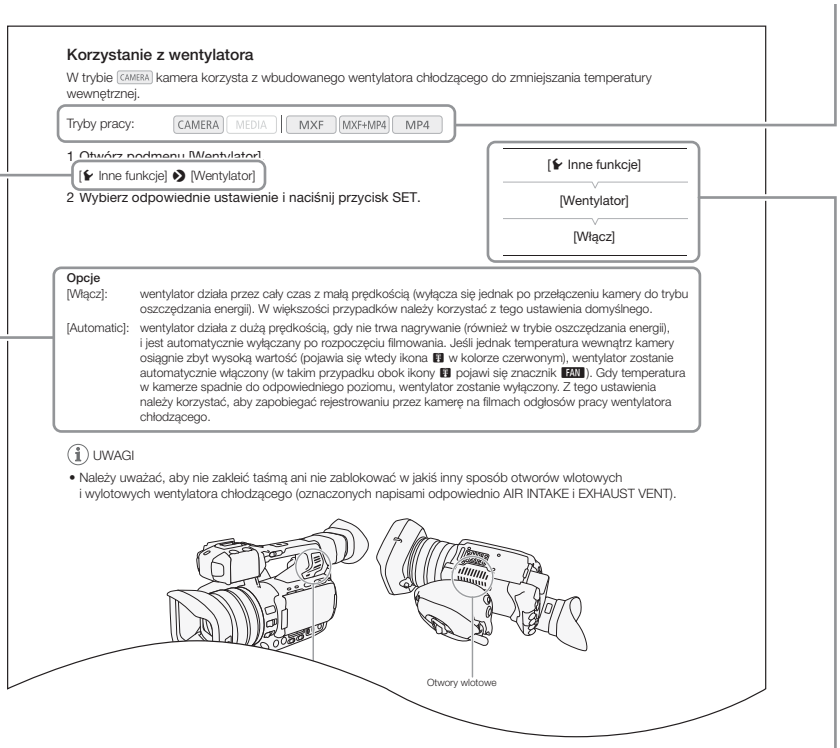

Jeśli wykonanie procedury wymaga wybrania opcji, dostępne opcje są przedstawione w obrębie tej procedury lub bezpośrednio po jej opisie. W nawiasach kwadratowych [ ] podano opcje menu w takim zapisie, w jakim są one wyświetlane na ekranie.

Jeśli korzystanie z funkcji wymaga użycia menu, skrócony opis przedstawia opcje podmenu, a także ustawienia domyślne dla danej pozycji menu, o ile ustawienia domyślne są dostępne. Na ilustracji przedstawiono sposób wybierania przykładowej funkcji: należy wybrać menu [Inne funkcje], a następnie pozycję [Wentylator].

Dostarczone akcesoria

Poniższe akcesoria są dostarczane w zestawie z kamerą.

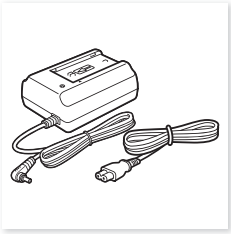

Zasilacz sieciowy CA-935
(z przewodem zasilającym)

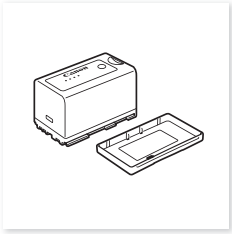

Akumulator BP-955
(z pokrywą gniazda akumulatora)

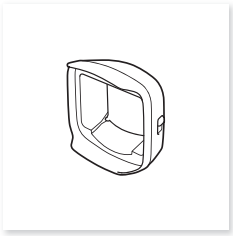

Osłona przeciwsłoneczna obiektywu
z pokrywą obiektywu

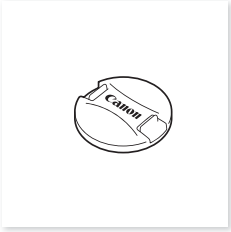

Pokrywka obiektywu

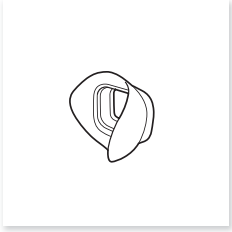

Muszla oczna

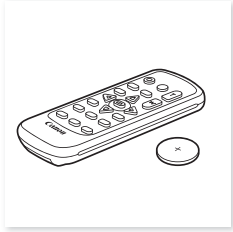

Pilot bezprzewodowy WL-D6000
(z baterią litową CR2025)

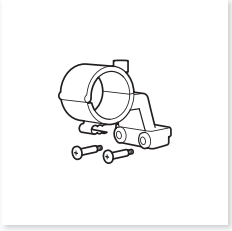

Zespół uchwytu mikrofonu

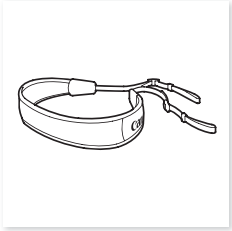

Pasek na ramię SS-1200

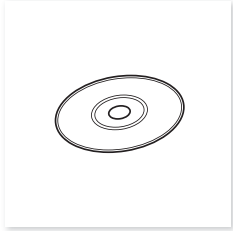

Płyta CD-ROM* z programem
Data Import Utility

* Data Import Utility Software Guide (Podręcznik użytkownika oprogramowania Data Import Utility) w formie pliku PDF znajduje się na płycie CD-ROM. Można w nim znaleźć szczegółowe informacje na temat tego oprogramowania.

Nazwy części

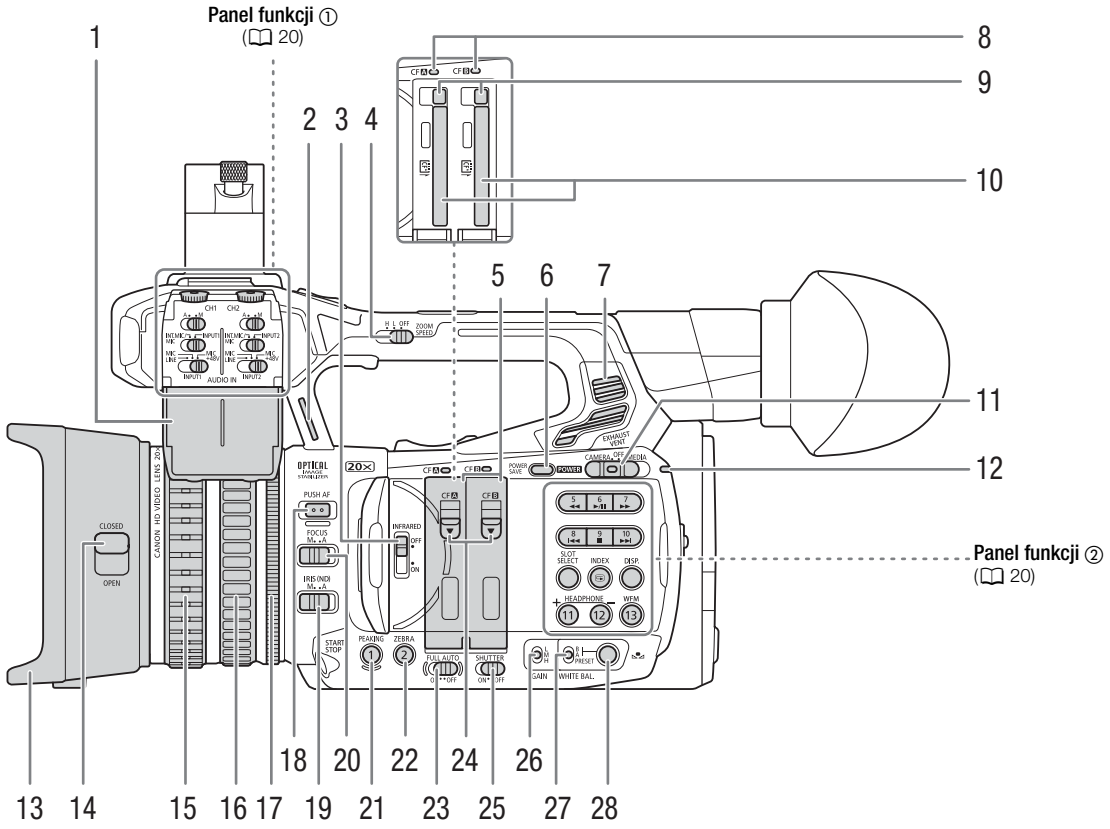

1 Pokrywa ochronna elementów sterujących dźwięku (📖 96)
2 Mocowanie paska (📖 36)
3 Przełącznik INFRARED (podczerwień) (📖 124)
4 Przełącznik ZOOM SPEED (umożliwiający korzystanie z przełącznika klawiszowego szybkości zoomu na uchwycie górnym) (📖 75)
5 Pokrywy gniazd kart pamięci CF: A (lewego) i B (prawego)
6 Przycisk POWER SAVE (oszczędzanie energii) (📖 54)
7 Wylot wentylacji (📖 54)
8 Wskaźniki dostępu CF **A** (gniazdo A kart pamięci CF) i CF **B** (gniazdo B kart pamięci CF) (📖 39)
9 Przyciski zwalniania kart pamięci CF: gniazdo A (lewe) i gniazdo B (prawe) (📖 40)
10 Gniazdo kart pamięci CF: A (lewe) i B (prawe) (📖 39)
11 Przełącznik **POWER** (zasilanie) (📖 26)
12 Wskaźnik zasilania (📖 26)
13 Osłona przeciwsłoneczna obiektywu (📖 32)
14 Przełącznik pokrywy obiektywu (📖 47)
15 Pierścień ustawiania ostrości (📖 83)
16 Pierścień zoomu (📖 75)
17 Pierścień przysłony (📖 66)
18 Przycisk PUSH AF (chwilowe automatyczne ustawienie ostrości) (📖 85)
19 Przełącznik IRIS (ND) (tryb przysłony/filtr szary) (📖 65)
20 Przełącznik FOCUS (tryb ustawiania ostrości) (📖 81, 83)
21 Przycisk PEAKING (wzmacnianie krawędzi) (📖 84)/przycisk konfigurowalny 1 (📖 127)
22 Przycisk ZEBRA (📖 89)/ przycisk konfigurowalny 2 (📖 127)
23 Przełącznik FULL AUTO (tryb w pełni automatyczny) (📖 49)
24 Przełączniki pokryw gniazd kart pamięci CF: A (lewego) i B (prawego) (📖 39)
25 Przełącznik SHUTTER (regulacja czasu naświetlania) (📖 58)
26 Przełącznik GAIN (poziom wzmocnienia) (📖 62)
27 Przełącznik WHITE BAL. (balans bieli) (📖 69)
28 Przycisk (regulacja balansu bieli) (📖 72)

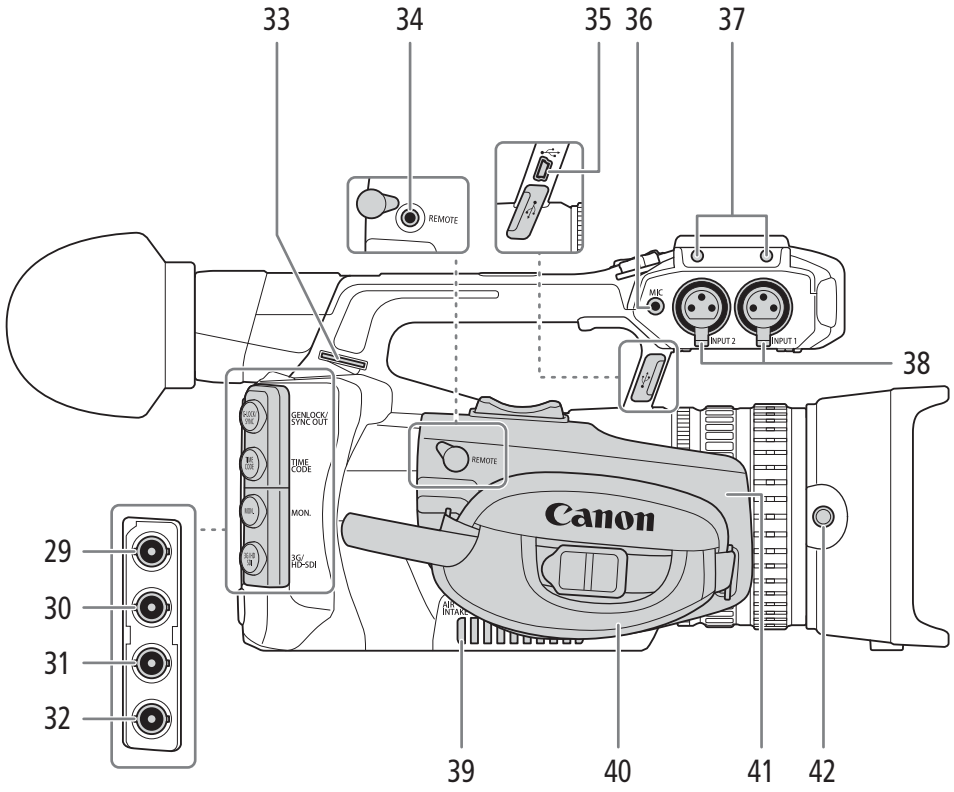

29 **XF205** Gniazdo GENLOCK/SYNC OUT (synchronizacja) (📖 93, 95)
30 **XF205** Gniazdo TIME CODE (kod czasowy) (📖 94, 95)
31 **XF205** Gniazdo MON. (wyjście monitora) (📖 160, 161)
32 **XF205** Gniazdo 3G/HD-SDI (📖 160, 161)
33 Mocowanie paska (📖 36)
34 Gniazdo REMOTE (zdalne sterowanie) (📖 46)
Służy do podłączania opcjonalnego pilota zdalnego sterowania RC-V100 lub dostępnych w sprzedaży pilotów zdalnego sterowania.
35 Gniazdo USB (📖 169)
36 Gniazdo MIC (mikrofon) (📖 99)
37 Gniazda do zaczepów zespołu uchwytu mikrofonu (📖 32)
38 Gniazda INPUT 1 (prawe) i INPUT 2 (lewe) (XLR) (📖 101)
39 Wlot wentylacji (📖 54)
40 Pasek naręczny (📖 35)
41 Regulowany uchwyt (📖 35)
42 Śruba zabezpieczająca osłony przeciwsłonecznej obiektywu (📖 32)

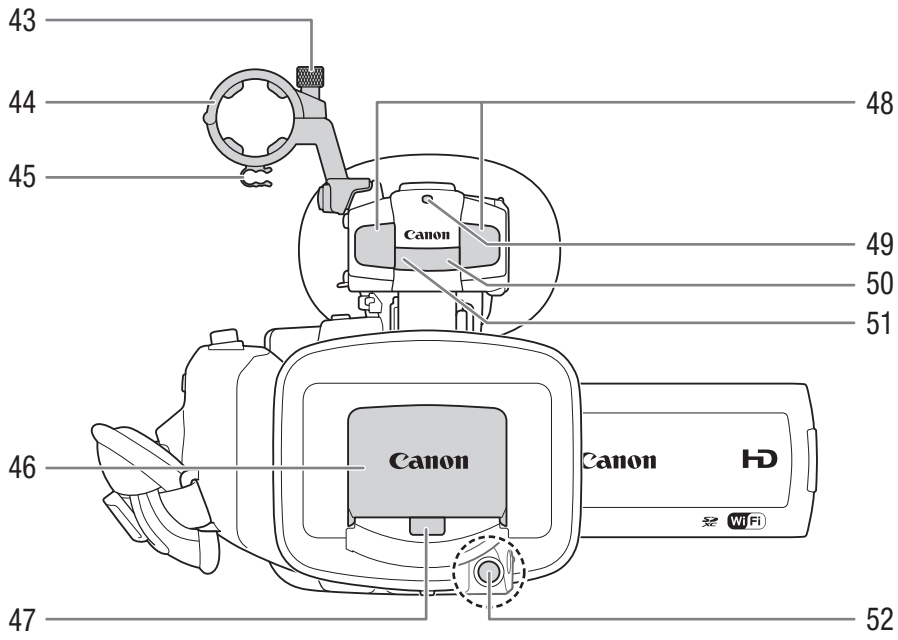

43 Śruba zabezpieczająca mikrofonu (📖 98)
44 Uchwyt mikrofonu (📖 98)
45 Zacisk przewodu mikrofonu (📖 98)
46 Pokrywa obiektywu (📖 47)
47 Czujnik funkcji Instant AF (📖 81)
48 Wbudowany mikrofon stereofoniczny (📖 99)
49 Przednia kontrolka nagrywania (📖 48)
50 Czujnik pilota (📖 44)
51 Lampa podczerwieni (📖 124)
52 Przycisk START/STOP (📖 48, 121)

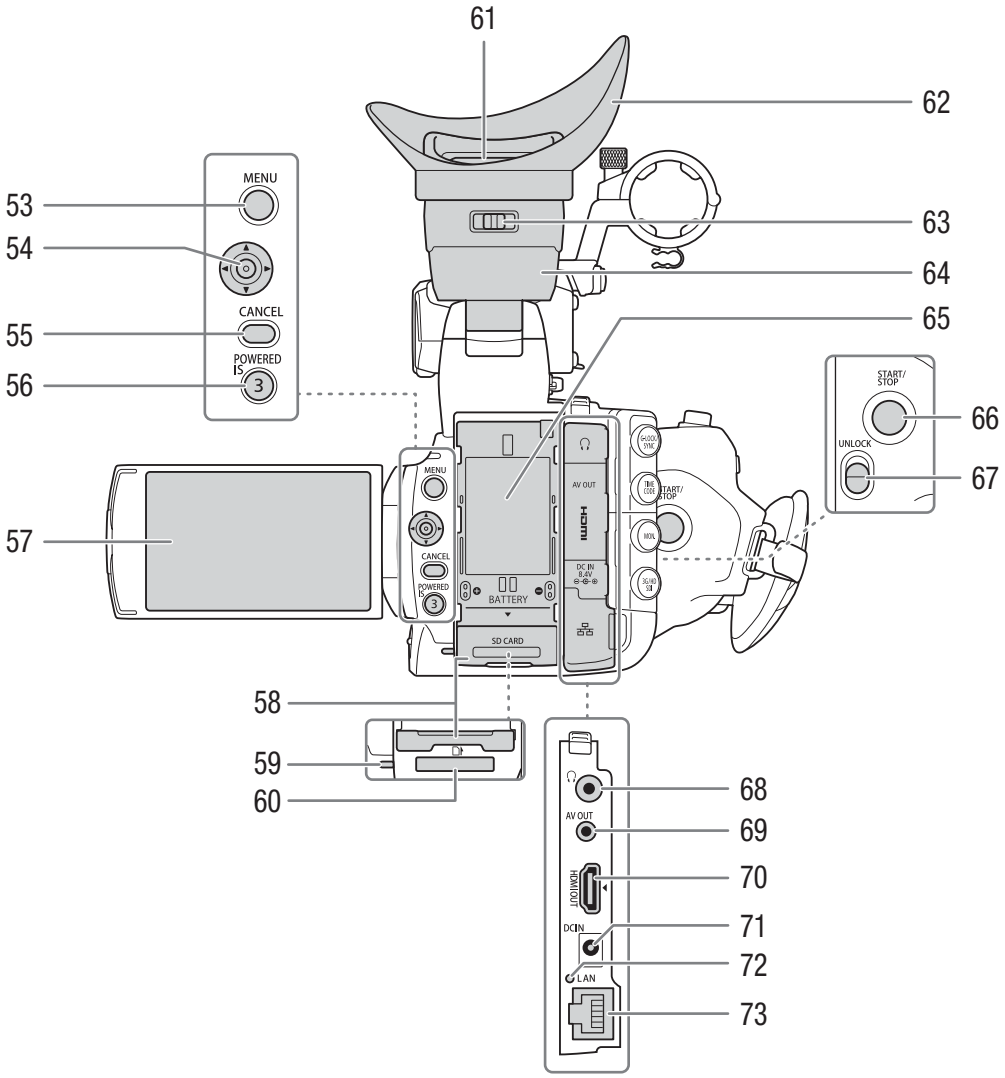

53 Przycisk MENU (📖 29)
54 Dżojstik (📖 29)/przycisk SET (wprowadzanie ustawień) (📖 29)
55 Przycisk CANCEL (anulowanie) (📖 29)
56 Przycisk POWERED IS (📖 87)/ przycisk konfigurowalny 3 (📖 127)
57 Ekran OLED (📖 33, 34)
58 Pokrywa gniazda karty pamięci SD (📖 40)
59 Wskaźnik dostępu karty pamięci SD (📖 48, 121, 197)
60 Gniazdo karty pamięci SD (📖 40)
61 Wizjer (📖 32, 34)
62 Muszla oczna (📖 33)
63 Dźwignia regulacji dioptrycznej (📖 33)
64 Zespół wizjera
65 Komora akumulatora (📖 24)
66 Przycisk START/STOP (📖 48, 121)
67 Przełącznik UNLOCK (odblokowanie uchwytu) (📖 35)
68 Gniazdo 🎧 (słuchawki) (📖 104)
69 Gniazdo AV OUT (📖 160, 162)
70 Gniazdo HDMI OUT (📖 160, 162)
71 Gniazdo DC IN (📖 25)
72 Wskaźnik dostępu sieci LAN (📖 178)
73 Gniazdo sieci LAN (Ethernet) (📖 178)

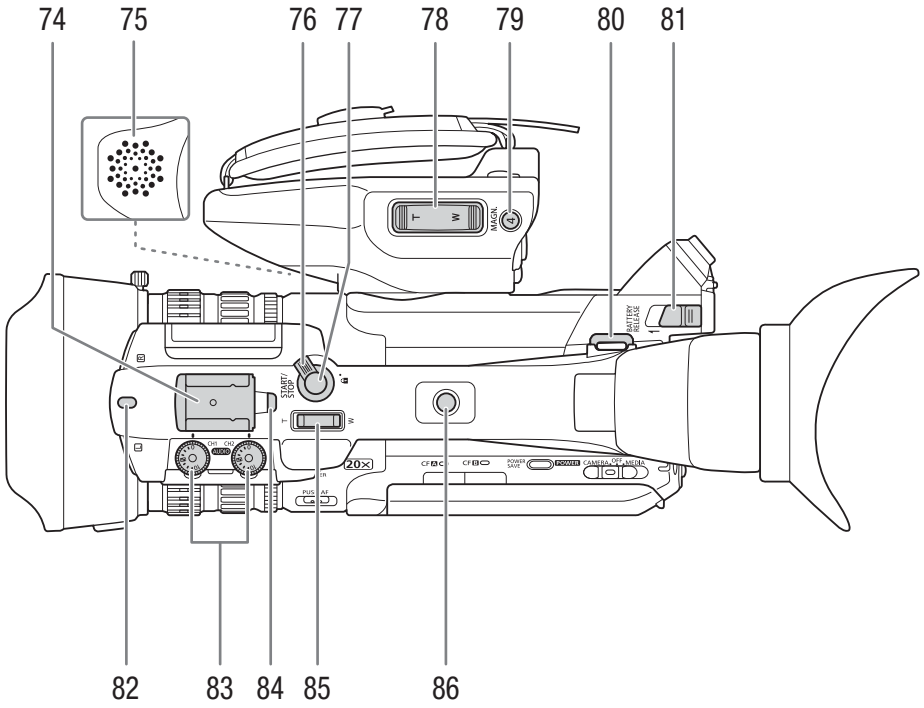

74 Stopka do podłączania akcesoriów
Służy do podłączania akcesoriów, np. opcjonalnej lampy na baterie VL-10Li II.
75 Głośnik wbudowany (📖 147)
76 Dźwignia blokująca START/STOP (📖 48)
77 Przycisk START/STOP (📖 48, 121)
78 Przełącznik klawiszowy zoomu na uchwycie bocznym (📖 75)
79 Przycisk MAGN. (powiększenie) (📖 84)/ przycisk konfigurowalny 4 (📖 127)
80 Mocowanie paska (📖 36)
81 Dźwignia BATTERY RELEASE (zwalnianie baterii) (📖 24)
82 Przednia kontrolka nagrywania (📖 48)
83 Pokrętła **AUDIO** (poziom dźwięku) dla kanałów: CH1 (lewego) i CH2 (prawego) (📖 103)
84 Tylna kontrolka nagrywania (📖 48)
85 Przełącznik klawiszowy zoomu na uchwycie górnym (📖 77)
86 Gniazdo uchwytu górnego do śrub 0,64 cm (1/4 cala)

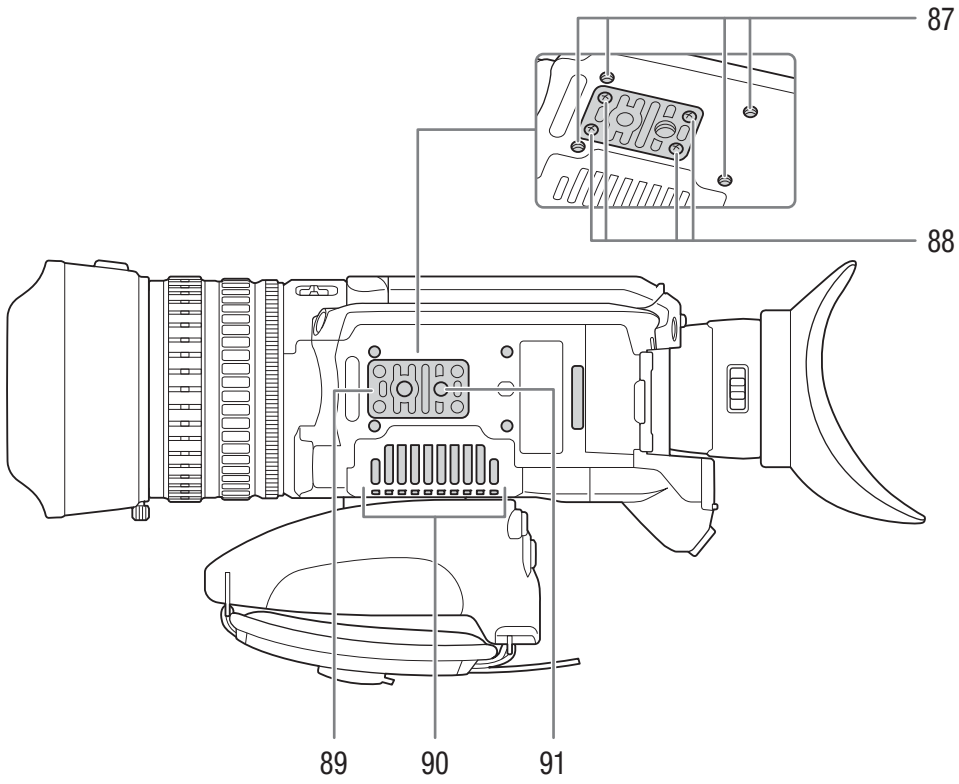

87 Gniazda do mocowania opcjonalnego uchwytu do statywu TA-100 (📖 37)
88 Śruby podstawy statywu (📖 37)
89 Podstawa statywu do statywów ze śrubami 0,64 cm (1/4 cala) (📖 37)
90 Wlot wentylacji (📖 54)
91 Gniazdo statywu (📖 37)

Panele funkcji

Panel funkcji ①

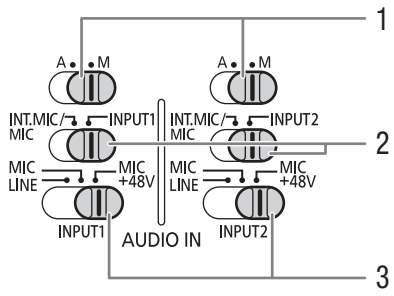

Panel funkcji ②

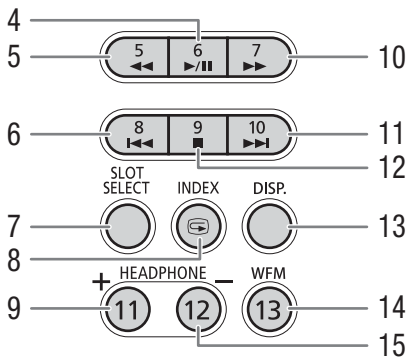

1 Przełączniki poziomu dźwięku dla kanałów: CH1 (lewego) i CH2 (prawego) (📖 103)
2 Przełączniki wyboru wejścia sygnału dźwiękowego AUDIO IN dla kanałów: CH1 (lewego) i CH2 (prawego) (📖 99, 101)
3 Przełączniki wyboru źródła dźwięku: INPUT 1 (kanał lewy) i INPUT 2 (kanał prawy) (📖 101)
4 Przycisk ▶/❚❚ (odtwarzanie/wstrzymywanie) (📖 145)/przycisk konfigurowalny 6 (📖 127)
5 Przycisk ◀◀ (szybkie odtwarzanie do tyłu) (📖 146)/przycisk konfigurowalny 5 (📖 127)
6 Przycisk |◀◀ (pomijanie do tyłu) (📖 146)/przycisk konfigurowalny 8 (📖 127)
7 Przycisk SLOT SELECT (wybór gniazda kart pamięci CF) (📖 42, 144)
8 Przycisk INDEX (indeks) (📖 144)/przycisk ⮌ (przeglądanie nagrania) (📖 114)
9 Przycisk HEADPHONE + (regulacja głośności słuchawek) (📖 147)/przycisk konfigurowalny 11 (📖 127)
10 Przycisk ▶▶ (szybkie odtwarzanie do przodu) (📖 146)/przycisk konfigurowalny 7 (📖 127)
11 Przycisk ▶▶| (pomijanie do przodu) (📖 146)/przycisk konfigurowalny 10 (📖 127)
12 Przycisk ■ (stop) (📖 145)/przycisk konfigurowalny 9 (📖 127)
13 Przycisk DISP. (wyświetlanie) (📖 51, 145)
14 Przycisk WFM (monitor przebiegów) (📖 106)/przycisk konfigurowalny 13 (📖 127)
15 Przycisk HEADPHONE - (regulacja głośności słuchawek) (📖 147)/przycisk konfigurowalny 12 (📖 127)

Pilot bezprzewodowy WL-D6000

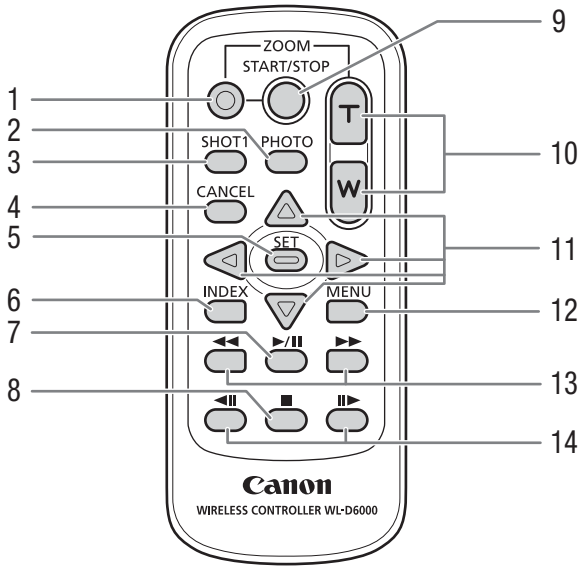

1 Przycisk włączania nagrywania: w przypadku korzystania z przycisku START/STOP lub przycisków ZOOM konieczne jest jednoczesne naciśnięcie przycisku włączania nagrywania razem z przyciskiem, którego chcesz użyć.
2 Przycisk PHOTO (zdjęcie) (📖 197)
3 Przycisk SHOT1 (znacznik Shot Mark 1) (📖 155)
4 Przycisk CANCEL (anulowanie) (📖 29)
5 Przycisk SET (wprowadzanie ustawień) (📖 29)
6 Przycisk INDEX (indeks) (📖 144)
7 Przycisk ▶/❚❚ (odtwarzanie/wstrzymanie) (📖 146)
8 Przycisk ■ (stop) (📖 146)
9 Przycisk START/STOP (📖 48, 121)
10 Przyciski ZOOM (📖 78)
11 Przyciski ▲/▼/◀/▶
12 Przycisk MENU (📖 29)
13 Przyciski ◀◀/▶▶ (szybkie odtwarzanie do tyłu/do przodu) (📖 146)
14 Przyciski ◀❚❚/❚❚▶ (klatka do tyłu/do przodu) (📖 146)

Przygotowanie źródła zasilania

Kamera może być zasilana z baterii lub bezpośrednio przy użyciu zasilacza sieciowego. Jeśli do kamery, w której znajduje się bateria, zostanie podłączony zasilacz sieciowy, będzie ona pobierać prąd z gniazdka elektrycznego. Przed rozpoczęciem używania akumulatora należy go naładować. Przybliżone czasy ładowania i nagrywania/odtwarzania przy w pełni naładowanym akumulatorze można znaleźć w podrozdziałach *Czasy ładowania* (📖 236) oraz *Czasy nagrywania i odtwarzania* (📖 236).

Użytkowanie akumulatora

Kamerę można zasilać z dostarczonego w zestawie akumulatora BP-955 albo z opcjonalnego akumulatora BP-950G, BP-970G lub BP-975. Akumulatory BP-955 i BP-975 są zgodne z technologią Intelligent System, co oznacza, że można sprawdzać poziom ich zużycia.

Ładowanie akumulatora

Do ładowania baterii służy dostarczony w zestawie zasilacz sieciowy CA-935. Przed użyciem baterii należy zdjąć pokrywę gniazda akumulatora.

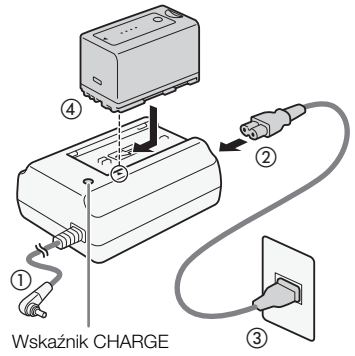

1 Jeśli do kamery podłączono dostarczony w zestawie zasilacz sieciowy, odłącz wtyk prądu stałego od gniazda DC IN kamery.
   - Ładowanie nie rozpocznie się, jeśli zasilacz sieciowy będzie podłączony do kamery.
2 Podłącz przewód zasilający do zasilacza sieciowego.
3 Włóż wtyczkę przewodu zasilającego do gniazdka elektrycznego.
4 Podłącz baterię do zasilacza sieciowego.
   - Naciśnij lekko i przesuń baterię w kierunku wskazywanym przez strzałkę, aż zatrzaśnie się na swoim miejscu.
   - Wskaźnik CHARGE (ładowanie) zacznie migać, sygnalizując jednocześnie przybliżony stan naładowania baterii. Po zakończeniu ładowania wskaźnik zacznie świecić światłem ciągłym.

✳ ✳	0-34%: jedno mignięcie na sekundę
✳✳ ✳✳	35-69%: dwa mignięcia na sekundę
✳✳✳ ✳✳✳	70-99%: trzy mignięcia na sekundę

5 Po zakończeniu ładowania wyjmij baterię z zasilacza.
6 Odłącz przewód zasilający od gniazdka elektrycznego i od zasilacza sieciowego.

WAŻNE

- Do zasilacza sieciowego nie należy podłączać żadnego produktu, którego przeznaczonie do użytku z tą kamerą nie jest jednoznacznie określone.

UWAGI

- Zaleca się ładowanie baterii w temperaturze od +10 do +30ºC. W temperaturach spoza zakresu od 0 do +40ºC ładowanie się nie rozpocznie.
- Aby naładować baterię, odłącz od kamery wtyk prądu stałego zasilacza sieciowego.

- Jeśli nastąpi usterka zasilacza sieciowego lub baterii, wskaźnik ładowania zgaśnie, a ładowanie zostanie przerwane.
- Informacje na temat środków ostrożności, jakie należy zachowywać przy korzystaniu z akumulatora, można znaleźć w podrozdziale *Akumulator* (🕮 231).
- Naładowany akumulator rozładowuje się wraz z upływem czasu. Jest to normalny proces. Aby zapewnić pełne naładowanie akumulatora, należy ładować go w dniu jego użycia lub dniu poprzedzającym użycie.
- Wielokrotne ładowanie i rozładowywanie akumulatora spowoduje skrócenie jego czasu eksploatacji. Wskaźnik żywotności akumulatora można śledzić na ekranie stanu [Battery/Hour Meter] (🕮 215). Odczyt będzie dokładniejszy po całkowitym naładowaniu akumulatora, a następnie jego rozładowaniu.
- Zaleca się przygotowanie akumulatorów w taki sposób, aby zapewniały zasilanie przez dwu- bądź trzykrotnie dłuższy czas niż planowany.

Wkładanie akumulatora

1 Ustaw przełącznik **POWER** w położeniu OFF.

2 Wsuń cały akumulator do komory i delikatnie wciśnij go, aż zatrzaśnie się na swoim miejscu.

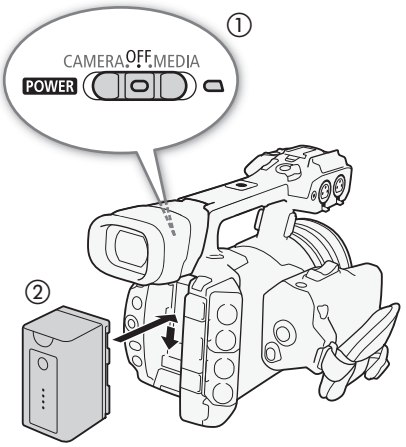

Wyjmowanie akumulatora

1 Ustaw przełącznik **POWER** w położeniu OFF.

2 Przesuń dźwignię BATTERY RELEASE w kierunku wskazywanym przez strzałkę. Trzymając naciśniętą dźwignię, wysuń akumulator i wyjmij go z komory.

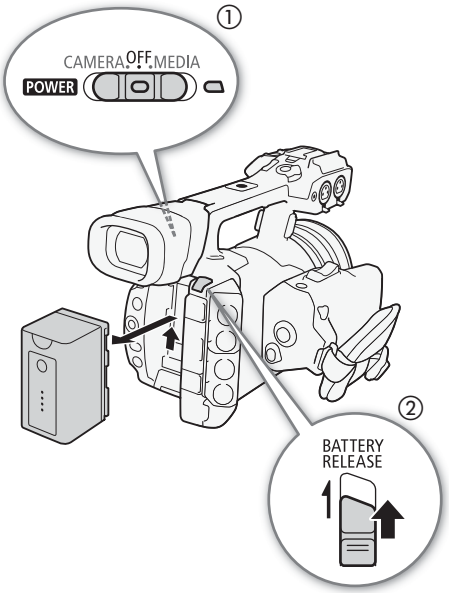

Sprawdzanie stanu naładowania akumulatora

W przypadku akumulatorów zgodnych z technologią Intelligent System szacunkowy pozostały czas pracy akumulatora można sprawdzać na dowolnym ekranie nagrywania/odtwarzania lub na ekranie stanu [Battery/Hour Meter] (📖 215). Przybliżony stan naładowania akumulatora można też sprawdzać na nim samym.

Naciśnij przycisk CHECK na akumulatorze. Wskaźnik zaświeci się na około 3 sekundy, sygnalizując przybliżony stan naładowania akumulatora.

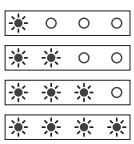

0-25%
26-50%
51-75%
76-100%

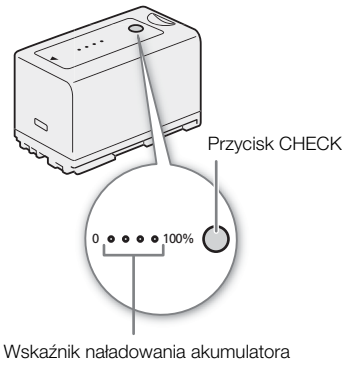

ⓘ UWAGI

- Podczas pierwszego użycia kamery należy włożyć do niej w pełni naładowany akumulator i używać jej, aż do jego całkowitego wyczerpania. Działanie takie gwarantuje, że pozostały czas nagrywania będzie wyświetlany dokładnie.

Korzystanie z gniazdka elektrycznego

Kamerę można też zasilać bezpośrednio z gniazdka elektrycznego za pomocą dostarczonego w zestawie zasilacza sieciowego CA-935. Gdy kamera jest zasilana z gniazdka elektrycznego, można bezpiecznie wymienić w niej baterię, nawet jeśli jest włączona.

1 Ustaw przełącznik **POWER** w położeniu OFF.
2 Jeśli bateria jest podłączona do zasilacza sieciowego, odłącz ją.
  - Podłączanie do kamery zasilacza sieciowego, gdy jest w nim umieszczona bateria, może spowodować nieprawidłowe działanie kamery.
3 Podłącz wtyk prądu stałego zasilacza sieciowego do gniazda DC IN kamery.
4 Podłącz przewód zasilający do zasilacza sieciowego i do gniazdka elektrycznego.

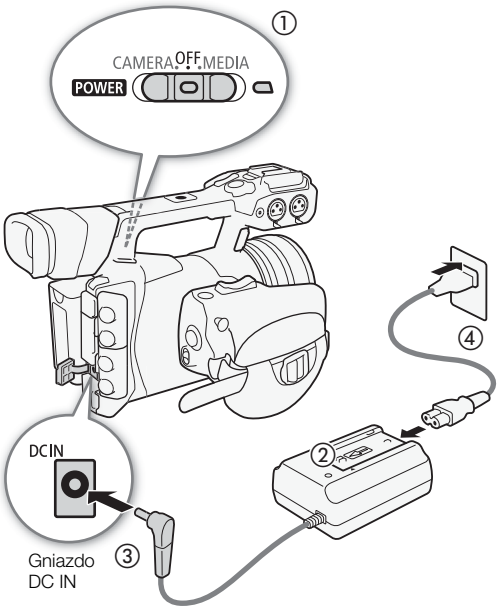

❗ WAŻNE

- Kamerę należy wyłączać przed podłączeniem lub odłączeniem zasilacza sieciowego.

Włączanie i wyłączanie kamery

Kamera ma dwa tryby pracy: tryb CAMERA (CAMERA) umożliwiający nagrywanie oraz tryb MEDIA (MEDIA) umożliwiający odtwarzanie nagrań. Wybierz tryb pracy za pomocą przełącznika **POWER**.

Aby włączyć kamerę

Trzymając naciśnięty przycisk na przełączniku **POWER**, przesuń przełącznik do położenia CAMERA, aby włączyć ją w trybie CAMERA, lub do położenia MEDIA, aby włączyć ją w trybie MEDIA. Wskaźnik zasilania zaświeci się na zielono.

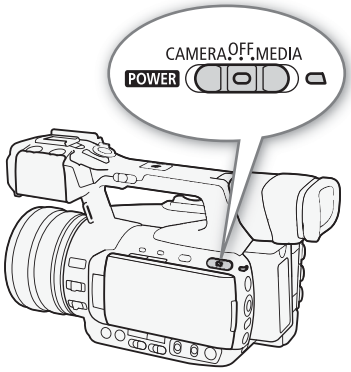

Tryb CAMERA

Tryb MEDIA

Aby wyłączyć kamerę

Ustaw przełącznik **POWER** w położeniu OFF. Wskaźnik zasilania zgaśnie.

ⓘ UWAGI

- Jeśli dla opcji [Inne funkcje] [POWER LED] wybrano ustawienie [Wyłącz], wskaźnik zasilania nie będzie się świecić.

Ustawienia daty, godziny i języka

Ustawianie daty i godziny

Przed rozpoczęciem korzystania z kamery niezbędne jest ustawienie w niej daty i godziny. Jeśli zegar w kamerze nie jest ustawiony, automatycznie pojawia się ekran [Data/Czas] z wybranym dniem.

Tryby pracy: CAMERA MEDIA | MXF MXF+MP4 MP4

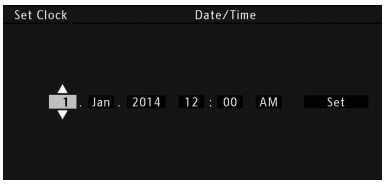

1 Zmień dzień, poruszając dżojstikiem w górę/w dół, a następnie przejdź (►) do kolejnego pola.
- Aby przejść do kolejnego pola, możesz również nacisnąć sam dżojstik.

2 W taki sam sposób zmień zawartość pozostałych pól.

3 Wybierz opcję (►) [Ustaw], a następnie naciśnij dżojstik, aby uruchomić zegar i zamknąć ekran.

ⓘ UWAGI

- Format wyświetlania daty i godziny (zegar 12-/24-godzinny) można zmienić za pomocą ustawienia [☛ Inne funkcje] ❯ [Ustawienia zegara] ❯ [Format daty]. Sposób wyświetlania daty i godziny można też zmieniać później (po zakończeniu wstępnego konfigurowania) za pomocą ustawienia [☛ Inne funkcje] ❯ [Ustawienia zegara] ❯ [Data/Czas]. Jednak podczas obsługiwania kamery za pośrednictwem aplikacji Browser Remote podmenu [Ustawienia zegara] jest niedostępne.
- Ustawienia daty i godziny mogą zostać utracone, gdy wyczerpie się wbudowana bateria litowa. W takim przypadku należy naładować wbudowaną baterię litową (🕮 233) i ponownie ustawić strefę czasową, datę oraz godzinę.
- Korzystając z opcjonalnego odbiornika GPS GP-E2, kamera może automatycznie dopasowywać swoje ustawienia zgodnie z pobieranymi z sygnału GPS informacjami o dacie i godzinie dotyczącymi czasu uniwersalnego (UTC) (🕮 112).

Zmiana strefy czasowej

Strefę czasową należy ustawić w taki sposób, aby odpowiadała lokalizacji użytkownika. Ustawienie domyślne to [UTC+01:00 Europa Centr.]. Podstawę czasu w strefach czasowych stanowi uniwersalny czas koordynowany (ang. Coordinated Universal Time, UTC).

[☛ Inne funkcje]
[Strefa czasowa]
[UTC+01:00 Europa Centr.]

Tryby pracy: CAMERA MEDIA | MXF MXF+MP4 MP4

1 Naciśnij przycisk MENU.

2 Porusz dżojstikiem w górę/w dół, aby wybrać opcję [☛ Inne funkcje].

3 W podobny sposób wybierz opcję [Strefa czasowa].

4 Porusz dżojstikiem w górę/w dół, aby zmienić strefę czasową.

5 Naciśnij dżojstik, aby ustawić strefę czasową, a następnie naciśnij przycisk MENU w celu zamknięcia menu.

UWAGI

- Podczas obsługiwania kamery za pośrednictwem aplikacji Browser Remote ustawienie [Strefa czasowa] jest niedostępne.

Wyświetlanie daty i godziny podczas nagrywania

Datę i godzinę można wyświetlać na ekranie.

Tryby pracy: CAMERA MEDIA | MXF MXF+MP4 MP4

[Konfiguracja OLED/VF] > [Custom Display 2] > [Data/Czas] > [Wyłącz]

1 Naciśnij przycisk MENU.

2 Porusz dżojstikiem w górę/w dół, aby wybrać opcję [Konfiguracja OLED/VF].

3 Wybierz opcję [Custom Display 2], a następnie w podobny sposób opcję [Data/Czas].

4 Porusz dżojstikiem w górę/w dół, aby wybrać informacje, które mają być wyświetlane.

- Wybierz ustawienie [Wyłącz], aby nagrywać bez wyświetlania daty i godziny.

5 Naciśnij dżojstik, a następnie przycisk MENU, aby zamknąć menu.

- U dołu ekranu pojawi się wskazanie daty/godziny.

Zmiana języka

Domyślnym językiem menu kamery jest angielski. Można go jednak zmienić na chiński uproszczony, francuski, hiszpański, japoński, koreański, niemiecki polski, portugalski, rosyjski lub włoski. Należy jednak pamiętać, że niektóre ustawienia i ekrany są wyświetlane po angielsku niezależnie od ustawienia języka.

[Inne funkcje] > [Language] > [Polski]

Tryby pracy: CAMERA MEDIA | MXF MXF+MP4 MP4

1 Naciśnij przycisk MENU.

2 Porusz dżojstikiem w górę/w dół, aby wybrać opcję [Inne funkcje].

3 W podobny sposób wybierz opcję [Language].

4 Porusz dżojstikiem w górę/w dół, aby wybrać odpowiedni język.

5 Naciśnij dżojstik, aby zmienić język, a następnie naciśnij przycisk MENU w celu zamknięcia menu.

Używanie menu

W trybie CAMERA wiele funkcji kamery można konfigurować za pomocą menu ustawień ogólnych, do którego wyświetlania służy przycisk MENU. Często używane ustawienia menu można zarejestrować w osobistym podmenu (Moje menu), aby mieć do nich łatwy dostęp. W trybie MEDIA naciśnij przycisk MENU, aby otworzyć menu ustawień ogólnych, lub naciśnij dżojstik, aby otworzyć menu nagrań umożliwiające wykonywanie operacji na nagraniach. Szczegółowe informacje na temat dostępnych opcji menu i ustawień można znaleźć w podrozdziale *Opcje menu* (📖 201).

Tryby pracy: CAMERA MEDIA | MXF MXF+MP4 MP4

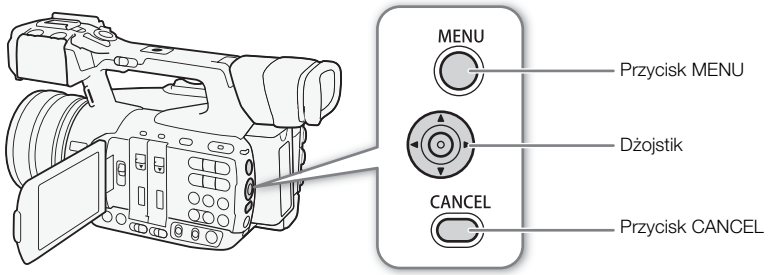

Przycisk MENU
Naciśnij ten przycisk, aby otworzyć menu, a następnie naciśnij go ponownie, aby zamknąć menu po dokonaniu zmian w odpowiednich ustawieniach.

Dżojstik
Porusz dżojstikiem, aby przesunąć pomarańczową ramkę wyboru w menu. Następnie naciśnij sam dżojstik, aby wybrać pozycję wskazywaną przez pomarańczową ramkę wyboru.

Przycisk CANCEL
Naciśnij ten przycisk, aby powrócić od poprzedniego menu lub zatrzymać pewne operacje, które są w toku.

ⓘ UWAGI

- Mimo że przycisk na środku dżojstika nie ma oznaczenia SET, w niniejszej instrukcji określenie „naciśnij przycisk SET” oznacza naciśnięcie samego dżojstika.

Wybieranie opcji w menu

Poniżej przedstawiono szczegółowo procedurę wyboru opcji w menu. W procedurach przedstawionych w pozostałej części tej instrukcji otwieranie i zamykanie menu należy wykonywać w podany niżej sposób, ponieważ czynności te nie będą ponownie opisywane.

1 Naciśnij przycisk MENU.
- Pojawi się menu, a pomarańczowa ramka wyboru będzie wskazywać pozycję menu, która była wybrana przed poprzednim zamknięciem menu (jeśli kamera nie została wyłączona).

2 Porusz dżojstikiem w górę/w dół, aby wybrać odpowiednie podmenu.

3 Porusz dżojstikiem w prawo lub naciśnij przycisk SET.
- Pomarańczowa ramka wyboru wskaże pozycję w podmenu.
- Aby powrócić do poprzedniego podmenu, naciśnij przycisk CANCEL, porusz dżojstikiem w lewo lub wybierz opcję [⮌].

4 Porusz dżojstikiem w górę/w dół, aby wybrać odpowiednią pozycję menu.
- Jeśli podmenu zawiera wiele pozycji, po prawej stronie podmenu pojawi się pasek przewijania sygnalizujący, że należy go przewinąć, aby zobaczyć pozostałe pozycje podmenu.
- Znacznik ▶ obok pozycji menu sygnalizuje, że dostępne jest kolejne podmenu. Powtórz czynności 3 i 4.

5 Porusz dżojstikiem w prawo lub naciśnij przycisk SET.
- Pomarańczowa ramka wyboru wskaże jedno z możliwych ustawień.
- Naciśnij przycisk CANCEL, aby powrócić do poprzedniego podmenu.

6 Porusz dżojstikiem w górę/w dół, aby wybrać odpowiednie ustawienie, a następnie naciśnij przycisk SET.
- W przypadku niektórych pozycji menu może być konieczne wybranie dodatkowych ustawień.

7 Naciśnij przycisk MENU, aby zamknąć menu.

ⓘ UWAGI
- Niedostępne pozycje zostaną wyświetlone w kolorze szarym.
- Naciśnięcie przycisku MENU zawsze powoduje zamknięcie menu.
- Na niektórych ekranach mogą się pojawiać następujące ikony pomocnicze: SET, MENU, Cancel. Odnoszą się one do naciśnięcia odpowiednio dżojstika (lub przycisku SET na pilocie zdalnego sterowania), przycisku MENU i przycisku CANCEL.
- W przypadku korzystania z dostarczonego w zestawie pilota bezprzewodowego należy używać przycisków △, ▽, ◁, ▷ i przycisku SET w taki sam sposób, jak dżojstika w kamerze. I podobnie, przy korzystaniu z opcjonalnego pilota zdalnego sterowania RC-V100 należy używać przycisków w górę, w dół, w lewo i w prawo oraz przycisku SET. W każdym przypadku naciśnięcie przycisku SET odpowiada naciśnięciu dżojstika na kamerze.
- Część bieżących ustawień można sprawdzać na ekranach stanu (📖 211).

Korzystanie z osobistego podmenu (Moje menu)

Aby mieć łatwy dostęp do często używanych ustawień menu, w podmenu Moje menu można zarejestrować maksymalnie 14 z nich. Jeśli ponadto jednemu z przycisków konfigurowalnych przypisze się opcję [Moje menu] (📖 127), można za pomocą tego przycisku jeszcze szybciej i łatwiej wyświetlać zarejestrowane ustawienia menu.

Tryby pracy: CAMERA MEDIA | MXF MXF+MP4 MP4

Dodawanie ustawień menu

[★ Moje menu]
[Edytuj]
[Zarejestruj]

1 W podmenu Moje menu otwórz ekran [Zarejestruj].
[★ Moje menu] ❯ [Edytuj] ❯ [Zarejestruj]
- Menu zmieni kolor na niebieski, sygnalizując dokonywanie przez użytkownika wyboru ustawień menu, które mają zostać dodane do podmenu Moje menu.
- Naciśnij przycisk CANCEL, aby anulować tę operację i powrócić do zwykłego menu.

2 Poruszaj się po menu, aby znaleźć ustawienie, które chcesz dodać, a następnie naciśnij przycisk SET.

3 Wybierz opcję [OK] i naciśnij dwukrotnie przycisk SET.
- Zarejestrowane właśnie ustawienie pojawi się w podmenu Moje menu.

Zmiana kolejności ustawień menu

1 W podmenu Moje menu otwórz ekran [Przenieś].
[★ Moje menu] ◆ [Edytuj] ◆ [Przenieś]

2 Porusz dżojstikiem w górę/w dół, aby wybrać ustawienie, które chcesz przenieść, a następnie naciśnij przycisk SET.
- Obok ustawienia wybranego do przeniesienia pojawi się pomarańczowa ikona ⇕.

3 Porusz dżojstikiem w górę/w dół, aby przenieść ustawienie w odpowiednie miejsce, a następnie naciśnij przycisk SET.

[★ Moje menu]
[Edytuj]
[Przenieś]

Usuwanie ustawień menu

1 W podmenu Moje menu otwórz ekran [Usuń].
[★ Moje menu] ◆ [Edytuj] ◆ [Usuń]

2 Porusz dżojstikiem w górę/w dół, aby wybrać ustawienie, które chcesz usunąć, a następnie naciśnij przycisk SET.

3 Wybierz opcję [OK] i naciśnij dwukrotnie przycisk SET.

[★ Moje menu]
[Edytuj]
[Usuń]

Resetowanie podmenu Moje menu

1 Zresetuj wszystkie ustawienia zarejestrowane w podmenu Moje menu.
[★ Moje menu] ◆ [Edytuj] ◆ [Res.wsz.]

2 Wybierz opcję [OK] i naciśnij dwukrotnie przycisk SET.

[★ Moje menu]
[Edytuj]
[Res.wsz.]

Przygotowanie kamery

W tej części opisano podstawowe czynności związane z przygotowaniem kamery do pracy, np. zakładanie uchwytu mikrofonu i osłony przeciwsłonecznej obiektywu oraz ustawianie ekranu OLED, wizjera i uchwytu.

Zakładanie zespołu uchwytu mikrofonu

Za pomocą dostarczonych w zestawie śrub przymocuj zespół uchwytu mikrofonu do uchwytu górnego.

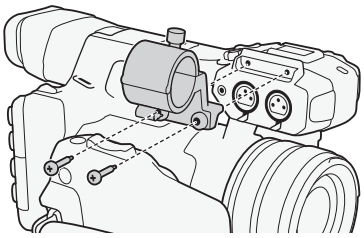

Zakładanie osłony przeciwsłonecznej obiektywu

Założenie osłony przeciwsłonecznej zapewnia ochronę obiektywu i pozwala na zredukowanie ilości docierającego do niego światła rozproszonego. Dodatkowo zamknięcie pokrywy obiektywu może zapobiegać pozostawianiu na nim odcisków palców i gromadzeniu się na nim kurzu.
Podczas przenoszenia kamery wideo lub przechowywania jej po użyciu należy zawsze zdejmować osłonę przeciwsłoneczną obiektywu i zakładać pokrywkę obiektywu.

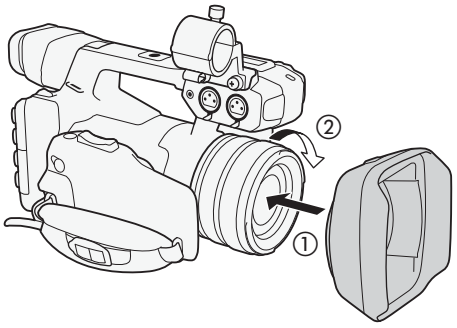

1 Zdejmij pokrywkę obiektywu.
   - Pokrywki obiektywu i jego osłony przeciwsłonecznej nie można używać jednocześnie.

2 Załóż osłonę przeciwsłoneczną z przodu obiektywu stroną ze śrubą zabezpieczającą skierowaną do dołu (①) i obróć ją o 90 stopni w prawo (②).
   - Postępuj ostrożnie, aby nie odkształcić osłony przeciwsłonecznej obiektywu.
   - Upewnij się, że osłona przeciwsłoneczna obiektywu jest prawidłowo osadzona w gwincie obiektywu.

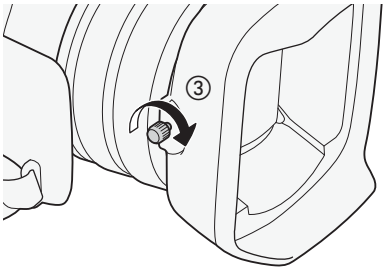

3 Dokręć śrubę zabezpieczającą (③).

Korzystanie z wizjera

Dopasowywanie wizjera

1 W razie potrzeby zmień kąt ustawienia wizjera.

2 Włącz kamerę i przesuwaj dźwignię regulacji dioptrycznej, aż uzyskasz ostry obraz w wizjerze.

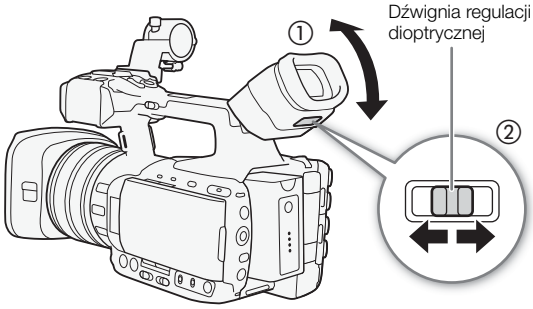

Zakładanie i zdejmowanie muszli ocznej

Załóż muszlę oczną tak, aby zakrywała gumową część zespołu wizjera.

- Aby możliwy był podgląd lewym okiem, ustaw muszlę tak, aby jej wystająca część była skierowana w przeciwną stronę.

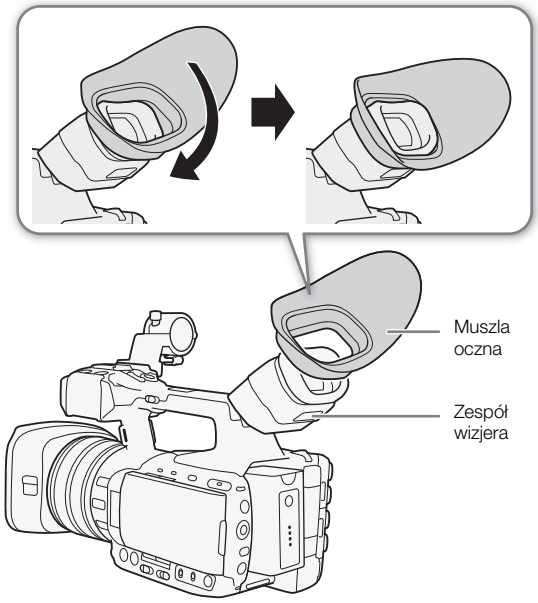

Zdejmij muszlę oczną zgodnie z ilustracją.

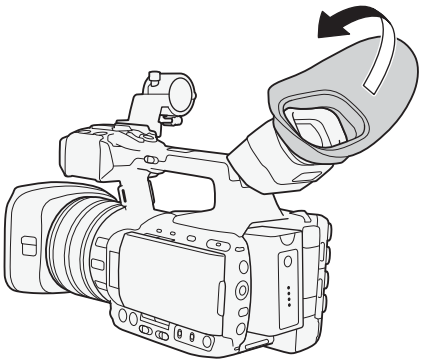

Korzystanie z panelu OLED

Otworzyć panel OLED, obracając go o 90 stopni.

- Panel można obracać o 90 stopni do dołu i o 180 stopni w kierunku obiektywu.

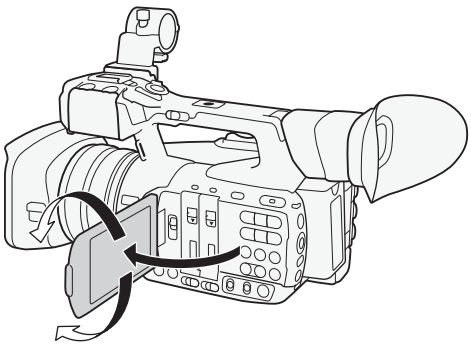

ⓘ UWAGI

- **Informacje o ekranie OLED i wizjerze:** Ekrany są produkowane przy użyciu technologii o bardzo wysokiej precyzji — ponad 99,99% pikseli pracuje zgodnie ze specyfikacją. Mniej niż 0,01% pikseli może chwilowo nie emitować światła. W przypadku wizjera mogą też zdarzać się piksele mające stale biały kolor. Nie ma to wpływu na zapisywany obraz i nie stanowi usterki.
- Jeśli przy korzystaniu z dostępnego w sprzedaży adaptera obiektywu obraz na ekranie jest odwrócony, prawidłową orientację obrazu można przywrócić za pomocą ustawienia [Inne funkcje] [Własne funkcje] [Nagr. skan. wst.].

- Jeśli nie zamierzasz korzystać z wizjera podczas używania ekranu OLED, możesz dla opcji [Konfiguracja OLED/VF] [OLED/VF symul.] wybrać ustawienie [Wyłącz], aby oszczędzać akumulator kamery. Nawet po wybraniu dla opcji [OLED/VF symul.] ustawienia [Wyłącz] zamknięcie panelu OLED spowoduje automatyczne uaktywnienie wizjera.
- Podczas nagrywania z panelem OLED skierowanym w stronę filmowanego obiektu można dla opcji [Konfiguracja OLED/VF] [OLED tryb lustra] wybrać ustawienie [Włącz], aby odwrócić obraz w poziomie, przez co filmowane osoby będą widziały swoje lustrzane odbicie.

Dopasowywanie wizjera/ekranu OLED

W przypadku wizjera i ekranu OLED możliwa jest niezależna regulacja jasności, kontrastu, koloru i ostrości każdego z nich. Ponadto można włączać zwiększoną luminancję panelu OLED oraz regulować podświetlenie wizjera. Żadna z tych modyfikacji nie ma wpływu na obraz rejestrowany w nagraniach.

[Konfiguracja OLED/VF]

[Konfiguracja OLED]
[Ustawienia VF]

[Jasność: ±0]
[Kontrast: ±0]
[Kolor: ±0]
[Ostrość: 2]
[Luminancja: Wyłącz]*
[Podświetl.: Normalne]**

* Dotyczy tylko opcji [Konfiguracja OLED]

Tryby pracy: CAMERA MEDIA | MXF MXF+MP4 MP4

1 Otwórz menu konfiguracji wizjera lub ekranu OLED.
[Konfiguracja OLED/VF] [Konfiguracja OLED] lub [Ustawienia VF]

2 Wybierz opcję [Jasność], [Kontrast], [Kolor], [Ostrość], [Luminancja] lub [Podświetl.], a następnie naciśnij przycisk SET.

3 Zmień odpowiednio ustawienie, po czym naciśnij przycisk SET.
- W razie potrzeby powtórz czynności 2 i 3 w przypadku innych ustawień.

UWAGI

- Jeśli jednemu z przycisków konfigurowalnych zostanie przypisana opcja [Konfiguracja OLED] lub [Ustawienia VF] (127), naciśnięcie tego przycisku spowoduje otwarcie odpowiedniego podmenu.
- Można też nacisnąć przycisk DISP. i przytrzymać go przez około 3 sekundy, aby włączyć lub wyłączyć ustawienie [Luminancja] dla ekranu OLED.
- Ekran OLED zostanie przyciemniony, jeśli kamera nie będzie używana przez około 3 minuty (o ile nie trwa właśnie nagrywanie lub odtwarzanie). Wykonanie dowolnej operacji za pomocą kamery spowoduje przywrócenie poprzedniego poziomu jasności ekranu.

Regulacja balansu kolorów ekranu OLED

Wraz z upływem czasu balans kolorów ekranu OLED może ulegać stopniowym zmianom. Dlatego istnieje możliwość regulacji balansu kolorów ekranu OLED w celu skompensowania tych zmian.

[Konfiguracja OLED/VF]

[Konfiguracja OLED]

[Balans kolorów]

[Jednocz. korekta R-B: ±0]
[Dostrajanie R: ±0]
[Dostrajanie B: ±0]

1 Otwórz podmenu [Balans kolorów].
[Konfiguracja OLED/VF] [Konfiguracja OLED] [Balans kolorów]

2 Wybierz opcję [Jednocz. korekta R-B] i naciśnij przycisk SET.

3 Zmień ustawienie, aby jednocześnie wyregulować poziom kolorów czerwonego i niebieskiego, a następnie naciśnij przycisk SET.

4 W razie konieczności wybierz opcję [Dostrajanie R] lub [Dostrajanie B], aby precyzyjniej wyregulować poziom samego koloru czerwonego lub niebieskiego.

5 Zmień odpowiednio ustawienie, po czym naciśnij przycisk SET.

Przełączanie ekranu do trybu obrazu czarno-białego

Domyślnie wizjer i ekran OLED wyświetlają obraz w kolorze, ale można ustawić wyświetlanie obrazu czarno-białego. Nawet po ustawieniu wyświetlania obrazu czarno-białego tekst i ikony są wyświetlane na ekranie w kolorze.

[Konfiguracja OLED/VF] > [OLED/VF czar.-biał.] > [Wyłącz]

1 Otwórz podmenu [OLED/VF czar.-biał.].
[Konfiguracja OLED/VF] > [OLED/VF czar.-biał.]
2 Wybierz ustawienie [Włącz] i naciśnij przycisk SET.

UWAGI

- Jeśli jednemu z przycisków konfigurowalnych zostanie przypisana opcja [OLED/VF czar.-biał.] (127), naciskanie tego przycisku będzie powodować włączanie i wyłączanie trybu obrazu czarno-białego.

Regulacja uchwytu

Uchwyt można obracać w zakresie 120º (ze skokiem 15º), co pozwalać dobrać wygodny kąt trzymania kamery przy filmowaniu obiektów z góry i z dołu.

1 Popchnij dźwignię UNLOCK uchwytu do przodu (w stronę przycisku START/STOP na uchwycie). Trzymając ją naciśniętą, obracaj uchwytem, aż ustawisz go pod odpowiednim kątem.
2 W pobliżu odpowiedniego kąta ustawienia zwolnij dźwignię UNLOCK i kontynuuj obracanie uchwytem, aż zatrzaśnie się na swoim miejscu.

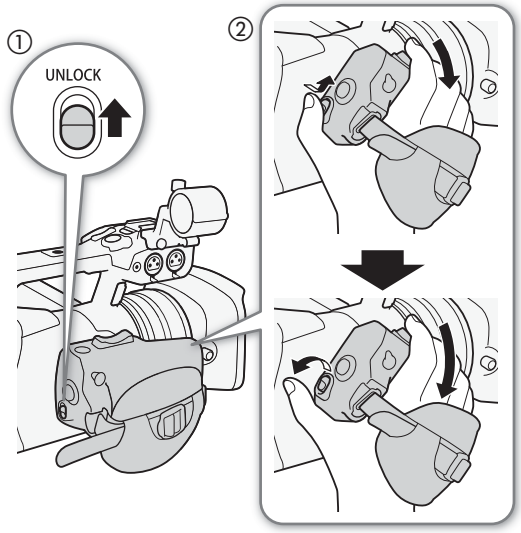

Regulacja paska naręcznego

Pasek naręczny należy wyregulować tak, aby możliwe było dosięgnięcie przełącznika klawiszowego zoomu na uchwycie bocznym palcem wskazującym i środkowym, a przycisku START/STOP — kciukiem.

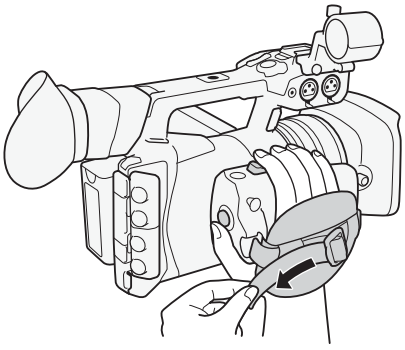

WAŻNE

- Podczas regulowania paska naręcznego należy zachować szczególną ostrożność, aby nie upuścić kamery.

Mocowanie paska na ramię

Końce paska należy przełożyć przez mocowania i dostosować jego długość.

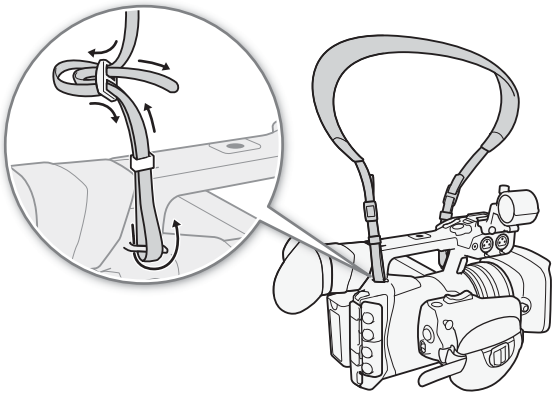

WAŻNE

- Podczas mocowania lub regulacji paska na ramię należy zachować szczególną ostrożność, aby nie upuścić kamery.

Zdejmowanie i zakładanie pokryw gniazd

Można zdjąć pokrywy ze wszystkich gniazd kamery, aby mieć do nich łatwiejszy dostęp.

Zdejmowanie pokryw gniazd

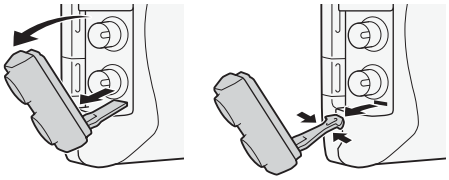

1 Otwórz pokrywę gniazd i wyjmij ją.

2 Chwyć i pociągnij pasek łączący pokrywę gniazd z kamerą.

- Ta czynność jest zbędna w przypadku pokryw gniazd REMOTE i USB, ponieważ wystarczy je tylko wyjąć.

Zakładanie pokryw gniazd

Aby założyć pokrywę gniazd, włóż pasek łączący do otworu.

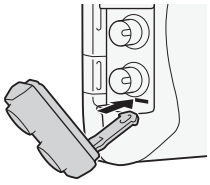

UWAGI

- W przypadku problemów z uchwyceniem paska należy użyć pincety lub podobnego narzędzia.

Używanie statywu

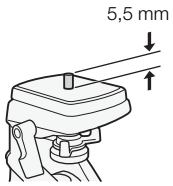

Kamerę można zamontować na dowolnym statywie za pomocą śruby mocującej o średnicy 0,64 cm (1/4 cala) i o długości nieprzekraczającej 5,5 mm. Korzystanie ze statywów z użyciem dłuższych śrub mocujących mogłoby spowodować uszkodzenie kamery.

Używanie statywu ze śrubami mocującymi 0,95 cm (3/8 cala)

Aby skorzystać ze statywu ze śrubami mocującymi o średnicy 0,95 cm (3/8 cala), należy najpierw przymocować do kamery opcjonalną podstawę uchwytu do statywu TB-1, a dopiero później przykręcić statyw do podstawy uchwytu.

1 Zdejmij z kamery podstawę statywu.
- Wykręć 4 śruby, a następnie zdejmij podstawę.

2 Przymocuj opcjonalną podstawę uchwytu do statywu TB-1.
- Wkręć mocno 4 śruby.

3 Podłącz statyw.
- Wkręć mocno śrubę statywu.
- Jeśli statyw ma zarówno śrubę o średnicy 0,64 cm (1/4 cala), jaki i śrubę o średnicy 0,95 cm (3/8 cala), wkręć mocno obie śruby.

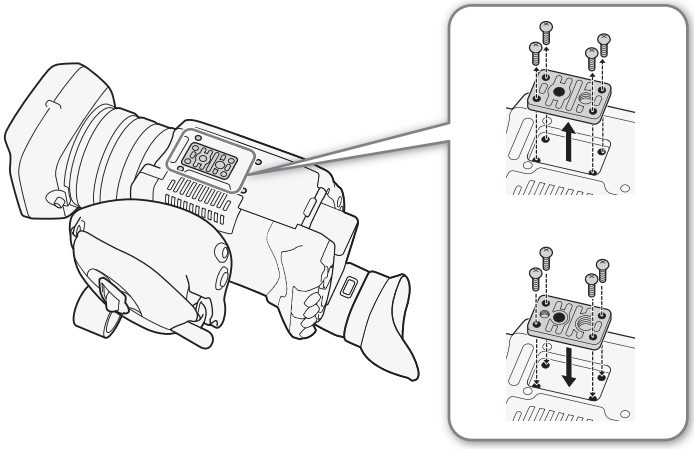

Przygotowanie nośników

Kamera nagrywa filmy w formacie MXF (filmy MXF) na kartach pamięci CompactFlash (CF), a filmy w formacie MP4 (filmy MP4) i zdjęcia* — na kartach pamięci SD, SDHC i SDXC. Kamera jest wyposażona w dwa gniazda kart pamięci CF.

Nośniki używane do nagrywania (karta pamięci CF, karta pamięci SD, karta pamięci CF i karta pamięci SD, dwie karty pamięci CF) zależą od formatu filmu (55) i wybranej metody rejestracji na kartach pamięci CF (42). Należy upewnić się, że we wszystkich gniazdach kart pamięci znajdują się niezbędne nośniki. Jeśli dany nośnik jest używany w kamerze po raz pierwszy, należy go zainicjować (41).

* Kamera może też zapisywać na karcie pamięci SD pliki niestandardowego obrazu oraz pliki ustawień kamery. Karta pamięci SD służy również do przechowywania plików z notatkami użytkownika utworzonymi za pomocą programu Canon XF Utility, które można odczytywać oraz osadzać w metadanych filmów MXF (109).

Zgodne nośniki

Najnowsze informacje na temat nośników sprawdzonych pod kątem współdziałania z kamerą można znaleźć w lokalnej witrynie internetowej firmy Canon.

Karty pamięci CF: karty pamięci CF typu I, zgodne z trybem UDMA[1]. Pojemność: 512 MB lub więcej.

[1] Specyfikacja Ultra Direct Memory Access (UDMA) umożliwia przesyłanie danych między kartą pamięci CF a urządzeniem z wysokimi szybkościami transferu (mierzonymi w MB/s). W przypadku niektórych kart pamięci CF nagrywanie może być niemożliwe, nawet jeśli są one zgodne z trybem UDMA.

Karty pamięci SD: karty pamięci SD, SDHC i SDXC. Klasa szybkości karty pamięci SD[2]: klasa 4, 6 lub 10[3]. Funkcja nagrywania filmów MP4 była testowana z użyciem kart pamięci wyprodukowanych przez firmy Panasonic, Toshiba i SanDisk (stan z maja 2014).

[2] Klasa szybkości kart pamięci SD to standard określający minimalną gwarantowaną szybkość transferu danych w przypadku kart pamięci SD.

[3] Aby nagrywać filmy MP4 o przepływności 35 Mb/s, zaleca się stosowanie kart pamięci SD o klasie szybkości 6 lub 10. Do nagrywania w zwolnionym i przyspieszonym tempie zalecamy używanie kart SD klasy 10.

WAŻNE

- Po wielokrotnym wykonaniu operacji zapisu, usuwania i edycji ujęć (co powoduje fragmentację pamięci) zapisywanie danych na nośniku może trwać dłużej, a nagrywanie może się zatrzymać. Należy wtedy zapisać nagrania i zainicjować nośnik przy użyciu kamery.
- **Informacje na temat nośników o dużej pojemności** Można używać w kamerze kart pamięci CF o pojemności 128 GB lub większej oraz kart pamięci SDXC, ale takie nośniki są inicjowane z użyciem systemu plików exFAT.
  - Jeśli nośniki sformatowane z użyciem systemu pików exFAT mają być stosowane w innych urządzeniach (rejestratorach cyfrowych, czytnikach kart pamięci itp.), należy się upewnić, że zewnętrzne urządzenie jest zgodne z systemem plików exFAT. Aby uzyskać więcej informacji na temat zgodności, należy się skontaktować z producentem komputera, systemu operacyjnego lub karty pamięci.
  - Jeśli nośniki sformatowane z użyciem systemu plików exFAT mają być używane w komputerze z systemem operacyjnym niezgodnym z systemem plików exFAT, może pojawić się monit o sformatowanie karty pamięci. W takim przypadku **należy anulować tę operację, aby uniknąć utraty danych**.

UWAGI

- Nie ma gwarancji prawidłowej współpracy ze wszystkimi nośnikami.

Wkładanie karty pamięci CF

Kartę pamięci CF można umieścić w gnieździe A lub B. Jeśli masz dwie karty pamięci CF, możesz włożyć je do obu gniazd.

1 Przesuń do dołu przełącznik pokrywy gniazda karty pamięci CF i otwórz tę pokrywę.

2 Włóż kartę pamięci CF prosto, do końca gniazda karty, etykietą skierowaną w stronę przeciwną do obiektywu.

3 Zamknij pokrywę gniazda karty pamięci CF.

- Nie należy próbować zamykać pokrywy z użyciem siły, jeśli karta pamięci CF jest włożona nieprawidłowo.

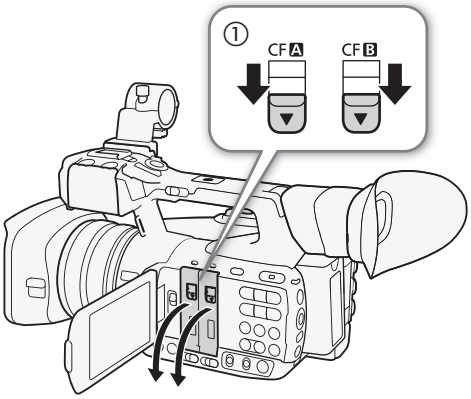

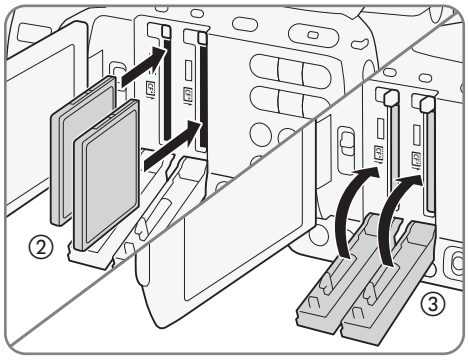

Sprawdzanie stanu gniazd kart pamięci CF

Stan gniazd kart pamięci CF można szybko sprawdzić, spoglądając na wskaźnik dostępu karty pamięci CF A/CF B. Szczegółowe informacje na ten temat podano w poniższej tabeli.

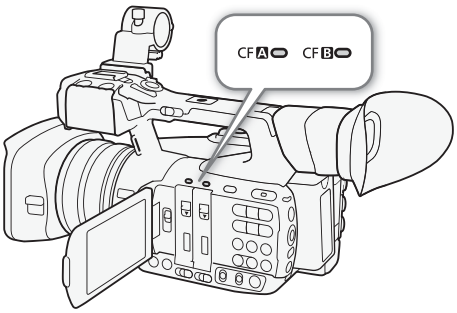

Kolor wskaźnika dostępu	Stan gniazda karty pamięci CF
Czerwony	Karta pamięci CF jest obecnie w użyciu.
Zielony	Możliwe jest nagrywanie/odtwarzanie, a dane gniazdo karty pamięci CF zostało wybrane do nagrywania/odtwarzania.
Wskaźnik wyłączony	Karta pamięci CF nie została włożona, gniazdo karty pamięci CF nie jest obecnie wybrane lub karta pamięci CF nie jest obecnie w użyciu.

Po wybraniu dla opcji [Inne funkcje] [Media-dioda dost.] ustawienia [Wyłącz] wskaźniki dostępu się nie świecą.

Wyjmowanie karty pamięci CF

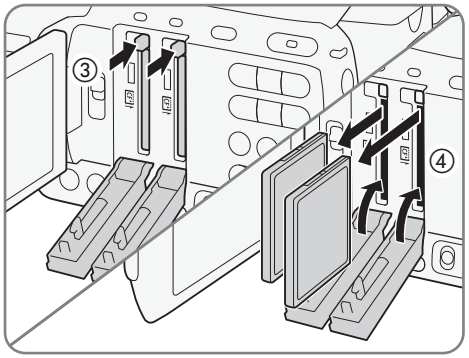

1 Poczekaj, aż zgaśnie wskaźnik dostępu gniazda karty pamięci CF, którą chcesz wyjąć.
2 Przesuń do dołu przełącznik pokrywy gniazda karty pamięci CF i otwórz tę pokrywę.
3 Naciśnij przycisk zwalniania karty pamięci CF, aby ją zwolnić.
4 Wyjmij kartę pamięci CF i zamknij pokrywę gniazda karty pamięci CF.

WAŻNE

- Jeśli wskaźnik dostępu gniazda kart pamięci CF **A** lub CF **B** świeci się na czerwono, należy zastosować się do poniższych instrukcji bezpieczeństwa. W przeciwnym razie istnieje ryzyko trwałej utraty danych.
  - Nie wolno odłączać źródła zasilania ani nie wyłączać kamery.
  - Nie wolno otwierać pokrywy gniazda karty pamięci CF będącej w użyciu.

Wkładanie i wyjmowanie karty pamięci SD

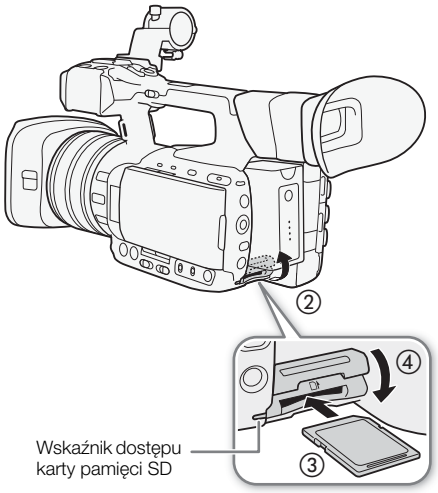

1 Upewnij się, że wskaźnik dostępu karty pamięci SD jest wyłączony.
2 Otwórz pokrywę gniazda karty pamięci SD.
3 Włóż kartę pamięci SD etykietą do góry do końca gniazda, aż zatrzaśnie się na swoim miejscu.
   - Aby wyjąć kartę pamięci SD, wciśnij ją do gniazda, aby ją zwolnić. Wyjmij kartę pamięci SD, gdy się wysunie.
4 Zamknij pokrywę gniazda karty pamięci SD.
   - Nie należy próbować zamykać pokrywy z użyciem siły, jeśli karta pamięci SD jest włożona nieprawidłowo.

Wskaźnik dostępu karty pamięci SD	Stan karty pamięci SD
Świeci się lub miga	Karta pamięci SD jest obecnie w użyciu.
Wyłączony	Karta pamięci SD nie została włożona lub nie jest obecnie w użyciu.

Po wybraniu dla opcji [Inne funkcje] [Media-dioda dost.] ustawienia [Wyłącz] wskaźnik dostępu się nie świeci.

WAŻNE

- Jeśli wskaźnik dostępu karty pamięci SD świeci się lub miga, należy zastosować się do poniższych instrukcji bezpieczeństwa. W przeciwnym razie istnieje ryzyko trwałej utraty danych.
  - Nie wolno odłączać źródła zasilania ani nie wyłączać kamery.
  - Nie wolno wyjmować karty pamięci SD.
- Przy wkładaniu karty pamięci SD należy uwzględnić właściwy kierunek wkładania. Włożenie karty pamięci SD niewłaściwą stroną może spowodować nieprawidłowe działanie kamery. Należy upewnić się, że karta pamięci SD została włożona zgodnie z powyższą procedurą.

Inicjowanie nośników

Jeśli nośnik jest używany w kamerze po raz pierwszy, należy go zainicjować. Czynność tę można też wykonywać w celu trwałego usunięcia danych z nośnika.

Można wybrać szybkie inicjowanie, które polega na usunięciu tablic alokacji plików, ale nie na fizycznym usunięciu zapisanych danych. Do wyboru jest również pełne inicjowanie, które polega na całkowitym usunięciu wszystkich danych.

Tryby pracy: CAMERA MEDIA | MXF MXF+MP4 MP4

1 Otwórz podmenu [Inicjalizuj Media].
[Inne funkcje] [Inicjalizuj Media]

2 Wybierz opcję [CF A], [CF B] lub [Karta SD] i naciśnij przycisk SET.

[Inne funkcje]

[Inicjalizuj Media]

Aby zainicjować kartę pamięci CF

3 Wybierz opcję [OK] i naciśnij przycisk SET.

4 Po wyświetleniu komunikatu z potwierdzeniem naciśnij przycisk SET.
- Karta pamięci CF zostanie zainicjowana, a wszystkie zapisane na niej dane zostaną usunięte.

Aby zainicjować kartę pamięci SD

3 Wybierz opcję [Pełna] (pełne inicjowanie) lub [Szybka] (szybkie inicjowanie), a następnie naciśnij przycisk SET.

4 Wybierz opcję [OK] i naciśnij przycisk SET.
- Jeśli korzystasz z opcji inicjowania [Pełna], naciśnij dwukrotnie przycisk SET, aby anulować trwające inicjowanie. Wprawdzie będzie można używać karty pamięci SD, ale zostaną z niej usunięte wszystkie dane.

5 Po wyświetleniu komunikatu z potwierdzeniem naciśnij przycisk SET.
- Karta pamięci SD zostanie zainicjowana, a wszystkie zapisane na niej dane zostaną usunięte.

WAŻNE

- Zainicjowanie nośnika spowoduje trwałe usunięcie wszystkich danych, łącznie z filmami MXF ze znacznikiem OK oraz z plikami niestandardowego obrazu. Usuniętych danych nie będzie można odzyskać. Upewnij się, że masz kopię zapasową ważnych nagrań.
- W zależności od rodzaju karty pamięci SD jej pełne inicjowanie może potrwać nawet kilka minut.

UWAGI

- Podczas nagrywania na jednej karcie pamięci CF możliwe jest inicjowanie drugiej karty pamięci CF, umieszczonej w drugim gnieździe.
- Jeśli jednemu z przycisków konfigurowalnych zostanie przypisana opcja [Inicjalizuj Media] (📖 127), naciśnięcie tego przycisku spowoduje otwarcie podmenu inicjowania.

Przełączanie gniazd kart pamięci CF

Kamera jest wyposażona w dwa gniazda kart pamięci CF: gniazdo CF A (gniazdo A kart pamięci CF) i gniazdo CF B (gniazdo B kart pamięci CF). Jeśli w obu gniazdach znajdują się karty pamięci CF, w razie potrzeby można przełączać się między nimi.

Tryby pracy: CAMERA MEDIA | MXF MXF+MP4 MP4

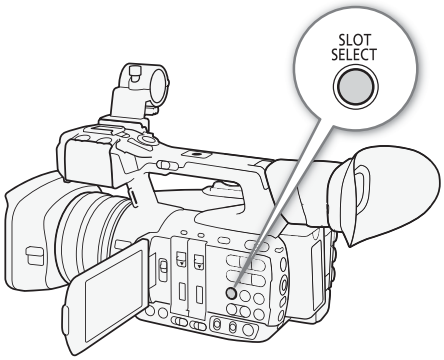

Naciśnij przycisk SLOT SELECT.

- Wskaźnik dostępu wybranego gniazda kart pamięci CF zaświeci się na zielono. Wybrana karta pamięci CF jest oznaczana na ekranie symbolem ▶ obok jej ikony.

ⓘ UWAGI

- Jeśli w obu gniazdach kart pamięci CF znajdują się karty pamięci CF i pokrywa wybranego gniazda zostanie otwarta, kamera przełączy się automatycznie na drugie gniazdo.
- Podczas nagrywania filmów MXF przełączanie między gniazdami kart pamięci CF za pomocą przycisku SLOT SELECT jest niemożliwe.
- Podczas korzystania z aplikacji Browser Remote można zdalnie przełączać się między gniazdami kart pamięci CF, naciskając przycisk [SLOT SELECT] na ekranie tej aplikacji.

Wybór sposobu nagrywania na karcie pamięci CF

Kamera może nagrywać na karcie pamięci CF na dwa różne, użyteczne sposoby: nagrywanie przechodzące i jednoczesne nagrywanie na dwóch kartach.

Nagrywanie przechodzące: ta funkcja umożliwia kontynuowanie nagrywania filmów MXF na drugiej karcie pamięci CF po zapełnieniu pierwszej karty pamięci CF. Nagrywanie przechodzące jest możliwe z gniazda A kart pamięci CF do gniazda B kart pamięci CF i na odwrót.

Jednoczesne nagrywanie na dwóch kartach: ta funkcja umożliwia nagrywanie filmu MXF na dwóch kartach pamięci CF jednocześnie, co stanowi wygodną metodę wykonywania kopii zapasowej nagrania już w trakcie filmowania.

Tryby pracy: CAMERA MEDIA | MXF MXF+MP4 MP4

Aby skorzystać z nagrywania przechodzącego

Domyślnie funkcja ta jest włączona. Jeśli zostanie wyłączona, należy zastosować poniższą procedurę, aby ją włączyć.

1 Otwórz podmenu [Nagryw. przech.].
[Inne funkcje] ◆ [MXF] ◆ [Nagryw. przech.]

2 Wybierz ustawienie [Włącz] i naciśnij przycisk SET.

[Inne funkcje]
[MXF]
[Nagryw. przech.]
[Włącz]

Aby skorzystać z funkcji jednoczesnego nagrywania na dwóch kartach

1 Otwórz podmenu [Nagr.w 2 wejściach].
[Inne funkcje] ▸ [MXF] ▸ [Nagr.w 2 wejściach]

2 Wybierz ustawienie [Włącz] i naciśnij przycisk SET.

[Inne funkcje] › [MXF] › [Nagr.w 2 wejściach] › [Wyłącz]

ⓘ UWAGI

- Można połączyć jednoczesne nagrywanie na dwóch kartach z równoległym zapisywaniem filmu w formatach MXF i MP4 (📖 121) w celu rejestrowania tego samego materiału wideo na trzech nośnikach i w dwóch różnych formatach filmu.
- Jeśli przy nagrywaniu w zwolnionym tempie dla przepływności wybrane jest ustawienie 50 Mb/s (📖 55), nagrywanie przechodzące jest niedostępne.
- Jeśli podczas jednoczesnego nagrywania na dwóch kartach CF dojdzie do ich zapełnienia, nagrywanie zostanie przerwane. Jeśli jednak na jednej z kart pamięci CF wystąpi błąd, zapisywanie będzie kontynuowane na drugiej karcie.
- Z funkcji jednoczesnego nagrywania na dwóch kartach nie można korzystać razem z funkcją nagrywania przechodzącego ani z funkcją nagrywania z efektem przyspieszonego i zwolnionego tempa.

Sprawdzanie czasu nagrywania dostępnego na nośnikach

W trybie CAMERA w lewym górnym rogu ekranu pojawia się ikona używanego obecnie nośnika, a obok niej przybliżony pozostały czas nagrywania w minutach*. Jeśli dla formatu filmu (📖 55) wybrano ustawienie MXF lub MXF+MP4, wybrana obecnie karta pamięci CF będzie wskazywana przez symbol ▶ obok jej ikony.
Na ekranie stanu [Media] (📖 213) można sprawdzać całkowitą pojemność każdego nośnika oraz ilość wolnego miejsca na nim, jak również dostępny czas nagrywania* i liczbę zdjęć, które można wykonać (dotyczy tylko karty pamięci SD).

* Przybliżony dostępny czas nagrywania jest wyznaczany na podstawie bieżącej przepływności (📖 55).

Odzyskiwanie danych na nośnikach

Niektóre czynności, np. nagłe wyłączenie kamery lub wyjęcie nośnika podczas zapisywania na nim danych, mogą spowodować pojawienie się błędów w danych znajdujących się na nośnikach. W takim przypadku możliwe jest odzyskanie danych, gdy pojawi się komunikat informujący, że dane (karta pamięci CF) lub filmy (karta pamięci SD) wymagają odzyskania. Komunikat pojawia się po włożeniu do kamery uszkodzonej karty pamięci CF lub przy próbie odtworzenia uszkodzonego filmu MP4 na ekranie indeksu [MP4].

Tryby pracy: CAMERA | MEDIA | MXF | MXF+MP4 | MP4

1 Gdy w kamerze pojawi się monit o odzyskanie danych, wybierz opcję [OK] i naciśnij przycisk SET.

2 Po wyświetleniu komunikatu z potwierdzeniem naciśnij przycisk SET.

ⓘ UWAGI

- Podczas tej procedury usuwane są nagrania o długości do 10 sekund. Ponadto nagrania są skracane o maksymalnie 10 sekund.
- W niektórych przypadkach odzyskiwanie danych może się nie udać. Jest to bardziej prawdopodobne w sytuacji uszkodzenia systemu plików lub fizycznej usterki nośnika.
- Podczas nagrywania na jednej karcie pamięci CF możliwe jest odzyskiwanie danych z drugiej karty pamięci CF poprzez umieszczenie jej w wolnym gnieździe.

Zdalna obsługa kamery

Kamerę można obsługiwać zdalnie na wiele sposobów różniących się poziomem kontroli nad jej działaniem. Po pierwsze, można skorzystać z dostarczonego w zestawie pilota bezprzewodowego w sposób opisany poniżej. Można również podłączyć do kamery opcjonalnego pilota zdalnego sterowania RC-V100, aby uzyskać pełną kontrolę nad nagraniami na profesjonalnym poziomie.
Można też skorzystać z funkcji sieciowych kamery, aby nawiązać z nią połączenie przewodowe (za pośrednictwem sieci LAN) lub bezprzewodowe (za pośrednictwem sieci Wi-Fi) za pomocą dowolnego urządzenia wyposażonego w przeglądarkę internetową i sterować nią przy użyciu aplikacji Browser Remote (🕮 181).

Tryby pracy: CAMERA MEDIA | MXF MXF+MP4 MP4

Korzystanie z dostarczonego w zestawie pilota bezprzewodowego

Wkładanie baterii

Przed rozpoczęciem użytkowania pilota bezprzewodowego należy włożyć do niego dostarczoną w zestawie pastylkową baterię litową CR2025.

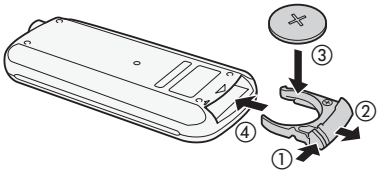

1 Naciśnij zaczep w kierunku wskazywanym przez strzałkę (①) i wyjmij uchwyt na baterię (②).
2 Umieść pastylkową baterię litową stroną ze znakiem + skierowaną do góry (③).
3 Włóż uchwyt na baterię (④).

Włączanie pilota bezprzewodowego

Domyślnie pilot bezprzewodowy jest włączony. Jeśli jednak zostanie wyłączony, należy zastosować poniższą procedurę, aby go włączyć.

1 Otwórz podmenu [Pilot bezprzewod.].
[🔧 Inne funkcje] ▶ [Pilot bezprzewod.]
2 Wybierz ustawienie [Włącz] i naciśnij przycisk SET.

[🔧 Inne funkcje]
[Pilot bezprzewod.]
[Włącz]

ⓘ UWAGI

- Jeśli jednemu z przycisków konfigurowalnych zostanie przypisana opcja [Pilot bezprzewod.] (🕮 127), naciskanie tego przycisku będzie powodować włączanie i wyłączanie dostarczonego w zestawie pilota bezprzewodowego.

Używanie pilota bezprzewodowego do obsługi kamery

Skieruj pilota bezprzewodowego w stronę czujnika pilota kamery. Naciskanie przycisków pilota bezprzewodowego będzie sygnalizowane przez kontrolki nagrywania kamery.

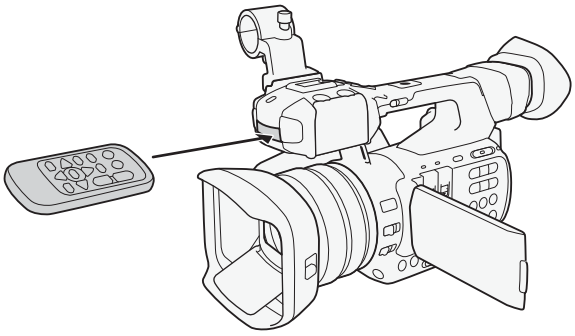

ⓘ UWAGI

- W przypadku korzystania z przycisku START/STOP lub przycisków ZOOM na dostarczonym w zestawie pilocie bezprzewodowym konieczne jest jednoczesne naciśnięcie przycisku włączania nagrywania razem z używanymi przyciskami.
- Jeśli kamerą nie można sterować za pomocą dostarczonego w zestawie pilota bezprzewodowego lub jest to możliwe tylko z bliskiej odległości, należy wymienić w nim baterię.
- Dostarczony w zestawie pilot bezprzewodowy może działać nieprawidłowo, jeśli czujnik pilota w kamerze jest wystawiony na działanie silnego źródła światła lub bezpośredniego światła słonecznego.

Korzystanie z opcjonalnego pilota zdalnego sterowania RC-V100

Istnieje możliwość podłączenia opcjonalnego pilota zdalnego sterowania RC-V100, służącego do sterowania kamerą na odległość (włącznie z zaawansowanymi funkcjami nagrywania). Oprócz włączania i wyłączania kamery oraz poruszania się po jej menu można w trakcie nagrywania sterować jej różnymi funkcjami, np. przysłoną, migawką i zoomem, a także modyfikować ustawienia niestandardowego obrazu, np. punkt przegięcia i ostrość.

Do podłączenia pilota RC-V100 do gniazda REMOTE kamery służy dostarczony w zestawie z nim przewód pilota.

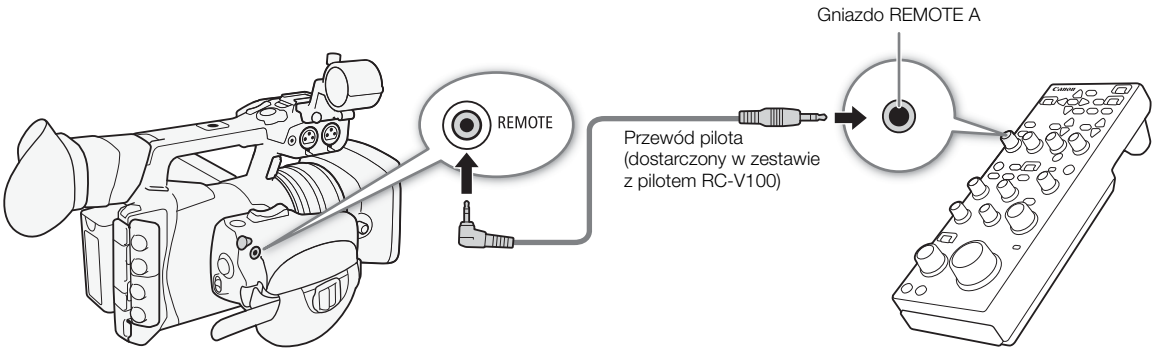

1 Wyłącz kamerę i podłącz do niej opcjonalnego pilota zdalnego sterowania RC-V100.
   - Szczegółowe informacje na ten temat można znaleźć w instrukcji obsługi pilota RC-V100.

2 Włącz kamerę w trybie CAMERA i otwórz podmenu [Term. REMOTE].
[Inne funkcje] [Term. REMOTE]

3 Wybierz opcję [RC-V100] i naciśnij przycisk SET.

[Inne funkcje]
[Term. REMOTE]
[Standard]

Opcje

[RC-V100]: wybranie tej opcji umożliwi korzystanie z opcjonalnego pilota zdalnego sterowania RC-V100.
[Standard]: wybranie tej opcji umożliwi korzystanie z dostępnych w sprzedaży pilotów zdalnego sterowania.

UWAGI

- Nie można zmienić filtru szarego (ND) kamery za pomocą przycisku ND na pilocie zdalnego sterowania.
- Jeśli kamera działa w trybie w pełni automatycznym (49), zmiana ustawień dotyczących przysłony, wzmocnienia, prędkości migawki i balansu bieli za pomocą pilota zdalnego sterowania jest niemożliwa (oprócz ustawień [R Gain] i [B Gain] opcji [White Balance] w ustawieniach niestandardowego obrazu).
- Ustawienia niestandardowego obrazu można zmieniać za pomocą pilota zdalnego sterowania tylko po wybraniu odpowiedniego pliku niestandardowego obrazu (130).

Nagrywanie filmów

W tym rozdziale przedstawiono podstawowe informacje na temat nagrywania. Przed rozpoczęciem właściwego filmowania należy przeprowadzić nagrywanie testowe, aby sprawdzić, czy kamera pracuje prawidłowo. W tym celu należy zarejestrować film MXF o długości około 6 minut z przepływnością 50 Mb/s oraz film MP4 o długości około 20 minut z przepływnością 35 Mb/s (📖 55). Jeśli kamera działa nieprawidłowo, należy zapoznać się z podrozdziałem *Rozwiązywanie problemów* (📖 221).
Szczegółowe informacje na temat nagrywania dźwięku można znaleźć w podrozdziale *Nagrywanie dźwięku* (📖 96).

Tryby pracy: CAMERA MEDIA | MXF MXF+MP4 MP4

Przygotowanie do nagrywania

1 Zdejmij pokrywkę obiektywu i załóż osłonę przeciwsłoneczną obiektywu (📖 32).
2 Włóż do kamery naładowany akumulator (📖 24).
3 Włóż odpowiednie nośniki (jedną lub dwie karty pamięci CF i kartę pamięci SD) (📖 39, 40).
   - Karta pamięci CF służy do nagrywania filmów MXF, a karta pamięci SD — do nagrywania filmów MP4.
   - Po włożeniu dwóch kart pamięci CF do obu gniazd kart pamięci CF można korzystać z nagrywania przechodzącego (📖 42) lub jednoczesnego nagrywania na dwóch kartach (📖 43).
4 Przesuń do dołu przełącznik pokrywy obiektywu w położenie OPEN, aby otworzyć pokrywę obiektywu.
5 Wyreguluj wizjer.

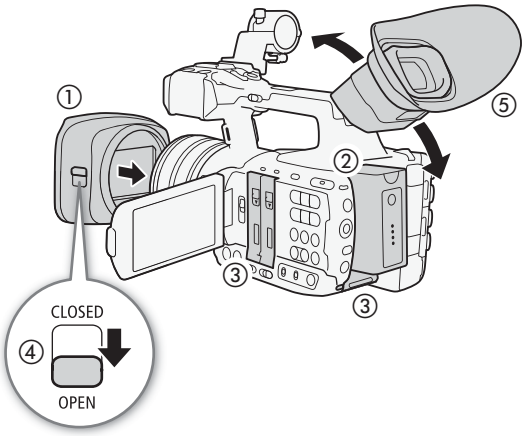

ⓘ UWAGI

- Kamera może dodać notatkę User Memo (📖 109) do nagrywanego filmu MP4. Można ją wykorzystać do zapisania informacji takich jak nazwa nagrania, nazwisko operatora i miejsce filmowania. Notatkę User Memo należy jednak zredagować przed rozpoczęciem nagrywania.

Nagrywanie

1 Przytrzymaj naciśnięty przycisk na przełączniku **POWER** i przesuń go w położenie CAMERA.
- Kamera włączy się w trybie CAMERA i przejdzie do trybu wstrzymania nagrywania.
- Wskaźniki dostępu gniazd kart pamięci, w których znajdują się nośniki, zaświecą się na chwilę na czerwono. Następnie wskaźnik dostępu karty pamięci CF wybranej do nagrywania filmów MXF zmieni kolor na zielony.

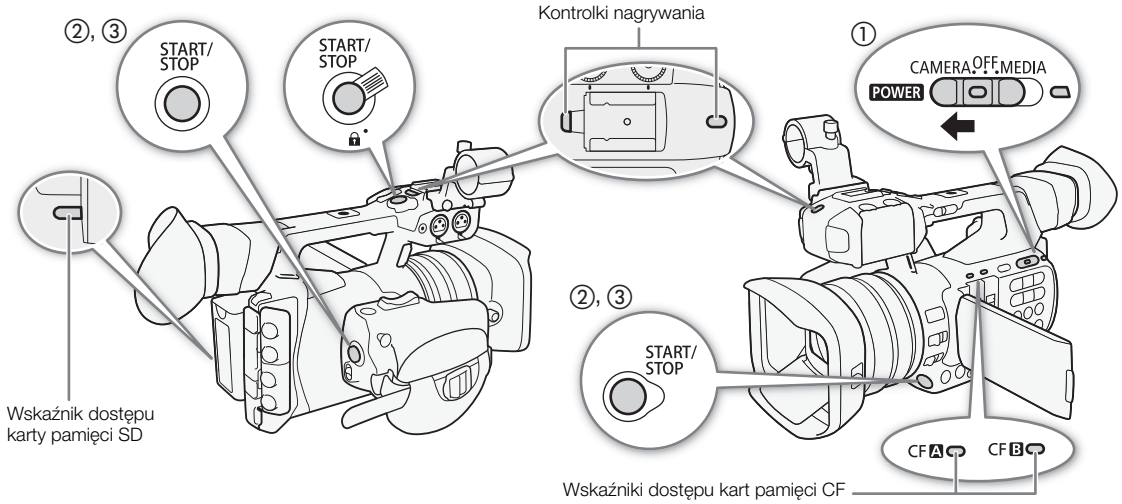

2 Naciśnij przycisk START/STOP, aby rozpocząć nagrywanie.
- Rozpocznie się nagrywanie. Zaświecą się przednia i tylna kontrolka nagrywania, a w zależności od wybranego formatu wideo na górze ekranu pojawi się ikona [●REC] lub [●MP4] albo obie naraz.
- Można używać przycisku START/STOP znajdującego się na uchwycie, na rączce lub z przodu kamery (przy obiektywie).
- W przypadku korzystania z dostarczonego w zestawie pilota bezprzewodowego należy nacisnąć jednocześnie przycisk START/STOP i przycisk włączania nagrywania.
- Szczegółowe informacje na temat nagrywania z wybranym formatem filmu MXF+MP4 można znaleźć w podrozdziale *Równoczesne nagrywanie filmów MXF i MP4* (📖 121).

3 Aby wstrzymać nagrywanie, naciśnij przycisk START/STOP.
- Film* zostanie zapisany na nośniku, a następnie kamera przejdzie do trybu wstrzymania nagrywania. Zgasną też kontrolki nagrywania.

* Określenie „film" odnosi się do pojedynczego fragmentu filmowego zarejestrowanego w trakcie pojedynczej operacji nagrywania.

WAŻNE

- Jeśli którykolwiek wskaźnik dostępu świeci się lub miga na czerwono, należy zastosować się do poniższych instrukcji bezpieczeństwa. W przeciwnym razie istnieje ryzyko trwałej utraty danych.
  - Jeśli dowolna karta pamięci jest obecnie w użyciu, nie wolno otwierać pokrywy jej gniazda ani wyjmować jej z niego.
  - Nie wolno odłączać źródła zasilania ani nie wyłączać kamery.
- Należy pamiętać o regularnym zapisywaniu nagrań (📖 166), zwłaszcza tych ważnych. Firma Canon nie ponosi odpowiedzialności za utratę lub uszkodzenie danych.

UWAGI

- Przycisk START/STOP na uchwycie górnym ma dźwignię blokującą, która zapobiega jego przypadkowemu naciśnięciu. Ustaw dźwignię blokującą w położeniu 🔒, gdy chcesz uniknąć przypadkowego wstrzymania rejestracji lub nie zamierzasz korzystać z przycisku START/STOP. Ustaw dźwignię w poprzednim położeniu, aby odzyskać możliwość korzystania z przycisku START/STOP.
- Korzystając z opcji [Inne funkcje] ❯ [Przegląd. nagryw.] (📖 114), można przejrzeć fragment lub całość ostatniego nagranego filmu.

- Jeśli do jednego z przycisków konfigurowalnych zostanie przypisana opcja [Add OK Mark] lub [Add ✓ Mark] (📖 127), naciśnięcie tego przycisku umożliwi dodanie znacznika OK lub ✓ do ostatniego nagranego filmu MXF.
- Ostatni nagrany film można usunąć za pomocą opcji [Inne funkcje] ▶ [Usuń ostatni film]. Nie można jednak usunąć ostatniego filmu, jeśli włączona jest funkcja jednoczesnego nagrywania na dwóch kartach lub wybrany jest format filmu MXF+MP4.
- Po wybraniu dla opcji [Ustawienia wideo] ▶ [Polec. nagrywania] ustawienia [Włącz] i podłączeniu kamery do innego urządzenia za pośrednictwem gniazda 3G/HD-SDI (dotyczy tylko modelu XF205) lub HDMI OUT, jeśli rozpoczniesz lub wstrzymasz nagrywanie w kamerze, inne urządzenie również rozpocznie lub wstrzyma nagrywanie.

Nagrywanie w trybie w pełni automatycznym

Przesuń przełącznik FULL AUTO w położenie ON, aby przełączyć kamerę do trybu w pełni automatycznego. W trybie w pełni automatycznym kamera samoczynnie ustawia przysłonę, wzmocnienie, czas naświetlania i balans bieli. Kamera automatycznie dostosowuje też w sposób ciągły jasność i balans bieli*. W trybie w pełni automatycznym ustawianie ostrości nie zostaje jednak przestawione do trybu autofokusa.

* Dla trybu pomiaru światła (📖 68) zostanie wybrane ustawienie [Standard], dla korekty AE (📖 67) — ustawienie [±0], a dla limitu AGC (📖 63) — ustawienie [Wył/27 dB].

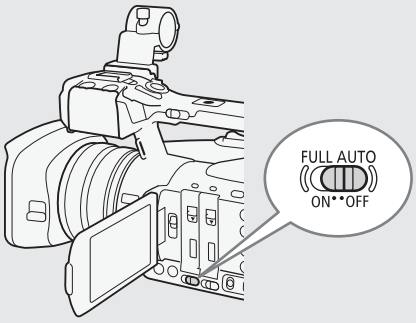

Informacje o filmach MXF

Gdy kamera zapisuje film MXF, przyporządkowuje mu 6-znakową nazwę filmu, składającą się z 2-znakowego prefiksu (złożone z liter lub cyfr) i 4-cyfrowego numeru (np. „AA0001”). Cztery ostatnie cyfry służą za licznik, którego wskazanie zwiększa się wraz z każdym nagranym filmem. Nazwę pierwszego filmu można określić przed rozpoczęciem nagrywania za pomocą ustawień [Inne funkcje] ▶ [MXF] ▶ [Filmy] ▶ [Przedrostek tytułu] i [Ustaw. numeracji]. Nazwy filmu nie można zmienić po jego zapisaniu.

- Filmy MXF zostają podzielone w następujących przypadkach:
  - Gdy włączone jest nagrywanie przechodzące (📖 42), a wybrana karta pamięci CF zostanie zapełniona, nagranie będzie kontynuowane na drugiej karcie pamięci CF pod postacią osobnego pliku nagrywania przechodzącego.
  - Plik (strumień) wideo filmu zostanie podzielony na części o rozmiarze około 2 GB (około 1 GB w przypadku nagrywania w zwolnionym tempie), jeśli nagranie ma długi czas trwania. Nawet wówczas odtwarzanie będzie płynne.
- Jeśli nagrywanie odbywa się z użyciem ustawień niestandardowego obrazu i ustawień metadanych, zostaną one zapisane w filmie MXF. Więcej informacji na ten temat można znaleźć w podrozdziałach *Ustawienia niestandardowego obrazu* (📖 130) i *Używanie metadanych* (📖 109).

Informacje o filmach MP4

- Filmom MP4 przypisywane są kolejne numery plików składające się z 7 cyfr, np. „100-0001”. Trzy pierwsze cyfry oznaczają numer folderu, w którym został zapisany plik, natomiast cztery ostatnie cyfry pełnią rolę niepowtarzalnego identyfikatora danego pliku. Można wybierać sposób numeracji plików (📖 115).
- W przypadku ujęć o długim czasie nagrywania plik (strumień) wideo zostanie podzielony na mniejsze części w poniższych sytuacjach. Nawet wówczas odtwarzanie będzie płynne. Za pomocą programu Data Import Utility (📖 168) można połączyć takie podzielone pliki i zapisać je na komputerze jako jeden film.
  - Gdy rozmiar pliku osiągnie w przybliżeniu 4 GB.
  - Po ciągłym nagrywaniu pojedynczego filmu przez około 29 minut 50 sekund (z wybraną przepływnością 50.00P) lub około 59 minut 50 sekund (w przypadku pozostałych ustawień przepływności).
- Pojedyncza operacja nagrywania filmu MP4 może trwać nieprzerwanie przez około 12 godzin. Po tym czasie kamera automatycznie przerwie filmowanie.

Zdalne sterowanie za pomocą aplikacji Browser Remote

Po zakończeniu niezbędnych przygotowań (181) można rozpoczynać i przerywać nagrywanie za pomocą podłączonego urządzenia z uruchomioną aplikacją Browser Remote.

1 Naciśnij przycisk [LIVE VIEW ON/OFF], aby wyświetlić na ekranie aplikacji Browser Remote podgląd na żywo obrazu z kamery.

2 Naciśnij przycisk [START/STOP], aby rozpocząć nagrywanie.

- W zależności od wybranego format filmu wskaźnik trybu nagrywania zostanie zastąpiony ikoną [●REC] (filmy MXF) lub [●MP4] (filmy MP4) albo obiema, a środek przycisku START/STOP zacznie świecić na czerwono.
- Kod czasowy wyświetlany na ekranie aplikacji Browser Remote jest identyczny z kodem czasowym w kamerze.
- Aby wstrzymać nagrywanie, naciśnij ponownie przycisk [START/STOP].

UWAGI

- W aplikacji Browser Remote występuje funkcja blokady, która jest ograniczona tylko do elementów sterujących na ekranach aplikacji (mimo jej uaktywnienia można nadal korzystać z elementów sterujących na kamerze). Naciśnięcie przycisku [🔒] powoduje zablokowanie elementów sterujących aplikacji, a naciśnięcie przycisku [🔒] odblokowuje je.

Elementy wyświetlane na ekranie

W tym podrozdziale objaśniono znaczenie różnych elementów wyświetlanych na ekranie w trybie CAMERA. Korzystając z funkcji indywidualnej konfiguracji wyświetlania informacji (140), można wyłączać poszczególne elementy, jeśli nie są akurat potrzebne. Element menu, który umożliwia kontrolowanie danego wyświetlanego elementu, jest podany w poniższej tabeli (1: oznacza element w menu [Custom Display 1], a 2: — element w menu [Custom Display 2]).

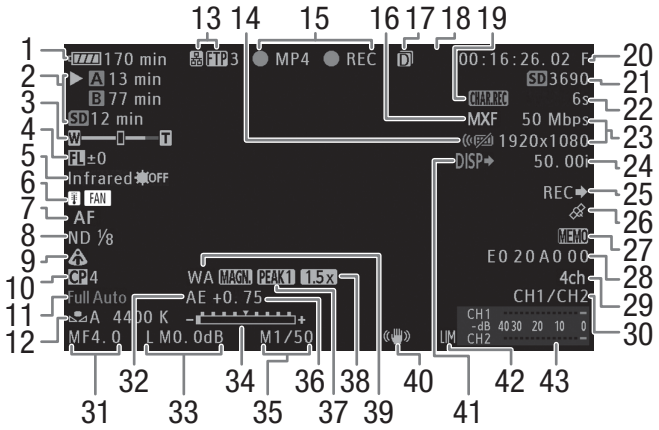

Wyświetlanie daty i godziny (28):

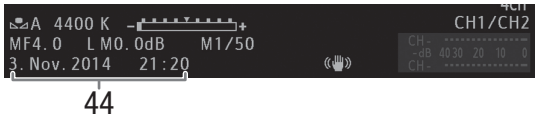

Numer	Ikona/wyświetlany element	Opis	Menu Custom Display	
1	→ → → → → (kolor czerwony) 000 min	Pozostały poziom naładowania akumulatora Ikona sygnalizująca szacunkowy pozostały poziom naładowania. W przypadku korzystania z akumulatora zgodnego z technologią Intelligent System pozostały czas nagrywania jest wyświetlany w minutach obok ikony. • Po pojawieniu się ikony należy wymienić akumulator na całkowicie naładowany. • W zależności od warunków eksploatacji rzeczywisty stan naładowania akumulatora może być wskazywany niedokładnie.	2: [Stan naład. akum.]	–
2	Stan nośników i szacunkowy dostępny czas nagrywania		2: [Pozost. czas nagr.]	–
	A 00 min, B 00 min	Nagrywanie filmów MXF: kolor zielony — można nagrywać; kolor biały — trwa odczyt karty pamięci CF. Karta pamięci CF wybrana do nagrywania jest oznaczona symbolem ▶.		
	, (kolor czerwony)	Brak karty pamięci CF lub nagrywanie na karcie pamięci CF jest niemożliwe.		
	SD 00 min	Nagrywanie filmów MP4: kolor zielony — można nagrywać; kolor żółty — karta pamięci SD jest niemal pełna.		
	(kolor czerwony)	Brak karty pamięci SD lub nagrywanie na karcie pamięci SD jest niemożliwe.		
	00 min	Pozostały czas nagrywania w trybie jednoczesnego nagrywania na dwóch kartach (43): kolor zielony — można nagrywać; kolor czerwony — nie można nagrywać. • Element wyświetlany tylko wówczas, gdy dla formatu wideo wybrano ustawienie MXF.		
3	W T Z 00/00	Wskaźnik zoomu	1: [Zoom-pozycja]	74, 139

Numer	Ikona/wyświetlany element	Opis	Menu Custom Display	🕮
4	FL ±000	Wspomaganie wyboru ogniskowej	–	126
5	Infrared ✸, ✸OFF	Tryb nagrywania w podczerwieni i stan lampy podczerwieni	1: [Infrared]	124
6	(kolor żółty/czerwony), FAN	Ostrzeżenie o nadmiernej temperaturze/praca wentylatora. • Gdy temperatura we wnętrzu kamery osiągnie wysoką wartość, pojawi się ikona w kolorze żółtym. Jeśli temperatura będzie nadal rosnąć z powodu dalszego użytkowania kamery, ikona ta zmieni kolor na czerwony i może nastąpić automatyczne włączenie wentylatora.	2: [Temper./Wentyl.]	54
7	MF 0.0m AF M.AF I.AF	Tryb ustawiania ostrości • W przypadku trybu ręcznego ustawiania ostrości zostanie też wyświetlona szacunkowa odległość od filmowanego obiektu.	1: [Focus Mode], 1: [Odleg. od obiektu]	81
	,	AF twarzy		85
8	ND 1/2, 1/4, 1/8	Filtr szary	1: [ND Filter]	67
9	,	Tryb pomiaru światła	1: [Pomiar światła]	68
10	CP 0, CP 0	Niestandardowy obraz	1: [Custom Picture]	130
11	Full Auto	Tryb w pełni automatyczny	1: [Full Auto]	49
12	AWB 0000 K A/B 0000 K K 0000 K, ,	Balans bieli	1: [White Balance]	69
13	Funkcje sieciowe		2: [Funkcje sieciowe]	173, 176, 178
	, AP,	Typ sieci (Wi-Fi, Kamera jako punkt dostępu lub Ethernet) i stan połączenia: kolor biały — funkcja gotowa do użytku; kolor żółty — nawiązywanie lub przerywanie połączenia z siecią.		
	FTP 0	Przesyłanie plików do serwera FTP i liczba plików w kolejce: kolor biały — zakończone logowanie na serwerze FTP; kolor żółty — trwające logowanie na serwerze FTP; kolor czerwony — przesyłanie do serwera FTP niemożliwe.		188
	Remote	Aplikacja Browser Remote: kolor biały — zakończone przygotowania do połączenia; kolor żółty — nawiązywanie lub przerywanie połączenia z urządzeniem sterującym; kolor czerwony — nie można korzystać z aplikacji Browser Remote.		181
	IP	Przesyłanie strumieniowe w sieciach IP: biały — przesyłanie strumieniowe audio/wideo w sieci IP; żółty — łączenie lub rozłączanie z dekoderem; czerwony — nie można korzystać z przesyłania strumieniowego w sieci IP.		192
14		Pilot bezprzewodowy wyłączony	2: [Pilot bezprzewod.]	44
15	Tryb nagrywania		2: [Tryb nagrywania]	–
	STBY, ● REC	Nagrywanie filmów MXF: pauza, nagrywanie.		
	MP4, ● MP4	Nagrywanie filmów MP4: pauza, nagrywanie.		
	INT STBY, ● INT STBY, ● INT REC	Nagrywanie z interwałem: pauza (przed rozpoczęciem sekwencji nagrywania), tryb gotowości do nagrywania (po rozpoczęciu sekwencji nagrywania), nagrywanie. • Przy włączonej pauzie przed rozpoczęciem sekwencji nagrywania z interwałem miga symbol [INT].		116
	FRM STBY, ● FRM STBY, ● FRM REC	Nagrywanie klatek: pauza (przed rozpoczęciem sekwencji nagrywania), tryb gotowości do nagrywania (po rozpoczęciu sekwencji nagrywania), nagrywanie. • Przy włączonej pauzie przed rozpoczęciem sekwencji nagrywania klatek miga symbol [FRM].		117
	S&F STBY, ● S&F REC	Nagrywanie w zwolnionym i przyspieszonym tempie: pauza, nagrywanie.		118
	PRE REC STBY, ● PRE REC	Buforowanie: pauza, nagrywanie.		120
16	MXF, MP4	Format filmu	2: [Format filmu]	55
17		Jednoczesne nagrywanie na dwóch kartach	2: [Tryb nagrywania]	43
18	Gen.	Genlock (dotyczy tylko modelu XF205)	2: [Genlock]	93

Numer	Ikona/wyświetlany element	Opis	Menu Custom Display	🕮
19	CHAR.REC	Nakładanie elementów wyświetlanych na ekranie na rejestrowany obraz	2: [Nagrywanie znaków]	139
20	00:00:00:00	Kod czasowy	2: [Time Code]	90
21	SD 0000	Przybliżona liczba zdjęć, jakie można zapisać na karcie pamięci SD	2: [Pozostałe zdjęcia]	197
22	1s – 10m00s	Licznik nagrywania z interwałem	2: [Interwalometr]	116
23	00 Mbps 0000x0000	Przepływność (Mb/s) i rozdzielczość	2: [Szyb. tr. bit/rozd.]	55
24	00.00P, 00.00i	Częstotliwość ramki • Podczas nagrywania w zwolnionym i przyspieszonym tempie wyświetlana jest również częstotliwość nagrywania klatek (00/00.00P).	2: [Częst. klat.]	56
25	REC➔, STBY➔	Polecenie nagrywania sygnału wyjściowego	2: [Polec. nagrywania]	49
26		Sygnał GPS: świecenie — odbiór sygnału satelitarnego; miganie — brak odbioru sygnału satelitarnego. • Ikona wyświetlana tylko wówczas, gdy do kamery podłączony jest opcjonalny odbiornik GPS GP-E2.	2: [GPS]	112
27	MEMO	Notatka User Memo	2: [User Memo]	109
28	00 00 00 00	Bit użytkownika	2: [User Bit]	92
29	4ch	Nagrywanie dźwięku 4-kanałowego	2: [4-Channel Input]	98
30	CH0/CH0	Kanały wyjściowe dźwięku	2: [Monitor. kanałów]	164
31	A/M F0.0	Wartość przysłony	1: [Iris]	65
32	WA, TL	Obiektyw konwersyjny	1: [Obiektyw konwert.]	80
33	L/M/H A/M 00.0dB	Wzmocnienie	1: [Gain]	62
34		Pasek ekspozycji • Wyświetlany po wybraniu ręcznej regulacji wzmocnienia, przysłony i czasu otwarcia migawki.	1: [Ekspozycja]	67
35	A/M 1/0000, A/M 000.00Hz, A/M 000.00°	Czas naświetlania	1: [Shutter]	58
36	AE ±0.00	Korekta AE	1: [Ekspozycja]	67
37	PEAK1, PEAK2	Wzmocnienie krawędzi	1: [Peaking]	84
38	1.5x, 3.0x, 6.0x	Cyfrowy telekonwerter	1: [Telekonwert.]	74
39	MAGN.	Powiększenie	1: [Magnification]	84
40	Funkcje optycznego stabilizatora obrazu (OIS)		1: [Funkcje OIS]	87
	,	Stabilizator obrazu		
		Zasil.stabil.obrazu		
41	DISP➔	Elementy wyświetlane na ekranie zewnętrznym	2: [Output Display]	163
42	LIM	Ogranicznik poziomu dźwięku	2: [Audio Level]	104
43	CH1 -dB 40 30 20 10 0 CH2	Miernik poziomu dźwięku		103
44	Data/godzina		–	28

ⓘ UWAGI

- Za pomocą przycisku DISP. można przełączać elementy wyświetlane na ekranie w następującej kolejności: Pokaż wszystkie elementy wyświetlane na ekranie → pokaż tylko znaczniki ekranowe* → ukryj wszystkie elementy wyświetlane na ekranie.

  *Tylko jeśli dla opcji [Konfiguracja OLED/VF] ❯ [Znaczniki] ❯ [Włącz] wybrano ustawienie [Włącz].

Tryb oszczędzania energii

Po włączeniu trybu oszczędzania energii ekran zostanie wyłączony, a pobór prądu z akumulatora — zredukowany. Po naciśnięciu dowolnego przycisku kamera natychmiast powróci do trybu wstrzymania nagrywania.

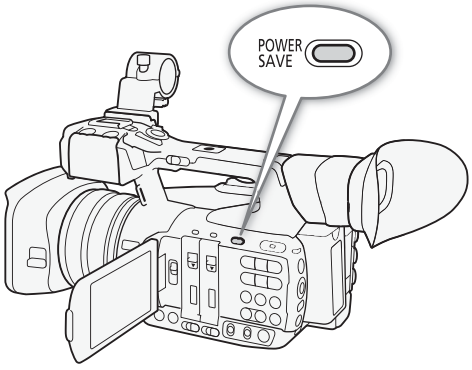

1 Naciśnij przycisk POWER SAVE i przytrzymaj go przez co najmniej 1 sekundę.
   - Ekran zgaśnie, a wskaźnik zasilania zacznie świecić się na pomarańczowo.
   - W trybie oszczędzania energii kontrolki nagrywania będą migać w przybliżeniu co 3 sekundy. Kamera zachowa poprzedni kod czasowy i ustawienia.
2 Naciśnij przycisk POWER SAVE, aby przywrócić w kamerze tryb wstrzymania nagrywania.

Korzystanie z wentylatora

W trybie CAMERA kamera korzysta z wbudowanego wentylatora chłodzącego do zmniejszania temperatury wewnętrznej.

Tryby pracy: CAMERA MEDIA | MXF MXF+MP4 MP4

1 Otwórz podmenu [Wentylator].
   [Inne funkcje] ▸ [Wentylator]
2 Wybierz odpowiednie ustawienie i naciśnij przycisk SET.

[Inne funkcje]
[Wentylator]
[Włącz]

Opcje

[Włącz]: wentylator działa przez cały czas z małą prędkością (wyłącza się jednak po przełączeniu kamery do trybu oszczędzania energii). W większości przypadków należy korzystać z tego ustawienia domyślnego.

[Automatic]: wentylator działa z dużą prędkością, gdy nie trwa nagrywanie (również w trybie oszczędzania energii), i jest automatycznie wyłączany po rozpoczęciu filmowania. Jeśli jednak temperatura wewnątrz kamery osiągnie zbyt wysoką wartość (pojawia się wtedy ikona w kolorze czerwonym), wentylator zostanie automatycznie włączony (w takim przypadku obok ikony pojawi się znacznik FAN). Gdy temperatura w kamerze spadnie do odpowiedniego poziomu, wentylator zostanie wyłączony. Z tego ustawienia należy korzystać, aby zapobiegać rejestrowaniu przez kamerę na filmach odgłosów pracy wentylatora chłodzącego.

ⓘ UWAGI

- Należy uważać, aby nie zakleić taśmą ani nie zablokować w jakiś inny sposób otworów wlotowych i wylotowych wentylatora chłodzącego (oznaczonych napisami odpowiednio AIR INTAKE i EXHAUST VENT).

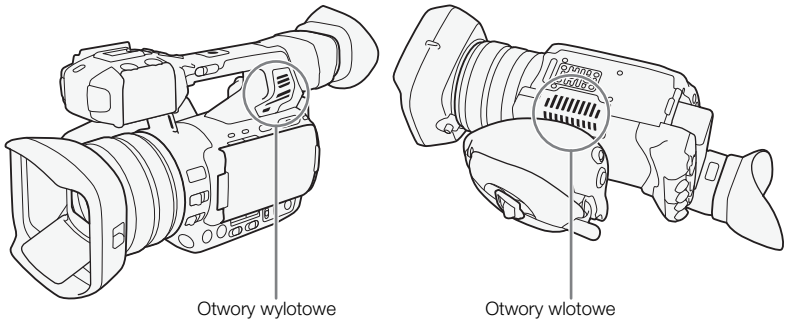

Konfiguracja wideo: format filmu, przepływność, rozdzielczość i częstotliwość klatek

Przed rozpoczęciem nagrywania należy wybrać ustawienia formatu filmu, przepływności, rozdzielczości (rozmiaru kadru) i częstotliwości klatek, które najlepiej odpowiadają potrzebom twórczym użytkownika.

Wybór formatu filmu

Filmy można nagrywać w formacie MXF lub MP4 albo w obu tych formatach naraz. Filmy MXF są rejestrowane na karcie pamięci CF, a filmy MP4 — na karcie pamięci SD. Należy więc pamiętać o włożeniu nośnika odpowiedniego do formatu filmu, jaki ma zostać użyty. Jeśli dostępne jest równoległe zapisywanie filmu w formatach MXF i MP4 w ramach trybu jednoczesnego nagrywania na dwóch kartach (📖 43), ten sam materiał wideo można rejestrować na trzech nośnikach naraz i w dwóch różnych formatach.

[Inne funkcje]
[Format filmu]
[MXF (CF)]

Tryby pracy: CAMERA MEDIA | MXF MXF+MP4 MP4

1 Otwórz podmenu [Format filmu].
[Inne funkcje] [Format filmu]

2 Wybierz opcję [MXF (CF)], aby nagrywać tylko filmy MXF, opcję [MP4 SD], aby nagrywać tylko filmy MP4, lub opcję [MXF (CF)+MP4 SD], aby rejestrować materiał wideo w obu formatach równocześnie.

Wybór przepływności i rozdzielczości

Tryby pracy: CAMERA MEDIA | MXF MXF+MP4 MP4

1 W zależności od wybranego formatu filmu otwórz odpowiednie podmenu [Szyb. tr. bit/rozd.], aby ustawić przepływność i rozdzielczość.
[Inne funkcje] [MXF] [Szyb. tr. bit/rozd.] (filmy MXF)
[Inne funkcje] [MP4] [Szyb. tr. bit/rozd.] (filmy MP4)

2 Wybierz odpowiednie ustawienie i naciśnij przycisk SET.
- Wybrane ustawienia przepływności i rozdzielczości zostaną wyświetlone w prawym górnym rogu ekranu. Jednak w przypadku wybrania formatu filmu MXF+MP4 na ekranie pojawią się ustawienia przepływności i rozdzielczości dotyczące tylko filmów MXF.

[Inne funkcje]
[MXF]
[Szyb. tr. bit/rozd.]
[50 Mbps 1920x1080]

[Inne funkcje]
[MP4]
[Szyb. tr. bit/rozd.]
[24 Mbps 1920x1080]* lub [Powiązany z MXF]**

* Po wybraniu formatu filmu MP4.
** Po wybraniu formatu filmu MXF+MP4.

Wybór częstotliwości klatek

Po wybraniu dla opcji [Szyb. tr. bit/rozd.] ustawienia [35 Mbps 1440x1080] (filmy MXF) przepływność jest wyznaczana automatycznie i nie można jej zmieniać. W przypadku filmów MP4 przepływność jest zawsze wyznaczana automatycznie i nie można jej zmieniać.

[Inne funkcje] > [MXF] > [Częst. klat.] > [50.00i]

Tryby pracy: CAMERA | MEDIA | MXF | MXF+MP4 | MP4

1 W zależności od wybranego formatu filmu otwórz odpowiednie podmenu [Częst. klat.], aby ustawić częstotliwość klatek.
[Inne funkcje] > [MXF] > [Częst. klat.] (filmy MXF)

2 Wybierz odpowiednie ustawienie i naciśnij przycisk SET.

- Wybrana wartość częstotliwości klatek zostanie wyświetlona w prawym górnym rogu ekranu. W przypadku wybrania formatu filmu MXF+MP4 na ekranie pojawią się ustawienia przepływności i rozdzielczości dotyczące tylko filmów MXF.

UWAGI

- Szczegółowe informacje na temat konfiguracji wideo filmów MP4 rejestrowanych po wybraniu formatu filmu MXF+MP4 można znaleźć w podrozdziale *Równoczesne nagrywanie filmów MXF i MP4* (121).
- Szczegółowe informacje na temat sygnałów wyjściowych w poszczególnych gniazdach można znaleźć w podrozdziale *Konfiguracja wyjściowego sygnału wideo* (157).

Filmy MXF: dostępne ustawienia przepływności, rozdzielczości i częstotliwości klatek

[Szyb. tr. bit/rozd.]		[Częst. klat.]		
Przepływność*	Rozdzielczość	50.00i	50.00P	25.00P
50 Mbps (CBR 4:2:2)	1920 x 1080	●	–	●
	1280 x 720	–	●	●
35 Mbps (VBR 4:2:0)	1920 x 1080	●	–	●
	1440 x 1080	●	–	–
	1280 x 720	–	●	●
25 Mbps (CBR 4:2:0)	1440 x 1080	●	–	●

* W pierwszym wierszu podano przepływność (w Mb/s), a w drugim w nawiasach określono, czy przepływność jest stała (CBR) czy zmienna (VBR) i jak przedstawia się próbkowanie koloru.

Filmy MP4: dostępne ustawienia przepływności, rozdzielczości i częstotliwości klatek

[Szyb. tr. bit/rozd.]		Przepływność dźwięku	[Częst. klat.]	
Przepływność	Rozdzielczość		50.00P	25.00P
35 Mbps	1920 x 1080	256 kb/s	●	–
24 Mbps			–	●
17 Mbps	1280 x 720	128 kb/s	●	–
9 Mbps			–	●
3 Mbps**	640 x 360		–	●

** Tylko po wybraniu formatu filmu MXF+MP4 (121).

Zmiana głównych parametrów kamery za pomocą dżojstika

Korzystając z samego dżojstika (tryb bezpośredniego wprowadzania ustawień), można regulować trzy główne parametry kamery: czas naświetlania, balans bieli i wzmocnienie. W tym podrozdziale objaśniono podstawy obsługi w trybie bezpośredniego wprowadzania ustawień. Szczegółowe informacje na temat tych parametrów można znaleźć w poświęconych im podrozdziałach: czas naświetlania (📖 58), balans bieli (📖 69) i wzmocnienie (📖 62).

Tryby pracy: CAMERA MEDIA | MXF MXF+MP4 MP4

Korzystanie z trybu bezpośredniego wprowadzania ustawień

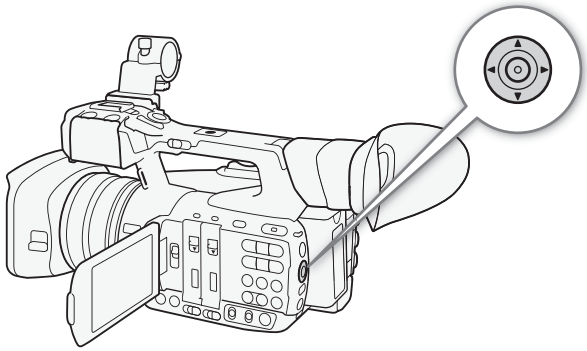

1 Naciśnij przycisk SET.
- Element wyświetlany na ekranie odpowiadający danemu parametrowi zostanie podświetlony na pomarańczowo.
- Aby przejść do innego parametru, porusz dżojstikiem w lewo/prawo. Poruszanie dżojstikiem w prawo powoduje cykliczne przełączanie ustawień w następującej kolejności: balans bieli → dostrajanie prekonfigurowanego balansu bieli/ ustawianie temperatury barwowej[1] → tryb wzmocnienia → wartość wzmocnienia[2] → tryb czasu naświetlania[3] → czas naświetlania[2, 3] → balans bieli

[1] Tylko gdy dla trybu balansu bieli wybrano prekonfigurowany balans bieli lub temperaturę barwową.
[2] Tylko w trybie ręcznej regulacji.
[3] Tylko gdy przełącznik SHUTTER znajduje się w położeniu ON.

2 Porusz dżojstikiem w górę/w dół, aby zmienić wybrany tryb lub wybrać odpowiednią wartość, a następnie naciśnij przycisk SET.
- Kamera zastosuje wybrany tryb/wybraną wartość i zakończy tryb bezpośredniego wprowadzania ustawień.
- W zależności od wybranego parametru przed naciśnięciem przycisku SET może być dostępne lub konieczne przeprowadzenie dodatkowej regulacji.

ⓘ UWAGI
- Tryb bezpośredniego wprowadzania ustawień wyłączy się automatycznie, jeśli użytkownik nie wykona żadnych czynności przez około 6 sekund lub otworzy menu bądź ekran stanu.

Czas naświetlania

Ustaw czas naświetlania odpowiedni do warunków zdjęciowych. Na przykład wskazane jest ustawianie dłuższych czasów naświetlania w przypadku niedostatecznego oświetlenia. W kamerze dostępnych jest 6 poniższych trybów.

Tryby pracy: CAMERA MEDIA | MXF MXF+MP4 MP4

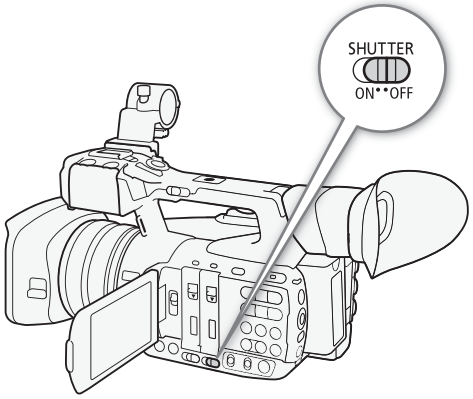

OFF: kamera ustawia standardowy czas naświetlania na podstawie częstotliwości klatek. Aby wyłączyć dopasowywanie czasu naświetlania i stosować jego standardowe ustawienie, przestaw przełącznik SHUTTER w położenie OFF.

[Automatic]: kamera automatycznie dostosowuje czas naświetlania na podstawie jasności obrazu. Tryb ten jest niedostępny w trybie nagrywania w zwolnionym i przyspieszonym tempie.

[Szybkość]: umożliwia wybór czasu naświetlania (jako ułamka sekundy). Można też wybierać między normalnym a dokładnym krokiem zmiany czasu naświetlania.

[Kąt]: umożliwia ustawianie kąta migawki, który decyduje o czasie naświetlania.

[Clear Scan]: pozwala na ustawianie częstotliwości, dzięki czemu możliwe jest uzyskanie nagrań obrazu z monitorów komputerowych bez czarnych pasów i migotania.

[Wolne]: pozwala na ustawianie dłuższych czasów naświetlania, dzięki czemu można uzyskać jaśniejszy obraz na filmach rejestrowanych w miejscach o niedostatecznym oświetleniu. Tryb ten jest niedostępny w trybie nagrywania w zwolnionym i przyspieszonym tempie.

Dostępne czasy naświetlania

Dostępność czasów naświetlania zależy od częstotliwości klatek.

Tryb czasu naświetlania		Częstotliwość ramki	
		50.00i/50.00P	25.00P
OFF		1/50	1/25
[Automatic][1]		od 1/50 do 1/500	od 1/25 do 1/500
	W trybie nagrywania w podczerwieni	od 1/50 do 1/120	od 1/25 do 1/120
	W trybie nagrywania w podczerwieni z długimi czasami naświetlania[2]	od 1/25 do 1/120	od 1/12 do 1/120
[Szybkość][3]		1/50, 1/60, 1/75, 1/90, 1/100, 1/120, 1/150, 1/180, 1/210, 1/250, 1/300, 1/350, 1/400, 1/500, 1/600, 1/700, 1/800, 1/1000, 1/1200, 1/1400, 1/1600, 1/2000	1/25, 1/29, 1/30, 1/33, 1/40, 1/50, 1/60, 1/75, 1/90, 1/100, 1/120, 1/150, 1/180, 1/210, 1/250, 1/300, 1/350, 1/400, 1/500, 1/600, 1/700, 1/800, 1/1000, 1/1200, 1/1400, 1/1600, 1/2000
[Kąt][4]		360°, 300°, 240°, 180°, 150°, 120°, 90°, 60°, 45°, 30°, 22,5°, 15°, 11,25°	360°, 300°, 240°, 180°, 150°, 120°, 90°, 75°, 60°, 45°, 30°, 22,5°, 15°, 11,25°
[Clear Scan][4]		od 50,00 Hz do 250,51 Hz	od 25,00 Hz do 250,51 Hz
[Wolne][1]		1/3, 1/6, 1/12, 1/25	1/3, 1/6, 1/12

[1] Niedostępny w trybie nagrywania w zwolnionym i przyspieszonym tempie.
[2] Po wybraniu dla opcji [Ustawienia kamery] [Infrared] [Shutter-dł. naśw.] ustawienia [Włącz].
[3] Po wybraniu dla opcji [Ustawienia kamery] [Shutter] [Przyrost Shutter] ustawienia [Normalne]. Po wybraniu dla opcji [Przyrost Shutter] ustawienia [Wysoka] można regulować czas naświetlania w krokach co maks. 1/256 stopnia.
[4] W trybie nagrywania w zwolnionym i przyspieszonym tempie dostępne wartości zmieniają się z uwzględnieniem wybranej częstotliwości klatek.

Automatyczne ustawianie czasu naświetlania

Za pomocą dżojstika

1 Ustaw przełącznik SHUTTER w położeniu ON.

2 Naciśnij przycisk SET i poruszaj dżojstikiem w lewo/w prawo, aż ikona trybu czasu naświetlania zostanie podświetlona na pomarańczowo.

3 Porusz dżojstikiem w górę/w dół, aby wybrać ikonę **A**, a następnie naciśnij przycisk SET.
- Czas naświetlania zostanie ustawiony automatycznie.

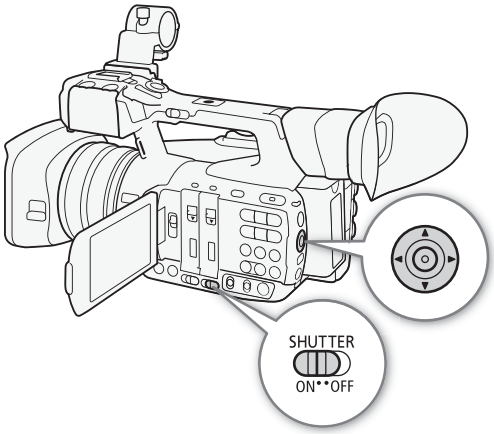

ⓘ UWAGI

- Można też dla opcji [Ustawienia kamery] ❯ [Shutter] ❯ [Tryb] wybrać ustawienie [Automatic]. Jeśli ponadto jednemu z przycisków konfigurowalnych zostanie przypisana opcja [Tryb Shutter] (📖 127), naciskanie tego przycisku będzie powodować przełączanie między ręcznym a automatycznym trybem czasu naświetlania.

Zdalne sterowanie za pomocą aplikacji Browser Remote

Po zakończeniu niezbędnych przygotowań (📖 181) można zdalnie zmieniać tryb czasu naświetlania za pomocą podłączonego urządzenia z uruchomioną aplikacją Browser Remote.

1 Na ekranie aplikacji Browser Remote naciśnij przycisk trybu czasu naświetlania.

2 Wybierz ustawienie [Auto].

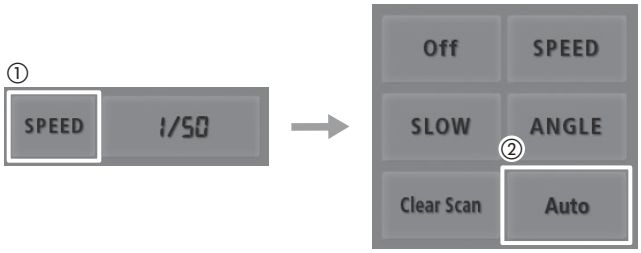

Ręczne ustawianie czasu naświetlania

Po włączeniu ręcznego trybu czasu naświetlania można regulować czas naświetlania poprzez ustawianie czasu, kąta, częstotliwości Clear Scan lub długiego czasu naświetlania odpowiednio do zamierzonych efektów.

Zmiana trybu i wartości czasu naświetlania

1 Ustaw przełącznik SHUTTER w położeniu ON.

2 Otwórz podmenu czasu naświetlania [Manual].
[Ustawienia kamery] [Shutter] [Manual]

3 Wybierz odpowiedni tryb i naciśnij przycisk SET.
- Po wybraniu trybu [Szybkość] (ustawienie domyślne) możesz wybrać skalę przyrostu stosowaną przy regulacji czasu naświetlania. Jeśli nie chcesz tego robić, przejdź od razu do punktu 6.

4 Otwórz podmenu [Przyrost Shutter].
[Ustawienia kamery] [Shutter] [Przyrost Shutter]

5 Wybierz ustawienie [Normalna] lub [Wysoka] i naciśnij przycisk SET.
- Po wybraniu ustawienia [Wysoka] można regulować czas naświetlania w krokach co maks. 1/256 stopnia.

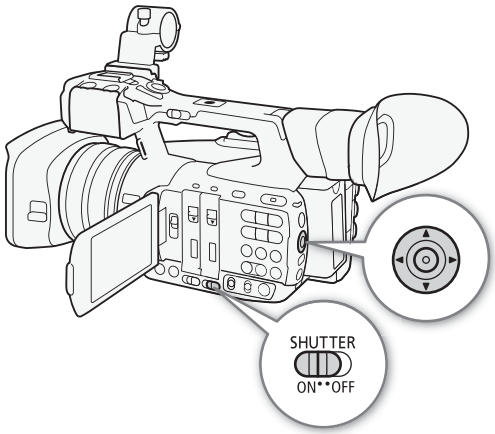

6 Zamknij menu i zmień tryb czasu naświetlania na ręczny, korzystając z trybu bezpośredniego wprowadzania ustawień.
- Naciśnij przycisk SET i poruszaj dżojstikiem w lewo/w prawo, aż ikona trybu czasu naświetlania zostanie podświetlona na pomarańczowo. Wybierz ikonę M i naciśnij przycisk SET. Szczegółowe informacje na ten temat można znaleźć w części *Korzystanie z trybu bezpośredniego wprowadzania ustawień* (📖 57).

7 Zmień czas naświetlania, wartość kąta lub częstotliwość Clear Scan, korzystając z trybu bezpośredniego wprowadzania ustawień.
- Naciśnij przycisk SET i poruszaj dżojstikiem w lewo/w prawo, aż wartość czasu naświetlania zostanie podświetlona na pomarańczowo. Wybierz odpowiednią wartość i naciśnij przycisk SET. Szczegółowe informacje na ten temat można znaleźć w części *Korzystanie z trybu bezpośredniego wprowadzania ustawień* (📖 57).
- Jeśli w punkcie 3 wybrano opcję [Clear Scan], dostosuj częstotliwość tak, aby na ekranie nie pojawiały się czarne pasy.

[Ustawienia kamery] > [Shutter] > [Manual] > [Szybkość]

[Ustawienia kamery] > [Shutter] > [Przyrost Shutter] > [Normalne]

ⓘ UWAGI

- Jeśli jednemu z przycisków konfigurowalnych zostanie przypisana opcja [Przyrost Shutter] (📖 127), naciskanie tego przycisku będzie powodować zmianę przyrostu czasu naświetlania (punkty 4–5). Jeśli ponadto jednemu z przycisków konfigurowalnych zostanie przypisana opcja [Tryb Shutter], naciskanie tego przycisku będzie powodować przełączanie między ręcznym a automatycznym trybem czasu naświetlania (punkt 6).

Zdalne sterowanie za pomocą aplikacji Browser Remote

Po zakończeniu niezbędnych przygotowań (📖 181) można zdalnie regulować czas naświetlania za pomocą podłączonego urządzenia z uruchomioną aplikacją Browser Remote.

1 Na ekranie aplikacji Browser Remote naciśnij przycisk trybu czasu naświetlania.

2 Wybierz odpowiedni tryb.

3 Naciśnij bieżącą wartość czasu naświetlania, kąta lub częstotliwości Clear Scan i wybierz odpowiednią wartość z listy.
- Dotarcie do niektórych dostępnych wartości może wymagać przewijania w górę/w dół.
- Wybrana wartość zostanie wyświetlona na ekranie aplikacji Browser Remote i zastosowana w kamerze.

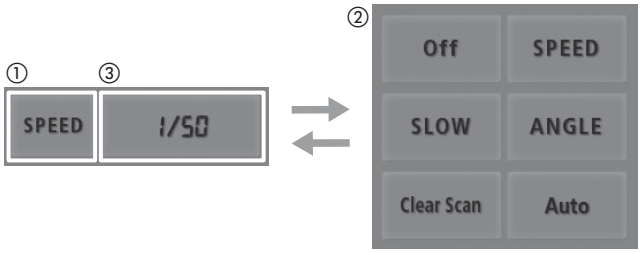

Korzystanie z trybu długiego czasu naświetlania
W przypadku nagrywania w warunkach niedostatecznego oświetlenia możliwe jest uzyskanie jaśniejszego obrazu dzięki korzystaniu z trybu długiego czasu naświetlania. Tryb ten przydaje się również, gdy użytkownik chce dodać pewne efekty do nagrań, np. rozmycie tła podczas ujęć z panoramowaniem lub nagrywanie poruszającego się obiektu tak, aby na nagraniu pozostał ślad ruchu.
- Jakość obrazu może nie być tak wysoka, jak w przypadku używania krótszych czasów naświetlania w warunkach dobrego oświetlenia.
- Autofokus może nie pracować zadowalająco.

ⓘ UWAGI
- Zmniejszenie otworu przysłony podczas filmowania przy jasnym oświetleniu może powodować zmiękczenie obrazu lub zmniejszenie jego ostrości. Aby uniknąć utraty ostrości w wyniku dyfrakcji, należy stosować krótsze czasy naświetlania lub zwiększyć otwór przysłony (🕮 65).
- Gdy wzmocnienie i przysłona są regulowane ręcznie, a dla trybu czasu naświetlania nie wybrano ustawienia [Automatic], na ekranie pojawia się pasek ekspozycji (🕮 67).
- Po przełączeniu kamery do trybu nagrywania w podczerwieni (🕮 124) zostaje włączony automatyczny tryb czasu naświetlania. Po włączeniu w kamerze równocześnie trybu nagrywania w zwolnionym i przyspieszonym tempie oraz trybu nagrywania w podczerwieni, dla trybu czasu naświetlania wybierane jest ustawienie OFF.
- Po podłączeniu do kamery opcjonalnego pilota zdalnego sterowania RC-V100 tryb czasu naświetlania można zmieniać za pomocą przycisku SHUTTER SELECT na pilocie bez względu na położenie przełącznika SHUTTER na kamerze.

Redukcja migotania

[Ustawienia kamery] > [Redukcja migot.] > [Wyłącz]

Aby kamera automatycznie wykrywała i redukowała migotanie, można zastosować poniższą procedurę.

1 Otwórz podmenu [Redukcja migot.].
[Ustawienia kamery] > [Redukcja migot.]
2 Wybierz ustawienie [Automatic] i naciśnij przycisk SET.

ⓘ UWAGI
- Podczas filmowania przy sztucznym oświetleniu, np. z zastosowaniem lamp jarzeniowych, rtęciowych lub halogenowych, ekran może migotać w zależności od czasu naświetlania. Można uniknąć migotania, wybierając tryb czasu naświetlania [Szybkość] i wartość czasu naświetlania odpowiadającą częstotliwości miejscowej instalacji elektrycznej: 1/50* lub 1/100 w przypadku prądu o częstotliwości 50 Hz bądź 1/60 lub 1/120 w przypadku prądu o częstotliwości 60 Hz.

* Ta wartość może być niedostępna zależnie od częstotliwości klatek.

Wzmocnienie

W zależności od warunków zdjęciowych może zajść potrzeba wyregulowania jasności obrazu. Można w tym celu zmienić wartość wzmocnienia, która decyduje o czułości matrycy. Kamera udostępnia 3 regulowane niezależnie poziomy wzmocnienia (L, M i H), przy czym dla każdego z nich można wybrać automatyczną (łącznie z opcją limitu maksymalnej wartości wzmocnienia) lub ręczną regulację wzmocnienia.

Tryby pracy: CAMERA MEDIA | MXF MXF+MP4 MP4

Dostępne ustawienia wzmocnienia

Przyrost	Wzmocnienie
3 dB	-6 dB*, -3 dB*, 0 dB, 3 dB, 6 dB, 9 dB, 12 dB, 15 dB, 18 dB, 21 dB, 24 dB, 27 dB, 33 dB*
0,5 dB (po wybraniu ustawienia [Dostrajanie])	od -6 dB do -0,5 dB*; od 0 dB do 27 dB

* Wartości tych nie można wybierać, gdy w pliku niestandardowego obrazu dla ustawienia [Gamma] (📖 133) wybrano wartość [Wide DR].

Wybór poziomu wzmocnienia

Można wcześniej ustawić 3 poziomy wzmocnienia (w tym automatyczną regulację wzmocnienia), a następnie szybko je wybierać poprzez zmianę położenia przełącznika GAIN.

Ustaw przełącznik GAIN w położeniu odpowiadającym poziomowi, który chcesz wyregulować (L, M lub H).

- Na ekranie pojawi się pozycja L, M lub H i przypisana do niej obecnie wartość wzmocnienia.

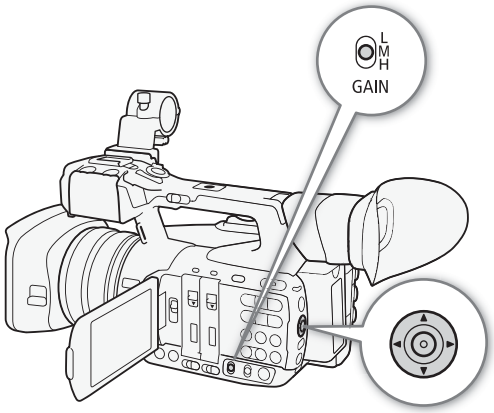

Automatyczna regulacja wzmocnienia (AGC)

Za pomocą dżojstika

1. Naciśnij przycisk SET i poruszaj dżojstikiem w lewo/w prawo, aż ikona trybu wzmocnienia zostanie podświetlona na pomarańczowo.
2. Porusz dżojstikiem w górę/w dół, aby wybrać ikonę **A**, a następnie naciśnij przycisk SET.
   - Bieżące położenie przełącznika GAIN zostanie przełączone do trybu automatycznej regulacji wzmocnienia.

ⓘ UWAGI

- Można też dla odpowiedniego ustawienia [Tryb] ([Ustawienia kamery] ➤ [Gain] ➤ [L], [M] lub [H] ➤ [Tryb]) wybrać wartość [Automatic]. Jeśli ponadto jednemu z przycisków konfigurowalnych zostanie przypisana opcja [Tryb Gain] (📖 127), naciskanie tego przycisku będzie powodować przełączanie między ręcznym a automatycznym trybem wzmocnienia dla wybranej obecnie pozycji wzmocnienia.

Zdalne sterowanie za pomocą aplikacji Browser Remote

Po zakończeniu niezbędnych przygotowań (📖 181) można zdalnie zmieniać tryb wzmocnienia wybranej obecnie pozycji wzmocnienia za pomocą podłączonego urządzenia z uruchomioną aplikacją Browser Remote.

1. Na ekranie aplikacji Browser Remote naciśnij przycisk trybu wzmocnienia.
2. Wybierz ustawienie [Auto].

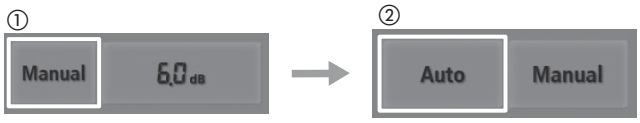

Ustawianie limitu wzmocnienia (Limit AGC)

Dla każdej pozycji wzmocnienia można włączać limit wzmocnienia, uniemożliwiając kamerze ustawianie poziomu wzmocnienia wyższego niż prekonfigurowana wartość między 0 a 27 dB. Po przełączeniu kamery do trybu w pełni automatycznego (📖 49) lub nagrywania w podczerwieni (📖 124) dla opcji [Limit AGC] zostanie wybrane ustawienie [Wył/27 dB].

1 Otwórz podmenu [Limit AGC].
[🎥 Ustawienia kamery] ❯ [Gain] ❯ [L], [M] lub [H] ❯ [Limit AGC]

2 Wybierz odpowiedni poziom i naciśnij przycisk SET.

[🎥 Ustawienia kamery]
[Gain]
[L], [M] lub [H]
[Limit AGC]
[Wył/27 dB]

Ręczna regulacja wzmocnienia

Za pomocą dżojstika

1 Zmień tryb wzmocnienia na ręczny, korzystając z trybu bezpośredniego wprowadzania ustawień.
- Naciśnij przycisk SET i poruszaj dżojstikiem w lewo/w prawo, aż ikona trybu wzmocnienia zostanie podświetlona na pomarańczowo. Wybierz ikonę Ⓜ i naciśnij przycisk SET. Szczegółowe informacje na ten temat można znaleźć w części *Korzystanie z trybu bezpośredniego wprowadzania ustawień* (📖 57).
- Bieżące położenie przełącznika GAIN zostanie przełączone do trybu ręcznej regulacji wzmocnienia.

2 Zmień wartość wzmocnienia, korzystając z trybu bezpośredniego wprowadzania ustawień.
- Naciśnij przycisk SET i poruszaj dżojstikiem w lewo/w prawo, aż wartość wzmocnienia zostanie podświetlona na pomarańczowo. Wybierz odpowiednią wartość i naciśnij przycisk SET. Szczegółowe informacje na ten temat można znaleźć w części *Korzystanie z trybu bezpośredniego wprowadzania ustawień* (📖 57).

ⓘ UWAGI
- Można też wybrać wartość wzmocnienia dla odpowiedniego ustawienia [Manual] ([🎥 Ustawienia kamery] ❯ [Gain] ❯ [L], [M] lub [H] ❯ [Manual]). Korzystając z menu, można również wybrać opcję [Dostrajanie], a następnie ustawić poziom wzmocnienia w zakresie od -6,0 dB do 24,0 dB z krokiem co 0,5 dB. Po wybraniu w menu opcji [Dostrajanie] można regulować wartość wzmocnienia w krokach co 0,5 dB także w trybie bezpośredniego wprowadzania ustawień.

Zdalne sterowanie za pomocą aplikacji Browser Remote

Po zakończeniu niezbędnych przygotowań (📖 181) można zdalnie regulować wartość wzmocnienia wybranej obecnie pozycji wzmocnienia za pomocą podłączonego urządzenia z uruchomioną aplikacją Browser Remote.

1 Na ekranie aplikacji Browser Remote naciśnij przycisk trybu wzmocnienia i wybierz ustawienie [Manual].

2 Naciśnij bieżącą wartość wzmocnienia i wybierz odpowiednią wartość z listy.
- Dotarcie do niektórych dostępnych wartości może wymagać przewijania w górę/w dół.
- Wybrana wartość zostanie wyświetlona na ekranie aplikacji Browser Remote i zastosowana w kamerze.

ⓘ UWAGI

- Gdy wzmocnienie i przysłona są regulowane ręcznie, a dla trybu czasu naświetlania nie wybrano ustawienia [Automatic], na ekranie pojawia się pasek ekspozycji (🕮 67).
- Przy wysokim poziomie wzmocnienia obraz może nieco migotać. Ponadto mogą się na nim pojawiać odbarwienia, szumy (białe kropki), pionowe paski i inne zniekształcenia.
- Po przełączeniu kamery do trybu nagrywania w podczerwieni (🕮 124) zostaje włączony automatyczny tryb regulacji wzmocnienia.
- Po włączeniu ustawienia [🔧 Inne funkcje] ➤ [Custom Function] ➤ [Gain-płynne] (🕮 139) można uzyskać płynne przejście przy zmianie położenia przełącznika GAIN.
- Po podłączeniu do kamery opcjonalnego pilota zdalnego sterowania RC-V100 można regulować wartość wzmocnienia odpowiadającą bieżącemu położeniu przełącznika GAIN (L, M lub H) za pomocą przycisków ISO/GAIN ▲/▼ na pilocie.

Przysłona

Jasność obrazu i głębię ostrości można regulować poprzez zmianę przysłony. Na przykład, stosując małą wartość przysłony, można uzyskać niewielką głębię ostrości powodującą uwydatnienie obiektu, na którym jest ustawiona ostrość, i efektowne rozmycie tła. Przysłonę może automatycznie ustawiać kamera lub można ją regulować ręcznie, aby mieć pełniejszą kontrolę nad nagraniami.

Tryby pracy: CAMERA MEDIA | MXF MXF+MP4 MP4

Dostępne wartości przysłony

Tryb przysłony (przełącznik IRIS (ND))	Wartość przysłony	
		Tylko po wybraniu dla opcji [Iris-limit]* ustawienia [Wyłącz]
A (automatyczny)	od F1.8 do F16	–
M (ręczny)	F1.8, F2.0, F2.2, F2.4, F2.6, F2.8, F3.2, F3.4, F3.7, F4.0, F4.4, F4.8, F5.2, F5.6, F6.2, F6.7, F7.3, F8.0	F8.7, F9.5, F10, F11, F12, F14, F15, F16, CLOSE

* [Inne funkcje] ❯ [Custom Function] ❯ [Iris-limit].

Automatyczne ustawianie przysłony

Ustaw przełącznik IRIS (ND) w położeniu A.

- A pojawi się na ekranie obok wartości przysłony.

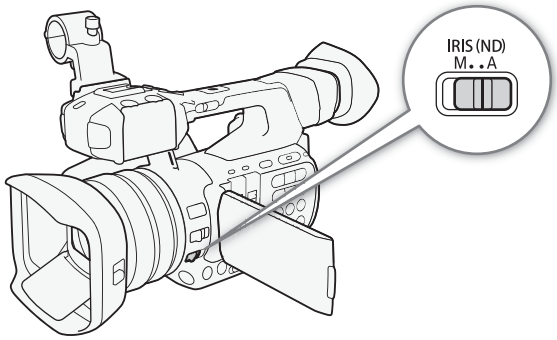

UWAGI

- Korzystając z ustawienia [Inne funkcje] ❯ [Custom Function] ❯ [Czułość funkcji AE] (📖 139), można określać szybkość, z jaką mają następować zmiany przysłony w trybie automatycznej regulacji przysłony.

Zdalne sterowanie za pomocą aplikacji Browser Remote

Po zakończeniu niezbędnych przygotowań (📖 181) można zdalnie zmieniać tryb przysłony za pomocą podłączonego urządzenia z uruchomioną aplikacją Browser Remote.

1 Na ekranie aplikacji Browser Remote naciśnij przycisk trybu przysłony.

2 Wybierz ustawienie [Auto].

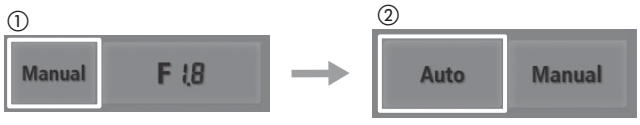

Ręczne ustawianie przysłony

Korzystanie z pierścienia przysłony

1 Ustaw przełącznik IRIS (ND) w położeniu M.
- M pojawi się na ekranie obok wartości przysłony.

2 Aby ustawić przysłonę, obróć pierścień przysłony.
- Wyświetlana na ekranie wartość przysłony będzie się zmieniać w krokach co 1/4 stopnia.

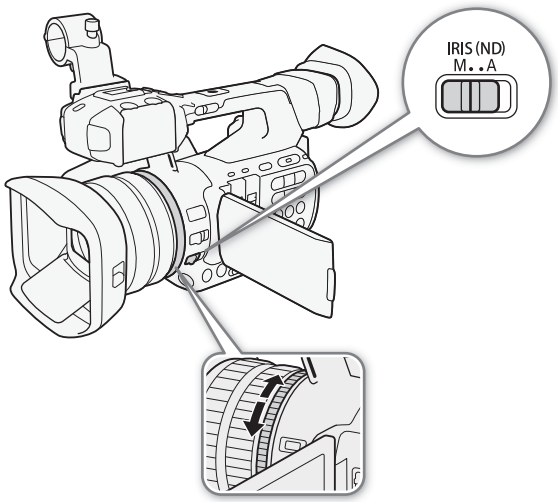

Zdalne sterowanie za pomocą aplikacji Browser Remote

Po zakończeniu niezbędnych przygotowań (181) można zdalnie zmieniać wartość przysłony za pomocą podłączonego urządzenia z uruchomioną aplikacją Browser Remote.

1 Na ekranie aplikacji Browser Remote naciśnij przycisk trybu przysłony, a następnie wybierz ustawienie [Manual].

2 Na ekranie aplikacji Browser Remote naciśnij bieżącą wartość przysłony i wybierz odpowiednią wartość przysłony z listy.
- Dotarcie do niektórych dostępnych wartości może wymagać przewijania w górę/w dół.
- Ewentualnie można naciskać przycisk [IRIS (ND) +], aby zwiększać otwór przysłony, lub przycisk [IRIS (ND) -], aby zmniejszać otwór przysłony, w krokach co 1/16 stopnia. (Na ekranie będzie wyświetlana najbliższa wartość przysłony w krokach co 1/4 stopnia).
- Wybrana wartość zostanie wyświetlona na ekranie aplikacji Browser Remote i zastosowana w obiektywie.

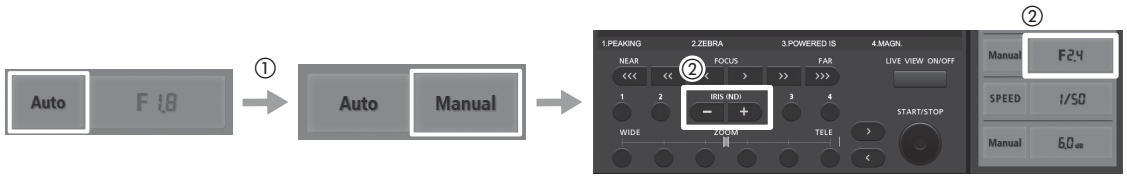

UWAGI

- Gdy wzmocnienie i przysłona są regulowane ręcznie, a dla trybu czasu naświetlania nie wybrano ustawienia [Automatic], na ekranie pojawia się pasek ekspozycji (67).
- Ustawiona ręcznie wartość przysłony nie zostanie zachowana po przełączeniu do trybu automatycznej regulacji przysłony (z wyjątkiem trybu w pełni automatycznego). W przeciwieństwie do tego wartość przysłony ustawiona automatycznie przez kamerę zostanie użyta po przełączeniu z powrotem do trybu ręcznej regulacji przysłony.
- Jeśli włączony jest filtr szary, obraz może stać się ciemniejszy po zastosowaniu dużej wartości przysłony. W takim przypadku należy dla opcji [Ustawienia kamery] [ND Filter] wybrać ustawienie [Wyłącz] i ponownie ustawić przysłonę.
- Korzystając z ustawienia [Inne funkcje] [Custom Function] [I. Ring-kier. obr.] (139), można zmieniać kierunek regulacji podczas obracania pierścieniem przysłony.
- Po podłączeniu do kamery opcjonalnego pilota zdalnego sterowania RC-V100 można ustawiać przysłonę za pomocą tarczy IRIS na pilocie. W przypadku ustawień domyślnych tarczę należy obracać w prawo, aby zwiększać otwór przysłony (mniejsza wartość F), lub w lewo, aby zmniejszać otwór przysłony (większa wartość F).
- Zmniejszanie otworu przysłony poniżej ograniczenia dyfrakcyjnego obiektywu (F8.0) można uniemożliwić, korzystając z ustawienia [Inne funkcje] [Custom Function] [Iris-limit] (139). Jeśli ustawienie to jest włączone, maksymalna wartość przysłony wynosi [F8.0]. Jeśli ustawienie to jest wyłączone, całkowite zamknięcie przysłony jest możliwe, ale wartości przysłony przekraczające ograniczenie dyfrakcyjne zostaną wyświetlone w kolorze szarym. Użycie takich wartości spowoduje rozmazanie obrazu wynikające z dyfrakcji.

Filtr szary

Przy ustawieniach domyślnych filtr szary jest automatycznie włączany w kamerze zależnie od wartości przysłony. Pierwsze włączenie filtra szarego następuje po zmniejszeniu otworu przysłony do wartości F4.0 (na ekranie pojawia się wtedy komunikat [ND 1/2]). Dalsze zmniejszanie otworu przysłony powoduje zmiany ustawienia filtra szarego: najpierw na [ND 1/4], a następnie na [ND 1/8] w przypadku wartości przysłony przekraczających F4.4.
Jeśli nie chcesz używać filtra szarego, możesz wyłączyć go w ramach poniższej procedury.

1 Otwórz podmenu [ND Filter].
[Ustawienia kamery] [ND Filter]

2 Wybierz ustawienie [Wyłącz] i naciśnij przycisk SET.

[Ustawienia kamery]

[ND Filter]

[Automatic]

Zdalne sterowanie za pomocą aplikacji Browser Remote

Po zakończeniu niezbędnych przygotowań (181) można zdalnie zmieniać tryb filtra szarego za pomocą podłączonego urządzenia z uruchomioną aplikacją Browser Remote.

1 Na ekranie aplikacji Browser Remote naciśnij przycisk [ND Off], aby wyłączyć tryb filtra szarego.

2 Naciśnij przycisk [ND Auto], aby przywrócić w kamerze automatyczny tryb filtra szarego.

Kompensacja ekspozycji — korekta AE

Opcja korekty AE umożliwia kompensację ekspozycji ustawionej z użyciem automatycznej przysłony. Kompensacja ta służy do ściemniania i rozjaśniania obrazu. Można wybrać jeden z 17 dostępnych poziomów korekty AE.
Korekta AE jest niedostępna, gdy kamera działa w trybie w pełni automatycznym (49).

1 Otwórz podmenu [Korekta AE].
[Ustawienia kamery] [Korekta AE]

2 Wybierz poziom korekty AE i naciśnij przycisk SET.
- Wybrany poziom korekty AE zostanie wyświetlony nad paskiem ekspozycji, a kamera spróbuje odpowiednio zmodyfikować ekspozycję.

[Ustawienia kamery]

[Korekta AE]

[±0]

Dostępne poziomy korekty AE

+2.0	+1.75	+1.5	+1.25	+1.0	+0.75	+0.5	+0.25	±0
-0.25	-0.5	-0.75	-1.0	-1.25	-1.5	-1.75	-2.0	

Pasek ekspozycji
Gdy wzmocnienie i przysłona są regulowane ręcznie, a dla czasu naświetlania wybrano tryb inny niż automatyczny, na ekranie pojawia się pasek ekspozycji, informujący o bieżącej ekspozycji. Symbol ▼ na górze paska ekspozycji wskazuje optymalną ekspozycję, która nie wymaga korekty (AE±0), a wskaźnik na samym pasku podaje bieżącą ekspozycję.
Jeśli różnica między bieżącą a optymalną ekspozycją przekracza ±2 EV, wskaźnik będzie migać na krawędzi paska ekspozycji.

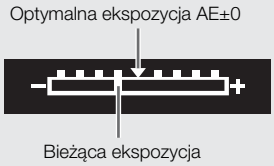

Tryb pomiaru światła

Wybierz tryb pomiaru światła odpowiadający warunkom zdjęciowym. Użycie właściwego ustawienia zapewni uzyskanie przez kamerę najodpowiedniejszego poziomu ekspozycji, gdy jeden z pozostałych głównych parametrów (przysłona, czas naświetlania i wzmocnienie) jest automatycznie regulowany przez kamerę.

1 Otwórz podmenu [Pomiar światła].
[Ustawienia kamery] [Pomiar światła]

2 Wybierz odpowiednie ustawienie i naciśnij przycisk SET.
- Ikona wybranego trybu zostanie wyświetlona po lewej stronie ekranu.

[Ustawienia kamery]
[Pomiar światła]
[Standard]

Opcje

[Podświetl.] : ustawienie odpowiednie przy filmowaniu scenerii oświetlonych od tyłu.

[Standard]: powoduje uśrednianie światła zmierzonego w obrębie całego obrazu, przy czym większy nacisk jest kładziony na obiekt znajdujący się na środku kadru.

[Ośw. pkt.] : tego ustawienia należy użyć, jeśli oświetlona jest tylko niewielka część filmowanej scenerii, np. gdy główny obiekt jest oświetlony reflektorem punktowym.

UWAGI

- Jeśli jednemu z przycisków konfigurowalnych zostanie przypisana opcja [Podświetl.] lub [Ośw. pkt.] (127), naciskanie tego przycisku będzie powodować zmianę trybu pomiaru światła.

Balans bieli

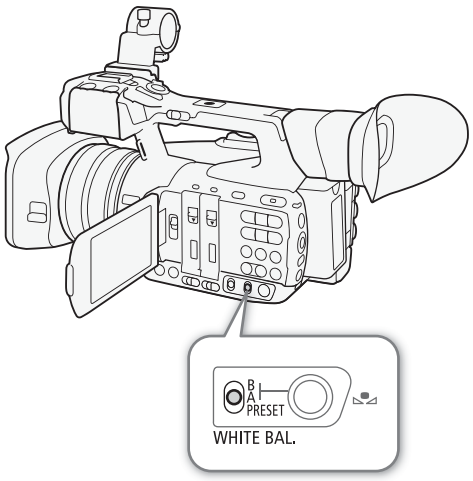

Kamera stosuje proces elektronicznego określania balansu bieli w celu kalibracji obrazu i zapewnienia wiernej reprodukcji kolorów w różnych warunkach oświetleniowych. Dostępne są 4 metody ustawiania balansu bieli.

Automatyczny balans bieli (AWB): kamera automatycznie ustawia balans bieli na optymalnym poziomie. Tę metodę można przypisać do dowolnego z trzech położeń przełącznika WHITE BAL.

Prekonfigurowany balans bieli: umożliwia wybranie dla balansu bieli ustawienia ☀ (oświetlenie słoneczne) lub ☀ (żarówka). Ustawienia prekonfigurowanego balansu bieli można jeszcze dostrajać w zakresie od -9 do 9. Z tej metody można korzystać tylko wówczas, gdy przełącznik WHITE BAL. znajduje się w położeniu PRESET.

Ustawienie temperatury barwowej: umożliwia ustawienie temperatury barwowej w zakresie od 2000 do 15 000 K. Z tej metody można korzystać tylko wtedy, gdy przełącznik WHITE BAL. znajduje się w położeniu PRESET.

Własny balans bieli: umożliwia posłużenie się białym przedmiotem do wyznaczenia balansu bieli i zapisanie tej wartości pod jedną z dwóch pozycji własnego balansu bieli: A lub B. Odpowiadają one położeniom A i B przełącznika WHITE BAL.

Podczas filmowania przy świetle jarzeniowym zalecamy używanie automatycznego lub ustawienie własnego balansu bieli.

Tryby pracy: CAMERA MEDIA | MXF MXF+MP4 MP4

ⓘ UWAGI

- Ustawienia opcji [Color Matrix] i [White Balance] w pliku niestandardowego obrazu (📖 137) mają pierwszeństwo nad ustawieniami balansu bieli.
- Korzystając z ustawienia [🔧 Inne funkcje] ❯ [Custom Function] ❯ [WB-płynny] (📖 139), można uzyskać płynniejsze przejście przy zmianie ustawień balansu bieli.
- Po podłączeniu do kamery opcjonalnego pilota zdalnego sterowania RC-V100 można ustawiać balans bieli za pomocą przycisków AWB, A, B, PRESET i na pilocie.

Automatyczny balans bieli (AWB)

Kamera w sposób ciągły ustawia balans bieli na optymalnym poziomie. Dostosowuje ona balans bieli do zmian źródła światła.

Za pomocą dżojstika

1 Ustaw przełącznik WHITE BAL. w położeniu, którego chcesz używać na potrzeby automatycznego balansu bieli (A, B lub PRESET).
2 Naciśnij przycisk SET i poruszaj dżojstikiem w lewo/w prawo, aż ikona balansu bieli zostanie podświetlona na pomarańczowo.
3 Porusz dżojstikiem w górę/w dół, aby wybrać ikonę AWB, a następnie naciśnij przycisk SET.
   • Balans bieli zostanie dobrany automatycznie. Bieżąca temperatura barwowa jest wyświetlana obok ikony AWB.

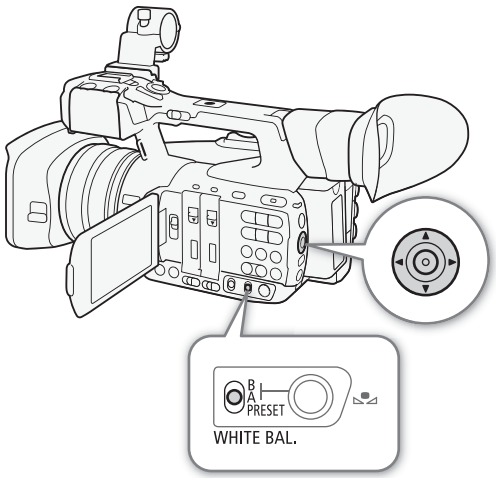

Zdalne sterowanie za pomocą aplikacji Browser Remote

Po zakończeniu niezbędnych przygotowań (181) można zdalnie zmieniać tryb balansu bieli przypisany do wybranego obecnie położenia przełącznika WHITE BAL. za pomocą podłączonego urządzenia z uruchomioną aplikacją Browser Remote.

1 Na ekranie aplikacji Browser Remote naciśnij przycisk trybu balansu bieli.
2 Wybierz ustawienie [Auto].

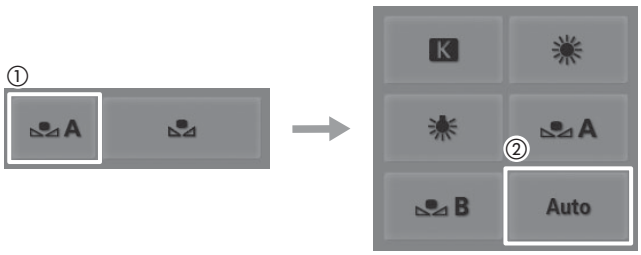

UWAGI

- Zastosowanie własnego balansu bieli może dawać lepsze wyniki w następujących przypadkach:
  - Zmieniające się warunki oświetleniowe
  - Zbliżenia
  - Obiekty o jednolitym zabarwieniu (niebo, morze lub las)
  - Lampy rtęciowe i niektóre rodzaje oświetlenia jarzeniowego/diodowego
- Można też dla odpowiedniego ustawienia ([Ustawienia kamery] ❯ [White Balance] ❯ [A], [B] lub [Ustawienia kamery] ❯ [White Balance] ❯ [PRESET] ❯ [Tryb]) wybrać wartość [AWB]. Jeśli ponadto jednemu z przycisków konfigurowalnych zostanie przypisana opcja [Tryb WB] (127), naciskanie tego przycisku będzie powodować zmianę trybu balansu bieli przypisanego do wybranego obecnie położenia przełącznika WHITE BAL.

Prekonfigurowany balans bieli/temperatura barwowa

W kamerze dostępne są dwa prekonfigurowane ustawienia balansu bieli służące do filmowania w plenerze (światło słoneczne) i we wnętrzach (światło żarowe). Te prekonfigurowane ustawienia można dostrajać w zakresie od -9 do +9. Ewentualnie można określić odpowiednią temperaturę barwową z przedziału od 2000 do 15 000 K z krokiem co 100 K.

Za pomocą dżojstika

1 Otwórz podmenu [Tryb] opcji PRESET, aby wybrać tryb regulacji balansu bieli.
[Ustawienia kamery] ❯ [White Balance] ❯ [PRESET] ❯ [Tryb]

2 Wybierz opcję [Preset] i naciśnij przycisk SET.

3 Po powrocie do podmenu [PRESET] wybierz opcję [Preset] i naciśnij przycisk SET, aby wybrać tryb balansu bieli przypisany do położenia PRESET.

4 Wybierz ustawienie [Sł. dzień], [Żarówki] lub [Kelvin], naciśnij przycisk SET, a następnie naciśnij przycisk MENU, aby zamknąć menu.

5 Ustaw przełącznik WHITE BAL. w położeniu PRESET.
- Na ekranie pojawi się ikona wybranego trybu balansu bieli.

6 Naciśnij przycisk SET i poruszaj dżojstikiem w lewo/w prawo, aż ikona balansu bieli zostanie podświetlona na pomarańczowo.

7 Gdy wybrana ikona zostanie podświetlona na pomarańczowo, porusz dżojstikiem w prawo.
- W przypadku wybrania ustawienia [Sł. dzień] lub [Żarówki] obok ikony pojawi się wartość korekty [±0], podświetlona na pomarańczowo.
- W przypadku wybrania ustawienia [Kelvin] obok ikony **K** pojawi się wartość temperatury barwowej [5500 K], podświetlona na pomarańczowo.

8 Porusz dżojstikiem w górę/w dół, aby dostroić prekonfigurowane ustawienie lub wyznaczyć odpowiednią temperaturę barwową, a następnie naciśnij przycisk SET.
- Kamera zastosuje wybraną wartość korekty/temperaturę barwową i zakończy tryb bezpośredniego wprowadzania ustawień.

[Ustawienia kamery]
[White Balance]
[PRESET]
[Tryb]
[Preset]

[Ustawienia kamery]
[White Balance]
[PRESET]
[Preset]
[Sł. dzień]

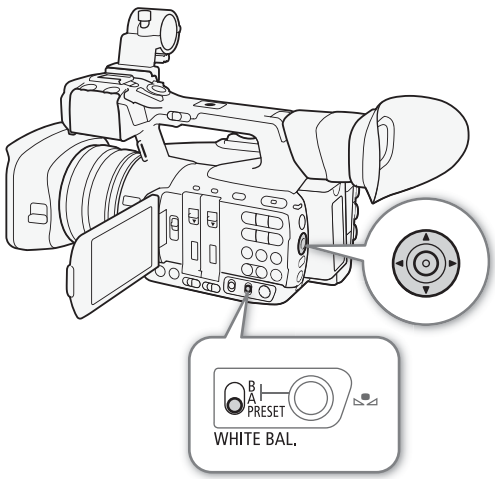

Zdalne sterowanie za pomocą aplikacji Browser Remote

Po zakończeniu niezbędnych przygotowań (📖 181) można zdalnie regulować balans bieli za pomocą podłączonego urządzenia z uruchomioną aplikacją Browser Remote.

1 Na ekranie aplikacji Browser Remote naciśnij przycisk trybu balansu bieli.

2 Wybierz tryb [☀], [☀] lub [**K**].

3 Naciśnij wartość korekty [WB ±0] (☀, ☀) lub temperaturę barwową [5500K] (**K**), a następnie wybierz odpowiednią wartość z listy.
- Dotarcie do niektórych dostępnych wartości może wymagać przewijania w górę/w dół.
- Wybrana wartość zostanie wyświetlona na ekranie aplikacji Browser Remote i zastosowana w kamerze.

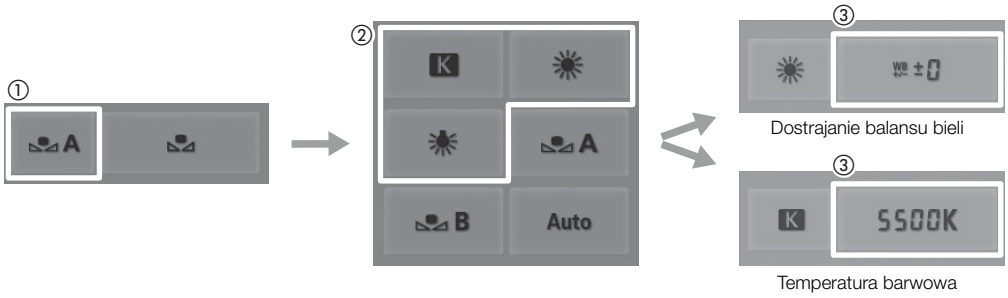

Własny balans bieli

W kamerze można zapisać dwa własne ustawienia balansu bieli na potrzeby filmowania w trudniejszych warunkach oświetleniowych.

Za pomocą dżojstika

1 Ustaw przełącznik WHITE BAL. w położeniu A lub B.

2 Naciśnij przycisk SET i poruszaj dżojstikiem w lewo/w prawo, aż ikona balansu bieli zostanie podświetlona na pomarańczowo.

3 Porusz dżojstikiem w górę/w dół, aby wybrać ustawienie [A] lub [B] w zależności od położenia przełącznika WHITE BAL.
- Aby zastosować zapisane własne ustawienie balansu bieli bez jego modyfikowania, naciśnij przycisk SET. Wykonywanie pozostałej części procedury nie jest konieczne.
- Jeśli własny balans bieli nie został jeszcze zapisany, ikona balansu bieli (A lub B) i domyślna wartość (5,500 K) będą powoli migać. Aby określić własny balans bieli, kontynuuj tę procedurę.

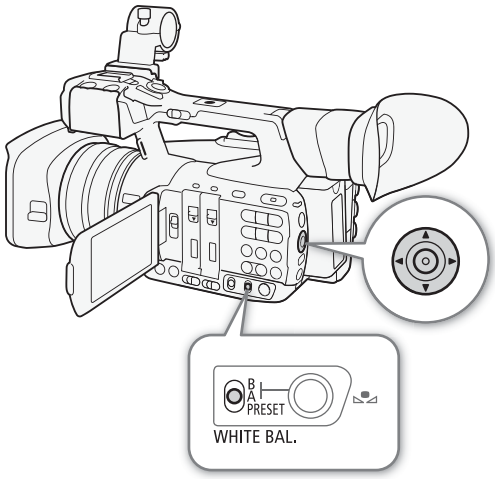

4 Skieruj obiektyw kamery na biały przedmiot w taki sposób, aby wypełniał on cały kadr.
- Wykonuj procedurę w takich samych warunkach oświetleniowych, w jakich zamierzasz filmować.

5 Naciśnij przycisk .
- Ikona balansu bieli (A lub B) zacznie szybko migać.
- Dbaj o to, aby biały przedmiot wypełniał cały kadr aż do zakończenia procedury.
- Gdy ikona balansu bieli przestanie migać, procedura jest zakończona. Ustawienie jest zachowywane nawet po wyłączeniu kamery.

Zdalne sterowanie za pomocą aplikacji Browser Remote

Po zakończeniu niezbędnych przygotowań (181) można zdalnie ustawiać własny balans bieli za pomocą podłączonego urządzenia z uruchomioną aplikacją Browser Remote.

1 Na ekranie aplikacji Browser Remote naciśnij przycisk trybu balansu bieli.

2 Wybierz ustawienie [A] lub [B].

3 Skieruj obiektyw kamery na biały przedmiot w taki sposób, aby wypełniał on cały kadr.
- Wykonuj procedurę w takich samych warunkach oświetleniowych, w jakich zamierzasz filmować.
- Dbaj o to, aby biały przedmiot wypełniał cały kadr aż do zakończenia procedury.

4 Naciśnij przycisk [].
- Jeśli własny balans bieli nie został jeszcze zapisany, ikona [] będzie powoli migać.
- Podczas procedury ikona [] będzie migać szybko. Kiedy przestanie ona migać, oznacza to, że procedura dobiegła końca, a ustawienie zostanie wprowadzone w kamerze.

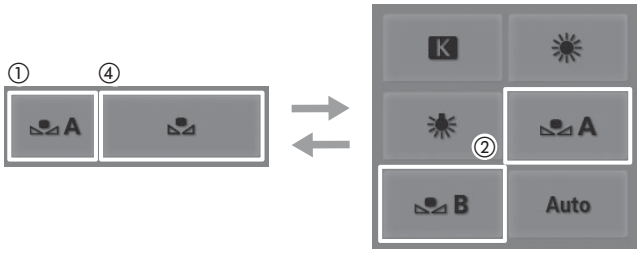

UWAGI

- **Korzystanie z ustawiania własnego balansu bieli:**
  - Wybierz dla opcji [Ustawienia kamery] [Zoom] [Tryb] ustawienie [Normalne].
  - Jeśli źródło światła ulegnie zmianie, zmodyfikuj odpowiednio własny balans bieli.
  - Bardzo rzadko w przypadku niektórych źródeł światła ikona może nie przestać migać (będzie migać wolniej). Mimo to uzyskany wynik i tak będzie lepszy niż w przypadku automatycznego balansu bieli.

Używanie funkcji zoomu

Funkcją zoomu (20-krotnego zoomu optycznego) można sterować za pomocą przełącznika klawiszowego na uchwycie bocznym lub górnym. W tym celu można też obracać pierścieniem zoomu na obiektywie lub korzystać z przycisków zoomu na dostarczonym w zestawie pilocie bezprzewodowym.
Oprócz zoomu optycznego można korzystać z zoomu cyfrowego*, który zwiększa zakres powiększenia do 120x, oraz z funkcji cyfrowego telekonwertera** wydłużającej ogniskową o współczynnik wynoszący w przybliżeniu 1,5, 3 lub 6.

* W przedziale wykraczającym poza możliwości zoomu optycznego (od 20x do 120x) obraz jest przetwarzany cyfrowo, co wpływa na pogorszenie jego jakości.
** Obraz jest przetwarzany cyfrowo w całym zakresie zoomu, co powoduje pogorszenie jego jakości.

Tryby pracy: CAMERA | MEDIA | MXF | MXF+MP4 | MP4

Wybór trybu zoomu

1 Otwórz podmenu [Tryb] funkcji zoomu.
[Ustawienia kamery] [Zoom] [Tryb]
2 Wybierz odpowiednie ustawienie i naciśnij przycisk SET.

[Ustawienia kamery]
[Zoom]
[Tryb]
[Normalne]

Opcje

[Telekonwerter 6.0×], [Telekonwerter 3.0×], [Telekonwerter 1.5×]: kamera przetwarza obraz cyfrowo w celu wydłużenia ogniskowej o współczynnik równy odpowiednio 6, 3 lub 1,5.

[Zoom cyfrowy]: kamera korzysta z zoomu optycznego do wartości 20x, a po jej przekroczeniu przetwarza cyfrowo obraz w celu uzyskania współczynnika powiększenia sięgającego 120x.

[Normalne]: kamera korzysta tylko z zoomu optycznego o maks. wartości 20x.

Podczas zmiany zoomu na ekranie pojawi się wskaźnik zoomu* sygnalizujący przybliżoną pozycję zoomu. Biała część paska zoomu odpowiada zakresowi zoomu optycznego, a niebieska część** — zakresowi zoomu cyfrowego.

* Korzystając z ustawienia [Inne funkcje] [Custom Function] [Zoom-wskaźnik] (📖 139), można przełączyć wskaźnik zoomu na wyświetlanie wartości numerycznych.
** Tylko po wybraniu dla opcji [Ustawienia kamery] [Zoom] [Tryb] ustawienia [Zoom cyfrowy].

UWAGI

- Wybierając dla opcji [Ustawienia kamery] [Najszerszy kąt widz.] ustawienie [Szerszy], można jeszcze bardziej skrócić ogniskową dla najszerszego kąta widzenia (do wartości około 26,8 mm, odpowiednik dla formatu 35 mm) i uzyskać w ten sposób jeszcze szerszy kąt widzenia. Jeśli jednemu z przycisków konfigurowalnych zostanie przypisana opcja [Najszerszy kąt widz.] (📖 127), naciskanie tego przycisku będzie powodować przełączanie między ustawieniami [Normalne] i [Szerszy].
- Do obiektywu kamery można przymocować telekonwerter TL-H58 lub konwerter szerokokątny WD-H58 (oba opcjonalne) (📖 80). Telekonwertera TL-H58 można nawet używać w połączeniu z funkcjami zoomu cyfrowego i cyfrowego telekonwertera.
- Jeśli jednemu z przycisków konfigurowalnych zostanie przypisana opcja [Telekonwert.] (📖 127), naciskanie tego przycisku będzie powodować włączanie cyfrowego telekonwertera i umożliwiać wybór współczynnika powiększenia. Jeśli jednemu z przycisków konfigurowalnych zostanie przypisana opcja [Zoom cyfrowy] (📖 127), naciskanie tego przycisku będzie powodować włączanie/wyłączanie zoomu cyfrowego.

- Jeśli po podłączeniu do kamery opcjonalnego pilota zdalnego sterowania RC-V100 dla trybu zoomu wybrano jedno z ustawień opcji [Telekonwert.], będzie się świecić wskaźnik EXTENDER na pilocie.
- Jeśli dla opcji [Ustawienia kamery] ❯ [Obiektyw konwert.] wybrano ustawienie [WA-H58], funkcje zoomu cyfrowego i cyfrowego telekonwertera są niedostępne.

Korzystanie z pierścienia zoomu

Powiększenie obiektu można zwiększać i zmniejszać, obracając pierścieniem zoomu. Szybkość zoomu zależy od szybkości obracania pierścieniem.

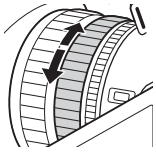

ⓘ UWAGI

- Kierunek regulacji i czułość pierścienia zoomu można zmieniać za pomocą ustawień [Inne funkcje] ❯ [Custom Function] ❯ [Z. Ring-kier.obr.] i [Z. Ring-sterow.] (📖 139).

Korzystanie z przełączników klawiszowych zoomu na kamerze

Korzystanie z przełącznika klawiszowego zoomu na uchwycie bocznym

Do regulowania szybkości zoomu służą ustawienia dostępne w podmenu [Ustawienia kamery] ❯ [Zoom]. W przypadku wybrania stałej szybkości zoomu można ustawić jedną z 16 stałych szybkości (1 oznacza najmniejszą szybkość, a 16 — największą). W przypadku zmiennej szybkości zoomu delikatne naciskanie powoduje powolną zmianę zoomu, a mocne naciskanie — szybką.

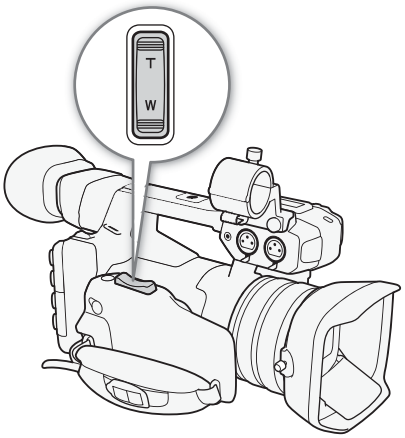

Naciśnij literę **W** na przełączniku klawiszowym, aby zmniejszyć obraz (szeroki kąt), lub literę **T**, aby powiększyć obraz (teleobiektyw).

Ustawianie szybkości zoomu

W poniższej tabeli zamieszczono przybliżone szybkości zoomu w całym zakresie zmiany zoomu (między powiększeniem minimalnym a maksymalnym).

1 Otwórz podmenu [Speed Level] funkcji zoomu.
[Ustawienia kamery] ❯ [Zoom] ❯ [Speed Level]

2 Wybierz ustawienie [Szybkie], [Normalne] lub [Wolne] i naciśnij przycisk SET.

3 Otwórz podmenu [Wybierz] przełącznika klawiszowego na uchwycie bocznym.
[Ustawienia kamery] ❯ [Zoom] ❯ [Rocker uchw. b.] ❯ [Wybierz]

4 Wybierz ustawienie [Stała] lub [Zmienna] i naciśnij przycisk SET.

[Ustawienia kamery]
[Zoom]
[Speed Level]
[Normalne]

[Ustawienia kamery]
[Zoom]
[Rocker uchw. b.]
[Wybierz]
[Zmienna]

Aby wybrać dla poziomu szybkości ustawienie [Stała]

5 Otwórz podmenu [Speed-stała] przełącznika klawiszowego na uchwycie bocznym.
[Ustawienia kamery] ❯ [Zoom] ❯ [Rocker uchw. b.] ❯ [Speed-stała]

6 Wybierz odpowiedni poziom i naciśnij przycisk SET.

[Ustawienia kamery]
[Zoom]
[Rocker uchw. b.]
[Speed-stała 8]

Przełącznik klawiszowy zoomu na uchwycie bocznym: przybliżone szybkości zoomu (czas niezbędny na przejście między skrajnymi położeniami)

Ustawienia opcji [Rocker uchw. b.]		Ustawienie opcji [Speed Level]		
[Wybierz]	[Speed-stała]	[Wolne]	[Normalne]	[Szybkie]
[Stała]	[1] (najwolniejsze)	4 min 45 s	3 min	1 min
	[16] (najszybsze)	4 s	2,5 s	1,7 s*
[Zmienna]	–	od 4 s do 4 min 45 s	od 2,5 s do 3 min	od 1,7 s* do 1 min

* Jeśli szybkość zoomu jest zbyt duża (w przybliżeniu 1,7 sekundy między skrajnymi położeniami), utrudnia kamerze automatyczne ustawianie ostrości podczas powiększania.

UWAGI

- Jeśli dla opcji [Ustawienia kamery] ❯ [Zoom] ❯ [Szybki zoom] wybrano ustawienie [Włącz], a dla szybkości zoomu przełącznika klawiszowego na uchwycie bocznym — ustawienie [Zmienna], podczas korzystania z zoomu w trybie wstrzymania nagrywania rzeczywista szybkość będzie odpowiadać wybraniu dla opcji [Ustawienia kamery] ❯ [Zoom] ❯ [Speed Level] ustawienia [Szybkie]. Podczas nagrywania szybkość zoomu będzie już odpowiadać ustawieniu wybranemu w menu.

Korzystanie z przełącznika klawiszowego zoomu na uchwycie górnym

Do ustawiania szybkości zoomu służą: przełącznik ZOOM SPEED oraz ustawienia w podmenu [Ustawienia kamery] [Zoom].

Naciśnij literę **W** na przełączniku klawiszowym, aby zmniejszyć obraz (szeroki kąt), lub literę **T**, aby powiększyć obraz (teleobiektyw).

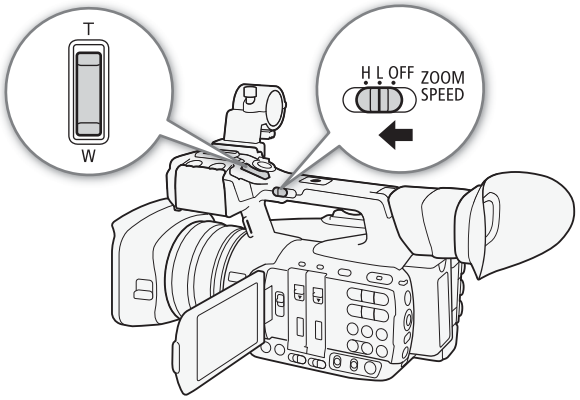

Ustawianie szybkości zoomu

W poniższej tabeli zamieszczono przybliżone szybkości zoomu w całym zakresie zmiany zoomu (między powiększeniem minimalnym a maksymalnym).

1 Otwórz podmenu [Speed Level] funkcji zoomu.
[Ustawienia kamery] [Zoom] [Speed Level]

2 Wybierz ustawienie [Szybkie], [Normalne] lub [Wolne] i naciśnij przycisk SET.

3 Otwórz podmenu [Rocker uchw. g.] funkcji zoomu.
[Ustawienia kamery] [Zoom] [Rocker H uchw. g.] lub [Rocker L uchw. g.].
- Szybkość zoomu można ustawiać niezależnie dla każdego położenia przełącznika ZOOM SPEED.

4 Wybierz odpowiedni poziom i naciśnij przycisk SET.

5 Ustaw przełącznik ZOOM SPEED w położeniu H lub L.
- Aby wyłączyć działanie przełącznika klawiszowego zoomu na uchwycie górnym, należy ustawić przełącznik ZOOM SPEED w położeniu OFF.

[Ustawienia kamery]
[Zoom]
[Speed Level]
[Normalne]

[Ustawienia kamery]
[Zoom]
[Rocker H uchw. g. 16]
[Rocker L uchw. g. 8]

Przełącznik klawiszowy zoomu na uchwycie górnym: przybliżone szybkości zoomu (czas niezbędny na przejście między skrajnymi położeniami)

Ustawienie opcji [Rocker H uchw. g.]/ [Rocker L uchw. g.]	Ustawienie opcji [Speed Level]		
	[Wolne]	[Normalne]	[Szybkie]
[1] (najwolniejsze)	4 min 45 s	3 min	1 min
[16] (najszybsze)	4 s	2,5 s	1,7 s*

* Jeśli szybkość zoomu jest zbyt duża (w przybliżeniu 1,7 sekundy między skrajnymi położeniami), utrudnia kamerze automatyczne ustawianie ostrości podczas powiększania.

Zdalna obsługa

Za pomocą dostarczonego w zestawie pilota bezprzewodowego lub opcjonalnego pilota zdalnego sterowania

Szybkość zoomu zmienia się zależnie od tego, czy korzysta się z dostarczonego w zestawie pilota bezprzewodowego, opcjonalnego pilota zdalnego sterowania RC-V100 czy też dostępnego w sprzedaży pilota zdalnego sterowania podłączonego do gniazda REMOTE. Aby skorzystać z zoomu w przypadku dostarczonego w zestawie pilota bezprzewodowego, należy jednocześnie nacisnąć odpowiedni przycisk zoomu oraz przycisk włączania nagrywania.

Szybkości zoomu

Akcesorium	Szybkość zoomu
Pilot bezprzewodowy (dostarczony w zestawie)	Stała szybkość zoomu. Patrz tabela na końcu tej procedury.
Pilot zdalnego sterowania RC-V100 (opcjonalny)	Zmienna szybkość: im większy jest kąt obrotu tarczy ZOOM na pilocie RC-V100 względem pozycji środkowej, tym szybszy zoom.
Piloty zdalnego sterowania dostępne w sprzedaży	Jeśli pilot zdalnego sterowania nie obsługuje zmiennej szybkości zoomu: stała szybkość zoomu. Jeśli pilot zdalnego sterowania obsługuje zmienną szybkość zoomu: zmienna szybkość zoomu zależna od ustawień pilota zdalnego sterowania.

Ustawienie szybkości zoomu w dostarczonym w zestawie pilocie bezprzewodowym

1 Otwórz podmenu [Speed Level] funkcji zoomu.
[Ustawienia kamery] ❯ [Zoom] ❯ [Speed Level]
2 Wybierz ustawienie [Szybkie], [Normalne] lub [Wolne] i naciśnij przycisk SET.
3 Otwórz podmenu [Pilot bezprzewod.] funkcji zoomu.
[Ustawienia kamery] ❯ [Zoom] ❯ [Pilot bezprzewod.]
4 Wybierz odpowiedni poziom i naciśnij przycisk SET.

[Ustawienia kamery]
[Zoom]
[Speed Level]
[Normalne]

Dostarczony w zestawie pilot bezprzewodowy: przybliżone szybkości zoomu (czas niezbędny na przejście między skrajnymi położeniami)

Ustawienie opcji [Pilot bezprzewod.]	Ustawienie opcji [Zoom Speed Level]		
	[Wolne]	[Normalne]	[Szybkie]
[1] (najwolniejsze)	4 min 45 s	3 min	1 min
[16] (najszybsze)	4 s	2,5 s	1,7 s*

* Jeśli szybkość zoomu jest zbyt duża (w przybliżeniu 1,7 sekundy między skrajnymi położeniami), utrudnia kamerze automatyczne ustawianie ostrości podczas powiększania.

[Ustawienia kamery]
[Zoom]
[Pilot bezprzewod.]
[8]

UWAGI

- Jeśli do kamery podłączono opcjonalnego pilota zdalnego sterowania RC-V100, z funkcji zoomu można korzystać za pomocą tarczy ZOOM na pilocie. Przy ustawieniach domyślnych tarczę należy obracać w prawo, aby powiększyć obraz (Z), lub w lewo, aby go pomniejszyć (O).

Zdalne sterowanie za pomocą aplikacji Browser Remote

Po zakończeniu niezbędnych przygotowań (📖 181) można zdalnie sterować zoomem za pomocą podłączonego urządzenia z uruchomioną aplikacją Browser Remote.

Aby w razie potrzeby skorzystać z funkcji zoomu, naciśnij jeden z elementów sterujących [ZOOM] na ekranie aplikacji Browser Remote.

- Naciśnij jeden z prekonfigurowanych przycisków zoomu. Kamera wideo zacznie zmieniać ogniskową z szybkością wybraną w pozycji [🎥 Ustawienia kamery] ➤ [Zoom] ➤ [Speed Level]. Pomarańczowy wskaźnik zoomu zacznie przesuwać się na pasku w kierunku wybranej pozycji zoomu.
  Gdy na przycisku pojawi się ikona ✕, można go ponownie nacisnąć, aby zatrzymać zoom przed osiągnięciem docelowej pozycji.
- Przy użyciu przycisków [‹] i [›] można dokładniej wyregulować zoom. Przycisk [‹] służy do pomniejszania (WIDE), a przycisk [›] do powiększania (TELE).

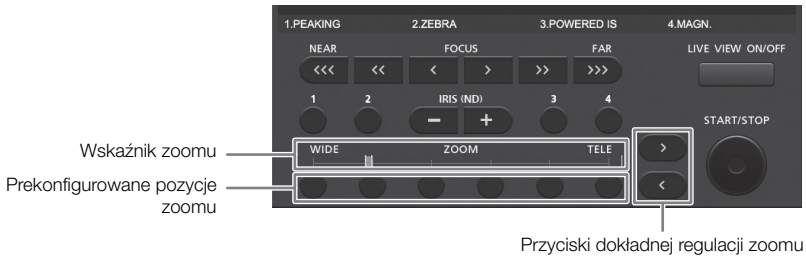

Płynne sterowanie zoomem

Korzystając z funkcji płynnego sterowania zoomem, można włączyć stopniowe rozpoczynanie i kończenie operacji zoomu podczas sterowania nim za pomocą przełączników klawiszowych na kamerze, pilota zdalnego sterowania lub aplikacji Browser Remote.

1 Otwórz podmenu [Zoom-płyn. ster.].
[🎥 Ustawienia kamery] ➤ [Zoom] ➤ [Zoom-płyn. ster.]

2 Wybierz ustawienie [Start] (płynne sterowanie zoomem tylko na początku tej operacji), [Stop] (płynne sterowanie zoomem tylko na końcu tej operacji) lub [Oba] (płynne sterowanie zoomem w obu przypadkach), a następnie naciśnij przycisk SET.

[🎥 Ustawienia kamery]
[Zoom]
[Zoom-płyn. ster.]
[Wyłącz]

Korzystanie z opcjonalnych obiektywów konwersyjnych

Z tą kamerą można używać poniższych opcjonalnych obiektywów konwersyjnych. Przed założeniem obiektywu konwersyjnego należy wykonać opisaną poniżej procedurę w celu optymalizacji autofokusa i minimalnej odległości od obiektu pod kątem danego obiektywu.

Tryby pracy: CAMERA MEDIA | MXF MXF+MP4 MP4

Opcjonalny obiektyw konwersyjny	Współczynnik ogniskowej	Minimalna odległość ogniskowania
Telekonwerter TL-H58	Około 1,5x	Około 130 cm w całym zakresie zoomu
Konwerter szerokokątny WA-H58	Około 0,75x	Około 60 cm w całym zakresie zoomu

1 Otwórz podmenu [Obiektyw konwert.].
[Ustawienia kamery] ❯ [Obiektyw konwert.]

2 Wybierz ustawienie [TL-H58] lub [WA-H58] i naciśnij przycisk SET.
- Widoczne na ekranie wskazania metody stabilizacji obrazu, minimalnej odległości ogniskowania i przybliżonej odległości od obiektu będą zmieniać się w zależności od wybranego obiektywu konwersyjnego.
- Jeśli nie chcesz korzystać z obiektywu konwersyjnego, wybierz ustawienie [Wyłącz].

[Ustawienia kamery]
[Obiektyw konwert.]
[Wyłącz]

UWAGI
- Nawet jeśli dla opcji [Ustawienia kamery] ❯ [AF Mode] ❯ [Szybkość] wybrano ustawienie [Wysoki] lub [Średni], po zastosowaniu obiektywu konwersyjnego zostanie ono automatycznie zmienione na [Normalna].
- Podczas nagrywania ujęć szerokokątnych z użyciem opcjonalnego telekonwertera TL-H58 może wystąpić winietowanie.
- Jeśli dla opcji [Obiektyw konwert.] wybrano ustawienie [WA-H58], ustawienie maksymalnego powiększenia (zbliżenia) obrazu będzie bardziej ograniczone niż ustawienie maksymalnego zmniejszenia (oddalenia).
- Jeśli jednemu z przycisków konfigurowalnych zostanie przypisana opcja [TL-H58] lub [WA-H58] (📖 127), naciskanie tego przycisku będzie powodować włączanie/wyłączanie zoptymalizowanych ustawień wybranego obiektywu konwersyjnego.

Regulacja ostrości

Kamera umożliwia ustawianie ostrości na 3 sposoby. W przypadku ręcznego ustawiania ostrości można korzystać z funkcji wspomagania ostrości, np. wzmacniania krawędzi i powiększania, co pozwala na dokładniejsze ustawianie ostrości.

Autofokus (AF): kamera ustawia ostrość automatycznie w sposób ciągły. Przy używaniu autofokusa dostępne są do wyboru trzy poziomy jego szybkości. Można także korzystać z pierścienia regulacji ostrości (bez fizycznych ograniczników ruchu).

Ręczne ustawianie ostrości (MF): ostrość ustawia się ręcznie za pomocą pierścienia regulacji ostrości lub zdalnie przy użyciu aplikacji Browser Remote.

Chwilowy AF: w przypadku korzystania z trybu MF, Normalny AF lub Średni AF można tymczasowo przełączać kamerę do trybu Instant AF, naciskając i przytrzymując przycisk PUSH AF.

Tryby pracy: CAMERA MEDIA | MXF MXF+MP4 MP4

Tryb autofokusa (AF)

Kamera korzysta z systemu autofokusa TTL i w sposób ciągły ustawia ostrość na obiekcie znajdującym się na środku ekranu. Zakres ustawiania ostrości wynosi od 1 cm (przy maksymalnie szerokim kącie, mierzonym z przodu obiektywu) do ∞.
Nawet w trybie autofokusa można ręcznie obracać pierścieniem regulacji ostrości. Po zaprzestaniu obracania pierścieniem kamera powróci do trybu autofokusa. Jest to użyteczne w sytuacjach, gdy ostrość jest ustawiana na obiekcie znajdującym się po drugiej stronie szyby.

Ustaw przełącznik FOCUS w położeniu A.

- Po lewej stronie ekranu pojawi się ikona [I.AF].

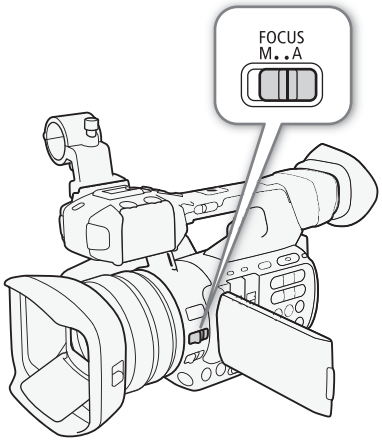

Zdalne sterowanie za pomocą aplikacji Browser Remote

Po zakończeniu niezbędnych przygotowań (📖 181) można zdalnie zmieniać tryb ustawiania ostrości za pomocą podłączonego urządzenia z uruchomioną aplikacją Browser Remote.

Na ekranie aplikacji Browser Remote naciśnij przycisk [MF].

- Pomarańczowa linia na przycisku zmieni kolor na szary, a kamera przełączy się do trybu autofokusa.
- Ponownie naciśnij przycisk [MF], aby przełączyć kamerę z powrotem do trybu ręcznego ustawiania ostrości.

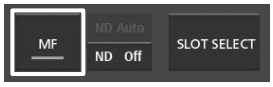

Ustawianie trybu autofokusa

Możliwy jest wybór szybkości, z jaką kamera ustawia ostrość w trybie autofokusa.

1 Otwórz podmenu [Szybkość] trybu AF.
[Ustawienia kamery] [AF Mode] [Szybkość]

2 Wybierz odpowiednie ustawienie i naciśnij przycisk SET.

[Ustawienia kamery]
[AF Mode]
[Szybkość]
[Wysoki]

Opcje

[Wysoki]: powoduje wybranie dla trybu autofokusa metody Instant AF. Ustawianie ostrości odbywa się z największą szybkością. Tryb ten jest przydatny nawet podczas filmowania w miejscach bardzo jasnych albo słabo oświetlonych. W tym trybie do ustawiania ostrości wykorzystywany jest zarówno system TTL, jak i czujnik zewnętrzny.

[Średni]: powoduje wybranie dla trybu autofokusa metody Średni AF. Kamera ustawia ostrość na obiekcie płynniej niż w przypadku ustawienia [Wysoki].

[Normalne]: powoduje wybranie dla trybu autofokusa metody Normalny AF. Regulacja autofokusa odbywa się ze stałą szybkością.

UWAGI

- Podczas filmowania przy jasnym oświetleniu kamera zmniejsza otwór przysłony. Może to powodować rozmazanie obrazu. Zjawisko to jest bardziej zauważalne w przypadku powiększenia przy najszerszym kącie widzenia. Wówczas dla opcji [Ustawienia kamery] [ND Filter] należy wybrać ustawienie [Automatic].
- Jeśli dla opcji [Ustawienia kamery] [Obiektyw konwert.] wybrano ustawienie inne niż [Wyłącz], a kamera działa w trybie nagrywania w podczerwieni, ustawienia [Wysoki] i [Średni] są niedostępne. Ponadto po wybraniu metody Chwilowy AF szybkość autofokusa będzie taka sama jak w przypadku metody Normalny AF.
- Ustawianie ostrości przez autofokus trwa dłużej dla częstotliwości klatek 25.00P niż dla 50.00i. W trybie nagrywania w zwolnionym i przyspieszonym tempie to samo odnosi się do wszystkich częstotliwości nagrywania klatek oprócz 50.
- Podczas filmowania przy słabym oświetleniu zakres ustawiania ostrości zmniejsza się, a obraz może być rozmazany.
- W przypadku poniższych obiektów i sytuacji autofokus (łącznie z metodą Chwilowy AF) może działać nieprawidłowo. Ostrość należy wówczas ustawić ręcznie.
  - Odbijające powierzchnie
  - Obiekty o niskim kontraście lub bez linii pionowych
  - Szybko poruszające się obiekty
  - Filmowanie przez brudne lub zalane wodą szyby
  - Sceny nocne

Ręczne ustawianie ostrości (MF)

Korzystanie z pierścienia regulacji ostrości

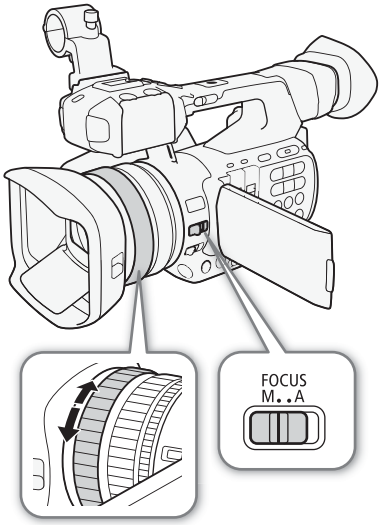

1 Ustaw przełącznik FOCUS w położeniu M.
   - Po lewej stronie ekranu pojawi się ikona [MF].
2 Obracaj pierścieniem regulacji ostrości na obiektywie, aby ustawić ostrość.
   - Szybkość ustawiania ostrości będzie zależna od szybkości obracania pierścieniem regulacji ostrości.

ⓘ UWAGI

- Pierścienia regulacji ostrości można używać do zmiany ostrości podczas korzystania z zoomu. Jeśli kamera działała w trybie autofokusa, po ręcznej zmianie ostrości powróci do tego trybu.
- Kierunek regulacji i czułość pierścienia regulacji ostrości można zmieniać za pomocą ustawień [Inne funkcje] ❯ [Custom Function] ❯ [F. Ring-kier.obr.] i [F. Ring-sterow.] (📖 139).

Zdalne sterowanie za pomocą aplikacji Browser Remote

Po zakończeniu niezbędnych przygotowań (📖 181) można zdalnie regulować ostrość za pomocą podłączonego urządzenia z uruchomioną aplikacją Browser Remote.

1 Jeśli kamera działa w trybie AF, dotknij przycisku [MF] na ekranie aplikacji Browser Remote.
   - Szara linia na przycisku zmieni kolor na pomarańczowy, a kamera przełączy się do trybu ręcznego ustawiania ostrości.
2 Aby w razie potrzeby wyregulować ostrość, naciśnij jeden z elementów sterujących w obszarze [FOCUS].
   - Naciśnij jeden z elementów sterujących po stronie [NEAR], aby ustawić ostrość na bliższym planie, lub jeden z elementów sterujących po stronie [FAR], aby ustawić ostrość na dalszym planie.
   - Są trzy stopnie ustawiania ostrości — najmniejszy to [‹]/[›], a największy to [«]/[»].

ⓘ UWAGI

- **Korzystanie z wyświetlanego na ekranie wskazania odległości od obiektu:**
  - Przy przełączaniu kamery do trybu autofokusa lub przy ustawianiu ostrości za pomocą pierścienia regulacji ostrości przybliżona odległość od obiektu jest wyświetlana na ekranie przez około 5 sekund.
  - Wyświetlaną odległość od obiektu należy traktować jako przybliżoną. Jeśli odczyt odległości dla danego zakresu powiększenia ma małą dokładność, jest wyświetlany w kolorze szarym.
  - Symbol [∞] oznacza, że ostrość jest ustawiona na nieskończoność, a symbol [∞–] oznacza, że ostrość jest ustawiona poza nieskończoność.

- Jednostkę odległości można zmieniać z metrów na stopy i odwrotnie za pomocą ustawienia [Inne funkcje] ▶ [Custom Function] ▶ [Jedn.dległ.obiektu] (139).
- Wyświetlana odległość będzie nieprawidłowa, jeśli zamocowano opcjonalny obiektyw konwersyjny.

- Jeśli po ustawieniu ostrości na obiekcie korzysta się z funkcji zoomu, może być konieczna regulacja ostrości.
- Po ręcznym ustawieniu ostrości na obiekcie i pozostawieniu kamery włączonej przez dłuższy czas może być konieczna regulacja ostrości. Takie ewentualne przesunięcie punktu ostrości jest wynikiem wzrostu temperatury wewnętrznej kamery i obiektywu. Przed wznowieniem filmowania należy sprawdzić ostrość.
- Jeśli do kamery podłączono opcjonalnego pilota zdalnego sterowania RC-V100, można ustawiać ostrość za pomocą tarczy FOCUS na pilocie. Przy ustawieniach domyślnych tarczę należy obracać w prawo, aby ustawić ostrość na dalszym planie, lub w lewo, aby ustawić ostrość na bliższym planie.

Korzystanie z funkcji wspomagania ostrości

Aby zwiększyć dokładność ustawiania ostrości, można skorzystać z dwóch funkcji wspomagania ostrości: funkcja wzmacniania krawędzi pozwala uzyskać większy kontrast dzięki uwydatnieniu krawędzi obiektu, a funkcja powiększania umożliwia oglądanie obrazu na ekranie w powiększeniu. Jeszcze lepsze efekty zapewnia używanie obu tych funkcji naraz.
Korzystając z funkcji wspomagania ostrości, można ponadto przełączać ekran na obraz czarno-biały za pomocą ustawienia [Inne funkcje] ▶ [Custom Function] ▶ [Wspom. ostr. B&W] (139).

Wzmocnienie krawędzi

Kamera udostępnia dwa poziomy wzmocnienia krawędzi.

1 Naciśnij przycisk PEAKING.
- Ikona wzmocnienia krawędzi (PEAK1 lub PEAK2) pojawi się w dolnej środkowej części ekranu, a zarysy obiektów na obrazie zostaną uwydatnione zależnie od ostrości.
- Naciśnij ponownie ten przycisk, aby wyłączyć wzmocnienie krawędzi.
- Do włączania/wyłączania wzmocnienia krawędzi można też używać ustawienia [Konfiguracja OLED/VF] ▶ [Peaking] ▶ [Ustawienie].

2 Otwórz podmenu [Wybierz] funkcji wzmocnienia krawędzi, aby wybrać poziom wzmocnienia krawędzi.
[Konfiguracja OLED/VF] ▶ [Peaking] ▶ [Wybierz]

3 Wybierz odpowiedni poziom i naciśnij przycisk SET.

[Konfiguracja OLED/VF]
[Peaking]
[Wybierz]
[Peaking 1]

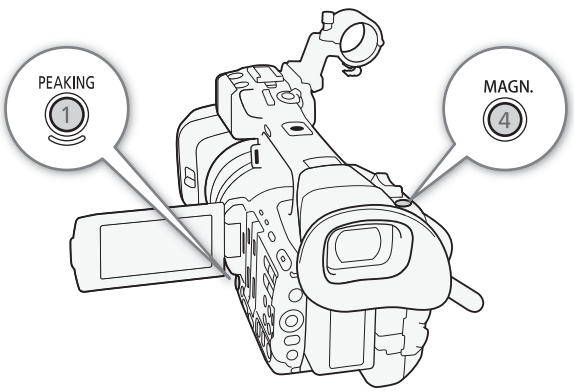

Powiększenie

1 Naciśnij przycisk MAGN.
- Na środku dolnej części ekranu pojawi się ikona MAGN., a środek ekranu zostanie powiększony w przybliżeniu dwukrotnie*.
- W prawym górnym rogu wyświetlana jest biała ramka symbolizująca cały obszar ekranu. Widoczna wewnątrz niej pomarańczowa ramka wskazuje w przybliżeniu powiększoną część obrazu.

2 W razie potrzeby przesuwaj pomarańczową ramkę za pomocą dżojstika (▲▼ ◀▶), aby sprawdzać ostrość innych partii obrazu.
- Pomarańczowa ramka daje 5-stopniową swobodę przesuwania w pionie i w poziomie. Naciśnij przycisk CANCEL, aby przywrócić ramkę powiększenia do pozycji wyjściowej na środku ekranu.

3 Ponowne naciśnięcie przycisku MAGN. powoduje anulowanie powiększenia.

* Powiększenie obrazu jest różne na ekranie OLED i w wizjerze. Powiększenie zmienia się także w przypadku różnych konfiguracji materiału wideo.

UWAGI

- Wzmocnienie krawędzi/powiększenie jest widoczne tylko na ekranie kamery. Nie jest ono widoczne na zewnętrznym monitorze podłączonym do kamery ani nie wpływa na rejestrowane filmy.
- Korzystając z ustawień [Konfiguracja OLED/VF] [Peaking] [Peaking 1] i [Peaking 2], można niezależnie ustawiać kolor, intensywność i częstotliwość dla dwóch różnych poziomów wzmocnienia krawędzi.
- **W przypadku ustawiania ostrości z użyciem ekranu kamery:**
  - Kamera jest wyposażona w profesjonalne monitory kontrolne (106). Wyświetlenie monitora krawędzi może jeszcze bardziej ułatwić ustawianie ostrości.
  - Wzmocnienia krawędzi można używać razem z monitorem krawędzi. Wówczas intensywność i częstotliwość efektu wzmocnienia krawędzi będą regulowane automatycznie z uwzględnieniem ustawień intensywności monitora krawędzi.

Chwilowy AF

Podczas korzystania z trybu ręcznego ustawiania ostrości (MF, 83) lub autofokusa o szybkości [Normalne] lub [Średni] (Normalny AF, Średni AF, 81) naciśnij przycisk PUSH AF i przytrzymaj go.

- Dopóki trzymasz naciśnięty przycisk PUSH AF, będzie tymczasowo włączony autofokus o największej szybkości (Instant AF).

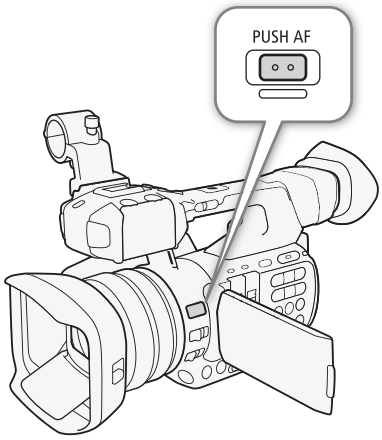

UWAGI

- Wszystkie UWAGI w części poświęconej autofokusowi (82) odnoszą się również do Chwilowego AF.
- Chwilowy AF jest niedostępny, gdy dla opcji [Ustawienia kamery] [AF Mode] [AF twarzy] wybrano ustawienie [T. twarz], a w kadrze nie została wykryta żadna twarz.

Wykrywanie twarzy i ustawianie na nich ostrości

W trybie autofokusa kamera może wykryć twarz, automatycznie ustawić na niej ostrość, a nawet śledzić jej przemieszczanie się w kadrze. Jeśli w kadrze znajduje się wiele osób, jako główny obiekt zostanie wybrana twarz jednej osoby (z ramką wykrywania twarzy w białym kolorze) i kamera ustawi na niej ostrość. Można zmieniać osobę wybraną na główny obiekt.

[Ustawienia kamery]
[AF Mode]
[AF twarzy]
[Wyłącz]

1 Otwórz podmenu [AF twarzy].
[Ustawienia kamery] [AF Mode] [AF twarzy]

2 Wybierz odpowiednie ustawienie i naciśnij przycisk SET.
- lub pojawi się po lewej stronie ekranu.

3 Skieruj kamerę w stronę obiektu.
- Jeżeli na obrazie występuje większa liczba osób, kamera automatycznie wybierze jedną z nich, czyniąc z niej główny obiekt sceny. Kamera oznaczy główny obiekt ramką wykrywania twarzy w kolorze białym, a inne twarze — ramkami w kolorze szarym.
- W razie potrzeby posłuż się dżojstikiem, aby zmienić główny obiekt, gdy w kadrze znajduje się więcej osób.

Opcje

[Pri. twarzy] : jeśli nie zostanie wykryta żadna twarz, kamera będzie automatycznie ustawiać ostrość na obiekcie znajdującym się na środku kadru.

[T. twarz] : jeśli nie zostanie wykryta żadna twarz, kamera przełączy się do trybu ręcznego ustawiania ostrości.

[Wyłącz]: standardowe działanie autofokusa bez wykrywania twarzy.

UWAGI

- Kamera może nieprawidłowo wykrywać twarze nienależące do ludzi. W takim przypadku należy wyłączyć wykrywanie twarzy.
- Czasami mogą wystąpić przypadki niedokładnego wykrywania twarzy. Typowe przykłady takich sytuacji:
  - Twarze są zbyt małe, duże, ciemne lub jasne w stosunku do całego kadru.
  - Twarze obrócone w bok, przekrzywione skośnie lub częściowo zakryte.
- Funkcji wykrywania twarzy nie można używać w następujących przypadkach:
  - Przy czasie naświetlania dłuższym niż 1/25.
  - W trybie nagrywania w zwolnionym i przyspieszonym tempie, gdy częstotliwość klatek została ustawiona na mniej niż 24.
  - W trybie ręcznego ustawiania ostrości, gdy jest naciśnięty przycisk PUSH AF.
  - W trybie przesyłania pliku pośredniego w czasie rzeczywistym oraz w trybie nagrywania w podczerwieni.
- Po wykryciu twarzy w obrębie kadru kamera doda do tej klatki znacznik zdarzenia (dotyczy tylko filmów MXF). Znaczniki zdarzeń można wyszukiwać w filmach MXF za pomocą programu Canon XF Utility.
- Jeśli jednemu z przycisków konfigurowalnych zostanie przypisana opcja [AF twarzy] (📖 127), naciskanie tego przycisku będzie powodować przełączanie między opcjami wykrywania twarzy.

Ograniczenie ostrości oraz filmowanie w trybie makro

[Ustawienia kamery] > [Focus-ogr.] > [Wyłącz]

Domyślnie zakres ostrości kamery umożliwia filmowanie w trybie makro. Można jednak ograniczyć zakres pracy funkcji ustawiania ostrości. Zakres ostrości od 1 cm (przy najszerszym kącie widzenia) do ∞ zostaje wtedy ograniczony do przedziału od 60 cm do ∞ (w całym zakresie zoomu).

1 Otwórz podmenu [Focus-ogr.].
[Ustawienia kamery] [Focus-ogr.]

2 Wybierz ustawienie [Włącz] i naciśnij przycisk SET.
- Aby umożliwić filmowanie w trybie makro, wybierz ustawienie [Wyłącz].

UWAGI

- Jeśli jednemu z przycisków konfigurowalnych zostanie przypisana opcja [Focus-ogr.] (📖 127), naciskanie tego przycisku będzie powodować włączanie/wyłączanie ograniczenia ostrości.

Stabilizator obrazu

Aby uzyskać stabilniejsze nagrania, można włączyć stabilizator obrazu, który będzie kompensował wstrząsy kamery. Dostępne są 3 metody stabilizacji obrazu. Należy wybrać najbardziej odpowiednią w danym momencie.

Metoda stabilizacji obrazu Dynamic : umożliwia kompensację wstrząsów o większej amplitudzie, powstających np. przy filmowaniu podczas chodzenia, a działa najefektywniej, gdy zoom zbliża się do najszerszego kąta widzenia.

Metoda stabilizacji obrazu Standard : umożliwia kompensację wstrząsów o mniejszej amplitudzie, powstających np. gdy operator nie porusza się, i jest odpowiednia do filmowania naturalnie wyglądających ujęć.

Metoda stabilizacji obrazu Powered : działa najskuteczniej przy filmowaniu w pozycji nieruchomej i wykonywaniu zbliżeń odległych obiektów w okolicach maksymalnej wartości zoomu (przy zbliżaniu się do najwęższego kąta widzenia). Ten tryb nie sprawdza się przy ujęciach, w których kamera jest pochylona lub stosowane jest panoramowanie.

Tryby pracy: CAMERA MEDIA | MXF MXF+MP4 MP4

Aby włączyć metodę stabilizacji obrazu Dynamic lub Standard

1 Otwórz podmenu [Wybierz] funkcji OIS.
[Ustawienia kamery] [Funkcje OIS] [Wybierz]

2 Wybierz opcję [Img Stab.] i naciśnij przycisk SET.
- Ewentualnie wybierz ustawienie [Wyłącz], aby wyłączyć stabilizację obrazu, np. podczas filmowania z kamerą ustawioną na statywie.

3 Otwórz podmenu [Image Stabilizer].
[Ustawienia kamery] [Funkcje OIS] [Image Stabilizer]

4 Wybierz opcję [Dynamic] lub [Standard] i naciśnij przycisk SET.
- Ikona wybranego trybu pojawi się w dolnej części ekranu.

[Ustawienia kamery] > [Funkcje OIS] > [Wybierz] > [Img Stab.]

Aby włączyć metodę stabilizacji obrazu Powered

Naciśnij przycisk POWERED IS, aby włączyć metodę stabilizacji obrazu Powered.
- Ikona metody stabilizacji obrazu Powered () pojawi się w dolnej części ekranu.
- Ponownie naciśnij przycisk POWERED IS, aby przywrócić w kamerze metodę stabilizacji obrazu ustawioną w menu.
- Z metody stabilizacji obrazu Powered można korzystać nawet wówczas, gdy dla opcji [Ustawienia kamery] [Funkcje OIS] [Wybierz] wybrano ustawienie [Wyłącz].

[Ustawienia kamery] > [Funkcje OIS] > [Image Stabilizer] > [Standard]

UWAGI
- Jeśli jednemu z przycisków konfigurowalnych zostanie przypisana opcja [Img Stab.] (127), naciskanie tego przycisku będzie powodować włączanie/wyłączanie wybranej metody stabilizacji obrazu.
- Jeśli amplituda wstrząsów będzie zbyt duża, stabilizator obrazu może nie być w stanie w pełni ich skompensować.
- W przypadku korzystania z metody stabilizacji obrazu Dynamic, jeśli kamera musi skompensować wstrząsy o dużej amplitudzie, krawędzie obiektów na obrazie mogą być nieprawidłowo odwzorowane (np. dublowanie krawędzi czy występowanie artefaktów i ciemnych obszarów).
- Po wybraniu dla opcji [Ustawienia kamery] [Najszerszy kąt widz.] ustawienia [Szerszy] dla opcji [Image Stabilizer] wybierane jest automatycznie ustawienie [Standard] i nie można go zmienić.

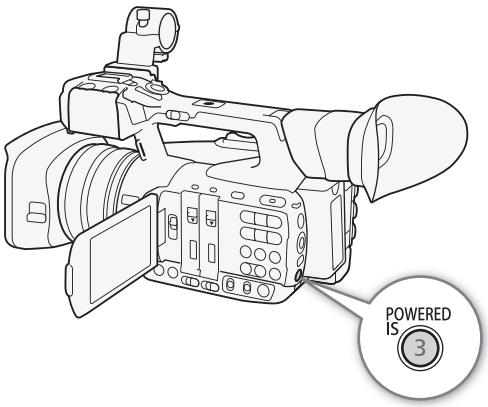

Znaczniki ekranowe i wzory zebry

Znaczniki ekranowe pomagają prawidłowo skadrować obiekt i zmieścić go wewnątrz odpowiedniego obszaru bezpiecznego. Wzory zebry ułatwiają natomiast wykrywanie prześwietlonych obszarów. Znaczniki ekranowe i wzory zebry nie są zapisywane w nagraniach.

Tryby pracy: CAMERA MEDIA | MXF MXF+MP4 MP4

Wyświetlanie znaczników ekranowych

Kamera udostępnia 5 rodzajów znaczników ekranowych. Można wyświetlać wiele znaczników ekranowych naraz.

[Konfiguracja OLED/VF]
[Znaczniki]
[Centrum]
[Poziomo]
[Siatka]
[Strefa bezpiecz.]
[Znacz. form. obr.]
[Wyłącz]

1 Otwórz podmenu [Znaczniki].
[Konfiguracja OLED/VF] [Znaczniki]
2 Wybierz znacznik, który chcesz wyświetlić, wybierz ustawienie [Czarny] lub [Szary] i naciśnij przycisk SET.
- Aby wyłączyć wybrany znacznik, wybierz ustawienie [Wyłącz].
- Można wyświetlać wiele znaczników naraz. W razie konieczności powtarzaj tę czynność.
- W przypadku wybrania opcji [Strefa bezpiecz.] lub [Znacz. form. obr.] przejdź do punktu 3. W przeciwnym razie przejdź do punktu 4.

3 Wybierz opcję [Ob. str. bezpiecz.] lub [Format obrazu], wybierz odpowiednie ustawienie i naciśnij przycisk SET.
4 Wybierz opcję [Włącz], wybierz ustawienie [Włącz] i naciśnij przycisk SET, aby włączyć znaczniki ekranowe.
- Zostaną wyświetlone wszystkie wybrane znaczniki ekranowe.
- Aby wyłączyć wszystkie znaczniki ekranowe, wybierz ustawienie [Wyłącz].

Opcje

[Centrum]: wyświetlanie małego znacznika wskazującego środek ekranu.

[Poziomo]: wyświetlanie poziomej linii ułatwiającej komponowanie ujęć w układzie poziomym.

[Siatka]: wyświetlanie siatki, która umożliwia prawidłowe kadrowanie ujęć (w pionie i w poziomie).

[Strefa bezpiecz.]: wyświetlanie wskaźników wyznaczających różne obszary bezpieczne, np. obszar bezpieczny akcji i obszar bezpieczny tekstu. Dostępne ustawienia opcji [Ob. str. bezpiecz.] to [80%], [90%], [92.5%] i [95%].

[Znacz. form. obr.]: wyświetlanie znaczników sygnalizujących różne formaty obrazu. Pomaga to w filmowaniu ujęcia w taki sposób, aby znalazło się wewnątrz danego obszaru. Dostępne ustawienia opcji [Format obrazu] to [4:3], [13:9], [14:9], [1.66:1], [1.75:1], [1.85:1] i [2.35:1].

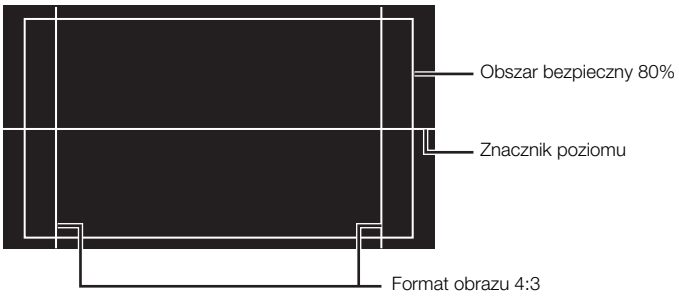

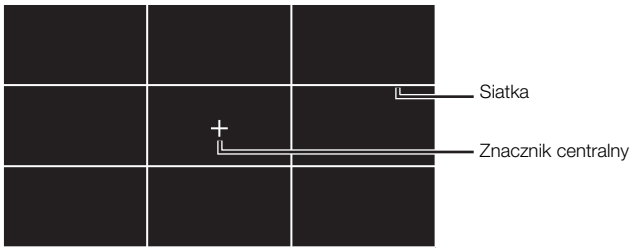

(i) UWAGI

- Można wyłączyć wszystkie inne elementy wyświetlane na ekranie i pozostawić tylko znaczniki ekranowe (📖 53).
- Jeśli jednemu z przycisków konfigurowalnych zostanie przypisana opcja [Znaczniki] (📖 127), naciskanie tego przycisku będzie powodować włączanie/wyłączanie znaczników ekranowych.

Wyświetlanie wzorów zebry

W kamerze jest dostępna funkcja wzoru zebry, która powoduje umieszczenie na prześwietlonych obszarach ukośnych czarnych i białych pasków. Wzór ten pojawia się tylko na ekranie i nie jest widoczny na nagraniach. Dostępne są dwa rodzaje wzoru zebry i oba można wyświetlać naraz. Wzór zebry 1 umożliwia wykrywanie obszarów o pewnym zakresie wartości (±5% od określonego poziomu), a wzór zebry 2 — wykrywanie obszarów, na których wartości przekraczają określony poziom. Jeśli przy jednoczesnym wyświetlaniu wzorów obu rodzajów zachodzą one na siebie w pewnych obszarach, będzie w nich wyświetlany tylko wzór zebry 1.

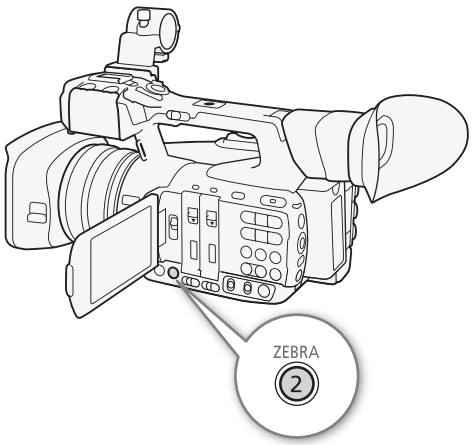

1 Otwórz podmenu [Wybierz].
[Konfiguracja OLED/VF] ❯ [Zebra] ❯ [Wybierz]

2 Wybierz ustawienie [Zebra 1], [Zebra 2] lub [Zebra 1&2] i naciśnij przycisk SET.

3 Otwórz podmenu intensywności wzoru zebry.
[Konfiguracja OLED/VF] ❯ [Zebra] ❯ [Zebra 1 Level] lub [Zebra 2 Level]

4 Wybierz intensywność wzoru zebry, naciśnij przycisk SET, a następnie naciśnij przycisk MENU, aby zamknąć menu.

5 Naciśnij przycisk ZEBRA, aby włączyć/wyłączyć wybrany wzór zebry.
- Do włączania/wyłączania wzoru zebry można też używać ustawienia [Konfiguracja OLED/VF] ❯ [Zebra] ❯ [Ustawienie].

[Konfiguracja OLED/VF]
[Zebra]
[Wybierz]
[Zebra 1]

(i) UWAGI

- Korzystając z ustawienia [Konfiguracja OLED/VF] ❯ [Zebra] ❯ [HD Output], można wyświetlać wzór zebry na zewnętrznym monitorze podłączonym do gniazda MON. (dotyczy tylko modelu XF205, sygnał wyjściowy wyłącznie w wysokiej rozdzielczości) lub gniazda HDMI OUT (sygnał wyjściowy wyłącznie w wysokiej rozdzielczości).

Ustawianie kodu czasowego

W trybie CAMERA kamera może generować kod czasowy i osadzać go w filmach MXF. Kamera może też przesyłać sygnał kodu czasowego za pośrednictwem gniazda 3G/HD-SDI*, MON.* lub TIME CODE* (95).

W trybie MEDIA można za pośrednictwem tych samych gniazd wysyłać kod czasowy odtwarzanego filmu MXF. Ponadto można nakładać kod czasowy na wyjściowy sygnał wideo przesyłany za pośrednictwem gniazda MON.*, HDMI OUT lub AV OUT.

XF205 Informacje na temat synchronizowania kodu czasowego kamery z zewnętrznym generatorem kodu czasowego można znaleźć w podrozdziale *Synchronizacja z urządzeniem zewnętrznym* (93).

* Dotyczy tylko modelu **XF205**.

Wybór trybu odliczania

Istnieje możliwość wyboru trybu odliczania kodu czasowego w kamerze.

Tryby pracy: CAMERA MEDIA | MXF MXF+MP4 MP4

1 Otwórz podmenu [Tryb] kodu czasowego.
[00:00 Ustaw. TC/UB] ❯ [Time Code] ❯ [Tryb]

2 Wybierz odpowiednie ustawienie i naciśnij przycisk SET.
- Jeśli wybierzesz ustawienie [Regen.], wykonywanie pozostałej części tej procedury nie jest konieczne. Jeśli wybierzesz ustawienie [Preset] i chcesz określić wartość początkową kodu czasowego, zapoznaj się z informacjami na ten temat podanymi w podrozdziale *Ustawianie wartości początkowej kodu czasowego*.

3 Po wybraniu ustawienia [Preset] otwórz podmenu [Run] kodu czasowego.
[00:00 Ustaw. TC/UB] ❯ [Time Code] ❯ [Run]

4 Wybierz odpowiednie ustawienie i naciśnij przycisk SET.

[00:00 Ustaw. TC/UB] ❯ [Time Code] ❯ [Tryb] ❯ [Preset]

[00:00 Ustaw. TC/UB] ❯ [Time Code] ❯ [Run] ❯ [Rec Run]

Opcje

[Preset]: kod czasowy rozpoczyna się od wartości początkowej wybieranej wcześniej przez użytkownika. Domyślna wartość początkowa kodu czasowego to 00:00:00:00. Tryb odliczania kodu czasowego zależy od ustawienia opcji [Run].
- [Rec Run]: kod czasowy jest odliczany tylko w trakcie nagrywania, więc filmy MXF zarejestrowane kolejno na tej samej karcie pamięci CF będą mieć ciągłe kody czasowe.
- [Free Run]: odliczanie kodu czasowego rozpoczyna się, gdy naciśniesz przycisk SET w celu wybrania tej opcji, i jest kontynuowane niezależnie od czynności wykonywanych za pomocą kamery.

[Regen.]: kamera odczyta wybraną kartę pamięci CF, a kod czasowy będzie stanowił kontynuację ostatniego zarejestrowanego na niej kodu czasowego. Kod czasowy jest odliczany tylko w trakcie nagrywania, więc filmy MXF zarejestrowane kolejno na tej samej karcie pamięci CF będą mieć ciągłe kody czasowe.

Ustawianie wartości początkowej kodu czasowego

Jeśli dla trybu kodu czasowego wybrano ustawienie [Preset], można określić wartość początkową kodu czasowego.

1 Otwórz podmenu [Ustawienie] kodu czasowego.
[00:00 Ustaw. TC/UB] ❯ [Time Code] ❯ [Ustawienie]

2 Wybierz opcję [Ustaw] i naciśnij przycisk SET.
- Pojawi się ekran ustawiania kodu czasowego, na którym pomarańczowa ramka wyboru będzie wskazywała godziny.

[00:00 Ustaw. TC/UB] ❯ [Time Code] ❯ [Ustawienie]

- Aby wyzerować kod czasowy do wartości [00:00:00:00], wybierz opcję [Reset]. Jeśli dla trybu odliczania wybrano ustawienie [Free Run], kod czasowy zostanie wyzerowany w chwili naciśnięcia przycisku SET i zacznie być odliczany w sposób ciągły od wartości 00:00:00:00.

3 Porusz dżojstikiem w górę/w dół, aby ustawić godziny, a następnie naciśnij przycisk SET w celu przejścia do minut.

4 W analogiczny sposób zmień wartości w pozostałych polach (minut, sekund i klatek).
- Naciśnij przycisk CANCEL, aby zamknąć ekran bez ustawienia kodu czasowego.

5 Wybierz opcję [Ustaw] i naciśnij przycisk SET, aby zamknąć ekran.
- Jeśli dla trybu odliczania wybrano ustawienie [Free Run], odliczanie kodu czasowego rozpocznie się od wybranej wartości w chwili naciśnięcia przycisku SET.

Wstrzymanie wyświetlania kodu czasowego

Jeśli jednemu z przycisków konfigurowalnych zostanie przypisana opcja [Wstrz. Time Code] (📖 127), naciskanie tego przycisku będzie powodować wstrzymywanie wyświetlania kodu czasowego*. Gdy wyświetlanie kodu czasowego jest wstrzymane, obok kodu czasowego pojawia się na ekranie symbol [**H**].
Odliczanie kodu czasowego przebiega normalnie przy wstrzymanym jego wyświetlaniu. Po wznowieniu wyświetlania kodu czasowego pojawi się aktualny kod czasowy.

* Przesyłanie kodu czasowego za pośrednictwem gniazd 3G/HD-SDI i TIME CODE (dotyczy tylko modelu **XF205**) nie zostanie wstrzymane. Nakładanie kodu czasowego na wyjściowy sygnał wideo dostarczany do gniazd MON. (dotyczy tylko modelu **XF205**), HDMI OUT i AV OUT zostanie wstrzymane.

Tryby pracy: CAMERA | MEDIA | MXF | MXF+MP4 | MP4

Informacje o wyświetlaniu kodu czasowego

W przypadku niektórych operacji na ekranie obok kodu czasowego może pojawić się ikona. Szczegółowe informacje na ten temat podano w poniższej tabeli.

Ikona	Opis
R	Dla kodu czasowego wybrano ustawienie [Regen.].
P	Dla kodu czasowego wybrano ustawienie [Preset], a dla trybu odliczania — [Rec Run].
F	Dla kodu czasowego wybrano ustawienie [Preset], a dla trybu odliczania — [Free Run].
E	Sygnał kodu czasowego pochodzi z zewnętrznego źródła.
H	Wyświetlanie kodu czasowego jest wstrzymane.
Brak ikony	Kod czasowy wyświetlany podczas odtwarzania filmu.

ⓘ UWAGI

- Odliczanie kolejnych klatek w kodzie czasowym odbywa się w zakresie od 0 do 24.
- W przypadku pracy w trybie nagrywania z interwałem, nagrywania klatek lub nagrywania w zwolnionym i przyspieszonym tempie dla trybu odliczania nie można wybrać ustawienia [Free Run]. Ponadto w trybie nagrywania wstępnego i w przypadku formatu filmu MXF+MP4 ustawienie opcji [Free Run] jest wybierane automatycznie i nie można go zmienić.
- W przypadku użycia trybu odliczania [Free Run] odliczanie kodu czasowego odbywa się bez przerw, dopóki tylko nie rozładuje się wbudowana bateria litowa, nawet jeśli wszystkie inne źródła zasilania będą odłączone. Jednak odliczanie jest mniej dokładne niż wtedy, gdy kamera jest włączona.
- Jeśli jednemu z przycisków konfigurowalnych zostanie przypisana opcja [Time Code] (📖 127), naciskanie tego przycisku będzie powodować otwieranie podmenu [**00:00** Ustaw. TC/UB] ▶ [Time Code].

Ustawianie bitu użytkownika

Jako wyświetlaną wartość bitu użytkownika można wybrać datę lub czas nagrywania albo kod identyfikacyjny składający się z 8 cyfr szesnastkowych. Istnieje szesnaście dostępnych znaków: cyfry od 0 do 9 oraz litery od A do F.
Oprócz umieszczania w filmach MXF, informacje zawarte w bicie użytkownika mogą być przesyłane razem z wyjściowym sygnałem wideo za pośrednictwem gniazda 3G/HD-SDI*, MON.*, TIME CODE* lub HDMI OUT. I odwrotnie, jeśli razem z zewnętrznym kodem czasowym kamera odbiera też bit użytkownika, można go zapisać na umieszczonym w niej nośniku.
* Dotyczy tylko modelu XF205.

[**00:00** Ustaw. TC/UB] > [User Bit] > [Typ] > [Ustawienie]

Tryby pracy: CAMERA | MEDIA | MXF | MXF+MP4 | MP4

1 Otwórz podmenu [Typ] bitu użytkownika.
[**00:00** Ustaw. TC/UB] > [User Bit] > [Typ]
2 Wybierz odpowiedni typ bitu użytkownika i naciśnij przycisk SET.
- Wybierz opcję [Ustawienie], aby określić własny kod identyfikacyjny, opcję [Czas], aby w roli bitu użytkownika użyć godziny, lub opcję [Data], aby w roli bitu użytkownika użyć daty.
- Po wybraniu opcji [Czas] lub [Data] wykonywanie pozostałej części tej procedury nie jest konieczne. Po wybraniu opcji [Ustawienie] kontynuuj tę procedurę, aby określić kod identyfikacyjny.

3 Wybierz opcję [Ustaw] i naciśnij przycisk SET.
- Pojawi się ekran ustawiania bitu użytkownika, na którym pomarańczowa ramka wyboru będzie wskazywała skrajny lewy znak.
- Aby wyzerować bit użytkownika do wartości [00 00 00 00], wybierz opcję [Reset].

4 Porusz dżojstikiem w górę/w dół, aby wybrać pierwszy znak, a następnie naciśnij przycisk SET w celu przejścia do następnego znaku.
- W taki sam sposób zmień pozostałe znaki.
- Naciśnij przycisk CANCEL, aby zamknąć ekran bez ustawienia bitu użytkownika.

5 Wybierz opcję [Ustaw] i naciśnij przycisk SET, aby zamknąć ekran.

XF205 Synchronizacja z zewnętrznym urządzeniem

Synchronizacja sygnału wideo tej kamery z sygnałem z zewnętrznego urządzenia wideo jest możliwa dzięki skorzystaniu z sygnału synchronizacji Genlock. Ponadto możliwa jest synchronizacja kodu czasowego kamery z zewnętrznym sygnałem kodu czasowego. Możliwość użycia zewnętrznego sygnału kodu czasowego w wielu kamerach pozwala na realizację filmowania z zastosowaniem wielu kamer. To samo można też uzyskać, wysyłając sygnał kodu czasowego z tej kamery. Jeśli kod czasowy jest wysyłany za pośrednictwem gniazda 3G/HD-SDI do urządzenia montażowego, montażysta może stworzyć materiał wideo z takim samym kodem czasowym.

Podłączanie zewnętrznego urządzenia

Do synchronizowania kamery z zewnętrznym sygnałem* należy skorzystać z gniazda GENLOCK/SYNC OUT.
Do synchronizowania sygnału kodu czasowego służy gniazdo TIME CODE. Należy wcześniej ustawić wysyłanie lub odbieranie sygnału za pośrednictwem jednego z tych gniazd.
Podłącz zewnętrzne urządzenie do kamery w sposób przedstawiony na poniższym schemacie.

* Jako sygnału wideo odniesienia (sygnału wejściowego) do synchronizacji Genlock można użyć analogowego sygnału black burst lub trójpoziomowego.

Schemat połączeń

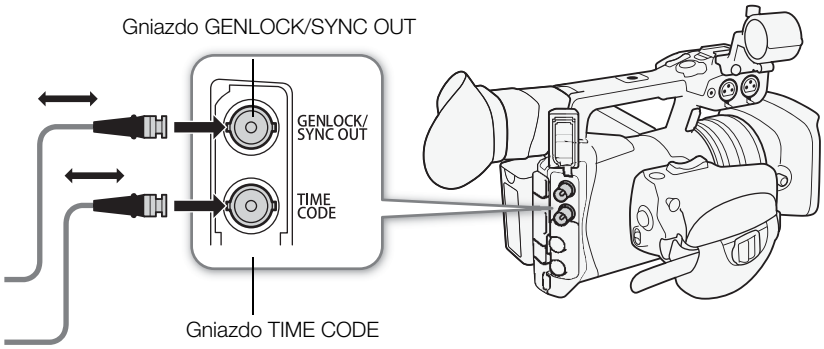

Odbiór sygnału wideo odniesienia (synchronizacja Genlock)

Jeśli za pośrednictwem gniazda GENLOCK/SYNC OUT będzie podawany referencyjny sygnał synchronizacji (analogowy sygnał black burst lub trójpoziomowy), fazy V i H synchronizacji kamery zostaną z nim automatycznie zsynchronizowane. Przesunięcie fazowe między zewnętrznym sygnałem Genlock a kamerą ma początkowo wartość 0. Fazę H można zmieniać w zakresie około ±0,4 H.

Tryby pracy: CAMERA | MEDIA | MXF | MXF+MP4 | MP4

1 Otwórz podmenu [GENLOCK/SYNC OUT].
   • [Ustawienia wideo] ◆ [GENLOCK/SYNC OUT]
2 Wybierz opcję [Genlock] i naciśnij przycisk SET.
3 Otwórz podmenu [Ustawienia Genlock].
   [Inne funkcje] ◆ [Ustawienia Genlock]
4 Ustaw odpowiedni poziom fazy H (w zakresie od -1023 do 1023), wybierz opcję [Ustaw] i naciśnij przycisk SET.
   • Porusz dżojstikiem w górę/w dół, aby wybrać wartość w danym polu, a następnie naciśnij przycisk SET w celu przejścia do następnego pola.

[Ustawienia wideo]
[GENLOCK/SYNC OUT]
[Genlock]

[Inne funkcje]
[Ustawienia Genlock]

UWAGI

- Po wybraniu dla opcji [Ustawienia wideo] ❯ [3G/HD-SDI] ustawienia [Bezpośrednie] kamera zsynchronizuje się z sygnałem Genlock, który ma taką samą częstotliwość, jak użyty do nagrywania.
- Jeśli do kamery dociera odpowiedni sygnał Genlock, synchronizacja Genlock ustabilizuje się po około 10 sekundach.
- Po wykryciu odpowiedniego sygnału Genlock w prawym górnym rogu ekranu zacznie migać ikona Gen.. Po zsynchronizowaniu się kamery z zewnętrznym sygnałem Genlock ikona będzie wyświetlana bez migania.
- Jeśli zewnętrzny sygnał Genlock jest nieprawidłowy, synchronizacja nie może się ustabilizować. W takim przypadku nagrywany kod czasowy może być nieprawidłowy.

Odbiór sygnału kodu czasowego

[00:00 Ustaw. TC/UB] ❯ [Time Code] ❯ [TC In/Out] ❯ [In]

Zewnętrzny sygnał taktujący LTC w standardzie SMPTE odbierany z gniazda TIME CODE będzie nagrywany jako kod czasowy. W filmach MXF możliwe jest też nagrywanie bitu użytkownika z zewnętrznego sygnału taktującego. Przed podłączeniem urządzenia ustaw jako wejście gniazdo TIME CODE. Ponadto musisz wybrać dla trybu odliczania kodu czasowego ustawienie [Free Run] (📖 90).

Tryby pracy: CAMERA MEDIA | MXF MXF+MP4 MP4

1 Otwórz podmenu [TC In/Out].
[00:00 Ustaw. TC/UB] ❯ [Time Code] ❯ [TC In/Out]
2 Wybierz opcję [In] i naciśnij przycisk SET.

Nagrywanie bitu użytkownika z zewnętrznego sygnału

[00:00 Ustaw. TC/UB] ❯ [User Bit] ❯ [Tryb nagrywania] ❯ [Internal]

W filmach MXF razem z kodem czasowym można też zapisywać bit użytkownika pochodzący z zewnętrznego sygnału kodu czasowego.

1 Otwórz podmenu [Tryb nagrywania] bitu użytkownika.
[00:00 Ustaw. TC/UB] ❯ [User Bit] ❯ [Tryb nagrywania]
2 Wybierz opcję [External] i naciśnij przycisk SET.

UWAGI

- Kamera zsynchronizuje się z zewnętrznym sygnałem kodu czasowego, który ma taką samą częstotliwość, jak użyty do nagrywania.
- Podczas odbierania odpowiedniego sygnału kodu czasowego własny kod czasowy kamery jest z nim synchronizowany, a synchronizacja jest zachowywana nawet po odłączeniu przewodu od gniazda TIME CODE. Jednak wykonanie dowolnego z poniższych działań, gdy przewód nie jest podłączony, spowoduje utratę synchronizacji. Prawidłowy kod czasowy zostanie przywrócony po ponownym podłączeniu przewodu.
  - Wyłączanie/włączanie kamery
  - Zmiana trybu pracy na MEDIA
  - Zmiana konfiguracji materiału wideo
- Jeśli zewnętrzny sygnał kodu czasowego jest nieprawidłowy lub brak takiego sygnału, zamiast niego zapisywany jest wewnętrzny kod czasowy ustawiony w podmenu [00:00 Ustaw. TC/UB] ❯ [Time Code].

Wysyłanie sygnału wideo odniesienia

Po zmianie funkcji gniazda GENLOCK/SYNC OUT na [SYNC Output] można wysyłać sygnał wideo z kamery jako referencyjny sygnał synchronizacji (trójpoziomowy sygnał HD) w celu zsynchronizowania z nią zewnętrznego urządzenia. Wysyłany sygnał wideo odniesienia będzie mieć taką samą częstotliwość, jak sygnał wyjściowy w gnieździe 3G/HD-SDI.

Tryby pracy: CAMERA MEDIA | MXF MXF+MP4 MP4

1 Otwórz podmenu [GENLOCK/SYNC OUT].
[Ustawienia wideo] ❯ [GENLOCK/SYNC OUT]

2 Wybierz opcję [SYNC Output] i naciśnij przycisk SET.
- W razie konieczności zmień tryb skanowania (na P lub PsF) za pomocą ustawienia [Ustawienia wideo] ❯ [SYNC tryb skan.].
- W przypadku synchronizowania ze starszymi kamerami XF można zmienić wyjściowy sygnał odniesienia za pomocą ustawienia [00:00 Ustaw. TC/UB] ❯ [Time Code] ❯ [XF Legacy Sync].

[Ustawienia wideo]
[GENLOCK/SYNC OUT]
[Genlock]

Sygnały synchronizacji

Wyjściowy sygnał wideo w gnieździe 3G/HD-SDI		Sygnał wyjściowy w gnieździe GENLOCK/SYNC OUT		
		Tryb CAMERA		Tryb MEDIA
Rozdzielczość	Częstotliwość ramki	Dla opcji [XF Legacy Sync][1] wybrane ustawienie [Wyłącz]	Dla opcji [XF Legacy Sync][1] wybrane ustawienie [Włącz]	
1920 x 1080	50.00i/50.00P	1080/50.00i	1080/50.00i	1080/50.00i
	25.00 (P/PsF)	1080/25.00 (P/PsF)[2]		
1280 x 720	50.00P	720/50.00P	720/50.00P	720/50.00P
	25.00P	720/25.00P		

[1] [00:00 Ustaw. TC/UB] ❯ [Time Code] ❯ [XF Legacy Sync].
[2] Sygnał wyjściowy P lub PsF można wybrać za pomocą ustawienia [Ustawienia wideo] ❯ [SYNC tryb skan.].

Wysyłanie sygnału kodu czasowego

Kod czasowy będzie wysyłany za pośrednictwem gniazda TIME CODE jako sygnał taktujący LTC w standardzie SMPTE. Wysyłany będzie również bit użytkownika. Przed podłączeniem urządzenia wybierz dla opcji [00:00 Ustaw. TC/UB] ❯ [Time Code] ❯ [TC In/Out] ustawienie [Out], aby zmienić funkcję gniazda TIME CODE na wyjście (📖 94).
Osadzony kod czasowy będzie wysyłany również za pośrednictwem gniazd 3G/HD-SDI i MON. Można ponadto wybrać dla opcji [Ustawienia wideo] ❯ [HDMI Time Code] ustawienie [Włącz], aby wysyłać osadzony kod czasowy także za pośrednictwem gniazda HDMI OUT.

Tryby pracy: CAMERA MEDIA | MXF MXF+MP4 MP4

ⓘ UWAGI
- Kamera będzie wysyłać kod czasowy, który ma taką samą częstotliwość, jak użyty do nagrywania.
- Bit użytkownika w sygnale kodu czasowego jest wysyłany podczas nagrywania przez kamerę filmów MXF w trybie CAMERA lub podczas odtwarzania filmów MXF w trybie MEDIA.

Nagrywanie dźwięku

Kamera umożliwia w przypadku filmów MXF nagrywanie i odtwarzanie 4- lub 2-kanałowego dźwięku w formacie liniowego kodowania PCM, a w przypadku filmów MP4 — 2-kanałowego dźwięku w formacie AAC. Częstotliwość próbkowania wynosi 48 kHz we wszystkich trybach nagrywania dźwięku. Dźwięk można nagrywać przy użyciu mikrofonów dostępnych w sprzedaży (gniazda INPUT 1/INPUT 2 i MIC), wejścia liniowego (gniazda INPUT 1/INPUT 2) lub wbudowanego mikrofonu.
Te same kanały audio, które są rejestrowane w kamerze, mogą być wysyłane razem z wyjściowym sygnałem wideo za pośrednictwem gniazda 3G/HD-SDI* lub MON.*. Taki sygnał dźwiękowy można nagrywać na zewnętrznym rejestratorze.
* Dotyczy tylko modelu **XF205**.

Tryby pracy: CAMERA MEDIA | MXF MXF+MP4 MP4

Ustawienia dźwięku a nagrywane kanały audio

To, z których wejść dźwięku będzie nagrywany sygnał na poszczególnych kanałach audio, zależy od kombinacji ustawień menu, elementów sterujących kamery związanych z dźwiękiem i ewentualnego podłączenia zewnętrznego mikrofonu do gniazda MIC. Przegląd możliwych kombinacji podano w poniższej tabeli.
W przypadku filmów MXF dostępne są wszystkie wymienione kombinacje. W przypadku filmów MP4, jeśli dla formatu filmu wybrano ustawienie MP4 lub MXF+MP4 z nagrywaniem dźwięku 2-kanałowego, dostępne są tylko kombinacje oznaczone symbolem Ⓐ. Jeśli dla formatu filmu wybrano ustawienie MXF+MP4 z nagrywaniem dźwięku 4-kanałowego, korzystając z ustawienia [♪)) Ustawienia audio] ➤ [Audio Input] ➤ [MP4 Channels], można wybierać, które dwa z czterech kanałów audio (Ⓑ lub Ⓒ) będą nagrywane w filmie MP4.

Nagrywanie dźwięku 2-kanałowego

Ustawienia menu		Przełączniki wyboru źródła AUDIO IN		Użycie gniazda MIC	Nagrywane kanały/źródła audio	
[4-Channel Input][1]	[CH2 Input][2]	CH1	CH2		CH1	CH2
[Wyłącz] (2)	[INPUT 2]	INPUT 1	INPUT 2	–	Gniazdo INPUT 1 (XLR)	Gniazdo INPUT 2 (XLR)
	[INPUT 1]			–		Gniazdo INPUT 1 (XLR)
	–		INT.MIC/MIC	Nie		Wbudowany mikrofon (monofoniczny)
				Tak		Gniazdo MIC (monofoniczne)
		INT.MIC/MIC	INPUT 2	Nie	Wbudowany mikrofon (monofoniczny)	Gniazdo INPUT 2 (XLR)
				Tak	Gniazdo MIC (monofoniczne)	
			INT.MIC/MIC	Nie	Wbudowany mikrofon (L)	Wbudowany mikrofon (P)
				Tak	Gniazdo MIC (L)	Gniazdo MIC (P)

Ⓐ

Nagrywanie dźwięku 4-kanałowego

Ustawienia menu		Przełączniki wyboru źródła AUDIO IN		Użycie gniazda MIC	Nagrywane kanały/źródła audio			
[4-Channel Input][1]	[CH2 Input][2]	CH1	CH2		CH1	CH2	CH3	CH4
[Włącz] (4)	[INPUT 2]	INPUT 1	INPUT 2	Nie	Gniazdo INPUT 1 (XLR)	Gniazdo INPUT 2 (XLR)	Wbudowany mikrofon (L)	Wbudowany mikrofon (P)
				Tak			Gniazdo MIC (L)	Gniazdo MIC (P)
	[INPUT 1]			Nie		Gniazdo INPUT 1 (XLR)	Wbudowany mikrofon (L)	Wbudowany mikrofon (P)
				Tak			Gniazdo MIC (L)	Gniazdo MIC (P)
	–	INPUT 1	INT.MIC/MIC	Nie		Wbudowany mikrofon (monofoniczny)	Wbudowany mikrofon (L)	Wbudowany mikrofon (P)
				Tak		Gniazdo MIC (monofoniczne)	Gniazdo MIC (L)	Gniazdo MIC (P)
		INT.MIC/MIC	INPUT 2	Nie	Wbudowany mikrofon (monofoniczny)	Gniazdo INPUT 2 (XLR)	Wbudowany mikrofon (L)	Wbudowany mikrofon (P)
				Tak	Gniazdo MIC (monofoniczne)		Gniazdo MIC (L)	Gniazdo MIC (P)
			INT.MIC/MIC	Nie	Wbudowany mikrofon (L)	Wbudowany mikrofon (P)	Wbudowany mikrofon (L)	Wbudowany mikrofon (P)
				Tak	Gniazdo MIC (L)	Gniazdo MIC (P)		

Ⓑ Ⓒ

[1] [♪)) Ustawienia audio] ❯ [Audio Input] ❯ [4-Channel Input]. Liczba w nawiasach wskazuje liczbę nagrywanych kanałów audio.
[2] [♪)) Ustawienia audio] ❯ [Audio Input] ❯ [CH2 Input].

ⓘ UWAGI

- Na ekranie stanu [Audio] (🕮 213) można sprawdzać tryb regulacji poziomu dźwięku oraz źródła dźwięku dla poszczególnych kanałów audio.

Wybór liczby nagrywanych kanałów dźwięku

Można wybierać, ile kanałów dźwięku (2 lub 4) będzie nagrywanych w filmach MXF. Filmy MP4 mogą zawierać tylko 2 kanały dźwięku, dlatego po wybraniu dla formatu filmu ustawienia MXF+MP4 z nagrywaniem dźwięku 4-kanałowego można wskazać, które 2 kanały dźwięku będą nagrywane w filmie MP4.

Tryby pracy: CAMERA | MEDIA | MXF | MXF+MP4 | MP4

1 Otwórz podmenu [4-Channel Input].
[♪)) Ustawienia audio] ❯ [Audio Input] ❯ [4-Channel Input]
2 Wybierz ustawienie [Włącz], aby nagrywać dźwięk 4-kanałowy, lub ustawienie [Wyłącz], aby nagrywać dźwięk 2-kanałowy, i naciśnij przycisk SET.
- Podczas nagrywania dźwięku 4-kanałowego po prawej stronie ekranu pojawi się ikona 4ch.

[♪)) Ustawienia audio]
[Audio Input]
[4-Channel Input]
[Wyłącz]

Wybieranie kanałów dźwięku dla filmów MP4

Tryby pracy: CAMERA | MEDIA | MXF | MXF+MP4 | MP4

1 Otwórz podmenu [MP4 Channels].
[♪)) Ustawienia audio] ❯ [Audio Input] ❯ [MP4 Channels]
2 Wybierz ustawienie [CH1/CH2] lub [CH3/CH4] i naciśnij przycisk SET.

[♪)) Ustawienia audio]
[Audio Input]
[MP4 Channels]
[CH1/CH2]

Podłączanie do kamery zewnętrznego mikrofonu lub zewnętrznego źródła wejściowego sygnału audio

Do każdego gniazda INPUT można podłączać mikrofony dostępne w sprzedaży lub analogowe źródła sygnału liniowego ze złączami XLR. Do gniazda MIC można podłączać dostępne w sprzedaży mikrofony pojemnościowe z własnym zasilaniem, stereofonicznym miniwtykiem Ø 3,5 mm i przewodem o długości nieprzekraczającej 3 m. Przy korzystaniu z zewnętrznego mikrofonu można używać uchwytu mikrofonu należącego do wyposażenia kamery.

Aby podłączyć mikrofon, należy postępować zgodnie z poniższą procedurą (korzystając także z zamieszczonych ilustracji). Aby podłączyć do kamery zewnętrzne urządzenie, podłącz przewód tego urządzenia do gniazda XLR kamery (④).

1 Poluzuj śrubę zabezpieczającą mikrofonu (①), otwórz uchwyt mikrofonu i włóż do niego mikrofon (②).
2 Dokręć śrubę zabezpieczającą i przełóż przewód mikrofonu przez zacisk pod uchwytem mikrofonu (③).
3 Podłącz przewód mikrofonu do odpowiedniego gniazda INPUT (④) lub MIC (⑤).

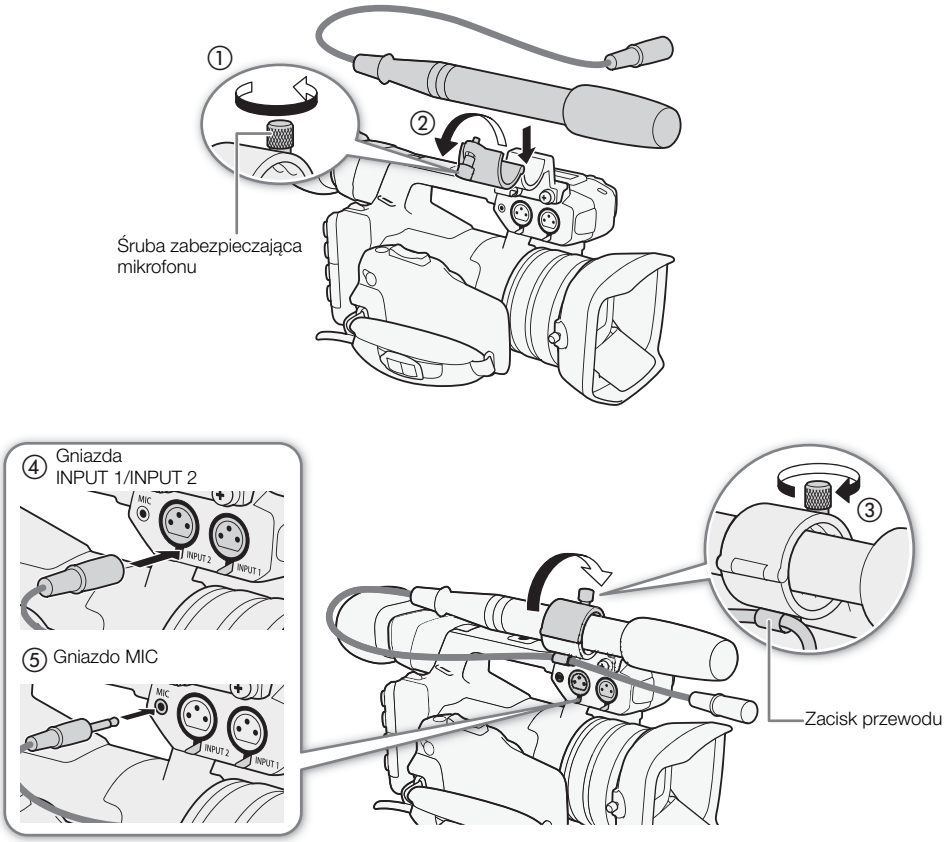

Korzystanie z wbudowanego mikrofonu lub gniazda MIC

Ustaw przełącznik AUDIO IN odpowiedniego kanału w położeniu INT.MIC/MIC.

- Jeśli do gniazda MIC zostanie podłączony mikrofon, gdy przełącznik AUDIO IN znajduje się w położeniu INT.MIC/MIC, kamera automatycznie przełączy się z wbudowanego mikrofonu na zewnętrzny mikrofon.

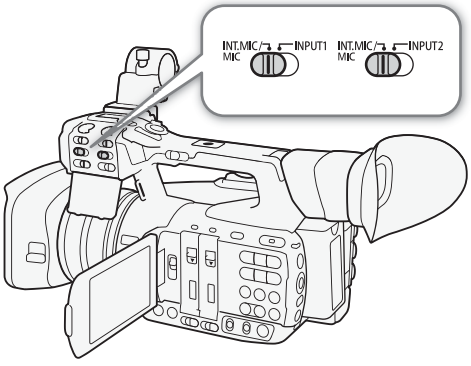

Wybór dolnozaporowego filtra mikrofonu

To ustawienie wprowadza się osobno dla wbudowanego mikrofonu i zewnętrznego mikrofonu podłączonego do gniazda MIC.

1 Otwórz podmenu [Int. Mic f. dolnop.] lub [Filtr dolozapor. MIC].
[♪)) Ustawienia audio] ❯ [Audio Input] ❯ [Int. Mic f. dolnop.] lub [Filtr dolozapor. MIC]

2 Wybierz odpowiednie ustawienie i naciśnij przycisk SET.

[♪)) Ustawienia audio]
[Audio Input]
[Int. Mic f. dolnop.]
[Filtr dolozapor. MIC]
[Wyłącz]

Opcje

[Wyłącz]: nagrywanie dźwięku w zwyczajnych warunkach.

[LC1]*: głównie do nagrywania głosów ludzkich.

[LC2]*, [Włącz]**: do wyciszania dźwięku wiatru podczas nagrywania w plenerze (np. na plaży lub w pobliżu budynków). Należy pamiętać, że przy tym ustawieniu niektóre dźwięki o niskiej częstotliwości mogą zostać wyciszone razem z odgłosami wiatru.

* Dotyczy tylko opcji [Int. Mic f. dolnop.].
** Dotyczy tylko opcji [Filtr dolozapor. MIC].

Wybór czułości wbudowanego mikrofonu

1 Otwórz podmenu [Int. Mic-czułość].
[♪)) Ustawienia audio] ❯ [Audio Input] ❯ [Int. Mic-czułość]

2 Wybierz odpowiednie ustawienie i naciśnij przycisk SET.

[♪)) Ustawienia audio]
[Audio Input]
[Int. Mic-czułość]
[Normalna]

Opcje

[Normalna]: nagrywanie dźwięku w zwyczajnych warunkach.

[Wysoki]: nagrywanie dźwięku z większą głośnością (+6 dB).

Włączanie tłumika mikrofonu

Jeśli poziom dźwięku jest zbyt wysoki i przy nagrywaniu za pomocą wbudowanego mikrofonu lub zewnętrznego mikrofonu podłączonego do gniazda MIC występują zniekształcenia dźwięku, należy włączyć tłumik mikrofonu (12 dB dla wbudowanego mikrofonu, 20 dB dla zewnętrznego mikrofonu).

1 Otwórz podmenu [Int. Mic tłum.] lub [MIC-tłumik].
[♪)) Ustawienia audio] ❯ [Audio Input] ❯ [Int. Mic tłum.] lub [MIC-tłumik]

2 Wybierz ustawienie [Włącz] i naciśnij przycisk SET.

[♪)) Ustawienia audio]
[Audio Input]
[Int. Mic tłum.]
[MIC-tłumik]
[Wyłącz]

Korzystanie z gniazd INPUT 1/INPUT 2

Korzystając z gniazd INPUT 1/INPUT 2, można nagrywać dźwięk niezależnie na dwóch kanałach audio z mikrofonu lub z analogowego źródła wejściowego sygnału audio.

1 Ustaw przełącznik AUDIO IN kanału CH1 w położeniu INPUT 1, a przełącznik AUDIO IN kanału CH2 w położeniu INPUT 2.

2 Aby wybrać źródło dźwięku, ustaw przełącznik INPUT 1 lub INPUT 2 w położeniu LINE lub MIC, zależnie od potrzeb.
- Aby podłączyć mikrofon do zasilania fantomowego, należy ustawić odpowiedni przełącznik w położeniu MIC+48V. Przed podłączeniem zasilania fantomowego należy się upewnić, że mikrofon jest podłączony. Mikrofon powinien pozostać podłączony także przy odłączaniu zasilania fantomowego.

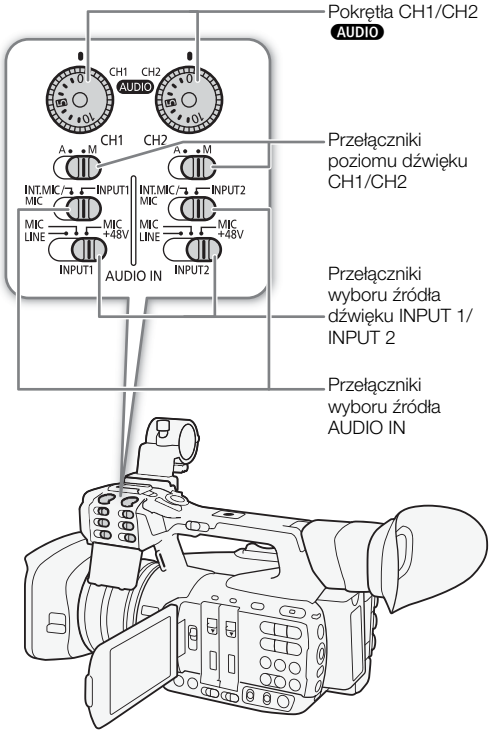

WAŻNE

- W przypadku podłączania mikrofonu lub urządzenia niezgodnego z zasilaniem fantomowym należy ustawić przełącznik INPUT 1/INPUT 2 w położeniu odpowiednio MIC lub LINE. Jeśli przełącznik zostanie ustawiony w położeniu MIC+48V, mikrofon lub urządzenie może ulec uszkodzeniu.

Nagrywanie jednego wejściowego sygnału audio na dwóch kanałach dźwięku

Domyślnie sygnał z każdego wejścia dźwięku XLR jest nagrywany na osobnym kanale audio (INPUT 1 na kanale CH1, a INPUT 2 na kanale CH2). W razie potrzeby (np. w celu rejestracji kopii zapasowej sygnału fonii) można nagrywać wejściowy sygnał dźwięku z gniazda INPUT 1 na obu kanałach audio (CH1 i CH2). W takim przypadku można regulować poziom nagrywanego dźwięku niezależnie dla każdego kanału.

1 Otwórz podmenu [CH2 Input].
[♪)) Ustawienia audio] ❯ [Audio Input] ❯ [CH2 Input]

2 Wybierz odpowiednie ustawienie i naciśnij przycisk SET.

[♪)) Ustawienia audio]
[Audio Input]
[CH2 Input]
[INPUT 2]

Opcje

[INPUT 2]: nagrywanie dźwięku osobno w każdym kanale. Sygnał audio z gniazda INPUT 1 jest nagrywany na kanale CH1, a sygnał audio z gniazda INPUT 2 — na kanale CH2.

[INPUT 1]: sygnał z gniazda INPUT 1 jest nagrywany na obu kanałach. Sygnał z gniazda INPUT 2 nie będzie rejestrowany.

Wybór czułości mikrofonu

Jeśli przełącznik AUDIO IN znajduje się w położeniu INPUT 1 lub INPUT 2, a przełącznik odpowiedniego gniazda INPUT 1/INPUT 2 — w położeniu MIC lub MIC+48V, można wybierać czułość zewnętrznego mikrofonu.

1 Otwórz podmenu czułości odpowiedniego gniazda INPUT.
[♪)) Ustawienia audio] ❯ [Audio Input] ❯ [INPUT 1 Mic. przyc.] lub [INPUT 2 Mic. przyc.]

2 Wybierz odpowiedni poziom i naciśnij przycisk SET.

Dostępne poziomy czułości

+12 dB	+6 dB	0 dB	-6 dB	-12 dB

[♪)) Ustawienia audio]
[Audio Input]
[INPUT 1 Mic. przyc.]
[INPUT 2 Mic. przyc.]
[0 dB]

Włączanie tłumika mikrofonu

Jeśli przełącznik AUDIO IN znajduje się w położeniu INPUT 1 lub INPUT 2, a przełącznik odpowiedniego gniazda INPUT 1/INPUT 2 — w położeniu MIC lub MIC+48V, można włączać tłumik (20 dB) zewnętrznego mikrofonu.

1 Otwórz podmenu tłumika mikrofonu odpowiedniego gniazda INPUT.
[♪)) Ustawienia audio] ❯ [Audio Input] ❯ [INPUT 1 Mic. tł.] lub [INPUT 2 Mic. tł.]

2 Wybierz ustawienie [Włącz] i naciśnij przycisk SET.

[♪)) Ustawienia audio]
[Audio Input]
[INPUT 1 Mic. tł.]
[INPUT 2 Mic. tł.]
[Wyłącz]

Ustawianie poziomu dźwięku

W przypadku kanałów CH1 i CH2 można niezależnie dla każdego z nich włączać ręczną lub automatyczną regulację poziomu nagrywanego dźwięku. Jednak gdy przełączniki AUDIO IN kanałów CH1 i CH2 są ustawione w położeniu INT.MIC/MIC (wbudowany mikrofon lub zewnętrzny mikrofon podłączony do gniazda MIC), ustawienia poziomu nagrywanego dźwięku obowiązujące dla kanału CH1 mają również zastosowanie do kanału CH2.

CH1/CH2: automatyczna regulacja poziomu dźwięku

Ustaw przełącznik poziomu dźwięku odpowiedniego kanału w położeniu A (praca automatyczna), co umożliwi kamerze automatyczną regulację poziomu dźwięku w tym kanale.

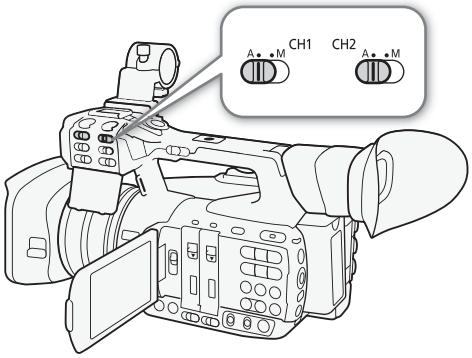

ⓘ UWAGI

- Gdy dla kanałów CH1 i CH2 wybrano nagrywanie wejściowego sygnału audio z gniazd INPUT 1/INPUT 2, a przełączniki INPUT 1 i INPUT 2 wskazują to samo źródło dźwięku (zewnętrzny mikrofon lub zewnętrzny liniowy sygnał wejściowy), to jeśli poziom dźwięku w obu kanałach jest regulowany automatycznie, można za pomocą ustawienia [♪)) Ustawienia audio] ❯ [Audio Input] ❯ [INPUT 1&2 Poł. ALC] połączyć regulację poziomu dźwięku w obu kanałach.

CH1/CH2: ręczna regulacja poziomu dźwięku

Poziom dźwięku w każdym kanale można ustawiać ręcznie w zakresie od -∞ do +18 dB.

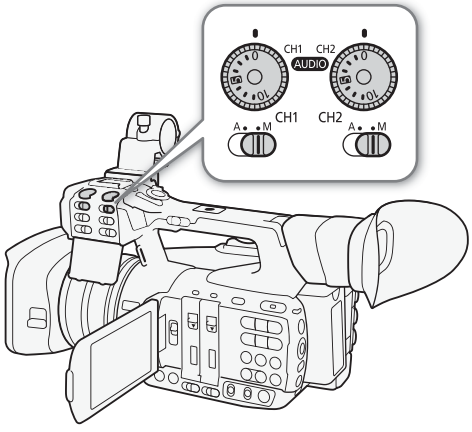

1 Ustaw przełącznik poziomu dźwięku odpowiedniego kanału w położeniu M.

2 Obróć odpowiednim pokrętłem **AUDIO**, aby ustawić poziom dźwięku.
   - Liczba 0 odpowiada w przybliżeniu wartości -∞, liczba 5 wartości 0 dB, a liczba 10 wartości +18 dB.
   - Orientacyjnie poziom nagrywanego dźwięku należy ustawić tak, aby widoczny na ekranie miernik poziomu dźwięku rzadko wkraczał w obszar po prawej stronie znacznika -18 dB (w przybliżeniu jeden znacznik na prawo od znacznika -20 dB).
   - Zamknięcie pokrywy ochronnej zapobiegnie przypadkowej zmianie położenia elementów sterujących dźwięku.

CH3/CH4: regulacja poziomu dźwięku

Poziom dźwięku w kanałach CH3 i CH4 można regulować tylko po wybraniu dla opcji [♪)) Ustawienia audio] ❯ [Audio Input] ❯ [4-Channel Input] ustawienia [Włącz] (nagrywanie dźwięku 4-kanałowego). Ustawienia poziomu nagrywanego dźwięku są wspólne dla kanałów CH3 i CH4.

1 Otwórz podmenu [Tryb CH3/CH4].
[♪)) Ustawienia audio] ❯ [Audio Input] ❯ [Tryb CH3/CH4]

2 Wybierz ustawienie [Automatic] lub [Manual] i naciśnij przycisk SET.
- Jeśli wybierzesz ustawienie [Automatic], wykonywanie pozostałej części tej procedury nie jest konieczne. Jeśli wybierzesz ustawienie [Manual], kontynuuj tę procedurę, aby ustawić poziom nagrywanego dźwięku.

3 Otwórz podmenu [CH3/CH4 Level].
[♪)) Ustawienia audio] ❯ [Audio Input] ❯ [CH3/CH4 Level]

4 Porusz dżojstikiem w górę/w dół, aby ustawić poziom nagrywanego dźwięku, a następnie naciśnij przycisk SET.
- Orientacyjnie poziom nagrywanego dźwięku należy ustawić tak, aby widoczny na ekranie miernik poziomu dźwięku rzadko wkraczał w obszar po prawej stronie znacznika -18 dB (w przybliżeniu jeden znacznik na prawo od znacznika -20 dB).

[♪)) Ustawienia audio] ❯ [Audio Input] ❯ [Tryb CH3/CH4] ❯ [Automatic]

[♪)) Ustawienia audio] ❯ [Audio Input] ❯ [CH3/CH4 Level] ❯ [50]

ⓘ UWAGI
- W przypadku nagrywania wejściowego sygnału audio z gniazd INPUT 1/INPUT 2, jeśli dla kanału CH1 lub CH2 wybrano ręczną regulację poziomu dźwięku, można dodatkowo włączać ogranicznik poziomu dźwięku, aby zapobiegać zniekształceniom dźwięku. Po włączeniu zmniejsza on amplitudę wejściowych sygnałów audio, gdy przekracza ona -6 dBFS. Do włączania ogranicznika służy ustawienie [♪)) Ustawienia audio] ❯ [Audio Input] ❯ [INPUT 1&2: ogran.].
- Przy regulacji poziomu dźwięku zaleca się używanie słuchawek. Jeśli poziom wejściowy jest zbyt wysoki, dźwięk może być zniekształcony, nawet jeśli wskaźnik poziomu dźwięku sygnalizuje odpowiedni poziom.
- Jeśli jednemu z przycisków konfigurowalnych zostanie przypisana opcja [Audio Level] (📖 127), naciskanie tego przycisku będzie powodować włączanie i wyłączanie wyświetlania wskaźnika poziomu dźwięku.

Monitorowanie dźwięku przy użyciu słuchawek

Do gniazda 🎧 (słuchawkowego) można podłączać dowolne słuchawki ze stereofonicznym miniwtykiem Ø 3,5 mm i przewodem o długości nieprzekraczającej 3 m, aby za ich pomocą monitorować nagrywany dźwięk. Do regulacji głośności służą przyciski HEADPHONE +/-.

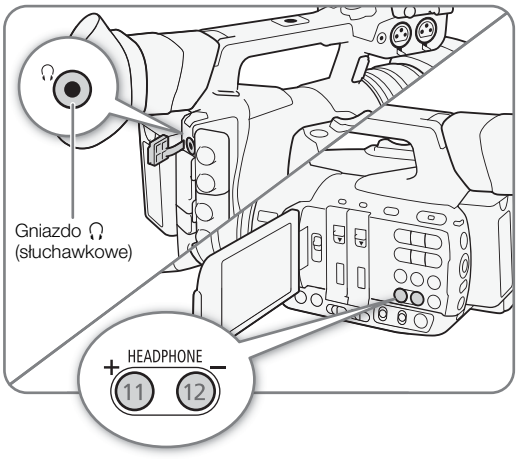

ⓘ UWAGI
- Głośność słuchawek można też regulować za pośrednictwem ustawienia [♪)) Ustawienia audio] ❯ [Audio Output] ❯ [HP-głośność].
- Podczas monitorowania dźwięku można wybrać synchronizowanie sygnału audio z sygnałem wideo lub monitorować dźwięk w czasie rzeczywistym. Odpowiednią metodę można wybrać za pomocą ustawienia [♪)) Ustawienia audio] ❯ [Audio Output] ❯ [Opóźn. monitora].

Wykresy kolorów/sygnał dźwiękowy odniesienia

Kamera może generować i nagrywać wykresy kolorów oraz sygnał dźwiękowy odniesienia o częstotliwości 1 kHz, jak również wysyłać je za pośrednictwem gniazd 3G/HD-SDI[1], MON.[1], HDMI OUT, AV OUT i ∩ (słuchawkowe)[2].

[1] Dotyczy tylko modelu XF205.

[2] Przekazuje tylko sygnał dźwiękowy odniesienia.

Tryby pracy: CAMERA MEDIA | MXF MXF+MP4 MP4

Nagrywanie wykresów kolorów

Do wyboru są wykresy kolorów EBU i wykresy kolorów zgodne ze standardem SMPTE.

1 Otwórz podmenu [Typ] wykresów kolorów.
[Ustawienia kamery] ❯ [Wykresy kolorów] ❯ [Typ]

2 Wybierz odpowiedni typ wykresów kolorów i naciśnij przycisk SET.

3 Otwórz podmenu [Włącz], aby uaktywnić wykresy kolorów.
[Ustawienia kamery] ❯ [Wykresy kolorów] ❯ [Włącz]

4 Wybierz ustawienie [Włącz] i naciśnij przycisk SET.
- Wybrane wykresy kolorów zostaną wyświetlone na ekranie i nagrane po naciśnięciu przycisku START/STOP.
- Wyłączenie kamery lub zmiana trybu pracy na MEDIA spowoduje wyłączenie wykresów kolorów.

[Ustawienia kamery] ❯ [Wykresy kolorów] ❯ [Typ] ❯ [EBU]

[Ustawienia kamery] ❯ [Wykresy kolorów] ❯ [Włącz] ❯ [Wyłącz]

ⓘ UWAGI

- Aby wyświetlić wykresy kolorów, wybierz dla pliku niestandardowego obrazu ustawienie [Wyłącz] (📖 130) lub wybierz dla opcji [Inne funkcje] ❯ [Over 100%] w pliku niestandardowego obrazu ustawienie [Through] (📖 138).
- Jeśli jednemu z przycisków konfigurowalnych zostanie przypisana opcja [Wykresy kolorów] (📖 127), naciskanie tego przycisku będzie powodować włączanie/wyłączanie wykresów kolorów.
- Po włączeniu funkcji przesyłania strumieniowego w sieciach IP (📖 192) wykresy kolorów zostaną automatycznie dezaktywowane.

Nagrywanie sygnału dźwiękowego odniesienia

Razem z wykresami kolorów kamera może emitować sygnał dźwiękowy odniesienia o częstotliwości 1 kHz.

1 Otwórz podmenu [Ton 1 kHz].
[Ustawienia audio] ❯ [Audio Input] ❯ [Ton 1 kHz]

2 Wybierz odpowiedni poziom i naciśnij przycisk SET.
- Dostępne poziomy to -12 dB, -18 dB i -20 dB.
- Aby wyłączyć sygnał, wybierz ustawienie [Wyłącz].
- Sygnał jest emitowany z wybranym poziomem głośności i zostanie nagrany po naciśnięciu przycisku START/STOP.

[Ustawienia audio] ❯ [Audio Input] ❯ [Ton 1 kHz] ❯ [Wyłącz]

Monitory kontrolne

Kamera może wyświetlać prosty monitor przebiegów lub wektoroskop. Umożliwia też wyświetlanie monitora krawędzi*, który pomaga w ustawianiu ostrości. Monitory kontrolne są widoczne tylko na ekranie OLED. Nie pojawiają się w wizjerze ani na zewnętrznym monitorze.

* Monitor krawędzi analizuje ostrość całego obrazu i wyświetla wyniki analizy w postaci przebiegów. Monitor krawędzi jest dostępny tylko w trybie CAMERA.

Wyświetlanie monitora kontrolnego

Tryby pracy: CAMERA MEDIA | MXF MXF+MP4 MP4

Naciśnij przycisk WFM.

- Monitor przebiegów zostanie wyświetlony w oknie w prawym dolnym rogu ekranu.
- Naciskanie przycisku WFM będzie powodować przełączanie monitorów kontrolnych w następującej kolejności: monitor przebiegów → wektoroskop → monitor krawędzi → monitory wyłączone
- Monitory kontrolne można też wyświetlać przy użyciu opcji [Inne funkcje] ❯ [WFM (OLED)] ❯ [Ustawienie]. Wybierz opcję [WFM], aby wyświetlić monitor przebiegów, opcję [VS], aby wyświetlić wektoroskop, lub opcję [Edge Mon.], aby wyświetlić monitor krawędzi.

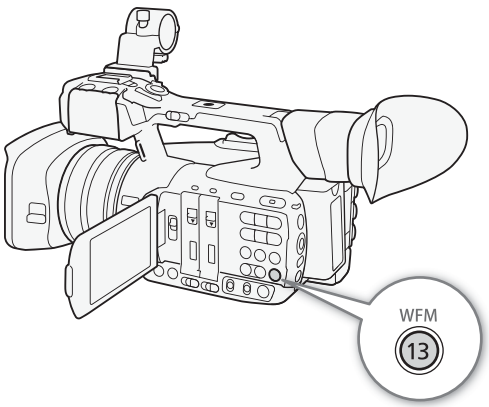

Konfiguracja monitora przebiegów

Monitor przebiegów w kamerze może pracować w 5 trybach. Można też zmieniać jego wzmocnienie.

Tryby pracy: CAMERA MEDIA | MXF MXF+MP4 MP4

1 Otwórz podmenu [Typ] monitora przebiegów.
[Inne funkcje] ❯ [WFM (OLED)] ❯ [Waveform Monitor] ❯ [Typ]

2 Wybierz odpowiednie ustawienie i naciśnij przycisk SET.
- Jeśli nie trzeba zmieniać wzmocnienia, wykonywanie czynności 3 i 4 jest niepotrzebne.

3 Otwórz podmenu [Gain] monitora przebiegów.
[Inne funkcje] ❯ [WFM (OLED)] ❯ [Waveform Monitor] ❯ [Gain]

4 Wybierz ustawienie [1x] lub [2x] i naciśnij przycisk SET.

[Inne funkcje]
[WFM (OLED)]
[Waveform Monitor]
[Typ]
[Linia]

Opcje

[Linia]: przełączanie monitora przebiegów do trybu wyświetlania linii.

[Linia+pkt]: przebieg dla obszaru w czerwonej ramce jest wyświetlany w kolorze czerwonym na przebiegu generowanym w ramach trybu [Linia].

[Pole]: powoduje przestawianie monitora przebiegów do trybu wyświetlania pól.

[RGB]: działa jak histogram RGB.

[YPbPr]: działa jak histogram YPbPr.

Konfiguracja wektoroskopu

Wektoroskop kamery może pracować w 2 trybach. Można też zmieniać jego wzmocnienie.

Tryby pracy: CAMERA MEDIA | MXF MXF+MP4 MP4

1 Otwórz podmenu [Typ] wektoroskopu.
[Inne funkcje] ❯ [WFM (OLED)] ❯ [Vectorscope] ❯ [Typ]

2 Wybierz odpowiednie ustawienie i naciśnij przycisk SET.
- Jeśli nie trzeba zmieniać wzmocnienia, wykonywanie czynności 3 i 4 jest niepotrzebne.

3 Otwórz podmenu [Gain] wektoroskopu.
[Inne funkcje] ❯ [WFM (OLED)] ❯ [Vectorscope] ❯ [Gain]

4 Wybierz ustawienie [1x] lub [5x] i naciśnij przycisk SET.

[Inne funkcje] ▽ [WFM (OLED)] ▽ [Wektoroskop] ▽ [Typ] ▽ [Normalne]

Opcje

[Punkt]: sygnał koloru dla obszaru znajdującego się w czerwonej ramce jest wyświetlany w kolorze czerwonym na przebiegu generowanym w ramach trybu [Normalne].

[Normalne]: wyświetlanie wektoroskopu.

Konfiguracja monitora krawędzi

Korzystanie z tego monitora kontrolnego umożliwia dokładniejsze ustawianie ostrości. Monitora krawędzi można używać razem z innymi funkcjami wspomagania ostrości (📖 84). Monitor krawędzi może działać w 2 trybach.

Tryby pracy: CAMERA MEDIA | MXF MXF+MP4 MP4

1 Otwórz podmenu [Typ] monitora krawędzi.
[Inne funkcje] ❯ [WFM (OLED)] ❯ [Edge Monitor] ❯ [Typ]

2 Wybierz odpowiednie ustawienie i naciśnij przycisk SET.
- Jeśli nie trzeba zmieniać wzmocnienia, wykonywanie czynności 3 i 4 jest niepotrzebne.

3 Otwórz podmenu [Gain] monitora krawędzi.
[Inne funkcje] ❯ [WFM (OLED)] ❯ [Edge Monitor] ❯ [Gain]

4 Wybierz odpowiednią wartość wzmocnienia i naciśnij przycisk SET.

[Inne funkcje] ▽ [WFM (OLED)] ▽ [Edge Monitor] ▽ [Typ] ▽ [Typ 1]

Opcje

[Typ 1]: przebieg reprezentujący ostrość całego obrazu jest wyświetlany w kolorze zielonym. Ponadto przebieg dla obszarów w trzech czerwonych ramkach jest wyświetlany w kolorze czerwonym na poprzednim przebiegu.

[Typ 2]: w tym trybie monitor krawędzi wyświetlany jest razem z takim monitorem przebiegów, jak w trybie [Linia+pkt]. Monitor przebiegów jest wyświetlany w kolorze zielonym w lewej części ekranu, a monitor krawędzi — w kolorze niebieskim w prawej części ekranu. Na przebiegu monitora krawędzi na czerwono wyświetlany jest przebieg dla obszaru w czerwonej ramce.

Dodawanie znaczników do filmów MXF podczas ich nagrywania

Ważne ujęcia w filmach MXF można oznaczać podczas ich nagrywania poprzez dodawanie znaczników Shot Mark (S). Występują dwa rodzaje znaczników Shot Mark: znacznik Shot Mark 1 (S1) i znacznik Shot Mark 2 (S2). Do każdego filmu można dodawać znaczniki jednego lub obu rodzajów. Do całych filmów (a nie do poszczególnych ujęć) można też dodawać znacznik OK (OK) lub znacznik wyboru (✓), aby wyróżniać niektóre nagrania.
Znaczniki Shot Mark można dodawać i usuwać (📖 155), gdy kamera działa w trybie MEDIA. Można też wyświetlać ekran indeksu ze wszystkimi znacznikami Shot Mark (📖 153), który umożliwia szybkie znajdowanie w filmie poszczególnych ujęć.

Tryby pracy: CAMERA MEDIA | MXF MXF+MP4 MP4

Dodawanie znaczników Shot Mark podczas nagrywania

Aby podczas nagrywania filmu dodać do niego znacznik Shot Mark, należy wcześniej do jednego z przycisków konfigurowalnych przypisać opcję [Do. Shot Mark 1] lub [Do. Shot Mark 2].

1 Przypisz do jednego z przycisków konfigurowalnych opcję [Do. Shot Mark 1] lub [Do. Shot Mark 2] (📖 127).
- Aby mieć możliwość dodawania obu znaczników Shot Mark, należy do jednego z przycisków konfigurowalnych przypisać opcję [Do. Shot Mark 1], a do innego — opcję [Do. Shot Mark 2].

2 Podczas nagrywania naciśnij przycisk konfigurowalny na początku ujęcia, które chcesz oznaczyć.
- Pojawi się komunikat oznajmiający dodanie znacznika Shot Mark, a wybrany znacznik Shot Mark zostanie dodany do bieżącej klatki filmu.

ⓘ UWAGI
- Do jednego filmu MXF można dodać maksymalnie 100 znaczników Shot Mark (łącznie S1 i S2).
- Pomiędzy naciśnięciem przycisku a dodaniem znacznika Shot Mark przez kamerę może wystąpić maksymalnie półsekundowe opóźnienie.
- W przypadku pracy w trybie nagrywania z interwałem lub nagrywania klatek dodawanie znaczników Shot Mark do filmu jest niemożliwe.
- Jeśli film MXF zawiera znacznik Shot Mark, na ekranie indeksu odtwarzania obok miniatury filmu pojawi się ikona S.

Dodawanie znacznika OK lub ✓ do ostatniego nagranego filmu

Po nagraniu jakiegoś ważnego filmu MXF możesz dodać do niego znacznik OK (OK) lub znacznik wyboru (✓), aby w ten sposób wyróżnić go wśród innych nagrań. Gdy kamera działa w trybie MEDIA, możesz wyświetlać ekran indeksu, który zawiera tylko filmy ze znacznikiem OK lub tylko filmy ze znacznikiem ✓ (📖 144). Znacznik OK może ponadto służyć do ochrony ważnych nagrań, ponieważ nie można usuwać oznaczonych nim filmów MXF.
Aby dodać znacznik OK lub ✓ do ostatniego filmu nagranego w trybie CAMERA, musisz wcześniej przypisać do jednego z przycisków konfigurowalnych opcję [Add OK Mark] lub [Add ✓ Mark].

1 Przypisz do jednego z przycisków konfigurowalnych opcję [Add OK Mark] lub [Add ✓ Mark] (📖 127).
- Aby móc dodawać do różnych filmów oba rodzaje znaczników, należy przypisać do jednego przycisku konfigurowalnego opcję [Add OK Mark], a do innego — opcję [Add ✓ Mark].

2 Po nagraniu filmu naciśnij odpowiedni przycisk konfigurowalny.
- Pojawi się komunikat oznajmiający dodanie znacznika, a wybrany znacznik zostanie dodany do filmu.

ⓘ UWAGI
- Do filmu nie można dodać jednocześnie znaczników OK i ✓.

Korzystanie z metadanych

Kamera automatycznie dodaje metadane do filmów MXF podczas ich nagrywania. Poszczególne metadane można wyszukiwać i sprawdzać za pomocą programu **Canon XF Utility**. Można także zdalnie redagować i przesyłać notatki User Memo za pomocą aplikacji Browser Remote (181).

Składniki metadanych

Metadane	Wprowadzanie treści			Sprawdzanie treści
	Kamera	Canon XF Utility	Browser Remote	Canon XF Utility
Notatka User Memo: tytuł filmu, autor, lokalizacja i opis.	–	●[1]	●	●
Informacje GPS: wysokość oraz długość i szerokość geogr.	●[2]	●[3]	●	●
Dane nagrania: czas naświetlania, wartość wzmocnienia itd.	–[4]	–	–	●
Identyfikatory UMID: kody kraju, organizacji i użytkownika zgodne ze standardem SMPTE.	● (210)	–	–	–

[1] Pliki notatek User Memo należy wcześniej utworzyć i zapisać na karcie pamięci SD.
[2] Tylko gdy do kamery podłączony jest opcjonalny odbiornik GPS GP-E2. Podczas nagrywania informacje GPS są automatycznie zapisywane przez kamerę (112).
[3] Informacje GPS można dodawać tylko do nagranych już filmów.
[4] Dane nagrania są automatycznie rejestrowane przez kamerę.

Tryby pracy: CAMERA | MEDIA | MXF | MXF+MP4 | MP4

Wskazywanie notatki User Memo utworzonej za pomocą programu Canon XF Utility

Aby możliwe było dodanie notatki User Memo, należy wcześniej zainstalować program **Canon XF Utility** (166). Następnie należy utworzyć notatkę User Memo i zapisać ją na karcie pamięci SD. Po włożeniu karty pamięci SD do kamery i wybraniu określonej notatki User Memo będzie ona dodawana do rejestrowanych filmów MXF. Szczegółowe informacje na temat używania programu **Canon XF Utility** można znaleźć w instrukcji obsługi dostępnej po jego zainstalowaniu (168).

1 Zapisz notatkę User Memo na karcie pamięci SD przy użyciu programu **Canon XF Utility**.
   - Szczegółowe informacje na ten temat można znaleźć w podrozdziale *Zarządzanie profilami notatek User Memo* w dokumencie Canon XF Utility Instrukcja obsługi.
2 Włóż kartę pamięci SD do gniazda karty pamięci SD w kamerze.
3 Otwórz podmenu [Ustawienie] metadanych.
   [Inne funkcje] ❯ [MXF] ❯ [Ustaw metadane] ❯ [Ustawienie]
4 Wybierz ustawienie [Karta SD] i naciśnij przycisk SET.
5 Otwórz podmenu [User Memo].
   [Inne funkcje] ❯ [MXF] ❯ [Ustaw metadane] ❯ [User Memo]
6 Wybierz nazwę pliku odpowiedniej notatki User Memo i naciśnij przycisk SET.
   - Po prawej stronie ekranu pojawi się ikona MEMO.
   - Wybierz ustawienie [Wyłącz], aby nagrywać filmy bez notatki User Memo.

[Inne funkcje]
▽
[MXF]
▽
[Ustaw metadane]
▽
[Ustawienie]
▽
[Karta SD]

UWAGI

- Po wskazaniu notatki User Memo nie należy wyjmować karty pamięci SD przed rozpoczęciem nagrywania. Jeśli karta pamięci SD zostanie wyjęta, notatka User Memo nie będzie dodawana do filmów MXF.
- Aby notatka User Memo była dodawana do filmów MXF, należy wskazać ją przed rozpoczęciem nagrywania. Notatki User Memo dodanej już do filmu MXF nie można zmienić za pomocą kamery, ale jest to możliwe przy użyciu programu **Canon XF Utility**.

[Inne funkcje] > [MXF] > [Ustaw metadane] > [User Memo]

Wskazywanie notatki User Memo za pomocą aplikacji Browser Remote

Po zakończeniu niezbędnych przygotowań (181) można utworzyć profil notatki User Memo i przesłać go do kamery za pomocą podłączonego urządzenia z uruchomioną aplikacją Browser Remote. Aplikacja Browser Remote zapewnia dwie dodatkowe korzyści w porównaniu z tworzeniem notatek User Memo za pomocą programu **Canon XF Utility**: można zmieniać notatkę User Memo dodaną do ostatniego nagranego filmu i to nawet bez jej wcześniejszego wskazania oraz można ręcznie wprowadzać informacje GPS dotyczące miejsca filmowania, o ile tylko do kamery nie jest podłączony opcjonalny odbiornik GPS GP-E2.

1 Na ekranie aplikacji Browser Remote naciśnij kartę [Metadata Input].

2 Naciśnij przycisk [Activate].
- Ewentualnie możesz w tym samym celu wybrać w kamerze dla opcji [Inne funkcje] > [MXF] > [Ustaw metadane] > [Ustawienie] ustawienie [Pilot].

3 Wypełnij niezbędne pola notatki User Memo oraz informacji GPS.
- Naciskając przycisk [Clear], możesz usunąć informacje wprowadzone w danym polu.

4 Naciśnij jedną z opcji transferu, aby przesłać metadane do kamery.
- Na ekranie aplikacji Browser Remote pojawi się komunikat [Metadata correctly transferred], a metadane zostaną przesłane do kamery i zastosowane w filmach.

5 Naciśnij przycisk , aby zamknąć komunikat.

Opcje

[Apply from Next]: dodawanie metadanych ustawionych za pomocą aplikacji Browser Remote do wszystkich filmów MXF nagrywanych po przesłaniu metadanych.

[Overwrite Prev.]: opcja dostępna dopiero po nagraniu jakiegoś filmu MXF. Dodawanie metadanych przygotowanych za pomocą aplikacji Browser Remote do wszystkich filmów MXF nagrywanych po przesłaniu metadanych, jak również dodanie metadanych do ostatniego filmu MXF nagranego przed ich przesłaniem (powoduje zastąpienie notatki User Memo dodanej uprzednio do tego filmu).

[Zastąp]: opcja dostępna w trakcie nagrywania filmu MXF. Dodanie metadanych przygotowanych za pomocą aplikacji Browser Remote do nagrywanego obecnie filmu MXF (powoduje zastąpienie znajdującej się w nim notatki User Memo). Powoduje również dodawanie tych metadanych do wszystkich filmów MXF nagrywanych po przesłaniu metadanych.

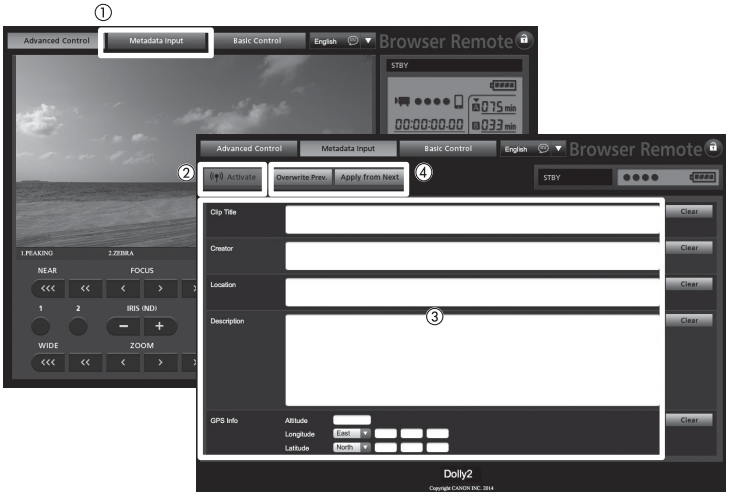

UWAGI

- Metadane wysłane do kamery z aplikacji Browser Remote zostaną utracone w następujących przypadkach:
  - Po wyłączeniu kamery.
  - Po zmianie ustawienia opcji [Inne funkcje] ❯ [MXF] ❯ [Ustaw metadane] ❯ [Ustawienie].
- Korzystając z aplikacji Browser Remote, można za pomocą przycisku [Activate] nadawać priorytet wysyłanym z niej metadanym. Nie można jednak przywrócić priorytetu karcie pamięci SD. Aby użyć pliku notatki User Memo zapisanego na karcie pamięci SD, trzeba wybrać w kamerze dla opcji [Inne funkcje] ❯ [MXF] ❯ [Ustaw metadane] ❯ [Ustawienie] ustawienie [Karta SD].
- Metadane wysłane do kamery z aplikacji Browser Remote nie zostaną dodane do filmów zarejestrowanych w trybie nagrywania przechodzącego, dopóki nie nastąpi przełączenie nośnika na bieżącą kartę pamięci CF.

Nagrywanie informacji GPS (danych geograficznych)

Po podłączeniu opcjonalnego odbiornika GPS GP-E2 do gniazda USB kamery automatycznie zapisuje ona informacje GPS (długość i szerokość geograficzną oraz wysokość) we wszystkich rejestrowanych materiałach (w filmach MXF i MP4 oraz w zdjęciach). W przypadku filmów MP4 i zdjęć zapisywana jest również data i godzina według czasu UTC (ang. coordinated universal time, uniwersalny czas koordynowany). W przypadku filmów MXF informacje GPS są zapisywane w ramach metadanych filmu, dzięki czemu mogą służyć do porządkowania i wyszukiwania nagrań za pomocą programu **Canon XF Utility** (📖 166).
W trybie MEDIA można sprawdzać, czy dany film zawiera informacje GPS (📖 143, 149).

Podłączanie odbiornika GPS GP-E2

Wyłącz kamerę i odbiornik. Podłącz odbiornik do gniazda USB kamery za pomocą kabla USB*. Podczas filmowania umieść odbiornik w torbie podróżnej* i przymocuj go do paska naręcznego kamery lub noś przy sobie. Szczegółowe informacje na temat podłączania i użytkowania odbiornika można znaleźć w dokumencie GP-E2 Instruction Manual.

* Dostarczona w zestawie z opcjonalnym odbiornikiem GPS GP-E2.

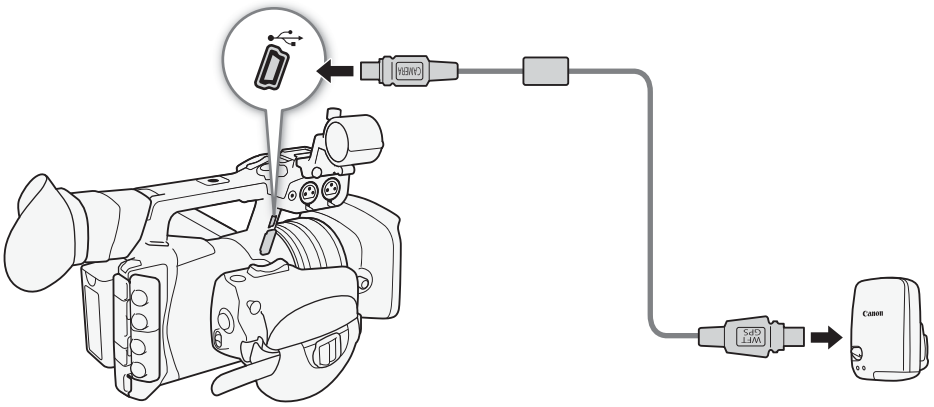

Uaktywnianie odbiornika GPS GP-E2

Tryby pracy: CAMERA MEDIA | MXF MXF+MP4 MP4

Włącz kamerę i odbiornik.

- Po prawej stronie ekranu pojawi się ikona , która miga, gdy odbiornik próbuje znaleźć sygnał satelitarny.
- Po prawidłowym odebraniu sygnału satelitarnego ikona jest wyświetlana bez migania. Nastąpi uaktywnienie funkcji GPS, a we wszystkich rejestrowanych od tej pory filmach i zdjęciach będą zapisywane informacje GPS.

Automatyczne korygowanie daty/godziny z uwzględnieniem położenia GPS
Po wybraniu dla opcji [Inne funkcje] [GPS:aut.ust.czasu] ustawienia [Włącz] kamera będzie automatycznie korygować ustawienia daty i godziny na podstawie informacji otrzymywanych z sygnału GPS, gdy jest do niej podłączony opcjonalny odbiornik GPS GP-E2.

- Po wybraniu dla opcji [Inne funkcje] [GPS:aut.ust.czasu] ustawienia [Włącz] opcja [Inne funkcje] [Strefa czasowa] i ustawienia w podmenu [Inne funkcje] [Ustawienia zegara] będą niedostępne.
- Korzystanie z aplikacji Browser Remote powoduje wyłączenie automatycznego korygowania daty/godziny.

WAŻNE

- W niektórych krajach/regionach korzystanie z systemu GPS może być ograniczone prawnie. Należy używać odbiornika GPS z poszanowaniem przepisów i regulacji obowiązujących w danym kraju/regionie. Należy zachować szczególną ostrożność podczas podróżowania za granicą.
- Należy zachować ostrożność podczas używania odbiornika GPS w miejscach, gdzie korzystanie z urządzeń elektronicznych jest ograniczone prawnie.
- Informacje GPS zapisywane z filmami i zdjęciami mogą zawierać dane umożliwiające innym osobom zlokalizowanie lub zidentyfikowanie użytkownika. Należy zachować ostrożność podczas udostępniania innym osobom nagrań zawierających dane GPS oraz zamieszczania ich w internecie.
- Odbiornika GPS nie należy pozostawiać w pobliżu źródeł silnego pola elektromagnetycznego, np. w pobliżu silnych magnesów lub silników elektrycznych.

UWAGI

- Na ekranie stanu [Ekran informacji GPS] (220) można sprawdzać bieżące informacje GPS i moc sygnału satelitarnego.
- Odebranie sygnału GPS może trochę potrwać po wymianie akumulatora lub po pierwszym włączeniu kamery nieużywanej przez dłuższy czas.
- Kamera nie jest zgodna z cyfrowym kompasem w odbiorniku GPS ani z udostępnianymi przez niego funkcjami częstotliwości określania położenia. Ponadto w ramach opcji [Inne funkcje] [GPS:aut.ust.czasu] ustawienie [Set now] jest niedostępne.
- Informacje GPS nie będą zapisywane ze zdjęciami przechwytywanymi z filmów.

Przeglądanie nagrania

Gdy kamera działa w trybie CAMERA, można przejrzeć ostatni nagrany film.

Tryby pracy: CAMERA MEDIA | MXF MXF+MP4 MP4

[Inne funkcje]

[Przegląd. nagryw.]

[Cały film]

1 Otwórz podmenu [Przegląd. nagryw.], aby ustawić czas trwania przeglądu.
[Inne funkcje] [Przegląd. nagryw.]
2 Wybierz odpowiednie ustawienie i naciśnij przycisk SET.
3 Po zakończeniu nagrywania naciśnij przycisk .
- Ostatni nagrany film przez wybrany czas będzie odtwarzany bez dźwięku. W górnej części ekranu pojawi się napis [▶ REVIEW].
- Naciśnij przycisk CANCEL, aby zakończyć przeglądanie filmu i przełączyć kamerę z powrotem do trybu wstrzymania nagrywania.
- Po zakończeniu odtwarzania filmu kamera powróci do trybu wstrzymania nagrywania.

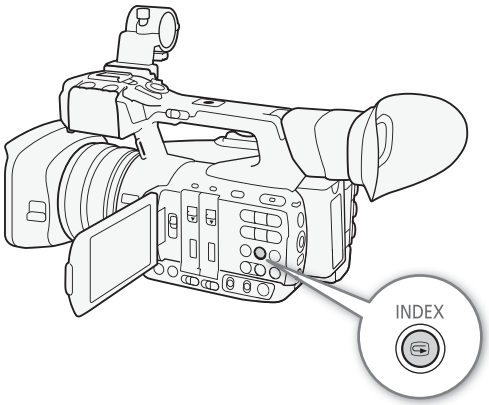

Opcje

[Cały film]: umożliwia przeglądanie całego filmu.

[Ost. 4 s]: umożliwia przeglądanie ostatnich 4 sekund filmu.

UWAGI

- Nie można przeglądać filmów podczas korzystania ze specjalnego trybu zapisu (116) ani gdy dla formatu filmu wybrane jest ustawienie MXF+MP4 (55).
- Jeśli podczas nagrywania filmu MXF kamera przełączyła kartę pamięci CF służącą do rejestrowania materiału wideo, kamera odtworzy nagranie z karty pamięci CF, na której zapisano ostatnią część nagrania.

Numeracja plików

Filmom MP4 i zdjęciom są automatycznie przyporządkowywane kolejne numery od 0001 do 9999. Ponadto filmy MP4 i zdjęcia są przechowywane na karcie pamięci SD w folderach zawierających do 500 plików. Foldery są numerowane od 100 do 999, a cztery ostatnie cyfry nazwy folderu oznaczają datę jego utworzenia. Użytkownik może wybrać metodę numerowania plików. Zalecane jest użycie ustawienia [Ciągłe].

Tryby pracy: CAMERA MEDIA | MXF MXF+MP4 MP4

1 Otwórz podmenu [Numeracja plików].
[Inne funkcje] ❯ [Numeracja plików]
2 Wybierz odpowiednie ustawienie i naciśnij przycisk SET.

[Inne funkcje]
[Numeracja plików]
[Ciągłe]

Opcje

[Reset]: po każdym włożeniu nowej karty pamięci SD pliki będą ponownie numerowane od wartości 100-0001. Jeśli na karcie pamięci SD znajdują się wcześniejsze nagrania, nowe pliki będą numerowane, począwszy od ostatniego pliku na karcie pamięci SD.

[Ciągłe]: numeracja plików jest kontynuowana, począwszy od numeru ostatniego zapisanego przez kamerę filmu MP4 lub zdjęcia.

UWAGI

- Numer pliku określa jego nazwę i lokalizację na karcie pamięci SD. Na przykład film MP4/zdjęcie o numerze 101-0107 zapisany/zapisane 3 listopada znajdzie się w folderze „DCIM**101**-1103” jako plik „MVI_**0107**.MP4” lub „IMG_**0107**.JPG”.

Specjalne tryby nagrywania

W kamerze są dostępne 4 specjalne tryby nagrywania służące do rejestracji filmów MXF. W przypadku filmów MP4 dostępny jest spośród nich tylko tryb nagrywania wstępnego.

Nagrywanie z interwałem: kamera będzie automatycznie nagrywać wybraną liczbę klatek w określonych odstępach czasu. Ten tryb jest odpowiedni do filmowania obiektów, które charakteryzują się niewielką zmiennością, np. plenerów lub roślin.

Nagrywanie klatek: kamera będzie nagrywać określoną liczbę klatek po każdym naciśnięciu przycisku START/STOP. Ten tryb jest odpowiedni do nagrywania animacji poklatkowej.

Nagrywanie w zwolnionym i przyspieszonym tempie: ten tryb umożliwia zmianę częstotliwości nagrywania klatek, co pozwala na uzyskanie podczas odtwarzania efektu zwolnionego lub przyspieszonego tempa.

Nagrywanie wstępne: kamera rozpocznie nagrywanie, dołączając na początku nagrania 3-sekundowy fragment poprzedzający naciśnięcie przycisku START/STOP. Funkcja ta jest szczególnie przydatna, gdy trudno przewidzieć moment, w którym należy rozpocząć nagrywanie.

Tryb nagrywania z interwałem

Najpierw należy ustawić interwał i liczbę klatek, które mają być nagrane. W tym trybie dźwięk nie jest nagrywany.

Tryby pracy: CAMERA | MEDIA | MXF | MXF+MP4 | MP4

Konfiguracja trybu nagrywania z interwałem

1 Otwórz podmenu [Interwał].
[Inne funkcje] ❯ [Nagr. z interwałem] ❯ [Interwał]

2 Wybierz odpowiedni interwał i naciśnij przycisk SET.
- Dostępne interwały podano w poniższej tabeli.

3 Wybierz opcję [Nagr. ramek], wybierz odpowiednią liczbę klatek i naciśnij przycisk SET.
- Dostępne ustawienia to 2, 6 i 12.

[Inne funkcje]
[Nagr. z interwałem]
[Interwał]
[1 sec]

[Inne funkcje]
[Nagr. z interwałem]
[Nagr. ramek]
[2]

Dostępne interwały*

1 s	2 s	3 s	4 s	5 s	6 s	7 s	8 s	9 s
10 s	15 s	20 s	30 s	40 s	50 s	1 min	2 min	3 min
4 min	5 min	6 min	7 min	8 min	9 min	10 min		

* W menu kamery sekundy są oznaczane jako [sec], a minuty jako [min].

Włączanie trybu nagrywania z interwałem i procedura nagrywania

1 Otwórz podmenu [Nagr. spec.].
[Inne funkcje] ❯ [Nagr. spec.]

2 Wybierz opcję [Nagr. z interwałem] i naciśnij przycisk SET.
- W górnej części ekranu pojawi się napis [INT STBY] (człon [INT] będzie migać).

3 Naciśnij przycisk START/STOP, aby rozpocząć nagrywanie.
- Kamera będzie automatycznie rejestrować ustawioną liczbę klatek co określony interwał czasowy.
- Będą świecić się przednia i tylna kontrolka nagrywania.
- Napis [INT STBY] zostanie zastąpiony przez [● INT REC] w trakcie nagrywania klatek oraz przez [● INT STBY] w czasie pomiędzy nagrywaniem klatek.

[Inne funkcje]
[Nagr. spec.]
[Wyłącz]

4 Aby przerwać nagrywanie, naciśnij ponownie przycisk START/STOP.
- Wszystkie zarejestrowane klatki zostaną połączone w jeden film.
- Zgaśnie przednia i tylna kontrolka nagrywania, a w górnej części ekranu pojawi się napis [INT STBY] (człon [INT] będzie migać).

(i) UWAGI
- Można korzystać tylko z jednego specjalnego trybu nagrywania naraz.
- W trakcie nagrywania nie można zmieniać interwału ani liczby rejestrowanych klatek.
- Po przerwaniu nagrywania do filmu może zostać dołączona pewna liczba zarejestrowanych dodatkowo klatek.
- Jeśli specjalny tryb nagrywania zostanie zmieniony lub wyłączony, spowoduje to dezaktywację trybu nagrywania z interwałem. Zostanie on dezaktywowany również w przypadku zmiany formatu filmu lub konfiguracji materiału wideo.
- W tym specjalnym trybie nagrywania dla trybu odliczania kodu czasowego (📖 90) można wybrać ustawienie [Rec Run] lub [Regen.], a do wskazania kodu czasowego zostanie dodana liczba nagranych klatek. Jeśli dla trybu odliczania kodu czasowego wybrano ustawienie [Free Run] lub kod czasowy jest pobierany z zewnętrznego źródła, w ramach specjalnego trybu nagrywania dla trybu odliczania zostanie wybrane ustawienie [Rec Run]. Po wyłączeniu specjalnego trybu nagrywania tryb odliczania powróci do poprzedniego ustawienia.
- **XF205** W specjalnym trybie nagrywania sygnał kodu czasowego nie będzie wysyłany za pośrednictwem gniazda TIME CODE, 3G/HD-SDI ani MON.

Tryb nagrywania klatek

Najpierw należy ustawić liczbę klatek, które mają być nagrywane. Zaleca się zdalną obsługę kamery lub ustabilizowanie jej np. za pomocą statywu. W tym trybie dźwięk nie jest nagrywany.

Tryby pracy: CAMERA MEDIA | MXF MXF+MP4 MP4

Konfiguracja trybu nagrywania klatek

1 Otwórz podmenu [Nagr. ramek].
[Inne funkcje] ❯ [Nagrywanie ramek] ❯ [Nagr. ramek]

[Inne funkcje] > [Nagrywanie ramek] > [Nagr. ramek] > [2]

2 Wybierz odpowiednią liczbę klatek i naciśnij przycisk SET.
- Dostępne ustawienia to 2, 6 i 12.

Włączanie trybu nagrywania klatek i procedura nagrywania

1 Otwórz podmenu [Nagr. spec.].
[Inne funkcje] ❯ [Nagr. spec.]

[Inne funkcje] > [Nagr. spec.] > [Wyłącz]

2 Wybierz opcję [Nagrywanie ramek] i naciśnij przycisk SET.
- W górnej części ekranu pojawi się napis [FRM STBY] (człon [FRM] będzie migać).

3 Naciśnij przycisk START/STOP, aby rozpocząć nagrywanie.
- Kamera będzie automatycznie rejestrować ustawioną liczbę klatek.
- Będą świecić się przednia i tylna kontrolka nagrywania.
- Napis [FRM STBY] zostanie zastąpiony przez [● FRM REC] w trakcie nagrywania klatek oraz przez [● FRM STBY] w czasie, gdy klatki nie są rejestrowane.
- Powtarzaj, aż do zakończenia nagrywania.

4 Otwórz podmenu [Nagr. spec.].
[Inne funkcje] ❯ [Nagr. spec.]

5 Wybierz ustawienie [Wyłącz] i naciśnij przycisk SET.
- Tryb nagrywania klatek zakończy się i wszystkie zarejestrowane klatki zostaną połączone w jeden film.
- Kontrolki nagrywania zgasną, a w górnej części ekranu pojawi się napis [STBY].

ⓘ UWAGI
- Można korzystać tylko z jednego specjalnego trybu nagrywania naraz.
- W trakcie nagrywania nie można zmieniać liczby rejestrowanych klatek.
- Po przerwaniu nagrywania do filmu może zostać dołączona pewna liczba zarejestrowanych dodatkowo klatek.
- Jeśli specjalny tryb nagrywania zostanie zmieniony lub wyłączony, tryb nagrywania klatek zostanie dezaktywowany. Zostanie on dezaktywowany również w przypadku zmiany formatu filmu lub konfiguracji materiału wideo.
- W tym specjalnym trybie nagrywania dla trybu odliczania kodu czasowego (📖 90) można wybrać ustawienie [Rec Run] lub [Regen.], a do wskazania kodu czasowego zostanie dodana liczba nagranych klatek. Jeśli dla trybu odliczania kodu czasowego wybrano ustawienie [Free Run] lub kod czasowy jest pobierany z zewnętrznego źródła, w ramach specjalnego trybu nagrywania dla trybu odliczania zostanie wybrane ustawienie [Rec Run]. Po wyłączeniu specjalnego trybu nagrywania tryb odliczania powróci do poprzedniego ustawienia.
- **XF205** W specjalnym trybie nagrywania sygnał kodu czasowego nie będzie wysyłany za pośrednictwem gniazda TIME CODE, 3G/HD-SDI ani MON.

Tryb zwolnionego i przyspieszonego tempa

Po wybraniu progresywnego trybu częstotliwości klatek (📖 55) kamera może rejestrować film o częstotliwości nagrywania klatek, która będzie różnić się od częstotliwości odtwarzania klatek. Rejestrowanie filmu z większą częstotliwością klatek niż ustawienie [Częst. klat.] umożliwia podczas odtwarzania uzyskanie efektu zwolnionego tempa (maks. 1/2 oryginalnej szybkości). I odwrotnie — mniejsza częstotliwość klatek pozwala podczas odtwarzania na uzyskanie efektu przyspieszonego tempa (maks. około 4,2x* oryginalnej szybkości).
W tym trybie dźwięk nie jest nagrywany.
* Tylko dla filmów MXF.

Tryby pracy: CAMERA | MEDIA | MXF | MXF+MP4 | MP4

Konfiguracja trybu zwolnionego i przyspieszonego tempa

[☛ Inne funkcje] › [Zw./przysp. tempo] › [Częst. kl. tr. S i F] › [25]

1 Otwórz podmenu [Częst. kl. tr. S i F].
[☛ Inne funkcje] ❯ [Zw./przysp. tempo] ❯ [Częst. kl. tr. S i F]
2 Wybierz odpowiednią częstotliwość nagrywania klatek i naciśnij przycisk SET.
- Dostępne częstotliwości nagrywania klatek zależą od wybranej rozdzielczości.

Dostępne częstotliwości nagrywania klatek (kl./s)

Dla filmów MXF:

12	15	18	20	21	22	23	24	25	26*
27*	28*	30*	32*	34*	37*	42*	45*	48*	50*

* Dostępne tylko po wybraniu dla rozdzielczości ustawienia 1280 x 720.

Dla filmów MP4**:

25	50

**Dostępne opcje zależą od wybranego ustawienia [☛ Inne funkcje] ❯ [MP4] ❯ [Częst. klat.].

Włączanie trybu zwolnionego i przyspieszonego tempa oraz procedura nagrywania

[Inne funkcje]

[Nagr. spec.]

[Wyłącz]

1 Otwórz podmenu [Nagr. spec.].
[Inne funkcje] ❯ [Nagr. spec.]

2 Wybierz opcję [Zw./przysp. tempo] i naciśnij przycisk SET.
- W górnej części ekranu pojawi się napis [S&F STBY].
- Wybrana częstotliwość nagrywania klatek zostanie wyświetlona po prawej stronie ekranu obok ustawienia częstotliwości odtwarzania klatek.

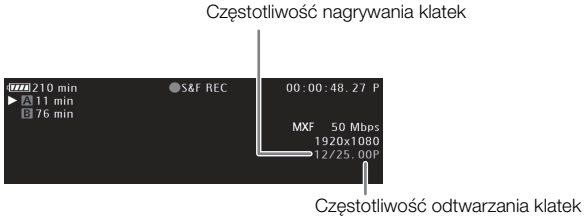

3 Naciśnij przycisk START/STOP, aby rozpocząć nagrywanie.
- Będą świecić się przednia i tylna kontrolka nagrywania.
- Po rozpoczęciu nagrywania napis [S&F STBY] zostanie zastąpiony przez [●S&F REC].

4 Aby przerwać nagrywanie, naciśnij ponownie przycisk START/STOP.
- Film jest nagrywany z wybraną częstotliwością klatek.
- Kontrolki nagrywania zgasną, a w górnej części ekranu pojawi się napis [S&F STBY].

ⓘ UWAGI

- Z trybu nagrywania w zwolnionym i przyspieszonym tempie nie można korzystać równocześnie z innymi specjalnymi trybami nagrywania ani z funkcją jednoczesnego nagrywania na dwóch kartach.
- Podczas rejestrowania filmu nie można zmieniać częstotliwości nagrywania klatek.
- W przypadku mniejszych częstotliwości nagrywania klatek przerywanie filmowania może potrwać około 1 sekundy.
- Jeśli specjalny tryb nagrywania zostanie zmieniony lub wyłączony, tryb zwolnionego i przyspieszonego tempa zostanie dezaktywowany. Zostanie on dezaktywowany również w przypadku zmiany formatu filmu lub konfiguracji materiału wideo.
- W przypadku ustawienia szybkości transmisji bitów równej 50 Mb/s (📖 55) nagrywanie przechodzące nie będzie wykonywane podczas nagrywania w zwolnionym tempie, nawet gdy nośnik będzie pełen.
- W przypadku filmów MP4 nagrywanie zostanie automatycznie zatrzymane, gdy czas odtwarzania filmu osiągnie około 12 godzin. Należy zauważyć, że czas odtwarzania różni się od czasu samej sesji nagrywania. Na przykład po ustawieniu częstotliwości klatek 50.00P i częstotliwości nagrywania klatek 25 uzyskanie 12-godzinnego filmu będzie wymagać sesji nagrywania trwającej 24 godziny.
- W tym specjalnym trybie nagrywania dla trybu odliczania kodu czasowego (📖 90) można wybrać ustawienie [Rec Run] lub [Regen.], a do wskazania kodu czasowego zostanie dodana liczba nagranych klatek. Jeśli dla trybu odliczania kodu czasowego wybrano ustawienie [Free Run] lub kod czasowy jest pobierany z zewnętrznego źródła, w ramach specjalnego trybu nagrywania dla trybu odliczania zostanie wybrane ustawienie [Rec Run]. Po wyłączeniu specjalnego trybu nagrywania tryb odliczania powróci do poprzedniego ustawienia.
- **XF205** W specjalnym trybie nagrywania sygnał kodu czasowego nie będzie wysyłany za pośrednictwem gniazda TIME CODE, 3G/HD-SDI ani MON.

Tryb nagrywania wstępnego

[Inne funkcje]
[Nagr. spec.]
[Wyłącz]

Po włączeniu trybu nagrywania wstępnego kamera rozpocznie ciągłe nagrywanie w pamięci tymczasowej, w której można przechowywać nagrania o długości około 3 sekund. Po naciśnięciu przycisku START/STOP w pamięci będzie znajdowało się nagranie o długości około 3 sekund zarejestrowane przed naciśnięciem przycisku.

Tryby pracy: CAMERA MEDIA | MXF MXF+MP4 MP4

1 Otwórz podmenu [Nagr. spec.].
[Inne funkcje] [Nagr. spec.]
2 Wybierz opcję [Nagryw. wstępne] i naciśnij przycisk SET.
- W górnej części ekranu pojawi się napis [PRE REC STBY].

3 Naciśnij przycisk START/STOP, aby rozpocząć nagrywanie.
- Będą świecić się przednia i tylna kontrolka nagrywania.
- Po rozpoczęciu nagrywania napis [PRE REC STBY] zostanie zastąpiony przez [● PRE REC].

4 Aby przerwać nagrywanie, naciśnij ponownie przycisk START/STOP.
- Kamera zarejestruje film razem z około 3 sekundami obrazu i dźwięku poprzedzającego naciśnięcie przycisku START/STOP.
- Kontrolki nagrywania zgasną, a w górnej części ekranu pojawi się napis [PRE REC STBY].

(i) UWAGI
- W trybie nagrywania wstępnego kod czasowy będzie nagrywany z wybranym dla trybu odliczania (90) ustawieniem [Free Run], niezależnie od poprzedniego ustawienia. Ewentualnie można skorzystać z zewnętrznego sygnału kodu czasowego. Zarejestrowany kod czasowy będzie obejmował 3 sekundy poprzedzające naciśnięcie przycisku START/STOP. Po wyłączeniu specjalnego trybu nagrywania tryb odliczania powróci do poprzedniego ustawienia.
- Można korzystać tylko z jednego specjalnego trybu nagrywania naraz.
- Tryb nagrywania wstępnego zostanie dezaktywowany również w przypadku zmiany formatu filmu lub konfiguracji materiału wideo.

Równoczesne nagrywanie filmów MXF i MP4

Po wybraniu dla formatu filmu ustawienia MXF+MP4 można nagrywać filmy równocześnie w formatach MXF i MP4. W trybie tym rozpoczynanie i przerywanie nagrywania filmu MXF odbywa się w zwykły sposób za pomocą przycisku START/STOP. Można wybrać, czy naciskanie go ma również automatycznie powodować nagrywanie filmu MP4 (równoczesne nagrywanie MXF+MP4), czy też do rozpoczynania i kończenia rejestracji filmów MP4 konieczne ma być przypisanie osobnego elementu sterującego (nagrywanie kopii zapasowej MP4).

Równoczesne nagrywanie MXF+MP4: kamera zarejestruje to samo ujęcie w dwóch różnych formatach.

Nagrywanie kopii zapasowej MP4: kamera będzie prowadzić ciągłe nagrywanie w formacie MP4, dzięki czemu nie przegapisz żadnego interesującego zdarzenia. W przypadku filmów MP4 możesz wybrać dla ustawienia [Szyb. tr. bit/rozd.] wartość [3 Mbps 640x360] lub powiązać je z konfiguracją materiału wideo obowiązującą dla filmów MXF.

Tryby pracy: CAMERA MEDIA | MXF MXF+MP4 MP4

Konfiguracje materiału wideo dla filmów MXF i MP4

Filmy MXF			Filmy MP4				
[Szyb. tr. bit/rozd.][1]			Dla ustawienia [Szyb. tr. bit/rozd.][2] wybrana wartość [Powiązany z MXF]			Dla ustawienia [Szyb. tr. bit/rozd.][2] wybrana wartość [3 Mbps 640x360]	
Przepływność	Rozdzielczość	Częstotliwość ramki	Przepływność	Rozdzielczość	Częstotliwość ramki	Przepływność/ rozdzielczość	Częstotliwość ramki
50 Mbps	1920 x 1080	50.00i	35 Mbps	1920 x 1080	50.00P	3 Mbps/ 640 x 360	25.00P
		25.00P	24 Mbps		25.00P		
	1280 x 720	50.00P	17 Mbps	1280 x 720	50.00P		
		25.00P	9 Mbps		25.00P		
35 Mbps	1920 x 1080	50.00i	35 Mbps	1920 x 1080	50.00P		
		25.00P	24 Mbps		25.00P		
	1440 x 1080	50.00i	35 Mbps		50.00P		
	1280 x 720	50.00P	17 Mbps	1280 x 720			
		25.00P	9 Mbps		25.00P		
25 Mbps	1440 x 1080	50.00i	35 Mbps	1920 x 1080	50.00P		
		25.00P	24 Mbps		25.00P		

[1] [Inne funkcje] [MXF] [Szyb. tr. bit/rozd.].
[2] [Inne funkcje] [MP4] [Szyb. tr. bit/rozd.] (po wybraniu formatu filmu MXF+MP4).

1 Ustaw format filmu na [MXF (CF)+MP4(SD)] (📖 55).
- W górnej części ekranu pojawią się napisy [MP4] i [STBY]. Dla trybu odliczania kodu czasowego zostanie wybrane ustawienie [Free Run] i rozpocznie się odliczanie.

2 Otwórz podmenu [Szyb. tr. bit/rozd.] filmów MP4.
[Inne funkcje] ❯ [MP4] ❯ [Szyb. tr. bit/rozd.]

3 Wybierz ustawienie [3 Mbps 640x360] lub [Powiązany z MXF] i naciśnij przycisk SET.
- Wynikową konfigurację materiału wideo dla filmów MP4 możesz sprawdzić w poprzedniej tabeli.

4 Otwórz podmenu [Sterow. nagryw.] filmów MP4.
[Inne funkcje] ❯ [MP4] ❯ [Sterow. nagryw.]

5 Wybierz odpowiednie ustawienie i naciśnij przycisk SET.

[Inne funkcje] ❯ [MP4] ❯ [Szyb. tr. bit/rozd.] ❯ [Powiązany z MXF]

[Inne funkcje] ❯ [MP4] ❯ [Sterow. nagryw.] ❯ [Przycisk START/STOP]

Opcje

[Przycisk START/STOP]: po każdorazowym naciśnięciu przycisku START/STOP kamera rozpocznie lub przerwie równoczesne nagrywanie filmu MXF na karcie pamięci CF i filmu MP4 na karcie pamięci SD. To ustawienie służy do równoczesnego nagrywania w formacie MXF+MP4.

[Przyc. konfig.]: nagrywanie filmu MP4 można rozpoczynać i przerywać za pomocą menu ([Inne funkcje] ❯ [MP4] ❯ [Start/Stop] ❯ [Start] lub [Stop]) albo przycisku konfigurowalnego, któremu przypisano funkcję [MP4 Start/Stop] (📖 127). To ustawienie służy do nagrywania kopii zapasowej w formacie MP4.

Rejestrowanie w trybie nagrywania kopii zapasowej MP4

Jeśli dla opcji [Inne funkcje] ❯ [MP4] ❯ [Sterow. nagryw.] wybrano ustawienie [Przyc. konfig.], obsługa rejestrowania filmów MXF i MP4 (nagrywanie kopii zapasowej) odbywa się za pomocą osobnych elementów sterujących.

1 Otwórz podmenu [Start/Stop] filmów MP4.
[Inne funkcje] ❯ [MP4] ❯ [Start/Stop]

2 Wybierz opcję [Start] i naciśnij przycisk SET, aby rozpocząć nagrywanie kopii zapasowej w formacie MP4.
- Przednia i tylna kontrolka nagrywania będą się świecić, napis [MP4] zostanie zastąpiony przez [●MP4] i rozpocznie się nagrywanie filmu MP4.
- Można też przypisać opcję [MP4 Start/Stop] jednemu z przycisków konfigurowalnych i sterować nagrywaniem za jego pomocą.

3 Naciśnij przycisk START/STOP, aby nagrywać film MXF równocześnie z filmem MP4.
- Napis [STBY] zostanie zastąpiony przez [●REC] i rozpocznie się nagrywanie filmu MXF.

4 Aby przerwać nagrywanie filmu MXF, naciśnij ponownie przycisk START/STOP.
- Napis [●REC] zostanie zastąpiony przez [STBY], a film MXF trafi na kartę pamięci CF.
- W razie potrzeby powtarzaj czynności 3 i 4, aby nagrywać kolejne filmy MXF. Nagrywanie kopii zapasowej MP4 będzie trwało przez cały ten czas.

5 Aby przerwać nagrywanie filmu MP4, otwórz menu [Start/Stop] filmów MP4.
- [Inne funkcje] ❯ [MP4] ❯ [Start/Stop]

[Inne funkcje] ❯ [MP4] ❯ [Start/Stop] ❯ [Stop]

6 Wybierz opcję [Stop] i naciśnij przycisk SET.
- Przednia i tylna kontrolka nagrywania zgasną, napis [●MP4] zostanie zastąpiony ponownie przez [MP4], a film MP4 trafi na kartę pamięci SD.
- Można też przypisać opcję [MP4 Start/Stop] jednemu z przycisków konfigurowalnych i sterować nagrywaniem za jego pomocą.

ⓘ UWAGI
- Jeśli podczas równoczesnego nagrywania w formacie MXF+MP4 dowolna z kart pamięci zostanie zapełniona, kamera przerwie rejestrowanie na wszystkich nośnikach. Jeśli podczas nagrywania kopii zapasowej w formacie MP4 jedna z kart pamięci zostanie zapełniona, kamera przerwie rejestrowanie tylko na zapełnionej karcie pamięci, kontynuując je na pozostałych nośnikach.
- Z trybu równoczesnego nagrywania nie można korzystać razem z innymi specjalnymi trybami nagrywania ani z trybem przesyłania pliku pośredniego w czasie rzeczywistym.
- Podczas nagrywania kod czasowy odliczany zgodnie z ustawieniem [Free Run] będzie zapisywany z filmem MXF.

Nagrywanie w podczerwieni

Po włączeniu trybu nagrywania w podczerwieni zwiększa się czułość kamery na światło podczerwone, co umożliwia filmowanie przy bardzo słabym oświetleniu. Korzystając z wbudowanej w kamerę lampy podczerwieni, można filmować nawet w zupełnych ciemnościach. Można przy tym wybrać, czy jaśniejsze obszary obrazu będą wyświetlane w kolorze zielonym, czy w kolorze białym.

Tryby pracy: CAMERA MEDIA | MXF MXF+MP4 MP4

Włączanie trybu nagrywania w podczerwieni

Aby przełączyć kamerę do trybu nagrywania w podczerwieni i zmienić kolor jasnych obszarów, należy postępować zgodnie z poniższą procedurą.

1 Ustaw przełącznik INFRARED w położeniu ON.
- Po lewej stronie ekranu pojawią się: napis [Infrared] oraz ikona OFF.
- Przełącznik INFRARED jest łatwiej dostępny po ustawieniu ekranu OLED w pozycji pionowej.

2 Otwórz podmenu [Tryb monochrom.], aby wybrać kolor.
[Ustawienia kamery] [Infrared] [Tryb monochrom.]

3 Wybierz ustawienie [Biały] lub [Zielony] i naciśnij przycisk SET.

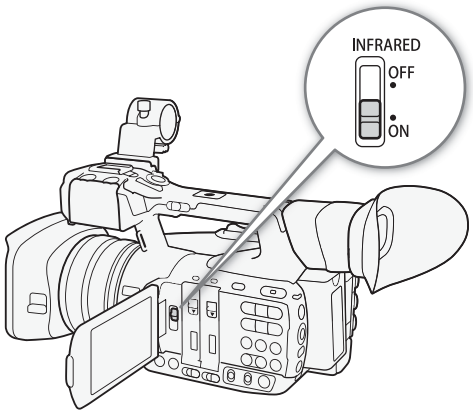

[Ustawienia kamery]
[Infrared]
[Tryb monochrom.]
[Biały]

Korzystanie z lampy podczerwieni

Lampę podczerwieni można włączać i wyłączać za pomocą menu lub przycisku konfigurowalnego.

1 Otwórz podmenu [Lampa].
[Ustawienia kamery] [Infrared] [Lampa]

2 Wybierz odpowiednie ustawienie i naciśnij przycisk SET.
- Po włączeniu lampy podczerwieni w lewej części ekranu pojawi się ikona .

[Ustawienia kamery]
[Infrared]
[Lampa]
[Przełącz.]

Opcje

[Przełącz.]: umożliwia włączanie i wyłączanie lampy podczerwieni za pomocą przycisku konfigurowalnego. Przypisz wcześniej do jednego z przycisków konfigurowalnych (127) opcję [Lampa IR], aby włączać/wyłączać lampę podczerwieni za jego pomocą.

[Zaw. wł.]: lampa podczerwieni będzie włączona zawsze podczas pracy kamery w trybie nagrywania w podczerwieni.

[Zaw. wył.]: lampa podczerwieni będzie zawsze wyłączona.

ⓘ UWAGI

- Gdy kamera działa w trybie nagrywania w podczerwieni, automatycznie wprowadzane są poniższe ustawienia.
  - Regulacja wzmocnienia, czasu naświetlania i przysłony odbywa się automatycznie, a filtry szare nie są stosowane.
  - Nie można używać limitu AGC, pomiaru światła, korekty AE, balansu bieli ani ustawień niestandardowego obrazu.
  - Kamera przełączy tryb ustawiania ostrości z ręcznego na automatyczny, więc punkt ostrości może ulec zmianie. Należy sprawdzić, czy obraz ma prawidłową ostrość.
- W zależności od źródła światła autofokus może działać niewłaściwie podczas korzystania z zoomu.
- Gdy kamera działa w trybie nagrywania w podczerwieni, nie należy kierować obiektywu w stronę silnego źródła światła lub ciepła. Czułość kamery w tym trybie jest o wiele większa niż w trybie normalnego filmowania. Jeśli w obrębie filmowanej scenerii znajdują się takie źródła, przed przełączeniem kamery do trybu nagrywania w podczerwieni należy zasłonić obiektyw.
- Jeśli jednemu z przycisków konfigurowalnych zostanie przypisana opcja [Monochrom. IR] (🕮 127), naciskanie tego przycisku podczas nagrywania w podczerwieni będzie powodować przełączanie koloru jasnych obszarów.

Korzystanie z funkcji wspomagania wyboru ogniskowej

Funkcja wspomagania wyboru ogniskowej ułatwia korzystanie z dwóch kamer przy nagrywaniu filmów w trybie 3D. Wyświetla ona wartość numeryczną odpowiadającą jednemu z 202 kroków. Wartość wspomagania można ustawić na 0 przy dowolnym ustawieniu zakresu zoomu, co pozwala na precyzyjną kalibrację obu kamer.

Tryby pracy: CAMERA MEDIA | MXF MXF+MP4 MP4

1 Ustaw dwie kamery i zestrój ze sobą ich kąty obrazu przy maksymalnym powiększeniu.
2 Otwórz podmenu [Focal Length].
[Ustawienia kamery] [Zoom] [Focal Length]
3 Wybierz opcję [Ustaw na 0] i naciśnij przycisk SET.
4 Naciśnij przycisk MENU.
- Wartość wspomagania wyboru ogniskowej pojawi się po lewej stronie ekranu w postaci [FL ±0]. Aby wyłączyć ten wskaźnik, wybierz ustawienie [Wyłącz].

[Ustawienia kamery]
[Zoom]
[Focal Length]
[Wyłącz]

5 Użyj zoomu.
- Jeśli obie kamery są ustawione w taki sposób, że podczas zmiany powiększenia wyświetlana jest ta sama wartość, w obu kamerach zostanie zachowana niemal identyczna ogniskowa.

UWAGI

- Funkcja wspomagania wyboru ogniskowej ułatwia nagrywanie w trybie 3D, ale należy zawsze sprawdzić wzrokowo kąty obrazów podczas filmowania.
- Najdokładniejsze wyniki uzyskuje się, wykonując tę procedurę przy maksymalnym powiększeniu obiektywu.
- Nie można zagwarantować zachowania tego samego kąta obrazu w obu kamerach.
- **W przypadku korzystania z cyfrowego telekonwertera lub zoomu cyfrowego**
  - Po zresetowaniu ogniskowej do wartości 0 cyfrowy telekonwerter lub zoom cyfrowy zostaje wyłączony, a dla opcji [Ustawienia kamery] [Zoom] [Tryb] wybierane jest ustawienie [Normalne] (dotyczy tylko zoomu optycznego).
  - Jeśli ogniskowa została zresetowana do wartości 0, gdy kamera korzystała z zakresu zoomu cyfrowego, pozycja zoomu zmieni się automatycznie na najwęższy kąt widzenia (maksymalne powiększenie) dostępny dla zoomu optycznego.

Przyciski konfigurowalne

Kamera wideo jest wyposażona w 13* przycisków ułatwiających obsługę, do których można przypisywać różne funkcje. Po przypisaniu do przycisków często używanych funkcji można je szybko włączać, naciskając odpowiedni przycisk.

* W trybie MEDIA są dostępne tylko przyciski konfigurowalne oznaczone cyframi od 1 do 4 i od 11 do 13.

Tryby pracy: CAMERA MEDIA | MXF MXF+MP4 MP4

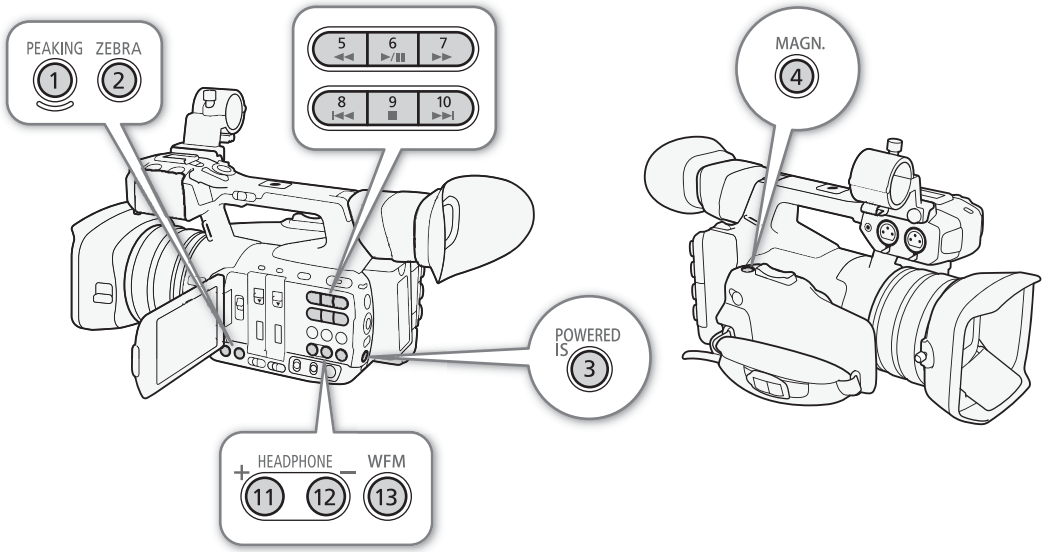

Zmiana przypisanej funkcji

1 Otwórz podmenu [Przyc. konfig.].
[Inne funkcje] [Przyc. konfig.]

2 Wybierz przycisk, którego funkcję chcesz zmienić, i naciśnij przycisk SET.
- Pojawi się lista dostępnych funkcji.
- Lista po prawej stronie przedstawia domyślne ustawienie poszczególnych przycisków konfigurowalnych. W przypadku przycisków oznaczonych cyframi od 1 do 4 i od 11 do 13 etykieta na kamerze/uchwycie wskazuje również ustawienie domyślne danego przycisku. Domyślnie przyciski oznaczone cyframi od 5 do 10 nie mają przypisanych funkcji.

3 Wybierz odpowiednią funkcję i naciśnij przycisk SET.
- Po wybraniu opcji [Ustaw. użytk.] menu zmieni kolor z pomarańczowego na niebieski, sygnalizując dokonywanie przez użytkownika wyboru ustawień, które mają zostać zarejestrowane. Kontynuuj procedurę, jeśli chcesz zarejestrować ustawienie. Jeśli nie, wykonywanie pozostałej części tej procedury nie jest konieczne.

4 Poruszaj się po menu, aby znaleźć ustawienie, które chcesz zarejestrować i naciśnij przycisk SET.
- Wybrane ustawienie zostanie przypisane do przycisku oznaczonego symbolem ★, który wskazuje, że jest to ustawienie wybrane przez użytkownika.

[Inne funkcje]

[Przyc. konfig.]

[1 PEAKING]
[2 ZEBRA]
[3 POWERED IS]
[4 MAGN.]
[5-10 (NONE)]
[11 HEADPHONE +]
[12 HEADPHONE -]
[13 WFM]

UWAGI

- Do sprawdzania, które funkcje zostały przypisane do przycisków konfigurowalnych, służą ekrany stanu [Przyc. konfig.] (212).
- Funkcje przypisane do przycisków konfigurowalnych można resetować bez modyfikowania pozostałych ustawień kamery. Służy do tego funkcja [Inne funkcje] [Reset] [Przyc. konfig.]. Wszystkim przyciskom konfigurowalnym zostaną przywrócone ich domyślne funkcje.

Korzystanie z przycisku konfigurowalnego

Po przypisaniu funkcji do jednego z przycisków konfigurowalnych można ją włączyć, naciskając ten przycisk. W przypadku niektórych funkcji kamera może wyświetlić menu z opcjami. Wówczas należy wybrać odpowiednią opcję, a następnie nacisnąć przycisk SET.

Zdalne sterowanie za pomocą aplikacji Browser Remote

Po zakończeniu niezbędnych przygotowań (181) można korzystać z funkcji przypisanych do przycisków konfigurowalnych oznaczonych numerami od 1 do 4 za pomocą podłączonego urządzenia z uruchomioną aplikacją Browser Remote.

Na ekranie aplikacji Browser Remote naciśnij jeden z przycisków konfigurowalnych oznaczonych numerami od 1 do 4.

- Funkcje przypisane tym czterem przyciskom konfigurowalnym można sprawdzać na ekranie aplikacji Browser Remote.

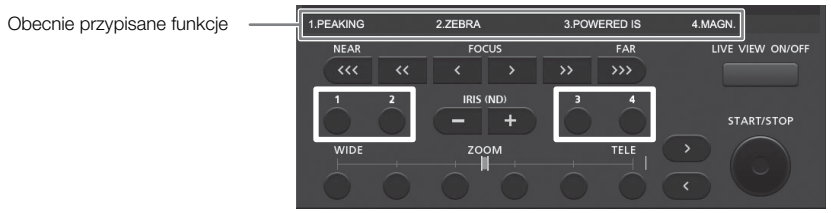

UWAGI

- Nawet jeśli funkcja [Przyrost Shutter] zostanie przypisana do jednego z przycisków konfigurowalnych oznaczonych numerami od 1 do 4, nie można jej używać za pomocą aplikacji Browser Remote.

Funkcje konfigurowalne

Funkcje można przypisywać osobno w trybach CAMERA i MEDIA. Informacje dotyczące funkcji konfigurowalnych i dostępnych trybów podano w poniższej tabeli.

Nazwa funkcji	Opis	CAMERA	MEDIA	
[Img Stab.]	Włączanie/wyłączanie stabilizacji obrazu.	●	–	87
[POWERED IS]*	Włączanie/wyłączanie wspomaganej stabilizacji obrazu.	●	–	87
[Focus-ogr.]	Włączanie/wyłączanie ograniczenia ostrości.	●	–	86
[AF twarzy]	Przełączanie między trybami autofokusa [Pri. twarzy], [T. twarz] i [Wyłącz].	●	–	85
[Podświetl.]	Włączanie/wyłączanie opcji pomiaru światła [Podświetl.].	●	–	68
[Oświetlenie punktowe]	Włączanie/wyłączanie opcji pomiaru światła [Ośw. pkt.].	●	–	
[Zoom cyfrowy]	Włączanie/wyłączanie zoomu cyfrowego.	●	–	74
[Telekonwert.]	Przełączanie ustawień cyfrowego telekonwertera w następującej kolejności: 1,5x → 3x → 6x → Wyłącz	●	–	74
[Najszerszy kąt widz.]	Przełączanie między ustawieniami szerokiego kąta widzenia [Normalne] i [Szerszy].	●	–	74

Nazwa funkcji	Opis	CAMERA	MEDIA	🕮
[Tryb Gain]	Przełączanie między trybem wzmocnienia [Automatic] i [Manual].	●	–	62
[Tryb Shutter]	Przełączanie między trybem czasu naświetlania [Automatic] i [Manual].	●	–	58
[Przyrost Shutter]	Przełączanie między krokiem zmiany czasu naświetlania [Normalna] a [Wysoka].	●	–	
[Tryb WB]	Przełączanie między automatycznym trybem balansu bieli (AWB) a bieżącą pozycją przełącznika WHITE BAL.	●	–	69
[PEAKING]	Włączanie/wyłączanie wzmocnienia krawędzi.	●	–	84
[ZEBRA]	Włączanie/wyłączanie wzorów zebry.	●	–	89
[WFM]	Przełączanie monitorów kontrolnych w następującej kolejności: Waveform monitor → Vectorscope → Edge monitor (tylko w trybie CAMERA) → Wyłącz.	●	●	106
[MAGN.]	Włączanie/wyłączanie powiększenia.	●	–	84
[TL-H58]	Wybieranie dla opcji [Ustawienia kamery] ❯ [Obiektyw konwert.] ustawienia [TL-H58] lub [Wyłącz].	●	–	80
[WA-H58]	Wybieranie dla opcji [Ustawienia kamery] ❯ [Obiektyw konwert.] ustawienia [WA-H58] lub [Wyłącz].	●	–	
[Wykresy kolorów]	Włączanie/wyłączanie kolorowych pasków.	●	–	105
[Monochrom. IR]	Przełączanie między białym a zielonym kolorem podświetlenia, gdy kamera działa w trybie nagrywania w podczerwieni.	●	–	124
[Lampa IR]	Włączanie/wyłączanie lampy podczerwieni, gdy dla opcji [Ustawienia kamery] ❯ [Infrared] ❯ [Lampa] wybrane jest ustawienie [Przełącz.].	●	–	124
[Znaczniki]	Włączanie/wyłączanie znaczników ekranowych.	●	–	88
[Konfiguracja OLED]	Otwieranie podmenu [Konfiguracja OLED].	●	●	34
[Ustawienia VF]	Otwieranie podmenu [Ustawienia VF].	●	●	34
[OLED/VF czar.-biał.]	Włączanie/wyłączanie trybu czarno-białego ekranu OLED i wizjera.	●	●	35
[Kom. ekr. wy.]	Włączanie/wyłączanie nakładania elementów wyświetlanych na ekranie na wyjściowy sygnał wideo dostarczany do gniazd kamery (dotyczy sygnałów HD i SD).	●	●	163
[MP4 Start/Stop]**	Włączanie/wyłączanie nagrywania filmu MP4.	●	–	121
[Transfer MP4 na FTP]*	Dodawanie nagranego właśnie filmu MP4 do kolejki plików przesyłanych do serwera FTP.	●	–	189
[Do. Shot Mark 1]	Dodawanie do filmu znacznika S1.	●	●	108
[Do. Shot Mark 2]*	Dodawanie do filmu znacznika S2.	●	●	
[Add OK Mark]	Dodawanie do filmu znacznika OK.	●	●	150
[Add ☑ Mark]	Dodawanie do filmu znacznika ☑.	●	●	
[Time Code]	Wyświetlanie podmenu [Time Code].	●	–	90
[Wstrz. Time Code]*	Wstrzymywanie lub wznawianie wyświetlania kodu czasowego.	●	●	91
[HEADPHONE +]	Zwiększanie głośności słuchawek.	●	●	147
[HEADPHONE -]	Zmniejszanie głośności słuchawek.	●	●	
[Monitor. kanałów]	Przełączanie kanału wyjściowego sygnału audio.	●	●	164
[Audio Level]	Włączanie/wyłączanie miernika poziomu dźwięku.	●	●	103, 104
[Pilot bezprzewod.]	Włączanie/wyłączanie dostarczonego w zestawie pilota bezprzewodowego.	●	●	44
[Zdjęcie]*	Rejestrowanie zdjęcia.	●	●	197
[Status]*	Wyświetlanie ekranów stanu.	●	●	211
[Moje menu]	Otwieranie osobistego podmenu [Moje menu].	●	–	30
[Inicjalizuj Media]	Otwieranie podmenu [Inicjalizuj Media].	●	●	41
[Ustaw. użytk.]*	Pozycja do zagospodarowania przez użytkownika. Do tego przycisku można przypisać dowolne ustawienie menu, które chce się zarejestrować.	●	●	–

* Z tej funkcji można korzystać tylko po przypisaniu jej do przycisku konfigurowalnego.
** Tę funkcję można przypisywać tylko do przycisków konfigurowalnych o numerach od 1 do 4.

Ustawienia niestandardowego obrazu

Wiele ustawień obrazu można zmieniać przed rozpoczęciem nagrywania (133). Po dostosowaniu poszczególnych ustawień do własnych potrzeb cały zestaw można zapisać w pamięci kamery lub na karcie pamięci SD w formie pliku niestandardowego obrazu. Plik ten można później wczytać, aby zmienić bieżące ustawienia na wybrane uprzednio przez użytkownika. Ustawienia niestandardowego obrazu można nawet dodawać do filmów MXF nagranych na karcie pamięci CF.
W pamięci kamery można zapisać maksymalnie 9 różnych plików niestandardowego obrazu, a na karcie pamięci SD — maksymalnie 20. Pliki niestandardowego obrazu można kopiować między pamięcią kamery a kartą pamięci SD.
Pliki niestandardowego obrazu utworzone za pomocą tej kamery są zgodne tylko z innymi kamerami XF200/XF205.

Tryby pracy: CAMERA MEDIA | MXF MXF+MP4 MP4

Wybieranie plików niestandardowego obrazu

[Ustawienia kamery] > [Custom Picture] > [Select File] > [Wyłącz]

Po wybraniu pliku niestandardowego obrazu jego ustawienia można z łatwością zastosować w zarejestrowanych nagraniach oraz edytować je, zmieniać ich nazwy, zabezpieczać je lub przenosić.

1 Otwórz podmenu [Custom Picture].
[Ustawienia kamery] > [Custom Picture]

2 Wybierz opcję [Select File] i naciśnij przycisk SET.
- Domyślnie wybranym plikiem niestandardowego obrazu jest ustawienie [Wyłącz]. Pojawi się lista plików niestandardowego obrazu zapisanych w pamięci kamery i na karcie pamięci SD. Nazwy plików w pamięci zaczynają się znakami od [C1] do [C9], a nazwy plików na karcie pamięci — znakami od [SD1] do [SD20].

3 Wybierz odpowiedni plik i naciśnij przycisk SET.
- Ustawienie [Wyłącz] pozwala rejestrować filmy bez wprowadzania ustawień niestandardowego obrazu.
- Aby zastosować ustawienia niestandardowego obrazu z wybranego pliku, przejdź do punktu 4. Aby wykonać inne operacje na wybranym pliku (edytowanie ustawień, kopiowanie, włączanie ochrony itd.), przejdź do jednej z procedur opisanych na kolejnych stronach.

4 Naciśnij przycisk MENU, aby zamknąć menu.
- Zostaną zastosowane ustawienia z wybranego pliku niestandardowego obrazu. Po lewej stronie ekranu pojawi się ikona (kamera) lub (karta pamięci SD) oraz numer pliku niestandardowego obrazu.

Fabrycznie skonfigurowane pliki niestandardowego obrazu

Domyślnie pliki niestandardowego obrazu [C8] i [C9] w pamięci kamery są chronione. Aby edytować plik, należy najpierw wyłączyć jego ochronę (131).

[C8: S/N Pri.]: prekonfigurowane ustawienia, które priorytetowo traktują współczynnik sygnału do szumu obrazu.
[C9: Wide DR]: zastosowanie krzywej gamma o bardzo szerokim zakresie dynamicznym i odpowiedniej matrycy kolorów.

UWAGI

- **Informacje na temat zmiany ustawień związanych z niestandardowym obrazem za pomocą opcjonalnego pilota zdalnego sterowania RC-V100**
  - Po podłączeniu do kamery pilota zdalnego sterowania można otwierać/zamykać podmenu [Custom Picture], naciskając przycisk CUSTOM PICT. na pilocie.
  - Jeśli w kamerze wybrano chroniony plik niestandardowego obrazu lub nie wybrano żadnego pliku niestandardowego obrazu (dla opcji [Select File] wprowadzone jest ustawienie [Wyłącz]), zmiana ustawień związanych z niestandardowym obrazem za pomocą pilota zdalnego sterowania jest niemożliwa.

- Po podłączeniu do kamery pilota zdalnego sterowania nie można korzystać z plików niestandardowego obrazu zapisanych na karcie pamięci SD (czyli plików o nazwach zaczynających się od znaków z zakresu [SD1] do [SD20]). Jeśli pilot zdalnego sterowania zostanie podłączony po wybraniu pliku niestandardowego obrazu zapisanego na karcie pamięci SD, wartość ustawienia pliku niestandardowego obrazu automatycznie zmieni się na [Wyłącz] (nagrywanie bez ustawień niestandardowego obrazu). Aby zastosować ustawienia z pliku niestandardowego obrazu zapisanego na karcie pamięci SD, należy wcześniej skopiować plik z karty pamięci SD do otwartej pozycji pliku w kamerze (📖 132).
- Regulacja ustawień związanych z niestandardowym obrazem za pomocą pilota zdalnego sterowania spowoduje zmianę ustawień zarejestrowanych w ramach obecnie wybranego pliku niestandardowego obrazu. Aby zachować ważny plik niestandardowego obrazu, należy go wcześniej skopiować na kartę pamięci SD lub wybrać uprzednio plik niestandardowego obrazu, który można modyfikować.

Edycja ustawień w pliku niestandardowego obrazu

1 Po wybraniu pliku wybierz opcję [CP Edit File] i naciśnij przycisk SET.

2 Wybierz jedno z ustawień i naciśnij przycisk SET.

3 Odpowiednio zmień wartość ustawienia i naciśnij przycisk SET.

- Szczegółowe informacje na temat różnych ustawień można znaleźć w tabeli *Dostępne ustawienia niestandardowego obrazu* (📖 133).
- W razie potrzeby powtarzaj czynności 2 i 3 w przypadku innych ustawień.

4 Naciśnij przycisk MENU, aby zamknąć menu.

- Zostaną zastosowane nowe ustawienia niestandardowego obrazu. Po lewej stronie ekranu pojawi się ikona CP (kamera) lub CP (karta pamięci SD) oraz numer pliku niestandardowego obrazu.

Resetowanie ustawień bieżącego pliku do wartości domyślnych

1 Wybierz opcję [Reset] i naciśnij przycisk SET.

2 Wybierz domyślne wartości i naciśnij przycisk SET.

- Wybierz opcję [Normalne], aby zresetować ustawienia do neutralnych wartości domyślnych (co odpowiada całkowitemu nieużywaniu ustawień niestandardowego obrazu), albo [S/N Pri.] lub [Wide DR], jeśli chcesz powielić prekonfigurowane ustawienia (na przykład aby utworzyć na ich podstawie własne ustawienia).

3 Wybierz opcję [OK] i naciśnij przycisk SET.

Zmiana nazwy plików niestandardowego obrazu

[CP Edit File]

[Imię]

1 Po wybraniu pliku otwórz podmenu [Imię].
[CP Edit File] ❯ [Imię]

- Pojawi się ekran z nazwą bieżącego pliku. Pierwszy znak nazwy zostanie zaznaczony pomarańczową ramką wyboru.

2 Porusz dżojstikiem w górę/w dół, aby wybrać znak alfanumeryczny lub symbol, a następnie porusz nim w prawo, aby przesunąć kursor do następnego pola.

- W analogiczny sposób zmień pozostałe znaki w nazwie.

3 Wybierz opcję [Ustaw] i naciśnij przycisk SET.

4 Naciśnij przycisk MENU, aby zamknąć menu.

Ochrona plików niestandardowego obrazu

[CP Edit File]

[Ochroń]

Ochrona pliku niestandardowego obrazu zapobiega przypadkowej zmianie jego ustawień.

1 Po wybraniu pliku otwórz podmenu [Ochroń].
[CP Edit File] ❯ [Ochroń]

2 Wybierz opcję [Ochroń] i naciśnij przycisk SET.
- W menu niestandardowego obrazu obok nazwy pliku pojawi się ikona .
- Aby wyłączyć ochronę ustawień, wybierz opcję [Bez ochr.].

3 Naciśnij przycisk MENU, aby zamknąć menu.

Przenoszenie plików niestandardowego obrazu

Pliki niestandardowego obrazu można przenosić między pamięcią kamery a kartą pamięci SD. Gdy wybrany plik niestandardowego obrazu znajduje się w pamięci kamery, należy wybrać opcję [Copy To SD] (kopiowanie na kartę pamięci SD) lub [Load From SD] (wczytywanie z karty pamięci SD) w zależności od tego, która operacja ma być wykonana. Gdy plik niestandardowego obrazu znajduje się na karcie pamięci SD, należy w analogiczny sposób użyć opcji [Copy To Cam.] (kopiowanie do pamięci kamery) lub [Load From Cam] (wczytywanie z pamięci kamery).

Kopiowanie pliku z pamięci kamery na kartę pamięci SD

[Transfer File]

[Copy To SD]

1 Po wybraniu pliku zapisanego w pamięci kamery otwórz podmenu [Copy To SD].
[Transfer File] ❯ [Copy To SD]

2 Wybierz pozycję na karcie pamięci SD, w której chcesz zapisać plik, i naciśnij przycisk SET.
- Jeśli są dostępne wolne pozycje, można wybrać opcję [Nowy plik], aby zapisać plik w pierwszej wolnej pozycji.

3 Wybierz opcję [OK] i naciśnij przycisk SET.
- Zaznaczony plik zostanie skopiowany do wybranej pozycji na karcie pamięci SD. Zawartość tej pozycji zostanie zastąpiona skopiowanym plikiem. Po wyświetleniu ekranu z potwierdzeniem naciśnij przycisk SET.

4 Naciśnij przycisk MENU, aby zamknąć menu.

Zastępowanie pliku zapisanego w pamięci kamery plikiem z karty pamięci SD

[Transfer File]

[Load From SD]

1 Po wybraniu zapisanego w pamięci kamery pliku, który chcesz zastąpić, otwórz podmenu [Load From SD].
[Transfer File] ❯ [Load From SD]

2 Wybierz plik, który chcesz przenieść do pamięci kamery, i naciśnij przycisk SET.

3 Wybierz opcję [OK] i naciśnij przycisk SET.
- Plik zapisany w pamięci kamery zostanie zastąpiony plikiem z karty pamięci SD. Po wyświetleniu ekranu z potwierdzeniem naciśnij przycisk SET.

4 Naciśnij przycisk MENU, aby zamknąć menu.

Kopiowanie pliku z karty pamięci SD do pamięci kamery

[Transfer File]

[Copy To Cam.]

1 Po wybraniu pliku na karcie pamięci SD otwórz podmenu [Copy To Cam.].
[Transfer File] ❯ [Copy To Cam.]

2 Wybierz pozycję, w której chcesz zapisać plik, i naciśnij przycisk SET.

3 Wybierz opcję [OK] i naciśnij przycisk SET.
- Zaznaczony plik zostanie skopiowany do wybranej pozycji w pamięci kamery. Zawartość tej pozycji zostanie zastąpiona skopiowanym plikiem. Po wyświetleniu ekranu z potwierdzeniem naciśnij przycisk SET.

4 Naciśnij przycisk MENU, aby zamknąć menu.

Zastępowanie pliku zapisanego na karcie pamięci SD plikiem z pamięci kamery

[Transfer File]

[Load From Cam.]

1 Po wybraniu na karcie pamięci SD pliku, który chcesz zastąpić, otwórz podmenu [Load From Cam.].
[Transfer File] ▶ [Load From Cam.]

2 Wybierz plik, który chcesz przenieść na kartę pamięci SD, i naciśnij przycisk SET.

3 Wybierz opcję [OK] i naciśnij przycisk SET.
- Plik zapisany na karcie pamięci SD zostanie zastąpiony plikiem z pamięci kamery. Po wyświetleniu ekranu z potwierdzeniem naciśnij przycisk SET.

4 Naciśnij przycisk MENU, aby zamknąć menu.

UWAGI
- Do pamięci kamery można też skopiować plik niestandardowego obrazu osadzony w filmie MXF (153).

Osadzanie ustawień niestandardowego obrazu w nagraniu

[Inne funkcje]

[MXF]

[Filmy]

[Add File]

[Włącz]

Domyślnie podczas nagrywania filmów MXF z użyciem ustawień niestandardowego obrazu razem z filmem MXF zapisywany jest plik niestandardowego obrazu. Plik niestandardowego obrazu osadzony w filmie MXF można później skopiować do pamięci kamery (153), aby stosować te same ustawienia niestandardowego obrazu przy nagrywaniu kolejnych filmów. Może się okazać, że osadzanie ustawień niestandardowego obrazu w filmach ułatwi zarządzanie nimi, np. weryfikację ustawień użytych podczas rejestrowania określonego filmu.

1 Otwórz podmenu [Add File].
[Inne funkcje] ▶ [MXF] ▶ [Filmy] ▶ [Add File]

2 Wybierz ustawienie [Włącz] lub [Wyłącz] i naciśnij przycisk SET.

Dostępne ustawienia niestandardowego obrazu

Poniżej przedstawiono dostępne ustawienia. Domyślne ustawienia są stosowane do obrazu, nawet jeśli nie wybrano żadnego pliku niestandardowego obrazu.

[Gamma]

Krzywa gamma zmienia ogólny wygląd obrazu. Ogólnie powinna ona odpowiadać ustawieniu opcji [Wybierz] w podmenu [Color Matrix]. (Ustawienie domyślne: [Normal 1]).

Od [Normal 1] do [Normal 4]: te ustawienia są odpowiednie do wyświetlania obrazu na ekranie telewizora. Jasne tony przy ustawieniu [Normal 2] są jaśniejsze niż przy ustawieniu [Normal 1]. Ciemne tony w dolnej części krzywej gamma przy ustawieniach [Normal 3] (standard ITU-R BT.709) i [Normal 4] są bardziej wyraziste niż przy ustawieniu [Normal 2].

[Cine 1] lub [Cine 2]: stosując dla krzywej gamma ustawienie [Cine 1], można uzyskać kinowy wygląd i tony. Ustawienie [Cine 2] powoduje powstanie mniej wyrazistego kontrastu niż w przypadku ustawienia [Cine 1], ale ono także jest odpowiednie do tworzenia obrazu z efektem kinowym.

[Wide DR]: zastosowanie krzywej gamma o bardzo szerokim zakresie dynamicznym, zoptymalizowanym pod kątem wyświetlania na telewizorach o wysokiej rozdzielczości (HDTV).

Gamma

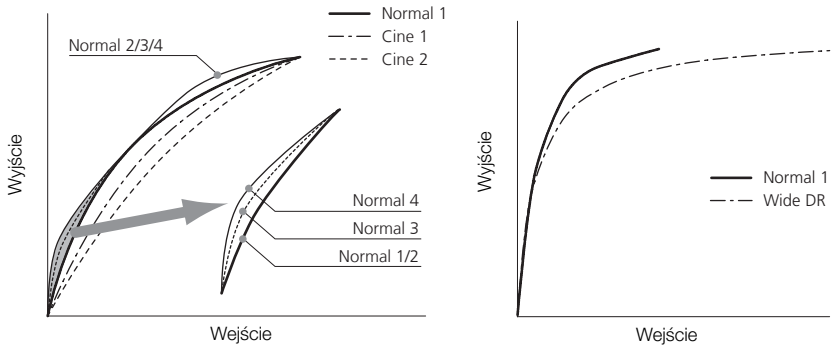

[Czarny]

Umożliwia ustawienie poziomu czerni i jej dominanty.

[Master Pedestal]: to ustawienie podwyższa lub obniża poziom czerni. Wyższa wartość ustawień spowoduje rozjaśnienie ciemnych obszarów kosztem kontrastu. Dla tego ustawienia można wybrać wartość w zakresie od -50 do 50. (Ustawienie domyślne: ±0)

[Master Black]: umożliwia korygowanie dominanty czerni.

[Czerwony]: od -50 do 50 (ustawienie domyślne: ±0)

[Zielony]: od -50 do 50 (ustawienie domyślne: ±0)

[Niebieski]: od -50 do 50 (ustawienie domyślne: ±0)

[Black Gamma]

Umożliwia kontrolowanie dolnej części krzywej gamma (ciemnych obszarów obrazu). Ustawienie to nie ma wpływu na obraz, jeśli dla opcji [Gamma] wybrano ustawienie [Wide DR].

[Level]: podnosi lub obniża dolną część krzywej gamma. Dla tego ustawienia można wybrać wartość w zakresie od -50 do 50. (Ustawienie domyślne: ±0)

[Range]: umożliwia wybór zakresu zmiany ciemnych obszarów. Dla tego ustawienia można wybrać wartość w zakresie od -20 do 50. (Ustawienie domyślne: ±0)

[Point]: umożliwia decydowanie o kształcie dolnej części krzywej gamma. Dla tego ustawienia można wybrać wartość w zakresie od -20 do 50. (Ustawienie domyślne: ±0)

Black Gamma

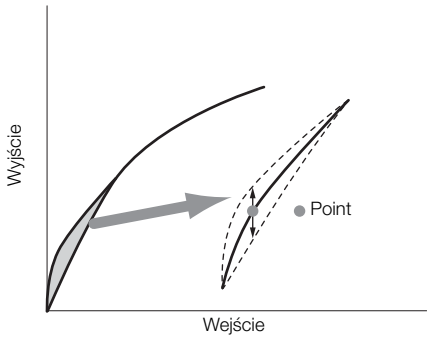

[Low Key Satur.]

Umożliwia dostosowanie nasycenia kolorów na ciemnych obszarach.

[Włącz]: włączanie/wyłączanie ustawienia. (Ustawienie domyślne: [Wyłącz])

[Level]: umożliwia wybór intensywności nasycenia kolorów na ciemnych obszarach. Dla tego ustawienia można wybrać wartość w zakresie od -50 do 50. (Ustawienie domyślne: ±0)

[Knee]

Umożliwia kontrolowanie górnej części krzywej gamma (jasnych obszarów obrazu). Dzięki kompresji jasnych obszarów można uniknąć nadmiernej ekspozycji elementów obrazu. Ustawienie to nie ma wpływu na obraz, jeśli dla opcji [Gamma] wybrano ustawienie [Cine 1], [Cine 2] lub [Wide DR].

[Włącz]: włączanie/wyłączanie ustawienia. (Ustawienie domyślne: [Włącz])

[Automatic]: po wybraniu ustawienia [Włącz] kamera automatycznie ustawi punkt przegięcia i nachylenie krzywej, aby zapobiegać zbyt szybkiemu, nadmiernemu naświetlaniu obrazów. Po wybraniu ustawienia [Wyłącz] punkt przegięcia można ustawić ręcznie. (Ustawienie domyślne: [Włącz])

[Slope]: umożliwia decydowanie o stopniu nachylenia krzywej gamma powyżej punktu przegięcia. Dla tego ustawienia można wybrać wartość w zakresie od -35 do 50. (Ustawienie domyślne: ±0)

[Point]: umożliwia wyznaczanie punktu przegięcia krzywej gamma. Dla tego ustawienia można wybrać wartość w zakresie od 50 do 109. (Ustawienie domyślne: 95)

[Saturation]: umożliwia dostosowanie nasycenia kolorów na jasnych obszarach. Dla tego ustawienia można wybrać wartość w zakresie od -10 do 10. (Ustawienie domyślne: ±0)

Nachylenie krzywej nad punktem przegięcia

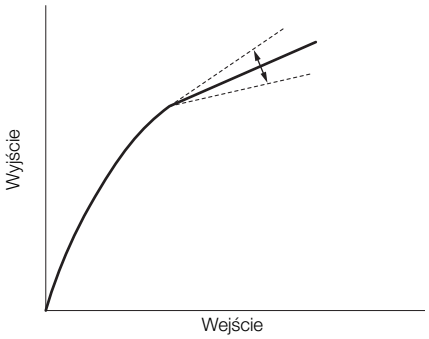

Punkt przegięcia

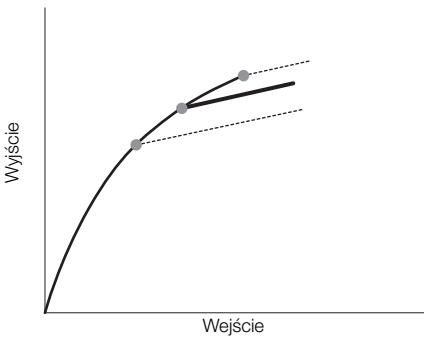

[Ostrość]

Umożliwia wybór ostrości sygnału wyjściowego i sygnału nagrywania.

[Level]: ustawianie poziomu ostrości. Dla tego ustawienia można wybrać wartość w zakresie od -10 do 50. (Ustawienie domyślne: ±0)

[H Detail Freq.]: ustawianie częstotliwości środkowej ostrości poziomej. Wybranie wyższej wartości zwiększa częstotliwość, co z kolei powoduje zwiększenie ostrości. Dla tego ustawienia można wybrać wartość w zakresie od -8 do 8. (Ustawienie domyślne: ±0)

[Coring]: ograniczanie występowania pozostałości szumów spowodowanych przez wysoki poziom ostrości.

- [Level]: ustawianie poziomu coringu. Wyższa wartość zapobiega zwiększaniu ostrości najdrobniejszych szczegółów, co sprzyja mniejszej ilości zniekształceń. Dla tego ustawienia można wybrać wartość w zakresie od -30 do 50. (Ustawienie domyślne: ±0)
- [D-Ofst]: ustawienia [D-Ofst], [D-Curve] i [D-Depth] umożliwiają dostosowanie poziomu coringu z uwzględnieniem jasności. Ustawienie [D-Ofst] pozwala wybrać poziom coringu równy minimalnemu poziomowi jasności. Dla tego ustawienia można wybrać wartość w zakresie od 0 do 50. (Ustawienie domyślne: 0)
- [D-Curve]: ustawianie krzywej regulacji coringu. Krzywa ta wskazuje zmianę z ustawienia [Level] na ustawienie [D-Ofst]. Dla tego ustawienia można wybrać wartość w zakresie od 0 do 8. (Ustawienie domyślne: 0)
- [D-Depth]: ustawianie mnożnika dla ustawienia [D-Ofst] określającego regulację poziomu coringu z uwzględnieniem jasności. Wartości dodatnie podwyższają poziom coringu na ciemnych obszarach, a ujemne — obniżają. Dla tego ustawienia można wybrać wartość w zakresie od -4 do 4. (Ustawienie domyślne: ±0)

[HV Detail Bal.]: regulacja proporcji między widocznością szczegółów w poziomie i w pionie. Wyższe wartości podkreślają szczegóły w pionie, natomiast niższe — w poziomie. Dla tego ustawienia można wybrać wartość w zakresie od -8 do 8. (Ustawienie domyślne: ±0)

[Limit]: ograniczanie stopnia stosowania ostrości. Dla tego ustawienia można wybrać wartość w zakresie od -50 do 50. (Ustawienie domyślne: ±0)

[Knee Aperture]: umożliwia ustawienie ostrości tylko na obszarach powyżej punktu przegięcia poprzez regulację wzmocnienia i nachylenia. Ustawienie to nie ma wpływu na obraz, jeśli dla opcji [Gamma] wybrano ustawienie [Cine 1], [Cine 2] lub [Wide DR].

[Gain]: ustawianie stopnia ostrości. Dla tego ustawienia można wybrać wartość w zakresie od 0 do 9. (Ustawienie domyślne: 0)

[Slope]: ustawianie nachylenia krzywej ostrości. Dla tego ustawienia można wybrać wartość od 0 do 3, gdzie 0 oznacza brak nachylenia, 1 — strome nachylenie, a 3 — stopniowe nachylenie. (Ustawienie domyślne: 1)

[Level Depend]: zmniejszanie stopnia ostrości na ciemnych obszarach obrazu.

[Level]: określanie jasności ciemnych obszarów obrazu, do których ustawienie to zostanie zastosowane. Dla tego ustawienia można wybrać wartość w zakresie od 0 do 50. (Ustawienie domyślne: 0)

[Slope]: umożliwia decydowanie o nachyleniu obszaru między górną a dolną częścią krzywej gamma. Dla tego ustawienia można wybrać wartość od 0 do 3, gdzie 0 oznacza brak nachylenia, 1 — strome nachylenie, a 3 — stopniowe nachylenie. (Ustawienie domyślne: 0)

[Offset]: regulacja poziomu ostrości ciemnych obszarów obrazu. Wyższe wartości powodują obniżanie poziomu ostrości. Dla tego ustawienia można wybrać wartość w zakresie od 0 do 50. (Ustawienie domyślne: 0)

[Ingredient Ratio]: zmiana tego współczynnika pozwala na ustalenie proporcji pomiędzy rozdzielczością a redukcją poszarpanych krawędzi. Wyższe wartości zwiększają znaczenie rozdzielczości, a niższe — redukcję poszarpanych krawędzi. Dla tego ustawienia można wybrać wartość w zakresie od -50 do 50. (Ustawienie domyślne: 0)

[Noise Reduction]

Ograniczanie ilości zniekształceń widocznych na obrazie. Po wybraniu ustawienia [Automatic] kamera automatycznie dostosuje poziom redukcji szumów. W przeciwnym razie należy wybrać wartość od 1 (najniższy poziom) do 12 (najwyższy poziom) lub wybrać ustawienie [Wyłącz], aby wyłączyć redukcję szumów. (Ustawienie domyślne: [Wyłącz])

[Skin Detail]

Kamera zastosuje filtr zmiękczający na obszarach obrazu z widocznymi tonami skóry, poprawiając ich wygląd. Zmieniając te ustawienia, można określić, które obszary zostaną wykryte jako tony skóry. Obszary na ekranie, na których zostaną wykryte tony skóry, kamera zaznaczy wzorem zebry.

[Effect Level]: regulacja poziomu filtru. Dostępne ustawienia to [Wyłącz], [Niski], [Średni] i [Wysoki]. (Ustawienie domyślne: [Wyłącz])

[Hue]: regulacja odcienia dla funkcji wykrywania tonów skóry. Dla tego ustawienia można wybrać wartość w zakresie od -16 do 16. (Ustawienie domyślne: ±0)

[Chroma]: regulacja nasycenia koloru dla funkcji wykrywania tonów skóry. Dla tego ustawienia można wybrać wartość w zakresie od 0 do 31. (Ustawienie domyślne: 16)

[Area]: regulacja zakresu koloru dla funkcji wykrywania tonów skóry. Dla tego ustawienia można wybrać wartość w zakresie od 0 do 31. (Ustawienie domyślne: 16)

[Y Level]: regulacja jasności dla funkcji wykrywania tonów skóry. Dla tego ustawienia można wybrać wartość w zakresie od 0 do 31. (Ustawienie domyślne: 16)

[Selective NR]

Kamera wykrywa cechy charakterystyczne określonego koloru lub tonu i na wybranych obszarach stosuje filtr redukcji szumów. Wybrane obszary zostaną zaznaczone na ekranie wzorem zebry.

[Effect Level]: regulacja poziomu filtru redukcji szumów. Dostępne ustawienia to [Wyłącz], [Niski], [Średni] i [Wysoki]. (Ustawienie domyślne: [Wyłącz])

[Hue]: regulacja odcienia koloru, który ma być wykryty. Dla tego ustawienia można wybrać wartość w zakresie od 0 do 31. (Ustawienie domyślne: 0)

[Chroma]: regulacja nasycenia koloru, który ma być wykryty. Dla tego ustawienia można wybrać wartość w zakresie od 0 do 31. (Ustawienie domyślne: 16)

[Area]: regulacja zakresu koloru, który ma być wykryty. Dla tego ustawienia można wybrać wartość w zakresie od 0 do 31. (Ustawienie domyślne: 16)

[Y Level]: regulacja jasności koloru, który ma być wykryty. Dla tego ustawienia można wybrać wartość w zakresie od 0 do 31. (Ustawienie domyślne: 16)

[Color Matrix]

Matryca kolorów wpływa na tony kolorów całego obrazu.

[Wybierz]: dostępne ustawienia: od [Normal 1] do [Normal 4] oraz [Cine 1], [Cine 2] i [Wide DR]. Ogólnie powinno ono odpowiadać ustawieniu opcji [Gamma]. Po wybraniu ustawienia można wybrać bardziej szczegółowe parametry. (Ustawienie domyślne: [Normal 1])

[Gain]: regulacja intensywności kolorów. Dla tego ustawienia można wybrać wartość w zakresie od -50 do 50. (Ustawienie domyślne: ±0)

[Phase]: regulacja fazy kolorów. Dla tego ustawienia można wybrać wartość w zakresie od -18 do 18. (Ustawienie domyślne: ±0)

[R-G]: matryca R-G umożliwia zmianę odcienia obrazu w zakresie gradacji cyjan/zielony i czerwony/magenta. Dla tego ustawienia można wybrać wartość w zakresie od -50 do 50. (Ustawienie domyślne: ±0)

[R-B]: matryca R-B umożliwia zmianę odcienia obrazu w zakresie gradacji cyjan/niebieski i czerwony/żółty. Dla tego ustawienia można wybrać wartość w zakresie od -50 do 50. (Ustawienie domyślne: ±0)

[G-R]: matryca G-R umożliwia zmianę odcienia obrazu w zakresie gradacji czerwony/magenta i zielony/cyjan. Dla tego ustawienia można wybrać wartość w zakresie od -50 do 50. (Ustawienie domyślne: ±0)

[G-B]: matryca G-B umożliwia zmianę odcienia obrazu w zakresie gradacji magenta/niebieski i zielony/żółty. Dla tego ustawienia można wybrać wartość w zakresie od -50 do 50. (Ustawienie domyślne: ±0)

[B-R]: matryca B-R umożliwia zmianę odcienia obrazu w zakresie gradacji żółty/czerwony i niebieski/cyjan. Dla tego ustawienia można wybrać wartość w zakresie od -50 do 50. (Ustawienie domyślne: ±0)

[B-G]: matryca B-G umożliwia zmianę odcienia obrazu w zakresie gradacji żółty/zielony i niebieski/magenta. Dla tego ustawienia można wybrać wartość w zakresie od -50 do 50. (Ustawienie domyślne: ±0)

[White Balance]

Regulacja balansu bieli całego obrazu.

[R Gain]: regulacja intensywności tonów czerwieni. Dla tego ustawienia można wybrać wartość w zakresie od -50 do 50. (Ustawienie domyślne: ±0)

[B Gain]: regulacja intensywności tonów niebieskiego. Dla tego ustawienia można wybrać wartość w zakresie od -50 do 50. (Ustawienie domyślne: ±0)

[Color Correction]

Kamera wykrywa cechy charakterystyczne określonego koloru (jego fazę, zabarwienie, obszar oraz poziom Y) i koryguje je podczas nagrywania. Korekcję koloru można ustawić dla maksymalnie dwóch różnych obszarów (A i B).

[Select Area]: umożliwia wybór obszaru lub obszarów do skorygowania. Dostępne ustawienia to [Area A], [Area B] i [Area A&B]. Ustawienie [Wyłącz] służy do wyłączania tego parametru. (Ustawienie domyślne: [Wyłącz])

[Area A Setting]: umożliwia określanie obszaru, na którym zostaną skorygowane kolory.

- [Phase]: regulacja fazy koloru dla obszaru A. Dla tego ustawienia można wybrać wartość w zakresie od 0 do 31. (Ustawienie domyślne: 0)
- [Chroma]: regulacja nasycenia koloru dla obszaru A. Dla tego ustawienia można wybrać wartość w zakresie od 0 do 31. (Ustawienie domyślne: 16)
- [Area]: regulacja nasycenia koloru dla obszaru A. Dla tego ustawienia można wybrać wartość w zakresie od 0 do 31. (Ustawienie domyślne: 16)
- [Y Level]: regulacja jasności dla obszaru A. Dla tego ustawienia można wybrać wartość w zakresie od 0 do 31. (Ustawienie domyślne: 16)

[Area A Revision]: umożliwia ustawienie stopnia korekty obszaru A.

- [Level]: regulacja stopnia korekty nasycenia koloru. Dla tego ustawienia można wybrać wartość w zakresie od -50 do 50. (Ustawienie domyślne: ±0)
- [Phase]: regulacja stopnia korekty fazy koloru. Dla tego ustawienia można wybrać wartość w zakresie od -18 do 18. (Ustawienie domyślne: ±0)

[Area B Setting]: umożliwia określanie obszaru, na którym zostaną skorygowane kolory.

[Phase]: regulacja fazy koloru dla obszaru B. Dla tego ustawienia można wybrać wartość w zakresie od 0 do 31. (Ustawienie domyślne: 0)

[Chroma]: regulacja nasycenia koloru dla obszaru B. Dla tego ustawienia można wybrać wartość w zakresie od 0 do 31. (Ustawienie domyślne: 16)

[Area]: regulacja nasycenia koloru dla obszaru B. Dla tego ustawienia można wybrać wartość w zakresie od 0 do 31. (Ustawienie domyślne: 16)

[Y Level]: regulacja jasności dla obszaru B. Dla tego ustawienia można wybrać wartość w zakresie od 0 do 31. (Ustawienie domyślne: 16)

[Area B Revision]: umożliwia ustawienie stopnia korekty obszaru B.

[Level]: regulacja stopnia korekty nasycenia koloru. Dla tego ustawienia można wybrać wartość w zakresie od -50 do 50. (Ustawienie domyślne: ±0)

[Phase]: regulacja stopnia korekty fazy koloru. Dla tego ustawienia można wybrać wartość w zakresie od -18 do 18. (Ustawienie domyślne: ±0)

[Inne funkcje]

[Setup Level]: regulacja poziomu czerni ustawionego przy użyciu opcji [Black] i [Master Pedestal]. Dla tego ustawienia można wybrać wartość w zakresie od -50 do 50. (Ustawienie domyślne: ±0)

[Over 100%]: określa reakcję kamery na sygnały wideo o natężeniu przekraczającym 100%. Dostępne ustawienia: [Through], czyli brak ingerencji ze strony kamery, [Clip], czyli obcinanie sygnału do poziomu 100%, oraz [Press], czyli przeprowadzanie kompresji sygnału o natężeniu nieprzekraczającym 108% do poziomu 100%. (Ustawienie domyślne: [Through])

[S/N Priority]: wybierz opcję [Włącz], aby priorytetowo traktować współczynnik sygnału do szumu obrazu. (Ustawienie domyślne: [Wyłącz])

ⓘ UWAGI

- Po podłączeniu do kamery opcjonalnego pilota zdalnego sterowania RC-V100 za pomocą jego przycisków i pokręteł można zmieniać poniższe ustawienia niestandardowego obrazu. Po podłączeniu pilota RC-V100 nie można ich zmieniać przy użyciu kamery.
  - [Black] ❯ [Master Pedestal]; [Czarny] ❯ [Master Black] ❯ [Czerwony], [Niebieski]
  - [Black Gamma] ❯ [Level]
  - [Knee] ❯ [Slope] i [Point] (tylko gdy dla opcji [Knee] ❯ [Włącz] wybrano ustawienie [Włącz])
  - [Ostrość] ❯ [Level]
  - [White Balance] ❯ [R Gain], [B Gain]

Dostosowywanie funkcji i elementów wyświetlanych na ekranie

Kamera umożliwia dostosowanie funkcji do własnego stylu filmowania i potrzeb. Ustawienia opcji [Inne funkcje] ❯ [Custom Function] umożliwiają dostosowywanie działania niektórych przycisków i funkcji kamery w trybie CAMERA. I podobnie, ustawienia opcji [Konfiguracja OLED/VF] ❯ [Custom Display 1] i [Custom Display 2] służą do dostosowywania elementów wyświetlanych na ekranie w trakcie filmowania. Wybrane preferencje, wraz z innymi ustawieniami menu, można zapisać na karcie pamięci SD, a następnie używać ponownie w późniejszym czasie (📖 141).

Tryby pracy: CAMERA MEDIA | MXF MXF+MP4 MP4

Dostosowywanie funkcji

[Inne funkcje]

[Custom Function]

W poniższej tabeli przedstawiono funkcje, które można dostosować za pomocą opcji [Custom Function].

1 Otwórz podmenu [Custom Function].
[Inne funkcje] ❯ [Custom Function]
2 Wybierz odpowiednią funkcję.
3 Zmień ustawienie i naciśnij przycisk SET.

Funkcje, które można dostosować za pomocą opcji [Custom Function]

Pozycja menu	Opis
[Gain-płynne]	Pozwala określić prędkość przejścia przy zmianie wzmocnienia.
[WB-płynny]	Pozwala utworzyć łagodniejsze przejście przy zmianie balansu bieli.
[Czułość funkcji AE]	Pozwala określać czułość kamery na zmiany przysłony w trybie automatycznego ustawiania przysłony.
[Iris-limit]	Pozwala ustawić maksymalną wartość przysłony (F8.0), która będzie wykorzystywana podczas filmowania.
[I. Ring-kier. obr.]	Pozwala zmieniać kierunek regulacji podczas obracania pierścienia przysłony.
[F. Ring-kier.obr.]	Pozwala zmieniać kierunek regulacji podczas obracania pierścienia ostrości.
[Z. Ring-kier.obr.]	Pozwala zmieniać kierunek regulacji podczas obracania pierścienia zoomu.
[F. Ring-sterow.]	Pozwala ustawiać czułość pracy pierścienia ostrości.
[Z. Ring-sterow.]	Pozwala ustawiać czułość pracy pierścienia zoomu.
[Wspom. ostr. B&W]	Pozwala automatycznie przełączać ekran do trybu czarno-białego przy włączonych funkcjach wspomagania ostrości (mocne krawędzie i powiększenie). Ekran może być przełączany do trybu czarno-białego tylko przy włączonej funkcji mocnych krawędzi, funkcji powiększenia lub przy obu funkcjach włączonych jednocześnie.
[Jedn.dległ.obiektu]	Pozwala wybrać jednostki odległości (metry lub stopy) pojawiające się, gdy kamera wyświetla odległość od obiektu w trybie ręcznego ustawiania ostrości.
[Zoom-wskaźnik]	Umożliwia wybór sposobu wyświetlania zoomu między paskiem graficznym a wartością numeryczną (od 0 do 99; od 0 do 81, gdy dla opcji [Ustawienia kamery] ❯ [Obiektyw konwert.] wybrano ustawienie [WA-H58]; od 0 do 149 po włączeniu zoomu cyfrowego).
[Nagr. skan. wst.]	Za pomocą tej opcji można obrócić zarejestrowany obraz w poziomie i/lub w pionie.
[Nagrywanie znaków]	Po wybraniu dla tej funkcji ustawienia [Włącz] wszystkie elementy wyświetlane na ekranie zostaną zarejestrowane na filmie MXF dokładnie w takiej postaci, w jakiej są widoczne na ekranie.

Dostosowywanie elementów wyświetlanych na ekranie

[Konfiguracja OLED/VF]

[Custom Display 1]
[Custom Display 2]

Szczegółowe informacje na temat dostosowywania elementów wyświetlanych na ekranie można znaleźć w podrozdziale *Elementy wyświetlane na ekranie* (51).

1 Otwórz podmenu [Custom Display 1] lub [Custom Display 2].
[Konfiguracja OLED/VF] [Custom Display 1] lub [Custom Display 2]
2 Wybierz odpowiedni element wyświetlany na ekranie.
3 Zmień ustawienie i naciśnij przycisk SET.
- Dla większości elementów wyświetlanych na ekranie można wybierać między ustawieniem [Włącz] a [Wyłącz]. Nieliczne elementy, np. wskazanie zoomu, mają opcję wyświetlania przez cały czas ([Zaw. wł.]) lub tylko w trakcie korzystania z nich ([Normalne]). Natomiast inne, np. pozostały czas pracy akumulatora lub pozostały czas nagrywania, mają opcję wyświetlania przez cały czas ([Normalne]) lub tylko po osiągnięciu poziomu ostrzegawczego ([Ostrzeż.]).

Zapisywanie i wczytywanie ustawień kamery

Ustawienia niestandardowego obrazu oraz ustawienia w różnych menu można po ich skonfigurowaniu zapisać na karcie pamięci SD. Następnie można je wczytywać w późniejszym czasie lub przenosić do innej kamery XF205 lub XF200, dzięki czemu kamerę tę będzie można obsługiwać w dokładnie taki sam sposób.

Tryby pracy: CAMERA MEDIA | MXF MXF+MP4 MP4

Zapisywanie ustawień kamery na karcie pamięci SD

[Inne funkcje]
[Transfer Menu/CP]
[Save To SD]

1 Otwórz podmenu [Save To SD].
[Inne funkcje] ❯ [Transfer Menu/CP] ❯ [Save To SD]
2 Wybierz opcję [Menu] lub [Menu+CP] i naciśnij przycisk SET.
- Po wybraniu opcji [Menu] zostaną zapisane ustawienia menu, natomiast po wybraniu opcji [Menu+CP] — ustawienia menu i niestandardowego obrazu.

3 Wybierz opcję [OK] i naciśnij przycisk SET.
- Bieżące ustawienia zostaną zapisane na karcie pamięci SD. Jeśli karta pamięci SD zawiera zapisane wcześniej ustawienia kamery, zostaną one zastąpione.

4 Po wyświetleniu ekranu z potwierdzeniem naciśnij przycisk SET.

Wczytywanie ustawień kamery z karty pamięci SD

[Inne funkcje]
[Transfer Menu/CP]
[Load From SD]

1 Otwórz podmenu [Load From SD].
[Inne funkcje] ❯ [Transfer Menu/CP] ❯ [Load From SD]
2 Wybierz opcję [Menu] lub [Menu+CP] i naciśnij przycisk SET.
- Po wybraniu opcji [Menu] zostaną wczytane ustawienia menu, natomiast po wybraniu opcji [Menu+CP] — ustawienia menu i niestandardowego obrazu.

3 Wybierz opcję [OK] i naciśnij przycisk SET.
- Po zastąpieniu bieżących ustawień kamery ustawieniami zapisanymi na karcie pamięci SD ekran na krótką chwilę zostanie wyłączony, a kamera uruchomi się ponownie.

UWAGI

- Poniższe ustawienia nie są zapisywane na karcie pamięci SD.
  - Klucze szyfrowania/hasła ustawione w opcji [Inne funkcje] ❯ [Ustawienia sieci] ❯ [Ustawienia połączeń]
  - Hasła w sekcji [Inne funkcje] ❯ [Ustawienia sieci] ❯ [Ustawienia przeglądarki] ❯ [Ustaw. użytk.]
  - [Inne funkcje] ❯ [Funkcje sieciowe] ❯ [Ustaw. transferu FTP] ❯ [Ustaw. serwera FTP] ❯ [Hasło]
- Podczas wczytywania ustawień kamery z karty pamięci SD zostaną zastąpione nawet chronione pliki niestandardowego obrazu, przechowywane w pamięci kamery.
- W tej kamerze można korzystać tylko z ustawień pochodzących z innych kamer XF200 i XF205.

Odtwarzanie

W tym rozdziale omówiono sposób odtwarzania filmów nagranych kamerą. Szczegółowe informacje na temat odtwarzania filmów na zewnętrznym monitorze można znaleźć w podrozdziale *Podłączanie zewnętrznego monitora* (🕮 160). Szczegółowe informacje na temat wyświetlania zdjęć zapisanych na karcie pamięci SD można znaleźć w podrozdziale *Przeglądanie zdjęć* (🕮 199).

Tryby pracy: CAMERA | MEDIA | MXF | MXF+MP4 | MP4

Ekrany indeksu filmów MXF i MP4

Dostęp do funkcji odtwarzania można uzyskać z ekranu indeksu. Aby otworzyć ekran indeksu filmów MXF lub ekran indeksu [MP4], przełącz kamerę do trybu MEDIA.

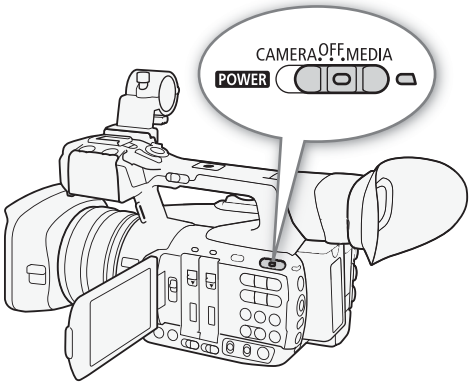

Przytrzymaj naciśnięty przycisk na przełączniku **POWER** i przesuń go w położenie MEDIA.

- Kamera zostanie przełączona do trybu MEDIA i pojawi się ekran indeksu.

Filmy MXF

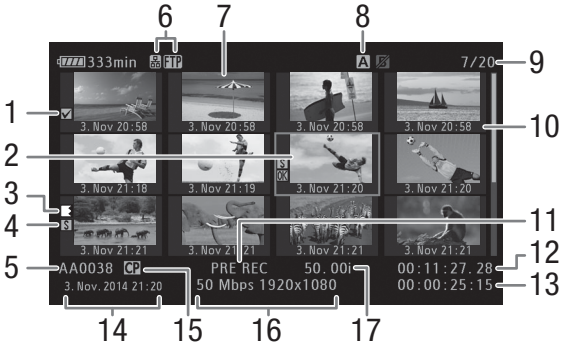

Filmy MP4

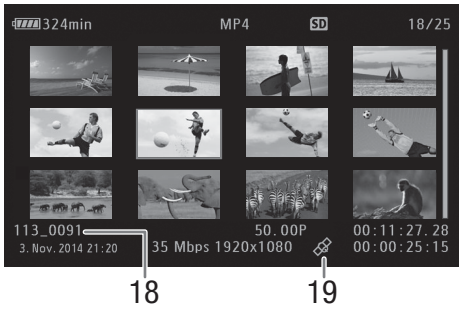

1 Znacznik OK/✓[1] (📖 108, 150)
2 Pomarańczowa ramka wyboru
3 Nagrywanie przechodzące[1] (📖 146, patrz objaśnienie ikony numer 8)
4 Shot Mark[1] (📖 108, 155)
5 Nazwa filmu MXF[1] (📖 49)
6 Typ sieci/transfer plików do serwera FTP (📖 171, 188)
7 Miniatura filmu (📖 156)
8 Wybrany obecnie nośnik (📖 42)
9 Numer filmu/łączna liczba filmów
10 Data (tylko miesiąc i dzień) oraz godzina nagrania[1]
11 Specjalny tryb zapisu[1] (📖 116)
12 Kod czasowy miniatury[1]
13 Całkowity czas nagrania
14 Data i godzina nagrania
15 Osadzony plik niestandardowego obrazu[1] (📖 130)
16 Przepływność i rozdzielczość (📖 55)
17 Częstotliwość ramki[2] (📖 55)
18 Numer pliku[3] (📖 115)
19 Nagranie z danymi geolokacyjnymi uzyskanymi z informacji GPS[3] (📖 109, 112)

[1] Dotyczy tylko filmów MXF.
[2] W przypadku filmów nagranych w zwolnionym lub przyspieszonym tempie na ekranie wyświetlana jest zarówno częstotliwość nagrywania klatek, jak i częstotliwość ich odtwarzania.
[3] Dotyczy tylko filmów MP4.

Przełączanie gniazd kart pamięci CF

Jeśli w obu gniazdach umieszczone są karty pamięci CF, kamera umożliwia przełączanie aktywnego gniazda w zależności od potrzeb.

Tryby pracy: CAMERA | MEDIA | MXF | MXF+MP4 | MP4

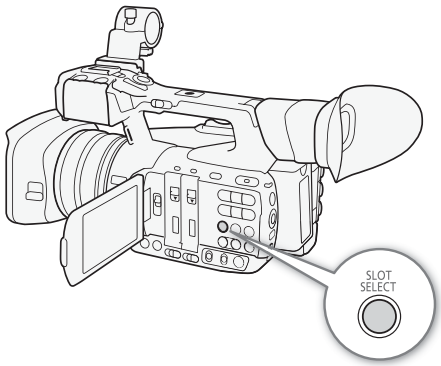

Naciśnij przycisk SLOT SELECT.

- Wskaźnik dostępu wybranego gniazda kart pamięci CF zaświeci się na zielono.

Wyświetlanie innych ekranów indeksu

Dostęp do wszystkich filmów MXF na karcie pamięci CF można uzyskać za pomocą ekranu indeksu filmów MXF. Jednak można również wyświetlić inne ekrany indeksu, zawierające tylko filmy MXF ze znacznikiem OK (ekran indeksu [OK Mark]), filmy MXF ze znacznikiem ✓ (ekran indeksu [✓] Mark), filmy MP4* (ekran indeksu [MP4]) lub zdjęcia* ([Zdjęcia]).

* Zdjęcia i filmy MP4 są zapisywane na karcie pamięci SD.

Tryby pracy: CAMERA | MEDIA | MXF | MXF+MP4 | MP4

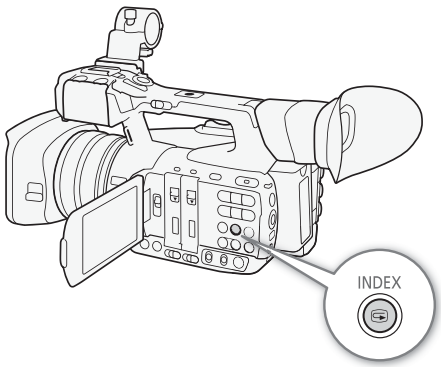

1 Naciśnij przycisk INDEX.
   - Pojawi się menu wyboru ekranu indeksu.
2 Wybierz określony ekran indeksu i naciśnij przycisk SET.
   - Pojawi się wybrany ekran indeksu.
   - Aby natomiast anulować operację, wybierz opcję [Cancel].
   - Aby powrócić do ekranu indeksu filmów MXF, naciśnij ponownie przycisk INDEX.

Odtwarzanie filmów

Filmy można odtwarzać z poziomu ekranu indeksu filmów MXF, ekranu indeksu [OK Mark], ekranu indeksu [✓ Mark] oraz ekranu indeksu [MP4]. Należy korzystać przy tym z przycisków sterujących odtwarzaniem, które znajdują się na kamerze, lub z dżojstika i przewodnika funkcji. Można również używać dostarczonego w zestawie pilota bezprzewodowego.

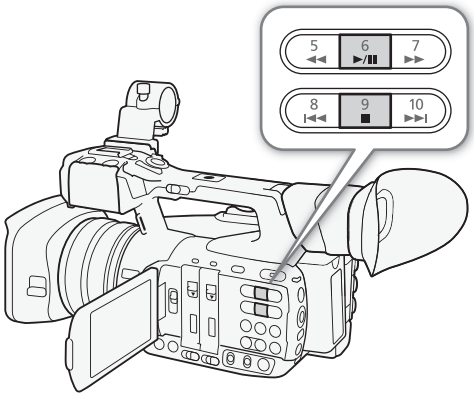

1 Na ekranie indeksu przesuń pomarańczową ramkę wyboru na film, który chcesz odtworzyć.

2 Aby rozpocząć odtwarzanie, naciśnij przycisk ►/❚❚.

- Odtwarzanie zostanie rozpoczęte od wybranego nagrania i będzie kontynuowane do końca ostatniego filmu widocznego na ekranie indeksu. Po odtworzeniu ostatniej klatki ostatniego nagrania zostanie włączona pauza.
- Aby wstrzymać/wznowić odtwarzanie, naciśnij ponownie przycisk ►/❚❚ lub przycisk SET.
- Aby przerwać odtwarzanie i powrócić do ekranu indeksu, naciśnij przycisk ■.

WAŻNE

- Jeśli którykolwiek wskaźnik dostępu świeci się lub miga na czerwono, należy zastosować się do poniższych instrukcji bezpieczeństwa. W przeciwnym razie istnieje ryzyko trwałej utraty danych.
  - Nie wolno odłączać źródła zasilania ani nie wyłączać kamery.
  - Jeśli dowolna karta pamięci jest obecnie w użyciu, nie wolno otwierać pokrywy jej gniazda ani wyjmować jej z niego.

UWAGI

- Między poszczególnymi nagraniami odtwarzanymi przez kamerę mogą występować krótkie przerwy w odtwarzaniu obrazu lub dźwięku.

Elementy wyświetlane na ekranie

Filmy MXF

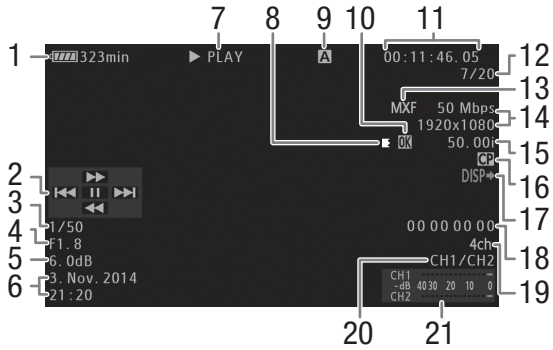

Filmy MP4

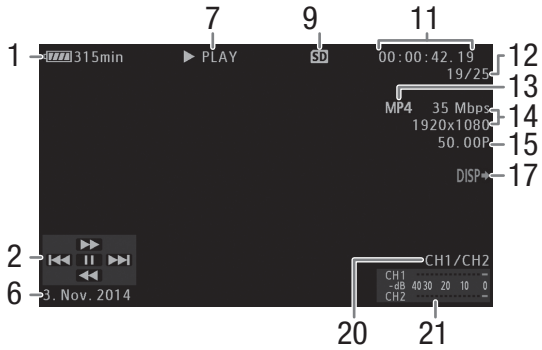

1 Pozostały poziom naładowania akumulatora (📖 51)
2 Przewodnik funkcji (📖 146)
3 Czas naświetlania[1] (📖 58)
4 Wartość przysłony[1] (📖 65)
5 Wzmocnienie[1] (📖 62)
6 Data i godzina nagrania[2]
7 Odtwarzanie
8 Nagrywanie przechodzące[3]
9 Wybrany obecnie nośnik (📖 42)
10 Znacznik OK/✓[3] (📖 108, 150)
11 Kod czasowy (📖 90)
12 Numer filmu/łączna liczba filmów
13 Format filmu (📖 55)
14 Przepływność i rozdzielczość (📖 55)
15 Częstotliwość ramki[4] (📖 55)
16 Osadzony plik niestandardowego obrazu[3] (📖 133)
17 Ekrany wyjściowe (📖 163)
18 Bit użytkownika[3] (📖 92)
19 Dźwięk 4-kanałowy[3] (📖 98)
20 Kanały wyjściowe dźwięku (📖 164)
21 Miernik poziomu dźwięku

[1] Pojawia się tylko w przypadku filmów MXF, gdy dla opcji [Konfiguracja OLED/VF] ❯ [Wyśw. Metadanych] ❯ [Dane kamery] wybrano ustawienie [Włącz].
[2] Pojawia się, gdy dla opcji [Konfiguracja OLED/VF] ❯ [Wyśw. Metadanych] ❯ [Data/Czas] wybrano ustawienie [Włącz]. W przypadku filmów MP4 wyświetlana jest tylko data nagrania.
[3] Dotyczy tylko filmów MXF.
[4] W przypadku filmów nagranych w zwolnionym lub przyspieszonym tempie na ekranie wyświetlana jest zarówno częstotliwość nagrywania klatek, jak i częstotliwość ich odtwarzania.

7 Odtwarzanie

▶ PLAY	Odtwarzanie
❚❚ PAUSE	Pauza
◀❚❚/❚❚▶	Przewijanie klatka po klatce do tyłu/do przodu
F FWD ▶▶	Szybkie odtwarzanie*
◀◀ F REV	Szybkie odtwarzanie do tyłu*

* Na wskaźniku zostanie wyświetlona również szybkość odtwarzania (x5, x15 lub x60).

8 Nagrywanie przechodzące

Pojawia się, gdy początek filmu MXF jest zapisany na jednej karcie pamięci CF, a dalsza jego część na drugiej. Symbol ▮◀ oznacza pierwszą część nagrania, symbol ◀▮◀ — środkową, a symbol ◀▮ — ostatnią.

Przyciski sterujące odtwarzaniem

Podczas odtwarzania filmu należy korzystać z przycisków na kamerze, dżojstika i przewodnika funkcji lub dostarczonego w zestawie pilota bezprzewodowego. Szczegółowe informacje na ten temat podano w poniższej tabeli.

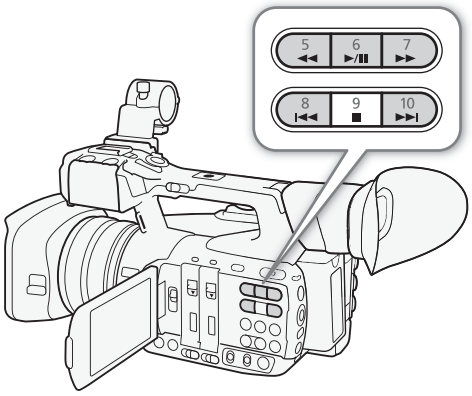

Dostępne typy odtwarzania

Typ odtwarzania	Obsługa
Szybkie odtwarzanie	Przyciski: naciśnij przycisk ◄◄ lub ►►. Dżojstik: w trakcie odtwarzania porusz dżojstikiem w górę lub w dół. Pilot bezprzewodowy: naciśnij przycisk ◄◄ lub ►►. Naciśnij ponownie, aby zwiększyć szybkość odtwarzania do około 5x → 15x → 60x.
Przewijanie klatka po klatce do przodu/do tyłu	Dżojstik: przy włączonej pauzie porusz dżojstikiem w górę lub w dół. Pilot bezprzewodowy: naciśnij przycisk ◄II lub II► (przy włączonej pauzie).
Przeskok do początku następnego filmu	Przyciski: naciśnij przycisk ►►I. Dżojstik: porusz dżojstikiem w prawo. Pilot bezprzewodowy: naciśnij przycisk ▷.
Przeskok do początku bieżącego filmu	Przyciski: naciśnij przycisk I◄◄. Dżojstik: porusz dżojstikiem w lewo. Pilot bezprzewodowy: naciśnij przycisk ◁.
Przeskok do poprzedniego filmu	Przyciski: naciśnij dwukrotnie przycisk I◄◄. Dżojstik: dwukrotnie porusz dżojstikiem w lewo. Pilot bezprzewodowy: naciśnij dwukrotnie przycisk ◁.
Powrót do trybu odtwarzania	Przyciski: naciśnij przycisk ►/II. Dżojstik: naciśnij sam dżojstik (przycisk SET). Pilot bezprzewodowy: naciśnij przycisk ►/II.

ⓘ UWAGI

- Podczas wyświetlania filmów w trybach opisanych w powyższej tabeli dźwięk nie jest odtwarzany.
- W przypadku niektórych trybów odtwarzania na wyświetlanym obrazie mogą występować pewne anomalie (bloki, paski itd.).
- Na ekranie wyświetlana jest przybliżona szybkość.
- Podczas przewijania klatka po klatce do przodu czas upływający pomiędzy wyświetlaniem kolejnych klatek zależy od parametrów filmu: 0,25 sekundy (w przypadku filmów MXF 1280x720/50.00P) lub 0,5 sekundy w przypadku pozostałych filmów.
- Do wyświetlania i ukrywania przewodnika funkcji służy przycisk DISP.

Regulacja głośności

Podczas odtwarzania filmów dźwięk będzie odtwarzany przez monofoniczny, wbudowany głośnik (w uchwycie) lub przez stereofoniczne gniazdo ∩ (słuchawkowe). Po podłączeniu słuchawek do gniazda ∩ (słuchawkowego) wbudowany głośnik zostanie wyciszony. Sygnał fonii będzie również dostępny za pośrednictwem gniazd 3G/HD-SDI*, MON.*, HDMI OUT i AV OUT.

* Dotyczy tylko modelu **XF205**.

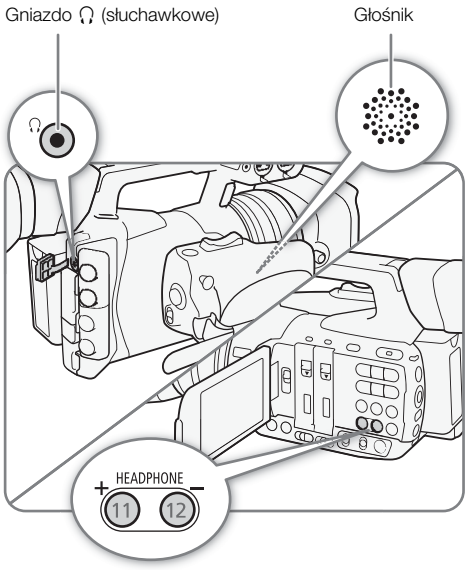

Do regulacji głośności służą przyciski HEADPHONE +/-.

ⓘ UWAGI

- Szczegółowe informacje na temat zmiany kanału audio można znaleźć w podrozdziale *Wybieranie kanału audio* (🕮 164).
- Głośność słuchawek i wbudowanego głośnika można też regulować za pomocą ustawienia [♪)) Ustawienia audio] ❯ [Audio Output] ❯ [HP-głośność] lub [Speaker-głośność].

Operacje na filmach

Poza odtwarzaniem filmów można wykonywać na nich szereg innych operacji, takich jak usunięcie filmu lub wyświetlenie informacji o filmie MXF. Służy do tego menu filmu, zawierające różne funkcje w zależności od ekranu indeksu. Przeprowadzenie niektórych operacji na wszystkich lub tylko na wybranych filmach umożliwiają funkcje menu [Inne funkcje]. W poniższej tabeli znajduje się lista dostępnych funkcji, natomiast na kolejnych stronach można znaleźć ich opisy.

Tryby pracy: CAMERA MEDIA | MXF MXF+MP4 MP4

Funkcje menu filmu MXF

Pozycja menu	Opis	Ekran indeksu			🕮
		Filmy MXF	[OK Mark]/ [☑ Mark]	[Shot Mark][1]/ [Rozwiń film]	
[Film - wyśw. inf.]	Wyświetlanie różnych informacji o filmie.	●	●	–	149
[Add OK Mark]/ [Delete OK Mark]	Dodawanie lub usuwanie znacznika OK.	●	●[2]	–	150
[Add ☑ Mark]/ [Delete ☑ Mark]	Dodawanie lub usuwanie znacznika ☑.	●	●[3]	–	
[Kopiuj film]	Kopiowanie filmu z jednej karty pamięci CF na drugą.	●	●[2]	–	151
[Usuń film]	Usuwanie filmu.	●	●[3]	–	152
[Transfer na FTP]	Przesyłanie filmu do skonfigurowanego wcześniej serwera FTP.	●	–		188
[Shot Mark]	Wyświetlanie ekranu indeksu wszystkich klatek filmu zawierających jeden ze znaczników Shot Mark.	●	●	–	153
[Shot Mark 1]	Wyświetlanie ekranu indeksu wszystkich klatek filmu zawierających znacznik S1.	●	●	–	
[Shot Mark 2]	Wyświetlanie ekranu indeksu wszystkich klatek filmu zawierających znacznik S2.	●	●	–	
[Rozwiń film]	Wyświetlanie ekranu indeksu filmu podzielonego na klatki w stałych odstępach czasu.	●	●	–	154
[Usuń User Memo]	Usuwanie z filmu notatki User Memo i informacji GPS.	●	●	–	153
[Copy CP File]	Kopiowanie pliku niestandardowego obrazu z filmu do pamięci kamery.	●	●	–	153
[Do. Shot Mark 1]/ [Usuń Shot Mark 1]	Dodawanie lub usuwanie znacznika S1.	–	–	●	155, 155
[Do. Shot Mark 2]/ [Usuń Shot Mark 2]	Dodawanie lub usuwanie znacznika S2.	–	–	●	
[Mniej miniatur]	Zmniejszanie liczby wyświetlanych miniatur.	–	–	●[4]	154
[Więcej miniatur]	Zwiększanie liczby wyświetlanych miniatur.	–	–	●[4]	
[Pauza]	Uruchamianie odtwarzania filmu z pauzą włączoną na wybranej klatce.	–	–	●	–
[Ustaw miniaturę]	Ustawianie miniatury używanej na ekranie indeksu filmów MXF.	–	–	●	156

[1] Obejmuje również ekrany indeksu [Shot Mark 1] i [Shot Mark 2].
[2] Dotyczy tylko ekranu indeksu [OK Mark].
[3] Dotyczy tylko ekranu indeksu [☑ Mark].
[4] Dotyczy tylko ekranu indeksu [Rozwiń film].

Funkcje menu filmu MP4 (ekran indeksu [MP4])

Pozycja menu	Opis	🕮
[Usuń]	Usuwanie filmu.	152
[Transfer na FTP]	Przesyłanie filmu do skonfigurowanego wcześniej serwera FTP.	190

Korzystanie z menu filmu

1 Wybierz film i naciśnij przycisk SET.

- Pojawi się menu filmu. Dostępność funkcji zależy od wyświetlonego ekranu indeksu oraz włączonych funkcji.

2 Wybierz odpowiednią funkcję i naciśnij przycisk SET.

- Funkcja zostanie włączona. W przypadku niektórych funkcji może być konieczne wykonanie dalszych czynności. Należy postępować zgodnie z instrukcjami wyświetlanymi na ekranie.
- Aby powrócić do poprzedniego ekranu indeksu, naciśnij przycisk CANCEL.

WAŻNE

- Jeśli którykolwiek wskaźnik dostępu świeci się lub miga na czerwono, należy zastosować się do poniższych instrukcji bezpieczeństwa. W przeciwnym razie istnieje ryzyko trwałej utraty danych.
  - Nie wolno odłączać źródła zasilania ani nie wyłączać kamery.
  - Jeśli dowolna karta pamięci jest obecnie w użyciu, nie wolno otwierać pokrywy jej gniazda ani wyjmować jej z niego.

Wyświetlanie informacji o filmach

Aby wyświetlić ekran z informacjami o wybranym filmie (ekran [Film - inf.]), należy w menu filmu wybrać opcję [Film - wyśw. inf.]. Aby przejść do poprzedniego/następnego filmu, należy poruszyć dżojstikiem odpowiednio w lewo lub prawo. Po zakończeniu wyświetlania należy nacisnąć przycisk CANCEL, aby powrócić do ekranu indeksu filmów MXF.

Tryby pracy: CAMERA | MEDIA | MXF | MXF+MP4 | MP4

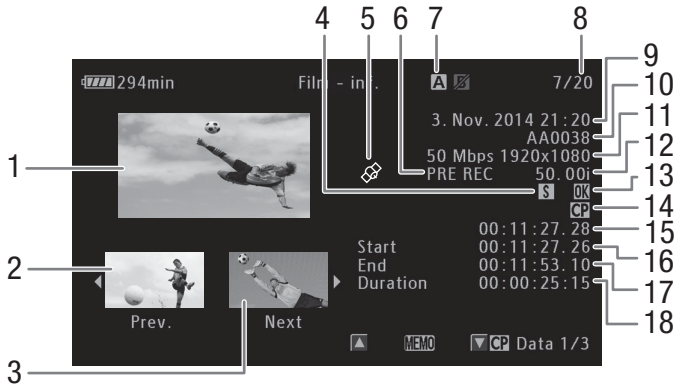

1 Miniatura wybranego filmu
2 Miniatura poprzedniego filmu
3 Miniatura następnego filmu
4 Znacznik Shot Mark (📖 108, 155)
5 Film z danymi geolokacyjnymi uzyskanymi z informacji GPS (📖 109, 112)
6 Specjalny tryb zapisu (📖 116)
7 Obecnie wybrane gniazdo kart pamięci CF (📖 42)
8 Numer filmu/łączna liczba filmów
9 Data i godzina nagrania
10 Nazwa filmu (📖 49)
11 Przepływność i rozdzielczość (📖 55)
12 Częstotliwość ramki* (📖 55)
13 Znacznik OK/✓ (📖 108, 150)
14 Osadzony plik niestandardowego obrazu (📖 133)
15 Kod czasowy miniatury filmu
16 Kod czasowy pierwszej klatki filmu
17 Kod czasowy ostatniej klatki filmu
18 Czas trwania filmu

* W przypadku filmów zarejestrowanych w trybie nagrywania w zwolnionym i przyspieszonym tempie na ekranie wyświetlana jest częstotliwość nagrywania klatek i częstotliwość odtwarzania klatek.

Wyświetlanie notatek User Memo

Na ekranie [Film - inf.] porusz dżojstikiem w górę, aby wyświetlić ekran [MEMO]. Na tym ekranie można sprawdzać szczegóły osadzonej notatki User Memo. Porusz dżojstikiem w dół, aby powrócić do ekranu [Film - inf.].

Wyświetlanie ustawień niestandardowego obrazu

Podczas wyświetlania ekranu [Film - inf.] dotyczącego filmu, który zawiera plik niestandardowego obrazu, porusz dżojstikiem w dół, aby wyświetlić pierwszy z trzech ekranów zawierających ustawienia niestandardowego obrazu związane z filmem (ekran [CP Data 1/3]). Poruszaj dżojstikiem w dół, aby przełączać ekrany informacyjne w następującej kolejności: ekran [CP Data 2/3] → ekran [CP Data 3/3] → ekran [MEMO] → ekran [Film - inf.].

Dodawanie znaczników OK lub ☑

Po dodaniu do filmów MXF znacznika OK (OK) lub znacznika wyboru (☑) można później wyświetlać ekran indeksu zawierający tylko filmy ze znacznikiem OK lub ☑. Co więcej, nie można usuwać filmów zawierających znacznik OK, więc może on służyć do ochrony ważnych nagrań.

Tryby pracy: CAMERA | MEDIA | MXF | MXF+MP4 | MP4

Dodawanie znacznika OK lub ☑ podczas odtwarzania

Aby podczas odtwarzania lub pauzy móc dodawać do filmu znacznik OK (OK) lub znacznik wyboru (☑), trzeba uprzednio przypisać do jednego z przycisków konfigurowalnych opcję [Add OK Mark] lub [Add ☑ Mark].

1 Przypisz do jednego z przycisków konfigurowalnych opcję [Add OK Mark] lub [Add ☑ Mark] (📖 127).
   - Aby móc dodawać do różnych filmów oba rodzaje znaczników, należy przypisać do jednego przycisku konfigurowalnego opcję [Add OK Mark], a do innego — opcję [Add ☑ Mark].

2 Podczas odtwarzania lub przy włączonej pauzie naciśnij przycisk konfigurowalny, aby dodać znacznik filmu.
   - Pojawi się komunikat oznajmiający dodanie znacznika, a wybrany znacznik zostanie dodany do filmu.
   - Dodanie znacznika do filmu podczas odtwarzania spowoduje włączenie pauzy.

Dodawanie znacznika OK lub ☑ z poziomu ekranu indeksu

1 Wybierz odpowiedni film i naciśnij przycisk SET, aby otworzyć menu filmu.

2 Wybierz opcję [Add OK Mark] lub [Add ☑ Mark] i naciśnij przycisk SET.
   - Pojawi się ekran z informacjami o filmie i monitem o potwierdzenie operacji.

3 Wybierz opcję [OK] i naciśnij przycisk SET.
   - Ponownie pojawi się ekran indeksu filmów MXF, a znacznik OK lub ☑ zostanie wyświetlony obok miniatury wybranego filmu.
   - Aby natomiast anulować operację, wybierz opcję [Cancel].

ⓘ UWAGI

- Po przypisaniu opcji [Add OK Mark] lub [Add ☑ Mark] (📖 127) do jednego z przycisków konfigurowalnych znacznik OK lub ☑ można dodawać do filmów MXF na ekranie indeksu podczas odtwarzania lub przy włączonej pauzie.
- Do filmu nie można dodać jednocześnie znacznika OK i ☑. Po dodaniu znacznika ☑ do filmu zawierającego już znacznik OK znacznik OK zostanie usunięty. Analogicznie po dodaniu znacznika OK do filmu zawierającego już znacznik ☑ znacznik ☑ zostanie usunięty.

Usuwanie znaczników OK lub ☑

Tryby pracy: CAMERA | MEDIA | MXF | MXF+MP4 | MP4

Usuwanie z filmu znacznika OK lub ☑

1 Wybierz odpowiedni film i naciśnij przycisk SET, aby otworzyć menu filmu.

2 Wybierz opcję [Delete OK Mark] lub [Delete ☑ Mark] i naciśnij przycisk SET.
- Pojawi się ekran z informacjami o filmie i monitem o potwierdzenie operacji.

3 Wybierz opcję [OK] i naciśnij przycisk SET.
- Ponownie pojawi się ekran indeksu filmów MXF, a wybrany znacznik zostanie usunięty.
- Aby natomiast anulować operację, wybierz opcję [Cancel].

Usuwanie znaczników OK ze wszystkich filmów

[☛ Inne funkcje]
[Delete All OK Marks]

1 Otwórz podmenu [Delete All OK Marks].
[☛ Inne funkcje] ❯ [Delete All OK Marks]

2 Wybierz opcję [OK] i naciśnij przycisk SET.
- Wszystkie znaczniki OK w filmach zapisanych na wybranej karcie pamięci CF zostaną usunięte.
- Aby natomiast anulować operację, wybierz opcję [Cancel].
- W trakcie usuwania znaczników OK można nacisnąć przycisk SET, aby anulować operację.

3 Po wyświetleniu komunikatu z potwierdzeniem naciśnij przycisk SET.

Kopiowanie filmów

Filmy MXF można kopiować z jednej karty pamięci CF na drugą. Skopiowane filmy zachowają swoje oryginalne nazwy.

Tryby pracy: CAMERA | MEDIA | MXF | MXF+MP4 | MP4

Kopiowanie pojedynczego filmu

1 Wybierz odpowiedni film i naciśnij przycisk SET, aby otworzyć menu filmu.

2 Wybierz opcję [Kopiuj film] i naciśnij przycisk SET.
- Pojawi się ekran z informacjami o filmie i monitem o potwierdzenie operacji. Można na nim również sprawdzić ilość dostępnego miejsca na obu kartach pamięci CF.

3 Wybierz opcję [OK] i naciśnij przycisk SET.
- Aby natomiast anulować operację, wybierz opcję [Cancel].
- W trakcie kopiowania filmu można nacisnąć przycisk SET, aby anulować tę operację.

4 Po wyświetleniu komunikatu z potwierdzeniem naciśnij przycisk SET.
- Wybrany film zostanie skopiowany na drugą kartę pamięci CF i ponownie pojawi się ekran indeksu filmów MXF.

Kopiowanie wielu filmów

[☛ Inne funkcje]
[Filmy]
[Kopia]

1 Otwórz podmenu [Kopia].
[☛ Inne funkcje] ❯ [Filmy] ❯ [Kopia]

2 Wybierz opcję [Wybierz], aby wybrać filmy do skopiowania, opcję [OK Mark], aby skopiować wszystkie filmy ze znacznikiem OK, lub opcję [Wszyst.], aby skopiować wszystkie filmy, a następnie naciśnij przycisk SET.

- Po wybraniu opcji [Wybierz] możesz poruszać się między filmami za pomocą dżojstika. Naciśnij przycisk SET, aby wybrać film do skopiowania, a następnie w razie potrzeby powtarzaj tę czynność w przypadku innych filmów (maks. 100). Po zakończeniu wybierania filmów naciśnij przycisk MENU.

3 Wybierz opcję [OK] i naciśnij przycisk SET.
- Wszystkie zaznaczone filmy zostaną skopiowane z wybranej karty pamięci CF na drugą kartę.
- Aby natomiast anulować operację, wybierz opcję [Cancel].
- W trakcie kopiowania filmów można nacisnąć przycisk SET, aby anulować operację.

4 Po wyświetleniu komunikatu z potwierdzeniem naciśnij przycisk SET.

ⓘ UWAGI
- Jeśli pokrywa jednego z gniazd kart pamięci CF jest otwarta, nie można skopiować filmu.
- Jeśli film jest kopiowany na kartę zawierającą już film oznaczony tym samym numerem (ostatnie 4 cyfry w nazwie filmu), numer w nazwie kopiowanego pliku zostanie zastąpiony następnym numerem w kolejności.

Usuwanie filmów

Można usuwać dowolne filmy oprócz filmów MXF ze znacznikiem OK. Aby usunąć takie filmy, najpierw należy usunąć z nich znacznik OK.

Tryby pracy: CAMERA | MEDIA | MXF | MXF+MP4 | MP4

Usuwanie pojedynczego filmu

1 Wybierz odpowiedni film i naciśnij przycisk SET, aby otworzyć menu filmu.

2 Wybierz opcję [Usuń film] (filmy MXF) lub [Usuń] (filmy MP4) i naciśnij przycisk SET.
- Pojawi się monit o potwierdzenie operacji. W przypadku filmów MXF na ekranie zostaną też wyświetlone informacje o filmie.

3 Wybierz opcję [OK] i naciśnij przycisk SET.
- Aby natomiast anulować operację, wybierz opcję [Cancel].
- Po rozpoczęciu operacji usuwania filmu nie można jej anulować.

4 Po wyświetleniu komunikatu z potwierdzeniem naciśnij przycisk SET.

Usuwanie wielu filmów

[☛ Inne funkcje] ▸ [Filmy] ▸ [Usuń]

1 Otwórz podmenu [Usuń].
[☛ Inne funkcje] ▸ [Filmy] ▸ [Usuń]

2 Wybierz opcję [Wybierz], aby wskazać filmy, które chcesz usunąć, lub opcję [Wszyst.], aby usunąć wszystkie filmy, a następnie naciśnij przycisk SET.
- Po wybraniu opcji [Wybierz] możesz poruszać się między filmami za pomocą dżojstika. Naciśnij przycisk SET, aby wybrać film do usunięcia, a następnie w razie potrzeby powtarzaj tę czynność w przypadku innych filmów (maks. 100). Po zakończeniu wybierania filmów naciśnij przycisk MENU.

3 Wybierz opcję [OK] i naciśnij przycisk SET.
- Wszystkie zaznaczone filmy na wybranym nośniku zostaną usunięte.
- Aby natomiast anulować operację, wybierz opcję [Cancel].
- W trakcie usuwania filmów można nacisnąć przycisk SET, aby anulować tę operację.

4 Po wyświetleniu komunikatu z potwierdzeniem naciśnij przycisk SET.

Usuwanie notatki User Memo oraz informacji GPS

Tryby pracy: CAMERA | MEDIA | MXF | MXF+MP4 | MP4

1 Wybierz odpowiedni film i naciśnij przycisk SET, aby otworzyć menu filmu.

2 Wybierz opcję [Usuń User Memo] i naciśnij przycisk SET.

- Pojawi się ekran [Usuń User Memo] z monitem o potwierdzenie realizowanej operacji.

3 Wybierz opcję [OK] i naciśnij przycisk SET.

- Notatka User Memo oraz informacje GPS zostaną usunięte i ponownie pojawi się ekran indeksu filmów MXF.
- Aby natomiast anulować operację, wybierz opcję [Cancel].

Kopiowanie osadzonego w filmie pliku niestandardowego obrazu

Plik niestandardowego obrazu osadzony w filmie MXF można skopiować do pamięci kamery.

Tryby pracy: CAMERA | MEDIA | MXF | MXF+MP4 | MP4

1 Wybierz odpowiedni film (oznaczony ikoną CP) i naciśnij przycisk SET, aby otworzyć menu filmu.

2 Wybierz opcję [Copy CP File] i naciśnij przycisk SET.

- Pojawi się ekran [CP Data 1/3] z pomarańczową ramką wyboru wskazującą pierwszą pozycję pliku niestandardowego obrazu w pamięci kamery.
- Poruszanie dżojstikiem w górę/w dół umożliwia wyświetlanie ekranów [CP Data 2/3] i [CP Data 3/3].

3 Porusz dżojstikiem w lewo/w prawo, aby wybrać określoną pozycję pliku, i naciśnij przycisk SET.

4 Wybierz opcję [OK] i naciśnij przycisk SET.

- Plik niestandardowego obrazu znajdujący się na wybranej pozycji pliku zostanie zastąpiony.
- Aby natomiast anulować operację, wybierz opcję [Cancel].

5 Po wyświetleniu komunikatu z potwierdzeniem naciśnij przycisk SET.

ⓘ UWAGI

- Pliku niestandardowego obrazu nie można skopiować do pozycji zawierającej chroniony plik niestandardowego obrazu.
- Domyślnie pozycje [C8] i [C9] są chronione.

Wyświetlanie ekranu indeksu znaczników Shot Mark

Po dodaniu do filmu MXF znaczników Shot Mark można wyświetlać ekran indeksu zawierający wszystkie klatki filmu oznaczone: dowolnym znacznikiem Shot Mark, tylko znacznikiem S1 lub tylko znacznikiem S2. Podczas odtwarzania filmu z poziomu ekranu indeksu rozpocznie się ono od klatki zawierającej znacznik Shot Mark. Ekran indeksu umożliwia również przeprowadzanie innych operacji, np. dodawanie i usuwanie znaczników Shot Mark.

Tryby pracy: CAMERA | MEDIA | MXF | MXF+MP4 | MP4

1 Wybierz odpowiedni film (oznaczony ikoną S) i naciśnij przycisk SET, aby otworzyć menu filmu.

2 Wybierz opcję [Shot Mark] i naciśnij przycisk SET.

- Pojawi się ekran indeksu [Shot Mark] zawierający wszystkie klatki filmu oznaczone znacznikiem Shot Mark. Aby wyświetlić ekran indeksu zawierający tylko klatki ze znacznikiem S1, należy wybrać opcję [Shot Mark 1]. Aby wyświetlić ekran indeksu zawierający tylko klatki ze znacznikiem S2, należy wybrać opcję [Shot Mark 2].

- Kod czasowy widoczny pod miniaturą wskazuje kod czasowy klatki zawierającej znacznik Shot Mark.
- Aby powrócić do ekranu indeksu filmów MXF, naciśnij przycisk INDEX lub CANCEL.

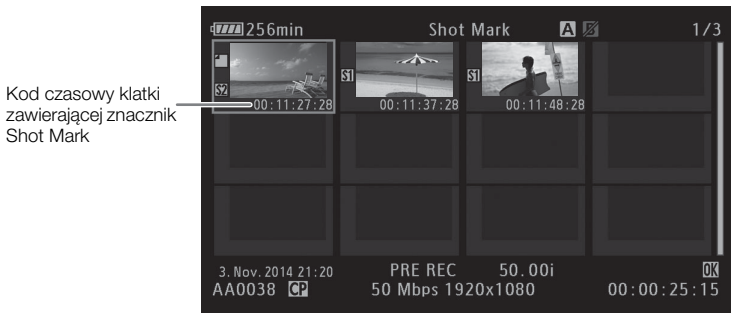

UWAGI

- Po zakończeniu odtwarzania filmu z poziomu ekranu indeksu [Shot Mark] zostanie wyświetlony poprzedni ekran indeksu.

Wyświetlanie ekranu indeksu klatek pojedynczego filmu

Kamera umożliwia wyświetlanie ekranu indeksu pojedynczego filmu MXF podzielonego na klatki w stałych odstępach czasu. Funkcja ta jest użyteczna przy pracy z długimi nagraniami lub gdy trzeba rozpocząć odtwarzanie od określonego miejsca. Liczbę wyświetlanych miniatur można zmieniać. Ekran indeksu umożliwia również przeprowadzanie innych operacji, np. dodawanie i usuwanie znaczników Shot Mark.

Tryby pracy: CAMERA | MEDIA | MXF | MXF+MP4 | MP4

1 Wybierz odpowiedni film i naciśnij przycisk SET, aby otworzyć menu filmu.

2 Wybierz opcję [Rozwiń film] i naciśnij przycisk SET.

- Pojawi się ekran indeksu [Rozwiń film] zawierający miniatury klatek wybranych z filmu w stałych odstępach czasu. Kod czasowy poniżej miniatury wskazuje kod czasowy klatki.
- Stałe odstępy czasu między klatkami można zmieniać, wyświetlając większą lub mniejszą liczbę miniatur. Aby wyświetlić większą liczbę miniatur, otwórz menu filmu i wybierz opcję [Więcej miniatur], a następnie naciśnij przycisk SET. Aby wyświetlić mniejszą liczbę miniatur, wybierz opcję [Mniej miniatur] i naciśnij przycisk SET.
- Aby powrócić do ekranu indeksu filmów MXF, naciśnij przycisk INDEX lub CANCEL.

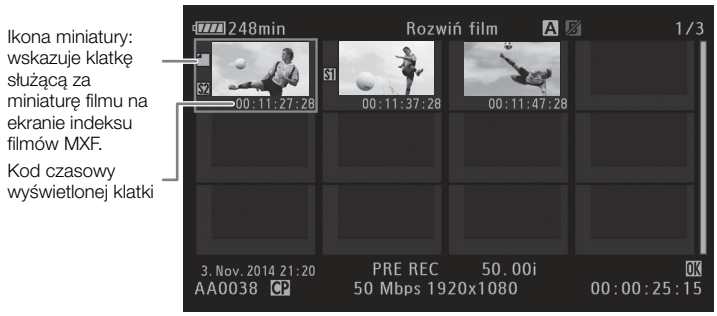

UWAGI

- Po zakończeniu odtwarzania filmu z poziomu ekranu indeksu [Rozwiń film] zostanie wyświetlony poprzedni ekran indeksu.

Dodawanie znaczników Shot Mark

Znaczniki Shot Mark (S1, S2 lub oba naraz) można dodawać do ujęć filmu MXF, które mają zostać wyróżnione. Dzięki temu można później wyświetlać ekran indeksu zawierający tylko filmy ze znacznikiem S1, tylko filmy ze znacznikiem S2 lub tylko filmy z oboma znacznikami Shot Mark.

Tryby pracy: CAMERA | MEDIA | MXF | MXF+MP4 | MP4

Dodawanie znaczników Shot Mark podczas odtwarzania

Aby podczas odtwarzania lub pauzy móc dodawać do filmu znacznik S1 lub S2, trzeba uprzednio przypisać do jednego z przycisków konfigurowalnych opcję [Do. Shot Mark 1] lub [Do. Shot Mark 2].

1 Przypisz do jednego z przycisków konfigurowalnych opcję [Do. Shot Mark 1] lub [Do. Shot Mark 2] (📖 127).

2 Podczas odtwarzania lub przy włączonej pauzie naciśnij przycisk konfigurowalny w miejscu filmu, w którym chcesz dodać znacznik Shot Mark.
- Na ekranie pojawi się komunikat informujący o znaczniku Shot Mark, a sam znacznik zostanie dodany do filmu.
- Dodanie znacznika Shot Mark do filmu podczas odtwarzania spowoduje włączenie pauzy.

Dodawanie znacznika Shot Mark z poziomu ekranu indeksu

1 Otwórz ekran indeksu [Shot Mark] lub [Rozwiń film].

2 Wybierz odpowiednią klatkę (miniaturę) i naciśnij przycisk SET, aby otworzyć menu filmu.

3 Wybierz opcję [Do. Shot Mark 1] lub [Do. Shot Mark 2] i naciśnij przycisk SET.
- Pojawi się ekran z informacjami o filmie i monitem o potwierdzenie operacji.

4 Wybierz opcję [OK] i naciśnij przycisk SET.
- Pojawi się poprzedni ekran indeksu, a wybrany znacznik Shot Mark zostanie wyświetlony obok miniatury wybranego filmu.
- Aby natomiast anulować operację, wybierz opcję [Cancel].

ⓘ UWAGI
- Same znaczniki S1 można też dodawać za pomocą przycisku SHOT1 na dostarczonym w zestawie pilocie bezprzewodowym.
- Do jednego filmu MXF można dodać maksymalnie 100 znaczników Shot Mark (łącznie S1 i S2).
- Pomiędzy naciśnięciem przycisku a dodaniem znacznika Shot Mark przez kamerę może wystąpić maksymalnie półsekundowe opóźnienie.

Usuwanie znaczników Shot Mark

Tryby pracy: CAMERA | MEDIA | MXF | MXF+MP4 | MP4

1 Otwórz ekran indeksu [Shot Mark] lub [Rozwiń film].

2 Wybierz odpowiednią klatkę (miniaturę) i naciśnij przycisk SET, aby otworzyć menu filmu.

3 Wybierz opcję [Usuń Shot Mark 1] lub [Usuń Shot Mark 2] i naciśnij przycisk SET.
- Pojawi się ekran z informacjami o filmie i monitem o potwierdzenie operacji.

4 Wybierz opcję [OK] i naciśnij przycisk SET.
- Wybrany znacznik zostanie usunięty i ponownie pojawi się poprzedni ekran indeksu.
- Jeśli klatka nie zawiera żadnych znaczników Shot Mark, przestanie być widoczna na ekranie indeksu [Shot Mark].
- Aby natomiast anulować operację, wybierz opcję [Cancel].

Zmiana miniatury filmu

Miniaturę widoczną na ekranie indeksu filmów MXF można zmieniać, zastępując ją inną klatką z ekranu indeksu [Shot Mark] lub [Rozwiń film].

Tryby pracy: CAMERA MEDIA | MXF MXF+MP4 MP4

1 Otwórz ekran indeksu [Shot Mark] lub [Rozwiń film].

2 Wybierz odpowiednią klatkę (miniaturę) i naciśnij przycisk SET, aby otworzyć menu filmu.

3 Wybierz opcję [Ustaw miniaturę] i naciśnij przycisk SET.

- Pojawi się ekran z informacjami o filmie i monitem o potwierdzenie operacji.

4 Wybierz opcję [OK] i naciśnij przycisk SET.

- Wybrana klatka zostanie ustawiona jako miniatura filmu i pojawi się poprzedni ekran indeksu. Obok miniatury wybranej klatki pojawi się symbol ◰.
- Aby natomiast anulować operację, wybierz opcję [Cancel].

ⓘ UWAGI

- Podczas odtwarzania filmu z poziomu ekranu indeksu filmów MXF rozpocznie się ono od początku nagrania, niezależnie od wybranej miniatury.

Konfiguracja wyjściowego sygnału wideo

Jakość wyjściowego sygnału wideo z gniazd 3G/HD-SDI*, MON.*, HDMI OUT i AV OUT zależy od konfiguracji wideo filmu, parametrów zewnętrznego monitora (w zakresie obsługi wyjściowego sygnału wideo z gniazda HDMI OUT) oraz różnych ustawień menu.

* Dotyczy tylko modelu **XF205**.

Konfiguracja nagrywanego sygnału wideo i wyjściowego sygnału wideo w zależności od gniazda

W poniższej tabeli podano konfigurację wyjściowego sygnału wideo dla poszczególnych gniazd w zależności od zastosowanej konfiguracji nagrywanego materiału wideo.

Tryby pracy: CAMERA MEDIA | MXF MXF+MP4 MP4

XF205 Gniazda 3G/HD-SDI i MON.

Konfiguracja nagrywanego materiału wideo		Sygnał wyjściowy z gniazda 3G/HD-SDI		Sygnał wyjściowy z gniazda MON.[1]	
Przepływność	Częstotliwość ramki	Ustawienie opcji [3G/HD-SDI][2]		Ustawienie opcji [MON.][3]	
		[Bezpośrednie]	[Zgodne]	[HD][4]	[SD]
1920 x 1080	50.00P[5]	1080/50.00P	1080/50.00i	1080/50.00i	576/50.00i
	50.00i[6]	1080/50.00i			
	25.00P	1080/25.00P	1080/25.00PsF	1080/25.00PsF	
1280 x 720	50.00P	720/50.00P	720/50.00P	720/50.00P	
	25.00P	720/25.00P			

[1] Elementy wyświetlane na ekranie mogą być nakładane na obraz wideo i wyświetlane na zewnętrznym monitorze (📖 163).
[2] [Ustawienia wideo] ❯ [3G/HD-SDI].
[3] [Ustawienia wideo] ❯ [MON.].
[4] Wzór zebry może być wyświetlany na zewnętrznym monitorze (📖 89).
[5] Dotyczy tylko filmów MP4.
[6] Dotyczy tylko filmów MXF.

Gniazda HDMI OUT i AV OUT

Konfiguracja nagrywanego materiału wideo		Sygnał wyjściowy z gniazda HDMI OUT[1]			Sygnał wyjściowy z gniazda AV OUT[1] (sygnał wyjściowy SD)
Przepływność	Częstotliwość ramki	Ustawienie opcji [MON.][2]			
		[HD][3]	[SD]	[Wyłącz][4]	
1920 x 1080	50.00P[5]	1080/50.00P[7]	576/50.00i	1080/50.00P[7]	576/50.00i
	50.00i[6]	1080/50.00i		1080/50.00i lub 576/50.00i	
	25.00P				
1280 x 720	50.00P	720/50.00P		720/50.00P lub 576/50.00i	
	25.00P				

[1] Elementy wyświetlane na ekranie mogą być nakładane na obraz wideo i wyświetlane na zewnętrznym monitorze (📖 163).
[2] [Ustawienia wideo] ❯ [MON.].
[3] Wzór zebry może być wyświetlany na zewnętrznym monitorze (📖 89).
[4] Sygnał wideo zostanie automatycznie dostosowany do parametrów zewnętrznego monitora.
[5] Dotyczy tylko filmów MP4.
[6] Dotyczy tylko filmów MXF.
[7] Tylko jeśli dla opcji [Ustawienia wideo] ❯ [3G/HD-SDI] wybrano ustawienie inne niż [Zgodne], a dla opcji [Ustawienia wideo] ❯ [HDMI] wybrano ustawienie [+1920x1080 50.00P].

Konfiguracja odtwarzanego materiału wideo i wyjściowego sygnału wideo w zależności od gniazda

W poniższych tabelach podano konfigurację wyjściowego sygnału wideo dla poszczególnych gniazd w zależności od konfiguracji parametrów wideo odtwarzanego filmu.

Tryby pracy: CAMERA MEDIA | MXF MXF+MP4 MP4

XF205 Gniazda 3G/HD-SDI i MON.

Konfiguracja wideo filmu			Sygnał wyjściowy z gniazda 3G/HD-SDI	Sygnał wyjściowy z gniazda MON.[1]	
Format filmu	Przepływność	Częstotliwość ramki		Ustawienie opcji [MON.][2]	
				[HD]	[SD]
MXF	1920 x 1080	50.00i/ 25.00P	1080/50.00i	1080/50.00i	576/50.00i
	1280 x 720	50.00P/ 25.00P	720/50.00P	720/50.00P	
MP4	1920 x 1080/ 1280 x 720/ 640 x 360	50.00P/ 25.00P	1080/50.00P	1080/50.00i	

[1] Elementy wyświetlane na ekranie mogą być nakładane na obraz wideo i wyświetlane na zewnętrznym monitorze (📖 163).
[2] [Ustawienia wideo] ❯ [MON.].

Gniazda HDMI OUT i AV OUT

Konfiguracja wideo filmu			Sygnał wyjściowy z gniazda HDMI OUT[1]			Sygnał wyjściowy z gniazda AV OUT[1] (sygnał wyjściowy SD)
Format filmu	Przepływność	Częstotliwość ramki	Ustawienie opcji [MON.][2]			
			[HD]	[SD]	[Wyłącz][3]	
MXF	1920 x 1080	50.00i/ 25.00P	1080/50.00i	576/50.00i	1080/50.00i 576/50.00i	576/50.00i
	1280 x 720	50.00P/ 25.00P	720/50.00P		720/50.00P 576/50.00i	
MP4	1920 x 1080/ 1280 x 720/ 640 x 360	50.00P	1080/50.00P[4]		1080/50.00P[4] 1080/50.00i lub 576/50.00i	
		25.00P	1080/50.00i			

[1] Elementy wyświetlane na ekranie mogą być nakładane na obraz wideo i wyświetlane na zewnętrznym monitorze (163).
[2] [Ustawienia wideo] > [MON.].
[3] Sygnał wideo zostanie automatycznie dostosowany do parametrów zewnętrznego monitora.
[4] Tylko jeśli dla opcji [Ustawienia wideo] > [HDMI] wybrano ustawienie [+1920x1080 50.00P].

Podłączanie zewnętrznego monitora

Do podłączenia kamery do zewnętrznego monitora na potrzeby nagrywania lub odtwarzania należy użyć gniazda kamery zgodnego z gniazdem w monitorze. Następnie należy wybrać konfigurację wyjściowego sygnału wideo (🕮 157). Kamera może przesyłać sygnał wideo ze wszystkich gniazd wyjściowych jednocześnie.

Tryby pracy: CAMERA MEDIA | MXF MXF+MP4 MP4

Schemat połączeń

Zalecamy zasilanie kamery z gniazdka elektrycznego za pomocą zasilacza sieciowego.

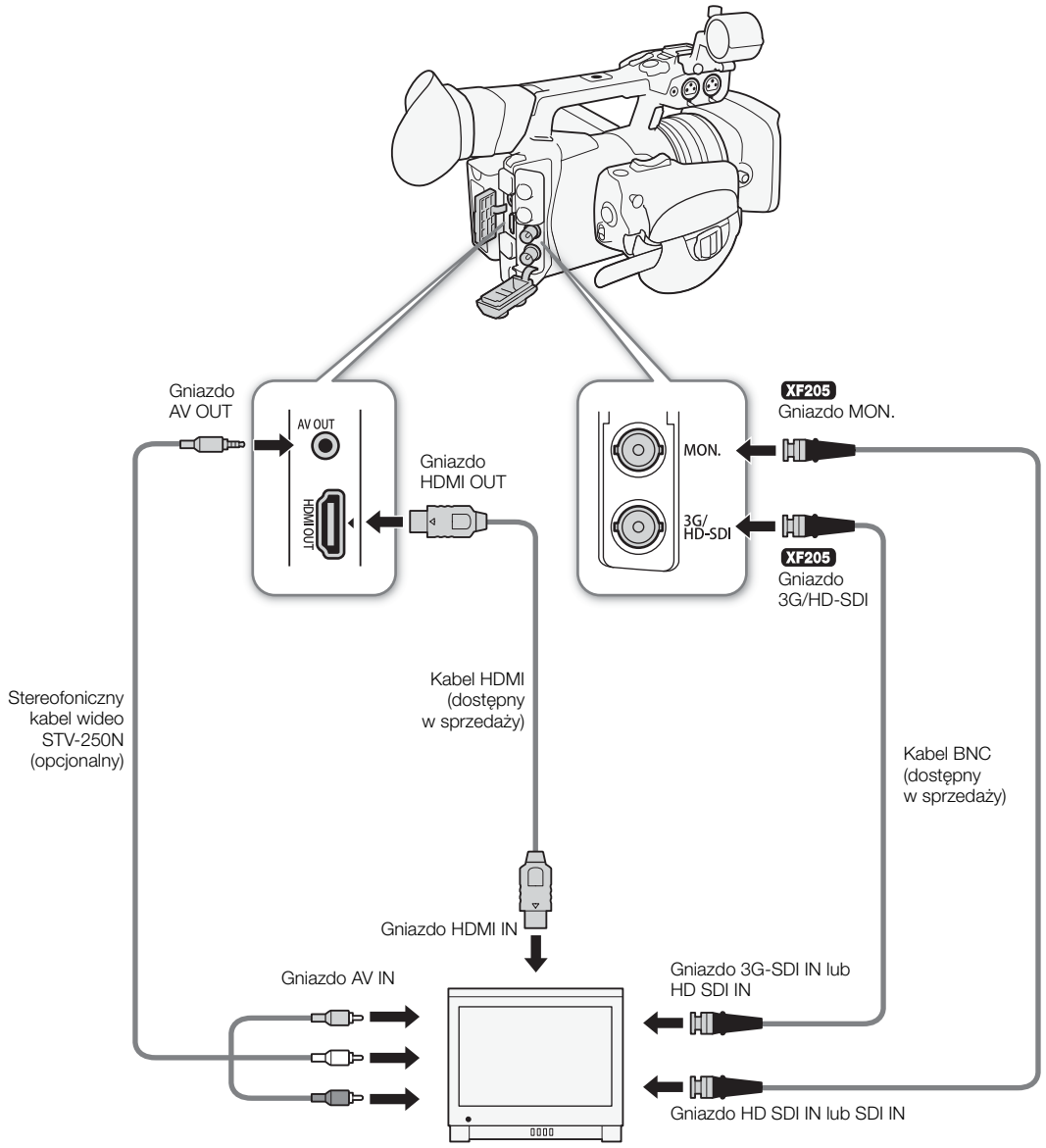

XF205 Korzystanie z gniazda 3G/HD-SDI

[Ustawienia wideo]
[3G/HD-SDI]
[Wyłącz]

Wyjściowy sygnał cyfrowy z gniazda 3G/HD-SDI zawiera sygnał wideo i audio (2- lub 4-kanałowy) oraz kod czasowy. W razie potrzeby należy przeprowadzić poniższą procedurę, aby uaktywnić gniazdo i wybrać rodzaj sygnału wyjściowego. Wyłączenie sygnału wyjściowego pozwoli ograniczyć zużycie energii przez kamerę.

1 Otwórz podmenu [3G/HD-SDI].
[Ustawienia wideo] ❯ [3G/HD-SDI]

2 Wybierz odpowiednie ustawienie i naciśnij przycisk SET.

3 Aby wybrać tryb przyporządkowania dla sygnału wyjściowego 1080/50.00P, otwórz podmenu [Przyporz. 3G-SDI].
[Ustawienia wideo] ❯ [Przyporz. 3G-SDI]

[Ustawienia wideo]
[Przyporz. 3G-SDI]
[Level B]

4 Wybierz odpowiednie ustawienie i naciśnij przycisk SET.
- Można wybrać wyjściowy sygnał wideo zgodny z poziomem A lub B standardu SMPTE ST 425-1.

Opcje

[Bezpośrednie][1]: nagrywany sygnał wideo jest podawany bez zmian do gniazd wyjściowych.
[Zgodne][1]: wyjściowy sygnał wideo jest zgodny z większością zewnętrznych monitorów.
[Włącz][2]: w gnieździe jest dostępny wyjściowy sygnał wideo.
[Wyłącz]: brak w gnieździe wyjściowego sygnału wideo.

[1] Dotyczy tylko trybu CAMERA. [2] Dotyczy tylko trybu MEDIA.

UWAGI
- W razie potrzeby można nakładać elementy wyświetlane na ekranie na obraz wideo wyświetlany na zewnętrznym monitorze (163).

XF205 Korzystanie z gniazda MON.

[Ustawienia wideo]
[MON.]
[Wyłącz]

Wyjściowy sygnał cyfrowy z gniazda MON. również zawiera sygnał wideo i audio (2- lub 4-kanałowy) oraz kod czasowy. W razie potrzeby należy przeprowadzić poniższą procedurę, aby uaktywnić gniazdo i zmienić sygnał wyjściowy na HD lub SD. Wyłączenie sygnału wyjściowego pozwoli ograniczyć zużycie energii przez kamerę.

1 Otwórz podmenu [MON.].
[Ustawienia wideo] ❯ [MON.]

2 Wybierz odpowiednie ustawienie i naciśnij przycisk SET.
- Po wybraniu opcji [SD] można wybrać metodę przekazywania sygnału wyjściowego SD (163).

UWAGI
- W razie potrzeby można nakładać elementy wyświetlane na ekranie na obraz wideo wyświetlany na zewnętrznym monitorze (163).

Korzystanie z gniazda HDMI OUT

Gniazdo HDMI™ OUT również zapewnia połączenie cyfrowe, dostarczając sygnał wideo i audio (tylko 2 -kanałowy).

XF205 Sygnał wyjściowy z gniazda HDMI OUT zależy od ustawień opcji [Ustawienia wideo] ❯ [3G/HD-SDI], [MON.] i [HDMI]. Jeśli dla opcji [Ustawienia wideo] ❯ [MON.] wybrano ustawienie [Wyłącz], sygnał wyjściowy dostosowuje się automatycznie do parametrów zewnętrznego monitora.

XF200 Sygnał wyjściowy z gniazda HDMI OUT zależy od ustawienia opcji [Ustawienia wideo] ❯ [HDMI] i parametrów zewnętrznego monitora.

[Ustawienia wideo]
[HDMI]
[Normalne]

1 **XF205** W razie konieczności sprawdź ustawienia gniazd 3G/HD-SDI (📖 161) i MON. (📖 161), ponieważ wpływają one również na sygnał wyjściowy z gniazda HDMI OUT.
   - Aby skorzystać z sygnału wyjściowego 1080/50.00P, wybierz dla opcji [Ustawienia wideo] ❯ [3G/HD-SDI] ustawienie [Bezpośrednie] lub [Wyłącz].
   - Szczegółowe informacje na ten temat można znaleźć w tabelach konfiguracji wyjściowego sygnału wideo (📖 157).
2 Otwórz podmenu [HDMI].
   [Ustawienia wideo] ❯ [HDMI]
3 Wybierz ustawienie [Normalne] (brak sygnału wyjściowego 1080/50.00P) lub [+1920x1080/50.00P] i naciśnij przycisk SET.

ⓘ UWAGI

- Gniazdo HDMI OUT jest tylko wyjściem sygnału. Nie należy podłączać kamery do gniazda wyjściowego innego urządzenia za pośrednictwem gniazda HDMI OUT, ponieważ mogłoby to spowodować jej uszkodzenie.
- Prawidłowa praca kamery po podłączeniu jej do monitorów DVI nie jest gwarantowana.
- W przypadku niektórych monitorów sygnał wideo może być wyświetlany nieprawidłowo. W takiej sytuacji należy użyć innego gniazda.
- W razie potrzeby można nakładać elementy wyświetlane na ekranie na obraz wideo wyświetlany na zewnętrznym monitorze (📖 163).
- Jeśli jednak dla opcji [HDMI] wybrano ustawienie [+1920x1080/50.00P], elementy wyświetlane na ekranie nie będą nakładane na wyjściowy obraz wideo o parametrach 1080/50.00P. Podczas odtwarzania w trybach CAMERA i MEDIA na zewnętrznym monitorze będzie wyświetlany tylko obraz rejestrowany na żywo/odtwarzany z nośnika. Ekrany indeksu [MP4] i [Zdjęcia] będą natomiast wyświetlane na ekranie kamery, a tylko miniatury filmów lub zdjęć będą widoczne na zewnętrznym monitorze.
- Można wybrać metodę przekazywania sygnału wyjściowego SD (📖 163).

Korzystanie z gniazda AV OUT

W przypadku dostarczania sygnału wideo do gniazda AV OUT jest on przekształcany w analogowy, zespolony sygnał wideo o standardowej rozdzielczości (SD). Ponadto do gniazda AV OUT przekazywany jest także sygnał audio. Można wybrać metodę przekazywania sygnału wyjściowego SD (📖 163).

ⓘ UWAGI

- Podczas odtwarzania na monitorze filmu o współczynniku kształtu obrazu 4:3 monitor automatycznie przełączy się do trybu panoramicznego, o ile jest zgodny z systemem WSS.
- W razie potrzeby można nakładać elementy wyświetlane na ekranie na obraz wideo wyświetlany na zewnętrznym monitorze (📖 163).

Sygnał wyjściowy SD

[Ustawienia wideo] > [HD/SD Output] > [Zmień rozdz. SD] > [Letterbox]

Po konwersji sygnału wideo HD o współczynniku kształtu obrazu 16:9 na sygnał wideo o rozdzielczości SD i współczynniku kształtu obrazu 4:3 można wybrać sposób wyświetlania go na monitorze zewnętrznym za pośrednictwem gniazda MON.*, HDMI OUT lub AV OUT.

* Dotyczy tylko modelu XF205.

1 Otwórz podmenu [Zmień rozdz. SD].

[Ustawienia wideo] > [HD/SD Output] > [Zmień rozdz. SD]

2 Wybierz odpowiednie ustawienie i naciśnij przycisk SET.

Opcje

[Letterbox]: współczynnik kształtu obrazu 16:9 jest zachowywany, ale w górnej i dolnej części ekranu dodawane są czarne pasy, charakterystyczne dla trybu Letterbox.

[Zwężenie]: obraz jest zwężony po lewej i prawej stronie w celu dopasowania do współczynnika kształtu ekranu. Obraz będzie wyglądał normalnie, jeśli zewnętrzny monitor również ma współczynnik kształtu 16:9.

[Obc.bocz.]: lewy i prawy bok obrazu są ucięte, a środkowa część jest dopasowana do ekranu.

Obraz oryginalny (16:9)

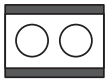

Ustawienie opcji [Letterbox]

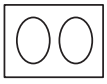

Ustawienie [Zwężenie]

Ustawienie [Obc.bocz.]

Nakładanie elementów wyświetlanych na ekranie na obraz wyświetlany na zewnętrznym monitorze

[Ustawienia wideo] > [HD/SD Output] > [Kom. ekr. wy. HD] [Kom. ekr. wy. SD] > [Wyłącz]

Elementy wyświetlane na ekranie można nakładać na wyjściowy sygnał wideo dostarczany do gniazda MON.*, HDMI OUT lub AV OUT. Dzięki temu elementy wyświetlane na ekranie będą widoczne na monitorze zewnętrznym. Funkcję tę należy skonfigurować osobno dla sygnału wyjściowego HD i SD. Ustawienie to nie wpływa na rejestrowane nagrania.

* Dotyczy tylko modelu XF205.

1 Otwórz podmenu [Kom. ekr. wy. HD] lub [Kom. ekr. wy. SD].

[Ustawienia wideo] > [HD/SD Output] > [Kom. ekr. wy. HD] lub [Kom. ekr. wy. SD]

2 Wybierz ustawienie [Włącz] i naciśnij przycisk SET.

- Jeśli dla opcji [Konfiguracja OLED/VF] > [Custom Display 2] > [Output Display] wybrano ustawienie [Włącz], w prawym górnym rogu ekranu pojawia się ikona DISP.

UWAGI

- Elementy wyświetlane na ekranie nie będą widoczne na zewnętrznym monitorze odbierającym sygnał SD, jeśli dla opcji [Ustawienia wideo] > [HD/SD Output] > [Zmień rozdz. SD] wybrano ustawienie [Obc.bocz.].
- Jeśli jednemu z przycisków konfigurowalnych zostanie przypisana opcja [Kom. ekr. wy.] (127), naciskanie tego przycisku będzie powodować włączanie i wyłączanie nakładania elementów wyświetlanych na ekranie na wyjściowy sygnał wideo z gniazd kamery (równocześnie dla sygnału HD i SD).

Wyjściowy sygnał audio

Kamera może odtwarzać dźwięk za pośrednictwem gniazd 3G/HD-SDI*, MON.*, HDMI OUT, AV OUT i ∩ (słuchawkowego). Jeśli sygnał audio jest dostarczany do gniazda AV OUT lub ∩ (słuchawkowego), można skonfigurować ustawienia takie jak kanał wyjściowy. Jeśli dźwięk jest odtwarzany za pośrednictwem gniazda AV OUT, można wybrać poziom sygnału wyjściowego. Ponadto przy odtwarzaniu filmów MXF nagranych z dźwiękiem 4-kanałowym można wybierać kanały dostarczane do gniazda HDMI OUT.

* Dotyczy tylko modelu **XF205**.

Wybieranie kanału audio

Można wybierać kanały audio odtwarzane za pośrednictwem różnych gniazd.

Odtwarzanie dźwięku za pośrednictwem gniazda AV OUT lub ∩ (słuchawkowego)

Tryby pracy: CAMERA MEDIA | MXF MXF+MP4 MP4

[♪)) Ustawienia audio] ▸ [Audio Output] ▸ [Monitor. kanałów] ▸ [CH1/CH2]

1 Otwórz podmenu [Monitor. kanałów].

[♪)) Ustawienia audio] ▸ [Audio Output] ▸ [Monitor. kanałów]

2 Wybierz odpowiednie ustawienie i naciśnij przycisk SET.

- Ikona wybranych kanałów pojawi się w po prawej stronie ekranu, nad wskaźnikiem poziomu dźwięku.

ⓘ UWAGI

- Jeśli jednemu z przycisków konfigurowalnych zostanie przypisana opcja [Monitor. kanałów] (📖 127), naciskanie tego przycisku będzie powodować przełączanie kolejnych ustawień kanałów dźwięku.

Odtwarzanie dźwięku za pośrednictwem gniazda HDMI OUT

[♪)) Ustawienia audio] ▸ [Audio Output] ▸ [HDMI Channels] ▸ [CH1/CH2]

Podczas nagrywania 2-kanałowego dźwięku dla sygnału audio dostarczanego do gniazda HDMI OUT wybrane jest ustawienie [CH1/CH2] i nie można go zmienić. Przy nagrywaniu/odtwarzaniu filmów MXF zarejestrowanych z dźwiękiem 4-kanałowym można wybierać, które dwa kanały będą dostarczane do gniazda HDMI OUT.

Tryby pracy: CAMERA MEDIA | MXF MXF+MP4 MP4

1 Otwórz podmenu [HDMI Channels].

[♪)) Ustawienia audio] ▸ [Audio Output] ▸ [HDMI Channels]

2 Wybierz odpowiednie ustawienie i naciśnij przycisk SET.

Opcje

Ustawienie	Wyjściowy sygnał audio	
	L	P
[CH1/CH2]	CH1	CH2
[CH1/CH1]	CH1	CH1
[CH2/CH2]	CH2	CH2
[CH1+2/CH1+2]	Połączone CH1+CH2	Połączone CH1+CH2
[CH3/CH4]*	CH3	CH4
[CH3/CH3]*	CH3	CH3
[CH4/CH4]*	CH4	CH4

Ustawienie	Wyjściowy sygnał audio	
	L	P
[CH3+4/CH3+4]*	Połączone CH3+CH4	Połączone CH3+CH4
[CH1+3/CH2+4]*	Połączone CH1+CH3	Połączone CH2+CH4

* Ustawienie dostępne tylko w przypadku nagrywania/odtwarzania filmów MXF z dźwiękiem 4-kanałowym.

Synchronizacja sygnału wideo z monitorowanym sygnałem audio

[♪)) Ustawienia audio] > [Audio Output] > [Opóźn. monitora] > [Normalne]

Jeśli sygnał audio jest odtwarzany za pośrednictwem gniazda AV OUT lub ∩ (słuchawkowego), można go zsynchronizować z sygnałem wideo lub skonfigurować kamerę w taki sposób, aby odtwarzała dźwięk w czasie rzeczywistym.

Tryby pracy: CAMERA MEDIA | MXF MXF+MP4 MP4

1 Otwórz podmenu [Opóźn. monitora].

[♪)) Ustawienia audio] > [Audio Output] > [Opóźn. monitora]

2 Wybierz odpowiednie ustawienie i naciśnij przycisk SET.

Opcje

[Line Out]: powoduje synchronizowanie sygnałów audio i wideo.

[Normalne]: umożliwia monitorowanie sygnału audio w czasie rzeczywistym. Między dźwiękiem a obrazem będzie występowało niewielkie przesunięcie.

ⓘ UWAGI

- Jednak zarejestrowane sygnały audio i wideo będą zsynchronizowane niezależnie od ustawienia opcji [Opóźn. monitora].

Wybieranie poziomu sygnału wyjściowego gniazda AV OUT

[♪)) Ustawienia audio] > [Audio Output] > [Level] > [1 Vrms]

Można wybierać poziom wyjściowy dźwięku odtwarzanego za pośrednictwem gniazda AV OUT.

Tryby pracy: CAMERA MEDIA | MXF MXF+MP4 MP4

1 Otwórz podmenu [Level].

[♪)) Ustawienia audio] > [Audio Output] > [Level]

2 Wybierz odpowiedni poziom i naciśnij przycisk SET.

Opcje

[1 Vrms]: normalny poziom sygnału wyjściowego audio.

[2 Vrms]: poziom sygnału wyjściowego audio wyższy o 6 dB.

ⓘ UWAGI

- To ustawienie nie wpływa na poziom sygnału wyjściowego audio w gnieździe słuchawkowym.

Zapisywanie filmów na komputerze

Oprogramowanie służące do zapisywania filmów z kamery na komputerze zależy od formatu filmu. Program **Canon XF Utility** umożliwia zapisywanie filmów MXF, które można następnie importować do aplikacji do nieliniowego montażu wideo przy użyciu jednego z dodatków Canon XF*. Filmy MP4 można natomiast zapisywać za pomocą dostarczonego w zestawie programu **Data Import Utility**.

* Dodatki są dostępne do oprogramowania do nieliniowego montażu wideo oferowanego przez firmy Avid i Apple.

Zapisywanie filmów MXF

Program **Canon XF Utility** i dodatki Canon XF można pobrać bezpłatnie z lokalnej witryny internetowej firmy Canon. Można w niej też znaleźć wymagania systemowe tego programu i dodatków oraz najnowsze informacje na ich temat.

Canon XF Utility: przeglądarka umożliwiająca przesyłanie filmów do komputera, odtwarzanie ich i weryfikowanie oraz zarządzanie nimi.

Dodatki do oprogramowania do nieliniowego montażu wideo: dodatki te umożliwiają przenoszenie filmów z komputera lub karty pamięci CF (odczytywanej za pośrednictwem czytnika kart podłączonego do komputera przez port USB) do oprogramowania do nieliniowego montażu wideo. Dostępne są następujące dodatki:
- Canon XF Plugin 64 for Avid Media Access (system Windows lub Mac OS)
- Canon XF Plugin for Final Cut Pro/Final Cut Pro X (system Mac OS)

Szczegółowe informacje na temat używania programów można znaleźć w instrukcji obsługi (w pliku PDF) dostępnej po zainstalowaniu programu/dodatku. Szczegółowe informacje na temat dostępu do instrukcji można znaleźć w podrozdziale *Wyświetlanie instrukcji obsługi oprogramowania* (🕮 168).
Poniższe procedury przeznaczone dla użytkowników systemów Windows podano na przykładzie komputera z systemem Windows 7. Procedura może się nieco różnić w przypadku innych wersji systemu operacyjnego. Szczegółowe informacje na ten temat można znaleźć w modułach Pomocy systemu operacyjnego.

Tryby pracy: CAMERA | MEDIA | MXF | MXF+MP4 | MP4

Instalowanie programu Canon XF Utility (system Windows)

1 Kliknij dwukrotnie plik pobrany z witryny internetowej firmy Canon i wyodrębnij jego zawartość.
   - Pobrany plik z programem Canon XF Utility nosi nazwę **xuw*****.zip**, a pobrany plik z dodatkiem Canon XF Plugin 64 for Avid Media Access — **xpmw*****.zip**. Reszta objaśnień odnosi się tylko do programu Canon XF Utility, ale dodatek Canon XF instaluje się w analogiczny sposób.
   - Na dysku twardym zostanie utworzony folder **xuw******* zawierający plik **xuw***.exe**.
2 Kliknij dwukrotnie plik **xuw***.exe**.
3 Postępuj zgodnie z instrukcjami wyświetlanymi na ekranie, aby w razie konieczności wybrać odpowiedni obszar (kontynent), kraj/region oraz język.
   - Dostępne opcje różnią się w zależności od kraju lub regionu.
4 Po pojawieniu się monitu o zakończenie działania innych aplikacji zastosuj się do niego, a następnie kliknij przycisk **OK**.
   - Pojawi się umowa licencyjna oprogramowania.
5 Zapoznaj się z umową licencyjną i kliknij przycisk **Yes**, aby rozpocząć instalację.
   - Oprogramowanie można zainstalować tylko po kliknięciu przycisku **Yes**.
   - Po zakończeniu instalacji pojawi się komunikat **Installation has completed successfully**.
6 Kliknij kolejno przyciski **Next** i **Finish**.

Odinstalowywanie programu Canon XF Utility (system Windows)

1 W menu **Start** wybierz opcję **Wszystkie programy** > **Canon Utilities** > **Canon XF Utility** > **Uninstall Canon XF Utility**.
- Pojawi się ekran z potwierdzeniem.

2 Kliknij przycisk **Yes**, aby rozpocząć odinstalowywanie oprogramowania.
- Po odinstalowaniu oprogramowania pojawi się komunikat **The software has been successfully uninstalled**.

3 Kliknij przycisk **OK**.

Odinstalowywanie dodatków Canon XF Plugin 64 for Avid Media Access i Canon XF MPEG2 Decoder (system Windows)

1 W oknie Panelu sterowania otwórz folder **Programy i funkcje** albo **Dodaj lub usuń programy**.
- Pojawi się lista zainstalowanych programów.

2 Wybierz dodatek/dekoder, który chcesz odinstalować.

3 Kliknij przycisk **Odinstaluj** lub **Odinstaluj/Zmień** i postępuj zgodnie z instrukcjami wyświetlanymi na ekranie, aby odinstalować dodatek/dekoder.

Odinstalowywanie instrukcji obsługi dodatku Canon XF Plugin 64 for Avid Media Access

1 W menu **Start** wybierz kolejno opcje **Wszystkie programy** > **Canon Utilities** > **Canon XF Plugin 64 for Avid Media Access** > **Uninstall Canon XF Plugin 64 for Avid Media Access Instruction Manual**.

2 Po wyświetleniu ekranu z potwierdzeniem kliknij kolejno przyciski **Yes** i **OK**.

Instalowanie programu Canon XF Utility (system Mac OS)

1 Kliknij dwukrotnie plik pobrany z witryny internetowej firmy Canon i wyodrębnij jego zawartość.
- Pobrany plik z programem Canon XF Utility nosi nazwę **xum*****.dmg.gz**, plik z dodatkiem Canon XF Plugin for Avid Media Access — **xpmm*****.dmg.gz**, a plik z dodatkiem Canon XF Plugin for Final Cut Pro/ Final Cut Pro X — **xpfm*****.dmg.gz**. Reszta objaśnień odnosi się tylko do programu Canon XF Utility, ale dodatki Canon XF instaluje się w analogiczny sposób.
- Na dysku twardym zostanie utworzony plik **xum*****.dmg**.

2 Kliknij dwukrotnie plik **xum*****.dmg**.
- Na pulpicie pojawi się ikona **xum*****.

3 Kliknij dwukrotnie ikonę **xum*****, a następnie kliknij dwukrotnie ikonę **XUMInstaller**.

4 Postępuj zgodnie z instrukcjami wyświetlanymi na ekranie, aby w razie konieczności wybrać odpowiedni obszar (kontynent), kraj/region oraz język.
- Dostępne opcje różnią się w zależności od kraju lub regionu.

5 Po pojawieniu się monitu o zakończenie działania innych aplikacji zastosuj się do niego, a następnie kliknij przycisk **OK**.
- Pojawi się umowa licencyjna oprogramowania.

6 Zapoznaj się z umową licencyjną i kliknij przycisk **Yes**, aby rozpocząć instalację.
- Oprogramowanie można zainstalować tylko po kliknięciu przycisku **Yes**.
- Po zakończeniu instalacji pojawi się komunikat **Installation has completed successfully**.

7 Kliknij kolejno przyciski **Next** i **Finish**.

Odinstalowywanie oprogramowania (system Mac OS)

Przeciągnij i upuść na **Kosz** plik lub folder odpowiadający elementowi, który chcesz odinstalować.

Program/dodatek/instrukcja	Plik/folder
Canon XF Utility	/Applications/Canon Utilities/Canon XF Utility
Canon XF Plugin for Final Cut Pro	/Library/Application Support/ProApps/MIO/RAD/Plugins/CanonXF.RADPlug
Canon XF Plugin for Final Cut Pro X	/Library/Application Support/ProApps/MIO/RADPlugins/CanonXF64.RADPlug
Canon XF Plugin 64 for Avid Media Access	/Library/Application Support/ProApps/Avid/AVX2_Plug-ins/AMA/MVP_CanonXF64.avx
Canon XF MPEG2 Decoder	/Library/QuickTime/XFMpeg2Dec.component
Instrukcje dodatków Canon XF	/Applications/Canon Utilities/*Nazwa dodatku*

Wyświetlanie instrukcji obsługi oprogramowania

Szczegółowe informacje na temat korzystania z programów można znaleźć w instrukcjach obsługi (w plikach PDF) poszczególnych modułów. Instrukcje obsługi są instalowane razem z oprogramowaniem. Instrukcję obsługi można też wyświetlać, uruchamiając program **Canon XF Utility** i wybierając w nim kolejno opcje **Help** > **View Instruction Manual**.

Wyświetlanie dokumentu Canon XF Utility Instrukcja obsługi
Komputery z systemem operacyjnym Windows:

1 W menu **Start** wybierz opcję **Wszystkie programy** > **Canon Utilities** > **Canon XF Utility** > **Canon XF Utility Instruction Manual**.

2 Wybierz język instrukcji obsługi, którą chcesz wyświetlić.

Komputery z systemem operacyjnym Mac OS:

1 W katalogu **Programy** otwórz katalog **Canon Utilities** > **Canon XF Utility** > **Manual**.

2 Otwórz katalog z odpowiednią wersją językową i kliknij dwukrotnie plik PDF.

Wyświetlanie instrukcji obsługi dodatków
Komputery z systemem operacyjnym Windows:

1 W menu **Start** wybierz kolejno opcje **Wszystkie programy** > **Canon Utilities** > **Canon XF Plugin 64 for Avid Media Access** > **Canon XF Plugin 64 for Avid Media Access Instruction Manual**.

2 Wybierz odpowiedni język.

Komputery z systemem operacyjnym Mac OS:

1 W katalogu **Programy** otwórz katalog **Canon Utilities** > *Nazwa dodatku* > **Manual**.

2 Otwórz katalog z odpowiednią wersją językową i kliknij dwukrotnie plik PDF.

Zapisywanie filmów MP4

Dostarczony w zestawie program **Data Import Utility** służy do zapisywania filmów MP4 na komputerze. Dokonuje on też automatycznego połączenia filmów MP4, które zostały podzielone na 4-gigabajtowe fragmenty ze względu na ograniczenia systemu plików, oraz zapisania ich jako pojedynczego pliku wideo. Więcej informacji na ten temat można znaleźć w dokumencie „Data Import Utility Software Guide” w pliku PDF w folderze [\Manual\English] na dostarczonej w zestawie płycie CD-ROM z oprogramowaniem.

WAŻNE

- Przed zapisaniem filmów MP4 na komputerze za pomocą programu **Data Import Utility** przy użyciu czytnika kart pamięci SD lub gniazda kart pamięci w komputerze nie należy korzystać z plików na karcie pamięci SD ani zmieniać ich za pomocą innych aplikacji. Mogłoby to uniemożliwić zapisanie plików na komputerze.

Instalowanie programu Data Import Utility

Szczegółowe instrukcje instalacyjne oraz informacje o wymaganiach systemowych można znaleźć w podrozdziałach *Installation* i *System requirements* dokumentu „Data Import Utility Software Guide' Software Guide" (Podręcznik użytkownika oprogramowania Data Import Utility) w formie pliku PDF.

Podłączanie kamery do komputera

Podłącz kamerę do komputera za pomocą opcjonalnego kabla USB IFC-400PCU. Do zapisywania nagrań należy używać odpowiednich programów opisanych w poprzednich podrozdziałach.

Tryby pracy: CAMERA | MEDIA | MXF | MXF+MP4 | MP4

1 Podłącz kamerę do sieci zasilającej przy użyciu zasilacza sieciowego.

2 Przytrzymaj naciśnięty przycisk na przełączniku **POWER** na kamerze i przesuń go w położenie MEDIA.

3 Podłącz kamerę do komputera za pomocą opcjonalnego kabla USB IFC-400PCU.

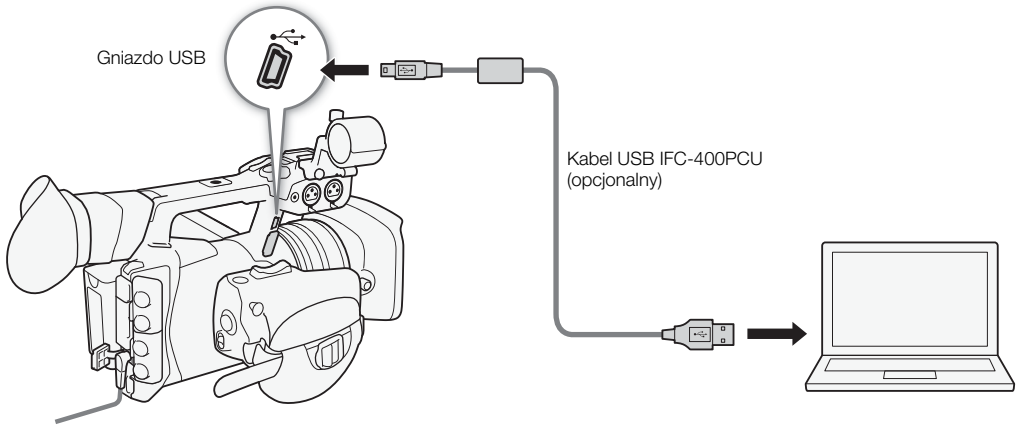

Funkcje sieciowe — informacje

Po podłączeniu kamery do sieci bezprzewodowej Wi-Fi (173) lub przewodowej LAN (178) można korzystać z poniższych funkcji sieciowych. Można zapisać maks. 5 konfiguracji sieci i z łatwością przełączać je zależnie od warunków pracy. Bieżące ustawienia sieci można sprawdzać na ekranach stanu (217) i zmieniać je w razie potrzeby (180).

Funkcje sieciowe i rodzaje połączeń

Funkcja sieciowa	Opis	Przewodowa sieć LAN	Bezprzewodowa sieć Wi-Fi		
			Tryb infrastruktury[1]	Kamera jako punkt dostępu[2]	
Zdalne ster. z przegl.	Zdalne sterowanie kamerą za pośrednictwem przeglądarki internetowej uruchomionej w podłączonym urządzeniu.	●		●	181
Przesyłanie pliku pośredniego w czasie rzeczywistym	Wysyłanie z kamery pośredniego pliku wideo do podłączonego urządzenia, aby go w nim zapisać.			●	187
Transfer na FTP	Przesyłanie filmów nagranych kamerą do innego urządzenia mającego połączenie z siecią za pośrednictwem protokołu FTP.	●	●	●	188
Przesyłanie strumieniowe w sieciach IP	Obraz i dźwięk z kamery wideo można na żywo przesyłać strumieniowo za pomocą protokołu IP do zgodnego dekodera wideo podłączonego do tej samej sieci.	●	●	●	192
Odtwarzanie przez przeglądarkę	Dostęp do filmów MP4 i zdjęć zarejestrowanych na karcie pamięci SD w kamerze za pośrednictwem przeglądarki internetowej uruchomionej w podłączonym urządzeniu w celu ich odtwarzania lub lokalnego zapisywania.	●		●	195

[1] Połączenie z siecią Wi-Fi za pośrednictwem zewnętrznego punktu dostępu (routera bezprzewodowego itp.)
[2] Bezpośrednie połączenie z urządzeniem wyposażonym w funkcje Wi-Fi dzięki temu, że kamera pełni rolę punktu dostępu Wi-Fi.

Przed skorzystaniem z funkcji sieciowych

- Instrukcje zawarte w tym rozdziale są podawane z założeniem, że masz już prawidłowo skonfigurowaną i działającą sieć wraz ze współpracującym z nią harmonijnie urządzeniem sieciowym i/lub punktem dostępu Wi-Fi. W razie konieczności zapoznaj się z dokumentacją dostarczoną z urządzeniami sieciowymi, z których zamierzasz korzystać.
- Wprowadzanie ustawień sieci wymaga odpowiedniej wiedzy na temat konfigurowania i użytkowania sieci przewodowych (Ethernet) i/lub bezprzewodowych (Wi-Fi). Firma Canon nie udziela pomocy technicznej w zakresie konfiguracji sieci.

WAŻNE

- Firma Canon nie będzie odpowiadać za żadne straty danych ani jakiekolwiek uszkodzenia powstałe w związku z nieprawidłową konfiguracją sieci. Ponadto firma Canon nie będzie ponosić odpowiedzialności za żadne straty ani uszkodzenia powstałe w wyniku korzystania z funkcji sieciowych.
- Przy korzystaniu z niezabezpieczonych sieci Wi-Fi istnieje ryzyko dostania się plików i danych w niepowołane ręce. Należy mieć świadomość istnienia takiego ryzyka.

ⓘ UWAGI

- **Informacje o antenie Wi-Fi**: podczas korzystania z funkcji Wi-Fi kamery nie należy przykrywać anteny Wi-Fi ręką ani innymi przedmiotami. Mogłoby to zakłócać sygnały bezprzewodowe.
- Podczas korzystania z funkcji sieciowych nie należy otwierać pokryw gniazd kart pamięci CF ani pokrywy gniazda kart pamięci SD.

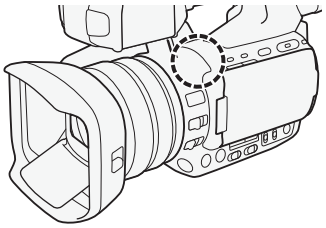

Podłączanie do sieci Wi-Fi

Kamera ma certyfikat Wi-Fi i może nawiązywać połączenie z siecią Wi-Fi za pośrednictwem zewnętrznego punktu dostępu (routera bezprzewodowego) lub bezpośrednio, pełniąc samodzielnie rolę punktu dostępu Wi-Fi. Kamera może łączyć się z routerami bezprzewodowymi (punktami dostępu), które są zgodne z protokołem 802.11a*/b/g/n i mają certyfikat Wi-Fi (noszą logo widoczne po prawej stronie).
Kamera udostępnia 5 sposobów nawiązywania połączenia z siecią Wi-Fi, a metoda, z której skorzystasz, powinna zależeć od rodzaju i danych technicznych punktów dostępu i sieci, jakie masz do dyspozycji. Należy pamiętać, że przy korzystaniu z niezabezpieczonych sieci Wi-Fi istnieje ryzyko uzyskania dostępu do danych przez niepowołane osoby. Należy mieć świadomość istnienia takiego ryzyka.

* Protokół 802.11a nie jest obsługiwany przez kamery, które na swoich tabliczkach znamionowych mają umieszczony identyfikator kamery „ID0041" i napis „2.4 GHz only" (Tylko pasmo 2,4 GHz) (240).

Tryby pracy: CAMERA | MEDIA | MXF | MXF+MP4 | MP4

Przycisk WPS: jeśli router bezprzewodowy obsługuje protokół WPS (ang. Wi-Fi Protected Setup, bezpieczna konfiguracja sieci Wi-Fi), instalacja przebiega bardzo łatwo, ponieważ wystarczy wprowadzenie niewielkiej liczby ustawień i nie trzeba podawać żadnych haseł. Szczegółowe informacje o sposobie sprawdzania, czy router bezprzewodowy ma przycisk WPS, i o uaktywnianiu bezpiecznej konfiguracji sieci Wi-Fi można znaleźć w instrukcji obsługi routera bezprzewodowego.

Kod PIN funkcji WPS: nawet jeśli router bezprzewodowy nie ma specjalnego przycisku WPS, może obsługiwać funkcję WPS z użyciem kodu PIN. W przypadku konfiguracji z zastosowaniem kodu PIN konieczne będzie wcześniejsze sprawdzenie, w jaki sposób uaktywnić funkcję WPS routera bezprzewodowego. Szczegółowe informacje na ten temat można znaleźć w instrukcji obsługi routera bezprzewodowego.

Wyszukiwanie punktów dostępu: jeśli punkt dostępu nie obsługuje funkcji WPS lub nie udaje się jej uaktywnić, możesz włączyć w kamerze wyszukiwanie okolicznych punktów dostępu.

Konfiguracja ręczna: jeśli punkt dostępu, z którego chcesz korzystać, działa w trybie ukrycia i kamera nie potrafi wykryć go automatycznie, wszystkie niezbędne ustawienia możesz wprowadzić ręcznie. Wymaga to bardziej zaawansowanej znajomości sieci Wi-Fi i jej ustawień.

Kamera jako punkt dostępu: w przypadku filmowania w miejscu, w którym nie ma żadnych bezprzewodowych punktów dostępu, kamera może pełnić rolę takiego punktu*. Urządzenia wyposażone w funkcje Wi-Fi będą wtedy mogły nawiązywać bezpośrednie połączenie z kamerą.

* Działanie kamery w roli punktu dostępu jest ograniczone tylko do połączeń między nią a obsługiwanymi urządzeniami wyposażonymi w funkcje Wi-Fi. Jej funkcjonalność w tym trybie nie jest identyczna z dostępnymi w sprzedaży punktami dostępu.

WPS (Wi-Fi Protected Setup)

Funkcja Wi-Fi Protected Setup (WPS) jest najłatwiejszym sposobem nawiązania połączenia z punktem dostępu Wi-Fi. Wystarczy w tym celu nacisnąć przycisk WPS (o ile punkt dostępu/router bezprzewodowy, z którym chcesz nawiązać połączenie, jest w niego wyposażony) lub użyć kodu PIN wyświetlonego przez kamerę.

Routery bezprzewodowe z przyciskiem WPS

1 Otwórz podmenu [Skonfiguruj nowy].
[Inne funkcje] ❯ [Ustawienia sieci] ❯ [Ustawienia połączeń] ❯ [Skonfiguruj nowy]

2 Wybierz metodę [WPS: Przycisk].
[Wi-Fi] ❯ [Tryb infrastruktury] ❯ [WPS: Przycisk]

[Inne funkcje]
[Ustawienia sieci]
[Ustawienia połączeń]
[Skonfiguruj nowy]

3 Nacisnąć i przytrzymać przycisk WPS na routerze bezprzewodowym.
- Długość czasu, przez jaki należy trzymać naciśnięty przycisk WPS, zależy od routera bezprzewodowego. Poszukaj informacji na ten temat w jego instrukcji obsługi i upewnij się, że jest w nim uaktywniona funkcja WPS.

4 W ciągu 2 minut naciśnij przycisk SET na kamerze.
- Gdy na ekranie jest wyświetlany komunikat [Łączenie], możesz nacisnąć przycisk SET lub CANCEL, aby anulować tę operację.
- Po prawidłowym nawiązaniu połączenia kontynuuj tę procedurę, aby skonfigurować przydział adresu IP (🕮 177).

ⓘ UWAGI
- Metoda [WPS: Przycisk] może działać nieprawidłowo, jeśli w okolicy jest aktywnych kilka punktów dostępu. W takim przypadku spróbuj zamiast tego skorzystać z metody [WPS: Kod PIN] lub [Szukaj punktów dostępu] (🕮 174).

Funkcja WPS z użyciem kodu PIN

1 Otwórz podmenu [Skonfiguruj nowy].
[↶ Inne funkcje] ❯ [Ustawienia sieci] ❯ [Ustawienia połączeń] ❯ [Skonfiguruj nowy]

2 Wybierz metodę [WPS: Kod PIN].
[Wi-Fi] ❯ [Tryb infrastruktury] ❯ [WPS: Kod PIN]
- Kamera wygeneruje i wyświetli 8-cyfrowy kod PIN.

3 Wprowadź kod PIN z punktu 2 w routerze bezprzewodowym na ekranie konfiguracji WPS (kod PIN).
- W przypadku większości routerów bezprzewodowych uzyskanie dostępu do ekranu konfiguracji wymaga skorzystania z przeglądarki internetowej.
- Szczegółowe informacje o sposobie uzyskiwania dostępu do ustawień routera bezprzewodowego i uaktywniania funkcji Wi-Fi Protected Setup (WPS) z użyciem kodu PIN można znaleźć w instrukcji obsługi routera bezprzewodowego.

4 W ciągu 2 minut naciśnij przycisk SET na kamerze.
- Gdy na ekranie jest wyświetlany komunikat [Łączenie], możesz nacisnąć przycisk SET lub CANCEL, aby anulować tę operację.
- Po prawidłowym nawiązaniu połączenia kontynuuj tę procedurę, aby skonfigurować przydział adresu IP (🕮 177).

Wyszukiwanie punktów dostępu

Kamera automatycznie wykryje pobliskie punkty dostępu. Po wybraniu odpowiedniego punktu dostępu wystarczy tylko wprowadzić klucz szyfrowania (hasło) danej sieci, aby podłączyć do niej kamerę.

1 Otwórz podmenu [Skonfiguruj nowy].
[↶ Inne funkcje] ❯ [Ustawienia sieci] ❯ [Ustawienia połączeń] ❯ [Skonfiguruj nowy]

2 Wybierz metodę [Szukaj punktów dostępu].
[Wi-Fi] ❯ [Tryb infrastruktury] ❯ [Szukaj punktów dostępu]
- Kamera wyszuka działające w okolicy punkty dostępu i wyświetli ich listę.

[↶ Inne funkcje]
[Ustawienia sieci]
[Ustawienia połączeń]
[Skonfiguruj nowy]

3 Porusz dżojstikiem w górę/w dół, aby wybrać odpowiedni punkt dostępu, a następnie naciśnij przycisk SET.
- Jeśli punkt dostępu jest zaszyfrowany (🔒), wprowadź klucz szyfrowania (hasło), postępując zgodnie z poniższą procedurą. W przeciwnym razie kontynuuj bieżącą procedurę, aby skonfigurować przydział adresu IP (🕮 177).

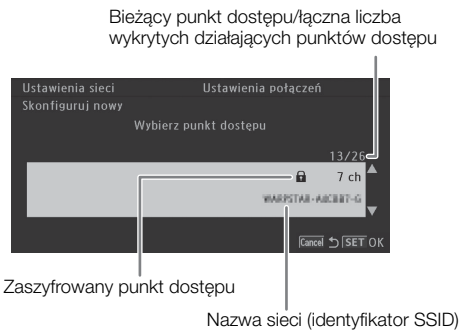

Zaszyfrowane punkty dostępu

1 W razie potrzeby wybierz klucz indeksu WEP.
- Ten punkt jest niezbędny, tylko jeśli w sieci Wi-Fi wybrano dla metody uwierzytelniania ustawienie [Klucz wsp.] lub dla metody szyfrowania ustawienie [WEP].

2 Aby wprowadzić [Klucz szyfrowania] (hasło), wybierz opcję [Input] i naciśnij przycisk SET.
- Wprowadź hasło wybranej sieci Wi-Fi za pomocą klawiatury ekranowej (🕮 175).

3 Kontynuuj tę procedurę, aby skonfigurować przydział adresu IP (🕮 177).

ⓘ UWAGI

Format kluczy szyfrowania zmienia się w zależności od metody szyfrowania.

64-bitowe szyfrowanie WEP:5 znaków ASCII lub 10 cyfr szesnastkowych.

128-bitowe szyfrowanie WEP:13 znaków ASCII lub 26 cyfr szesnastkowych.

Szyfrowanie AES/TKIP: od 8 do 63 znaków ASCII lub 64 cyfry szesnastkowe.

* Uwaga: znaki ASCII obejmują cyfry od 0 do 9, litery od a do z i od A do Z oraz niektóre znaki przestankowe i symbole specjalne. Cyfry szesnastkowe obejmują cyfry od 0 do 9 oraz litery od a do f i od A do F.

Korzystanie z wirtualnej klawiatury ekranowej

Klawiatura wirtualna jest wyświetlana na ekranie OLED.

1 Wybierz znak za pomocą dżojstika, a następnie dodaj go, naciskając przycisk SET.
- W przypadku wprowadzania poufnych informacji, np. hasła, wpisywany znak zostanie po chwili zastąpiony symbolem „◆” w celu ochrony hasła.
- Za pomocą przycisków strzałek (⬆/⬇/⬅/➡) można zmieniać położenie kursora, a naciśnięcie przycisku kasowania (⌫) powoduje usunięcie ostatniego wprowadzonego znaku.
- Powtarzaj tę czynność w razie potrzeby, aby wprowadzić cały tekst.

2 Po wprowadzeniu odpowiedniego tekstu wybierz opcję [OK] i naciśnij przycisk SET, aby zamknąć klawiaturę ekranową.

3 Po powrocie do poprzedniego ekranu wybierz opcję [OK] i naciśnij przycisk SET, aby zatwierdzić tekst i kontynuować.

Konfiguracja ręczna

Jeśli wolisz, możesz ręcznie wprowadzić szczegóły sieci Wi-Fi, z którą chcesz się połączyć. Postępuj zgodnie z instrukcjami wyświetlanymi na ekranie, aby zakończyć procedurę.

1 Otwórz podmenu [Skonfiguruj nowy].
[Inne funkcje] ❯ [Ustawienia sieci] ❯ [Ustawienia połączeń] ❯ [Skonfiguruj nowy]

2 Wybierz metodę [Manual].
[Wi-Fi] ❯ [Tryb infrastruktury] ❯ [Manual]

3 Aby wprowadzić identyfikator [SSID] (nazwę sieci), wybierz opcję [Input] i naciśnij przycisk SET.
- Wprowadź identyfikator SSID (nazwę) wybranej sieci Wi-Fi za pomocą klawiatury ekranowej (📖 175).

4 Wybierz metodę uwierzytelniania stosowaną w sieci Wi-Fi i naciśnij przycisk SET.
- W przypadku wybrania metody [Klucz wsp.] przejdź od razu do punktu 6.

5 Wybierz metodę szyfrowania stosowaną w sieci Wi-Fi i naciśnij przycisk SET.
- W przypadku metody uwierzytelniania [Otwarte] możesz wybrać opcję [WEP] i przejść do punktu 6 lub wybrać opcję [Bez szyfrowania] i przejść od razu do punktu 7.
- W przypadku metody uwierzytelniania [WPA-PSK] lub [WPA2-PSK] możesz wybrać opcję [TKIP] lub [AES].

6 Wprowadź klucz szyfrowania w sposób opisany w podrozdziale *Zaszyfrowane punkty dostępu* (📖 175).

7 Kontynuuj tę procedurę, aby skonfigurować przydział adresu IP (📖 177).

[Inne funkcje] ❯ [Ustawienia sieci] ❯ [Ustawienia połączeń] ❯ [Skonfiguruj nowy]

Kamera jako punkt dostępu

W tym trybie kamera pełni rolę bezprzewodowego punktu dostępu, z którym mogą nawiązywać połączenie inne urządzenia wyposażone w funkcje Wi-Fi. Początkowo podstawowe domyślne ustawienia sieci dla połączenia Kamera jako punkt dostępu są zapisane jako konfiguracja sieci [Nr 1]. Po wybraniu tej konfiguracji sieci (📖 179) na ekranach stanu (📖 217) można sprawdzić ustawienia domyślne (SSID, hasło itd.) i przy ich użyciu od razu połączyć się z kamerą.
Aby dodać nową konfigurację sieci z innymi ustawieniami, należy wykonać poniższą procedurę.

1 Otwórz podmenu [Skonfiguruj nowy].
[Inne funkcje] ❯ [Ustawienia sieci] ❯ [Ustawienia połączeń] ❯ [Skonfiguruj nowy]

2 Wybierz metodę [Kamera jako punkt dostępu].
[Wi-Fi] ❯ [Kamera jako punkt dostępu]

3 Aby wprowadzić identyfikator [SSID] (nazwę sieci), wybierz opcję [Input] i naciśnij przycisk SET.
- Za pomocą klawiatury ekranowej wprowadź identyfikator SSID (nazwę sieci), jakiego kamera będzie używać, pełniąc rolę punktu dostępu Wi-Fi (📖 175).
- Nazwa sieci jest niezbędna urządzeniu sieciowemu do nawiązania połączenia z kamerą. W razie potrzeby zapisz sobie tę nazwę.

4 Wybierz kanał i naciśnij przycisk SET.

5 Wybierz metodę szyfrowania i naciśnij przycisk SET.
- W przypadku wybrania metody [Otwarte/Bez szyfrowania] przejdź od razu do punktu 7. W przypadku wybrania opcji [WPA2-PSK/AES] przejdź do punktu 6.

6 Wprowadź klucz szyfrowania w sposób opisany w podrozdziale *Zaszyfrowane punkty dostępu* (📖 175).
- Klucz szyfrowania (hasło) jest niezbędny urządzeniu sieciowemu do nawiązania połączenia z kamerą. W razie potrzeby zapisz sobie ten klucz.

7 Kontynuuj tę procedurę, aby skonfigurować przydział adresu IP (📖 177).

Konfigurowanie ustawień adresu IP

Na tym etapie musisz skonfigurować ustawienia protokołu TCP/IP, aby kamera mogła nawiązać połączenie z siecią przewodową lub bezprzewodową Wi-Fi. Jeśli musisz ręcznie skonfigurować ustawienia protokołu TCP/IP, zwróć się o niezbędne informacje do administratora sieci.

1 Wybierz metodę przydzielania adresu IP: wybierz ustawienie [Automatic] lub [Manual] i naciśnij przycisk SET.
- W przypadku wybrania metody [Automatic] ustawienia adresu IP zostaną przypisane automatycznie. Kontynuuj tę procedurę, aby sprawdzić i zapisać konfigurację (🕮 177).

2 W przypadku wybrania metody [Manual] wprowadź ręcznie adres IP przydzielony kamerze.
- Porusz dżojstikiem w górę/w dół, aby wybrać wartość w pierwszym polu, i naciśnij przycisk SET w celu przejścia do następnego pola. Po wypełnieniu czterech pól adresu wybierz opcję [Ustaw] i naciśnij przycisk SET, aby zatwierdzić adres.

3 W analogiczny sposób wprowadź ustawienia [Maska podsieci] i [Brama domyślna].
- W przypadku połączeń w trybie Kamera jako punkt dostępu wykonywanie pozostałej części procedury nie jest potrzebne. Kontynuuj tę procedurę, aby sprawdzić i zapisać konfigurację (🕮 177).

4 Wybierz metodę konfigurowania serwera DNS: wybierz opcję [Nie używaj DNS] lub [Manual].
- W przypadku wybrania opcji [Nie używaj DNS] kamera nie będzie korzystać z serwera DNS. Kontynuuj tę procedurę, aby sprawdzić i zapisać konfigurację (🕮 177).

5 W przypadku wybrania opcji [Manual] wprowadź ustawienia [Podstawowy serwer DNS] i [Pomocniczy serwer DNS] w sposób opisany w punkcie 2.
- Kontynuuj tę procedurę, aby sprawdzić i zapisać konfigurację (🕮 177).

Zapisywanie konfiguracji

1 Sprawdź konfigurację punktu dostępu i naciśnij przycisk SET.
- Na pierwszym ekranie podany jest identyfikator SSID punktu dostępu i rodzaj połączenia. Przed naciśnięciem przycisku SET poruszaj dżojstikiem w górę/w dół, aby sprawdzić inne ustawienia.

2 Wybierz odpowiedni numer konfiguracji i naciśnij przycisk SET.
- W kamerze można zapisać maks. 5 profili konfiguracji sieci. Jeśli wybierzesz użyty już wcześniej numer konfiguracji sieci, poprzednia konfiguracja zostanie zastąpiona nową.

3 Aby zmienić ustawienie [Nazwa konfiguracji sieci], wybierz opcję [Input] i naciśnij przycisk SET.
- Jeśli chcesz, możesz nadać profilowi konfiguracji sieci bardziej opisową nazwę, ułatwiającą jego późniejsze rozpoznawanie. Wprowadź odpowiednią nazwę za pomocą klawiatury ekranowej (🕮 175).

4 Wybierz opcję [OK] i naciśnij przycisk SET, aby zapisać konfigurację sieci.

5 Po wyświetleniu ekranu z potwierdzeniem naciśnij przycisk SET.

Podłączanie do sieci przewodowej (Ethernet)

Podłącz kamerę do routera lub innego urządzenia mającego połączenie z siecią przewodową (Ethernet). Użyj do tego celu dostępnego w sprzedaży kabla LAN. Powinien to być przewód sieci LAN kategorii 5e typu „skrętka", zgodny ze standardem Gigabit Ethernet (1000BASE-T) i mający dobre ekranowanie.

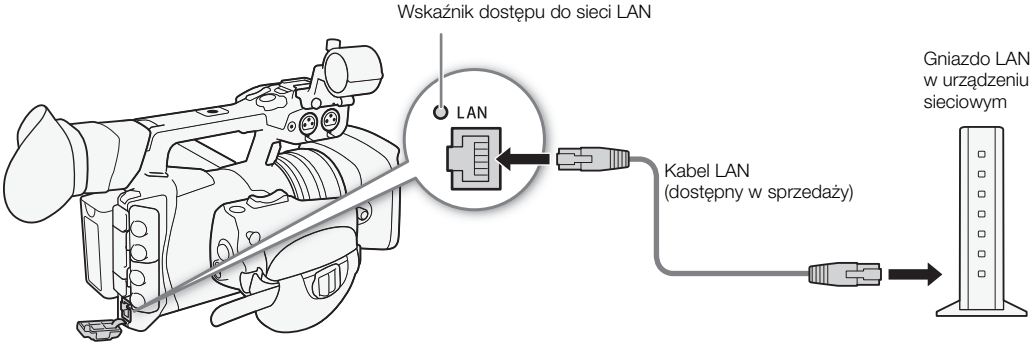

1 Podłącz dostępny w sprzedaży kabel LAN do gniazda LAN w kamerze i urządzeniu sieciowym.

2 Otwórz podmenu [Skonfiguruj nowy].
[Inne funkcje] ❯ [Ustawienia sieci] ❯ [Ustawienia połączeń] ❯ [Skonfiguruj nowy]

3 Wybierz opcję [Ethernet] i naciśnij przycisk SET.
- Kontynuuj tę procedurę, aby skonfigurować przydział adresu IP (🕮 177).

[Inne funkcje]
[Ustawienia sieci]
[Ustawienia połączeń]
[Skonfiguruj nowy]

Wybór połączenia sieciowego

Możesz zapisać maks. 5 profili konfiguracji sieci. Możesz następnie wybrać jeden z nich zależnie od tego, gdzie masz zamiar użyć kamery. Jeśli została właśnie zapisana nowa konfiguracja sieci (177), będzie ona automatycznie wybrana i wykonywanie tej procedury jest zbędne.

1 Otwórz podmenu [Wybierz].
[Inne funkcje] ❯ [Ustawienia sieci] ❯ [Ustawienia połączeń] ❯ [Wybierz]

2 Wybierz odpowiedni numer konfiguracji i naciśnij przycisk SET.
- Aby użyć domyślnego połączenia Kamera jako punkt dostępu, wybierz konfigurację sieci [Nr 1].
- Kamera nawiąże połączenie z wybraną siecią tylko po uaktywnieniu funkcji sieciowej. Ikona wyświetlana w lewym górnym rogu ekranu będzie sygnalizować rodzaj wybranej sieci i stan połączenia. Szczegółowe informacje na ten temat podano w poniższej tabeli.

[Inne funkcje] ❯ [Ustawienia sieci] ❯ [Ustawienia połączeń] ❯ [Wybierz]

Rodzaj połączenia	Ikona	Stan połączenia
Sieć Wi-Fi (Tryb infrastruktury)		W kolorze żółtym: kamera jest w trakcie nawiązywania lub przerywania połączenia z siecią. W kolorze białym: można korzystać z funkcji sieciowej.
Sieć Wi-Fi (Kamera jako punkt dostępu)		W kolorze żółtym: trwa uruchamianie punktu dostępu w kamerze. W kolorze białym: punkt dostępu w kamerze jest gotowy do działania. Podłącz do kamery urządzenie wyposażone w funkcje Wi-Fi. • W urządzeniu: otwórz ekran ustawień sieci Wi-Fi i wybierz nazwę sieci (identyfikator SSID), która została wprowadzona w kamerze. W razie potrzeby wprowadź hasło ustawione w kamerze (176).
Sieć LAN (Ethernet)		W kolorze żółtym: kamera jest w trakcie nawiązywania lub przerywania połączenia z siecią. Będzie również migać wskaźnik dostępu do sieci LAN. W kolorze białym: można korzystać z funkcji sieciowej. Będzie również świecić się wskaźnik dostępu do sieci LAN. • Jeśli dla opcji [Inne funkcje] ❯ [Dioda LAN - Ethernet] wybrano ustawienie [Wyłącz], wskaźnik dostępu do sieci LAN nie będzie się świecić.

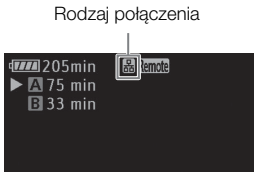

Zmiana ustawień sieci

Po zakończeniu wstępnej konfiguracji możesz edytować ustawienia wybranego obecnie profilu konfiguracji sieci. Ręczna zmiana ustawień wymaga bardziej zaawansowanej znajomości sieci Wi-Fi i jej ustawień. Przed przystąpieniem do wykonywania tej procedury wyłącz wszystkie aktywne funkcje sieciowe i poczekaj, aż znikną z ekranu ikony sieci.

1 Wybierz profil konfiguracji sieci, którego ustawienia chcesz zmienić (📖 179).

2 Otwórz podmenu [Edytuj].

[↩ Inne funkcje] ❯ [Ustawienia sieci] ❯ [Ustawienia połączeń] ❯ [Edytuj]

[↩ Inne funkcje]
[Ustawienia sieci]
[Ustawienia połączeń]
[Edytuj]

3 Kontynuuj, postępując zgodnie z jedną z poniższych procedur w zależności od ustawień, jakie chcesz zmienić.

Zmiana ustawień sieci

4 Wybierz opcję [Ustawienia] i naciśnij przycisk SET.

5 Jeśli w punkcie 1 wybrano połączenie z siecią Wi-Fi, wybierz opcję [Tryb infrastruktury] lub [Kamera jako punkt dostępu].

- Kontynuuj od punktu 3 procedurę opisaną w podrozdziale *Konfiguracja ręczna* (📖 176) lub *Kamera jako punkt dostępu* (📖 176).

Jeśli w punkcie 1 wybrano połączenie z siecią LAN, wybierz opcję [Automatic] lub [Manual], a następnie naciśnij przycisk SET.

- W przypadku wybrania opcji [Automatic] ustawienia adresu IP zostaną przypisane automatycznie i dalsze konfigurowanie jest zbyteczne. Wybierz opcję [OK] i naciśnij dwukrotnie przycisk SET, aby zapisać konfigurację.
- W przypadku wybrania opcji [Manual] kontynuuj od punktu 3 procedurę opisaną w podrozdziale *Konfiguracja ręczna* (📖 176).

Zmiana nazwy profilu konfiguracji

Każdy profil konfiguracji sieci jest przechowywany pod osobnym numerem konfiguracji (od [No. 1] do [No. 5]). Numer ten można zmienić na łatwiej rozpoznawalną nazwę, aby ułatwić sobie rozróżnianie użytkowanych sieci.

4 Wybierz opcję [Imię] i naciśnij przycisk SET.

5 Aby wprowadzić nową zawartość pola [Nazwa konfiguracji sieci], wybierz opcję [Input] i naciśnij przycisk SET.

- Wprowadź odpowiednią nazwę konfiguracji sieci za pomocą klawiatury ekranowej (📖 175).

Aplikacja Browser Remote: sterowanie kamerą za pomocą urządzenia sieciowego

Po podłączeniu kamery do sieci (przy użyciu połączenia Wi-Fi lub gniazda LAN) można zdalnie sterować kamerą za pośrednictwem przeglądarki internetowej i aplikacji Browser Remote uruchomionej w urządzeniu sieciowym*. Aplikacja Browser Remote umożliwia monitorowanie obrazu w ramach podglądu na żywo, rozpoczynanie i przerywanie nagrywania oraz zdalne sterowanie czasem naświetlania, wzmocnieniem i innymi ustawieniami. Za jej pomocą można też tworzyć, edytować i przesyłać profile metadanych** oraz sprawdzać nośniki, pozostały czas nagrywania, kod czasowy itd.

* Szczegółowe informacje na temat zgodnych urządzeń, systemów operacyjnych, przeglądarek internetowych itp. można znaleźć w lokalnej witrynie firmy Canon w sieci Web.

** Dotyczy tylko filmów MXF.

Tryby pracy: CAMERA MEDIA | MXF MXF+MP4 MP4

Konfigurowanie aplikacji Browser Remote

Podstawowe domyślne ustawienia sieci dotyczące połączenia z przeglądarką (identyfikator kamery, nazwy użytkowników i hasła) są wstępnie zapisane w kamerze. Można je sprawdzić na ekranach stanu (🕮 218). Przy użyciu poniższych procedury można zmienić te ustawienia domyślne.

Ustawienia kamery

Możesz określić niepowtarzalny kod identyfikacyjny kamery i wskazać port, z którego aplikacja Browser Remote ma korzystać przy uzyskiwaniu dostępu do kamery poprzez sieć. Dla aplikacji Browser Remote przeznaczony jest zwykle port (w ramach protokołu HTTP) o numerze 80, ale możesz go zmienić w razie potrzeby. Identyfikator kamery pojawi się na ekranie aplikacji Browser Remote, ułatwiając orientację, którą kamerą sterujesz w danym momencie, w przypadku zestawu do filmowania złożonego z wielu kamer.

1 Otwórz podmenu [Ustawienia kamery].

[🔧 Inne funkcje] ➤ [Ustawienia sieci] ➤ [Ustawienia przeglądarki] ➤ [Ustawienia kamery]

[🔧 Inne funkcje]
[Ustawienia sieci]
[Ustawienia przeglądarki]
[Ustawienia kamery]

2 Porusz dżojstikiem w górę/w dół, aby wybrać pierwszą cyfrę numeru portu, i naciśnij przycisk SET w celu przejścia do następnej cyfry.

3 Po wprowadzeniu wszystkich cyfr wybierz opcję [Ustaw] i naciśnij przycisk SET, aby zatwierdzić numer portu.

4 Aby wprowadzić identyfikator kamery w polu [Camera ID], wybierz opcję [Input] i naciśnij przycisk SET.

- Wprowadź odpowiedni identyfikator kamery za pomocą klawiatury ekranowej (🕮 175).

5 Wybierz opcję [OK] i naciśnij przycisk SET, aby zapisać konfigurację sieci.

6 Po wyświetleniu komunikatu z potwierdzeniem naciśnij przycisk SET.

Ustawienia użytkownika

Nazwa użytkownika i hasło są niezbędne, aby można było za pomocą aplikacji Browser Remote uzyskać dostęp do kamery i nią sterować. Możesz skonfigurować trzy konta użytkownika o różnym przeznaczeniu i wybrać, czy chcesz stosować obsługę tylko przez jednego użytkownika (pełna kontrola), czy też przez dwóch (jeden zajmujący się sterowaniem funkcjami kamery, a drugi — wprowadzaniem metadanych do filmów MXF).

[Full Control User]	Ma dostęp do wszystkich trzech ekranów aplikacji Browser Remote: [Advanced Control], [Basic Control] i [Metadata Input].
[Camera Control User]	Ma dostęp tylko do ekranu [Advanced Control]. To główny operator sterujący kamerą.
[Meta Control User]	Ma dostęp tylko do ekranu [Metadata Input]. Ta osoba będzie odpowiadać za aktualizowanie informacji w filmach MXF.

1 Otwórz podmenu [Ustaw. użytk.].
[Inne funkcje] [Funkcje sieciowe] [Ustawienia przeglądarki] [Ustaw. użytk.]

[Inne funkcje] > [Ustawienia sieci] > [Ustawienia przeglądarki] > [Ustaw. użytk.]

2 Wybierz opcję [Jeden użytkownik (pełna kontrola)] lub [Dwóch użytkowników (kamera/metadane)], a następnie naciśnij przycisk SET.

3 Aby wypełnić pole [Nazwa użytkownika] dla konta użytkownika [Full Control User] lub [Camera Control User], wybierz opcję [Input], a następnie naciśnij przycisk SET.
- Wpisz nazwę użytkownika za pomocą klawiatury ekranowej (📖 175).

4 W ten sam sposób wypełnij pole [Hasło].
- Jeśli w kroku 2 wybrano opcję [Dwóch użytkowników (kamera/metadane)], powtórz kroki 3 i 4, aby wprowadzić nazwę użytkownika i hasło dla konta użytkownika [Meta Control User].

5 Wybierz opcję [OK], a następnie naciśnij przycisk SET, aby zapisać konfigurację sieci. Po wyświetleniu ekranu z potwierdzeniem naciśnij przycisk SET.

Uruchamianie aplikacji Browser Remote

Po podłączeniu kamery do sieci możesz uruchomić aplikację Browser Remote w przeglądarce internetowej* w dowolnym urządzeniu podłączonym do tej samej sieci. Ustawienia aplikacji Browser Remote możesz sprawdzać na ekranach stanu (📖 218).

* Wymagana jest przeglądarka internetowa, która obsługuje język JavaScript i ma włączone akceptowanie plików cookie.

Przygotowania po stronie kamery

Tryby pracy: CAMERA MEDIA | MXF MXF+MP4 MP4

[Inne funkcje] > [Funkcje sieciowe] > [Wyłącz]

1 Podłącz kamerę do odpowiedniej sieci (📖 179).
- Wybierz połączenie Kamera jako punkt dostępu lub połączenie z siecią przewodową.

2 Aby uaktywnić w kamerze aplikację Browser Remote, otwórz podmenu [Funkcje sieciowe].
[Inne funkcje] [Funkcje sieciowe]

3 Wybierz opcję [Zdalne ster. z przegl.] i naciśnij przycisk SET.
- Remote pojawi się w górnej części ekranu, obok ikony rodzaju połączenia. Gdy obie ikony zmienią kolor na biały, kamera jest gotowa do przyjmowania poleceń z aplikacji Browser Remote.
- W przypadku połączenia Kamera jako punkt dostępu należy nawiązać połączenie z kamerą za pomocą urządzenia wyposażonego w funkcje Wi-Fi.

4 Sprawdź adres IP kamery na ekranie stanu.
- Wcześniej przypisz opcję [Status] jednemu z przycisków konfigurowalnych (📖 127). Naciśnij ten przycisk konfigurowalny w celu otwarcia ekranów stanu i porusz dżojstikiem w górę/w dół, aby wybrać ekran stanu [Ustawienia sieci 4/10].
- Sprawdź adres IP przydzielony kamerze ([Adres IP]) i zapisz go sobie w razie potrzeby.
- Ponownie naciśnij przycisk konfigurowalny, do którego przypisana jest opcja [Status], aby zamknąć ekrany stanu.

Po stronie podłączonego urządzenia sieciowego

1 Uruchom w urządzeniu sieciowym przeglądarkę internetową.

2 Wprowadź adres URL kamery.

- Sprawdzony uprzednio adres IP wprowadź na pasku adresu przeglądarki internetowej, dodając do niego przedrostek „http://”.
- Jeśli chcesz wybrać inny port niż domyślny o numerze [80], możesz wskazać go, dodając na końcu adresu URL ciąg „:nnn”. Na przykład „http://192.168.0.80:095”.

Adres IP kamery z ekranu stanu

3 Wprowadź nazwę użytkownika i hasło.

- Zaloguj się, korzystając z nazwy użytkownika i hasła jednego z kont użytkownika utworzonych w kamerze (181). W razie potrzeby zwróć się o pomoc do administratora, który skonfigurował ustawienia kamery.
- Pojawi się ekran aplikacji Browser Remote. Wyświetlony ekran może się różnić w zależności od danych użytkownika zastosowanych przy logowaniu.
- Jeśli aplikacja Browser Remote nawiąże prawidłowe połączenie z kamerą, kółka ●●●● nad kodem czasowym będą cyklicznie zaświecać się po kolei, a następnie gasnąć.

Przykład ekranu logowania. Wygląd ekranu może się różnić w zależności od przeglądarki internetowej i jej wersji.

- Jeśli nie jest włączony podgląd na żywo, na ekranie aplikacji Browser Remote pojawi się identyfikator kamery. Na ekranie [Metadata Input] jest on wyświetlany na dole.

4 Wybierz wersję językową aplikacji Browser Remote.

- Naciśnij ikonę [▼] obok przycisku wersji językowej i wybierz z listy odpowiednią wersję językową. Większość przycisków i elementów sterujących naśladuje prawdziwe elementy sterujące kamery i jest oznaczonych nazwami wyłącznie w języku angielskim niezależnie od wybranej wersji językowej.
- Należy pamiętać, że nie wszystkie wersje językowe występujące w menu kamery są dostępne w aplikacji Browser Remote.

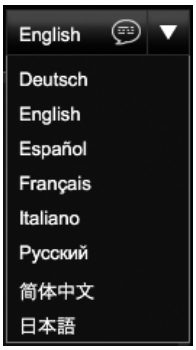

5 Obsługuj kamerę za pomocą elementów sterujących aplikacji Browser Remote.

- Opisy elementów sterujących zamieszczono na kolejnych stronach. Szczegółowe informacje na temat obsługi zamieszczono na stronach wskazanych przy poszczególnych funkcjach.

6 Po zakończeniu korzystania z aplikacji Browser Remote wybierz w kamerze dla opcji [Inne funkcje] [Funkcje sieciowe] ustawienie [Wyłącz] i naciśnij przycisk SET.

- Ikony sieci zmienią kolor na żółty, a następnie znikną z ekranu kamery. Połączenie z aplikacją zostanie przerwane.

ⓘ UWAGI

- W zależności od użytkowanej sieci i mocy sygnału Wi-Fi (w przypadku połączenia Wi-Fi) mogą występować opóźnienia w odświeżaniu obrazu podglądu na żywo i innych ustawień.
- Podczas wyświetlania w kamerze wykresów kolorów brak obrazu podglądu na żywo.

Ekran [Advanced Control]

* Dotyczy tylko konta użytkownika [Full Control User]/[Camera Control User].

W przypadku korzystania z komputera, tabletu lub innych urządzeń z wyświetlaczem o większej rozdzielczości ekran [Advanced Control] zawiera wszystkie elementy sterujące dostępne do zdalnej obsługi kamery za pomocą aplikacji Browser Remote. Szczegółowe informacje na ten temat można znaleźć w opisach poszczególnych funkcji.

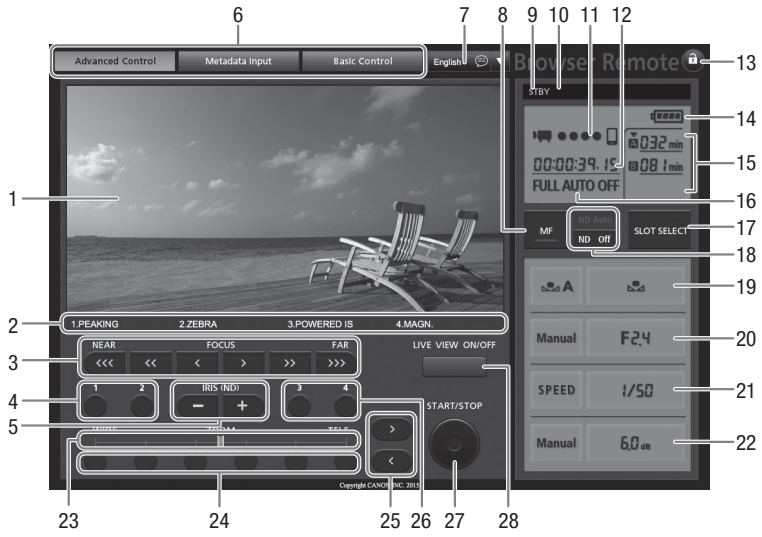

1 Ekran podglądu na żywo* (📖 50)
2 Funkcje przypisane obecnie przyciskom konfigurowalnym od 1 do 4* (📖 127)
3 Elementy sterujące regulacji ostrości (📖 81)
4 Przyciski konfigurowalne 1 i 2 (📖 128)
5 Przyciski IRIS (ND) -/+ (📖 65)
6 Karty wyboru ekranu aplikacji Browser Remote (dotyczy tylko konta użytkownika [Full Control User])
7 Wybór wersji językowej (📖 183)
8 Przycisk trybu ustawiania ostrości (📖 81, 83)
9 Jednoczesne nagrywanie na dwóch kartach* (📖 43)
10 Tryb nagrywania (📖 52)
11 Wskaźnik połączenia sieciowego*
12 Kod czasowy* (📖 90)
13 Przycisk blokady (dotyczy tylko elementów sterujących aplikacji Browser Remote)
14 Przybliżony pozostały poziom naładowania akumulatora*
15 Wybór nośnika oraz przybliżony pozostały czas nagrywania
16 Tryb w pełni automatyczny/wskaźnik trybu nagrywania w podczerwieni* (📖 49, 124)
17 Przycisk SLOT SELECT (wybór gniazda kart pamięci CF) (📖 42)
18 Przyciski filtra szarego (📖 67)
19 Elementy sterujące balansu bieli (📖 69)
20 Elementy sterujące przysłony (📖 65)
21 Elementy sterujące czasu naświetlania (📖 58)
22 Elementy sterujące wzmocnienia (📖 62)
23 Wskaźnik zoomu (📖 79)
24 Prekonfigurowane pozycje zoomu (📖 79)
25 Przyciski dokładnej regulacji zoomu (📖 79)
26 Przyciski konfigurowalne 3 i 4 (📖 128)
27 Przycisk START/STOP (📖 50)
28 Przycisk LIVE VIEW ON/OFF (📖 50)

* Są to tylko elementy/wskaźniki ekranowe. Ich treści ani wartości nie można zmieniać za pomocą aplikacji Browser Remote.

Ekran [Basic Control]

* Dotyczy tylko konta użytkownika [Full Control User].

W przypadku korzystania ze smartfona lub innego urządzenia z wyświetlaczem o małej rozdzielczości można używać ekranu [Basic Control], na którym znajdują się wprawdzie najważniejsze elementy sterujące przeznaczone do filmowania (przycisk START/STOP, podgląd na żywo, zoom i przyciski konfigurowalne), ale jest na tyle nieduży, że nie wymaga przewijania zawartości. Szczegółowe informacje na ten temat można znaleźć w opisach poszczególnych funkcji.

1 Otwórz ekran [Basic Control].
Na ekranie [Advanced Control] naciśnij kartę [Basic Control].

Ekran [Metadata Input]

* Dotyczy tylko konta użytkownika [Full Control User]/[Meta Control User].

Za pomocą aplikacji Browser Remote można tworzyć, edytować i przesyłać do kamery profile metadanych przeznaczone do zapisywania w filmach MXF. Profil metadanych zawiera notatkę User Memo (tytuł, autor, lokalizacja i opis filmu) oraz informacje GPS. Szczegółowe wiadomości na ten temat można znaleźć w podrozdziale *Korzystanie z metadanych* (🕮 109).

1 Otwórz ekran [Metadata Input].
- Na ekranie [Advanced Control] naciśnij kartę [Metadata Input].
- Ten etap jest zbędny w przypadku logowania z zastosowaniem nazwy użytkownika i hasła do konta [Meta Control User].

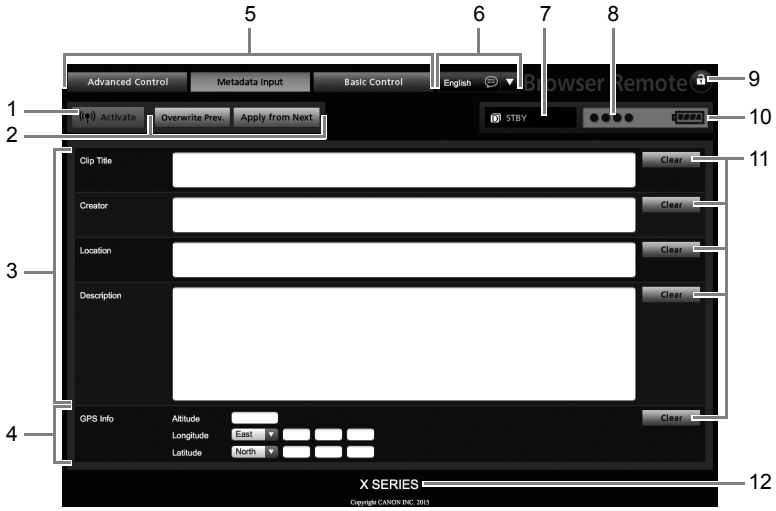

1 Przycisk [((•)) Activate] (uaktywnianie kontroli nad metadanymi z poziomu aplikacji Browser Remote)
2 Przyciski wyboru trybu przesyłania metadanych
3 Pola notatki User Memo
4 Pola informacji GPS
5 Karty wyboru ekranu aplikacji Browser Remote (dotyczy tylko konta użytkownika [Full Control User])
6 Wybór wersji językowej
7 Tryb nagrywania
8 Wskaźnik połączenia sieciowego*
9 Przycisk blokady (dotyczy tylko elementów sterujących aplikacji Browser Remote)
10 Przybliżony pozostały poziom naładowania akumulatora*
11 Przyciski [Clear] (kasowanie bieżących danych)
12 Identyfikator kamery*

* Są to tylko elementy/wskaźniki ekranowe. Ich treści ani wartości nie można zmieniać za pomocą aplikacji Browser Remote.

ⓘ UWAGI

- Korzystając z aplikacji Browser Remote, można za pomocą przycisku [((•)) Activate] nadawać priorytet wysyłanym z niej metadanym. Nie można jednak przywrócić priorytetu karcie pamięci SD. Aby użyć pliku notatki User Memo zapisanego na karcie pamięci SD, trzeba wybrać w kamerze dla opcji [Inne funkcje] ❯ [MXF] ❯ [Ustaw metadane] ❯ [Ustawienie] ustawienie [Karta SD].

Przesyłanie pliku pośredniego w czasie rzeczywistym

Istnieje możliwość strumieniowego wysyłania pośredniego pliku wideo* z obrazem rejestrowanym przez kamerę do podłączonego urządzenia z systemem iOS lub Android**, aby nagrać w nim ten plik. Można następnie przesłać ten plik prosto do studia telewizyjnego lub wozu transmisyjnego w celu natychmiastowego przekazu nagrywanego materiału.
Oprócz wyświetlania podglądu na żywo z kamery aplikacja CameraAccess plus umożliwia też korzystanie z zoomu i rozpoczynanie/przerywanie nagrywania (w urządzeniu z systemem iOS/Android lub w kamerze).

* Plik wideo MP4 z ustawieniem 1.5 Mbps, 640 x 360.
** W urządzeniu z systemem iOS lub Android trzeba zainstalować aplikację CameraAccess plus firmy PIXELA. Jest ona dostępna bezpłatnie w sklepach internetowych App Store (do urządzeń z systemem iOS) i Google Play™ (do urządzeń z systemem Android).

Tryby pracy: CAMERA MEDIA | MXF MXF+MP4 MP4

1 Korzystając z urządzenia z systemem iOS/Android, pobierz i zainstaluj aplikację CameraAccess plus.
- Aplikację tę można pobrać bezpłatnie z następujących witryn sieci Web (dostępnych tylko w angielskiej wersji językowej):
  Sklep App Store:
  http://appstore.com/cameraaccessplus

  Google Play™:
  http://play.google.com/store/apps/details?id=jp.co.pixela.cameraaccessplus
- Wykonanie tej czynności jest niezbędne tylko przy pierwszym użyciu tej funkcji.

2 Wybierz połączenie Kamera jako punkt dostępu (📖 179).

3 Aby włączyć w kamerze tryb Przesyłanie pliku pośredniego w czasie rzeczywistym, otwórz podmenu [Funkcje sieciowe].
[Inne funkcje] ▶ [Funkcje sieciowe]

[Inne funkcje]
[Funkcje sieciowe]
[Wyłącz]

4 Wybierz opcję [Tran. prób. w cz. rz.] i naciśnij przycisk SET.
- Na ekranie kamery pojawi się komunikat [Podłączono].
- Gdy kamera działa w trybie Przesyłanie pliku pośredniego w czasie rzeczywistym, spośród jej elementów sterujących można używać tylko przełącznika **POWER**, przycisku CANCEL oraz przycisku SET dżojstika.

5 W ustawieniach sieci Wi-Fi w urządzeniu z systemem iOS/Android wybierz punkt dostępu, którego rolę pełni kamera (📖 179).

6 Uruchom aplikację CameraAccess plus w urządzeniu z systemem iOS/Android.

7 W obszarze Monitor from Home (Monitorowanie z domu) dotknij przycisku Start.
- Podczas wyświetlania w urządzeniu obrazu na żywo do obsługi kamery służą elementy sterujące na ekranie aplikacji.

8 Po zakończeniu nagrywania naciśnij przycisk SET na kamerze, aby wyłączyć tryb Przesyłanie pliku pośredniego w czasie rzeczywistym.

ⓘ UWAGI
- W trybie Przesyłanie pliku pośredniego w czasie rzeczywistym kamera przełącza się do trybu w pełni automatycznego. Ponadto automatycznie dla trybu ustawiania ostrości wybierany jest autofokus (bez wykrywania twarzy), dla trybu zoomu wybierane jest ustawienie [Normalne] (tylko zoom optyczny) oraz włączane jest nagrywanie wstępne.
- Trybu Przesyłanie pliku pośredniego w czasie rzeczywistym nie można używać razem ze specjalnymi trybami nagrywania.
- Podczas wysyłania do kamery poleceń z urządzenia z systemem iOS/Android mogą być zauważalne krótkie przerwy w wyświetlaniu obrazu na żywo w urządzeniu.
- Szczegółowe informacje na temat aplikacji CameraAccess plus można znaleźć w witrynie firmy PIXELA w sieci Web (dostępnej wyłącznie w angielskiej wersji językowej).
  http://pixela.jp/cecap

Przesyłanie plików do serwera FTP

Po podłączeniu kamery do sieci można przesyłać filmy z kamery do innego urządzenia podłączonego do sieci za pośrednictwem protokołu FTP. W trybie CAMERA można przesłać ostatni nagrany właśnie film MP4. W trybie MEDIA można przesyłać wiele filmów lub zdjęć przechowywanych na nośnikach w kamerze. W poniższych objaśnieniach przyjęto założenie, że serwer FTP jest włączony, gotowy do działania i prawidłowo skonfigurowany.

Tryby pracy: CAMERA MEDIA | MXF MXF+MP4 MP4

Przygotowania

Przed uzyskaniem możliwości przesyłania filmów do podłączonego urządzenia trzeba skonfigurować ustawienia serwera FTP oraz inne ustawienia związane z obsługą plików i folderów.

Ustawienia serwera FTP

Do wykonania tej procedury niezbędne są szczegółowe informacje o serwerze FTP, który ma być miejscem docelowym przesyłania filmów. W razie potrzeby zwróć się o pomoc do administratora sieci, który zajmuje się serwerem FTP.

1 Otwórz podmenu [Ustaw. serwera FTP].
[Inne funkcje] ▸ [Ustawienia sieci] ▸ [Ustaw. transferu FTP] ▸ [Ustaw. serwera FTP]

[Inne funkcje] > [Ustawienia sieci] > [Ustaw. transferu FTP] > [Ustaw. serwera FTP]

2 Aby dodać [Serwer FTP], wybierz opcję [Input] i naciśnij przycisk SET.
- Wprowadź adres IP lub nazwę hosta serwera FTP za pomocą klawiatury ekranowej (175).
- Nazwa hosta serwera FTP nie jest wprawdzie niezbędna do nawiązywania połączeń w trybie Kamera jako punkt dostępu, ale należy wpisać w tym polu jakiekolwiek znaki, aby kontynuować procedurę.

3 W analogiczny sposób wypełnij pola [Nazwa użytkownika], [Hasło] i [Folder docelowy].

4 Aby wprowadzić numer portu w polu [Port No.], wybierz opcję [Input] i naciśnij przycisk SET.
- Porusz dżojstikiem w górę/w dół, aby wybrać pierwszą cyfrę, i naciśnij przycisk SET w celu przejścia do następnej cyfry.
- Po wprowadzeniu wszystkich cyfr wybierz opcję [Ustaw] i naciśnij przycisk SET.

5 Wybierz opcję [OK] i naciśnij przycisk SET, aby zatwierdzić numer portu.

6 Wybierz dla trybu pasywnego ustawienie [Włącz] lub [Wyłącz] i naciśnij przycisk SET.
- W większości przypadków sprawdzi się ustawienie [Wyłącz]. Ustawienie [Włącz] (tryb pasywny) jest bardziej odpowiednie do przesyłania danych za pośrednictwem protokołu FTP w obrębie sieci ukrytej za zaporą.

7 Wybierz opcję [OK] i naciśnij przycisk SET, aby zapisać konfigurację serwera FTP.

8 Po wyświetleniu ekranu z potwierdzeniem naciśnij przycisk SET.

Ustawienia przesyłania do serwera FTP

Te ustawienia wpływają na obsługę plików i serwerów na serwerze FTP.

1 Otwórz podmenu [Utw. folder wg daty].
[Inne funkcje] ❯ [Ustawienia sieci] ❯ [Ustaw. transferu FTP] ❯ [Utw. folder wg daty]

2 Wybierz odpowiednie ustawienie i naciśnij przycisk SET.

3 Po powrocie do podmenu [Ustaw. transferu FTP] wybierz opcję [Pliki z tą samą nazwą] i naciśnij przycisk SET.

4 Wybierz odpowiednie ustawienie i naciśnij przycisk SET.

[Inne funkcje]
[Ustawienia sieci]
[Ustaw. transferu FTP]
[Utw. folder wg daty]
[Włącz]

[Inne funkcje]
[Ustawienia sieci]
[Ustaw. transferu FTP]
[Pliki z tą samą nazwą]
[Pomiń]

Opcje

[Włącz]: przy okazji każdej operacji przesyłania będzie tworzony w folderze docelowym nowy podfolder o nazwie zgodnej ze schematem „RRRRMMDD\GGMMSS”.

[Wyłącz]: wszystkie pliki będą przesyłane do folderu wskazanego w ustawieniach serwera FTP za pomocą opcji [Folder docelowy].

[Pomiń]: jeśli w folderze docelowym istnieje już plik o tej samej nazwie, nowy plik nie zostanie przesłany.

[Zastąp]: nawet jeśli w folderze docelowym istnieje już plik o tej samej nazwie, nowy plik zostanie przesłany i zastąpi w folderze docelowym wcześniejszy plik o identycznej nazwie.

Przesyłanie do serwera FTP w trybie CAMERA

Po uaktywnieniu funkcji przesyłania do serwera FTP i uprzednim przypisaniu jednemu z przycisków konfigurowalnych opcji [Transfer MP4 na FTP] można naciskać ten przycisk, aby dodawać ostatni nagrany film MP4 do kolejki przesyłania do serwera FTP (maks. 5 filmów). Filmy MP4 zostaną następnie przesłane pojedynczo do serwera FTP. Transfer odbywa się w tle, dzięki czemu można kontynuować filmowanie podczas przesyłania plików. Co więcej, transfer nie zostanie przerwany nawet po przełączeniu kamery do trybu MEDIA. Ustawienia związane z przesyłaniem do serwera FTP można sprawdzać na ekranach stanu (📖 219).

Tryby pracy: CAMERA MEDIA | MXF MXF+MP4 MP4

1 Wcześniej przypisz opcję [Transfer MP4 na FTP] jednemu z przycisków konfigurowalnych (📖 127).

2 Podłącz kamerę do odpowiedniej sieci (📖 179).

3 Aby uaktywnić funkcję przesyłania do serwera FTP, otwórz podmenu [Funkcje sieciowe].
[Inne funkcje] [Funkcje sieciowe]

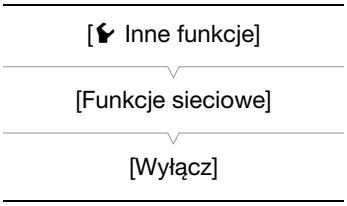

4 Wybierz opcję [Transfer na FTP] i naciśnij przycisk SET.
- FTP pojawi się w górnej części ekranu, obok ikony rodzaju połączenia. Gdy obie ikony zmienią kolor na biały, kamera jest gotowa do przesyłania plików.
- W przypadku połączenia Kamera jako punkt dostępu należy nawiązać połączenie z kamerą za pomocą urządzenia wyposażonego w funkcje Wi-Fi.

5 Po nagraniu filmu MP4 naciśnij odpowiedni przycisk konfigurowalny, aby włączyć opcję [Transfer MP4 na FTP].
- Nagrany właśnie film MP4 zostanie dodany do kolejki plików przesyłanych do serwera FTP.
- Liczba filmów MP4 w kolejce przesyłania do serwera FTP pojawi się obok ikony FTP.

6 Po zakończeniu przesyłania odpowiednich filmów wyłącz funkcje sieciowe.
- Wybierz dla opcji [Inne funkcje] [Funkcje sieciowe] ustawienie [Wyłącz] i naciśnij przycisk SET.
- Ikony sieci zmienią kolor na żółty, a następnie znikną z ekranu.

Przesyłanie do serwera FTP w trybie MEDIA

W trybie MEDIA można przesyłać do serwera FTP filmy MXF nagrane na karcie pamięci CF oraz filmy MP4 lub zdjęcia nagrane na karcie pamięci SD.
Ustawienia związane z przesyłaniem do serwera FTP można sprawdzać na ekranach stanu (219).

Tryby pracy: CAMERA MEDIA | MXF MXF+MP4 MP4

Przesyłanie pojedynczego filmu lub zdjęcia

1 Podłącz kamerę do odpowiedniej sieci (179).
- W przypadku połączenia Kamera jako punkt dostępu należy nawiązać połączenie z kamerą za pomocą urządzenia wyposażonego w funkcje Wi-Fi.

2 Wybierz odpowiedni film lub zdjęcie i naciśnij przycisk SET, aby otworzyć menu filmu/zdjęcia.

3 Wybierz opcję [Transfer na FTP] i naciśnij przycisk SET.

4 Wybierz opcję [OK] i naciśnij przycisk SET.
- Aby natomiast anulować operację, wybierz opcję [Cancel].
- FTP pojawi się w górnej części ekranu, obok ikony rodzaju połączenia. Gdy obie ikony zmienią kolor na biały, nastąpi przesłanie filmu/zdjęcia na serwer FTP. W przypadku korzystania z połączenia LAN wskaźnik dostępu do sieci LAN będzie szybko migać w trakcie przesyłania pliku.
- W trakcie przesyłania filmu/zdjęcia można nacisnąć przycisk SET, aby anulować tę operację.
- Po zakończeniu przesyłania ikony sieci zmienią kolor na żółty, a następnie znikną z ekranu.

5 Po wyświetleniu komunikatu z potwierdzeniem naciśnij przycisk SET.

Przesyłanie wielu filmów lub zdjęć

[Inne funkcje] > [Filmy] / [Zdjęcia] > [Transfer na FTP]

1 Podłącz kamerę do odpowiedniej sieci (📖 179).
- W przypadku połączenia Kamera jako punkt dostępu należy nawiązać połączenie z kamerą za pomocą urządzenia wyposażonego w funkcje Wi-Fi.

2 Otwórz ekran indeksu zawierający filmy lub zdjęcia, które chcesz przesłać (📖 144).

3 Otwórz podmenu [Transfer na FTP].
[Inne funkcje] ❯ [Filmy] lub [Zdjęcia] ❯ [Transfer na FTP]

4 Wybierz opcję [Wybierz], aby wskazać filmy/zdjęcia, które chcesz przesłać, lub wybierz opcję [Wszyst.], aby przesłać wszystkie filmy/zdjęcia, a następnie naciśnij przycisk SET.
- Po wybraniu opcji [Wybierz] możesz poruszać się między filmami/zdjęciami za pomocą dżojstika. Naciśnij przycisk SET, aby wybrać film/zdjęcie do przesłania, a następnie w razie potrzeby powtarzaj tę czynność w przypadku innych filmów/zdjęć. Po wybraniu wszystkich filmów/zdjęć do przesłania naciśnij przycisk MENU.

5 Wybierz opcję [OK] i naciśnij przycisk SET.
- FTP pojawi się w górnej części ekranu, obok ikony rodzaju połączenia. Gdy obie ikony zmienią kolor na biały, nastąpi przesłanie do serwera FTP wszystkich wybranych filmów/zdjęć. W przypadku korzystania z połączenia LAN wskaźnik dostępu do sieci LAN będzie szybko migać w trakcie przesyłania plików.
- Aby natomiast anulować operację, wybierz opcję [Cancel].
- W trakcie przesyłania filmów/zdjęć można nacisnąć przycisk SET, aby anulować tę operację.
- Po zakończeniu przesyłania ikony sieci zmienią kolor na żółty, a następnie znikną z ekranu.

6 Po wyświetleniu komunikatu z potwierdzeniem naciśnij przycisk SET.

WAŻNE
- Podczas przesyłania plików należy stosować się do poniższych instrukcji bezpieczeństwa. W przeciwnym razie przesyłanie może zostać przerwane, a w miejscu docelowym znajdą się niekompletne pliki.
  - Nie należy otwierać gniazda karty pamięci CF ani gniazda karty pamięci SD.
  - Nie wolno odłączać źródła zasilania ani nie wyłączać kamery.
- Jeżeli w lokalizacji docelowej transferu znajdą się niekompletne pliki, przed ich usunięciem sprawdzić ich zawartość i upewnić się, że można je bezpiecznie usunąć.

UWAGI
- Czas przesyłania plików może być różny zależnie od ustawień i możliwości punktu dostępu.

Przesyłanie strumieniowe w sieciach IP

Po podłączeniu kamery wideo do sieci można z niej przy użyciu protokołu IP przesyłać strumieniowo obraz i dźwięk* na żywo do zgodnego dekodera wideo** podłączonego do tej sieci. Przesyłanie strumieniowe w sieciach IP może służyć do transmisji na żywo lub przesyłania reportaży z miejsc, w których połączenie sieciowe jest słabe, ponieważ obraz przesyłany strumieniowo ma skonfigurowaną niższą jakość (a zatem przesyłanych jest mniej danych) niż nagrane filmy.

* Tylko 2 kanały. W przypadku nagrywania filmów MXF z 4 kanałami audio można wybrać dwa kanały, które będą przesyłane w sieci IP.
**Może być to specjalizowane urządzenie wideo lub oprogramowanie dekodujące na komputerze. Szczegółowe informacje o zgodnych dekoderach można znaleźć w lokalnej witrynie internetowej firmy Canon.

Konfiguracja obrazu przesyłanego strumieniowo w sieciach IP

Wideo			Audio	
Szybkość transmisji bitów (VBR)	Rozdzielczość	Częstotliwość klatek	Kompresja	Szybkość transmisji bitów
9 Mbps, 4 Mbps	1280x720	25.00P	MPEG-2 AAC	128 Kb/s
1,5 Mbps	640x360			

Tryby pracy: CAMERA MEDIA | MXF MXF+MP4 MP4

Przygotowania

Przed rozpoczęciem przesyłania strumieniowego w sieci IP trzeba skonfigurować ustawienia dotyczące przesyłania, takie jak używany protokół i numer portu. Można też wybrać konfigurację wideo przesyłanego strumieniowo.

Ustawienia kamery

1 Otwórz podmenu [Szyb. tr. bit/rozd.].
[Inne funkcje] ◆ [Ustawienia sieci] ◆ [IP Streaming Settings] ◆ [Szyb. tr. bit/rozd.]

2 Wybierz odpowiednie ustawienie, a następnie naciśnij przycisk SET.

3 Po powrocie do podmenu [IP Streaming Settings] wybierz opcję [Kanały audio] i naciśnij przycisk SET.

4 Wybierz odpowiednie ustawienie, a następnie naciśnij przycisk SET.

5 Po powrocie do podmenu [IP Streaming Settings] wybierz opcję [Protocol] i naciśnij przycisk SET.

6 Wybierz odpowiednie ustawienie, a następnie naciśnij przycisk SET.

[Inne funkcje]
[Ustawienia sieci]
[IP Streaming Settings]
[Szyb. tr. bit/rozd.] .....
[9 Mbps 1280x720]
[Kanały audio] .....
[CH1/CH2]
[Protocol] ..... [UDP]
[Ustawienia odbiornika]

- W przypadku wybrania opcji [RTP+FEC] wybierz ustawienia korekcji błędów, wykonując następującą procedurę (193).

Opcje

[UDP]: ten protokół faworyzuje szybkość przesyłania, ale nie gwarantuje niezawodnego/kompletnego przesłania danych. Utracone i opóźnione pakiety IP są ignorowane.

[RTP]: standardowy protokół do transmisji obrazu i dźwięku w Internecie. Utracone i opóźnione pakiety IP są ignorowane.

[RTP+FEC]: to ustawienie powoduje używanie protokołu RTP z dodatkową warstwą korekcji błędów FEC, dzięki której odbiornik* może odzyskać utracone lub opóźnione pakiety IP. Takie połączenie jest najczęściej stosowane do transmisji w sieciach Wi-Fi.

* Wymagany jest dekoder obsługujący korekcję błędów FEC.

Ustawienia odbiornika

1 Otwórz podmenu [Ustawienia odbiornika].
- [Inne funkcje] ❯ [Ustawienia sieci] ❯ [IP Streaming Settings] ❯ [Ustawienia odbiornika]

2 Wprowadź adres IP przypisany dekoderowi.
- Porusz dżojstikiem w górę/w dół, aby wybrać wartość w pierwszym polu adresu, a następnie naciśnij przycisk SET w celu przejścia do następnego pola. Po wypełnieniu wszystkich pól wybierz opcję [Ustaw], a następnie naciśnij przycisk SET, aby zatwierdzić.

3 Naciśnij przycisk SET, aby używać domyślnego numeru portu, albo zmień numer przy użyciu dżojstika.
- Zalecane jest używanie domyślnego numeru portu.
- Aby zmienić numer portu, naciśnij dżojstik w lewo lub w prawo, aby wybrać cyfrę do zmiany, a następnie naciśnij dżojstik w górę lub w dół, aby wybrać cyfrę. Po podaniu wszystkich cyfr wybierz opcję [Ustaw], a następnie naciśnij przycisk SET, aby zatwierdzić.

4 Wybierz opcję [OK], a następnie naciśnij przycisk SET, aby zapisać ustawienia odbiornika.

5 Po wyświetleniu komunikatu z potwierdzeniem naciśnij przycisk SET.

Ustawienia korekcji błędów FEC

[Inne funkcje] ❯ [Ustawienia sieci] ❯ [IP Streaming Settings] ❯ [FEC Settings]

1 Otwórz podmenu [FEC Settings].
[Inne funkcje] ❯ [Ustawienia sieci] ❯ [IP Streaming Settings] ❯ [FEC Settings]

2 Podaj port, który ma być używany, oraz wartość interwału.
- Zalecane jest używanie domyślnego numeru portu i domyślnej wartości interwału.
- Numer portu: Naciśnij przycisk SET, aby używać domyślnego numeru portu. Aby zmienić numer portu, naciśnij dżojstik w lewo lub w prawo, aby wybrać cyfrę do zmiany, a następnie naciśnij dżojstik w górę lub w dół, aby wybrać cyfrę. Po podaniu wszystkich cyfr wybierz opcję [Ustaw], a następnie naciśnij przycisk SET, aby zatwierdzić.
- Interwał: Naciśnij przycisk SET, aby używać domyślnej wartości interwału. Aby zmienić wartość interwału, naciśnij dżojstik w lewo lub w prawo, aby wybrać bieżącą wartość interwału. Naciśnij dżojstik w górę lub w dół, aby wybrać wartość, a następnie wybierz opcję [Ustaw] i naciśnij przycisk SET, aby zatwierdzić.

3 Wybierz opcję [OK], a następnie naciśnij przycisk SET, aby zapisać ustawienia korekcji błędów FEC.

4 Po wyświetleniu komunikatu z potwierdzeniem naciśnij przycisk SET.

Przesyłanie strumieniowe w sieciach IP

[Inne funkcje] ❯ [Funkcje sieciowe] ❯ [Wyłącz]

1 Podłącz dekoder do sieci i wykonaj wszystkie konieczne czynności konfiguracyjne tak, aby dekoder był gotowy do odbierania wideo za pośrednictwem sieci IP.
- Szczegółowe informacje na ten temat powinny znajdować się w instrukcji obsługi używanego dekodera sprzętowego lub programowego.

2 Podłącz kamerę wideo do odpowiedniej sieci (179).

3 Aby uaktywnić funkcję przesyłania strumieniowego w sieciach IP, otwórz podmenu [Funkcje sieciowe].
[Inne funkcje] ❯ [Funkcje sieciowe]

4 Wybierz opcję [IP Streaming], a następnie naciśnij przycisk SET.
- W górnej części ekranu, obok ikony rodzaju połączenia, pojawi się ikona IP. Zmiana koloru ikony na biały oznacza, że kamera wideo rozpoczęła przesyłanie strumieniowe za pośrednictwem wybranej sieci.
- W trakcie strumieniowego przesyłania wideo można nacisnąć przycisk START/STOP, aby nagrywać filmy (tylko w formacie MXF).

5 Po zakończeniu przesyłania strumieniowego wyłącz funkcje sieciowe.

- Ustaw opcję [Inne funkcje] [Funkcje sieciowe] na wartość [Wyłącz], a następnie naciśnij przycisk SET.
- Ikony sieci zmienią kolor na żółty, a następnie znikną z ekranu.

UWAGI

- Gdy przesyłanie strumieniowe w sieci IP jest aktywne, kamera wideo będzie cały czas transmitować obraz i dźwięk za pośrednictwem sieci IP bez względu na stan odbiornika. Dane przesyłane strumieniowo nie są zakodowane. Adres IP należy starannie skonfigurować i przetestować przed użyciem, aby upewnić się, że dekoder jest w stanie odbierać transmisję.
- W zależności od używanej sieci i jakości połączenia może występować utrata lub opóźnienia pakietów IP.
- Po nieprzerwanym strumieniowaniu materiału wideo przez 12 godzin kamera przerwie na chwilę strumieniowanie IP, a następnie wznowi je automatycznie.

Odtwarzanie przez przeglądarkę

Funkcja Odtwarzanie przez przeglądarkę umożliwia dostęp do filmów MP4 i zdjęć przechowywanych w kamerze za pośrednictwem przeglądarki internetowej uruchomionej w podłączonym urządzeniu sieciowym*. Dzięki temu można później wyświetlać filmy i zdjęcia przy użyciu przeglądarki internetowej, a nawet zapisywać ich lokalne kopie w danym urządzeniu*.

* W zależności od urządzenia, systemu operacyjnego, przeglądarki internetowej i jakości materiału wideo odtwarzanie lub zapisywanie nagrań może okazać się niemożliwe. Szczegółowe informacje na ten temat można znaleźć w lokalnej witrynie firmy Canon w sieci Web.

Tryby pracy: CAMERA | MEDIA | MXF | MXF+MP4 | MP4

1 Otwórz ekran indeksu [MP4] lub [Zdjęcia] (📖 143).

2 Podłącz kamerę do odpowiedniej sieci (📖 179).
- Wybierz połączenie Kamera jako punkt dostępu lub połączenie z siecią przewodową.

3 W razie potrzeby można zmienić numer portu używany przez przeglądarkę internetową na podłączonym urządzeniu.
- Zobacz *Ustawienia kamery* (📖 181). Identyfikator kamery nie ma znaczenia dla funkcji Odtwarzanie przez przeglądarkę, więc w kroku 4 tej procedury wybierz opcję [OK] i naciśnij przycisk SET, aby pominąć to ustawienie.

4 Otwórz podmenu [Odtw. przez przegl.] i uaktywnij tę funkcję, naciskając przycisk SET.
[Inne funkcje] ▶ [Odtw. przez przegl.]
- Na ekranie kamery pojawi się komunikat [Podłączono] i adres URL kamery.
- Gdy kamera działa w trybie Odtwarzanie przez przeglądarkę, spośród jej elementów sterujących można używać tylko przełącznika **POWER**, przycisku CANCEL oraz przycisku SET dżojstika.
- W przypadku połączenia Kamera jako punkt dostępu należy nawiązać połączenie z kamerą za pomocą urządzenia wyposażonego w funkcje Wi-Fi.

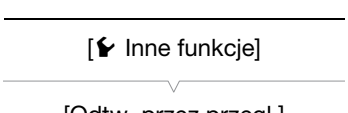

5 Podłączone urządzenie: uruchom przeglądarkę internetową i wprowadź adres URL wyświetlany na ekranie kamery.
- Pojawi się ekran Playback via Browser.
- Jeśli chcesz wybrać inny numer portu niż domyślny [80], możesz wskazać go, dodając na końcu adresu URL ciąg „:nnn”. Na przykład „http://192.168.0.80:095”.

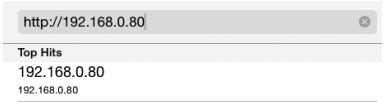

6 Podłączone urządzenie: odtwórz nagrania.
- Aby zmienić wyświetlany ekran indeksu, dotknij przycisku (lub kliknij go) w lewym górnym rogu ekranu (SD MP4 lub SD 📷). Aby wyświetlić filmy MP4, dotknij przycisku MP4 (lub kliknij go), aby natomiast wyświetlić zdjęcia, dotknij przycisku 📷 (lub kliknij go).
- Dotknij odpowiedniego nagrania na liście (lub je kliknij). Aby odtworzyć film MP4, dotknij przycisku ▶ (lub go kliknij). Po wybraniu zdjęcia zostanie ono wyświetlone automatycznie.
- Dotknij przycisku ☰ (lub kliknij go), aby powrócić do listy nagrań.
- Urządzenia inne niż iOS: dotknij przycisku ⬇ (lub kliknij go), aby zapisać w urządzeniu lokalną kopię filmu MP4/zdjęcia.

7 Kamera: Po zakończeniu odtwarzania naciśnij przycisk SET, aby wyłączyć tryb Odtwarzanie przez przeglądarkę.

ⓘ UWAGI
- Do kamery może być podłączone tylko jedno urządzenie naraz.
- Długie nagrania, których plik strumienia wideo ma rozmiar przekraczający 4 GB, są przez inne urządzenia rozpoznawane jako złożone z wielu plików.

Wykonywanie zdjęć

Wykonywanie zdjęć jest możliwe, gdy kamera działa w trybie CAMERA. Jeśli natomiast kamera pracuje w trybie MEDIA, możliwe jest przechwytywanie zdjęć z filmów. Zdjęcia są zapisywane na karcie pamięci SD. W trybie MEDIA rozmiar zdjęcia wynosi 1920 x 1080* pikseli. W trybie CAMERA rozmiar zdjęcia zależy od bieżącej konfiguracji materiału wideo. Jeśli ustawiono rozdzielczość 1920 x 1080 lub 1440 x 1080, rozmiar zdjęcia wynosi 1920 x 1080, a jeśli rozdzielczość 1280 x 720, rozmiar zdjęcia to 1280 x 720.

* Przy rozmiarze 1920 x 1080 kamera może zapisać około 670 zdjęć na karcie pamięci SD o pojemności 1 GB.

Wykonywanie zdjęć w trybie CAMERA

Wykonywanie zdjęć jest możliwe, jeśli kamera nagrywa film lub jest w trybie wstrzymania nagrywania. Aby wykonać zdjęcie, należy wcześniej przypisać funkcję [Zdjęcie] do jednego z przycisków konfigurowalnych lub użyć dostarczonego w zestawie pilota bezprzewodowego.

Tryby pracy: CAMERA MEDIA | MXF MXF+MP4 MP4

1 Przypisz funkcję [Zdjęcie] do jednego z przycisków konfigurowalnych (📖 127).

2 Naciśnij przycisk konfigurowalny, aby wykonać zdjęcie.

- Możesz też nacisnąć przycisk PHOTO na dostarczonym w zestawie pilocie bezprzewodowym.
- SD i liczba dostępnych zdjęć są wyświetlane w prawym górnym rogu ekranu.
- Wskaźnik dostępu karty pamięci SD zaświeci się podczas zapisywania zdjęcia.

Przechwytywanie zdjęć w trybie MEDIA

Przechwycenie zdjęcia z filmu jest możliwe w trakcie pauzy. Aby przechwycić zdjęcie, należy wcześniej przypisać funkcję [Zdjęcie] do jednego z przycisków konfigurowalnych lub użyć dostarczonego w zestawie pilota bezprzewodowego.

Tryby pracy: CAMERA MEDIA | MXF MXF+MP4 MP4

1 Przypisz funkcję [Zdjęcie] do jednego z przycisków konfigurowalnych (📖 127).

2 Wybierz odpowiedni film i naciśnij przycisk ►/❚❚, aby rozpocząć odtwarzanie.

3 Wstrzymać odtwarzanie w miejscu, w którym ma być przechwycone zdjęcie.

4 Naciśnij przycisk konfigurowalny, aby przechwycić zdjęcie.

- Możesz też nacisnąć przycisk PHOTO na dostarczonym w zestawie pilocie bezprzewodowym.
- SD i liczba dostępnych zdjęć są wyświetlane w prawym górnym rogu ekranu.
- Wskaźnik dostępu karty pamięci SD zaświeci się podczas zapisywania zdjęcia.

5 Naciśnij przycisk ■, aby przerwać odtwarzanie.

WAŻNE

- Jeśli wskaźnik dostępu karty pamięci SD świeci się lub miga, należy zastosować się do poniższych instrukcji bezpieczeństwa. W przeciwnym razie istnieje ryzyko trwałej utraty danych.
  - Nie wolno odłączać źródła zasilania ani nie wyłączać kamery.
  - Nie wolno wyjmować karty pamięci SD.

UWAGI

- Jeśli przełącznik LOCK na karcie pamięci SD jest ustawiony w położeniu zapobiegania zapisowi, wykonanie zdjęcia będzie niemożliwe. Należy wcześniej zmienić położenie przełącznika LOCK.

Odtwarzanie zdjęć

Można przeglądać zdjęcia wykonane za pomocą kamery.

Tryby pracy: CAMERA MEDIA

Wyświetlanie ekranu indeksu [Zdjęcia]

Wyświetl ekran indeksu [Zdjęcia], aby przeglądać zdjęcia.

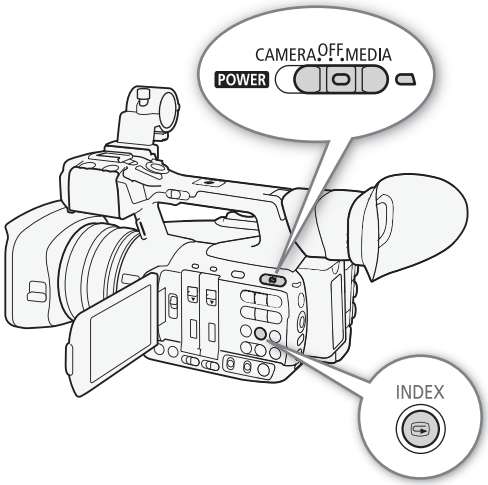

1 Przytrzymaj naciśnięty przycisk na przełączniku **POWER** i przesuń go w położenie MEDIA.
- Kamera zostanie przełączona do trybu MEDIA i pojawi się ekran indeksu filmów MXF.

2 Naciśnij przycisk INDEX.
- Pojawi się menu wyboru ekranu indeksu.

3 Wybierz opcję [Photo Index] i naciśnij przycisk SET.
- Pojawi się ekran indeksu [Zdjęcia].
- Po zakończeniu przeglądania zdjęć naciśnij przycisk INDEX, aby powrócić do ekranu indeksu filmów MXF.

Przeglądanie zdjęć

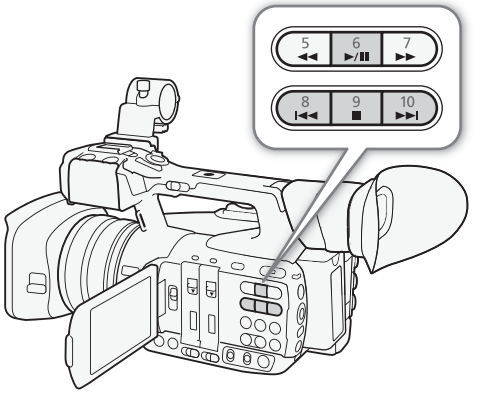

1 Przesuń pomarańczową ramkę wyboru na odpowiednie zdjęcie.

2 Naciśnij przycisk ▶/❚❚, aby obejrzeć zdjęcie.
- Zostanie wyświetlony ekran odtwarzania zdjęć, a na nim pojawi się wybrane zdjęcie.
- Naciskając przyciski ⏮/⏭ lub poruszając dżojstikiem w lewo/w prawo, można przełączać się na poprzednie/następne zdjęcie.
- Naciśnij przycisk DISP., aby ukryć/wyświetlić menu ekranowe.
- Naciśnij przycisk ■, aby powrócić do ekranu indeksu [Zdjęcia].

WAŻNE

- Jeśli wskaźnik dostępu karty pamięci SD świeci się lub miga, należy zastosować się do poniższych instrukcji bezpieczeństwa. W przeciwnym razie istnieje ryzyko trwałej utraty danych.
  - Nie wolno odłączać źródła zasilania ani nie wyłączać kamery.
  - Nie wolno wyjmować karty pamięci SD.

UWAGI

- Poniższe rodzaje zdjęć mogą być wyświetlane nieprawidłowo.
  - Zdjęcia niewykonane za pomocą tej kamery.
  - Zdjęcia utworzone lub edytowane na komputerze.
  - Zdjęcia, których nazwy plików zostały zmienione.

Usuwanie zdjęć

Można usuwać niepotrzebne zdjęcia. Zdjęcia można usuwać pojedynczo z ekranu odtwarzania zdjęć lub ekranu indeksu [Zdjęcia].

Tryby pracy: CAMERA MEDIA

Usuwanie zdjęcia z ekranu odtwarzania zdjęć

1 Wyświetl zdjęcie do usunięcia (199).
2 Naciśnij przycisk SET, aby wyświetlić menu zdjęć.
3 Wybierz opcję [Usuń] i naciśnij przycisk SET.
- Zostanie wyświetlona prośba o potwierdzenie operacji.

4 Wybierz opcję [OK] i naciśnij przycisk SET.
- Aby natomiast anulować operację, wybierz opcję [Cancel].
- Wybrane zdjęcie zostanie usunięte.

5 Po wyświetleniu komunikatu z potwierdzeniem naciśnij przycisk SET.

Usuwanie zdjęcia z ekranu indeksu

1 Otwórz ekran indeksu [Zdjęcia] (199).
2 Przesuń pomarańczową ramkę wyboru na zdjęcie, które chcesz usunąć.
3 Naciśnij przycisk SET, aby wyświetlić menu zdjęć.
4 Wybierz opcję [Usuń] i naciśnij przycisk SET.
- Zostanie wyświetlona prośba o potwierdzenie operacji.

5 Wybierz opcję [OK] i naciśnij przycisk SET.
- Aby natomiast anulować operację, wybierz opcję [Cancel].
- Wybrane zdjęcie zostanie usunięte.

6 Po wyświetleniu komunikatu z potwierdzeniem naciśnij przycisk SET.

Usuwanie wielu zdjęć

[Inne funkcje] > [Zdjęcia] > [Usuń]

1 Otwórz podmenu [Usuń].
[Inne funkcje] > [Zdjęcia] > [Usuń]
2 Wybierz opcję [Wybierz], aby wskazać zdjęcia, które chcesz usunąć, lub wybierz opcję [Wszyst.], aby usunąć wszystkie zdjęcia, a następnie naciśnij przycisk SET.
- Po wybraniu opcji [Wybierz] możesz poruszać się między zdjęciami za pomocą dżojstika. Naciśnij przycisk SET, aby wybrać zdjęcie do usunięcia, a następnie w razie potrzeby powtarzaj tę czynność w przypadku innych zdjęć. Po wybraniu wszystkich zdjęć do usunięcia naciśnij przycisk MENU.

3 Wybierz opcję [OK] i naciśnij przycisk SET.
- Wszystkie wybrane zdjęcia zostaną usunięte z karty pamięci SD.
- Aby natomiast anulować operację, wybierz opcję [Cancel].
- Trwającą operację usuwania zdjęć można anulować, naciskając przycisk SET.

4 Po wyświetleniu komunikatu z potwierdzeniem naciśnij przycisk SET.

WAŻNE

- Przy usuwaniu zdjęć należy zachować ostrożność, ponieważ usuniętych zdjęć nie można odzyskać.

Opcje menu

Szczegółowe informacje na temat sposobu wybierania opcji można znaleźć w podrozdziale *Używanie menu* (🕮 29). Szczegółowe informacje na temat poszczególnych funkcji znajdują się na podanych stronach. Działanie elementów menu, przy których nie ma odnośników do stron, objaśniono poniżej tabel. Ustawienia wyróżnione pogrubioną czcionką to wartości domyślne.
W zależności od trybu pracy kamery i wybranych w danym momencie ustawień niektóre elementy menu mogą się w ogóle nie pojawiać na ekranach menu lub być wyświetlane w kolorze szarym.

Aby przejść bezpośrednio do strony określonego menu:

Menu [Ustawienia kamery] 🕮 201
Menu [Ustawienia audio] 🕮 203
Menu [Ustawienia wideo] 🕮 203
Menu [Konfiguracja OLED/VF] 🕮 204
Menu [Ustaw. TC/UB] 🕮 206
Menu [Inne funkcje] 🕮 206
Menu własne [Moje menu] 🕮 210

Menu [Ustawienia kamery] (dotyczy tylko trybu CAMERA)

Pozycja menu	Podmenu		Opcje ustawień	🕮
[Pomiar światła]			[Podświetl.], **[Standard]**, [Ośw. pkt.]	68
[Korekta AE]			[+2.0], [+1.75], [+1.5], [+1.25], [+1.0], [+0.75], [+0.5], [+0.25], **[±0]**, [-0.25], [-0.5], [-0.75], [-1.0], [-1.25], [-1.5], [-1.75], [-2.0]	67
[Gain]	[L]			62
		[Tryb]	[Automatic], **[Manual]**	
		[Limit AGC]	**[Wył/27 dB]**, od [26.00 dB] do [0.0 dB]	
		[Manual]	[Dostrajanie] (0,0 dB), [33.0 dB], [27.0 dB], [24.0 dB], [21.0 dB], [18.0 dB], [15.0 dB], [12.0 dB], [9.0 dB], [6.0 dB], [3.0 dB], **[0.0 dB]**, [-3.0 dB], [-6.0 dB]	
	[M]			
		[Tryb]	[Automatic], **[Manual]**	
		[Limit AGC]	**[Wył/27 dB]**, od [26.00 dB] do [0.0 dB]	
		[Manual]	[Dostrajanie] (0,0 dB), [33.0 dB], [27.0 dB], [24.0 dB], [21.0 dB], [18.0 dB], [15.0 dB], [12.0 dB], [9.0 dB], **[6.0 dB]**, [3.0 dB], [0.0 dB], [-3.0 dB], [-6.0 dB]	
	[H]			
		[Tryb]	[Automatic], **[Manual]**	
		[Limit AGC]	**[Wył/27 dB]**, od [26.00 dB] do [0.0 dB]	
		[Manual]	[Dostrajanie] (0,0 dB), [33.0 dB], [27.0 dB], [24.0 dB], [21.0 dB], [18.0 dB], [15.0 dB], **[12.0 dB]**, [9.0 dB], [6.0 dB], [3.0 dB], [0.0 dB], [-3.0 dB], [-6.0 dB]	
[Shutter]	[Tryb]		[Automatic], **[Manual]**	58
	[Manual]		**[Szybkość]**, [Kąt], [Clear Scan], [Wolne]	
	[Przyrost Shutter]		**[Normalna]**, [Wysoka]	
[ND Filter]			**[Automatic]**, [Wyłącz]	67

Pozycja menu	Podmenu	Opcje ustawień	🕮
[White Balance]	[B]	**[AWB]**, [Ustaw]	69
	[A]	[AWB], **[Ustaw]**	
	[PRESET]		
	[Tryb]	[AWB], **[Preset]**	
	[Preset]	**[Sł. dzień]**, [Żarówki], [Kelvin]	
[AF Mode]	[Szybkość]	**[Wysoki]**, [Średni], [Normalne]	81
	[AF twarzy]	[Pri. twarzy], [T. twarz], **[Wyłącz]**	85
[Focus-ogr.]		[Włącz], **[Wyłącz]**	86
[Funkcje OIS]	[Wybierz]	**[Img Stab.]**, [Wyłącz]	87
	[Image Stabilizer]	[Dynamic], **[Standard]**	
[Najszerszy kąt widz.]		[Szerszy], **[Normalne]**	74
[Zoom]	[Tryb]	[Telekonwerter 6.0×], [Telekonwerter 3.0×], [Telekonwerter 1.5×], [Zoom cyfrowy], **[Normalne]**	74
	[Speed Level]	[Szybkie], **[Normalne]**, [Wolne]	
	[Zoom-płyn. ster.]	[Oba], [Stop], [Start], **[Wyłącz]**	
	[Rocker uchw. b.]		
	[Wybierz]	[Stała], **[Zmienna]**	
	[Speed-stała]	od 1 do 16 **(8)**	
	[Rocker H uchw. g.]	od 1 do 16 **(16)**	
	[Rocker L uchw. g.]	od 1 do 16 **(8)**	
	[Pilot bezprzewod.]	od 1 do 16 **(8)**	
	[Szybki zoom]	**[Włącz]**, [Wyłącz]	
	[Focal Length]	[Ustaw na 0], **[Wyłącz]**	126
[Redukcja migot.]		[Automatic], **[Wyłącz]**	61
[Obiektyw konwert.]		[TL-H58], [WA-H58], **[Wyłącz]**	80
[Wykresy kolorów]	[Włącz]	[Włącz], **[Wyłącz]**	105
	[Typ]	**[EBU]**, [SMPTE]	
[Infrared]	[Tryb monochrom.]	**[Biały]**, [Zielony]	124
	[Lampa]	**[Przełącz.]**, [Zaw. wł.], [Zaw. wył.]	
	[Shutter-dł. naśw.]	[Włącz], **[Wyłącz]**	
[Custom Picture]	[SET CP Select File]	–	130
	[CP Edit File]	Patrz objaśnienia na podanych stronach.	131, 133
	[CP Transfer File]	W przypadku plików niestandardowego obrazu w kamerze: [Copy To SD], [Load From SD] W przypadku plików niestandardowego obrazu na karcie pamięci SD: [Copy To Cam.], [Load From Cam.]	132

Menu [♪)) Ustawienia audio]

Pozycja menu	Podmenu	Opcje ustawień	🕮
[Audio Input]	[4-Channel Input]	[Włącz], **[Wyłącz]**	98
	[Tryb CH3/CH4]	**[Automatic]**, [Manual]	104
	[CH3/CH4 Level]	od 0 do 99 **(50)**	
	[MP4 Channels]	**[CH1/CH2]**, [CH3/CH4]	98
	[CH2 Input]	**[INPUT 2]**, [INPUT 1]	101
	[INPUT 1 Mic. przyc.]	[+12 dB], [+6 dB], **[0 dB]**, [-6 dB], [-12 dB]	102
	[INPUT 1 Mic. tł.]	[Włącz], **[Wyłącz]**	102
	[INPUT 2 Mic. przyc.]	[+12 dB], [+6 dB], **[0 dB]**, [-6 dB], [-12 dB]	102
	[INPUT 2 Mic. tł.]	[Włącz], **[Wyłącz]**	102
	[INPUT 1&2 Poł. ALC]	[Połączone], **[Podzielone]**	103
	[INPUT 1&2: ogran.]	[Włącz], **[Wyłącz]**	104
	[MIC-tłumik]	[Włącz], **[Wyłącz]**	99
	[Filtr dolozapor. MIC]	[Włącz], **[Wyłącz]**	
	[Int. Mic tłum.]	[Włącz], **[Wyłącz]**	
	[Int. Mic f. dolnop.]	**[Wyłącz]**, [LC1], [LC2]	
	[Int. Mic-czułość]	**[Normalna]**, [Wysoki]	
	[Ton 1 kHz]	[-12 dB], [-18 dB], [-20 dB], **[Wyłącz]**	105
[Audio Output]*	[Opóźn. monitora]	[Line Out], **[Normalne]**	165
	[Monitor. kanałów]	**[CH1/CH2]**, [CH1/CH1], [CH2/CH2], [CH1+2/CH1+2], [CH3/CH4], [CH3/CH3], [CH4/CH4], [CH3+4/CH3+4], [CH1+3/CH2+4]	164
	[HDMI Channels]	**[CH1/CH2]**, [CH3/CH4]	
	[Level]	**[1 Vrms]**, [2 Vrms]	165
	[HP-głośność]	[Wyłącz], od 1 do 15 **(8)**	147
	[Speaker-głośność]	[Wyłącz], od 1 do 15 **(8)**	

* W trybie MEDIA element niedostępny na niektórych ekranach indeksu i w części trybów odtwarzania.

Menu [▣ Ustawienia wideo]

Pozycja menu	Podmenu	Opcje ustawień	🕮
XF205 [3G/HD-SDI]*		W trybie CAMERA: [Bezpośrednie], [Zgodne], **[Wyłącz]** W trybie MEDIA: [Włącz], **[Wyłącz]**	161
XF205 [Przyporz. 3G-SDI]		[Level A], **[Level B]**	
XF205 [MON.]		[HD], [SD], **[Wyłącz]**	161
[HDMI]		**[Normalne]**, [+1920x1080 50.00P]	162
[HD/SD Output]	[Kom. ekr. wy. HD]	[Włącz], **[Wyłącz]**	163
	[Kom. ekr. wy. SD]	[Włącz], **[Wyłącz]**	
	[Zmień rozdz. SD]	**[Letterbox]**, [Zwężenie], [Obc.bocz.]	163
[Polec. nagrywania]		[Włącz], **[Wyłącz]**	49
[HDMI Time Code]		[Włącz], **[Wyłącz]**	95
XF205 [GENLOCK/SYNC OUT]		**[Genlock]**, [SYNC Output]	93, 95
XF205 [SYNC tryb skan.]		**[P]**, [PsF]	95

* W trybie MEDIA element niedostępny na niektórych ekranach indeksu i w części trybów odtwarzania.

Menu [Konfiguracja OLED/VF]

Pozycja menu	Podmenu		Opcje ustawień	🕮
[Konfiguracja OLED]	[Jasność]		od -99 do 99 **(±0)**	34
	[Kontrast]		od -99 do 99 **(±0)**	
	[Kolor]		od -20 do 20 **(±0)**	
	[Ostrość]		od 1 do 4 **(2)**	
	[Luminancja]		[Włącz], **[Wyłącz]**	
	[Balans kolorów]			
		[Jednocz. korekta R-B]	od -25 do 25 **(±0)**	
		[Dostrajanie R]	od -25 do 25 **(±0)**	
		[Dostrajanie B]	od -25 do 25 **(±0)**	
[Ustawienia VF]	[Jasność]		od -99 do 99 **(±0)**	34
	[Kontrast]		od -99 do 99 **(±0)**	
	[Kolor]		od -20 do 20 **(±0)**	
	[Ostrość]		od 1 do 4 **(2)**	
	[Podświetl.]		**[Normalne]**, [Jasne]	
[OLED tryb lustra]			[Włącz], **[Wyłącz]**	33
[OLED/VF czar.-biał.]			[Włącz], **[Wyłącz]**	35
[OLED/VF symul.]			**[Włącz]**, [Wyłącz]	34
[Audio Level]*			**[Włącz]**, [Wyłącz]	–
[Wyśw. Metadanych]*	[Data/Czas]		[Włącz], **[Wyłącz]**	–
	[Dane kamery]		[Włącz], **[Wyłącz]**	
[Peaking]	[Ustawienie]		[Włącz], **[Wyłącz]**	84
	[Wybierz]		**[Peaking 1]**, [Peaking 2]	
	[Peaking 1]			
		[Kolor]	**[Biały]**, [Czerwony], [Żółty], [Niebieski]	
		[Gain]	[Wyłącz], od 1 do 15 **(8)**	
		[Częstotliwość]	od 1 do 4 **(2)**	
	[Peaking 2]			
		[Kolor]	[Biały], **[Czerwony]**, [Żółty], [Niebieski]	
		[Gain]	[Wyłącz], od 1 do 15 **(15)**	
		[Częstotliwość]	od 1 do 4 **(1)**	
[Zebra]	[Ustawienie]		[Włącz], **[Wyłącz]**	89
	[Wybierz]		**[Zebra 1]**, [Zebra 2], [Zebra 1&2]	
	[Zebra 1 Level]		**[70 ±5%]**, [75 ±5%], [80 ±5%], [85 ±5%], [90 ±5%], [95 ±5%]	
	[Zebra 2 Level]		[70%], [75%], [80%], [85%], [90%], [95%], **[100%]**	
	[HD Output]		[Włącz], **[Wyłącz]**	
[Znaczniki]	[Włącz]		[Włącz], **[Wyłącz]**	88
	[Centrum]		[Czarny], [Szary], **[Wyłącz]**	
	[Poziomo]		[Czarny], [Szary], **[Wyłącz]**	
	[Siatka]		[Czarny], [Szary], **[Wyłącz]**	
	[Strefa bezpiecz.]		[Czarny], [Szary], **[Wyłącz]**	
	[Ob. str. bezpiecz.]		[80%], [90%], [92.5%], **[95%]**	
	[Znacz. form. obr.]		[Czarny], [Szary], **[Wyłącz]**	
	[Format obrazu]		[4:3], [13:9], [14:9], [1.66:1], [1.75:1], [1.85:1], **[2.35:1]**	

Pozycja menu	Podmenu	Opcje ustawień	🕮
[Custom Display 1]	[Zoom-pozycja]	[Zaw. wł.], **[Normalna]**, [Wyłącz]	51, 140
	[Pomiar światła]	**[Włącz]**, [Wyłącz]	
	[Custom Picture]	**[Włącz]**, [Wyłącz]	
	[ND Filter]	**[Włącz]**, [Wyłącz]	
	[Focus Mode]	**[Włącz]**, [Wyłącz]	
	[Odleg. od obiektu]	[Zaw. wł.], **[Normalna]**, [Wyłącz]	
	[Full Auto]	**[Włącz]**, [Wyłącz]	
	[Infrared]	**[Włącz]**, [Wyłącz]	
	[White Balance]	**[Włącz]**, [Wyłącz]	
	[Ekspozycja]	**[Włącz]**, [Wyłącz]	
	[Iris]	**[Włącz]**, [Wyłącz]	
	[Gain]	**[Włącz]**, [Wyłącz]	
	[Shutter]	**[Włącz]**, [Wyłącz]	
	[Obiektyw konwert.]	**[Włącz]**, [Wyłącz]	
	[Telekonwert.]	**[Włącz]**, [Wyłącz]	
	[Peaking]	**[Włącz]**, [Wyłącz]	
	[Magnification]	**[Włącz]**, [Wyłącz]	
	[Funkcje OIS]	**[Włącz]**, [Wyłącz]	
[Custom Display 2]	[Stan naład. akum.]	[Ostrzeż.], **[Normalne]**, [Wyłącz]	
	[Pozost. czas nagr.]	[Ostrzeż.], **[Normalne]**, [Wyłącz]	
	[Tryb nagrywania]	**[Włącz]**, [Wyłącz]	
	XF205 [Genlock]	**[Włącz]**, [Wyłącz]	
	[Time Code]	**[Włącz]**, [Wyłącz]	
	[Interwalometr]	**[Włącz]**, [Wyłącz]	
	[Pozostałe zdjęcia]	[Ostrzeż.], **[Normalne]**, [Wyłącz]	
	[Temper./Wentyl.]	**[Włącz]**, [Wyłącz]	
	[Format filmu]	**[Włącz]**, [Wyłącz]	
	[Szyb. tr. bit/rozd.]	**[Włącz]**, [Wyłącz]	
	[Częst. klat.]	**[Włącz]**, [Wyłącz]	
	[Nagrywanie znaków]	**[Włącz]**, [Wyłącz]	
	[Pilot bezprzewod.]	**[Włącz]**, [Wyłącz]	
	[Output Display]	[Włącz], **[Wyłącz]**	
	[Polec. nagrywania]	**[Włącz]**, [Wyłącz]	
	[User Memo]	**[Włącz]**, [Wyłącz]	
	[User Bit]	**[Włącz]**, [Wyłącz]	
	[Monitor. kanałów]	**[Włącz]**, [Wyłącz]	
	[Audio Level]	**[Włącz]**, [Wyłącz]	
	[4-Channel Input]	**[Włącz]**, [Wyłącz]	
	[Funkcje sieciowe]	**[Włącz]**, [Wyłącz]	
	[GPS]	**[Włącz]**, [Wyłącz]	
	[Data/Czas]	[Data/Czas], [Czas], [Data], **[Wyłącz]**	

* W trybie MEDIA element niedostępny na niektórych ekranach indeksu i w części trybów odtwarzania.

[Audio Level] (dotyczy tylko trybu MEDIA): po wybraniu ustawienia [Włącz] powoduje w trybie odtwarzania wyświetlanie miernika poziomu dźwięku.

[Wyśw. Metadanych] (dotyczy tylko trybu MEDIA): w trakcie odtwarzania filmów MXF powoduje wyświetlanie daty i godziny nagrania i/lub danych kamery (czasu naświetlania, wartości przysłony, wzmocnienia). Jeśli w trakcie odtwarzania filmów MP4 dla opcji [Data/Czas] wybrano ustawienie [Włącz], wyświetlana jest tylko data nagrania. Podczas wyświetlania zdjęć widoczna jest zawsze data i godzina rejestracji (to ustawienie jest niedostępne).

Menu [**00:00** Ustaw. TC/UB] (dotyczy tylko trybu CAMERA)

Pozycja menu	Podmenu	Opcje ustawień	🕮
[Time Code]	[Tryb]	**[Preset]**, [Regen.]	90
	[Run]	**[Rec Run]**, [Free Run]	90
	[Ustawienie]	**[Ustaw]**, [Reset]	90
	XF205 [TC In/Out]	**[In]**, [Out]	94
	XF205 [XF Legacy Sync]	[Włącz], **[Wyłącz]**	–
[User Bit]	XF205 [Tryb nagrywania]	**[Internal]**, [External]	94
	[Typ]	**[Ustawienie]**, [Czas], [Data]	92

XF205 [XF Legacy Sync]: wpływa na właściwości wyjściowego sygnału odniesienia synchronizacji (🕮 95).

[Włącz]: tryb synchronizacji zgodny ze starszymi kamerami firmy Canon z serii XF. Rolę wyjściowego sygnału odniesienia synchronizacji spełnia sygnał 50.00i (lub 50.00P). Należy używać tego ustawienia do synchronizacji z kamerą wideo HD XF105 lub XF305 firmy Canon.

[Wyłącz]: standardowy tryb synchronizacji. Wyjściowy sygnał odniesienia synchronizacji ma częstotliwość identyczną z wyjściowym sygnałem wideo z gniazda 3G/HD-SDI. To ustawienie należy wybierać, aby synchronizować kamerę z kamerą wideo HD XF205 firmy Canon lub z jedną z kamer wideo/cyfrowych kamer filmowych z serii CINEMA EOS SYSTEM.

Menu [Inne funkcje]

Pozycja menu	Podmenu	Opcje ustawień	🕮
[Reset]	[Wszystkie ustaw.]	**[Cancel]**, [OK]	–
	[Ustawienia kamery]	**[Cancel]**, [OK]	
	[Przyc. konfig.][1]	**[Cancel]**, [OK]	
[Transfer Menu/CP]	[Save To SD]	[Menu], [Menu+CP]	141
	[Load From SD]	[Menu], [Menu+CP]	
[Strefa czasowa]		Lista światowych stref czasowych. **[UTC+01:00 Europa Centr.]**	27
[Ustawienia zegara]	[Data/Czas]	–	27
	[Format daty]	[YMD], [YMD/24H], [MDY], [MDY/24H], **[DMY],** [DMY/24H]	
[WFM (OLED)][1]	[Ustawienie]	[WFM], [VS], [Edge Mon.], **[Wyłącz]**	106
	[Waveform Monitor]		106
	[Typ]	**[Linia]**, [Linia+pkt], [Pole], [RGB], [YPbPr]	
	[Gain]	**[1x]**, [2x]	
	[Vectorscope]		107
	[Typ]	[Punkt], **[Normalne]**	
	[Gain]	**[1x]**, [5x]	
	[Edge Monitor]		107
	[Typ]	**[Typ 1]**, [Typ 2]	
	[Gain]	[Wyłącz], od 1 do 15 **(12)**	

Pozycja menu	Podmenu	Opcje ustawień	🕮
[Language 💬]		[Deutsch], **[English]**, [Español], [Français], [Italiano], [Polski], [Português], [Русский], [简体中文], [한국어], [日本語]	28
[Term. REMOTE]		[RC-V100], **[Standard]**	46
[Pilot bezprzewod.]		**[Włącz]**, [Wyłącz]	44
[Przyc. konfig.][1]	od [1] do [13]	Patrz przypis 2.	127
[Lampka kontrolna]	[Przednia]	**[Włącz]**, [Wyłącz]	–
	[Tylna]		
[POWER LED]		**[Włącz]**, [Wyłącz]	–
[Media-dioda dost.]		**[Włącz]**, [Wyłącz]	–
[Dioda LAN - Ethernet]		**[Włącz]**, [Wyłącz]	–
[Wentylator]		**[Włącz]**, [Automatic]	54
XF205 [Ustawienia Genlock]		od -1023 do +1023 **(000)**	–
[Format filmu]		**[MXF (CF)]**, [MXF (CF)+MP4 SD], [MP4 SD]	55
[MXF]	[Szyb. tr. bit/rozd.]	**[50 Mbps 1920x1080]**, [50 Mbps 1280x720], [35 Mbps 1920x1080], [35 Mbps 1440x1080], [35 Mbps 1280x720], [25 Mbps 1440x1080]	55
	[Częst. klat.]	**[50.00i]**, [50.00P], [25.00P]	
	[Nagryw. przech.]	**[Włącz]**, [Wyłącz]	42
	[Nagr.w 2 wejściach]	[Włącz], **[Wyłącz]**	
	[Filmy]		–
	[Przedrostek tytułu]	Po dwa znaki: od [A] do [Z], od [0] do [9] (**[AA]**)	
	[Ustaw. numeracji]	**[Ustaw]**, [Reset]	
	[Add CP File]	**[Włącz]**, [Wyłącz]	
	[Ustaw metadane]		109
	[Ustawienie]	[Pilot], **[Karta SD]**	
	[User Memo]	[Wyłącz], lista plików notatek User Memo dostępnych na karcie pamięci SD	
	[Kod kraju]	Litery od A do Z, cyfry od 0 do 9, znak plus (+), znak minus (-), dwukropek (:), spacja	–
	[Organizacja]		
	[Kod użytkownika]		
[MP4]	[Szyb. tr. bit/rozd.]	Po wybraniu formatu filmu MP4: [35 Mbps 1920x1080], **[24 Mbps 1920x1080]**, [17 Mbps 1280x720], [9 Mbps 1280x720] Po wybraniu formatu filmu MXF+MP4: **[Powiązany z MXF]**, [3 Mbps 640x360]	55
	[Sterow. nagryw.]	**[Przycisk START/STOP]**, [Przyc. konfig.]	121
	[Start/Stop]	[Start], [Stop]	
[Nagr. spec.]		Po wybraniu formatu filmu MXF: [Nagr. z interwałem], [Nagrywanie ramek], [Nagryw. wstępne], [Zw./przysp. tempo], **[Wyłącz]** Po wybraniu formatu filmu MP4: [Nagryw. wstępne], **[Wyłącz]**	116
[Nagr. z interwałem]	[Interwał]	od **[1 sec]** do [10 sec], [15 sec], [20 sec], [30 sec], [40 sec], [50 sec], od [1 min] do [10 min]	116
	[Nagr. ramek]	**2**, 6, 12	
[Nagrywanie ramek]	[Nagr. ramek]	**2**, 6, 12	117

Pozycja menu	Podmenu	Opcje ustawień	🕮
[Zw./przysp. tempo]	[Częst. kl. tr. S i F]	Filmy MXF: 12, 15, 18, 20, 21, 22, 23, 24, **25** (wszystkie wartości w kl./s) Dodatkowo po wybraniu dla rozdzielczości ustawienia 1280 x 720: 26, 27, 28, 30, 32, 34, 37, 42, 45, 48, 50 (wszystkie wartości w kl./s) Filmy MP4*: 25, 50 (wszystkie wartości w kl./s) * Dostępność opcji zależy od wybranego ustawienia [Częst. klat.].	118
[Filmy] lub [Zdjęcia]	[Usuń][1]		152, 200
	[Wybierz]	–	
	[Wszyst.]	**[Cancel]**, [OK]	
	[Kopia][1]		151
	[Wybierz]	–	
	[OK Mark]	**[Cancel]**, [OK]	
	[Wszyst.]	**[Cancel]**, [OK]	
	[Transfer na FTP][1]		191
	[Wybierz]	–	
	[Wszyst.]	**[Cancel]**, [OK]	
[Przegląd. nagryw.]		**[Cały film]**, [Ost. 4 s]	114
[Usuń ostatni film]		**[Cancel]**, [OK]	–
[Numeracja plików][1]		[Reset], **[Ciągłe]**	115
[Delete All OK Marks]		**[Cancel]**, [OK]	151
[Custom Function]	[Gain-płynne]	[Szybkie], [Normalne], [Wolne], **[Wyłącz]**	139
	[WB-płynny]	[Włącz], **[Wyłącz]**	
	[Czułość funkcji AE]	[Wysoki], **[Normalna],** [Niski]	
	[Iris-limit]	[Włącz], **[Wyłącz]**	
	[I. Ring-kier. obr.]	[Wstecz], **[Normalne]**	
	[F. Ring-kier.obr.]	[Wstecz], **[Normalne]**	
	[Z. Ring-kier.obr.]	[Wstecz], **[Normalne]**	
	[F. Ring-sterow.]	[Szybkie], **[Normalne]**, [Wolne]	
	[Z. Ring-sterow.]	[Szybkie], **[Normalne]**, [Wolne]	
	[Wspom. ostr. B&W]	[Oba], [Magnify], [Peaking], **[Wyłącz]**	
	[Jedn.dległ.obiektu]	**[Meters]**, [Feet]	
	[Zoom-wskaźnik]	**[Pasek]**, [Liczba]	
	[Nagr. skan. wst.]	[Oba], [Pionowo], [Poziomo], **[Wyłącz]**	
	[Nagrywanie znaków]	[Włącz MXF], **[Wyłącz]**	
[Reset.licz.godz.]		**[Cancel]**, [OK]	–
[Funkcje sieciowe]		[Transfer na FTP], [Zdalne ster. z przegl.], [Tran. prób. w cz. rz.], [IP Streaming], **[Wyłącz]**	171
[Odtw. przez przegl.][1]		–	195

Pozycja menu	Podmenu		Opcje ustawień	🕮
[Ustawienia sieci]	[Ustawienia połączeń]			
		[Skonfiguruj nowy]	–	173, 178
		[Wybierz]	od **[No.1]** do [No.5]	179
		[Edytuj]	**[Ustawienia]**, [Imię]	180
	[Ustawienia przeglądarki]			181
		[Ustawienia kamery]	–	
		[Ustaw. użytk.]	**[Jeden użytkownik (pełna kontrola)]**, [Dwóch użytkowników (kamera/metadane)]	
	[Ustaw. transferu FTP]			188
		[Ustaw. serwera FTP]	–	
		[Utw. folder wg daty]	**[Włącz]**, [Wyłącz]	
		[Pliki z tą samą nazwą]	**[Pomiń]**, [Zastąp]	
	[IP Streaming Settings]			192
		[Szyb. tr. bit/rozd.]	**[9 Mbps 1280x720]**, [4 Mbps 1280x720], [1.5 Mbps 640x360]	
		[Kanały audio]	**[CH1/CH2]**, [CH3/CH4]	
		[Protocol]	**[UDP]**, [RTP], [RTP+FEC]	
		[Ustawienia odbiornika]	–	
		[FEC Settings]	–	193
[GPS:aut.ust.czasu][3]			[Włącz], **[Wyłącz]**	112
[Inicjalizuj Media]	[CF A]		**[Cancel]**, [OK]	41
	[CF B]			
	[Karta SD]		[Pełna], [Szybka]	
[Logo certyfikatu]			–	–
[Firmware]			–	–

[1] W trybie MEDIA element niedostępny na niektórych ekranach indeksu i w części trybów odtwarzania.
[2] Możliwe ustawienia opcji [Przyc. konfig.]: [(BRAK)], [Img Stab.], [POWERED IS], [Focus-ogr.], [AF twarzy], [Podświetl.], [Ośw. pkt.], [Zoom cyfrowy], [Telekonwert.], [Najszerszy kąt widz.], [Tryb Gain], [Tryb Shutter], [Przyrost Shutter], [Tryb WB], [PEAKING], [ZEBRA], [WFM], [MAGN.], [TL-H58], [WA-H58], [Wykresy kolorów], [Monochrom. IR], [Lampa IR], [Znaczniki], [Konfiguracja OLED], [Ustawienia VF], [OLED/VF czar.-biał.], [Kom. ekr. wy.], [MP4 Start/Stop] (tylko w przypadku przycisków konfigurowalnych od 1 do 4), [Transfer MP4 na FTP], [Do. Shot Mark 1], [Do. Shot Mark 2], [Add OK Mark], [Add ✓ Mark], [Time Code], [Wstrz. Time Code], [HEADPHONE +], [HEADPHONE -], [Monitor. kanałów], [Audio Level], [Pilot bezprzewod.], [Zdjęcie], [Status], [Moje menu], [Inicjalizuj Media], [Ustaw. użytk.].
Domyślnie wybrane są następujące ustawienia: [1]: [PEAKING], [2]: [ZEBRA], [3]: [POWERED IS], [4]: [MAGN.], od [5] do [10]: [NONE], [11]: [HEADPHONE +], [12]: [HEADPHONE -], [13]: [WFM].
[3] Element dostępny tylko wówczas, gdy do kamery podłączono opcjonalny odbiornik GPS GP-E2.

[Reset]: służy do resetowania różnych ustawień kamery.

[Wszystkie ustaw.]: powoduje zresetowanie do wartości domyślnych wszystkich ustawień kamery z wyjątkiem licznika godzin.

[Ustawienia kamery] (dotyczy tylko trybu CAMERA): powoduje zresetowanie do wartości domyślnych ustawień balansu bieli, przysłony, wzmocnienia i czasu naświetlania, ustawień w podmenu [🎥 Ustawienia kamery] oraz ustawień niestandardowego obrazu.

[Przyc. konfig.]: powoduje zresetowanie do wartości domyślnych ustawień przycisków konfigurowalnych.

[Lampka kontrolna] (dotyczy tylko trybu CAMERA): pozwala określić, czy przednia i tylna kontrolka nagrywania mają się świecić podczas filmowania.

[POWER LED]: pozwala określić, czy wskaźnik zasilania ma się świecić, gdy kamera jest włączona.

[Media-dioda dost.]: pozwala określić, czy wskaźniki dostępu do kart pamięci CF lub SD mają się świecić podczas korzystania przez kamerę z kart pamięci.

[Dioda LAN - Ethernet]: pozwala określić, czy wskaźnik dostępu do sieci LAN ma się świecić, gdy kamera komunikuje się z siecią za pośrednictwem kabla LAN.

[Ustawienia Genlock] (dotyczy tylko trybu CAMERA): przesunięcie fazowe między zewnętrznym sygnałem Genlock a kamerą ma początkowo wartość 0. Funkcja ta pozwala na regulację tej wartości w zakresie około ±0,4 H (od -1023 do 1023). W przypadku wybrania wartości 1000 lub większej albo -1000 lub mniejszej należy najpierw ustawić w polu wartość odpowiednio 10 lub -10.

Ustawienia opcji [MXF] ❯ [Filmy] (dotyczy tylko trybu CAMERA)

[Przedrostek tytułu]: pozwala określić dwa pierwsze znaki nazwy filmu. Wchodzą one w skład 6-znakowej nazwy filmu razem z numerem wynikającym z ustawienia [Ustaw. numeracji].

[Ustaw. numeracji]: pozwala określić cztery ostatnie cyfry nazwy filmu. Wchodzą one w skład 6-znakowej nazwy filmu razem ze znakami wprowadzonymi za pomocą ustawienia [Przedrostek tytułu]. Wybierz opcję [Ustaw], aby przydzielić określony numer pierwszemu nagrywanemu filmowi, lub opcję [Reset], aby zresetować numer do wartości [0001]. Numer zwiększa się po każdorazowym nagraniu filmu.

Ustawienia opcji [MXF] ❯ [Ustaw metadane] (dotyczy tylko trybu CAMERA)

[Kod kraju]: ten identyfikator to kod kraju zgodny z normą ISO-3166-1. Należy go wprowadzać, zaczynając od lewej strony.

[Organizacja]: ten identyfikator wskazuje organizację, która jest właścicielem bądź użytkownikiem kamery. Aby go uzyskać, należy zarejestrować organizację w stowarzyszeniu SMPTE. Jeśli organizacja nie została zarejestrowana, należy wprowadzić wartość [0000].

[Kod użytkownika]: ten identyfikator wskazuje użytkownika. Pole to należy pozostawić puste, jeśli wartość ustawienia [Organizacja] to [0000].

[Usuń ostatni film] (dotyczy tylko trybu CAMERA): powoduje usunięcie ostatniego nagranego filmu. Ta opcja nie pojawi się, jeśli kamera została wyłączona po nagraniu ostatniego filmu.

[Reset.licz.godz.]: kamera ma dwa „liczniki godzin": pierwszy mierzy całkowity czas pracy, a drugi czas pracy od ostatniego zresetowania za pomocą tej funkcji.

[Logo certyfikatu] (dotyczy tylko trybu MEDIA): powoduje wyświetlanie logo certyfikatów uzyskanych przez tę kamerę. To ustawienie może być niedostępne w zależności od kraju/regionu zakupu.

[Firmware] (dotyczy tylko trybu CAMERA): umożliwia wyświetlanie bieżącej wersji oprogramowania wbudowanego kamery. Ta opcja jest zazwyczaj nieaktywna.

[★ Moje menu] (dotyczy tylko trybu CAMERA)

Pozycja menu	Podmenu	Opcje ustawień	🕮
[Edytuj]	[Zarejestruj]	**[Cancel]**, [OK]	30
	[Przenieś]	**[Cancel]**, [OK]	
	[Usuń]	**[Cancel]**, [OK]	
	[Res.wsz.]	**[Cancel]**, [OK]	

Wyświetlanie ekranów stanu

Ekrany stanu umożliwiają sprawdzanie różnych ustawień kamery związanych z nagrywaniem i odtwarzaniem. Ich zawartość można też wyświetlać na zewnętrznym monitorze. Jednak w takim przypadku ekrany stanu są wyświetlane po angielsku niezależnie od wybranej wersji językowej.

Tryby pracy: CAMERA MEDIA | MXF MXF+MP4 MP4

1 Wcześniej przypisz opcję [Status] jednemu z przycisków konfigurowalnych (📖 127).

2 Naciśnij odpowiedni przycisk konfigurowalny, aby otworzyć ekrany stanu.

- Pojawi się ostatnio otwierany ekran stanu, chyba że wyłączono wcześniej kamerę lub zmieniono jej tryb pracy. W takim przypadku w trybie CAMERA pojawi się ekran stanu [Camera 1/2], a w trybie MEDIA — ekran stanu [Przyc. konfig. 1/2].

3 Poruszaj dżojstikiem w górę/w dół, aby wyświetlać kolejne ekrany stanu.

4 Po zakończeniu naciśnij ponownie przycisk konfigurowalny, któremu przypisano opcję [Status], aby zamknąć ekrany stanu.

- Ten sam efekt można osiągnąć, naciskając przycisk MENU. Spowoduje to zamknięcie ekranów stanu i wyświetlenie menu.

Ekran stanu	Opis	CAMERA	MEDIA	📖
[Camera 1/2], [Camera 2/2] (kamera)	Zawiera ustawienia związane z głównymi funkcjami nagrywania, np. wzmocnieniem, ostrością i zoomem.	●	–	212
[Przyc. konfig. 1/2], [Przyc. konfig. 2/2] (przyciski konfigurowalne)	Umożliwia sprawdzanie funkcji przypisanych obecnie przyciskom konfigurowalnym.	●	●[1]	212
[Audio] (dźwięk)	Zawiera ustawienia związane z dźwiękiem.	●	●	213
[Media] (nośniki)	Zawiera informacje na temat nośników danych.	●	●	213
[Video] (wideo)	Zawiera ustawienia gniazd wideo i wskazuje używany obecnie specjalny tryb nagrywania.	●	●	214
[Metadata 1/2], [Metadata 2/2] (metadane)	Zawiera notatkę User Memo i inne metadane, które będą zapisywane z filmami.	●	–	214
[Battery/Hour Meter] (wskaźnik stanu naładowania akumulatora i licznik godzin)	Umożliwia sprawdzanie pozostałego czasu pracy i żywotności akumulatora oraz dotychczasowego czasu pracy kamery.	●	●	215
[CP Data 1/3], [CP Data 2/3], [CP Data 3/3][2] (dane niestandardowego obrazu)	Zawiera ustawienia pliku niestandardowego obrazu, który będzie stosowany do filmów MXF i zapisywany z nimi.	●	–	215, 216
Od [Ustawienia sieci 1/10] do [Ustawienia sieci 10/10] (ustawienia związane z siecią)	Zawiera różne ustawienia związane z funkcjami sieciowymi kamery.	●	●	217–219
[Ekran informacji GPS][3] (informacje GPS)	Zawiera informacje GPS.	●	–	220

[1] W trybie MEDIA element niedostępny na niektórych ekranach indeksu i w części trybów odtwarzania.
[2] Te ekrany pojawiają się dopiero po wybraniu pliku niestandardowego obrazu.
[3] Ten ekran pojawia się tylko po podłączeniu do kamery opcjonalnego odbiornika GPS GP-E2.

Ekrany stanu [Camera 1/2] i [Camera 2/2] (dotyczy tylko trybu CAMERA)

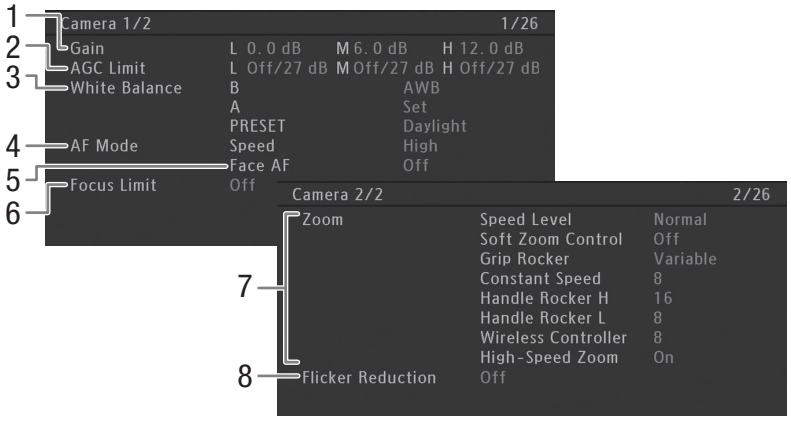

1 Wartości wzmocnienia dla poszczególnych położeń przełącznika GAIN (📖 62)
2 Wartości graniczne wzmocnienia dla poszczególnych położeń przełącznika GAIN (📖 63)
3 Ustawienia balansu bieli dla poszczególnych położeń przełącznika WHITE BAL. (📖 69)
4 Tryb AF (📖 81)
5 Automatyczne ustawianie ostrości na twarzach (AF twarzy) (📖 85)
6 Ograniczenie ostrości (📖 86)
7 Ustawienia szybkości zoomu dla różnych elementów sterujących zoomu (📖 74)
8 Redukcja migotania (📖 61)

Ekrany stanu [Przyc. konfig. 1/2] i [Przyc. konfig. 2/2]

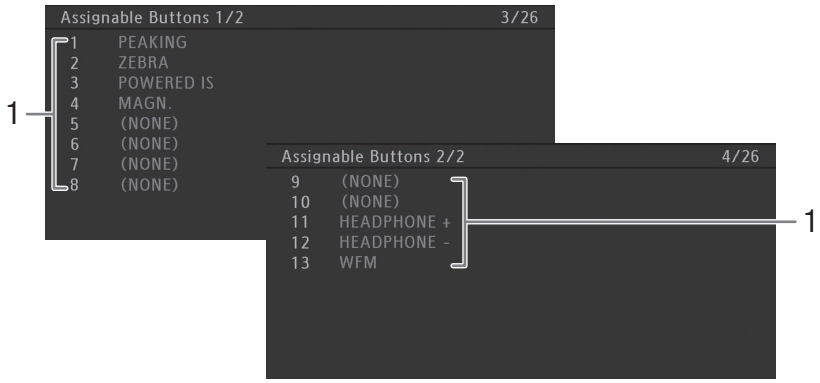

1 Przyciski konfigurowalne od 1 do 13* (📖 127)

* Przyciski konfigurowalne od 5 do 10 nie pojawiają się w trybie MEDIA.

Ekran stanu [Audio]

W trybie CAMERA

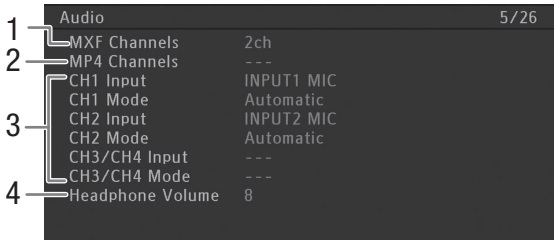

W trybie MEDIA

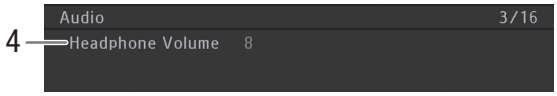

1 Liczba kanałów dźwięku w filmach MXF (🕮 98)
2 Kanały audio w filmach MP4 w trybie nagrywania dźwięku 4-kanałowego (🕮 98)
3 Wejście źródłowego sygnału audio i tryb regulacji poziomu dźwięku dla poszczególnych kanałów audio (🕮 96)
4 Głośność słuchawek (🕮 147)

Ekran stanu [Media]

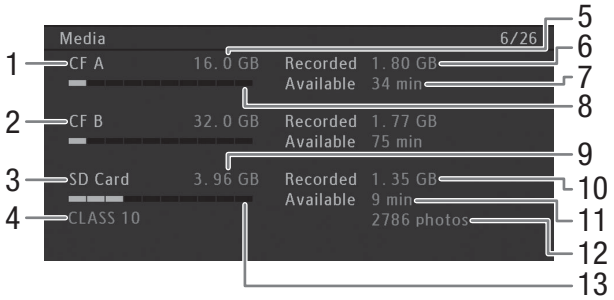

1 Karta pamięci CF w gnieździe A
2 Karta pamięci CF w gnieździe B
3 Karta pamięci SD
4 Klasa szybkości karty pamięci SD
5 Całkowita ilość miejsca na karcie pamięci CF w gnieździe A
6 Ilość zajętego miejsca na karcie pamięci CF w gnieździe A
7 Dostępny czas nagrywania na karcie pamięci CF w gnieździe A
8 Przybliżona ilość zajętego miejsca na karcie pamięci CF w gnieździe A
9 Całkowita ilość miejsca na karcie pamięci SD
10 Ilość zajętego miejsca na karcie pamięci SD
11 Dostępny czas nagrywania na karcie pamięci SD
12 Dostępna liczba zdjęć na karcie pamięci SD
13 Przybliżona ilość zajętego miejsca na karcie pamięci SD

ⓘ UWAGI

- W zależności od użytkowanego nośnika całkowita ilość miejsca podana na ekranie może różnić się od pojemności znamionowej podanej na karcie pamięci CF lub SD.

Ekran stanu [Video]

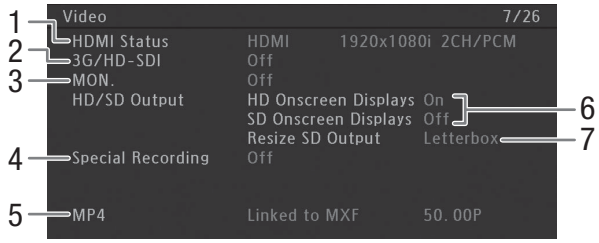

1 Stan gniazda HDMI OUT
2 Ustawienia sygnału wyjściowego z gniazda 3G/HD-SDI* (📖 161)
3 Ustawienia sygnału wyjściowego z gniazda MON.* (📖 161)
4 Specjalny tryb zapisu (📖 116)
5 Ustawienia filmów MP4 na potrzeby równoczesnego nagrywania w formacie MXF+MP4 (📖 121)
6 Nakładanie elementów wyświetlanych na ekranie na sygnał wyjściowy (📖 163)
7 Ustawienia sygnału wyjściowego SD (📖 163)

* Dotyczy tylko modelu **XF205**.

Ekrany stanu [Metadata 1/2] i [Metadata 2/2] (dotyczy tylko trybu CAMERA)

1 Nazwa pliku notatki User Memo (📖 109)
2 Tytuł filmu
3 Operator kamery
4 Miejsce filmowania
5 Opis filmu
6 Kod kraju (📖 210)
7 Kod organizacji
8 Kod użytkownika

Ekran stanu [Battery/Hour Meter]

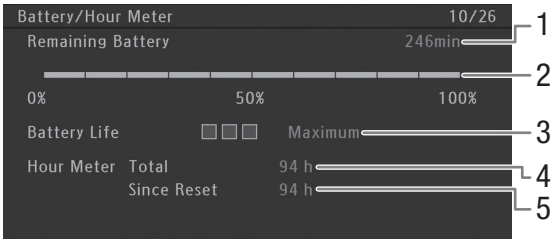

1 Dostępny czas nagrywania
2 Wskaźnik pozostałego czasu nagrywania
3 Wskaźnik żywotności akumulatora
4 Całkowity czas pracy (📖 210)
5 Czas pracy od momentu użycia polecenia [Reset.licz.godz.] (📖 210)

Ekran stanu [CP Data 1/3] (dotyczy tylko trybu CAMERA)

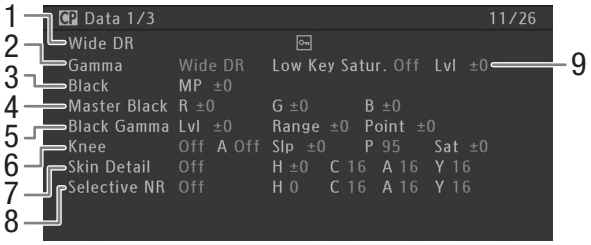

1 Nazwa (📖 130) i ochrona (📖 131) pliku niestandardowego obrazu
2 Gamma (📖 133)
3 Regulacja Master pedestal (📖 134)
4 Główne poziomy czerni RGB (📖 134)
5 Ustawienia korekcji gamma czerni (poziom, zakres i punkt) (📖 134)
6 Ustawienia przegięcia (nachylenie, punkt i nasycenie) (📖 135)
7 Ustawienia szczegółów skóry (odcień, nasycenie, obszar i poziom Y) (📖 136)
8 Ustawienia selektywnej redukcji szumu (odcień, zabarwienie, obszar i poziom Y) (📖 136)
9 Nasycenie ciemnych obszarów (📖 134)

Ekran stanu [CP Data 2/3] (dotyczy tylko trybu CAMERA)

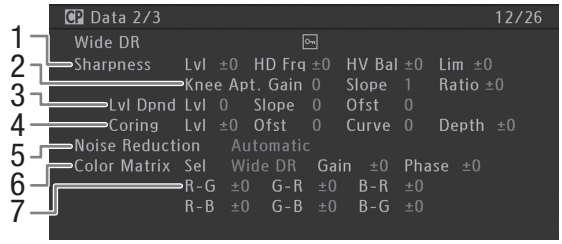

1 Ustawienia ostrości (poziom, częstotliwość szczegółów poziomych, balans szczegółów poziomych/pionowych i limit) (📖 135)
2 Ustawienia ostrości (przysłona przegięcia, wzmocnienie, nachylenie i współczynnik składowych) (📖 135)
3 Ustawienia zależne od poziomów (poziom, nachylenie i wyrównanie) (📖 136)
4 Ustawienia funkcji coring (poziom, wyrównanie, krzywa i głębokość) (📖 135)
5 Redukcja szumów (📖 136)
6 Ustawienia matrycy kolorów (wybór, wzmocnienie i faza) (📖 137)
7 Ustawienia matrycy kolorów (📖 137)

Ekran stanu [CP Data 3/3] (dotyczy tylko trybu CAMERA)

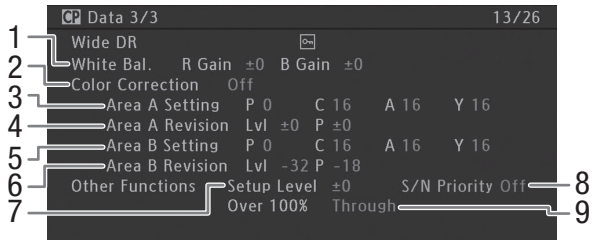

1 Wzmocnienie R/B balansu bieli (📖 137)
2 Korekcja koloru (📖 137)
3 Ustawienia obszaru A (faza, zabarwienie, obszar i poziom Y) (📖 137)
4 Ustawienia rewizji obszaru A (poziom i faza) (📖 137)
5 Ustawienia obszaru B (faza, zabarwienie, obszar i poziom Y) (📖 137)
6 Ustawienia rewizji obszaru B (poziom i faza) (📖 137)
7 Poziom korekty (📖 138)
8 Priorytet współczynnika sygnału do szumu (📖 138)
9 Filmy przekraczające 100% (📖 138)

Ekran stanu [Ustawienia sieci 1/10]

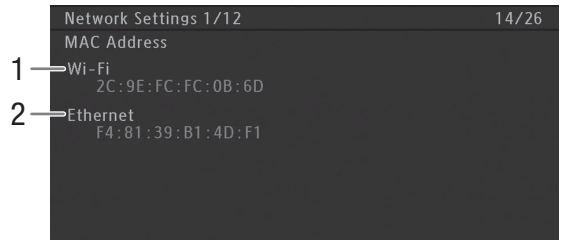

1 Adres MAC kamery w sieciach Wi-Fi
2 Adres MAC kamery w sieciach przewodowych

Ekrany stanu [Ustawienia sieci 2/12] i [Ustawienia sieci 3/12]

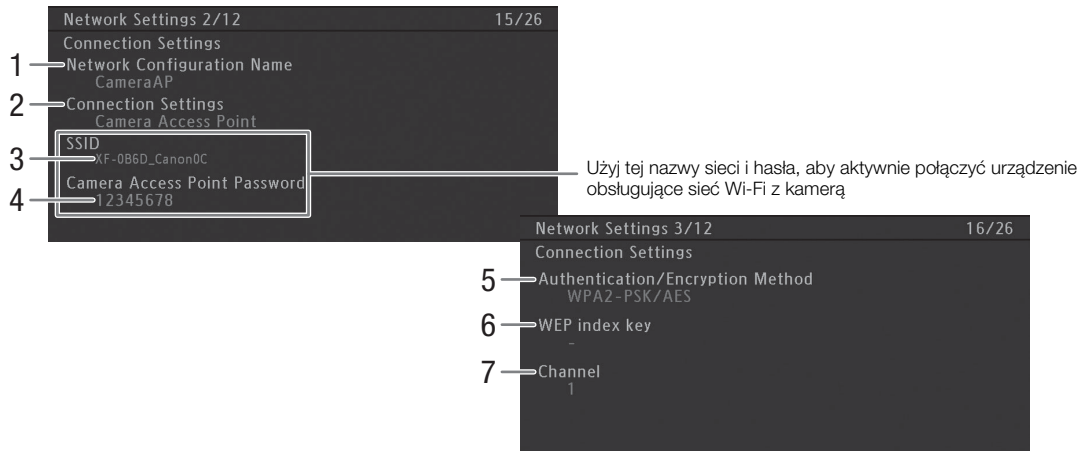

Ustawienia bieżącego połączenia sieciowego (171)

1 Nazwa konfiguracji sieci (179)
2 Rodzaj połączenia
3 Identyfikator SSID (nazwa sieci)
4 Hasło* dla domyślnego połączenia Kamera jako punkt dostępu
5 Metoda uwierzytelniania i szyfrowania
6 Klucz indeksu WEP
7 Kanał Wi-Fi

* Hasło jest widoczne tylko dla domyślnego połączenia Kamera jako punkt dostępu. Jeśli hasło zostało ustawione przez użytkownika, na ekranie stanu będzie wyświetlana tylko informacja o tym, czy hasło jest ustawione, ale samo hasło nie będzie widoczne.

Ekrany stanu [Ustawienia sieci 4/12] i [Ustawienia sieci 5/12]

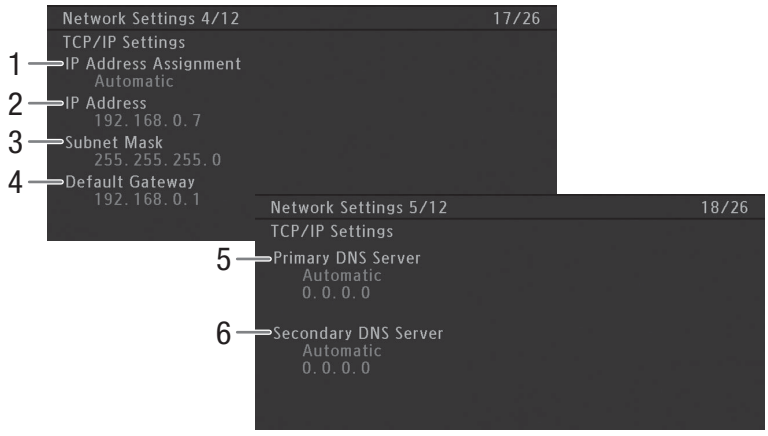

Ustawienia protokołu TCP/IP bieżącego połączenia sieciowego (🕮 177)

1 Metoda przydzielania adresu IP
2 Adres IP
3 Maska podsieci
4 Brama domyślna
5 Podstawowy serwer DNS (metoda przydzielania/adres IP)
6 Pomocniczy serwer DNS (metoda przydzielania/adres IP)

Ekrany stanu [Ustawienia sieci 6/12] i [Ustawienia sieci 7/12]

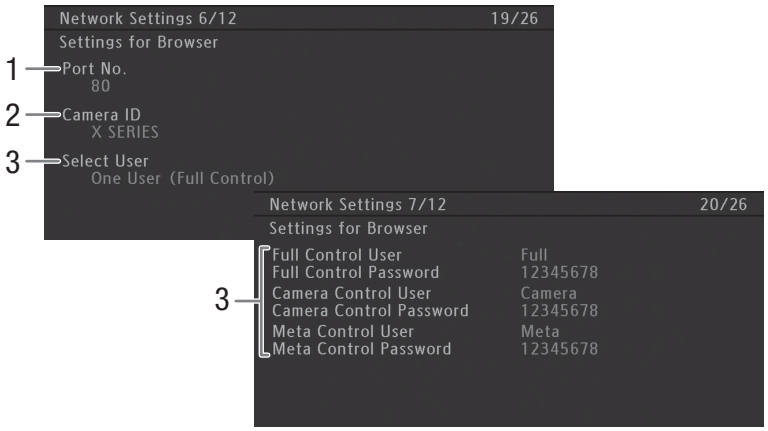

Ustawienia dla przegl?darki internetowej (🕮 181):

1 Numer portu (dla funkcji Zdalne sterowanie z przeglądarki i Odtwarzanie przez przeglądarkę)
2 Identyfikator kamery wideo (dla funkcji Zdalne sterowanie z przeglądarki)
3 Ustawienia użytkownika* (dla funkcji Zdalne sterowanie z przeglądarki)

* Hasła są widoczne tylko w przypadku ustawień domyślnych. Jeśli hasło zostało ustawione przez użytkownika, na ekranie stanu będzie wyświetlana tylko informacja o tym, czy hasło jest ustawione, ale samo hasło nie będzie widoczne.

Ekrany stanu od [Ustawienia sieci 8/12] do [Ustawienia sieci 10/12]

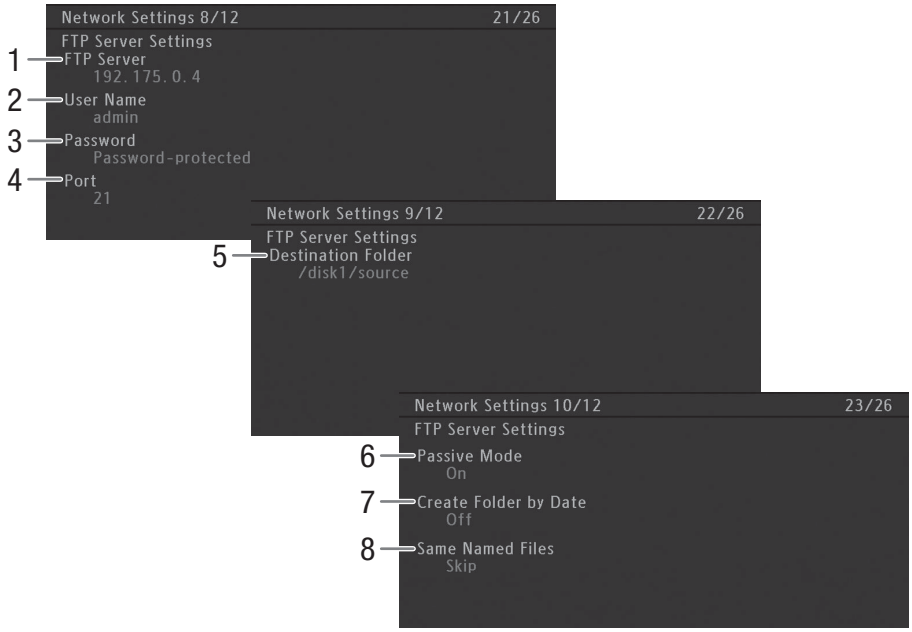

Ustawienia FTP (188):

1 Adres (nazwa hosta) serwera FTP
2 Nazwa użytkownika
3 Ochrona hasłem*
4 Numer portu
5 Folder docelowy na serwerze FTP
6 Tryb pasywny
7 Tworzenie nowych folderów według daty
8 Traktowanie plików z tą samą nazwą

* Samo hasło nie będzie wyświetlane.

Ekrany stanu [Ustawienia sieci 11/12], [Ustawienia sieci 12/12]

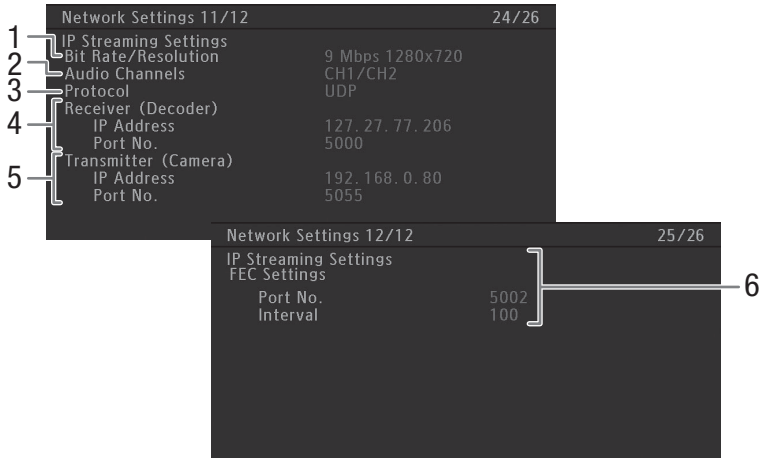

Ustawienia przesyłania strumieniowego w sieciach IP (192):

1 Szybkość transmisji bitów i rozdzielczość
2 Kanały audio
3 Protokół przesyłania strumieniowego
4 Ustawienia protokołu IP dekodera
5 Ustawienia protokołu IP kamery wideo
6 Ustawienia korekcji błędów FEC

Ekran stanu [Ekran informacji GPS] (dotyczy tylko trybu CAMERA)

Informacje GPS (112)

1 Szerokość geograficzna
2 Długość geograficzna
3 Wysokość
4 Data i godzina według czasu UTC (uniwersalnego czasu koordynowanego)
5 Moc sygnału satelitarnego

Rozwiązywanie problemów

W tabeli tej opisano rozwiązania problemów, które najczęściej występują w czasie pracy z kamerą.
Jeśli problem się powtarza, należy skontaktować się ze sprzedawcą lub Centrum Serwisowym firmy Canon.

Zasilanie

Nie można włączyć kamery lub kamera wyłącza się sama.
- Akumulator jest wyczerpany. Wymień lub naładuj akumulator.
- Wyjmij akumulator i włóż go z powrotem w prawidłowy sposób.

Kamera wyłącza się samoczynnie krótko po jej włączeniu.
- Używasz przyłącza zasilacza lub akumulatora niezgodnego z tą kamerą. Użyj zalecanego akumulatora (📖 236).

Nie można naładować akumulatora.
- Temperatura akumulatora wykracza poza zakres, w jakim możliwe jest ładowanie. Jeśli temperatura akumulatora spadnie poniżej 0°C, ogrzej go przed naładowaniem. Jeśli natomiast jego temperatura przekracza +40°C, przed przystąpieniem do ładowania go poczekaj, aż ostygnie.
- Akumulator należy ładować w temperaturze od 0 do +40°C.
- Akumulator jest uszkodzony. Wymień akumulator.

Akumulator rozładowuje się bardzo szybko nawet w normalnych temperaturach.
- Sprawdź na ekranie stanu [Battery/Hour Meter] (📖 215), czy przypadkiem cykl życia akumulatora nie dobiega już końca. Jeśli tak właśnie jest, kup nowy akumulator.

Nagrywanie

Po naciśnięciu przycisku START/STOP nie rozpoczyna się nagrywanie.
- Dźwignia blokady przycisku START/STOP jest ustawiona w położeniu 🔒, przez co nie można używać przycisku START/STOP. Zmień położenie dźwigni blokady.

Moment naciśnięcia przycisku START/STOP nie odpowiada początkowi lub końcowi nagrania.
- Między momentem naciśnięcia przycisku START/STOP a początkiem lub końcem nagrania mija trochę czasu. Jest to normalne.

Kamera nie może ustawić ostrości.
- Kamera może nie być w stanie ustawić automatycznie ostrości na niektórych obiektach. Ustaw ostrość ręcznie (📖 83).
- Wizjer nie jest wyregulowany. Ustaw obraz w wizjerze za pomocą dźwigni regulacji dioptrycznej (📖 32).
- Obiektyw lub czujnik funkcji Instant AF są zabrudzone. Wyczyść obiektyw lub czujnik miękką ściereczką do czyszczenia elementów optycznych.

Gdy obiekt szybko przesuwa się w poprzek kadru tuż przed obiektywem, obraz będzie nieco zakrzywiony.
- To zjawisko typowe dla matryc CMOS. Gdy filmowany obiekt porusza się bardzo szybko, obraz może wydawać się nieco zakrzywiony. Jest to normalne.

Przejście między nagrywaniem (● REC/● MP4) a wstrzymaniem nagrywania (STBY/MP4) trwa dłużej niż zwykle.
- Jeśli na nośniku znajduje się duża liczba filmów, niektóre operacje zajmują więcej czasu niż zwykle. Zapisz filmy (📖 166) i zainicjuj nośnik danych (📖 41). Innym rozwiązaniem jest wymiana nośnika.

Kamera nie może prawidłowo zapisywać danych na nośniku.
- Sytuacja taka może wystąpić, gdy nagrania są sukcesywnie wykonywane i usuwane przez dłuższy okres. Zapisz filmy (📖 166) i zainicjuj nośnik danych (📖 41).

Kamera nagrzewa się po dłuższym okresie używania.
- Kamera może się nagrzewać, jeśli jest używana ciągle przez długi okres; jest to normalne. Jeśli kamera nadmiernie się nagrzewa lub nagrzewa się po krótkim użyciu, może to świadczyć o usterce. Skontaktuj się z Centrum Serwisowym firmy Canon.

Odtwarzanie

Nie można usunąć filmów MXF.
- Nie można usuwać filmów MXF ze znacznikiem OK. Aby skasować film, usuń z niego znacznik OK (151).

Usuwanie filmów trwa dłużej niż zwykle.
- Jeśli na nośniku znajduje się duża liczba filmów, niektóre operacje zajmują więcej czasu niż zwykle. Zapisz filmy (166) i zainicjuj nośnik danych (41).

Nie można usunąć filmów MP4/zdjęć.
- Przełącznik LOCK na karcie pamięci SD jest ustawiony w położeniu ochrony przed zapisem. Zmień położenie przełącznika LOCK.
- Przy użyciu kamery nie można usuwać zdjęć zabezpieczonych za pomocą innych urządzeń.

Nie można skopiować filmów MXF.
- Na karcie pamięci CF, na którą chcesz skopiować filmy, jest za mało wolnego miejsca lub zawiera ona już maksymalną liczbę filmów (999). Usuń część filmów (152), aby zwolnić miejsce, lub wymień kartę pamięci CF.

Wskaźniki i elementy wyświetlane na ekranie

Na ekranie pojawia się symbol w kolorze czerwonym.
- Akumulator się rozładował. Wymień lub naładuj akumulator.

Na ekranie pojawia się symbol .
- Brak komunikacji między kamerą a podłączonym akumulatorem, co uniemożliwia wyświetlanie stanu naładowania akumulatora.

Kontrolka nagrywania się nie świeci.
- Wybierz dla opcji [Inne funkcje] ❯ [Lampka kontrolna] ❯ [Przednia] i/lub [Tylna] ustawienie [Włącz].

Kontrolka nagrywania szybko miga. (4 mignięcia na sekundę)
- Akumulator jest wyczerpany. Wymień lub naładuj akumulator.
- Na nośniku danych brakuje wolnego miejsca. Usuń część filmów (152), aby zwolnić miejsce, lub wymień nośnik danych.
- Wystąpił błąd systemu. Wyłącz kamerę i włącz ją ponownie. Jeśli problem nie ustąpi, zwróć się o pomoc do Centrum Serwisowego firmy Canon.

Kontrolka nagrywania miga powoli. (1 mignięcie na sekundę)
- Niewielka łączna ilość wolnego miejsca na obu kartach pamięci CF. Wymień kartę pamięci CF, na której akurat nie nagrywasz.
- Mała ilość wolnego miejsca na karcie pamięci SD. Wymień kartę pamięci SD.

pojawia się na ekranie w kolorze czerwonym.
- Wystąpił błąd karty pamięci SD. Wyjmij kartę pamięci SD i włóż ją ponownie. Jeśli zawartość ekranu nie wróci do normy, zapisz filmy MP4 (166) i zdjęcia, a następnie zainicjuj kartę pamięci SD (41).

Nawet po zakończeniu nagrywania wskaźnik dostępu do karty pamięci CF lub SD świeci się na czerwono.
- Nadal trwa nagrywanie filmu. Jest to normalne.

Na ekranie miga stale symbol .
- Opcjonalny odbiornik GPS GP-E2 został podłączony do gniazda USB kamery pracującej w trybie MEDIA. Odłącz odbiornik GPS GP-E2 i podłącz go ponownie po przełączeniu kamery do trybu CAMERA.

XF205 Na ekranie miga stale symbol Gen..
- Kamera nie może zsynchronizować się z odbieranym zewnętrznym sygnałem Genlock. Sprawdź prawidłowość zewnętrznego sygnału.

Obraz i dźwięk

Zbyt ciemny obraz na ekranie OLED.
- Wyreguluj jasność za pomocą ustawienia [Konfiguracja OLED/VF] ❯ [Konfiguracja OLED] ❯ [Jasność]. Aby chwilowo zwiększyć jasność ekranu, wybierz dla opcji [Konfiguracja OLED/VF] ❯ [Konfiguracja OLED] ❯ [Luminancja] ustawienie [Włącz].

Ekran włącza się i wyłącza.
- Akumulator jest wyczerpany. Wymień lub naładuj akumulator.
- Wyjmij akumulator i włóż go z powrotem w prawidłowy sposób.

Na ekranie pojawiają się nieprawidłowe znaki, a kamera nie funkcjonuje prawidłowo.
- Odłącz źródło zasilania, a po chwili podłącz je ponownie. Jeśli problem nie ustępuje, użyj funkcji [Inne funkcje] ❯ [Reset] ❯ [Wszystkie ustaw.]. Spowoduje to zresetowanie do wartości domyślnych wszystkich ustawień kamery oprócz licznika godzin.

Na ekranie LCD kamery pojawiają się zakłócenia obrazu.
- Trzymaj kamerę z dala od urządzeń, które wytwarzają silne pola elektromagnetyczne, np. silnych magnesów i silników elektrycznych, urządzeń do rezonansu magnetycznego i linii wysokiego napięcia.

Na ekranie pojawiają się poziome pasy.
- To zjawisko typowe dla matryc CMOS, pojawiające się podczas nagrywania w świetle niektórych typów lamp fluorescencyjnych, rtęciowych lub sodowych. Jest to normalne. Możesz ograniczyć to zjawisko, wybierając dla opcji [Ustawienia kamery] ❯ [Redukcja migot.] ustawienie [Automatic] i/lub dla opcji [Ustawienia kamery] ❯ [Shutter] ❯ [Manual] ustawienie [Szybkość], a dla czasu naświetlania wartość odpowiadającą częstotliwości miejscowej instalacji elektrycznej (1/50* lub 1/100 w przypadku instalacji 50 Hz oraz 1/60 lub 1/120 w przypadku instalacji 60 Hz).
  * Ta wartość może być niedostępna zależnie od częstotliwości klatek.

Nie można nagrywać dźwięku.
- Przełącznik AUDIO IN jest ustawiony w nieprawidłowym położeniu (📖 101).
- Zewnętrzny mikrofon podłączony do gniazda INPUT 1/INPUT 2 wymaga zasilania fantomowego. Ustaw odpowiedni przełącznik wyboru wejścia sygnału dźwiękowego INPUT 1/INPUT 2 w położeniu MIC+48V (📖 101).
- Zewnętrzny mikrofon podłączony do gniazda MIC jest wyłączony lub ma wyczerpaną baterię.

Poziom nagrywania dźwięku jest bardzo niski.
- Przełącznik poziomu dźwięku kanału CH1 lub CH2 znajduje się w położeniu M, a ustawiony poziom nagrywania jest zbyt niski. W przypadku nagrywania dźwięku 4-kanałowego: dla opcji [Ustawienia audio] ❯ [Audio Input] ❯ [Tryb CH3/CH4] wybrano ustawienie [Manual], a poziom ustawiony za pomocą opcji [CH3/CH4 Level] jest zbyt niski. Sprawdź wskaźnik poziomu dźwięku na ekranie i odpowiednio wyreguluj poziom dźwięku (📖 103, 104).
- Włączono tłumik mikrofonu. Wyłącz tłumik mikrofonu (📖 100, 102).

Nagrywany dźwięk jest zniekształcony lub zbyt cichy.
- Podczas nagrywania w bardzo głośnych miejscach (takich jak pokaz fajerwerków lub koncert), dźwięk może być zniekształcony lub nagrany z głośnością odbiegającą od rzeczywistej. Uaktywnij tłumik mikrofonu (📖 100, 102) lub wyreguluj ręcznie poziom nagrywanego dźwięku.

Obraz jest wyświetlany prawidłowo, ale głośnik wbudowany nie emituje dźwięku.
- Wyłączono dźwięk w głośniku. Wyreguluj głośność (📖 147).
- Jeśli do kamery są podłączone słuchawki, odłącz je.

Nośniki i akcesoria

Nie można włożyć nośnika do kamery.
- Próbujesz wkładać do kamery kartę pamięci CF lub SD niewłaściwą stroną. Odwróć ją i włóż ponownie.

Nie można zapisywać danych na karcie pamięci CF.
- Należy używać zgodnych kart pamięci CF (📖 38).
- Zainicjuj kartę pamięci CF (📖 41), jeśli używasz jej w kamerze po raz pierwszy.
- Karta pamięci CF jest zapełniona lub zawiera już maksymalną liczbę filmów (999). Usuń część filmów (📖 152), aby zwolnić miejsce, lub wymień kartę pamięci CF.

Nie można zapisywać danych na karcie pamięci SD.
- Należy używać zgodnych kart pamięci SD (📖 38).
- Zainicjuj kartę pamięci SD (📖 41), jeśli używasz jej w kamerze po raz pierwszy.
- Przełącznik LOCK na karcie pamięci SD jest ustawiony w położeniu ochrony przed zapisem. Zmień położenie przełącznika LOCK.
- Karta pamięci SD jest zapełniona. Usuń część filmów (📖 152) i zdjęć (📖 200), aby zwolnić miejsce, lub wymień kartę pamięci SD.
- W przypadku filmów MP4 i zdjęć numeracja plików i folderów osiągnęła maksymalną wartość. Wybierz dla opcji [Inne funkcje] ❯ [Numeracja plików] ustawienie [Reset] i włóż nową kartę pamięci SD.

Nagrywanie i odtwarzanie z użyciem danego nośnika przebiega powoli.
- Sytuacja taka może wystąpić, gdy filmy i zdjęcia są sukcesywnie nagrywane/usuwane przez dłuższy czas. Zapisz nagrania (📖 166) i zainicjuj nośnik danych (📖 41).

Nie działa dostarczony w zestawie pilot bezprzewodowy.
- Wybierz dla opcji [Inne funkcje] ❯ [Pilot bezprzewod.] ustawienie [Włącz].
- Wymień baterię w pilocie bezprzewodowym.

Nie działa opcjonalny pilot zdalnego sterowania RC-V100 lub inny dostępny w sprzedaży pilot zdalnego sterowania.
- Wybierz dla opcji [Inne funkcje] ❯ [Term. REMOTE] ustawienie [RC-V100], jeśli używasz opcjonalnego pilota zdalnego sterowania RC-V100, lub ustawienie [Standard] w przypadku korzystania z dostępnego w sprzedaży pilota zdalnego sterowania.
- Wyłącz kamerę, odłącz i podłącz ponownie pilota RC-V100 lub innego pilota zdalnego sterowania, a następnie znów włącz kamerę.
- Aby możliwe było modyfikowanie ustawień niestandardowego obrazu za pomocą pilota zdalnego sterowania, trzeba wybrać plik niestandardowego obrazu zapisany w kamerze. Wybierz plik niestandardowego obrazu spośród pozycji od [C1] do [C9] (🕮 130).

Podłączanie zewnętrznych urządzeń

Na ekranie znajdującego się w pobliżu telewizora pojawiają się zakłócenia obrazu.
- W przypadku korzystania z kamery w pomieszczeniu, w którym znajduje się telewizor, należy trzymać zasilacz sieciowy z dala od przewodu zasilającego i antenowego telewizora.

Odtwarzanie przebiega prawidłowo w kamerze, ale na ekranie zewnętrznego monitora nie pojawia się obraz.
- Kamera jest nieprawidłowo podłączona do zewnętrznego monitora. Upewnij się, że korzystasz z właściwego połączenia (🕮 160).
- W zewnętrznym monitorze dla źródła sygnału wideo wybrano inne gniazdo wideo niż to, do którego podłączono kamerę. Wybierz poprawne źródło sygnału wideo.

Kamera jest podłączona przy użyciu dostępnego w sprzedaży kabla HDMI, ale zewnętrzny monitor nie wyświetla obrazu ani nie odtwarza dźwięku.
- Odłącz kabel HDMI, a następnie znów go podłącz lub wyłącz kamerę i włącz ją ponownie.

Komputer nie rozpoznaje kamery, mimo że została ona podłączona prawidłowo.
- Odłącz opcjonalny kabel USB IFC-400PCU i wyłącz kamerę. Po chwili włącz kamerę i ponownie nawiąż połączenie.
- Podłącz kamerę do innego portu USB komputera.

Funkcje sieciowe

Brak połączenia z punktem dostępu.
- Sieci Wi-Fi z włączonym trybem niewidzialności, nie rozsyłające swoich identyfikatorów SSID, mogą nie być wykrywane przez kamerę podczas konfiguracji sieci Wi-Fi. Przeprowadź konfigurację ręcznie (🕮 176) lub wyłącz w punkcie dostępu tryb ukrycia.
- Dane hasła nie są zapisywane z ustawieniami kamery. Po wczytaniu do kamery ustawień z karty pamięci SD wszystkie klucze szyfrowania i hasła występujące w ustawieniach związanych z siecią zostają zresetowane. W razie konieczności zmień ustawienia związane z siecią (🕮 180, 181).
- Sygnał bezprzewodowy ma zbyt małą moc lub w pobliżu znajdują się inne urządzenia, które go zakłócają. Zapoznaj się z podrozdziałem *Środki ostrożności dotyczące sieci Wi-Fi* (🕮 225).

Nie można nawiązać połączenia w trybie Kamera jako punkt dostępu z urządzeniem wyposażonym w funkcje Wi-Fi.
- Zresetowanie wszystkich ustawień kamery powoduje również usunięcie wszystkich ustawień sieci. Ponownie skonfiguruj ustawienia trybu Kamera jako punkt dostępu (🕮 176).
- Sygnał bezprzewodowy ma zbyt małą moc lub w pobliżu znajdują się inne urządzenia, które go zakłócają. Zapoznaj się z podrozdziałem *Środki ostrożności dotyczące sieci Wi-Fi* (🕮 225).

Nie można nawiązać połączenia z siecią przewodową (Ethernet).
- Użyj kabla LAN typu „skrętka” kategorii 5e lub wyższej.
- Spróbuj wymienić kabel LAN.
- Zresetowanie wszystkich ustawień kamery powoduje również usunięcie wszystkich ustawień sieci. Ponownie skonfiguruj ustawienia sieci (🕮 178).
- Sprawdź, czy urządzenie sieciowe, do którego podłączono kamerę, jest włączone i działa prawidłowo. Aby korzystać z pełnej szybkości połączenia typu 1000BASE-T, upewnij się, że użytkowane urządzenia sieciowe są zgodne ze standardem Gigabit Ethernet (1000BASE-T).

Wskaźnik dostępu do sieci LAN świeci się na czerwono, a następnie gaśnie.
- Kabel LAN został odłączony lub kamera nie może nawiązać komunikacji z podłączonym urządzeniem sieciowym. Sprawdź połączenie z siecią LAN oraz podłączone urządzenie sieciowe.

Aplikacja Playback via Browser nie uruchamia się w przeglądarce internetowej.
- Upewnij się, że ta funkcja jest włączona w kamerze za pomocą ustawienia [Inne funkcje] ❯ [Odtw. przez przegl.] (📖 195).
- Adres URL wprowadzony na pasku adresu w przeglądarce internetowej jest nieprawidłowy. Wprowadź adres URL, przepisując go dokładnie z ekranu kamery.
- Pokrywa gniazda kart pamięci SD jest otwarta lub brak karty pamięci SD w kamerze. Sprawdź, czy karta pamięci SD z filmami MP4 i zdjęciami jest prawidłowo włożona do kamery, a pokrywa gniazda kart pamięci SD jest zamknięta.

Aplikacja Browser Remote nie uruchamia się w przeglądarce internetowej.
- Upewnij się, że dla opcji [Inne funkcje] ❯ [Funkcje sieciowe] wybrano ustawienie [Zdalne ster. z przegl.].
- Adres URL wprowadzony na pasku adresu w przeglądarce internetowej jest nieprawidłowy. Sprawdź na ekranie stanu [Ustawienia sieci 4/10] adres IP przydzielony kamerze i wpisz go w przeglądarce jako adres URL (📖 182).
- Nieprawidłowa nazwa użytkownika lub hasło. Wprowadź nazwę użytkownika i hasło odpowiednie dla jednego z kont użytkownika utworzonych w kamerze (📖 181).

Ekran Browser Remote lub Playback via Browser jest wyświetlany nieprawidłowo w przeglądarce internetowej.
- Urządzenie, system operacyjny lub przeglądarka internetowa mogą nie być obsługiwane. Najnowsze informacje na temat obsługiwanych systemów można znaleźć w lokalnej witrynie firmy Canon.
- Włącz w ustawieniach przeglądarki internetowej język JavaScript i pliki cookie. Szczegółowe informacje znajdują się w module pomocy lub dokumentacji online danej przeglądarki internetowej.

Odtwarzanie na urządzeniu wyposażonym w funkcje Wi-Fi za pomocą aplikacji Playback via Browser nie jest zbyt płynne.
- Sygnał bezprzewodowy ma zbyt małą moc lub w pobliżu znajdują się inne urządzenia, które go zakłócają. Zapoznaj się z podrozdziałem *Środki ostrożności dotyczące sieci Wi-Fi* (📖 225).
- Odtwarzanie może nie być płynne w zależności od mocy sygnału połączenia bezprzewodowego.
- Spróbuj podłączyć kamerę do sieci przewodowej przy użyciu kabla LAN.

Środki ostrożności dotyczące sieci Wi-Fi

W przypadku korzystania z sieci Wi-Fi, jeśli spadnie szybkość transmisji, połączenie zostanie zerwane lub wystąpią jakieś inne problemy, wypróbuj poniższe działania naprawcze.

Umiejscowienie punktu dostępu (routera bezprzewodowego)
- Podczas korzystania z sieci Wi-Fi we wnętrzach umieść punkt dostępu w tym samym pomieszczeniu, w którym używasz kamery.
- Ustaw punkt dostępu w wolnej przestrzeni w takim miejscu, aby między nim a kamerą nie znajdowały się żadne osoby ani przedmioty.
- Umieść punkt dostępu w najmniejszej możliwej odległości od kamery. Pamiętaj, że w przypadku korzystania z punktu dostępu w plenerze podczas złej pogody deszcz może pochłaniać fale radiowe i przerywać połączenie.

Pobliskie urządzenia elektroniczne
- Jeśli szybkość transferu przez sieć Wi-Fi spadnie z powodu zakłóceń wywoływanych przez wymienione poniżej urządzenia elektroniczne, problem może rozwiązać przełączenie się na pasmo 5 GHz* lub na inny kanał.
- Sieci Wi-Fi korzystające z protokołu IEEE 802.11b/g/n działają w pasmie 2,4 GHz. Z tego powodu szybkość transmisji może spadać, jeśli w pobliżu znajdują się kuchenki mikrofalowe, telefony bezprzewodowe, mikrofony bezprzewodowe lub podobne urządzenia działające w tym pasmie częstotliwości.
- Jeśli w pobliżu działa na tej samej częstotliwości co kamera inny punkt dostępu, szybkość transmisji może ulec zmniejszeniu.

* Pasmo 5 GHz nie jest obsługiwane przez kamery, które na swoich etykietach identyfikacyjnych mają umieszczony identyfikator kamery „ID0041" i napis „2.4 GHz only" (Tylko pasmo 2,4 GHz) (📖 240).

Korzystanie z wielu kamer/punktów dostępu
- Sprawdź, czy nie występuje konflikt adresów IP między urządzeniami podłączonymi do tej samej sieci.
- Jeśli wiele kamer XF200/XF205 ma połączenie z tym samym punktem dostępu, może nastąpić spadek szybkości transmisji.
- Aby ograniczyć interferencję fal radiowych w przypadku, gdy blisko siebie działa kilka punktów dostępu zgodnych z protokołem IEEE 802.11b/g lub IEEE 802.11n (pasmo 2,4 GHz), należy pozostawić odstęp czterech wolnych kanałów między poszczególnymi punktami dostępu. Należy np. używać kanałów 1, 6 i 11 lub 2, 7 i 12 lub 3, 8 i 13. Jeśli możesz korzystać z połączenia IEEE 802.11a/n (pasmo 5 GHz*), przełącz się na protokół IEEE 802.11a/n i ustaw inny kanał.

* Pasmo 5 GHz nie jest obsługiwane przez kamery, które na swoich etykietach identyfikacyjnych mają umieszczony identyfikator kamery „ID0041" i napis „2.4 GHz only" (Tylko pasmo 2,4 GHz) (📖 240).

Lista komunikatów

Do tego podrozdziału należy sięgać, gdy na ekranie kamery pojawi się jakiś komunikat. Opisane poniżej komunikaty podano w kolejności alfabetycznej. Należy pamiętać, że niektóre komunikaty, w tym sygnalizacja nośnika, którego dotyczą (CF A, CF B, SD lub ich kombinacja), mogą pojawiać się ponad głównym komunikatem.

W przypadku komunikatów o błędach związanych z połączeniami sieciowymi zapoznaj się z podrozdziałem *Funkcje sieciowe* (229).

Błąd CF A/CF B
- Nie można rozpoznać karty pamięci CF lub uzyskać do niej dostępu. Sprawdź, czy karta pamięci CF jest włożona prawidłowo i czy nie uległa uszkodzeniu.

Błąd nazwy pliku
- Liczba plików i folderów osiągnęła wartość maksymalną. Wybierz dla opcji [Inne funkcje] [Numeracja plików] ustawienie [Reset] i usuń z karty pamięci SD wszystkie filmy MP4 (152) oraz zdjęcia (200) lub ją zainicjuj (41).

Błąd pliku zarządzania. Nie można zapisać
- Zapis jest niemożliwy, ponieważ kamera nie może zapisać informacji kontrolnych pliku. Może to nastąpić, jeśli pliki MXF na karcie pamięci CF były używane za pomocą innego urządzenia. Zapisz filmy MXF (166) i zainicjuj kartę pamięci CF (41).

Błąd Shot Mark
- Nie można dodać znacznika Shot Mark. Jeśli komunikat pojawi się w trybie CAMERA, ponownie spróbuj dodać znacznik. Jeśli się to nie uda, dodaj znacznik w trybie MEDIA po zakończeniu nagrywania. Jeśli komunikat pojawi się w trybie MEDIA, wyłącz kamerę i włącz ją ponownie. Następnie znów spróbuj dodać znacznik.

Błąd systemu
- Wyłącz kamerę i włącz ją ponownie. Jeśli problem nie ustąpi, może to oznaczać uszkodzenie kamery. Skontaktuj się z Centrum Serwisowym firmy Canon.

Błąd wentylatora
- Wentylator może działać nieprawidłowo. Skontaktuj się z Centrum Serwisowym firmy Canon.

Błąd znacznika ☑/OK
- Nie można dodać znacznika ☑ lub OK. Jeśli komunikat pojawi się w trybie CAMERA, ponownie spróbuj dodać znacznik. Jeśli się to nie uda, dodaj znacznik w trybie MEDIA. Jeśli komunikat pojawi się w trybie MEDIA, wyłącz kamerę i włącz ją ponownie. Następnie znów spróbuj dodać znacznik.

Brak filmu
- Na nośniku nie ma żadnych filmów do odtwarzania. Aby odtwarzać filmy, należy je najpierw nagrać (47).

Brak Shot Mark
- Ten komunikat pojawia się, gdy znaczniki Shot Mark w filmie zostały usunięte z poziomu ekranu indeksu [Shot Mark]. Naciśnij przycisk INDEX, aby powrócić do ekranu indeksu filmów MXF.

Brak zdjęć
- Na karcie pamięci SD nie ma żadnych zdjęć do przeglądania. Aby przeglądać zdjęcia, należy je najpierw wykonać (197).

CF A→CF B / CF B→CF A Nośnik zmieniony
- Ten komunikat pojawia się po użyciu przycisku SLOT SELECT do zmiany używanego gniazda kart pamięci CF lub do przełączenia nagrywania z jednej karty pamięci CF na drugą.

CF A→CF B / CF B→CF A Wkrótce nastąpi zmiana
- Karta pamięci CF jest prawie pełna, więc za około minutę rozpocznie się nagrywanie na drugiej karcie pamięci CF.

CF A/CF B/SD jest w użyciu. Nie wyjmować
- Pokrywa gniazda kart pamięci CF lub SD została otwarta, gdy kamera korzystała z nośnika. Zamknij odpowiednią pokrywę gniazda kart pamięci.

CF A/CF B wymaga przywrócenia. Przywrócić?
- Jeśli dane na karcie pamięci CF ulegną uszkodzeniu, np. w wyniku utraty zasilania przy nagrywaniu, muszą zostać odzyskane. Po wyświetleniu tego komunikatu wybierz opcję [OK] i naciśnij przycisk SET.

Dźwięk mechanizmu zoom może również zostać nagrany
- Uważaj przy korzystaniu z zoomu podczas nagrywania, ponieważ mogą zostać zarejestrowane również odgłosy pracy silnika zoomu. Spróbuj korzystać z zoomu, gdy kamera znajduje się w trybie wstrzymania nagrywania.

Istnieje już maksymalna ilość filmów
- Wybrana do nagrywania karta pamięci CF jest zapełniona lub zawiera już maksymalną liczbę filmów MXF (999). Wymień kartę pamięci CF lub użyj karty pamięci CF znajdującej się w drugim gnieździe.
- W związku z tym, że karty pamięci CF zawierają już maksymalną liczbę filmów, funkcja jednoczesnego nagrywania na dwóch kartach jest niedostępna.

Karta pamięci jest chroniona przed zapisem
- Przełącznik LOCK na karcie pamięci SD jest ustawiony w położeniu ochrony przed zapisem. Zmień położenie przełącznika LOCK.

Klip wymaga przywrócenia. Przywrócić?
- Jeśli film ulegnie uszkodzeniu, np. w wyniku utraty zasilania przy nagrywaniu, musi zostać odzyskany. Po wyświetleniu tego komunikatu wybierz opcję [OK], a następnie naciśnij przycisk SET.

Nagrane przy 59.94 Hz. Sprawdź dane na CF A/CF B. Zaleca się inicjalizację karty
- Karta pamięci CF zawiera filmy MXF, które zostały nagrane z użyciem częstotliwości odbiegającej od używanej przez kamerę. W razie potrzeby wykonaj kopię zapasową materiałów znajdujących się na karcie pamięci CF i zainicjuj kartę za pomocą kamery (📖 41).

Nagrywanie filmów na tej karcie pamięci może być niemożliwe
- Nagrywanie filmów MP4 na karcie pamięci SD o klasie szybkości 2 lub 4 albo bez oznaczenia klasy szybkości może okazać się niemożliwe. Wymień kartę pamięci SD na model o klasie szybkości 6 lub 10.

Nagrywanie zostało zatrzymane
- Informacje kontrolne pliku uległy uszkodzeniu lub wystąpił błąd enkodera. Wyłącz kamerę i włącz ją ponownie. Następnie wyjmij używaną kartę pamięci CF i włóż ją ponownie. Innym rozwiązaniem jest wymiana karty pamięci CF. Jeśli problem nie ustąpi, zwróć się o pomoc do Centrum Serwisowego firmy Canon.
  - Uszkodzonych informacji kontrolnych pliku nie można odzyskać. Ani program Canon XF Utility, ani dodatki Canon XF nie mogą odczytywać danych z kart pamięci CF lub filmów, których informacje kontrolne uległy uszkodzeniu.

Nie można odtworzyć
- Informacje kontrolne pliku uległy uszkodzeniu lub wystąpił błąd dekodera. Wyłącz kamerę i włącz ją ponownie. Jeśli problem nie ustąpi, zwróć się o pomoc do Centrum Serwisowego firmy Canon.
  - Uszkodzonych informacji kontrolnych pliku nie można odzyskać. Ani program Canon XF Utility, ani dodatki Canon XF nie mogą odczytywać danych z kart pamięci CF lub filmów MXF, których informacje kontrolne uległy uszkodzeniu.

Nie można przywrócić
- Nie można odzyskać danych z karty pamięci CF. Zapisz filmy MXF (📖 166) i zainicjuj kartę pamięci CF (📖 41).

Nie można uzyskać informacji o akumulatorze. Czy nadal używać tego akumulatora?
- Został podłączony akumulator bez znaku Intelligent System.
- Jeśli jednak użytkowany akumulator jest oznaczony symbolem Intelligent System, może to oznaczać uszkodzenie kamery lub akumulatora. Skontaktuj się z Centrum Serwisowym firmy Canon.

Nie można wyświetlić tego zdjęcia
- Wyświetlanie zdjęć wykonanych za pomocą innych urządzeń lub obrazów utworzonych bądź edytowanych na komputerze może okazać się niemożliwe.

Nie można zapisać
- Informacje kontrolne pliku uległy uszkodzeniu lub wystąpił błąd enkodera. Wyłącz kamerę i włącz ją ponownie. Następnie wyjmij używaną kartę pamięci CF i włóż ją ponownie. Innym rozwiązaniem jest wymiana karty pamięci CF. Jeśli problem nie ustąpi, zwróć się o pomoc do Centrum Serwisowego firmy Canon.
  - Uszkodzonych informacji kontrolnych pliku nie można odzyskać. Ani program Canon XF Utility, ani dodatki Canon XF nie mogą odczytywać danych z kart pamięci CF lub filmów MXF, których informacje kontrolne uległy uszkodzeniu.

Nie można zmienić gniazda na kartę CF
- Przycisk SLOT SELECT został naciśnięty podczas nagrywania lub gdy dla formatu filmu było wybrane ustawienie MP4. Aby zmienić wybrane gniazdo kart pamięci CF, poczekaj na zakończenie nagrywania.

Nie odłączaj kabla USB ani źródła zasilania przed zakończeniem połączenia za pomocą komputera.
- Jeśli kamera działa w trybie MEDIA i jest podłączona do komputera za pomocą opcjonalnego kabla USB IFC-400PCU, nie można z niej korzystać. Odłączenie kabla USB lub źródła zasilania, gdy jest wyświetlany ten komunikat, może spowodować uszkodzenie nagrań na nośniku w kamerze. Przed przystąpieniem do korzystania z kamery wideo należy użyć opcji bezpiecznego usuwania sprzętu, aby zakończyć połączenie i odłączyć kabel USB.

Nieobsługiwane informacje będą usunięte
- Ten komunikat może się pojawić po umieszczeniu w kamerze karty pamięci CF zainicjowanej w innej profesjonalnej kamerze firmy Canon. Sprawdź zawartość karty pamięci CF.

Nieprawidłowa operacja
- Nie można wykonywać następujących czynności:
  - Dodanie znacznika Shot Mark do filmu MXF mającego już znacznik Shot Mark lub nagranego w trybie nagrywania klatek bądź trybie nagrywania z interwałem.
  - Dodanie znacznika OK do filmu MXF mającego już znacznik OK lub dodanie znacznika ✓ do nagrania mającego już znacznik ✓.
  - Natychmiastowe przejrzenie filmu nagranego w trybie nagrywania specjalnego podczas pracy kamery w trybie CAMERA.
  - Naciśnięcie przycisku START/STOP lub próba rozpoczęcia nagrywania filmu MP4, gdy brak nośnika w kamerze.

Nośnik nieobsługiwany
- Nie można używać w kamerze kart pamięci CF o pojemności mniejszej niż 512 MB lub niezgodnych z technologią UDMA. Użyj zalecanej karty pamięci CF (📖 38).

Nośnik pełen
- Nośnik jest zapełniony. Usuń część nagrań (📖 152, 200), aby zwolnić miejsce, lub wymień nośnik danych.
- Karta pamięci CF A lub CF B jest zapełniona, więc nagrywanie nie może się rozpocząć. Aby rozpocząć nagrywanie, skorzystaj z karty pamięci CF w drugim gnieździe.

Nośnik prawie pełen
- Łączna ilość wolnego miejsca na kartach pamięci CF A i CF B jest zbyt mała. Wymień nieużywaną obecnie kartę pamięci CF.
- Karta pamięci SD jest prawie zapełniona. Usuń część nagrań (📖 152, 200), aby zwolnić miejsce, albo wymień kartę pamięci SD.

Osiągnięto limit długości filmu. Nagrywanie zostało zatrzymane
- Przy nagrywaniu pojedynczego filmu MXF przez długi czas zostanie on podzielony na mniejsze pliki o wielkości 2 GB (lub 1 GB w przypadku nagrywania w zwolnionym tempie). Ten komunikat pojawi się, kiedy liczba mniejszych plików wideo osiągnie 99.

Otwarta pokrywa
- Pokrywa gniazda kart pamięci CF lub SD była otwarta w momencie włączenia kamery lub przełączenia do trybu CAMERA. Sprawdź, czy nośnik jest prawidłowo włożony, i zamknij odpowiednią pokrywę gniazda.

Położenie przełącz. INFRARED zmieniło się (WŁ/WYŁ). Sprawdź ostrość
- Ostrość może ulec zmianie przy włączaniu lub wyłączaniu trybu nagrywania w podczerwieni. Należy sprawdzić, czy obraz ma prawidłową ostrość.

Przekroczona ilość Shot Marks
- Nie można dodać znacznika Shot Mark, ponieważ w filmie MXF występuje już 100 znaczników Shot Mark (łącznie S1 i S2). Przed dodaniem nowych znaczników Shot Mark usuń część już istniejących (📖 155).

Przepełnienie bufora. Nagrywanie zostało zatrzymane.
- Szybkość transferu danych była zbyt wysoka dla używanej karty pamięci i nagrywanie zostało przerwane. Użyj zalecanej karty pamięci (📖 38).
- Do nagrywania filmów MP4 w zwolnionym i przyspieszonym tempie należy używać kart SD klasy 10.

Sprawdź dane na CF A/CF B. Zaleca się inicjalizację karty
- Użycie karty pamięci CF jest niemożliwe z jednego z następujących powodów:
  - Wystąpił problem z kartą pamięci CF.
  - Kamera nie może odczytać danych z karty pamięci CF.
  - Karta pamięci CF została zainicjowana przy użyciu komputera.
  - Karta pamięci CF została podzielona na partycje.
- Zapisz filmy MXF (📖 166) i zainicjuj kartę pamięci CF (📖 41).

Sprawdź dane na SD. Zaleca się inicjalizację karty
- Do kamery włożono kartę pamięci SD, która została sformatowana za pomocą innego urządzenia. Zainicjuj kartę pamięci SD przy użyciu kamery.

Sprawdź kartę SD
- Do kamery włożono kartę pamięci MultiMedia Card (MMC) albo kartę pamięci SD o pojemności 64 MB lub mniejszej. Użyj zalecanej karty pamięci SD (📖 38).
- Z powodu błędu karty pamięci SD nie można nagrywać ani odtwarzać. Wyjmij kartę pamięci SD i włóż ją ponownie lub użyj innej karty pamięci SD.

Wymień akumulator
- Akumulator jest wyczerpany. Wymień lub naładuj akumulator.

Zaleca się użycie karty obsługującej tryb UDMA 4 lub wyższy
- Tryb UDMA obsługiwany przez kartę pamięci CF jest niższy od UDMA 4. Zaleca się użycie karty pamięci CF obsługującej tryb UDMA 4 lub wyższy.

Funkcje sieciowe

W uzupełnieniu tej listy zapoznaj się też z instrukcjami obsługi punktu dostępu lub innych zewnętrznych urządzeń, z jakich korzystasz.

A User is already accessing the server. Try again later
(Z serwera korzysta już jeden z użytkowników. Spróbuj ponownie później)
- Ten komunikat jest wyświetlany na ekranie podłączonego urządzenia. Kamerą steruje już inne urządzenie podłączone do sieci. Aby skorzystać z urządzenia, na którym pojawił się ten komunikat, najpierw przerwij połączenie urządzeniu mającemu obecnie dostęp do kamery, a następnie dotknij przycisku Retry.

Błąd transferu FTP. Transfer plików nie został ukończony
- Wystąpił błąd podczas przesyłania plików do serwera FTP. Wyłącz kamerę i serwer FTP, a następnie włącz je i ponów próbę przesłania plików.

Błąd Wi-Fi. Nieprawidłowa metoda uwierzytelniania
- Sprawdź w punkcie dostępu metodę uwierzytelniania/szyfrowania i w razie potrzeby wprowadź odpowiednie zmiany w ustawieniach sieci Wi-Fi w kamerze (🕮 180).

Błąd Wi-Fi. Nieprawidłowa metoda szyfrowania
- Upewnić się, że kamera i punkt dostępu używają tej samej metody uwierzytelniania/szyfrowania.

Błąd Wi-Fi. Nieprawidłowy klucz szyfrowania
- Po wybraniu trybu uwierzytelniania [WPA-PSK] lub [WPA2-PSK] oraz metody szyfrowania [WEP] wprowadzono klucz szyfrowania (indeks WEP), który jest nieprawidłowy lub ma niewłaściwą długość (liczbę znaków).
  - W przypadku wprowadzania znaków ASCII wpisz 5 znaków (kodowanie 64-bitowe) lub 13 znaków (kodowanie 128-bitowe). W przypadku wprowadzania cyfr szesnastkowych wpisz 10 znaków (kodowanie 64-bitowe) lub 26 znaków (kodowanie 128-bitowe).

Brak plików do transferu
- Wszystkie pliki wybrane do transferu zostały już przesłane do serwera FTP.

Konflikt adresów IP
- W sieci znajduje się inne urządzenie o takim samym adresie IP, jak przydzielony kamerze. Zmień adres IP tego urządzenia lub kamery.

Nie można dokończyć konfiguracji WPS.
- W punkcie dostępu wybrana jest metoda szyfrowania [WEP]. Funkcja Wi-Fi Protected Setup (WPS) nie może nawiązywać połączeń z punktami dostępu, w których włączono tę metodę szyfrowania. Zmień metodę szyfrowania w punkcie dostępu lub posłuż się inną metodą nawiązywania połączenia (🕮 173).

Nie można dokończyć konfiguracji WPS. Spróbuj ponownie wykonać tę operację.
- Między uaktywnieniem funkcji WPS w punkcie dostępu a wybraniem opcji [OK] na ekranie kamery upłynęły ponad 2 minuty. Rozpocznij jeszcze raz od początku procedurę nawiązywania połączenia z użyciem metody WPS.
- Przycisk WPS był zbyt krótko przytrzymywany po naciśnięciu. Zapoznaj się z informacjami na ten temat podanymi w instrukcji obsługi routera bezprzewodowego. W przypadku nawiązywania połączenia z użyciem metody WPS trzymaj naciśnięty przycisk WPS na routerze bezprzewodowym, aż uaktywni się w nim funkcja WPS.

Nie można korzystać z sieci Wi-Fi, gdy jest podłączony mikrofon bezprzewodowy.
- Po podłączeniu do kamery opcjonalnego mikrofonu bezprzewodowego WM-V1 nie można korzystać z połączeń Wi-Fi. Odłącz mikrofon WM-V1 od kamery i wyłącz go.

Nie można połączyć
- Nie można nawiązać połączenia z wybranym punktem dostępu lub urządzeniem sieciowym.
- Telefony komórkowe, kuchenki mikrofalowe, lodówki i inne urządzenia gospodarstwa domowego mogą zakłócać sygnał bezprzewodowy. Należy spróbować użyć kamery w miejscu bardziej oddalonym od takich urządzeń.

Nie można przeprowadzić transferu plików do serwera FTP
- Sprawdź na serwerze FTP, czy urządzenie pamięci masowej (dysk twardy itp.), w którym znajduje się folder docelowy, udostępnia wystarczająco dużo wolnego miejsca.

Nie można utworzyć nowego folderu na serwerze FTP
- Sprawdź uprawnienia/ograniczenia dostępu użytkownika do serwera FTP.

Nie można uzyskać adresu IP
- Jeśli nie korzystasz z serwera DHCP, nawiąż połączenie za pomocą opcji [Manual] i wprowadź adres IP z jej użyciem (177).
- Włącz serwer DHCP. Jeśli jest już włączony, upewnij się, że działa prawidłowo.
- Upewnij się, że zakres adresów serwera DHCP jest wystarczający.
- Jeśli nie korzystasz z serwera DNS, w polu adresu DNS wprowadź wartość [0.0.0.0].
- Wprowadzić adres IP tego serwera DNS do kamery.
- Włącz serwer DNS. Jeśli jest już włączony, upewnij się, że działa prawidłowo.
- Upewnić się, że adres IP serwera DNS i nazwa przypisana do tego adresu zostały poprawnie skonfigurowane.
- Jeśli używana jest brama bezprzewodowa, upewnić się, że we wszystkich urządzeniach w sieci, łącznie z kamerą, wprowadzono prawidłowy adres bramy.

Nie można zalogować się do serwera FTP
- Sprawdź nazwę użytkownika i hasło w ustawieniach serwera FTP (188).

Nie podłączono kabla sieciowego
- Podjęto próbę nawiązania połączenia z siecią przewodową, ale kabel LAN nie jest podłączony. Sprawdź, czy kabel LAN jest prawidłowo podłączony do gniazda LAN w kamerze i do gniazda LAN w urządzeniu sieciowym.

Nie znaleziono punktów dostępu
- Kamera przeprowadziła w okolicy wyszukiwanie aktywnych sieci Wi-Fi (punktów dostępu), ale żadnej nie znalazła. Upewnij się, że punkt dostępu działa prawidłowo, i ponów próbę nawiązania połączenia.
- Punkt dostępu działa w trybie ukrycia. Wyłącz tryb ukrycia w ustawieniach routera bezprzewodowego (punktu dostępu).
- Kreator połączenia może nie wykryć punktu dostępu, jeśli włączono w nim filtrowanie adresów MAC. Sprawdź adres MAC kamery na ekranie stanu [Ustawienia sieci 1/10] (217) i dodaj go w ustawieniach routera bezprzewodowego (punktu dostępu) do listy zatwierdzonych urządzeń bezprzewodowych.

Nie znaleziono serwera FTP
- Nie udało się znaleźć serwera FTP. Sprawdź jego ustawienia (188).

Otworzono pokrywę karty pamięci, więc funkcje sieciowe zostaną przerwane.
- Pokrywa gniazda kart pamięci CF lub SD została otwarta w trakcie korzystania z nośnika. Zakończ działanie używanej właśnie funkcji sieciowej i przerwij połączenie sieciowe.

Sieć nie działa prawidłowo
- Wystąpił problem sprzętowy z obwodem kamery odpowiedzialnym za komunikację sieciową. Wyłącz kamerę, a następnie włącz ją ponownie. Jeśli problem nie ustąpi, zwróć się o pomoc do Centrum Serwisowego firmy Canon.

Sprawdź konfigurację sieci
- Kamera nie może nawiązać połączenia z siecią przy użyciu obecnych ustawień. Sprawdź, czy ustawienia sieci są prawidłowo skonfigurowane (217).

Sprawdź media
- Podczas przesyłania plików do serwera FTP wystąpił błąd nośnika. Sprawdź nośnik, z którego przesyłasz pliki, i spróbuj ponownie wykonać operację transferu do serwera FTP.

Transfer plików nie został ukończony
- Kamera została wyłączona podczas trwania ostatniej operacji transferu plików do serwera FTP. Ponownie prześlij pliki (188).

Uwierzytelnienie sieci Wi-Fi nie powiodło się
- Sprawdź w punkcie dostępu metodę uwierzytelniania/szyfrowania i klucz szyfrowania oraz w razie potrzeby wprowadź odpowiednie zmiany w ustawieniach sieci Wi-Fi w kamerze (180).

Wykryto wiele punktów dostępu. Spróbuj ponownie wykonać tę operację.
- Wiele punktów dostępu wysyła sygnał WPS jednocześnie. Ponów później próbę wykonania operacji lub przeprowadź konfigurację za pomocą opcji [WPS: Kod PIN] lub [Szukaj punktów dostępu] (174).

Zakończono połączenie sieciowe
- Wystąpił błąd w punkcie dostępu lub w podłączonym urządzeniu. Sprawdź sieć lub podłączone urządzenie i ponów próbę nawiązania połączenia.
- Sygnał sieci Wi-Fi stał się zbyt słaby i nastąpiło zerwanie połączenia bezprzewodowego. Poczekaj chwilę lub wyłącz inne znajdujące się w pobliżu urządzenia, które mogą zakłócać sygnał sieci Wi-Fi, a następnie ponów próbę nawiązania połączenia.

Zasady używania

Kamera

Aby zapewnić maksymalną wydajność urządzenia, należy stosować się do poniższych wskazówek.

- Nie wolno trzymać kamery za panel OLED. Zachować ostrożność przy zamykaniu panelu OLED.
- Kamery nie należy przechowywać w miejscach o wysokiej temperaturze (np. wnętrze samochodu wystawionego na bezpośrednie działanie promieni słonecznych) lub wysokiej wilgotności.
- Nie należy używać kamery w pobliżu silnych pól elektromagnetycznych, np. niedaleko silnych magnesów i silników elektrycznych, urządzeń do rezonansu magnetycznego lub linii wysokiego napięcia. Mogłoby to spowodować anomalie lub szumy w nagraniach filmowych i dźwiękowych.
- Z funkcji Wi-Fi kamery nie należy korzystać w szpitalach i innych placówkach medycznych ani na pokładach samolotów. Ponadto nie należy z nich korzystać w pobliżu urządzeń medycznych i innych wrażliwych urządzeń elektronicznych, ponieważ mogą one niekorzystnie wpływać na działanie tych urządzeń. Kamerę należy użytkować w odległości co najmniej 22 cm od rozrusznika serca.
- Działanie funkcji Wi-Fi kamery może być zakłócane przez inne urządzenia, np. telefony komórkowe i kuchenki mikrofalowe. Zachowanie odpowiedniej odległości od tych urządzeń lub skorzystanie z funkcji Wi-Fi kamery w innej porze dnia może ograniczyć wpływ tych zakłóceń.
- Kamery nie należy używać w zapylonych miejscach. Kamera nie jest wodoodporna — nie należy narażać jej na kontakt z wodą i błotem. Jeśli jedna z tych substancji dostanie się do wnętrza urządzenia, może dojść do uszkodzenia kamery i/lub obiektywu. Należy jak najszybciej zwrócić się o pomoc do Centrum Serwisowego firmy Canon.
- Należy uważać, aby drobinki kurzu i brudu nie gromadziły się na obiektywie ani nie przenikały do wnętrza kamery. Po zakończeniu korzystania z kamery należy zdjąć osłonę przeciwsłoneczną i założyć pokrywkę obiektywu.
- Nie należy kierować kamery ani wizjera na źródło intensywnego światła, np. słońce podczas słonecznego dnia lub źródło intensywnego światła sztucznego. Mogłoby to spowodować uszkodzenie matrycy lub wewnętrznych podzespołów kamery. Należy zachować szczególną ostrożność przy korzystaniu ze statywu i paska na ramię. Jeśli nie korzysta się z kamery, należy założyć pokrywkę obiektywu.
- Nie należy dotykać rozgrzanych elementów osprzętu oświetleniowego.
- Nie należy próbować samodzielnie rozmontowywać kamery. Jeśli kamera działa wadliwie, należy skontaktować się z wykwalifikowanym pracownikiem serwisu.
- Podczas używania kamery należy zachować ostrożność. Nie należy narażać kamery na wstrząsy i silne uderzenia, gdyż może to spowodować uszkodzenie urządzenia. Przy korzystaniu z paska na ramię należy uważać, aby kamera nie huśtała się i nie obijała.
- Aby zapobiec awariom i nadmiernemu nagrzewaniu się urządzenia, nie należy podłączać dostarczonego w zestawie zasilacza sieciowego do podróżnych konwerterów napięcia lub specjalnych źródeł zasilania, takich jak te, które są dostępne w samolotach i na statkach, falowników DC-AC itd.

Dłuższe przechowywanie

Jeśli kamera nie będzie używana przez dłuższy okres, należy przechowywać ją w czystym miejscu o niskiej wilgotności i temperaturze nie wyższej niż 30°C.

Akumulator

NIEBEZPIECZEŃSTWO!

Podczas używania akumulatora należy zachować ostrożność.

- Akumulator należy trzymać z dala od ognia (akumulator może wybuchnąć).
- Nie wolno narażać akumulatora na działanie temperatury przekraczającej +60ºC. Nie należy pozostawiać akumulatora w pobliżu grzejników lub wewnątrz rozgrzanego słońcem samochodu.
- Nie należy rozmontowywać ani modyfikować akumulatora.
- Nie należy narażać akumulatora na wstrząsy i uderzenia.
- Nie należy zanurzać akumulatora w wodzie.

- Zabrudzone styki mogą uniemożliwić poprawne połączenie akumulatora z kamerą. Styki należy czyścić miękką szmatką.

Dłuższe przechowywanie

- Akumulatory należy przechowywać w suchym miejscu, w temperaturze nieprzekraczającej +30°C.
- Aby zwiększyć żywotność akumulatora, należy go całkowicie rozładować.
- Należy co najmniej raz w roku całkowicie rozładować i naładować posiadane akumulatory.

Należy zawsze zakładać pokrywę gniazda akumulatora.

Należy unikać kontaktu metalowych przedmiotów z gniazdami (rysunek 1), ponieważ mogłoby to spowodować zwarcie i uszkodzenie akumulatora.
Jeśli akumulator nie jest używany, należy nałożyć pokrywę gniazda akumulatora (rysunek 2).
W pokrywie gniazda akumulatora znajduje się otwór o kształcie [▭].
Jest on przydatny do rozróżniania między naładowanym a nienaładowanym akumulatorem. Jeśli na przykład akumulator jest naładowany, pokrywę gniazda akumulatora można zamocować tak, aby przez otwór o kształcie [▭] widoczna była kolorowa etykieta.

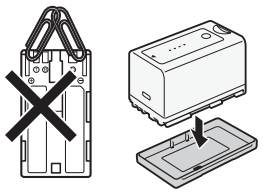

Rysunek 1 Rysunek 2

Zamocowana pokrywa gniazda akumulatora

Tylna strona akumulatora

Naładowany

Nienaładowany

Pozostały czas pracy akumulatora

Jeśli użytkowany akumulator jest zgodny z technologią Intelligent System, a wyświetlana wartość pozostałego czasu pracy akumulatora jest nieprawidłowa, należy wymienić akumulator na nowy. Wyświetlany pozostały czas pracy akumulatora może być nieprawidłowy nawet po pełnym naładowaniu, jeśli korzysta się z akumulatora w miejscach o wysokiej temperaturze lub nie był on używany przez dłuższy czas. Ponadto prawidłowy pozostały czas pracy akumulatora może być niemożliwy do wyświetlenia zależnie od poziomu trwałości akumulatora. Czas wyświetlany na ekranie kamery należy traktować jako wartość przybliżoną.

Informacje o używaniu akumulatorów niebędących produktami firmy Canon

- Zalecane jest używanie oryginalnych akumulatorów firmy Canon ze znakiem Intelligent System.
- Jeśli do kamery zostaną podłączone akumulatory niebędące produktami firmy Canon, ich pozostały czas pracy nie będzie wyświetlany.

Intelligent Li-ion Battery

Nośnik

- Zalecane jest tworzenie kopii zapasowych danych z nośników na komputerze. Dane mogą ulec uszkodzeniu lub zostać utracone z powodu awarii bądź kontaktu z elektrycznością statyczną. Canon nie ponosi odpowiedzialności za utratę lub uszkodzenie danych.
- Styki kart pamięci należy chronić przed kurzem i zabrudzeniami.
- Nie wolno używać nośników w miejscach, gdzie występują silne pola magnetyczne.
- Nie wolno narażać nośników na działanie wysokich temperatur ani wilgoci.

- Nośników nie wolno zginać ani demontować. Nie wolno też narażać ich na upadki, uderzenia ani na kontakt z wodą.
- Przed włożeniem nośnika należy sprawdzić jego kierunek. Włożenie nośnika nieprawidłową stroną może skutkować uszkodzeniem nośnika lub kamery.
- Na nośniku nie należy naklejać etykiet ani nalepek.
- Karty pamięci SD: karty pamięci SD są wyposażone w przełącznik ochrony zapisu uniemożliwiający przypadkowe usunięcie zawartości karty. Aby zabezpieczyć kartę pamięci SD przed zapisem, należy ustawić przełącznik w położeniu LOCK.

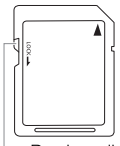
Przełącznik LOCK

Utylizacja

Podczas usuwania danych z nośnika modyfikowana jest tylko tablica alokacji plików, a przechowywane dane nie są fizycznie usuwane. Wyrzucając nośnik, należy przedsięwziąć odpowiednie środki ostrożności, np. fizycznie go uszkodzić, aby nie dopuścić do ujawnienia prywatnych danych. W przypadku przekazywania nośnika innej osobie należy go zainicjować (przy użyciu opcji [Pełna] dla kart pamięci SD, 🕮 41). Dla większej pewności należy zapełnić pamięć nieważnymi nagraniami, a następnie zainicjować ją ponownie. Dzięki temu odzyskanie pierwotnych nagrań będzie o wiele trudniejsze.

Wbudowany akumulator litowy

W kamerze znajduje się wbudowana ładowalna bateria litowa służąca do podtrzymywania daty/godziny i innych ustawień. Wbudowana bateria litowa jest ładowana podczas użytkowania kamery wideo. Jeśli kamera nie jest używana przez około 3 miesiące, wbudowana bateria litowa zostanie całkowicie rozładowana.

Aby naładować wbudowaną baterię litową: podłącz do kamery zasilacz sieciowy i skorzystaj z gniazdka elektrycznego w celu zasilania wyłączonej kamery przez 24 godziny.

Litowa bateria pastylkowa

OSTRZEŻENIE!

- Bateria stosowana w urządzeniu może stanowić źródło zagrożenia pożarowego lub chemicznego, jeśli będzie użytkowana w nieprawidłowy sposób.
- Baterii nie wolno demontować, modyfikować, zanurzać w wodzie, podgrzewać do temperatury powyżej +100°C ani wrzucać do ognia.
- Nie należy wkładać baterii do ust. W przypadku połknięcia należy niezwłocznie zasięgnąć porady lekarza. Obudowa baterii może pęknąć, a znajdujące się w niej płyny mogą spowodować obrażenia wewnętrzne.
- Należy przechowywać baterię w miejscu niedostępnym dla dzieci.
- Nie należy ponownie ładować baterii, powodować jej zwarcia ani umieszczać jej w urządzeniu niewłaściwą stroną.
- Zużytą baterię należy zwrócić dostawcy w celu utylizacji.

- Nie należy podnosić baterii za pomocą pincety ani innych metalowych narzędzi, ponieważ spowoduje to zwarcie.
- Należy oczyścić baterię za pomocą suchej, czystej szmatki, aby zapewnić prawidłowy kontakt.

Konserwacja i inne kwestie

Czyszczenie

Obudowa kamery

- Obudowę kamery należy czyścić za pomocą miękkiej, suchej szmatki. Nie wolno używać ściereczek nasączonych detergentami ani rozpuszczalników.

Obiektyw i czujnik funkcji Instant AF

- Jeśli powierzchnia obiektywu lub czujnik funkcji Instant AF są brudne, funkcja autofokusa może działać nieprawidłowo.
- Należy usunąć kurz i brud przy użyciu nieaerozolowej gruszki z pędzelkiem.
- Należy użyć czystej, miękkiej ściereczki do czyszczenia elementów optycznych, aby delikatnie oczyścić obiektyw i czujnik, korzystając z dostępnych w sprzedaży płynów czyszczących do okularów. Nie wolno używać papierowych chusteczek.

Ekran OLED

- Ekran OLED należy czyścić za pomocą czystej, miękkiej ściereczki do czyszczenia elementów optycznych.
- Przy nagłych zmianach temperatury na ekranie LCD może skondensować się para wodna. Należy ją zetrzeć za pomocą suchej, miękkiej szmatki.

Kondensacja pary wodnej

Przy nagłych zmianach temperatury na wewnętrznych powierzchniach kamery może skondensować się para wodna (krople wody). Po wystąpieniu kondensacji należy wyłączyć kamerę. W przeciwnym przypadku może dojść do uszkodzenia kamery.

Kondensacja pary wodnej może wystąpić w następujących przypadkach:

- Po przeniesieniu kamery z zimnego miejsca do ciepłego pomieszczenia.
- Po pozostawieniu kamery w wilgotnym pomieszczeniu.
- Po nagłym wzroście temperatury w chłodnym pomieszczeniu.

Zapobieganie kondensacji pary wodnej

- Należy unikać wystawiania kamery na nagłe i duże zmiany temperatury.
- Należy wyjąć nośnik i akumulator. Następnie należy umieścić kamerę w hermetycznej plastikowej torbie i pozostawić w niej do momentu, aż kamera dostosuje się do zmian temperatury otoczenia.

Po wykryciu kondensacji

Kamera automatycznie się wyłącza.
Dokładny czas wymagany do odparowania kropel wody może różnić się w zależności od miejsca i pogody. Zwykle przed ponownym uruchomieniem kamery należy odczekać 2 godziny.

Używanie kamery za granicą

Źródła zasilania

Zasilacza sieciowego można używać do zasilania kamery i ładowania baterii w każdy kraju stosującym napięcie sieciowe w zakresie 100–240 V (prąd zmienny), 50/60 Hz. Aby uzyskać informacje dotyczące korzystania z wtyczek rozgałęźnych używanych w innych krajach, należy skontaktować się z Centrum Serwisowym firmy Canon.

Akcesoria opcjonalne

Z kamerą zgodne są poniższe akcesoria opcjonalne. Ich dostępność zmienia się w zależności od regionu.

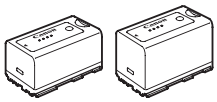

Akumulatory BP-950G,
BP-955, BP-970G
i BP-975

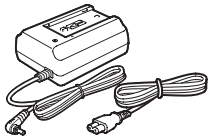

Zasilacz sieciowy CA-935

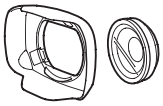

Konwerter
szerokokątny WA-H58

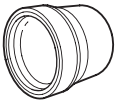

Telekonwerter TL-H58

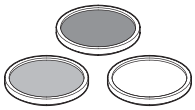

Filtr ochronny 58 mm,
filtr ND4L 58 mm,
filtr ND8L 58 mm

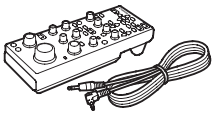

Pilot zdalnego
sterowania RC-V100

Odbiornik GPS
GP-E2

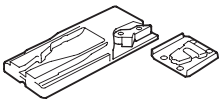

Uchwyt do statywu
TA-100

Podstawa uchwytu
do statywu TB-1

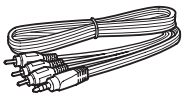

Stereofoniczny kabel wideo
STV-250N

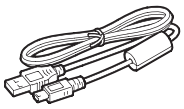

Kabel USB
IFC-400PCU

Zaleca się stosowanie oryginalnych akcesoriów firmy Canon.
Aby osiągnąć maksymalną wydajność urządzenia, należy używać oryginalnych akcesoriów firmy Canon. Firma Canon nie będzie odpowiedzialna za jakiekolwiek uszkodzenia urządzenia i/lub wypadki, takie jak pożar itd., spowodowane awarią nieoryginalnych akcesoriów Canon (np. wyciek i/lub wybuch akumulatora). Należy zauważyć, że gwarancja nie obejmuje napraw wynikłych na skutek awarii nieoryginalnych akcesoriów Canon. W takim przypadku można zgłosić zapotrzebowanie naprawy, będzie ona jednak odpłatna.

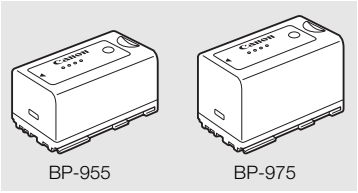

Akumulatory

Jeśli niezbędny jest dodatkowy akumulator, należy wybrać jeden z następujących modeli: BP-950G, BP-955, BP-970G* lub BP-975*.

Jeśli używane są akumulatory ze znakiem Intelligent System, kamera pobierze z akumulatora i wyświetli informacje o pozostałym czasie pracy (z dokładnością do 1 minuty). Akumulatory te można używać wyłącznie z kamerami i ładowarkami kompatybilnymi z technologią Intelligent System.

*Opcjonalne akumulatory BP-970G i BP-975 nie zostały oryginalnie zaprojektowane do użycia w tej kamerze.

Czasy ładowania

Do ładowania baterii należy używać dostarczonego w zestawie zasilacza sieciowego CA-935. Czasy ładowania podane w poniższej tabeli są orientacyjne i mogą różnić się w zależności od warunków oraz początkowego ładunku akumulatora.

BP-950G	BP-955	BP-970G	BP-975
235 min	190 min	330 min	275 min

Czasy nagrywania i odtwarzania

Czasy nagrywania i odtwarzania podane w poniższej tabeli mają charakter orientacyjny, a zostały zmierzone w następujących warunkach:

- **XF205** Wyłączone gniazda 3G/HD-SDI i MON.
- Ekran OLED i wizjer włączone.
- Typowe czasy filmowania odpowiadają pomiarom wykonanym z uwzględnieniem powtarzających się czynności, np. uruchamianie/przerywanie nagrywania oraz włączanie/wyłączanie kamery.

Rzeczywiste czasy mogą odbiegać od nich w zależności od trybu nagrywania oraz warunków ładowania, nagrywania lub odtwarzania. Efektywny czas pracy akumulatora może ulec skróceniu podczas filmowania w niskich temperaturach, przy korzystaniu z jaśniejszych ustawień ekranu itd.

XF200

Format filmu (szybkość transmisji bitów)	Czas pracy	BP-950G	BP-955	BP-970G	BP-975
MXF (50 Mb/s)	Maksymalny czas nagrywania	280 min	260 min	390 min	390 min
	Typowy czas nagrywania	165 min	155 min	225 min	240 min
	Odtwarzanie	380 min	365 min	530 min	530 min
MP4 (35 Mb/s)	Maksymalny czas nagrywania	285 min	270 min	395 min	400 min
	Typowy czas nagrywania	165 min	160 min	230 min	245 min
	Odtwarzanie	375 min	360 min	525 min	525 min

XF205

Format filmu (szybkość transmisji bitów)	Czas pracy	BP-950G	BP-955	BP-970G	BP-975
MXF (50 Mb/s)	Maksymalny czas nagrywania	265 min	255 min	370 min	370 min
	Typowy czas nagrywania	160 min	150 min	220 min	235 min
	Odtwarzanie	355 min	340 min	495 min	495 min
MP4 (35 Mb/s)	Maksymalny czas nagrywania	280 min	265 min	390 min	395 min
	Typowy czas nagrywania	165 min	155 min	225 min	240 min
	Odtwarzanie	370 min	350 min	515 min	515 min

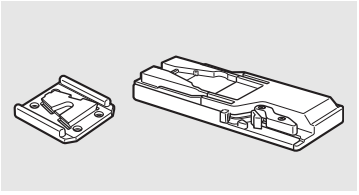

Uchwyt do statywu TA-100

Uchwyt TA-100 umożliwia szybki montaż kamery na statywie i jej demontaż.

Symbolem tym oznaczone są oryginalne akcesoria wideo firmy Canon. Ze sprzętem wideo firmy Canon należy używać akcesoriów firmy Canon lub produktów noszących ten znak.

Dane techniczne

XF200/XF205

System

- System nagrywania
  Filmy MXF: kompresja wideo: MPEG-2 Long GOP
  kompresja audio: liniowe kodowanie PCM, 16 bitów, 48 kHz, 2 lub 4 kanały
  Format pliku: MXF
  Filmy MP4: kompresja wideo: MPEG-4 AVC/H.264
  kompresja audio: MPEG-4 AAC-LC, 16 bitów, 48 kHz, 2 kanały
  Format pliku: MP4
  Zdjęcia: DCF (Design rule for Camera File system), zgodny ze standardem Exif w wersji 2.3, kompresja JPEG

- Konfiguracja wideo (nagrywanie/odtwarzanie)
  Filmy MXF:
  50 Mb/s (CBR, 4:2:2, 422P@HL)
  1920x1080: 50.00i, 25.00P
  1280x720: 50.00P, 25.00P
  35 Mb/s (VBR, 4:2:0, MP@HL)
  1920x1080: 50.00i, 25.00P
  1440x1080: 50.00i
  1280x720: 50.00P, 25.00P
  25 Mb/s (CBR, 4:2:0, MP@H14)
  1440x1080: 50.00i, 25.00P
  Filmy MP4 (przepływność dźwięku podano w nawiasach kwadratowych [ ]):
  35 Mb/s (VBR)
  1920x1080: 50.00P [256 Kb/s]
  24 Mb/s (VBR)
  1920x1080: 25.00P [256 Kb/s]
  17 Mb/s (VBR)
  1280x720: 50.00P [128 Kb/s]
  9 Mb/s (VBR)
  1280x720: 25.00P [128 Kb/s]
  3 Mb/s (VBR)[1]
  640x360: 25.00P [128 Kb/s]
  [1] Tylko po wybraniu formatu filmu MXF+MP4.

- Nośniki (nie wchodzą w skład zestawu)
  Filmy MXF: karty pamięci CompactFlash (CF) typu I (dwa gniazda)
  Filmy MP4 i zdjęcia: karta pamięci SD, SDHC (SD High Capacity) lub SDXC (SD eXtended Capacity)[2]
  [2] Na karcie pamięci SD można też zapisywać pliki niestandardowego obrazu, ustawienia kamery i pliki notatek User Memo oraz odczytywać je z niej.

- Maksymalny czas nagrywania (w przybliżeniu, nagrywanie ciągłe)
  Filmy MXF:
  Karta pamięci CF 16 GB
  50 Mb/s: 40 min, 35 Mb/s: 55 min, 25 Mb/s: 80 min
  Karta pamięci CF 64 GB
  50 Mb/s: 160 min, 35 Mb/s: 225 min, 25 Mb/s: 310 min
  Filmy MP4:
  Karta pamięci SD 16 GB
  35 Mb/s: 60 min, 24 Mb/s: 85 min, 17 Mb/s: 125 min, 9 Mb/s: 235 min, 3 Mb/s: 685 min
  Karta pamięci SD 32 GB
  35 Mb/s: 120 min, 24 Mb/s: 175 min, 17 Mb/s: 255 min, 9 Mb/s: 470 min, 3 Mb/s: 1375 min

- Matryca światłoczuła: matryca CMOS o przekątnej 1/2.84 cala, około 2 910 000 pikseli (2136x1362)

- **Ekran OLED:** wyświetlacz z organicznych diod LED o przekątnej 8,77 cm (3,5 cala), odpowiednik około 1 230 000 punktów, 100-pocentowe pokrycie kadru
- **Wizjer:** kolorowy wyświetlacz LCD o przekątnej 11,5 mm (0,45 cala), odpowiednik około 1 230 000 punktów, pokrycie kadru w 99,8%
- **Obiektyw**
  f = 3,67–73,4 mm, F/1,8–2,8, zoom optyczny 20x, przysłona okrągła, 8-listkowa
  Ogniskowa (ekwiwalent 35 mm): 28,8–576 mm♦ (26,8–576 mm♦, gdy dla szerokiego kąta widzenia wybrano ustawienie [Szerszy])
- **Konstrukcja obiektywu:** 12 elementów w 10 grupach (2 elementy asferyczne)
- **Średnica filtra:** 58 mm
- **Minimalna odległość ogniskowania**
  60 cm w całym zakresie zoomu; 1 cm (przy maks. oddaleniu z wybranym dla opcji [Focus-ogr.] ustawieniem [Wyłącz])
- **System AF**
  Autofokus (TTL + zewnętrzny czujnik odległości przy wybranym dla opcji [Szybkość] ustawieniu [Wysoki] (funkcja Instant AF) lub [Średni] (Średni AF)) lub ręczne ustawianie ostrości
- **Stabilizacja obrazu**
  Optyczny stabilizator obrazu z przesunięciem osi optycznej + kompensacja cyfrowa (metody Standard, Dynamic i Powered)
- **Oświetlanie obiektu (dla trybu w pełni automatycznego wybrane ustawienie OFF, częstotliwość klatek 50.00i, wzmocnienie 33 dB, czas naświetlania 1/3)**
  Oświetlenie minimalne: 0,1 lx
  Zakres oświetlenia: od 0,1 do 100 000 lx
- **Filtr szary:** stopniowalny filtr szary, 3 dobierane automatycznie ustawienia (1/2, 1/4 i 1/8)
- **Przysłona:** ustawianie automatyczne lub ręczne
- **Wzmocnienie**
  od -6 do +27 dB (w krokach co 3 dB), 33 dB; od +6 do +27 dB (dostrajanie w krokach co 0,5 dB)
- **Migawka**
  Automatyczna, czas naświetlania (regulacja normalna lub dokładna), kąt, Clear Scan, długi czas naświetlania lub wyłączona
- **Ekspozycja: w** pełni automatyczna ON/OFF; korekta AE; 3 tryby pomiaru światła (standardowy, oświetlenie punktowe i oświetlenie od tyłu)
- **Balans bieli**
  Automatyczny balans bieli (AWB), dwa ustawienia prekonfigurowane (oświetlenie słoneczne 5400 K[3] i żarówka 3200 K[3]), które można dostrajać, ustawienie temperatury barw (od 2000 K do 15 000 K), własny balans bieli (dwa zestawy A i B)
  [3] Temperatury barw są podane w przybliżeniu i wyłącznie jako wartości orientacyjne.
- **Zoom cyfrowy:** zoom cyfrowy (120x), cyfrowy telekonwerter (1,5x, 3x, 6x)
- **Tryb nagrywania w podczerwieni:** dostępny, wspomagany wbudowaną lampą podczerwieni
- **Mikrofon:** stereofoniczny, elektretowy, kondensatorowy
- **Rozmiar zdjęć**
  1920x1080 pikseli, 1280x720 pikseli (dotyczy tylko trybu CAMERA)

Funkcje Wi-Fi

- Standard komunikacji bezprzewodowej: IEEE 802.11b/g/n (pasmo 2,4 GHz), IEEE 802.11a/n (pasmo 5 GHz)*
  * Niedostępne w przypadku niektórych modeli. Patrz informacje w poniższej ramce.
- Metody nawiązywania połączenia: Wi-Fi Protected Setup (WPS), szukanie punktów dostępu, ręcznie, Kamera jako punkt dostępu
- Obsługiwane kanały: patrz informacje w poniższej ramce.
- Metody uwierzytelniania: otwarte, WPA-PSK i WPA2-PSK
- Metody szyfrowania: WEP-64, WEP-128, TKIP i AES

Dostępne częstotliwości i kanały

Funkcje Wi-Fi kamery działają w wyznaczonym zakresie częstotliwości i kanałów. Należy pamiętać, że niektóre kanały mogą być niedostępne dla połączeń w trybie Kamera jako punkt dostępu, nawiązywanych z urządzeniami wyposażonymi w funkcje Wi-Fi.
Ponadto obsługa protokołu IEEE 802.11a (pasmo częstotliwości 5 GHz) jest niedostępna w niektórych modelach. Należy sprawdzić w kamerze etykietę identyfikacyjną w komorze akumulatora. Jeśli identyfikator kamery to „ID0041", a etykieta zawiera napis „2.4 GHz only" (Tylko pasmo 2,4 GHz), kamera może pracować tylko w pasmie częstotliwości 2,4 GHz.

Częstotliwość	Kanały	Dostępne dla połączeń w trybie Kamera jako punkt dostępu
od 2412 do 2472 MHz	od 1 do 13	Tak
od 5180 do 5320 MHz*	od 36 do 64	Nie

* Niedostępne w modelach kamer o identyfikatorze **ID0041**.

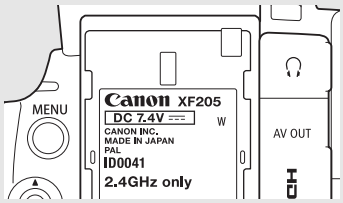

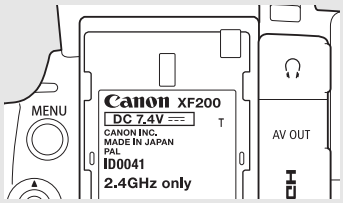

Gniazda

- **XF205** Gniazdo 3G/HD-SDI
  Gniazdo BNC, tylko wyjście, 0,8 Vp-p/75 Ω, niezbalansowane
  3G-SDI: SMPTE 424M, SMPTE ST 425-1
  Wideo (1080P), osadzony dźwięk, kod czasowy (VITC/LTC)
  HD-SDI: SMPTE 292-1
  Wideo (1080i lub 720P), osadzony dźwięk, kod czasowy (VITC/LTC)
- **XF205** Gniazdo MON.
  Gniazdo BNC, tylko wyjście, 0,8 Vp-p/75 Ω, niezbalansowane
  HD-SDI: SMPTE 292-1
  Wideo (1080P, 1080i lub 720P), osadzony dźwięk, kod czasowy (VITC/LTC)
  SD-SDI: SMPTE 259M
  Wideo (576i), osadzony dźwięk, kod czasowy (VITC/LTC)
- Gniazdo HDMI OUT
  Gniazdo HDMI, tylko wyjście, obsługa wyświetlania 1080/50.00P
- Gniazdo AV OUT
  Ø Stereofoniczne gniazdo typu minijack o średnicy 3,5 mm, tylko wyjście
  Wideo: sygnał kompozytowy SD, 1 Vp-p/75 Ω, niezbalansowany
  Audio: -10 dBV (obciążenie 47 kΩ)/3 kΩ lub mniej, stereofoniczne

- Gniazda INPUT 1 i INPUT 2
  Gniazdo XLR (styk 1: masa, styk 2: plus, styk 3: minus), 2 zestawy
  Czułość
  Ustawienie MIC: -60 dBu (ręczna regulacja głośności, pełna skala -18 dB)/600 Ω
  Ustawienie LINE: 4 dBu (ręczna regulacja głośności, pełna skala -18 dB)/10 kΩ
  Tłumik mikrofonu: 20 dB
- Gniazdo MIC
  ∅ Stereofoniczne gniazdo typu minijack o średnicy 3,5 mm, -72 dBV (ręczna regulacja głośności, pełna skala -18 dB)/600 Ω
  Tłumik mikrofonu: 20 dB
- Gniazdo ∩ (słuchawkowe)
  ∅ Stereofoniczne gniazdo typu minijack o średnicy 3,5 mm, od -∞ do -12 dBV (obciążenie 16 Ω, zakres głośności od minimalnego do maksymalnego)/50 Ω lub mniej
- **XF205** Gniazdo GENLOCK/SYNC OUT
  Gniazdo BNC, tylko wejście (ustawienie GENLOCK)/tylko wyjście (ustawienie SYNC OUT), 1 Vp-p/75 Ω
- **XF205** Gniazdo TIME CODE
  Gniazdo BNC, wejście/wyjście
  Wejście: od 0,5 do 18 Vp-p/10 kΩ
  Wyjście: 1 Vp-p/50 Ω
- Gniazdo LAN: Ethernet, 1000BASE-T
- Gniazdo USB: złącze typu mini B, Hi-Speed USB, tylko wyjście
- Gniazdo REMOTE: ∅ stereofoniczne gniazdo typu minijack o średnicy 2,5 mm

Zasilanie/Inne

- Zasilanie (nominalne)
  Prąd stały 7,4 V (akumulator), prąd stały 8,4 V (gniazdo DC IN)
- Pobór mocy (nagrywanie filmów MXF z przepływnością 50 Mb/s, z użyciem autofokusa, normalna jasność wizjera/ekranu OLED, wyłączone wyjście SDI):
  XF200 7,9 W **XF205** 8,2 W
- Temperatura pracy
  0–40°C
- Wymiary (szer. × wys. × głęb.)*
  Sama kamera: 144 x 158 x 264 mm
  Kamera z zespołem uchwytu mikrofonu, osłoną przeciwsłoneczną obiektywu i muszlą oczną: 160 x 201 x 353 mm
  * Wszystkie wymiary podane w przybliżeniu.
- Waga (sam korpus kamery)**
  XF200 1510 g **XF205** 1560 g
  **Wszystkie wartości wagi podane w przybliżeniu.

Zasilacz sieciowy CA-935

- Znamionowy prąd wejściowy
  100–240 V AC, 50/60 Hz
  Jako zasilacz sieciowy: 44 VA (100 V)–57 VA (240 V)
  Jako ładowarka: 38 VA (100 V)–50 VA (240 V)
- Znamionowy prąd wyjściowy
  Jako zasilacz sieciowy: 8,4 V (prąd stały), 2,4 A
  Jako ładowarka: 8,4 V (prąd stały), 2,0 A
- Temperatura pracy: 0–40°C
- Wymiary (szer. × wys. × głęb.): 85 x 51 x 110 mm
- Waga: 345 g

Akumulator BP-955

- Typ akumulatora
  Akumulator litowo-jonowy, zgodny z technologią Intelligent System
- Napięcie znamionowe: 7,4 V DC
- Pojemność:
  Typowa: 5200 mAh
  Minimalna: 37 Wh/4900 mAh
- Temperatura pracy: 0–40°C
- Wymiary (szer. × wys. × głęb.): 38,2 x 43,5 x 70,5 mm
- Waga: 220 g

Waga i wymiary są przybliżone. Z zastrzeżeniem błędów i opuszczeń.
Dane zawarte w niniejszej instrukcji zweryfikowano w lipcu 2016 r. Dane te mogą ulec zmianie bez uprzedzenia.

Skorowidz

A

AGC (automatyczna regulacja wzmocnienia) . . .62
Akcesoria 235
Akumulator 23
Stan naładowania akumulatora 25
AWB (automatyczny balans bieli) 70

B

Balans bieli 69
Bit użytkownika 92
Blokada 48
Browser Remote 181

C

CameraAccess plus 187
Cyfrowy telekonwerter 74
Czas naświetlania 58
Częstotliwość nagrywania klatek 118
Częstotliwość ramki 55
Czułość mikrofonu 102, 104

D

Dane techniczne 238
Data i czas 27
Data Import Utility 168
Dżojstik 29

E

Ekran OLED 34
Ekrany indeksu
Filmy 143
Rozwiń film 154
Zmiana miniatury filmu 156
Znaczniki Shot Mark 153
Ekrany stanu 211
Elementy własne 140
Elementy wyświetlane na ekranie 51, 145

F

Filmowanie w trybie makro 86
Filmy
Dodawanie znacznika OK lub ✓ 108, 150
Dodawanie/usuwanie znaczników Shot Mark 108, 155
Kopiowanie 151
Nagrywanie 47, 121
Odtwarzanie 145
Usuwanie 152
Wyświetlanie informacji o filmach 149
Zapisywanie filmów na komputerze . . . 166
Filtr szary 67
Format daty 206
Format filmu (MXF/MP4) 55
Funkcje sieciowe 171
Funkcje własne 139

G

Genlock* 93
Głośność 147
Gniazda INPUT 1/INPUT 2 . . . . . 96, 101
Gniazdo 3G/HD-SDI* 160, 161
Gniazdo AV OUT 160, 162
Gniazdo DC IN 25
Gniazdo GENLOCK* 93
Gniazdo HDMI OUT 162
Gniazdo LAN 178
Gniazdo MIC 96, 99
Gniazdo MON.* 160, 161
Gniazdo REMOTE 46
Gniazdo słuchawkowe 104
Gniazdo TIME CODE* 94, 95
Gniazdo USB 169

I

Informacje GPS 112
Inicjowanie nośników 41

J

Jednoczesne nagrywanie na dwóch kartach . . . 43
Język 28

K

Kanały wyjściowe dźwięku 164

* Dotyczy tylko modelu XF205

Karta pamięci CF
Inicjowanie 41
Odzyskiwanie danych 43
Przełączanie gniazd kart pamięci CF 42, 144
Sposób nagrywania 42
Wkładanie/wyjmowanie 39
Zgodne karty pamięci CF 38
Karta pamięci SD
Inicjowanie 41
Wkładanie/wyjmowanie 40
Zgodne karty pamięci SD 38
Kąty widzenia (najszerszy) 74
Kod czasowy 90
Kompensacja ekspozycji 67
Kondensacja pary wodnej 234
Konfiguracja wideo 55
Konfiguracja wyjściowego sygnału wideo 157
Kontrolki nagrywania 209
Korekcja błędów FEC 193
Korekta AE 67

L

Lampa podczerwieni 124
Licznik godzin 210
Licznik nagrania (kod czasowy) 90
Limit AGC 63
Lista komunikatów 226

M

Metadane 109
Mikrofon 98
Moje menu 30
Monitor krawędzi 107
Monitor przebiegów 106
Monitorowanie dźwięku 104, 165
Monitory kontrolne 106
Muszla oczna 33

N

Nagrywanie
Filmy 47
Równoczesne nagrywanie filmów MXF+MP4 121
Zdjęć 197
Nagrywanie dźwięku 96
Nagrywanie dźwięku 4-kanałowego 96, 98
Nagrywanie i skanowanie wstecz 139
Nagrywanie przechodzące 42
Nagrywanie w podczerwieni 124
Niestandardowy obraz 130
Notatka User Memo 109
Numeracja plików 115

O

Obiektyw konwersyjny 80
Obszar bezpieczny 88
Odtwarzanie
Filmy 145
Zdjęć 199
Odtwarzanie przez przeglądarkę 195
Ograniczenie ostrości 86
Ogranicznik poziomu dźwięku 104
Osłona przeciwsłoneczna obiektywu 32
Ostrość 81
AF twarzy 85
Funkcje wspomagania ostrości 84
PUSH AF (chwilowe automatyczne ustawienie ostrości) 85

P

Pasek na ramię 36
Pasek naręczny 35
Pilot bezprzewodowy 44
Pilot zdalnego sterowania 46
Podłączanie zewnętrznego monitora 160
Pokrywy gniazd 36
Powiększenie 84
Poziom nagrywanego dźwięku 103, 104
Program XF Utility (do pobrania) 166
Przeglądanie nagrania 114
Przełącznik POWER 26
Przepływność 55
Przesyłanie do serwera FTP 188
Przesyłanie pliku pośredniego w czasie rzeczywistym 187
Przesyłanie strumieniowe w sieciach IP 192
Przewodnik funkcji 146
Przyciski konfigurowalne 127
Przysłona 65

R

Redukcja migotania 61
Resetowanie wszystkich ustawień kamery 209
Rozdzielczość (rozmiar kadru) 55
Rozwiązywanie problemów 221

S

Stabilizator obrazu 87
Statyw 37
Swobodne odliczanie (kod czasowy) 90
Sygnał dźwiękowy odniesienia 105
Synchronizacja kodu czasowego* 94, 95
Synchronizacja* 93

T

Tłumik mikrofonu 102
Tryb bezpośredniego wprowadzania ustawień 57
Tryb nagrywania klatek 117
Tryb nagrywania w zwolnionym i przyspieszonym tempie 118
Tryb nagrywania wstępnego 120
Tryb nagrywania z interwałem 116
Tryb odliczania (kod czasowy) 90
Tryb oszczędzania energii 54
Tryb pomiaru światła 68
Tryb w pełni automatyczny 49

U

Uchwyt 35
Ustawienia kamery 141
Ustawienia menu 201
Ustawienia niestandardowego obrazu 133
Używanie kamery za granicą 234

W

Wbudowana bateria rezerwowa 233
Wektoroskop 107
Wentylator chłodzący 54
Wide DR 130, 133
Wizjer 34
Wloty wentylacji 54
Włączanie/wyłączanie kamery 26
Wspomaganie wyboru ogniskowej 126
Współczynnik kształtu 163
Wykresy kolorów 105
Wzmocnienie 62
Wzmocnienie krawędzi 84
Wzór zebry 89

Z

Zapisywanie filmów na komputerze 166
Zasil.stabil.obrazu 87
Zasilanie 23
Zasilanie fantomowe (mikrofon) 101
Zdalna obsługa 44
Zdjęć
Nagrywanie 197
Przeglądanie 199
Usuwanie 200
Zespół uchwytu mikrofonu 32, 98
Znaczniki ekranowe 88
Znaczniki OK (OK) 108, 150
Znaczniki Shot Mark 108, 155
Znaczniki wyboru (☑) 108, 150
Zoom 74
Płynne sterowanie zoomem 79

* Dotyczy tylko modelu XF205

Fontos tudnivalók a használatról

FIGYELEM
AZ ÁRAMÜTÉS VESZÉLYÉNEK ELKERÜLÉSE ÉRDEKÉBEN SOHA NE TEGYE KI CSEPEGŐ VAGY FRÖCCSENŐ VÍZ HATÁSÁNAK.
Vigyázzon, hogy ne fröccsenjen vagy loccsanjon víz a készülékre, és ne helyezzen rá vízzel teli tárgyakat, pl. vázákat.

FIGYELEM
AZ ÁRAMÜTÉS VESZÉLYE MIATT ÉS AZ INTERFERENCIA ELKERÜLÉSE ÉRDEKÉBEN KIZÁRÓLAG AZ AJÁNLOTT TARTOZÉKOKAT HASZNÁLJA.

SZERZŐI JOGI FIGYELMEZTETÉS
A szerzői jog védelme alá eső anyagok jogosulatlan rögzítése sértheti a szerzői jog tulajdonosainak jogait és ellentétes lehet a szerzői joggal.

A hálózati kábel szolgál a készülék leválasztására a hálózatról. A hálózati kábelnek mindig elérhető és kihúzható módon kell elhelyezkednie, ha pl. baleset történik.

VIGYÁZAT
Nem megfelelő akkumulátor csatlakoztatása robbanásveszélyes lehet. Csak azonos típusú akkumulátort használjon.

FIGYELEM
Ne tegye ki az akkumulátort és a terméket túlzott hő hatásának, például napsütésnek kitett autóban, tűz mellett stb.

A CA-935 azonosító táblája a készülék alján található.

Csak az Európai Unió és az EGT (Norvégia, Izland és Liechtenstein) országaiban

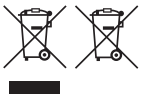

Ezek a szimbólumok azt jelzik, hogy a termék hulladékkezelése a háztartási hulladéktól különválasztva, az elektromos és elektronikus berendezések hulladékairól (WEEE) szóló (2012/19/EU) irányelvnek és az elemekről és akkumulátorokról, valamint a hulladék elemekről és akkumulátorokról szóló (2006/66/EK) irányelvnek megfelelően és/vagy ezen irányelveknek megfelelő helyi előírások szerint történik.
Amennyiben a fent feltüntetett szimbólum alatt egy vegyjel is szerepel, az elemekről és akkumulátorokról szóló irányelvben foglaltak értelmében ez azt jelzi, hogy az elem vagy az akkumulátor az irányelvben meghatározott határértéknél nagyobb mennyiségben tartalmaz nehézfémet (Hg = higany, Cd = kadmium, Pb = ólom).
E terméket az arra kijelölt gyűjtőhelyre kell juttatni – pl. hasonló termék vásárlásakor a régi becserélésére vonatkozó hivatalos program keretében, vagy az elektromos és elektronikus berendezések (EEE) hulladékainak gyűjtésére, valamint a hulladék elemek és hulladék akkumulátorok gyűjtésére kijelölt hivatalos gyűjtőhelyre. Az ilyen jellegű hulladékok nem előírásszerű kezelése az elektromos és elektronikus berendezésekhez (EEE) általánosan kapcsolható potenciálisan veszélyes anyagok révén hatással lehet a környezetre és az egészségre. E termék megfelelő leselejtezésével Ön is hozzájárul a természeti források hatékony használatához.
A termék újrahasznosítását illetően informálódjon a helyi polgármesteri hivatalnál, a helyi közterület-fenntartó vállalatnál, a hivatalos hulladéklerakó telephelyen vagy a háztartási hulladék begyűjtését végző szolgáltatónál, illetve látogasson el a www.canon-europe.com/weee, vagy www.canon-europe.com/battery internetes oldalra.

HASZNÁLAT ADOTT TERÜLETEKEN

Az XF200/XF205 kamerák (a 2014. júniusi állapot szerint) megfelelnek az alábbi területek rádiófrekvenciás törvényeinek. Ha többet szeretne megtudni az egyéb területeken történő használatról, lépjen kapcsolatba a jelen használati útmutató hátsó borítóján felsorolt ügyfélszolgálatokkal.

TERÜLETEK	**Kültéri használatra tiltott rádiócsatornák**
Ausztrália, Ausztria, Belgium, Bulgária, Ciprus, Cseh Köztársaság, Dánia, Egyesült Királyság, Észtország, Finnország, Franciaország, Görögország, Hollandia, Hongkong, Írország, Izland, Lengyelország, Lettország, Liechtenstein, Litvánia, Luxemburg, Magyarország, Németország, Málta, Norvégia, Olaszország, Portugália, Románia, Spanyolország, Svédország, Svájc, Szlovákia, Szlovénia, Új-Zéland	36–64. számú csatornák
Oroszország, Szingapúr	Nem tiltott

EC Megfelelőségi nyilatkozat

A Canon Inc. ezennel kijelenti, hogy az ID0039 és ID0040 megfelel az 1999/5/EK direktíva alapvető követelményeinek és egyéb vonatkozó előírásainak.

Az eredeti Megfelelőségi nyilatkozat a következő címen szerezhető be:
CANON EUROPA N.V.
Bovenkerkerweg 59, 1185 XB Amstelveen, The Netherlands
CANON INC.
30-2, Shimomaruko 3-chome, Ohta-ku, Tokyo 146-8501, Japan

Modell
ID0039: XF205 ID0040: XF200

Complies with
IDA Standards
DB00671

Védjegyek

- Az SD, SDXC és az SDHC emblémák az SD-3C, LLC védjegyei.
- A CompactFlash a SanDisk Corporation védjegye.
- A CF logó a CompactFlash Association védjegye.
- A Microsoft és a Windows a Microsoft Corporation védjegyei vagy bejegyzett védjegyei az Egyesült Államokban és/vagy más országokban.
- Az Apple, App Store, Mac OS és a Final Cut Pro az Apple Inc. Egyesült Államokban és más országokban bejegyzett védjegye.
- Az IOS a Cisco védjegye vagy bejegyzett védjegye az Egyesült Államokban és más országokban, és engedéllyel használjuk.
- A Google, Android és a Google Play a Google Inc. védjegyei.
- Az Avid, a NewsCutter és a Media Composer az Avid Technology, Inc. vagy leányvállalatainak védjegyei vagy bejegyzett védjegyei az Egyesült Államokban és/vagy más országokban.
- A Wi-Fi a Wi-Fi Alliance bejegyzett védjegye.
- A Wi-Fi Certified, WPA, WPA2, és a Wi-Fi Certified embléma a Wi-Fi Alliance védjegyei.
- A kamera beállításaiban, kijelzéseiben és a jelen útmutatóban megjelenő WPS betűszó a Wi-Fi Protected Setup rövidítése.
- A Wi-Fi Protected Setup azonosítójel a Wi-Fi Alliance védjegye.
- A JavaScript az Oracle Corporation vagy annak részlegei vagy leányvállalatai védjegye vagy bejegyzett védjegye az Egyesült Államokban és más országokban.
- A HDMI, a HDMI embléma és a High-Definition Multimedia Interface a HDMI Licensing LLC védjegyei vagy bejegyzett védjegyei az Egyesült Államokban és más országokban.
- A fel nem sorolt nevek és termékek megnevezései a megfelelő cégek bejegyzett védjegyei, illetve védjegyei lehetnek.
- Ez az eszköz az exFAT technológiát használja a Microsoft engedélyével.
- TILOS EZEN TERMÉK BÁRMELY OLYAN HASZNÁLATA, AMELY NEM SAJÁT CÉLÚ, ÉS AMELY KERESKEDELMI ADATHORDOZÓRA VALÓ MPEG-2 SZABVÁNY SZERINTI FORMÁTUMBAN VALÓ VIDEORÖGZÍTÉSNEK MINŐSÜL, HA NEM RENDELKEZIK AZ MPEG-2 SZABADALMI PORTFOLIÓ MEGFELELŐ SZABADALMAINAK LICENCÉVEL, AMELY LICENCEKET A KÖVETKEZŐ CÍMRŐL LEHET IGÉNYELNI: MPEG LA, L.L.C., 250 STEELE STREET, SUITE 300, DENVER, COLORADO 80206.
- This product is licensed under AT&T patents for the MPEG-4 standard and may be used for encoding MPEG-4 compliant video and/or decoding MPEG-4 compliant video that was encoded only (1) for a personal and noncommercial purpose or (2) by a video provider licensed under the AT&T patents to provide MPEG-4 compliant video. No license is granted or implied for any other use for MPEG-4 standard.

* A közlemény angol nyelvű változata a mérvadó.

Az XF200/XF205 főbb jellemzői

A Canon XF200/XF205 egy kompakt méretű, kiválóan hordozható HD kamera, amely kiváló képminőséget biztosít. A kamera 1/2.84-típusú CMOS képérzékelővel rendelkezik, és kétféle formátum használatát teszi lehetővé a felvétel során (MXF formátum CF kártyákon, illetve MP4 formátum SD-kártyákon). A következőkben bemutatunk néhány példát azokra a funkciókra, amelyek segítenek a kreatív elképzeléseit megvalósítani.

HD felvételkészítés

1/2.84-típusú CMOS képérzékelő és DIGIC DV 4 képfeldolgozó processzor

A videofelvételt a 2 910 000 hasznos képpontot tartalmazó HD CMOS PRO képérzékelő teszi lehetővé. A DIGIC DV 4 képfeldolgozó processzorral és a 20x nagy látószögű objektívvel a kamera felbontása középen 900 TV sornak megfelelő. Ezenkívül a Canon nagy érzékenységű és zajcsökkentési technológiáinak köszönhetően kiváló video képminőség érhető el minimális zajjal, még kevés fényben is.

MXF és MP4 formátumok

A videoformátum a munkafolyamat-igényeknek megfelelően kiválasztható. A felvételt rögzítheti MXF formátumban az MPEG-2 Long GOP kodekkel, MP4 formátumban az MPEG-4 AVC/H.264 kodekkel vagy mindkét formátumban egyszerre. Az MXF felvételek Material eXchange formátumban (MXF) készülnek, amely a legtöbb nemlineáris szerkesztőszoftverrel (NLE) kompatibilis.

Rugalmas video- és audiokonfiguráció

Az MXF felvételekhez a kamera 3 felbontást (1920x1080, 1440x1080 vagy 1280x720), 3 képfrekvenciát és 3 adatsebesség-beállítást biztosít összesen 11 videokonfigurációhoz (📖 55). Az audio 2 vagy 4 csatornás lineáris PCM csatornán rögzíthető (📖 96).
Az MP4 felvételekhez a kamera 3 felbontást (1920x1080, 1280x720 vagy 640x360), 2 képfrekvenciát és 5 adatsebesség-beállítást biztosít összesen 5 lehetséges videokonfigurációhoz (📖 55).

Működtetés és illeszthetőség

Szabadon testreszabható kompakt kialakítás

A kamera maximális kezelhetőséget biztosít egyetlen operatőr számára. 3 külön gyűrűt tartalmaz a független élességállítás, zoom és írisz funkciókhoz. A kamera oldalsó markolata 120 fokban állítható, így bármilyen szögben használható (📖 35). Ezenkívül az erősítés-, zár- és íriszvezérlő elemek manuálisan és automatikusan is beállíthatók, így szabadságot biztosítanak abban, hogy a felhasználó mennyire szeretné befolyásolni a felvétel módját.

Továbbfejlesztett képernyők

A kamera egy 8,8 cm-es (3,5") OLED képernyővel rendelkezik (1 230 000 képponttal), amelynek színvisszaadása, kontrasztja és reagálása kitűnő, és fényes nappal kültéren is kiválóan használható. A keresőben egy nagy felbontású LCD képernyő található (szintén 1 230 000 képponttal), 28,2° látószöggel. A kereső 68°-ban függőlegesen megdönthető, így kényelmesen használható különböző felvételkészítési pozíciókban.

Felvételi adathordozók

A kamera az MXF klipeket CF kártyákra, az MP4 klipeket pedig SD kártyákra rögzíti. Két CF kártyafoglalattal rendelkezik, amelyek segítségével rögzíthet folyamatosan, a két kártyára egymás után, memóriaváltással (📖 42), vagy egyszerre két memóriakártyára a Double Slot Recording funkcióval (📖 43). Rögzíthet MP4 klipeket SD kártyára, miközben egy MXF klipet rögzít egy vagy két CF kártyára (📖 121).

Munkavégzés népszerű NLE szoftverekkel

A **Canon XF Utility** szoftver és különböző XF beépülő modulok ingyenesen letölthetők a helyi Canon webhelyről. A **Canon XF Utility** lehetővé teszi az MXF klipek mentését, kezelését és lejátszást, míg az XF beépülő modulok lehetővé teszik, hogy népszerű NLE szoftverekhez* kapcsolja őket a vágási munkafolyamat folytatásához.
A részleteket lásd: *MXF klipek mentése* (📖 166).
A mellékelt **Data Import Utility** szoftverrel az MP4 klipek számítógépre menthetők, ezenkívül két külön MP4 fájl egyesíthető egyetlen szerkeszthető fájlba.
A részleteket lásd: *MP4 klipek mentése* (📖 169).

* A kompatibilis szoftverekről további részletek: lásd: *Klipek mentése számítógépre* (📖 166).

Professzionális szintű távvezérlés

Az opcionális RC-V100 Távvezérlő hozzákapcsolásával távolról irányíthatja a kamera továbbfejlesztett funkcióit, többek között az íriszt, az erősítést és az egyedi képbeállításokat.

Változatos művészi lehetőségek

Különleges felvételi módok

A különleges felvételi módok (📖 116) lehetőséget adnak a felvételek kreatívabb elkészítéséhez. Lassított és gyorsított felvételeket készíthet, meghatározott idő alatt meghatározott számú képkockát vehet fel (a természetben készített felvételekhez és lassan mozgó témákhoz ideális), valamint adott gombnyomásra meghatározott számú képkockát rögzíthet (állóképes animációhoz kitűnő).

Egyedi képbeállítások

Az egyedi képbeállításokkal (📖 131) olyan megjelenést kölcsönözhet a felvételnek, amilyet kíván, olyan paraméterek beállításával, mint a gamma és a képélesség.

Korszerű professzionális jellemzők és rugalmasság

Vezetékes és Wi-Fi-funkciók (📖 171)

A kamera más eszközökhöz vezetékes (Ethernet) vagy Wi-Fi kapcsolattal is csatlakoztatható a különböző funkciók használata érdekében. Átküldhet például felvételeket egy FTP szerverre, vagy egy csatlakoztatott eszköz böngészőjéből távolról vezérelheti a kamerát (Browser Remote), illetve lejátszhatja a kamerán lévő felvételeket (Playback via Browser). Továbbá az IP streaming funkciónak (📖 192) köszönhetően lehetőség van a kamera élő képének egy hálózaton keresztüli közvetítésére, amennyiben egy kompatibilis dekóder is csatlakoztatva van ugyanahhoz a hálózathoz.

XF205 Professzionális szintű csatlakoztathatóság

A kamera két csatlakozóval rendelkezik a professzionális szintű csatlakoztathatóság érdekében. 3G/HD-SDI csatlakozó a tömörítetlen HD jelhez, jelbe ágyazott hanggal és SMPTE-időkóddal (LTC) olyan formátumban, amely külső felvételekhez kiválóan használható. A MON. csatlakozó kiváló videokimenetet biztosít egy külső monitor számára, és lehetővé teszi a kamera képernyőfeliratainak megjelenítését is. A Genlock szinkronizáció (📖 93), a TIME CODE csatlakozó (📖 94, 95) és a GENLOCK/SYNC OUT csatlakozó lehetővé teszi, hogy a kamera más kamerákkal szinkronban működhessen.

Infravörös felvétel

Infravörös felvétel készítése sötétben (📖 124). A beépített infravörös fény segítségével például éjszakai életmódot folytató állatokat filmezhet saját környezetükben.

Beállítások igény szerint

A kamera számos jellemzője igény szerint beállítható. A gyakran használt funkciók kijelölhető funkciójú gombok rendelhetők (📖 127), így az adott funkciók egy gombnyomással elérhetők.

Az egyszerű elérés érdekében egy személyre szabható almenüben (My Menu, 📖 30) is regisztrálhatja a gyakran használt menübeállításokat. Egyedi funkciók (📖 140) és egyedi képernyőfeliratok (📖 141) teszik a kamera kezelését még könnyebbé. A képbeállításokat és a menü beállításait SD kártyán tárolhatja, majd átviheti őket másik XF200/XF205 kamerára, hogy ugyanolyan beállításokkal használhassa a kamerákat.

Egyéb funkciók

- Közvetlen beállítási mód (📖 57)
  A botkormány segítségével módosíthatja a kamera fő funkcióit, miközben a képernyőn figyeli a hatást.
- Segédfunkciók
  Az élkiemelés és a nagyítás (📖 84) segíthet a manuális élességállítás során, a képernyő segédvonalak (📖 88) segíthetnek a kép beállításában, a zebraminták (📖 89) pedig referenciapontot adhatnak a túlexponáltság elkerülésére.
- Videojel ellenőrzése (📖 106)
  Hullámalak-monitorral ellenőrizheti a kép világosságát, színét a vektorszkópon és a fókuszt az élek megjelenítésével.
- Intelligent System
  Az Intelligent System jelzést viselő akkumulátorok esetén a kamera megjeleníti a hátralévő felvételi/lejátszási időt percben (📖 25). Az akkumulátor élettartamát és más információkat a [Battery/Hour Meter] állapotképernyőn ellenőrizheti (📖 215).
- Audiofelvételi opciók kiválasztása (📖 96)
  A kamera 2- vagy 4-csatornás lineáris PCM hangfelvételt biztosít MXF klipek, illetve 2-csatornás AAC hangfelvételt biztosít MP4 klipek számára. Használhatja a kamera beépített mikrofonját, külső mikrofonokat Ø3,5 mm-es mini sztereó csatlakozóval (MIC csatlakozó) vagy külső hangbemeneti forrásokat XLR csatlakozóval (INPUT 1/INPUT 2 csatlakozók +48 V fantomtáplálással). A kamera rendelkezik egy kényelmes mikrofontartóval is, külső mikrofonokhoz használható kábelbilinccsel.
- Metaadatok és GPS információk (📖 109, 112)
  Az MXF klipekhez különböző metaadatmezőket is hozzáadhat. Egyes információkhoz szükséges a **Canon XF Utility** vagy a Browser Remote alkalmazás. Ezenkívül csatlakoztathatja az opcionális GP-E2 GPS vevőt a kamerához, és ennek segítségével automatikusan hozzáadhatja a GPS információkat a felvételekhez. A **Canon XF Utility** programmal GPS információk szerint rendezheti vagy keresheti az MXF klipeket.

Tartalomjegyzék

1. Bevezetés 11

A használati útmutatóról 11
- A használati útmutatóban alkalmazott jelölések 11

A mellékelt tartozékok 13

A kamera részei és kezelőszervei 14
- WL-D6000 Vezeték nélküli távirányító 21

2. Előkészületek 23

Az áramellátás előkészítése 23
- Az akkumulátor használata 23
- Elektromos csatlakozó használata 25
- A kamera be- és kikapcsolása 26

A dátum, az idő és a nyelv beállítása 27
- A dátum és az idő beállítása 27
- Az időzóna kiválasztása 27
- A dátum és az idő megjelenítése a felvétel során 28
- A nyelv beállítása 28

A menük használata 29
- Menüpont kiválasztása a menüből 29
- A személyre szabott almenü (My Menu) használata 30

A kamera előkészítése 32
- A mikrofontartó felszerelése 32
- A napellenző felszerelése 32
- A kereső használata 32
- Az OLED panel használata 33
- A kereső/OLED képernyő beállítása 34
- Az OLED képernyő színegyensúlyának beállítása 34
- A képernyő fekete-fehérre állítása 35
- A markolat beállítása 35
- A vállszíjrögzítési pont felfűzése 36
- A csatlakozófedelek feltétele és levétele 36
- Állvány használata 37

A felvételi adathordozó előkészítése 38
- A CF kártya behelyezése 39
- A CF kártyafoglalatok állapotának ellenőrzése 39
- A CF kártya eltávolítása 40
- SD kártya behelyezése és eltávolítása 40
- A rögzítési adathordozó formázása 41
- Váltás a CF kártyafoglalatok között 42
- A CF kártya rögzítési módjának kiválasztása 42
- A hátralevő felvételi idő ellenőrzése egy felvételi adathordozón 43
- A felvételi adathordozó adatainak visszaállítása 43

A kamera használata távolról 44
- A mellékelt vezeték nélküli távirányító használata 44
- Az opcionális RC-V100 Távvezérlő használata 45

3. Felvétel 47

Videó rögzítése 47
- A felvétel előkészítése 47
- Felvétel 48
- Távvezérlés a Browser Remote alkalmazással 50
- A képernyőn megjelenő jelzések 51
- Energiatakarékos mód 54
- A ventilátor használata 54

Videokonfiguráció: filmformátum, adatsebesség, felbontás és képfrekvencia 55

A kamera fő funkcióinak módosítása a botkormánnyal 57
- A közvetlen beállítási mód használata 57

Záridő 58
- Záridő automatikus beállítása 59
- Záridő kézi beállítása 60
- Vibrálás csökkentése 61

Erősítés 62
- Válassza ki a kívánt erősítési szintet 62
- Automatikus erősítésszabályozás (AGC) 62
- Az erősítés kézi szabályozása 63

Rekesz 65
- Automatikus rekeszvezérlés 65
- Kézi rekeszvezérlés 66
- ND szűrő 67
- Expozíciókompenzáció - AE eltolás 67
- Fénymérési mód 68

Fehéregyensúly 69
Automatikus fehéregyensúly (AWB) 70
Előre beállított fehéregyensúly/ színhőmérséklet 71
Egyedi fehéregyensúly 72
A zoom használata 74
A zoom módjának kiválasztása 74
A zoom gyűrű használata 75
A zoom billenőgomb használata a kamerán 75
Távvezérlés 78
Finom zoom vezérlés 79
Opcionális konverziós objektívok használata 80
Az élesség beállítása 81
Autofókusz (AF) mód 81
Kézi élességállítás (MF) 83
Gombnyomásos AF 85
Arc észlelése és élességének beállítása 85
Fókuszhatár és közeli felvételek 86
Képstabilizátor 87
A képernyő segédvonalai és a zebraminta 88
Segédvonalak megjelenítése 88
Zebraminta használata 89
Az időkód beállítása 90
A futási mód kiválasztása 90
Az időkód kijelzésének felfüggesztése 91
A felhasználói bit beállítása 92
XF205 külső eszközhöz 93
Külső eszköz csatlakoztatása 93
Referencia-videojel (Genlock szinkronizálás) 93
Időkód jel bemenet 94
Kimenő referencia-videojel 95
Kimenő időkódjel 95
Hangfelvétel 96
Hangbeállítások és rögzíthető hangcsatornák 96
A rögzített hangcsatornák számának kiválasztása 98
Külső mikrofon vagy külső audio bemeneti jelforrás csatlakoztatása a kamerához 98
A beépített mikrofon és a MIC csatlakozó használata 99
Az INPUT 1/INPUT 2 csatlakozók használata 101
A hangszint beállítása 103
A hang ellenőrzése fejhallgatóval 104
Színsávok/mérőhang 105
Színsáv rögzítése 105
Mérőhang felvétele 105
Videoszkópok 106
Videoszkópok megjelenítése 106
A hullámalak-monitor konfigurálása 106
A vektorszkóp konfigurálása 107
Az élmonitor konfigurálása 107
Felvételi jelek elhelyezése MXF klipeken rögzítés közben 108
Felvételi jelek elhelyezése rögzítés közben 108
OK jel és ✓ jel hozzáadása a legutóbb rögzített kliphez 108
Metaadatok használata 109
A Canon XF Utility szoftverrel létrehozott emlékeztető beállítása 109
Emlékeztető hozzáadása a Browser Remote alkalmazással 110
GPS információk rögzítése (geocímkézés) 112
Felvétel visszajátszása 114
Fájlszámozás 115
Különleges felvételi módok 116
Intervallum rögzítési mód 116
Képkocka rögzítési mód 117
Lassított és gyorsított felvétel 118
Előfelvételi mód 120
MXF és MP4 klipek egyidejű rögzítése 121
Rögzítés MP4 biztonsági felvételi módban 122
Infravörös felvétel 124
Az infravörös mód aktiválása 124
Az infravörös fény használata 124
A fókusztávolság-segéd használata 126

4. Beállítások 127
Kijelölhető funkciójú gombok 127
A hozzárendelt funkció megváltoztatása 127
A kijelölhető funkciójú gombok használata 128
Egyedi képbeállítások 131
Egyedi képfájlok kiválasztása 131
Az egyedi képfájlok beállításainak szerkesztése 132
Egyedi képfájlok átnevezése 132
Egyedi képfájlok védelme 133
Egyedi képfájlok átvitele 133
Egyedi képbeállítások beágyazása felvételbe 134
Lehetséges egyedi képbeállítások 134
A funkciók és a képernyő kijelzéseinek testre szabása 140
A funkciók testre szabása 140
A képernyőn megjelenő információk testre szabása 141
A kamera beállításainak mentése és betöltése 142
A kamera beállításainak mentése SD kártyára 142
A kamera beállításainak betöltése SD kártyáról 142

5. Lejátszás 143

Lejátszás 143
- MXF és MP4 klipek index képernyői 143
- Klipek lejátszása 145
- A képernyőn megjelenő jelzések 145
- Lejátszási kezelőszervek 146
- A hangerő beállítása 147

Klipműveletek 148
- A klip menü használata 149
- Klip információ megjelenítése 149
- OK jel vagy ✓ jel hozzáadása 150
- Az OK és ✓ jelek törlése 151
- Klipek másolása 151
- Klipek törlése 152
- Emlékeztető és GPS-információ törlése 153
- Klipbe ágyazott egyedi kép fájl másolása 153
- Felvételi jelek index képernyőjének megjelenítése 153
- Egy klip képkocka index képernyőjének megjelenítése 154
- Felvételi jelek hozzáadása 155
- Felvételi jelek törlése 156
- Klip bélyegképének megváltoztatása 156

6. Külső eszközök csatlakoztatása 157

Videokimenet konfigurációja 157
- A rögzített videojel konfigurációja és a videokimenetek konfigurációja csatlakozó alapján 157
- A visszajátszott videojel konfigurációja és a videokimenetek konfigurációja csatlakozó alapján 158

Külső monitor csatlakoztatása 160
- Csatlakoztatás 160
- XF205 A 3G/HD-SDI csatlakozó használata 161
- XF205 A MON. csatlakozó használata 161
- A HDMI OUT csatlakozó használata 162
- Az AV OUT csatlakozó használata 162
- SD kimenet 163
- A képre vetített információk megjelenítése a külső monitoron 163

Audio kimenet 164
- A hangcsatorna kiválasztása 164
- A video és az ellenőrzött hang szinkronizálása 165
- Az AV OUT csatlakozó kimenő szintjének kiválasztása 165

Klipek mentése számítógépre 166
- MXF klipek mentése 166
- MP4 klipek mentése 169
- A kamera csatlakoztatása a számítógéphez 169

7. Hálózati funkciók 171

A hálózati funkciókról 171

Csatlakozás Wi-Fi hálózathoz 173
- Wi-Fi Protected Setup (WPS) 173
- Hozzáférési pontok keresése 174
- Kézi beállítás 176
- Kamera hozzáférési pont 176
- Az IP-cím beállítások konfigurálása 177
- A konfiguráció mentése 177

Csatlakozás vezetékes (Ethernet) hálózathoz 178

Hálózati kapcsolat kiválasztása 179

A hálózati beállítások módosítása 180

Browser Remote: Kamera vezérlése egy hálózati eszközről 181
- A Browser Remote beállítása 181
- A Browser Remote indítása 182

Valós idejű proxy-adatátvitel 187

FTP File Transfer 188
- Előkészületek 188
- FTP átvitel CAMERA módban 189
- FTP átvitel MEDIA módban 190

IP Streaming 192
- Előkészületek 192
- Videó közvetítése IP-hálózaton keresztül 193

Playback via Browser 195

8. Fotók 197

Fényképek készítése 197
- Fényképezés CAMERA módban 197
- Fényképek kivágása MEDIA módban 197

Fényképek lejátszása 199
- A [Photos] index képernyő megjelenítése 199
- Fényképek megtekintése 199

Fényképek törlése 200

9. További információk 201

A menüpontok 201

Az állapotképernyők megjelentetése 211

Hibakeresés 221
- Az üzenetek listája 226

Kezelési óvintézkedések 231

Karbantartás/Egyebek 234

Külön megvásárolható kiegészítők 235

Műszaki adatok 238

Tárgymutató 243

1 Bevezetés

A használati útmutatóról

Köszönjük, hogy a Canon XF200/XF205 kamerát választotta! Kérjük, a kamera használata előtt alaposan olvassa át ezt az útmutatót, és őrizze meg, hogy később is bármikor fellapozhassa. Ha a kamera valamilyen okból nem működne megfelelően, olvassa el a *Hibakeresés* (📖 221) című részt.

A használati útmutatóban alkalmazott jelölések

- FONTOS: A kamera használatával kapcsolatos előírások.
- MEGJEGYZÉSEK: Egyéb témák, amelyek kiegészítik az alapvető műveletek leírását.
- 📖: Hivatkozott oldalszám.
- XF205: Csak az ikon által jelölt típusra vonatkozó szöveg.
- Az útmutatóban a következő kifejezéseket használjuk.
  A „képernyő” kifejezés az OLED kijelzőre és a kereső kijelzőjére utal.
  A „CF kártya” a CompactFlash (CF) kártyát jelöli.
  Az „SD kártya” SD, SDHC vagy SDXC memóriakártyát jelöl.
  A „felvételi adathordozó” kifejezés CF és SD kártyákra vonatkozik.
  A „hozzáférésjelző lámpák” kifejezés jelentheti a CF kártya hozzáférésjelző lámpáját (CF A/CF B), az SD kártya hozzáférésjelző lámpáját vagy mindkettőt.
  A „nyomja meg a SET gombot” magának a botkormánynak (📖 29) a megnyomását jelenti.
- Az útmutatóban szereplő képek fényképezőgéppel készített fotók alapján készült szimulációk. Egyes képernyőfotókat a jobb olvashatóság kedvéért módosítottunk.
- A kézikönyvben látható illusztrációk az XF205 kamerát ábrázolják.

A ❯ nyíl a menüpontok kiválasztásának rövidített megjelenítésére szolgál. A menük használatának részletes ismertetése A *menük használata* (📖 29) című részben található. A rendelkezésre álló menüpontok és beállítások összefoglalása A *menüpontok listája* (📖 201) című mellékletben található.

Üzemmódok és formátum
Egy kitöltött ikon (például CAMERA) azt jelzi, hogy a leírt funkció a feltüntetett üzemmódban vagy az ikonon jelzett videoformátumban készült felvételek esetén használható; egy üres ikon (például MEDIA) pedig azt, hogy a funkció nem használható. A részletekért tekintse meg A *kamera be- és kikapcsolása* (📖 26) vagy A *filmformátum kiválasztása* (📖 55) című részt.

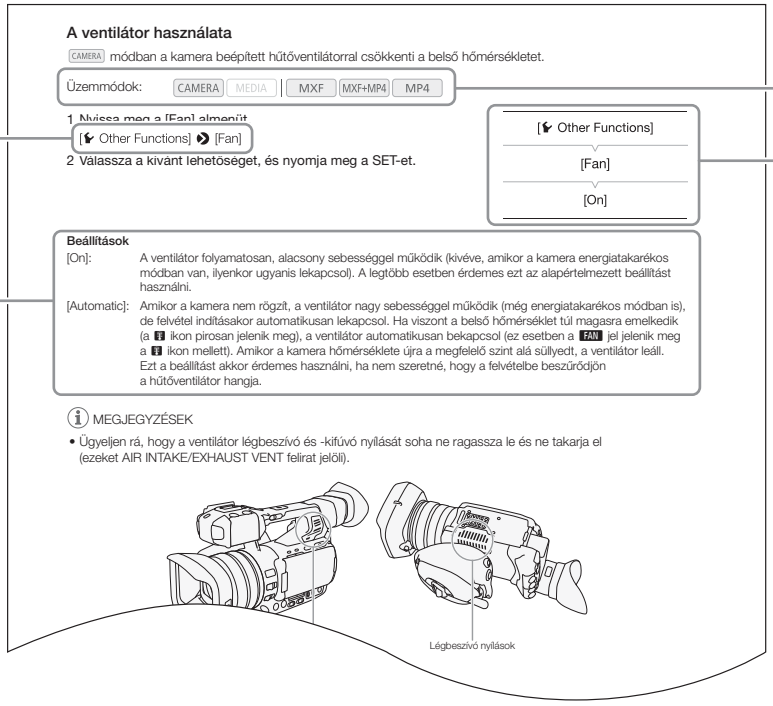

Ha egy eljárásban egy lehetőség kiválasztására van szükség, a választható lehetőségek felsorolása az eljárásban vagy utána történik. A kijelzőn megjelenő menüpontokat zárójelekkel [ ] jelöljük.

Ha egy funkcióhoz a menü használatára van szükség, a gyors tájékoztató az almenüket mutatja, és ha van ilyen, a menüpont alapértelmezett beállítását. A példa illusztráció azt mutatja, hogy a funkciót a [Other Functions] menü, majd a [Fan] menüpont kiválasztásával érheti el.

A mellékelt tartozékok

A kamerához a következő tartozékokat mellékeljük.

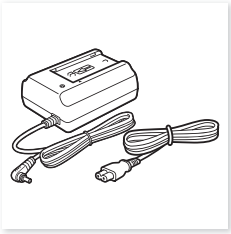

CA-935 hálózati adapter
(tápkábellel)

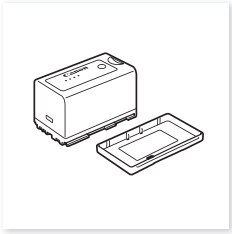

BP-955 Akkumulátor
(csatlakozófedéllel)

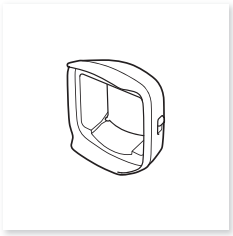

Napellenző objektívfedéllel

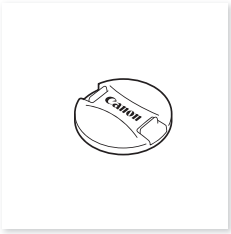

Objektív védősapka

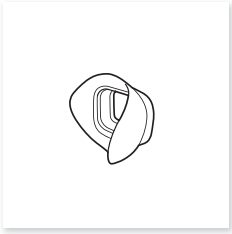

Szemkagyló

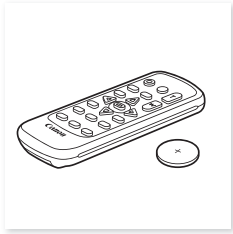

WL-D6000 Vezeték nélküli távirányító
(CR2025 lítiumelemmel)

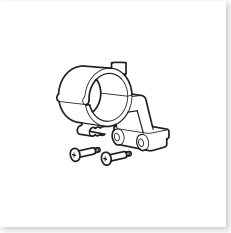

Mikrofontartó

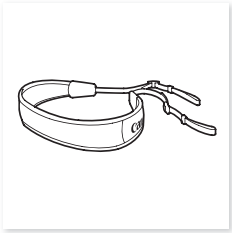

SS-1200 Vállszíjrögzítési pont

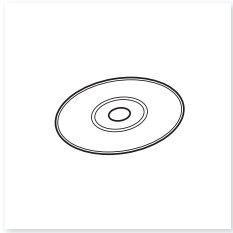

Adatimportáló segédprogram
szoftver CD-ROM*

* A Data Import Utility szoftver használati útmutató (PDF fájl) a CD-ROM lemezen található. A szoftver ismertetését ebben a használati útmutatóban találja.

A kamera részei és kezelőszervei

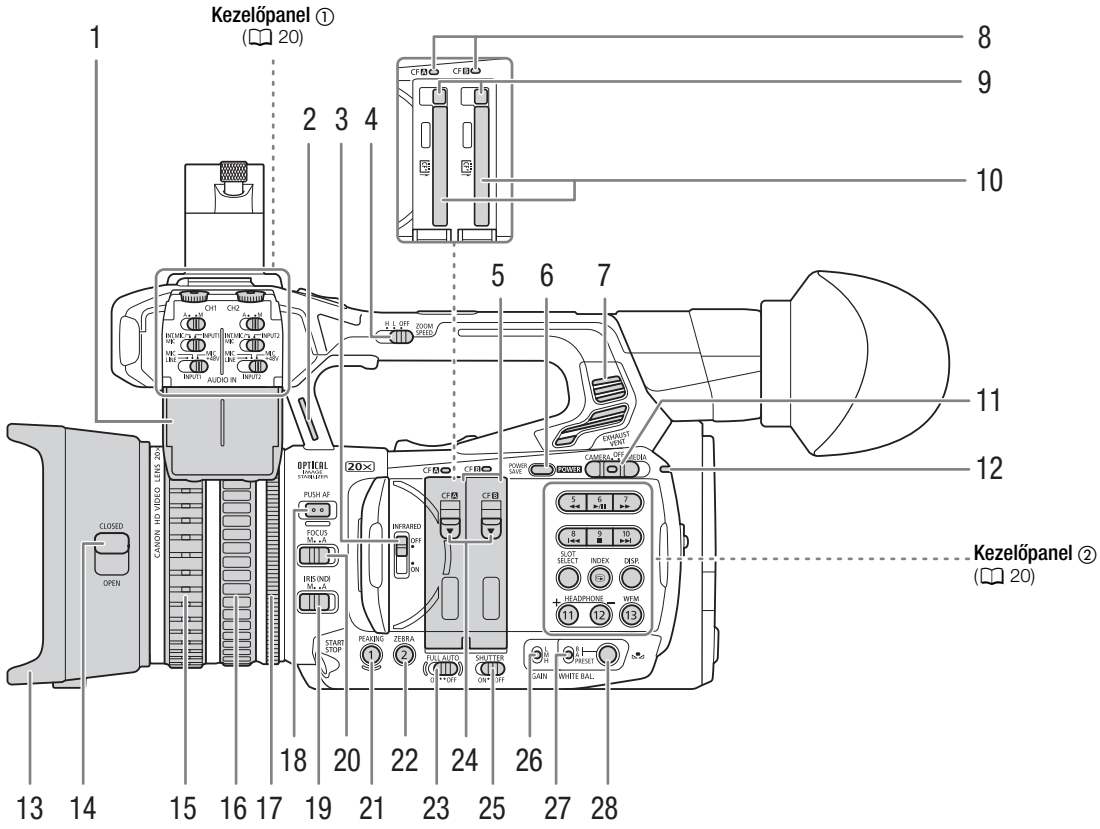

1 A hangvezérlő elemek védőfedele (📖 96)
2 Szíjrögzítési pont (📖 36)
3 INFRARED (infravörös fény) kapcsoló (📖 124)
4 ZOOM SPEED (a hordozófogantyú zoom billenőgombjának zoom sebessége) kapcsoló (📖 75)
5 CF kártyafoglalatok fedelei az A (bal oldali) és B (jobb oldali) CF kártyafoglalatokon
6 POWER SAVE (energiatakarékos mód) gomb (📖 54)
7 Légkifúvó nyílás (📖 54)
8 CF **A** (A CF kártyafoglalat) és CF **B** (B CF kártyafoglalat) hozzáférésjelzők (📖 39)
9 CF kártya kiadógombok az A (bal oldali) és B (jobb oldali) CF kártyafoglalatokhoz (📖 40)
10 A (bal oldali) és B (jobb oldali) CF kártyafoglalat (📖 39)
11 **POWER** (energiaellátás) kapcsoló (📖 26)
12 Bekapcsolásjelző lámpa (📖 26)
13 Napellenző (📖 32)
14 Objektívfedél kapcsolója (📖 47)
15 Élességállító gyűrű (📖 83)
16 Zoom gyűrű (📖 75)
17 Íriszgyűrű (📖 66)
18 PUSH AF (pillanatnyi autofókusz) gomb (📖 85)
19 IRIS (ND) (rekesz mód/semleges szűrő) kapcsoló (📖 65)
20 FOCUS (élességállítási mód) kapcsoló (📖 81, 83)
21 PEAKING (élkiemelés) gomb (📖 84) /1. kijelölhető funkciójú gomb (📖 127)
22 ZEBRA (zebra) gomb (📖 89)/2. kijelölhető funkciójú gomb (📖 127)
23 FULL AUTO (teljes automata mód) kapcsoló (📖 49)
24 Az A (bal oldali) és B (jobb oldali) CF kártyafoglalatok fedeleinek kapcsolói (📖 39)
25 SHUTTER (záridő-beállítás) kapcsoló (📖 58)
26 GAIN (erősítési szint) kapcsoló (📖 62)
27 WHITE BAL. (fehéregyensúly) kapcsoló (📖 69)
28 (fehéregyensúly-beállítás) gomb (📖 72)

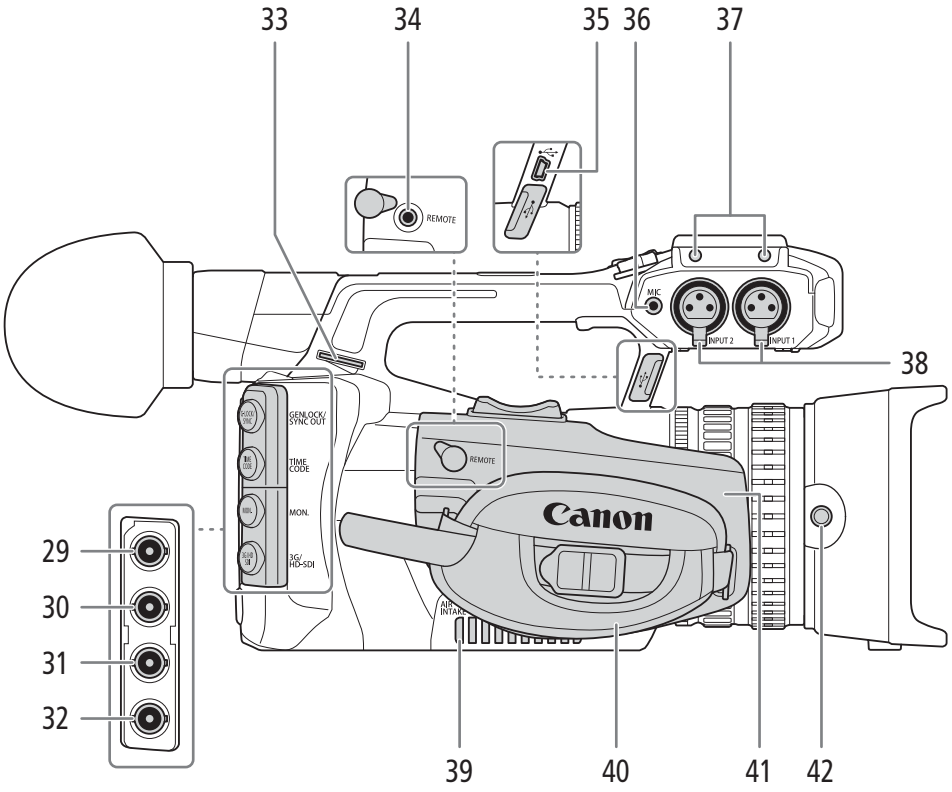

29 **XF205** GENLOCK/SYNC OUT (szinkronizálás) csatlakozó (📖 93, 95)
30 **XF205** TIME CODE (időkód) csatlakozó (📖 94, 95)
31 **XF205** MON. (monitorkimenet) csatlakozó (📖 160, 161)
32 **XF205** 3G/HD-SDI csatlakozó (📖 160, 161)
33 Szíjrögzítési pont (📖 36)
34 REMOTE (távvezérlés) csatlakozó (📖 45)
Az opcionális RC-V100 távvezérlő vagy a kereskedelemben beszerezhető egyéb távvezérlők csatlakoztatásához.
35 USB-csatlakozó (📖 169)
36 MIC (mikrofon) csatlakozó (📖 99)
37 A mikrofontartó csatlakozóaljzatai (📖 32)
38 INPUT 1 (jobb oldali) és INPUT 2 (bal oldali) csatlakozók (XLR) (📖 101)
39 Légbeszívó nyílás (📖 54)
40 Kézpánt (📖 35)
41 Állítható markolat (📖 35)
42 Napellenző rögzítőcsavarja (📖 32)

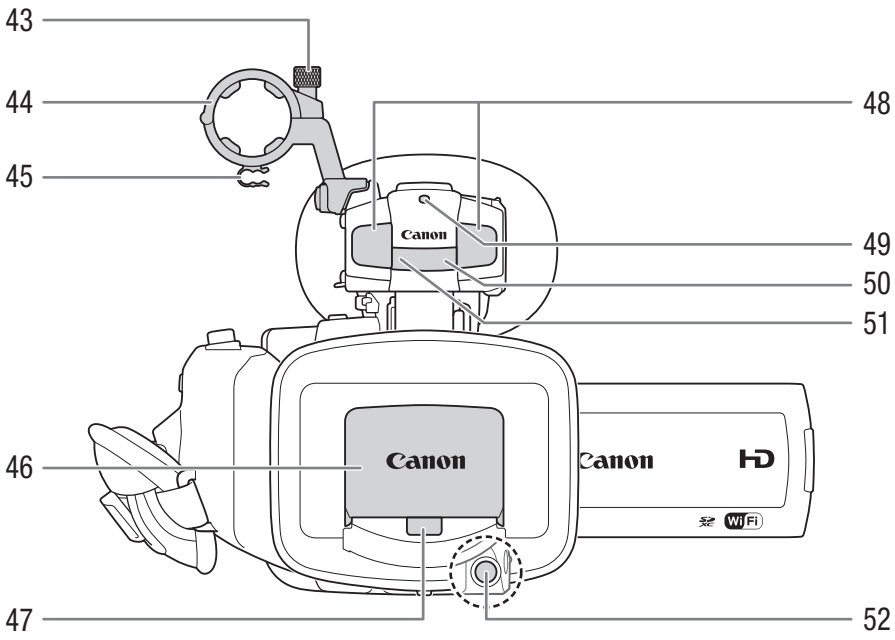

43 Mikrofon rögzítőcsavarja (📖 98)
44 Mikrofontartó (📖 98)
45 Mikrofonkábel tehermentesítője (📖 98)
46 Objektívfedél (📖 47)
47 Azonnali AF érzékelő (📖 81)
48 Beépített sztereó mikrofon (📖 99)
49 Elülső adásjelző lámpa (📖 48)
50 Távérzékelő (📖 44)
51 Infravörös fény (📖 124)
52 START/STOP (start/stop) gomb (📖 48, 121)

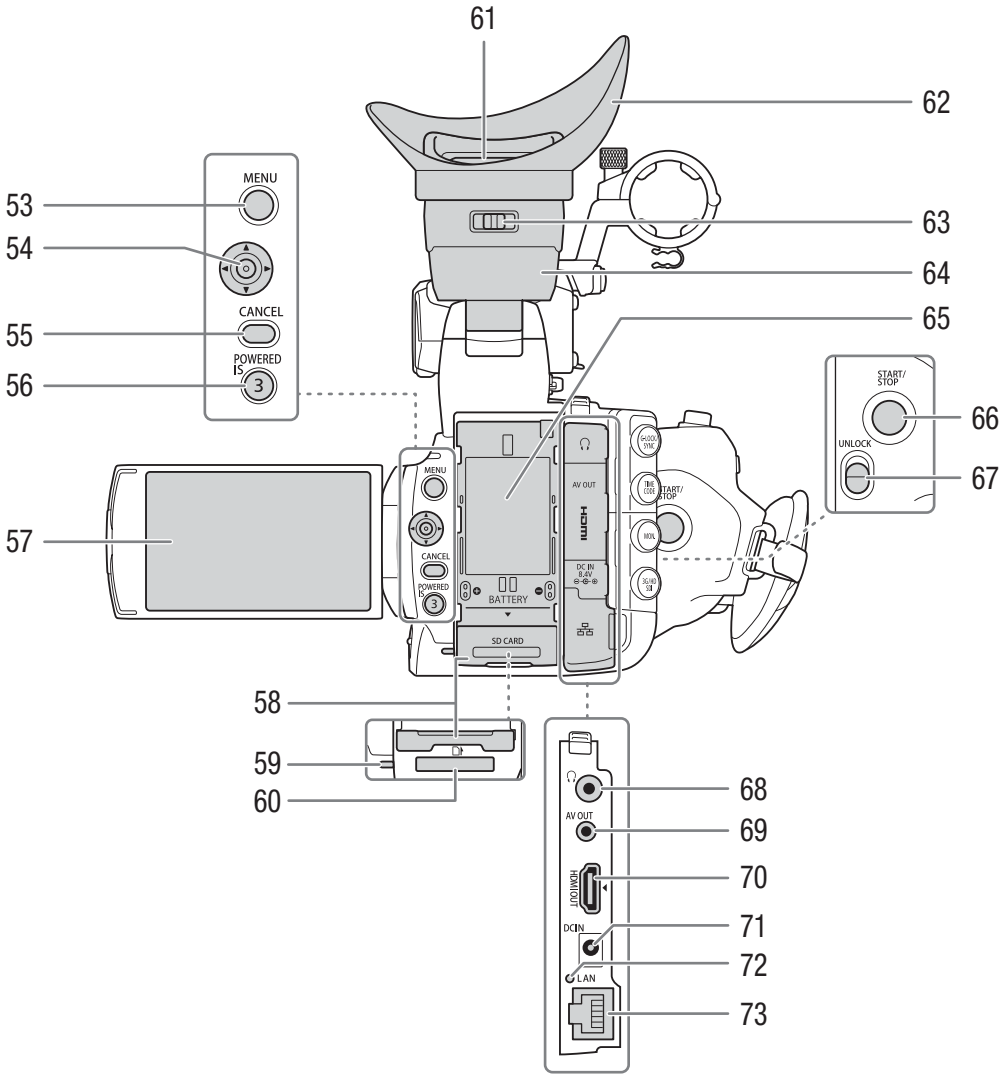

53 MENU (menü) gomb (📖 29)
54 Botkormány (📖 29)/SET (beállítás) gomb (📖 29)
55 CANCEL (mégse) gomb (📖 29)
56 POWERED IS gomb (📖 87)/
3. kijelölhető funkciójú gomb (📖 127)
57 OLED képernyő (📖 33, 34)
58 SD kártyafoglalat fedele (📖 40)
59 SD kártya hozzáférésjelzője (📖 48, 121, 197)
60 SD kártyafoglalat (📖 40)
61 Kereső (📖 32, 34)
62 Szemkagyló (📖 33)
63 Dioptriaállító kar (📖 33)
64 Kereső
65 Akkumulátortartó (📖 24)
66 START/STOP (start/stop) gomb (📖 48, 121)
67 UNLOCK (markolatkioldó) kapcsoló (📖 35)
68 🎧 (fejhallgató) csatlakozó (📖 104)
69 AV OUT csatlakozó (📖 160, 162)
70 HDMI OUT csatlakozó (📖 160, 162)
71 DC IN bemenet (📖 25)
72 LAN hozzáférésjelző (📖 178)
73 LAN-csatlakozó (Ethernet) (📖 178)

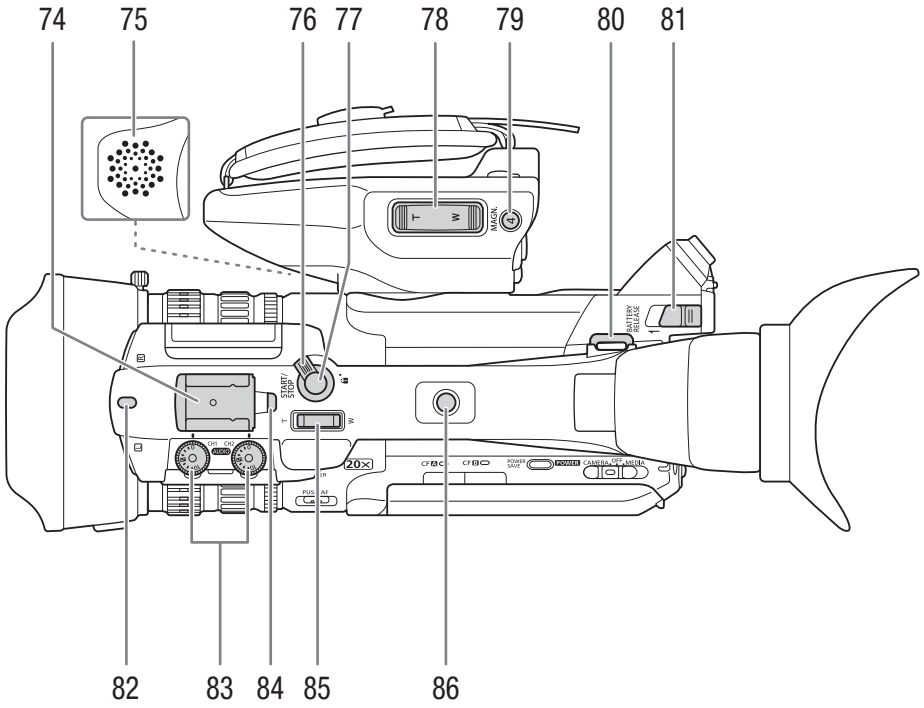

74 Tartozékcsatlakozó
Olyan tartozékok, mint például az opcionális VL-10Li II video világítás csatlakoztatásához.
75 Beépített hangszóró (📖 147)
76 START/STOP zárókar (📖 48)
77 START/STOP (start/stop) gomb (📖 48, 121)
78 Markolati zoom billenőgomb (📖 75)
79 MAGN. (nagyítás) gomb (📖 84)/
4. kijelölhető funkciójú gomb (📖 127)
80 Szíjrögzítési pont (📖 36)
81 BATTERY RELEASE (akkumulátorkioldó) kar (📖 24)
82 Elülső adásjelző lámpa (📖 48)
83 **AUDIO** (hangszint) vezérlőtárcsák a CH1 (bal) és CH2 (jobb) csatornákhoz (📖 103)
84 Hátsó adásjelző lámpa (📖 48)
85 A hordozófogantyú zoom billenőgombja (📖 77)
86 Anyamenet a fogantyún 0,64 cm-es (1/4") csavar számára

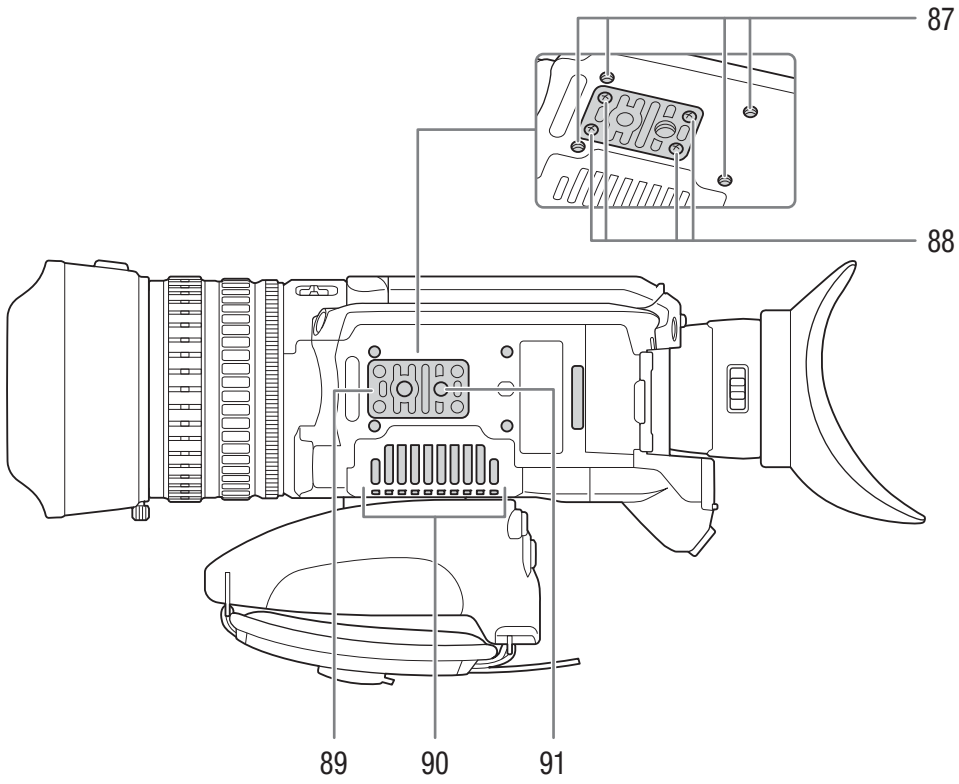

87 Az opcionális TA-100 állványadapter csatlakozási helye (📖 37)
88 Állványalap csavarjai (📖 37)
89 Állványalap 0,64 cm-es (1/4") csavarral rendelkező állványhoz (📖 37)
90 Légbeszívó nyílás (📖 54)
91 Állványmenet (📖 37)

Kezelőpanelek

Kezelőpanel ①

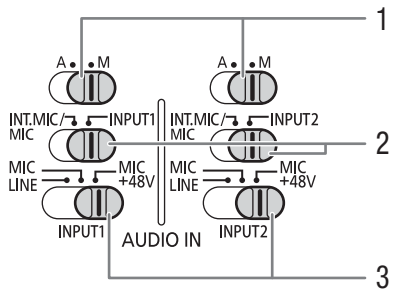

Kezelőpanel ②

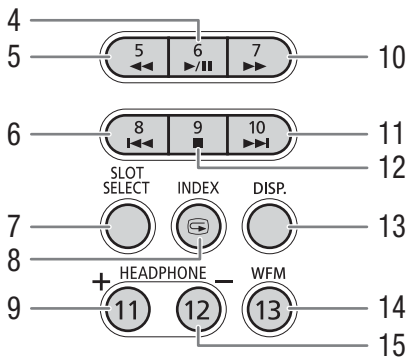

1 Hangszintkapcsolók a CH1 (bal) és CH2 (jobb) csatornákhoz (📖 103)
2 AUDIO IN (hangbemenet) választókapcsolók a CH1 (bal) és CH2 (jobb) csatornákhoz (📖 99, 101)
3 INPUT 1 (bal) / INPUT 2 (jobb) hangforrás-választókapcsolók (📖 101)
4 ►/II (lejátszás/szünet) gomb (📖 145)/ 6. kijelölhető funkciójú gomb (📖 127)
5 ◄◄ (gyors lejátszás hátra) gomb (📖 146)/ 5. kijelölhető funkciójú gomb (📖 127)
6 I◄◄ (ugrás vissza) gomb (📖 146)/8. kijelölhető funkciójú gomb (📖 127)
7 SLOT SELECT (CF kártyafoglalat választó) gomb (📖 42, 144)
8 INDEX (index) gomb (📖 144)/ (felvétel ellenőrzése) gomb (📖 114)
9 HEADPHONE + (fejhallgató-hangerő) gomb (📖 147)/11. kijelölhető funkciójú gomb (📖 127)
10 ►► (gyors lejátszás) gomb (📖 146)/ 7. kijelölhető funkciójú gomb (📖 127)
11 ►►I (ugrás előre) gomb (📖 146)/ 10. kijelölhető funkciójú gomb (📖 127)
12 ■ (stop) gomb (📖 145)/ 9. kijelölhető funkciójú gomb (📖 127)
13 DISP. (megjelenítés) gomb (📖 51, 145)
14 WFM (hullámalak-monitor) gomb (📖 106)/ 13. kijelölhető funkciójú gomb (📖 127)
15 HEADPHONE - (fejhallgató-hangerő) gomb (📖 147)/12. kijelölhető funkciójú gomb (📖 127)

WL-D6000 Vezeték nélküli távirányító

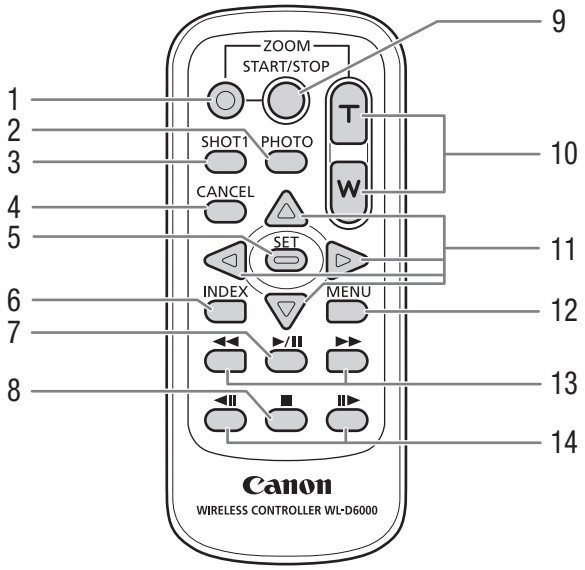

1 Felvételt engedélyező gomb: A START/STOP és a ZOOM gombok használatakor ezt a gombot is le kell nyomnia a megfelelő gombbal együtt.
2 PHOTO (fotó) gomb (📖 197)
3 SHOT1 (1. felvételi jel) gomb (📖 155)
4 CANCEL (mégse) gomb (📖 29)
5 SET (beállítás) gomb (📖 29)
6 INDEX (index) gomb (📖 144)
7 ▶/❚❚ (lejátszás/szünet) gomb (📖 146)
8 ■ (stop) gomb (📖 146)
9 START/STOP (start/stop) gomb (📖 48, 121)
10 ZOOM (zoom) gombok (📖 78)
11 ▲/▼/◀/▶ gombok
12 MENU (menü) gomb (📖 29)
13 ◀◀/▶▶ (gyors lejátszás hátra/előre) gombok (📖 146)
14 ◀❚❚/❚❚▶ (képkockaléptetés hátra/előre) gombok (📖 146)

Az áramellátás előkészítése

A kamera tápellátását akkumulátorról vagy közvetlenül a hálózati adapterről is biztosíthatja. Ha behelyezett akkumulátor mellett csatlakoztatja a hálózati adaptert a kamerához, akkor a kamera a hálózati tápellátásról fog üzemelni.
Használat előtt töltse fel az akkumulátort. A töltési időkről és a teljesen töltött akkumulátor lejátszási és felvételi üzemidejéről lásd: *Töltési idők* (📖 236) és *Felvételi és lejátszási idők* (📖 236).

Az akkumulátor használata

A kamerát a mellékelt BP-955 vagy a külön kapható BP-950G, BP-970G és BP-975G akkumulátorral üzemeltetheti. A BP-955 és a BP-975 akkumulátorok intelligens rendszere lehetővé teszi a töltöttségi szintjük megállapítását.

Az akkumulátor töltése

Az akkumulátor a mellékelt CA-935 hálózati adatperrel tölthető fel.
Az akkumulátor használata előtt távolítsa el a csatlakozófedelet.

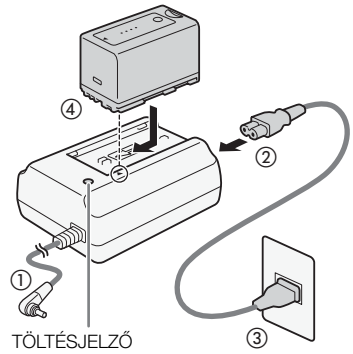

1 Ha a mellékelt hálózati adapter csatlakoztatva van a kamerához, akkor húzza ki a DC csatlakozót a kamera DC IN bemenetéből.
   - Ha a hálózati adapter csatlakoztatva van a kamerához, akkor a töltés nem kezdődik meg.
2 Csatlakoztassa a tápkábelt a hálózati adapterhez.
3 Csatlakoztassa a tápkábelt az elektromos csatlakozóhoz.
4 Csatlakoztassa az akkumulátort a hálózati adapterhez.
   - Nyomja be kissé, majd csúsztassa az akkumulátort a nyíllal jelzett irányba, amíg egy kattanást nem hall.
   - A TÖLTÉS (töltés) jelzőfénye villogni kezd, és kijelzi az akkumulátor körülbelüli töltöttségét. A töltés befejezésekor a jelzőfény világít.

✳ ✳	0-34%: Másodpercenként egyet villan
✳✳ ✳✳	35-69%: Másodpercenként kettőt villan
✳✳✳ ✳✳✳	70-99%: Másodpercenként hármat villan

5 A töltés befejezése után távolítsa el az akkumulátort a hálózati adapterből.
6 Húzza ki a tápkábelt az elektromos csatlakozóból, és húzza ki a hálózati adapterből is.

FONTOS

- Ne csatlakoztasson olyan termékeket a hálózati adapterhez, amelyeket nem kifejezetten ehhez a kamerához javasolnak.

MEGJEGYZÉSEK

- Javasoljuk, hogy az akkumulátort 10 ºC és 30 ºC közötti hőmérsékleten töltse. A 0 ºC és 40 ºC közötti hőmérséklet-tartományon kívül a töltés nem indul el.
- Az akkumulátor töltéséhez húzza ki a hálózati adapter DC csatlakozóját a kamerából.

- Ha a hálózati adapter vagy az akkumulátor hibásan működik, a töltés jelzőfénye kialszik és a töltés leáll.
- Az akkumulátor kezeléséről lásd: *Akkumulátor* (231).
- A feltöltött akkumulátor hosszabb idő alatt akkor is lemerül, ha nem használja. Javasoljuk, hogy a használat napján, vagy azt megelőző napon töltse fel teljesen.
- A sorozatos töltés és kisütés az akkumulátor elhasználódásához vezet. Az akkumulátor élettartamát a [Battery / Hour Meter] állapotképernyőn ellenőrizheti (215). Az akkumulátor teljes feltöltése és kisütése pontosabb mérést tesz lehetővé.
- Javasoljuk, hogy legalább 2-szer vagy 3-szor annyi időre készítsen elő akkumulátort, mint amennyire az első becslés szerint szüksége lenne.

Az akkumulátor csatlakoztatása

1 A **POWER** kapcsolót állítsa OFF helyzetbe.

2 Tegye az akkumulátort a foglalatába és finoman nyomja le, kattanásig.

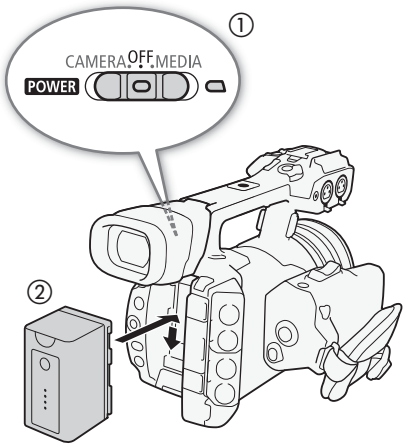

Az akkumulátor kivétele

1 A **POWER** kapcsolót állítsa OFF helyzetbe.

2 Csúsztassa a BATTERY RELEASE kart a nyíl irányába. Miközben lenyomva tartja csúsztassa felfelé az akkumulátort és vegye ki az akkumulátortartóból.

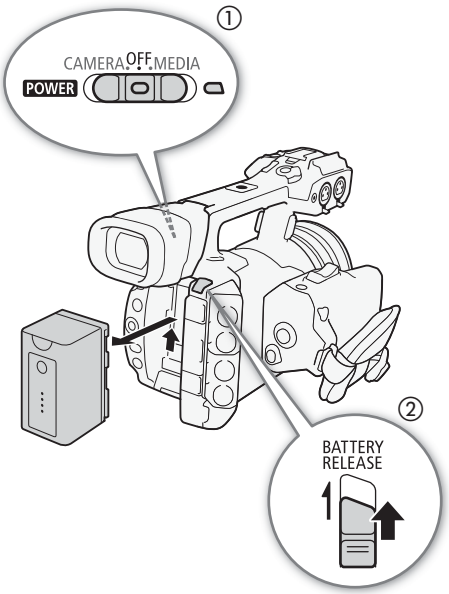

Az akkumulátor töltöttségének ellenőrzése

Az Intelligens rendszerrel kompatibilis akkumulátornál bármelyik lejátszási/felvételi képernyőn vagy a [Battery/Hour Meter] állapotképernyőn (📖 215) ellenőrizheti az akkumulátor hátralévő becsült használati idejét. Az akkumulátoron is ellenőrizheti annak körülbelüli hátralévő töltöttségét.

Nyomja le a CHECK gombot az akkumulátoron. A töltöttség mértékét egy, kb. 3 másodpercig világító jelzés mutatja meg.

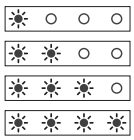

0-25%
26-50%
51-75%
76-100%

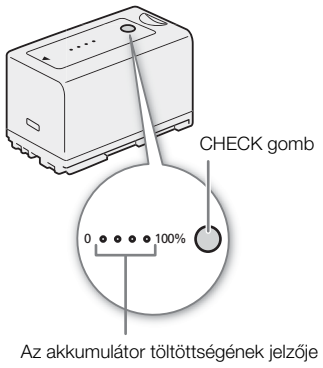

ⓘ MEGJEGYZÉSEK

- Az akkumulátort első használatakor teljesen töltse fel azt, és használja a kamerával teljes lemerülésig. Ez a módszer biztosítja, hogy a hátralévő rögzítési idő helyesen jelenjen meg.

Elektromos csatlakozó használata

A mellékelt CA-935 hálózat adapter segítségével közvetlenül egy elektromos csatlakozóról is üzemeltetheti a kamerát. Ha elektromos csatlakozóhoz csatlakoztatva használja a kamerát, akkor a kamera bekapcsolt állapotában is biztonságosan kicserélheti az akkumulátort.

1 Kapcsolja a **POWER** kapcsolót KI állásba.

2 Ha az akkumulátor a hálózati adapterhez csatlakozik, akkor távolítsa el.
- Ha a hálózati adapterhez csatlakoztatott akkumulátor mellett csatlakoztatja a hálózati adaptert a kamerához, akkor előfordulhat, hogy a kamera nem működik megfelelően.

3 Csatlakoztassa a hálózati adapter DC csatlakozóját a kamera DC IN bemenetéhez.

4 Csatlakoztassa a tápkábelt a hálózati adapterhez, majd dugja be egy elektromos csatlakozóba.

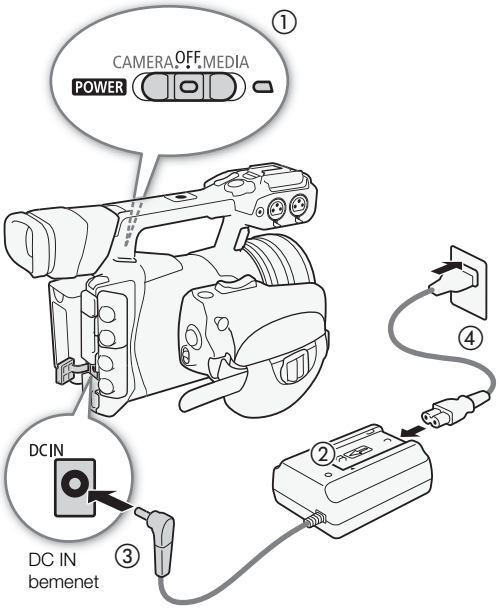

❗ FONTOS

- A hálózati adapter csatlakoztatása vagy kihúzása előtt kapcsolja ki a kamerát.

A kamera be- és kikapcsolása

A kamerának két üzemmódja van: CAMERA (CAMERA) mód a felvételek elkészítésére és MEDIA (MEDIA) mód a felvételek lejátszására. A **POWER** kapcsolóval választhatja ki az üzemmódot.

A kamera bekapcsolása

Tartsa lenyomva a gombot a **POWER** kapcsolón és tolja kapcsolót a CAMERA vagy a MEDIA helyzetbe attól függően, hogy CAMERA vagy MEDIA módot kíván használni. Az bekapcsolásjelző lámpa zölden fog világítani.

CAMERA mód

MEDIA mód

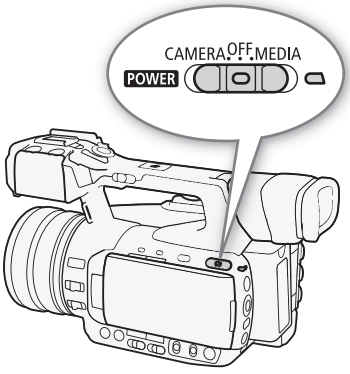

A kamera kikapcsolása

A **POWER** kapcsolót állítsa OFF helyzetbe. A bekapcsolásjelző kialszik.

ⓘ MEGJEGYZÉSEK

- Ha az [Other Functions] ❯ [POWER LED] funkció beállítása [Off], a bekapcsolásjelző nem fog világítani.

A dátum, az idő és a nyelv beállítása

A dátum és az idő beállítása

A használat előtt be kell állítani a dátumot és az időt. Ha a kamera órája nincs beállítva, a [Date/Time] képernyő automatikusan megjelenik a nap kiválasztásával.

Üzemmódok: CAMERA MEDIA | MXF MXF+MP4 MP4

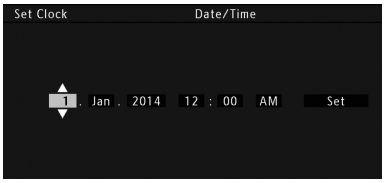

1 A botkormányt le/fel nyomva változtassa a napot, majd állítsa a (▶) jelet a következő mezőre.
   - A botkormányt is megnyomhatja, hogy a következő mezőkre lépjen.
2 Hasonló módon állítsa be a többi mezőt is.
3 Válassza (▶) a [Set] pontot és a botkormány lenyomásával indítsa el az órát és zárja be a képernyőt.

ⓘ MEGJEGYZÉSEK

- Megváltoztathatja a dátum és az idő kijelzésének formátumát (12/24-órás) az [Other Functions] ❯ [Set Clock] ❯ [Date Format] pontokkal. Megváltoztathatja a dátumot és az időt később is (nem csak a kezdeti beállításkor) az [Other Functions] ❯ [Set Clock] ❯ [Date/Time] beállítással. Azonban, ha a kamera működtetése a Browser Remote alkalmazáson keresztül történik a [Set Clock] almenü nem érhető el.
- A belső lítiumelem kimerülésével az idő és dátumbeállítás elveszik. Ebben az esetben töltse fel a beépített lítium akkumulátort (📖 233) és ismét állítsa be az időzónát, valamint a dátumot és az időt.
- Ha az opcionális GP-E2 GPS vevőt használja a kamera automatikusan beállíthatja az időt a GPS jelből (📖 112) kapott UTC dátum-/időinformációk alapján.

Az időzóna kiválasztása

Válassza ki a tartózkodási helyének megfelelő időzónát. Az alapbeállítás [UTC+01:00 Central Europe.] Az időzónák alapja a Coordinated Universal Time (UTC).

[Other Functions] ❯ [Time Zone] ❯ [UTC+01:00 Central Europe]

Üzemmódok: CAMERA MEDIA | MXF MXF+MP4 MP4

1 Nyomja meg a MENU gombot.
2 Tolja a botkormányt fel/le az [Other Functions] kiválasztásához.
3 Válassza ki a [Time Zone] pontot ugyanúgy.
4 A botkormány le/fel nyomásával állíthatja be az időzónát.
5 Nyomja le a botkormányt az időzóna beállításához, majd a MENU gombot a menü elhagyásához.

MEGJEGYZÉSEK

- Ha a kamera működtetése a Browser Remote alkalmazáson keresztül történik a [Time Zone] beállítás nem érhető el.

A dátum és az idő megjelenítése a felvétel során

Megjeleníthati a dátumot és az időt a képernyőn.

[OLED/VF Setup] > [Custom Display 2] > [Date/Time] > [Off]

Üzemmódok: CAMERA MEDIA | MXF MXF+MP4 MP4

1 Nyomja meg a MENU gombot.

2 Tolja a botkormányt fel/le a [OLED/VF Setup] kiválasztásához.

3 Válassza ki a [Custom Display 2], majd a [Date/Time] pontot hasonló módon.

4 A botkormány le/fel nyomásával választhatja ki a megjelenítendő információt.

- Válassza az [Off] lehetőséget, hogy ne jelenjen meg a dátum és az idő a felvételen.

5 Nyomja le a botkormányt, majd a MENU gombot a menü elhagyásához.

- A választott dátum és idő megjelenik a képernyő alján.

A nyelv beállítása

A kamera nyelve alapbeállításban az angol. Ezt megváltoztathatja német, spanyol, francia, olasz, lengyel, portugál, orosz, egyszerűsített kínai, koreai és japán nyelvre. Kérjük vegye figyelembe, hogy bizonyos beállítások és képernyők mindig angolul jelennek meg, függetlenül a nyelv beállításától.

[Other Functions] > [Language] > [English]

Üzemmódok: CAMERA MEDIA | MXF MXF+MP4 MP4

1 Nyomja meg a MENU gombot.

2 Tolja a botkormányt fel/le az [Other Functions] kiválasztásához.

3 Válassza ki a [Language] pontot ugyanúgy.

4 Tolja a botkormányt fel/le a nyelv kiválasztásához.

5 Nyomja le a botkormányt a nyelv megváltoztatásához, majd a MENU gombot a menü elhagyásához.

A menük használata

A CAMERA módban a kamera számos funkcióját be lehet állítani az általános beállításokra való menüből, amely a MENU gomb lenyomására nyílik meg. Az egyszerű elérés érdekében egy személyre szabható almenüben (My Menu) is regisztrálhatja a gyakran használt menübeállításokat. A MEDIA módban a MENU gombbal az általános beállítások menüjét, a {SET}-tel a klip menüt nyithatja meg. A menüopciókkal és beállításokkal kapcsolatos részleteket olvassa el A *Menüpontok listája* című részben (📖 201).

Üzemmódok: CAMERA MEDIA | MXF MXF+MP4 MP4

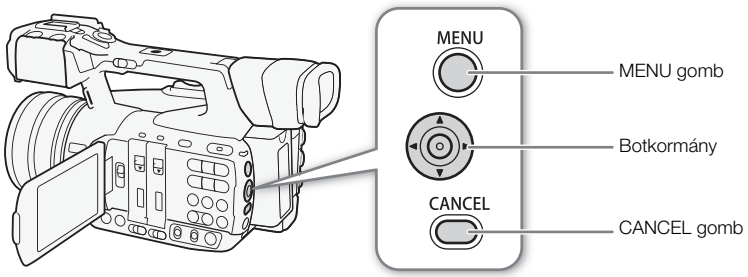

MENU gomb
Nyomja le a menü megnyitásához, majd ismét a kívánt beállítás elvégzése után a menü bezárásához.

Botkormány
Tolja a botkormányt a narancsszínű választókeret mozgatásához a menüben. Majd nyomja le a botkormányt magát, amivel kiválasztja a narancs keret alatt levő menüpontot.

CANCEL gomb
Nyomja le, hogy visszatérjen az előző menühöz vagy, ha meg kíván szakítani bizonyos, folyamatban lévő műveletet.

ⓘ MEGJEGYZÉSEK

- Habár a botkormány közepén lévő gomb nincs SET címkével ellátva, a használati utasításban a „nyomja le a SET gombot” kifejezés a botkormány lenyomását jelenti.

Menüpont kiválasztása a menüből

A következőkben részletesen leírjuk, hogyan kell a menü egy lehetőségét kiválasztani. A menü kinyitását és bezárását feltételezzük, de nem lesz része a folyamat leírásának a kézikönyv hátralévő részében.

1 Nyomja meg a MENU gombot.
- A menü kinyitásakor a narancs keret az utoljára bezárt menütételen van (kivéve, ha a kamera ki lett kapcsolva).

2 A botkormány le/fel nyomásával válassza ki az almenüt.

3 Tolja a botkormány jobbra vagy nyomja le a SET gombot.
- Megjelenik a narancs keret az almenü egy tételén.
- Nyomja le a CANCEL gombot, tolja a botkormányt balra vagy válassza a [⮌] gombot a visszatéréshez az előző almenüre.

4 A botkormány le/fel nyomásával válassza ki a menütételt.
- Ha egy almenünek több tétele van, görgetősáv jelenik meg az almenü jobb oldalán, jelezve, hogy lefelé vagy fölfelé kell görgetni a nem látható tételek megtekintéséhez.
- A menütétel mellett a ▶ jel másik almenüre utal. Ismételje a 3. és 4. lépést.

5 Tolja a botkormány jobbra vagy nyomja le a SET gombot.
- Megjeleniik a narancs keret egy beállítási lehetőségen.
- A CANCEL gombbal visszatérhet az előző almenüre.

6 Tolja a botkormányt fel/le a kívánt beállítási lehetőség kiválasztásához, majd nyomja le a SET gombot.
- A menütételtől függően előfordulhat, hogy további kiválasztás is szükséges.

7 A menüből való kilépéshez nyomja meg a MENU gombot.

ⓘ MEGJEGYZÉSEK
- A nem elérhető tételek halványan jelennek meg.
- A menüből bármikor kiléphet, ehhez nyomja meg a MENU gombot.
- Előfordulhat, hogy segítségként néhány képernyőn megjelennek a következő ikonok: SET, MENU, Cancel. Ezek a Botkormány (vagy a távirányítón a SET gomb), a MENU gomb illetve a CANCEL gomb lenyomására utalnak.
- A mellékelt vezeték nélküli távirányítón használja a △, ▽, ◁, ▷ és SET gombokat ugyanúgy, mint a kamera botkormányát. Hasonlóképp a RC-V100 távvezérlőn használja a Fel, Le, Balra, Jobbra és SET gombokat. Mindkét esetben a SET gomb lenyomása megfelel a kamera Botkormányának lenyomásának.
- Az aktuális beállítások közül néhányat ellenőrizhet az állapotképernyőkön (🕮 211).

A személyre szabott almenü (My Menu) használata

Az egyszerű elérés érdekében akár 14 gyakran használt menübeállítást is regisztrálhat a My Menu almenüben. Továbbá, ha egy kijelölhető funkciójú gombot rendel a [My Menu] (🕮 127) almenühöz, még gyorsabban és könnyebben elérheti a regisztrált menübeállításokat.

Üzemmódok: CAMERA MEDIA | MXF MXF+MP4 MP4

Menübeállítások hozzáadása

[★ My Menu]
[Edit]
[Register]

1 Nyissa meg a My Menu [Register] képernyőt.
[★ My Menu] ❯ [Edit] ❯ [Register]
- A menü színe kékre vált, jelezve, hogy kiválasztott egy menübeállítást hozzáadásra a My Menu almenühöz.
- A CANCEL gombbal megszakíthatja a műveletet és visszatérhet a normál menübe.

2 Keresse meg a menüben a hozzáadni kívánt menübeállítást, majd nyomja meg a SET gombot.

3 Válassza az [OK] lehetőséget, és nyomja meg kétszer a SET gombot.
- A regisztrált menübeállítás mostantól meg fog jelenni a My Menu almenüben.

A menübeállítások átrendezése

1 Nyissa meg a My Menu [Move] képernyőt.
[★ My Menu] ❯ [Edit] ❯ [Move]

2 Tolja a botkormányt fel/le a mozgatni kívánt beállítás kiválasztásához, majd nyomja le a SET gombot.
- Egy narancs ⇕ ikon jelenik meg a mozgatásra kiválasztott beállítás mellett.

3 Tolja a botkormányt fel/le, hogy a kívánt pozícióba mozgassa a beállítást, majd nyomja le a SET gombot.

[★ My Menu]
[Edit]
[Move]

Menübeállítások eltávolítása

1 Nyissa meg a My Menu [Delete] képernyőt.
[★ My Menu] ❯ [Edit] ❯ [Delete]

2 Tolja a botkormányt fel/le az eltávolítani kívánt beállítás kiválasztásához, majd nyomja le a SET gombot.

3 Válassza az [OK] lehetőséget, és nyomja meg kétszer a SET gombot.

[★ My Menu]
[Edit]
[Delete]

A My Menu almenü visszaállítása

1 Állítása vissza a My Menu almenüben regisztrált összes menübeállítást.
[★ My Menu] ❯ [Edit] ❯ [Reset All]

2 Válassza az [OK] lehetőséget, és nyomja meg kétszer a SET gombot.

[★ My Menu]
[Edit]
[Reset All]

A kamera előkészítése

Ez a rész a kamera előkészítését írja le, mint például a mikrofontartó és a napellenző felszerelését, valamint az OLED képernyő, a kereső és a markolat beállítását.

A mikrofontartó felszerelése

A mellékelt csavarokkal szerelje fel a mikrofontartót a fogantyúra.

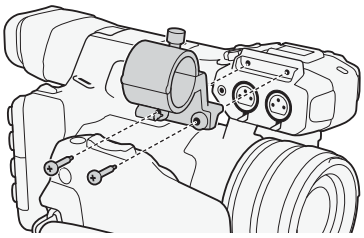

A napellenző felszerelése

Tegye fel a napellenzőt az objektív védelme érdekében, és megakadályozza, hogy szórt fény érje az objektívet. Továbbá az objektívfedél zárva tartása segít megelőzni, hogy újlenyomatok és szennyeződések kerüljenek az objektívre. A kamera szállítása vagy tárolása során mindig szerelje le a napellenzőt és helyezze fel az objektív védősapkáját.

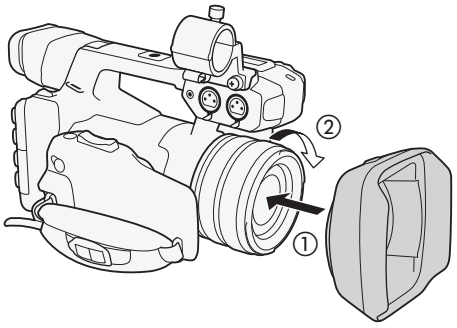

1 Vegye le az objektív védősapkát.
   - A napellenző és az objektív védősapka egyszerre nem használható.
2 Tegye a napellenzőt az objektív elejére úgy hogy a rögzítőcsavaros oldala lefelé nézzen (①) és fordítsa 90 fokkal jobbra (②).
   - Vigyázzon, nehogy megsértse a napellenzőt.
   - A felcsavarásnál illessze a napellenzőt a menethez.
3 Húzza meg a rögzítőcsavart (③).

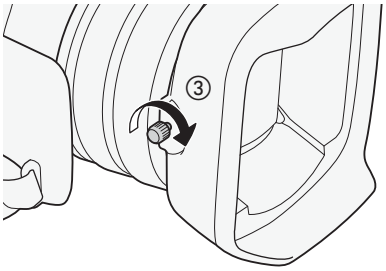

A kereső használata

A kereső beállítása

1 Állítsa be a kereső szögét igény szerint.
2 Kapcsolja be a kamerát és állítsa a megfelelő állásba a dioptriaállító kart, amíg nem lesz éles a kereső képe.

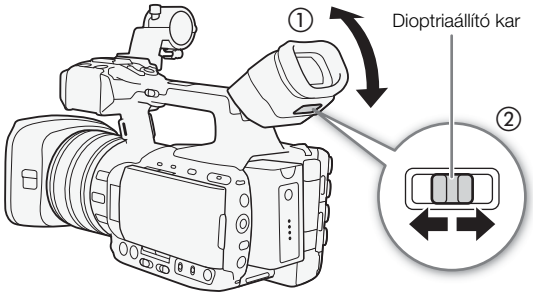

A szemkagyló feltétele és levétele

Úgy tegye fel a szemkagylót, hogy fedje a kereső gumi részét.

- Ha bal szemmel használná a szemkagylót, szerelje fel úgy, hogy a kiemelkedő rész a másik oldalra essen.

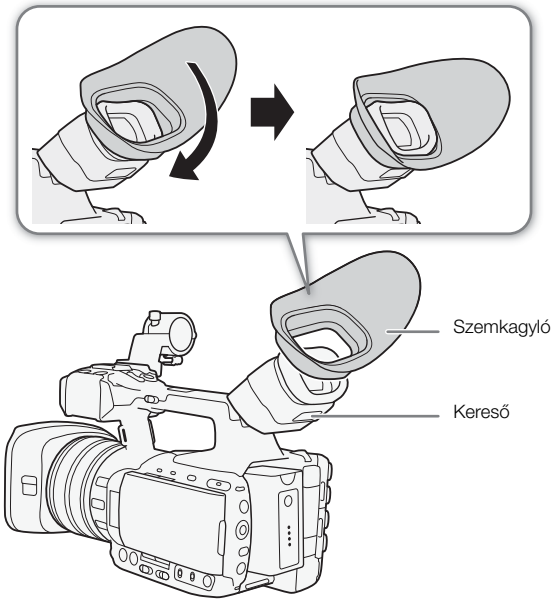

A szemkagylót az ábra szerint vegye le.

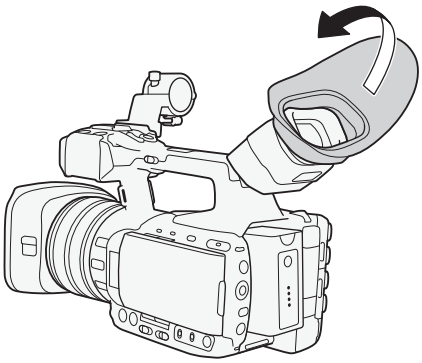

Az OLED panel használata

Nyissa ki az OLED-panelt 90 fokra.

- A panel a 180 fokkal az objektív felé is elforgatható vagy 90 fokkal lefelé.

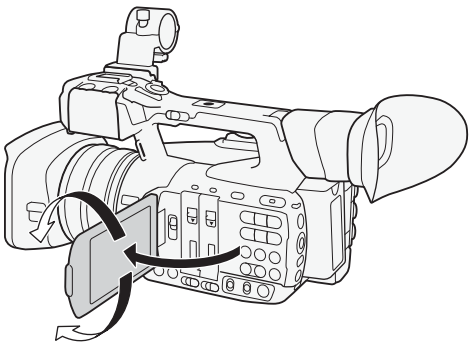

ⓘ MEGJEGYZÉSEK

- **Az OLED és a kereső képernyőről:** Ezek a képernyők rendkívül nagy pontosságú gyártási technológiával készülnek, amely során a képpontok 99,99%-a megfelel a specifikációnak. A képpontok kevesebb mint 0,01%-a világíthat hibásan. Csak a keresőben a képpontok fehér pontként is világíthatnak. Ennek nincs hatása a rögzített felvételre, és nem jelent működési hibát.
- Ha a kereskedelemben kapható objektívadaptert használ, és a kép fordított állású, az [Other Functions] ❯ [Custom Function] ❯ [Scan Reverse Rec] beállítással egyenes állásúvá teheti a képet.

- Ha nem szeretné használni a keresőt az OLED képernyő használata közben a [OLED/VF Setup] [OLED/VF Simul.] menüben az [Off] beállítással ki is kapcsolhatja azt, hogy energiát takarítson meg. Az OLED panel bezárása automatikusan bekapcsolja a keresőt, akkor is, ha az [OLED/VF Simul.] beállítása [Off].
- Ha a felvétel során az OLED panelt előre van fordítva és az [OLED/VF Setup] [OLED Mirror Image] lehetőség beállítása [On], ez a funkció vízszintesen átfordítja a képet a képernyőn, hogy a felvétel témája a saját tükörképét lássa.

A kereső/OLED képernyő beállítása

Egymástól függetlenül beállíthatja a kereső és az OLED képernyő fényerejét, kontrasztját, színét és képélességét. Továbbá növelheti az OLED panel fényerejét vagy beállíthatja a kereső háttérvilágítását. Ezek a beállítások nem befolyásolják a felvételt.

[OLED/VF Setup]
[OLED Setup]
[Viewfinder Setup]
[Brightness: ±0]
[Contrast: ±0]
[Color: ±0]
[Sharpness: 2]
[Luminence: Off]*
[Backlight: Normal]**

Üzemmódok: CAMERA MEDIA | MXF MXF+MP4 MP4

1 Nyissa meg az OLED képernyő vagy a kereső beállítási menüjét.
[OLED/VF Setup] [OLED Setup] vagy [Viewfinder Setup]
2 Válassza ki a [Brightness], [Contrast], [Color], [Sharpness], [Luminence] vagy [Backlight] lehetőséget, majd nyomja le a SET gombot.
3 Végezze el a beállítást, majd nyomja le a SET gombot.
- Más beállításokhoz szükség szerint ismételje a 2. és 3. lépést.

* Csak [OLED Setup] esetén
**Csak [Viewfinder Setup] esetén

MEGJEGYZÉSEK
- Ha hozzárendel gombot az [OLED Setup] vagy a [Viewfinder Setup] funkcióhoz (127), megnyomhatja a kijelölt gombot a megfelelő almenü eléréséhez.
- A DISP. gombot is lenyomva tarthatja körülbelül 3 másodpercig az OLED [Luminence] beállítás be és kikapcsolásához.
- Az OLED képernyő elsötétül, ha a kamerát kb. 3 percig nem használják (kivéve felvételkészítés és lejátszás közben). Ha bármilyen műveletet végez a kamerával a képernyő fényereje visszaáll a korábbi szintre.

Az OLED képernyő színegyensúlyának beállítása

Előfordulhat, hogy az idő múltával az OLED képernyő színegyensúlya fokozatosan megváltozik. Beállíthatja az OLED képernyő színegyensúlyát, hogy kompenzálja ezt a változást.

[OLED/VF Setup]
[OLED Setup]
[Color Balance]
[R-B Simult. Adjust: ±0]
[R Fine Tuning: ±0]
[B Fine Tuning: ±0]

1 Nyissa meg a [Color Balance] almenüt.
[OLED/VF Setup] [OLED Setup] [Color Balance]
2 Válassza az [R-B Simult. Adjust.] lehetőséget, majd nyomja meg a SET gombot.
3 Változtassa meg egyszerre a piros és a kék szinteket és nyomja meg a SET gombot.
4 Ha szükséges válassza ki a [R Fine Tuning] vagy a [B Fine Tuning] lehetőséget, ha csak a piros vagy a kék szintet szeretné beállítani.
5 Végezze el a szükséges beállítást, majd nyomja le a SET gombot.

A képernyő fekete-fehérre állítása

A kereső és az OLED képernyő eredetileg színes, de át lehet őket állítani fekete-fehérre. Még akkor is, ha a képernyő fekete-fehérre van beállítva, a feliratok és ikonok színesen jelennek meg.

[OLED/VF Setup]
[OLED/VF B&W]
[Off]

1 Nyissa meg az [OLED/VF B&W] almenüt.
[OLED/VF Setup] ❯ [OLED/VF B&W]

2 Válassza az [On] opciót, majd nyomja meg a SET gombot.

MEGJEGYZÉSEK

- Ha az egyik kijelölhető funkciójú gombhoz a [OLED/VF B&W] (127) funkciót állítja be, akkor a gomb megnyomásával be és kikapcsolhatja a fekete-fehér képernyőt.

A markolat beállítása

A markolat 120º-al elforgatható (15º-os lépésekkel), hogy kényelmes fogást biztosítson az nagy- és kislátószögű felvételekhez.

1 Tolja előre az UNLOCK kapcsolót (a markolat START/STOP gombja felé). Miközben lenyomva tartja forgassa el a markolatot a kívánt szögbe.

2 Ha elérte a kívánt szöget, engedje el UNLOCK kapcsolót, majd forgassa a markolatot addig, míg az a helyére nem kattan.

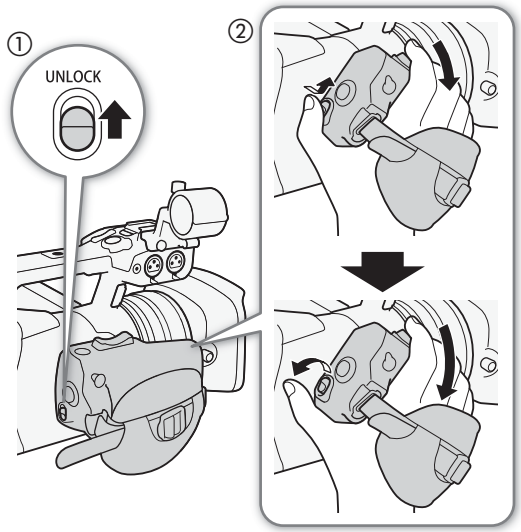

A kézpánt beállítása

A kézpántot úgy állítsa be, hogy elérje a markolati zoom billenőgombját a mutató- és középső ujjával, valamint a START/STOP gombot a hüvelykujjával.

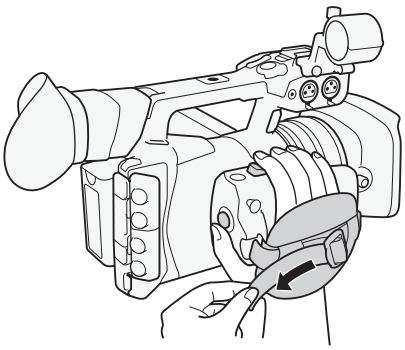

FONTOS

- A kézpánt beállításakor legyen óvatos, nehogy leejtse a kamerát.

A vállszíjrögzítési pont felfűzése

Dugja át a végeket a szíjrögzítési pontokon, majd állítsa be a szíj megfelelő hosszát.

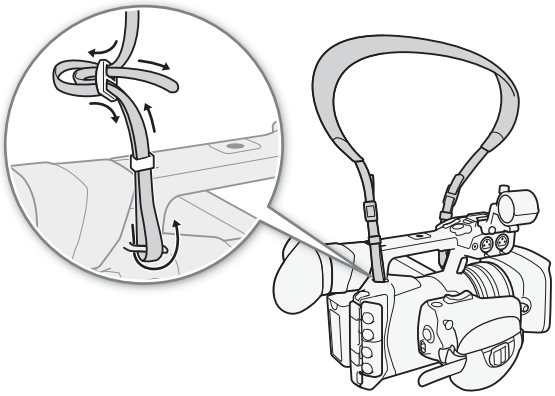

FONTOS

- A vállszíjrögzítési pont felfűzésekor legyen óvatos, nehogy leejtse a kamerát.

A csatlakozófedelek feltétele és levétele

Eltávolíthatja a műanyag csatlakozófedeleket a kamera összes csatlakozójáról, hogy sokkal hatékonyabban elérhesse azokat.

A csatlakozófedelek levétele

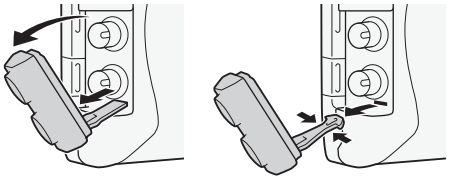

1 Nyissa ki a csatlakozófedelet és húzza ki.

2 Nyomja össze a fedelet a kamerához kapcsoló keskeny részt és húzza ki.

- Ez a lépés nem szükséges a REMOTE csatlakozó és az USB csatlakozó fedelénél, amelyeket egyszerűen csak ki kell húzni.

A csatlakozófedél feltétele

Illessze a fedelet a kamerához kapcsoló keskeny részt a nyílásba.

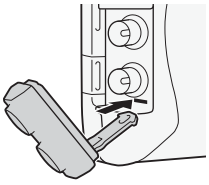

MEGJEGYZÉSEK

- Ha nem tudja összenyomni a keskeny csatlakozó részt, használjon csipeszt vagy hasonló eszközt.

Állvány használata

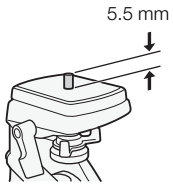

Állványra is szerelheti a kamerát egy 0,64 cm-es (1/4") rögzítőcsavarral, amely nem hosszabb, mint 5,5 mm. Az ennél hosszabb rögzítőcsavarral rendelkező állványok tönkretehetik a kamerát.

0,95 cm-es (3/8") rögzítőcsavaros állvány használata

Ha 0,95 cm-es (3/8") rögzítőcsavart használ, először tegye fel a kamerára a TB-1 állványadapter alapot, majd azt az állványra.

1 Vegye le állványadapter alapot a kameráról.
- Hajtsa ki a 4 csavart, és vegye le az alapot.

2 Tegye fel a TB-1 állványadapter alapot.
- Hajtsa be és húzza meg a 4 csavart.

3 Tegye fel a kamerát az állványra.
- Húzza meg az állványcsavart.
- Ha az állványnak van 0,64 cm-es (1/4") és 0,95 cm-es (3/8") csavarja is, mindkettőt húzza meg.

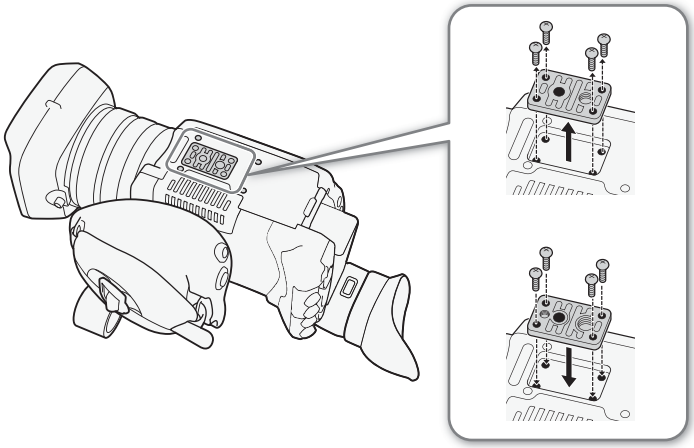

A felvételi adathordozó előkészítése

A kamera az MXF formátumú filmeket (MXF klipek) CompactFlash (CF) kártyára, az MP4 formátumú filmeket (MP4 klipek) és a fényképeket* SD, SDHC és SDXC memóriakártyára rögzíti. A kamerán két CF kártyafoglalat van.

A felvételhez használt felvételi adathordozó (CF kártya, SD kártya, CF kártya és SD kártya, két CF kártya) a filmformátumtól (55) és a kiválasztott CF kártya rögzítési módtól (42) függ. Ne felejtsen el felvételi adathordozót helyezni az összes szükséges kártyafoglalatba. Formázza meg a felvételi adathordozókat (41), amikor először használja őket ebben a kamerában.

* A kamera képes egyedi képfájlokat és kamerabeállítási fájlt is rögzíteni az SD kártyára. Az SD kártya a Canon XF Utility segítségével készített emlékeztetőfájlok tárolójaként is működik, amelyek visszaolvashatók és beágyazhatók az MXF klipek metaadatai közé (109).

Kompatibilis felvételi adathordozók

A kamerával tesztelt felvételi adathordozókról szóló a legújabb információkért látogasson el a helyi Canon weboldalra.

CF kártyák: UDMA-kompatibilis[1] Type I CF kártyák. Kapacitás: legalább 512 MB.

[1] Az Ultra Direct Memory Access (UDMA) szabvány gyors adatátvitelt tesz lehetővé a CF kártya és az eszköz között (mértékegysége MB/s). A CF kártyától függően a felvétel esetleg nem sikerül, pedig a CF kártya UDMA-kompatibilis.

SD kártyák: SD / SDHC / SDXC kártyák. SD sebességi osztály[2]: CLASS 4, 6 vagy 10[3].

Az MP4 filmrögzítési funkciót 2014 májusáig a következő gyártók memóriakártyáin teszteltük: Panasonic, Toshiba és SanDisk.

[2] Az SD sebességi osztály (Speed Class) az SD kártyák minimális garantált adatátvitelére jellemző besorolás.

[3] Az MP4 klipek 35 Mb/s adatsebességgel történő felvételéhez CLASS 6 vagy 10 osztályú SD kártyák használatát javasoljuk. A lassított vagy gyorsított rögzítési mód használatához javasoljuk a 10-es kategóriájú SD kártyák használatát.

FONTOS

- Ha olyan memóriakártyára ír adatot, mellyel már sokszor felvett és törölt és szerkesztett jeleneteket (töredezett memória) az adat írása lelassulhat és a felvétel leállhat. Mentse el a felvételeket és formázza a felvételi adathordozót a kamerával.
- **A nagy kapacitású felvételi adathordozókkal kapcsolatban** Használhat 128 GB vagy nagyobb kapacitású CF és SDXC kártyákat a kamerával, de ezekre a formázás során exFAT fájlrendszer kerül.
  - Ha az exFAT formátumú felvételi adathordozókat más eszközökkel (digitális rögzítőkkel, kártyaolvasókkal stb.) történő használata esetén ügyeljen rá, hogy a külső eszköz kompatibilis legyen az exFAT fájlrendszerrel. A legfrissebb kompatibilitási információkat a számítógép, az operációs rendszer és a memóriakártya gyártójától szerezheti meg.
  - Ha az exFAT formátumú felvételi adathordozót olyan számítógép operációs rendszerrel használja, amely nem exFAT-kompatibilis, akkor a memóriakártya formázására szólíthat fel a számítógép. Ilyen esetben **szakítsa félbe a műveletet az adatvesztés megelőzése érdekében**.

MEGJEGYZÉSEK

- Nem minden gyártmányú felvételi adathordozó esetén garantált a helyes működés.

A CF kártya behelyezése

Behelyezheti a CF kártyát az A vagy B CF kártyafoglalatba. Amennyiben két CF kártyája van használhatja mindkét kártyafoglalatot.

1 Húzza le a CF kártyafoglalat fedelének kapcsolóját és nyissa ki a CF kártyafoglalat fedelét.

2 A CF kártyát egyenesen, címkével a gép hátulja felé, teljesen tolja be a kártyafoglalatba.

3 Csukja be az CF kártyafoglalat fedelét.

- A kártya nem megfelelő behelyezése esetén ne próbálja meg erővel becsukni a CF foglalat fedelét.

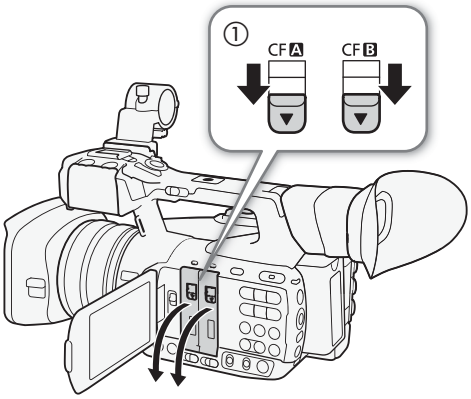

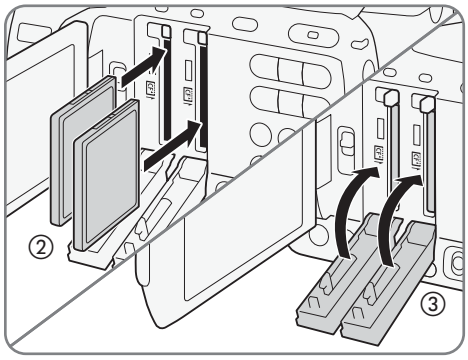

A CF kártyafoglalatok állapotának ellenőrzése

A CF kártyafoglalatok állapotát rögtön ellenőrizheti a CF A/CF B hozzáférésjelzőkre tekintve. Részletek az alábbi táblázatban.

Hozzáférésjelző színe	CF kártyafoglalat állapot
piros	A CF kártya használatban van.
zöld	A felvétel/lejátszás lehetséges, a CF kártya ki van választva felvételre/lejátszásra.
Jelző nem világít	A CF kártya nincs behelyezve, a CF kártya jelenleg nincs kiválasztva, vagy a CF kártya hozzáférés nincs folyamatban.

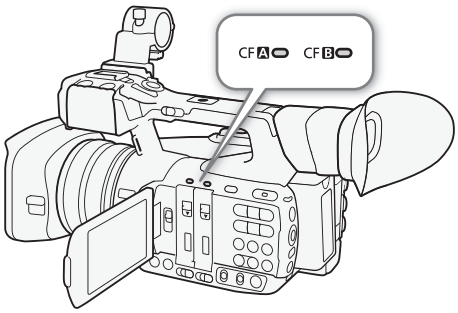

Ha az [Other Functions] [Media Access LED] funkció beállítása [Off], a hozzáférésjelzők nem fognak világítani.

A CF kártya eltávolítása

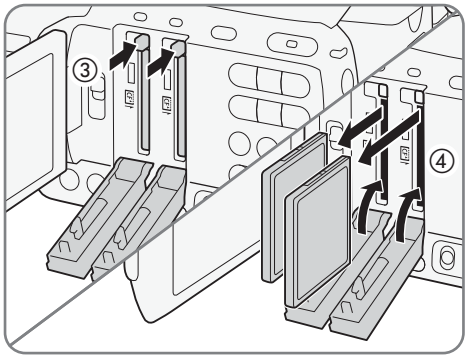

1 Várja meg, míg a eltávolítani kívánt CF kártya hozzáférésjelzője kialszik.
2 Húzza le a CF kártyafoglalat fedelének kapcsolóját és nyissa ki a CF kártyafoglalat fedelét.
3 Nyomja le a CF kártya kiadógombját a CF kártya kiemeléséhez.
4 Húzza ki a CF kártyát teljesen és csukja be a CF kártyafoglalat fedelét.

FONTOS

- Ügyeljen a következőkre, ha a CF A vagy CF B hozzáférésjelző vörösen világít. Ha nem követi az előírásokat, az végleges adatvesztéshez vezethet.
  - Ne húzza ki a tápegység csatlakozóját, és ne kapcsolja ki a kamerát.
  - Ne nyissa ki annak a CF kártyafoglalatnak a fedelét, amelyik részt vesz az adatforgalomban.

SD kártya behelyezése és eltávolítása

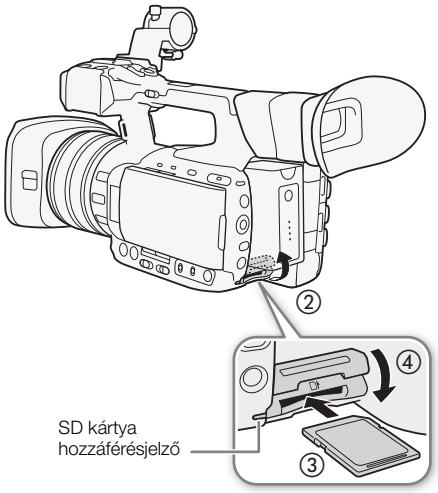

1 Ellenőrizze, hogy az SD kártya hozzáférésjelzője kialudt-e már.
2 Nyissa ki az SD kártyafoglalat fedelét.
3 Helyezze be a SD kártyát címkével felfelé teljesen az SD-kártyafoglalatba, kattanásig.
   - Az SD kártya eltávolításához nyomja be egyszer az SD kártyát. Amikor az SD kártya kiugrik, vegye ki teljesen.
4 Csukja be az SD kártya foglalatának fedelét.
   - A kártya nem megfelelő behelyezése esetén ne próbálja erővel becsukni az SD foglalat fedelét.

SD kártya hozzáférésjelző	SD kártya állapota
Világít vagy villog	Az SF kártya használatban van.
Nem világít	Az SD kártya nincs behelyezve vagy SD kártya hozzáférés nincs folyamatban.

Ha az [Other Functions] [Media Access LED] funkció beállítása [Off], a hozzáférésjelző nem fog világítani.

FONTOS

- Ügyeljen a következőkre, ha az SD kártya hozzáférésjelzője világít vagy villog. Ha nem követi az előírásokat, az végleges adatvesztéshez vezethet.
  - Ne húzza ki a tápegység csatlakozóját, és ne kapcsolja ki a kamerát.
  - Ne vegye ki az SD kártyát.
- Az SD kártyának elülső és hátsó oldala van, amelyek nem cserélhetők fel. Ha fordítva teszi be az SD kártyát, az a kamera meghibásodását is okozhatja. Az SD kártyát a fent leírtaknak megfelelően helyezze be.

A rögzítési adathordozó formázása

Az adathordozókat első használatuk előtt formázza meg ebben a kamerában. Az felvételi adathordozót formázhatja azért is, hogy törölje a rajta található adatokat.

Az SD kártya formázásakor választhatja a gyors formázást, mely csak a fájlok elhelyezési táblázatát üríti ki, a fájlokat magukat nem törli, vagy a teljes formázást, mely minden adatot töröl.

Üzemmódok: CAMERA | MEDIA | MXF | MXF+MP4 | MP4

[Other Functions]

[Initialize Media]

1 Nyissa meg az [Initialize Media] almenüt.
[Other Functions] [Initialize Media]

2 Válasszon a [CF A], [CF B] vagy [SD Card] lehetőségek közül és nyomja le a SET gombot.

CF kártya formázása

3 Válassza az [OK]-t és nyomja meg a SET gombot.

4 Nyomja le a SET gombot a jóváhagyást kérő üzenetnél.
- Megtörténik a CF kártya formázása és minden adat törölve lesz róla.

SD kártya formázása

3 Válassza a [Complete] (teljes formázás) vagy a [Quick] (gyors formázás) lehetőséget és nyomja le a SET gombot.

4 Válassza az [OK]-t és nyomja meg a SET gombot.
- Ha a [Complete] formázást választotta, nyomja le a SET gombot kétszer a folyamat megszakításához. Az SD kártya használható lesz, de az adatok le lesznek törölve róla.

5 Nyomja le a SET gombot a jóváhagyást kérő üzenetnél.
- Megtörténik az SD kártya formázása és minden adat törölve lesz róla.

FONTOS

- A rögzítési adathordozó formázása minden adatot véglegesen töröl, még az OK jelzésű MXF klipeket és az egyedi képfájlokat is. A törölt adatot nem lehet visszaállítani. A fontos felvételeket előzőleg mentse el!
- Az SD kártyától függően a teljes formázás akár több percig is eltarthat.

MEGJEGYZÉSEK

- Míg az egyik CF kártyára felvesz, a másik CF kártyát formázhatja a másik foglalatban.
- Ha hozzárendel gombot a [Initialize Media] (127) funkcióhoz, a gomb megnyomásával megnyithatja a formázási almenüt.

Váltás a CF kártyafoglalatok között

A kamerán két CF-kártyafoglalat van, a CF A (A CF-kártyafoglalat) és a CF B (B CF- kártyafoglalat). Ha mindkét foglalatban van CF kártya, szükség szerint válthat közöttük.

Üzemmódok: CAMERA MEDIA | MXF MXF+MP4 MP4

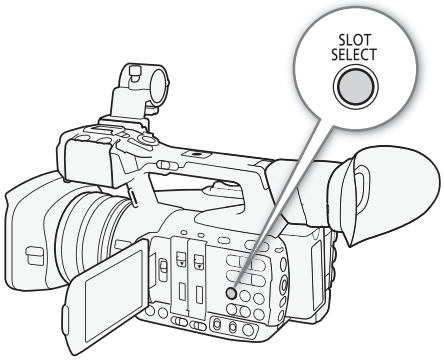

Nyomja meg a SLOT SELECT gombot.

- A kiválasztott CF foglalat hozzáférésjelzője zölden világít. A képernyőn a kiválasztott CF kártyát ▶ jelöli a CF kártya ikonja mellett.

ⓘ MEGJEGYZÉSEK

- Ha mindkét CF foglalatban van CF kártya, és kinyitja a kiválasztott foglalat fedelét, a kamera automatikusan a másik foglalatra kapcsol.
- MXF klipek felvétele közben nem lehet használni a SLOT SELECT gombot a CF kártya foglalatok közötti váltására.
- A Browser Remote alkalmazás használata során szintén válthat az CF-kártyafoglalatok között távolról, a [SLOT SELECT] gombot megnyomva a Browser Remote képernyőjén.

A CF kártya rögzítési módjának kiválasztása

A kamera két hasznos CF kártya rögzítési móddal működhet; rögzítés a memóriakártyák váltásával és rögzítés mindkét kártyára.

Rögzítés memóriaváltással: Ez a funkció lehetővé teszi az MXF klipek folyamatos felvételét a másik CF kártyára való észrevétlen átváltással, amikor az első CF kártya megtelik. A memóriaváltás az A CF-kártyafoglalatról a B CF-kártyafoglalatra és fordítva is lehetséges.

Kétkártyás felvétel: Ez a funkció ugyanazt az MXF klipet egyszerre mindkét CF kártyára rögzíti, így már felvétel közben biztonsági másolat készül.

Üzemmódok: CAMERA MEDIA | MXF MXF+MP4 MP4

A memóriaváltásos rögzítés használata

Alapbeállításban ez a funkció aktív. Ha nem aktív, az alábbiak szerint aktiválhatja.

1 Nyissa meg a [Relay Recording] almenüt.
[Other Functions] ❯ [MXF] ❯ [Relay Recording]

2 Válassza az [On] opciót, majd nyomja meg a SET gombot.

[Other Functions]
[MXF]
[Relay Recording]
[On]

A kétkártyás felvétel használata

1 Nyissa meg a [Double Slot Recording] almenüt.
[Other Functions] ➤ [MXF] ➤ [Double Slot Recording]

2 Válassza az [On] opciót, majd nyomja meg a SET gombot.

[Other Functions]
[MXF]
[Double Slot Recording]
[Off]

MEGJEGYZÉSEK

- Kombinálhatja a kétkártyás felvételi lehetőséget az MXF+MP4 videoformátummal (📖 121), hogy ugyanazt a videót akár három felvételi adathordozóra is rögzítse egyszerre, két különböző formátumban.
- 50 Mb/s (📖 55) adatsebesség mellett lassított felvételi módban a memóriaváltásos felvétel nem használható.
- Ha az egyik CF kártya rögzítés kétkártyás felvételkészítés közben megtelik, akkor mindkéet CF kártya leáll. Másrészt, ha hiba miatt áll le a rögzítés az egyik CF kártyán, akkor a másik folytatja a felvételt.
- A rögzítés két kártyára nem használható együtt a memóriaváltásos rögzítéssel, sem a gyorsított, sem a lassított felvétellel.

A hátralevő felvételi idő ellenőrzése egy felvételi adathordozón

CAMERA módban a képernyő bal felső sarkában látható, hogy melyik felvételi adathordozó van használatban és mellette a hozzávetőleges a hátralévő felvételi idő percben*. Ha a filmformátum (📖 55) MXF vagy MXF+MP4, akkor a jelenleg kiválasztott CF kártyát ▶ jelzi a CF kártya ikonja mellett.
A [Media] állapotképernyőn (📖 213) ellenőrizheti minden egyes felvételi adathordozón teljes méretet és a felhasznált memória méretét, illetve a rendelkezésre álló felvételi időt* és a lehetséges fényképek számát (csak SD kártya esetén).

* A hozzávetőleges rendelkezésre álló felvételi idő az aktuális adatsebességen alapszik (📖 55).

A felvételi adathordozó adatainak visszaállítása

Bizonyos lépések, mint például a kamera hirtelen kikapcsolása vagy a felvételi adathordozó eltávolítása felvétel közben, a felvételi adathordozó adatainak sérülését okozhatják. Ebben az esetben előfordulhat, hogy visszaállíthatja az adatokat, ha egy üzenet jelzi, hogy adatok (CF kártya esetén) vagy egy klip (SD kártya esetén) visszaállítása szükséges. Az üzenet akkor jelenik meg ha egy sérült CF kártyát helyez a kamerába, vagy ha egy sérült MP4 klipet próbál lejátszani az [MP4] index képernyőről.

Üzemmódok: CAMERA MEDIA | MXF MXF+MP4 MP4

1 Amikor a kamera felszólítja az adatok visszaállításának jóváhagyására, válassza az [OK] lehetőséget és nyomja le a SET gombot.

2 Nyomja le a SET gombot a jóváhagyást kérő üzenetnél.

MEGJEGYZÉSEK

- Ez az eljárás törli a 10 másodpercnél rövidebb klipeket. Továbbá legfeljebb 10 másodperc törölve lesz a klipek végéről.
- Bizonyos esetekben lehetséges, hogy nem sikerül visszaállítani az adatokat. Ez sokkal valószínűbb, ha a fájlrendszer sérült, vagy, ha a felvételi adathordozó fizikailag sérült.
- Míg az egyik CF kártyára felvesz, a visszaállíthatja egy másik CF kártya adatait, ha azt a másik foglalatba helyezi.

A kamera használata távolról

A kamera különböző mértékben több különböző módon is irányítható távolról. Először is használhatja a mellékelt vezeték nélküli távirányítót az alábbiak szerint. Csatlakoztatja továbbá az opcionális RC-V100 Távvezérlőt is a felvételek professzionális szintű teljes távvezérléséhez.
Végül a kamera a hálózati funkcióit kihasználva bármilyen webböngészővel rendelkező eszközt csatlakoztathat vezeték nélkül (Wi-Fi segítségével) vagy LAN-kábelen keresztül, és használhatja a Browser Remote alkalmazást a kamera irányítására (🕮 181).

Üzemmódok: CAMERA MEDIA | MXF MXF+MP4 MP4

A mellékelt vezeték nélküli távirányító használata

Az elem behelyezése

Helyezze be a mellékelt CR2025 lítium gombelemet a távirányítóba használata előtt.

1 Nyomja a fület a nyíl irányába (①) és húzza ki az elemtartót (②).
2 Tegye be a lítium gombelemet a + felével felfelé (③).
3 Tolja vissza az elemtartót (④).

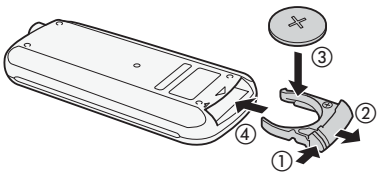

A vezeték nélküli távirányító aktiválása

Alapbeállításban a vezeték nélküli távirányító aktív. Ha nem aktív, az alábbiak szerint aktiválhatja.

1 Nyissa meg a [Wireless Controller] almenüt.
[🔧 Other Functions] ▶ [Wireless Controller]
2 Válassza az [On] opciót, majd nyomja meg a SET gombot.

[🔧 Other Functions]
[Wireless Controller]
[On]

ⓘ MEGJEGYZÉSEK

- Ha az egyik kijelölhető funkciójú gombhoz a [Wireless Controller] (🕮 127) funkciót állítja be, akkor a gomb megnyomásával aktiválhatja/kikapcsolhatja mellékelt vezeték nélküli távirányító használatát.

A kamera kezelése a vezeték nélküli távirányítóval

Irányítsa a távérzékelőt a kamera érzékelőjére, amikor használja azt. A vezeték nélküli távirányító gombjainak megnyomásakor az adásjelző lámpák világítanak.

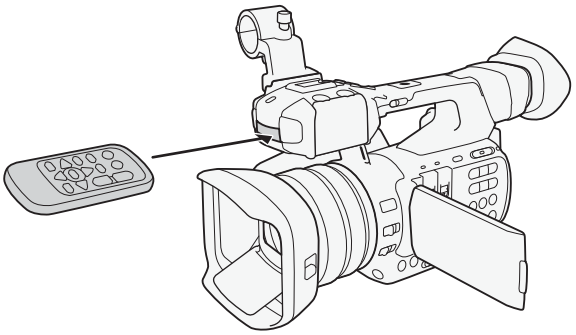

ⓘ MEGJEGYZÉSEK

- A mellékelt vezeték nélküli távirányító START/STOP és ZOOM gombjának használatakor a felvételt engedélyező gombot is le kell nyomnia a megfelelő gombal együtt.
- Ha a kamera a mellékelt vezeték nélküli távirányítóval egyáltalán nem, vagy csak nagyon közelről vezérelhető, ki kell cserélni az elemet.
- Előfordulhat, hogy a mellékelt vezeték nélküli távérzékelő nem működik megfelelően, ha a kamera érzékelőjét erős fény vagy közvetlen napfény éri.

Az opcionális RC-V100 Távvezérlő használata

Az RC-V100 Távvezérlő hozzákapcsolásával távolról irányíthatja a kamerát (beleértve a továbbfejlesztett felvételkészítési funkciókat is). A kamera be és kikapcsolása és a menük közötti navigáció mellett felvétel közben különböző kamerafunkciókat is irányíthat, mint például a rekeszérték, záridő és egyedi képbeállítások, mint a könyökpont és az élesség.
Az RC-V100-hoz mellékelt távirányító-kábellel az RC-V100 a kamera REMOTE csatlakozójához csatlakoztatható.

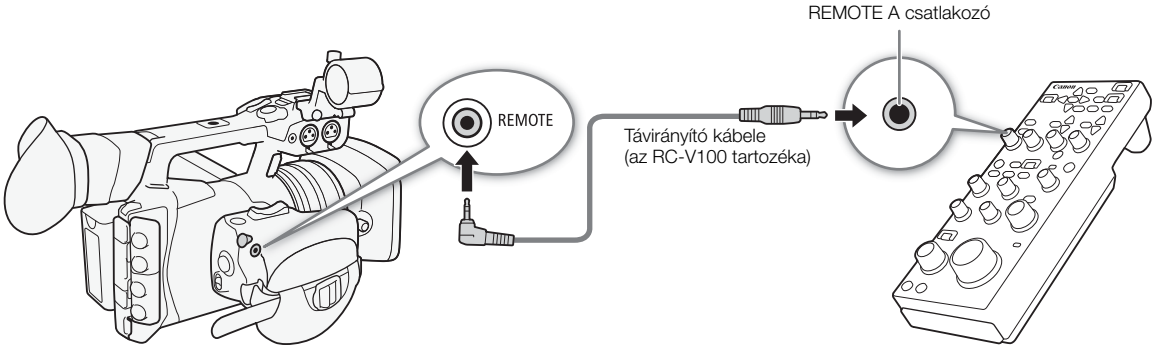

1 Kapcsolja ki a kamerát, és kapcsolja hozzá az opcionális RC-V100 Távvezérlőt.
   - További részletek az RC-V100 használati útmutatójában.
2 Kapcsolja be a kamerát CAMERA módban és nyissa meg a [REMOTE Term.] almenüt.
   [Other Functions] ➤ [REMOTE Term.]
3 Válassza a [RC-V100] lehetőséget és nyomja meg a SET gombot.

[Other Functions]
[REMOTE Term.]
[Standard]

Beállítások

[RC-V100]: Válassza ezt a beállítást az RC-V100 Távvezérlő használatához.
[Standard]: Válassza ezt a beállítást a kereskedelmi forgalomban kapható távvezérlők használatához.

MEGJEGYZÉSEK

- A kamera ND szűrője nem módosítható a távvezérlő ND gombjával.
- Ha a kamera teljes automata módban (📖 49) van, a rekesz, az erősítés, a záridő és a fehéregyensúly (kivéve az egyéni kép [White Balance] beállításainak [R Gain] és [B Gain] értékeit) beállításai a távvezérlővel nem módosíthatók.
- Az egyedi képbeállítások a távvezérlő segítségével csak akkor módosíthatók, ha ki van választva a megfelelő egyedi képfájl (📖 131).

Videó rögzítése

Ez a fejezet a felvételek készítésének alapjairól szól. A felvétel megkezdése előtt csináljon egy próbafelvételt, hogy ellenőrizze, jól működik-e a kamera. Készítsen egy körülbelül 6 perces MXF klipet 50 Mbps minőséggel, és egy körülbelül húsz perces MP4 klipet 35 Mbps minőséggel (55). Ha a kamera valamilyen okból nem működne megfelelően, olvassa el a *Hibakeresés* (221) című részt.
A hang felvételével kapcsolatban lásd a *Hangfelvétel* (96) című fejezetet.

Üzemmódok: CAMERA MEDIA | MXF MXF+MP4 MP4

A felvétel előkészítése

1 Vegye le az objektív védősapkáját, majd tegye fel a napellenzőt (32).

2 Tegyen egy feltöltött akkumulátort a kamerába (24).

3 Szükség szerint helyezzen be felvételi adathordozót is (egy vagy akár két CF kártyát vagy SD kártyát) (39, 40).
- MXF klipek rögzítéséhez CF kártyát, MP4 klipekhez pedig SD kártyát helyezzen be.
- Memóriaváltásos rögzítéshez (42) vagy kétmemóriás rögzítéshez (43) tegyen be még egy CF kártyát a másik CF foglalatba.

4 Az objektívfedél kinyitásához a fedél kapcsolóját tolja le OPEN helyzetbe.

5 Állítsa be a keresőt.

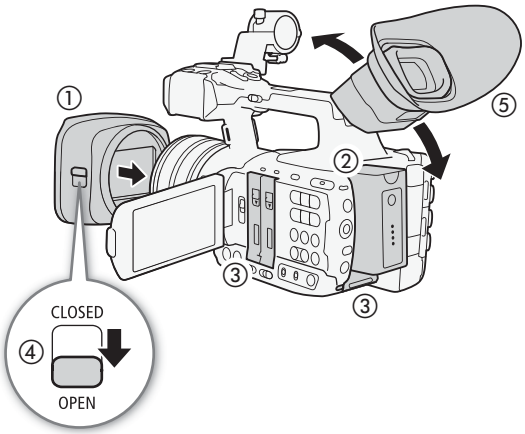

MEGJEGYZÉSEK
- A kamera felvétel közben is tud emlékeztetőt (109) hozzáadni az MXF klipekhez. Ez többféle információt képes tárolni, például a klip címét, az operatőr nevét, a felvétel helyét stb. Az emlékeztetőt azonban a felvétel előtt kell beállítani.

Felvétel

1 Nyomja le a gombot a **POWER** kapcsolón, és váltson CAMERA üzemmódba.

- A kamera CAMERA módban kapcsol be, és felvételi szünet módba áll.
- Az adathordozókat tartalmazó kártyafoglalatok hozzáférésjelzője egy pillanatra pirosan felvillan. Ezután az MXF klipekhez kiválasztott CF foglalat hozzáférésjelzője zöldre vált.

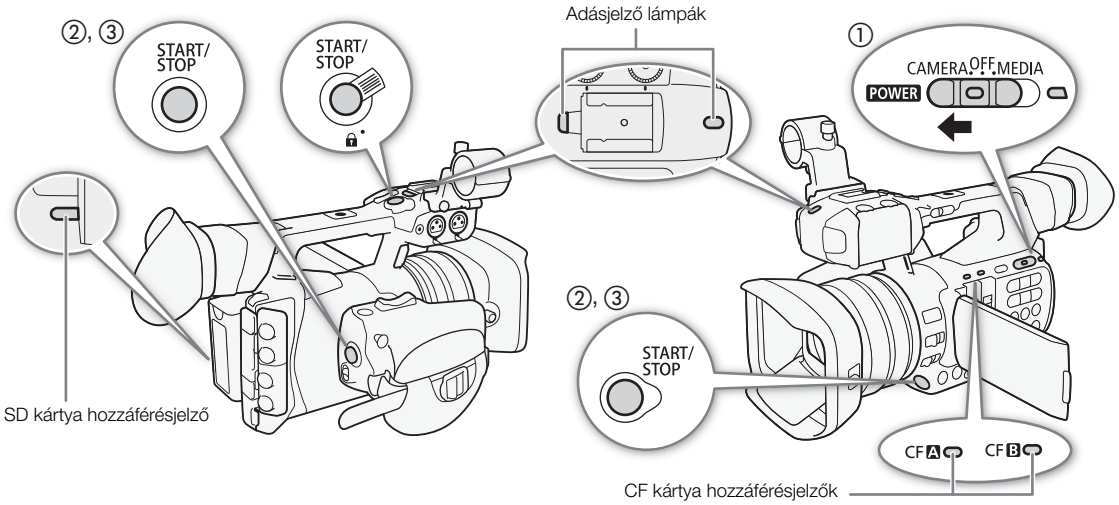

2 Nyomja le a START/STOP gombot a felvétel megkezdéséhez.

- A felvétel elindul. Az elülső és hátsó adásjelző világít, és a választott filmformátumtól függően a képernyő tetején megjelenik a [●REC], az [●MP4] vagy mindkét ikon.
- A markolaton, a fogantyún vagy a kamera elején (az objektív mellett) található START/STOP gombot is használhatja.
- Ha a készletben található vezeték nélküli távirányítót használja, akkor a START/STOP gombot és a felvétel engedélyezése gombot egyszerre kell megnyomni.
- Ha szeretne többet megtudni az MXF+MP4 videoformátummal való felvételkészítésről, olvassa el az *MFX és MP4 klipek egyidejű rögzítése* (📖 121) című fejezetet.

3 A felvétel szüneteltetéséhez nyomja le a START/STOP gombot.

- A klip* a felvételi adathordozón lesz rögzítve, a kamera pedig felvételi szünet módba áll. Az adásjelző lámpák kialszanak.

* A „klip” olyan egyedi filmet jelent, amelyet egyetlen rögzítési művelettel vettek fel.

FONTOS

- Ha egy vagy több hozzáférésjelző vörösen világít vagy villog, elővigyázatosan járjon el. Ha nem követi az előírásokat, az végleges adatvesztéshez vezethet.
  - Sose nyissa ki a használatban lévő CF vagy SD kártyák foglalatának fedelét, és ne vegye ki az adathordozókat.
  - Ne húzza ki a tápegység csatlakozóját, és ne kapcsolja ki a kamerát.
- Felvételeit rendszeresen mentse (📖 166), főleg, ha fontos felvételeket készített. A Canon nem vállal felelősséget az elveszett adatokért.

MEGJEGYZÉSEK

- A fogantyún lévő START/STOP gombon zárókar van a véletlen működés megakadályozására. Ha el szeretné kerülni a felvétel véletlen leállítását, illetve nem akarja használni a START/STOP gombot, akkor állítsa a zárókart 🔒 állásba. Ha újból engedélyezni akarja a START/STOP gomb használatát, állítsa vissza a kart előző helyzetébe.

- A legutóbb rögzített klipet (vagy egy részét) az [Other Functions] ➤ [Review Recording] (📖 114) funkcióval nézheti vissza.
- Ha a kijelölhető funkciójú gombok egyikénél beállította az [Add OK Mark] vagy az [Add ☑ Mark] (📖 127) funkciót, akkor a gomb megnyomásával OK jelet vagy ☑ jelet adhat hozzá a legutóbb rögzített kliphez.
- Az [Other Functions] ➤ [Delete Last Clip] opcióval törölheti a legutóbb felvett klipet. Ha azonban kétmemóriás rögzítést, vagy MXF+MP4 formátumú videót állított be, akkor az utolsó klip nem törölhető.
- Amennyiben a [Video Setup] ➤ [Rec Command] funkció [On] beállításon van, és a kamerát a 3G/HD-SDI csatlakozóról (csak az XF205 esetében) vagy a HDMI OUT csatlakozóról összeköti egy másik eszközzel, akkor kamerás rögzítés indításakor vagy leállításakor a másik eszközön is elindul illetve leáll a felvételkészítés.

Rögzítés teljes automata módban

A teljes automata módhoz állítsa a kamerán a FULL AUTO kapcsolót ON helyzetbe. Teljes automata módban a kamera automatikusan állítja be a rekeszt, a záridőt és a fehéregyensúlyt. A fényerőt és a fehéregyensúlyt a kamera folyamatosan, önállóan igazítja*. Az élességállítás azonban teljes automata módban sem áll át automata élességállításra.

* A fénymérés (📖 68) [Standard] módra, az AE eltolás (📖 67) [±0] értékre, az AGC limit (📖 63) pedig [Off/27 dB] értékre áll.

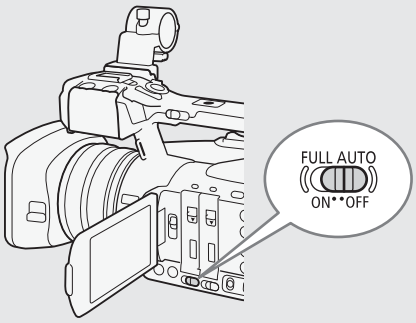

Az MXF klipekről

A kamera MXF klipek készítésekor egy 6 karakterből álló nevet is hozzárendel, mely egy kétbetűs előtagból (betűk és számok) és 4 számjegyből áll (például „AA0001”). Az utolsó négy számjegy folyamatos számláló, amely minden újabb felvett klipnél lép egyet. A klip kezdeti nevét előre is beállíthatja az [Other Functions] ➤ [MXF] ➤ [Clips] ➤ [Title Prefix] és a [Number Setting] beállításokkal. A klip nevét annak rögzítése után nem lehet megváltoztatni.

- A lent felsorolt esetekben a kamera részekre bontja az MXF klipeket.
  - Ha aktiválta a memóriaváltásos rögzítést (📖 42), és a kijelölt CF kártya megtelik, akkor a rögzítés új memóriaváltásos klipként folytatódik a másik CF kártyán.
  - Hosszú idejű felvételeknél a videofájl (stream) körülbelül 2 GB-os részekre (lassított felvételnél pedig körülbelül 1 GB-os részekre) lesz felosztva. A lejátszás ilyenkor is folytonos lesz.
- Ha egyedi kép- és metaadat-beállításokkal rögzít egy felvételt, akkor azok az MXF klippel együtt kerülnek rögzítésre. Ha további részletekre kíváncsi, olvassa el az *Egyedi képbeállítások* (📖 131) és a *Metaadatok használata* (📖 109) című részeket.

Az MP4 klipekről

- A kamera hétjegyű, folyamatos számozású fájlazonosítót rendel hozzá az MP4 klipekhez, például: „100-0001”. Az első három számjegy a mentéshez használt mappa számát, az utolsó négy számjegy a sorszámot jelöli az adott mappában. A fájlok számozásának formáját önállóan választhatja ki (📖 115).
- A kamera az alább felsorolt esetekben részekre osztja a hosszú idejű felvételek videofájlját (stream). A lejátszás ilyenkor is folytonos lesz. Az ilyen felbontott fájlok a Data Import Utility (📖 169) szoftverrel egyesíthetők és menthetők a számítógépen egyetlen klipbe.
  - Ha a fájl eléri a kb. 4 GB méretet.
  - Miután kb. 29 perc 50 másodperc (50.00P képfrekvencia mellett) vagy 59 perc 50 másodperc (más képfrekvencia esetében) hosszan rögzített egyetlen klipet.
- Egy folyamatos, egyedi MP4 felvétel mintegy 12 órán keresztül folytatódhat. A kamera ezután automatikusan leáll.

Távvezérlés a Browser Remote alkalmazással

Miután végrehajtotta a szükséges előkészületeket (181), egy összekapcsolt eszközről a Browser Remote alkalmazással indíthatja el vagy állíthatja meg a felvételt.

1 Nyomja meg a [LIVE VIEW ON/OFF] gombot, így megtekintheti a kamera élőképét a Browser Remote képernyőn.

2 Nyomja meg a [START/STOP] gombot a felvétel megkezdéséhez.

- A felvételi művelet indikátora a választott videoformátumtól függően [●REC] (MXF klipeknél) vagy [●MP4] (MP4 klipeknél) ikonra vált, vagy adott esetben mindkettőt megjeleníti, a START/STOP gomb közepe pedig vörösen világít.
- A Browser Remote képernyőn ugyanaz az időkód jelenik meg, ami a kamerán.
- A felvétel szüneteltetéséhez nyomja le a [START/STOP] gombot újra.

MEGJEGYZÉSEK

- A Browser Remote alkalmazásban beállíthat olyan billentyűzárat, amely csak az alkalmazás képernyőjét érinti, de a kamera gombjai továbbra is használhatók. A [🔒] gomb megnyomásával zárolhatók az alkalmazás képernyőjének vezérlőelemei, a [🔒] megnyomásával pedig újból aktiválhatók.

A képernyőn megjelenő jelzések

Ebben a részben a CAMERA módban a képernyőn megjelenő különböző információk leírását találja. Az egyedi megjelenítési funkcióval (🕮 141) kikapcsolhatja az egyes információkat, ha nincs rájuk szüksége. A lenti táblázatban megtalálhatja, hogy mely menüelemek vezérlik az egyes kijelzett információkat (az 1-es és a 2-es szám a [Custom Display 1] illetve a [Custom Display 2] menüpont alatt elérhető elemeket jelöli).

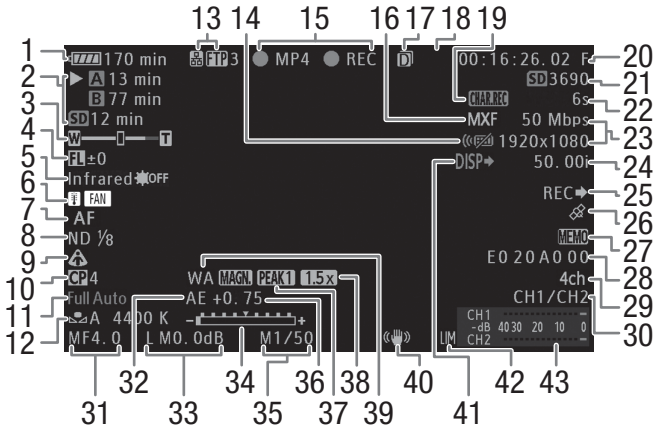

Dátum és idő megjelenítése esetén (🕮 28):

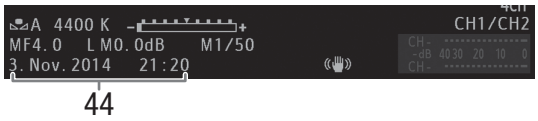

Szám	Ikon/kijelzés	Leírás	Custom Display	🕮
1	→ → → → (pirosan) 000 perc	Az akkumulátor hátralevő töltöttsége Az ikon a hátralevő töltöttség becsült mértékét jelzi. Ha az Intelligent System rendszerrel kompatibilis akkumulátort használ, akkor a hátralévő felvételi idő is megjelenik az ikon mellett (percekben). • Ha megjelenik a jel, cserélje ki az akkumulátort egy teljesen feltöltöttre. • A tényleges töltöttség kijelzése nem mindig pontos, a használat körülményeitől is függ.	2: [Remaining Battery]	–
2	A felvételi adathordozó állapota és a becsült hátralevő felvételi idő		2: [Remaining Rec Time]	–
	A 00 min, B 00 min	MXF rögzítésnél: ha zöld - felvételre kész, ha fehér - a CF kártya olvasása zajlik. A felvételhez kiválasztott CF kártyát ▶ jelöli.		
	, (pirosan)	Nem található CF kártya, vagy a kamera nem tud a CF kártyára rögzíteni.		
	SD 00 min	MP4 rögzítésnél: ha zöld - felvételre kész, ha sárga - az SD kártya már majdnem megtelt.		
	(pirosan)	Nem található SD kártya, vagy a kamera nem tud az SD kártyára rögzíteni.		
	D 00 min	A fennmaradó felvételi idő kétmemóriás rögzítésnél (🕮 43): ha zöld - felvételre kész, ha piros - a kamera nem tud rögzíteni. • Csak akkor jelenik meg, ha a videoformátum MXF.		

Szám	Ikon/kijelzés	Leírás	Custom Display	🕮
3	W T Z 00/00	Zoom jelző	1: [Zoom Position]	74, 140
4	FL ±000	Fókusztávolság-segéd	–	126
5	Infrared ✸, ✸OFF	Infravörös mód és az infravörös fény állapota	1: [Infrared]	124
6	(sárgán/pirosan), FAN	Túlmelegedési figyelmeztetés / ventillátorműködés. • Ha a kamera belső hőmérséklete túl magas, az ikon jelenik meg sárga színben. Ha a további használat következtében még tovább melegszik, az ikon pirosra vált, és egyes esetekben a ventillátor is automatikusan bekapcsol.	2: [Temperature/Fan]	54
7	MF 0,0m AF M.AF I.AF	Élességállítási mód • Ha kézi élességállítási módban fókuszál, akkor a kijelzőn megjelenik a témától való becsült távolság is.	1: [Focus Mode], 1: [Object Distance]	81
	,	Arc AF		85
8	ND 1/2, 1/4, 1/8	ND szűrő	1: [ND Filter]	67
9	,	Fénymérési mód	1: [Light Metering]	68
10	CP 0, CP 0	Egyedi kép	1: [Custom Picture]	131
11	Full Auto	Teljes automata mód	1: [Full Auto]	49
12	AWB 0000 K A/B 0000 K K 0000 K, ,	Fehéregyensúly	1: [Fehéregyensúly]	69
13	Hálózati funkciók		2: [Network Functions]	173, 176, 178
	, AP,	A hálózat típusa (Wi-Fi, Camera Access Point, Ethernet) és a kapcsolat állapota: ha fehér - a funkció használatra kész, ha sárga - hálózathoz kapcsolódik vagy szétkapcsol.		
	FTP 0	FTP fájlátvitel, illetve a sorban álló fájlok száma: ha fehér - az FTP-szerverre való bejelentezés sikerült, ha sárga - FTP-szerverre való bejelentkezés folyamatban, ha piros - FTP-átvitel nem lehetséges.		188
	Remote	Browser Remote: ha fehér - a kapcsolódás előkészületei befejeződtek, ha sárga - a vezérlőeszközhöz való kapcsolódás vagy szétkapcsolás folyamatban, ha piros - a Browser Remote nem használható.		181
	IP	IP streaming: ha fehér - hang/videó átvitele hálózaton keresztül; ha sárga - a dekóderhez való kapcsolódás vagy szétkapcsolás folyamatban; ha piros - az IP streaming nem használható.		192
14		A vezeték nélküli távirányító letiltva	2: [Wireless Controller]	44
15	Rögzítési művelet		2: [Recording Mode]	–
	STBY, ● REC	MXF rögzítésénél: felvételi szünet, felvétel.		
	MP4, ● MP4	MP4 rögzítésénél: felvétel szüneteltetése, felvétel.		
	INT STBY, ● INT STBY, ● INT REC	Intervallum-rögzítésnél: felvétel szüneteltetése (a sorozat indítása előtt), felvételi készenlét (ha a sorozat már elindult), felvétel. • A sorozat elindítása utáni felvételi szünetben az [INT] jelzés villog.		116
	FRM STBY, ● FRM STBY, ● FRM REC	Képkockarögzítésnél: felvétel szüneteltetése (a sorozat indítása előtt), felvételi készenlét (ha a sorozat már elindult), felvétel. • A képkockarögzítő sorozat elindítása utáni felvételi szünetben az [FRM] jelzés villog.		117
	S&F STBY, ● S&F REC	Lassított és gyorsított felvételnél: felvétel szüneteltetése, felvétel.		118
	PRE REC STBY, ● PRE REC	Előfelvételnél: felvétel szüneteltetése, felvétel.		120
16	MXF, MP4	Film formátum	2: [Filmformátum]	55
17		Kétkártyás felvétel	2: [Recording Mode]	43

Szám	Ikon/kijelzés	Leírás	Custom Display	🕮
18	Gen.	Genlock (csak az XF205 esetében)	2: [Genlock]	93
19	CHAR.REC	Képernyő-információ rávetítése a felvételre	2: [OSD Recording]	140
20	00:00:00:00	Időkód	2: [Time Code]	90
21	SD 0000	Az SD kártyára rögzíthető fényképek hozzávetőleges száma	2: [Remaining Photos]	197
22	1s - 10m00s	Az intervallum-rögzítés számlálója	2: [Interval Counter]	116
23	00 Mbps 0000x0000	Adatsebesség (Mbps) és felbontás	2: [Bit Rate/Resolution]	55
24	00,00P, 00,00i	Képfrekvencia • Lassított és gyorsított felvétel közben a felvételi képfrekvencia is megjelenik (00/00,00P).	2: [Frame Rate]	56
25	REC➔, STBY➔	Kimenő felvételi parancs	2: [Rec Command]	49
26	🛰	GPS-jel: ha folyamatosan látszik - a műholdjel befogva, ha villog - nincs befogott műholdjel. • Csak akkor jelenik meg, ha az opcionális GP-E1 GPS-vevő is csatlakoztatva van a kamerához.	2: [GPS]	112
27	MEMO	Emlékeztető	2: [User Memo]	109
28	00 00 00 00	Felhasználói bit	2: [User Bit]	92
29	4ch	Négysávos hangrögzítés	2: [4-Channel Input]	98
30	CH0/CH0	Kimeneti hangcsatornák	2: [Monitor Channels]	164
31	A/M F0,0	Rekesz értéke	1: [Iris]	65
32	WA, TL	Konverziós objektív	1: [Conversion Lens]	80
33	L/M/H A/M 00,0dB	Erősítés	1: [Gain]	62
34	-▭+	Expozíciós sáv • Csak akkor jelenik meg, ha az erősítés, a rekeszgyűrű és a zár egyaránt kézi beállításra van állítva.	1: [Exposure]	67
35	A/M 1/0000, A/M 000,00Hz, A/M 000.00°	Záridő	1: [Shutter]	58
36	AE ±0,00	AE eltolás	1: [Exposure]	67
37	PEAK1, PEAK2	Élkiemelés	1: [Peaking]	84
38	1.5x, 3.0x, 6.0x	Digitális telekonverter	1: [Tele-converter]	74
39	MAGN.	Nagyítás	1: [Magnification]	84
40	OIS funkciók		1: [OIS Functions]	87
	((✋)), ((✋D))	Képstabilizátor		
	((✋P))	Powered IS		
41	DISP➔	Képernyőn megjelenő információk kimenete	2: [Output Display]	163
42	LIM	Audió csúcshatároló	2: [Audio Level]	104
43	CH1 -dB 40 30 20 10 0 CH2	Hangszintmérő		103
44	Dátum/Idő		–	28

ⓘ MEGJEGYZÉSEK

- A DISP gomb többszöri megnyomásával az alábbi sorrendben váltogathat az információk megjelenítési módjai között.
  Valamennyi kijelzés megjelenítése → csak a segédvonalak megjelenítése* → az összes kijelzés elrejtése.
  *Csak akkor, ha az [OLED/VF Setup] ❯ [Markers] ❯ [Enable] opció [On] értékre van állítva.

Energiatakarékos mód

Az energiatakarékos módban a képernyő ki van kapcsolva és a fogyasztás kisebb. A kamera bármely gomb megnyomására a azonnal visszatér felvételi szünet módba.

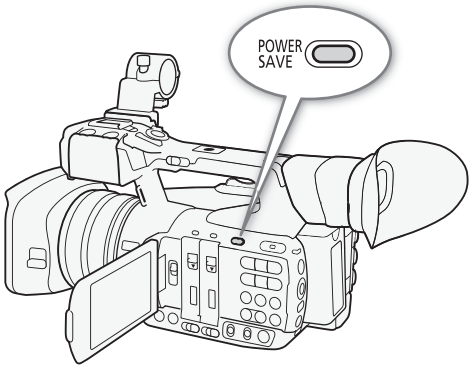

1 Tartsa lenyomva a POWER SAVE gombot legalább 1 másodpercig.
- A képernyő lekapcsol és bekapcsolásjelző narancs színnel világít.
- Energiatakarékos módban az adásjelző lámpák kb. 3 másodpercenként kétszer felvillannak. A kamera megtartja a korábbi időkódját és beállításait.

2 A POWER SAVE gomb megnyomására a kamera visszatér felvételi szünet módba.

A ventilátor használata

CAMERA módban a kamera beépített hűtőventilátorral csökkenti a belső hőmérsékletet.

Üzemmódok: CAMERA | MEDIA | MXF | MXF+MP4 | MP4

1 Nyissa meg a [Fan] almenüt.
[Other Functions] [Fan]

2 Válassza a kívánt lehetőséget, és nyomja meg a SET-et.

[Other Functions]
[Fan]
[On]

Beállítások

[On]: A ventilátor folyamatosan, alacsony sebességgel működik (kivéve, amikor a kamera energiatakarékos módban van, ilyenkor ugyanis lekapcsol). A legtöbb esetben érdemes ezt az alapértelmezett beállítást használni.

[Automatic]: Amikor a kamera nem rögzít, a ventilátor nagy sebességgel működik (még energiatakarékos módban is), de felvétel indításakor automatikusan lekapcsol. Ha viszont a belső hőmérséklet túl magasra emelkedik (a ikon pirosan jelenik meg), a ventilátor automatikusan bekapcsol (ez esetben a FAN jel jelenik meg a ikon mellett). Amikor a kamera hőmérséklete újra a megfelelő szint alá süllyedt, a ventilátor leáll. Ezt a beállítást akkor érdemes használni, ha nem szeretné, hogy a felvételbe beszűrődjön a hűtőventilátor hangja.

MEGJEGYZÉSEK

- Ügyeljen rá, hogy a ventilátor légbeszívó és -kifúvó nyílását soha ne ragassza le és ne takarja el (ezeket AIR INTAKE/EXHAUST VENT felirat jelöli).

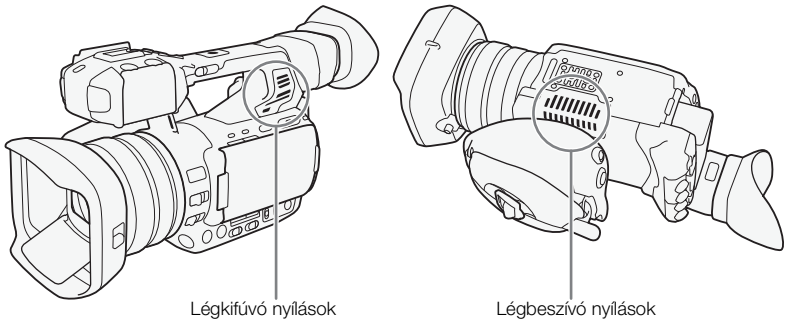

Videokonfiguráció: filmformátum, adatsebesség, felbontás és képfrekvencia

Felvétel készítése előtt válassza ki a kreatív céljainak leginkább megfelelő filmformátumot, adatsebességet, felbontást (képméret) és képfrekvenciát.

A filmformátum kiválasztása

Videóit MXF vagy MP4 formátumban, de akár egyszerre mindkét formátumban is rögzítheti. Az MXF klipeket CF kártyára, míg az MP4 klipeket SD kártyára mentheti, így ügyeljen rá, hogy a választott filmformátumnak megfelelő adathordozót helyezze be a készülékbe. Ha az MXF+MP4 formátumú felvételkészítést a kétkártyás felvétel lehetőségével kombinálja (📖 43), akkor ugyanazt a videót akár három felvételi adathordozóra is rögzítheti egyszerre, két különböző formátumban.

[Other Functions]
[Movie Format]
[MXF (CF)]

Üzemmódok: CAMERA MEDIA | MXF MXF+MP4 MP4

1 Nyissa meg a [Movie Format] almenüt.
[Other Functions] [Movie Format]

2 Az [MXF (CF)] opcióval csak MXF klipeket, az [MP4 SD] opcióval pedig csak MP4 klipeket készíthet, míg az [MXF (CF)+MP4 SD] lehetőséggel egyszerre mindkét formátumban készíthet felvételt.

Az adatsebesség és a felbontás beállítása

[Other Functions]
[MXF]
[Bit Rate/Resolution]
[50 Mbps 1920x1080]

Üzemmódok: CAMERA MEDIA | MXF MXF+MP4 MP4

1 A választott filmformátumtól függően nyissa meg az érintett [Bit Rate/Resolution] almenüt, majd állítsa be az adatsebességet és a felbontást.
[Other Functions] [MXF] [Bit Rate/Resolution] (MXF klipeknél)
[Other Functions] [MP4] [Bit Rate/Resolution] (MP4 klipeknél)

2 Válassza a kívánt lehetőséget, és nyomja meg a SET-et.
- A választott adatsebesség és a felbontás megjelenik a képernyő jobb felső részén. Azonban ha az MXF+MP4 filmformátumot választotta, akkor csak az MXF klipekre vonatkozó adatsebesség és felbontás látható.

[Other Functions]
[MP4]
[Bit Rate/Resolution]
[24 Mbps 1920x1080]* vagy [Linked to MXF]**

* Ha a filmformátum beállítása MP4.
** Ha a filmformátum beállítása MXF+MP4.

A képfrekvencia kiválasztása

[Other Functions]
[MXF]
[Frame Rate]
[50.00i]

Ha a [Bit Rate/Resolution] beállítása [35 Mbps 1440x1080] (MXF klipek), akkor a képfrekvencia beállítása automatikus, és nem módosítható. Az MP4 klipek képfrekvenciájának beállítása mindig automatikus és nem módosítható.

Üzemmódok: CAMERA MEDIA | MXF MXF+MP4 MP4

1 A választott filmformátumtól függően nyissa meg az érintett [Frame Rate] almenüt, majd állítsa be a képfrekvenciát.
[Other Functions] [MXF] [Frame Rate] (MXF klipeknél)

2 Válassza a kívánt lehetőséget, és nyomja meg a SET-et.
- A választott képfrekvencia megjelenik a képernyő jobb felső részén. Ha az MXF+MP4 filmformátumot választotta, akkor csak az MXF klipekre vonatkozó adatsebesség és felbontás értéke látható.

MEGJEGYZÉSEK

- Ha szeretne többet tudni az MXF+MP4 beállítás során készült MP4 klipek videokonfigurációjáról, olvassa el az *MXF és MP4 klipek egyidejű rögzítése* (📖 121) című részt.
- Az egyes csatlakozók kimenő jeleivel kapcsolatban A *videokimenetek konfigurációja*(📖 157) részben olvashat részletesebben.

MXF klipek: az adatsebesség, a felbontás és a képfrekvencia lehetséges beállításai

[Bit Rate/Resolution]		[Frame Rate]		
Bit rate*	Resolution	50.00i	50.00P	25.00P
50 Mbps (CBR 4:2:2)	1920 x 1080	●	–	●
	1280 x 720	–	●	●
35 Mbps (VBR 4:2:0)	1920 x 1080	●	–	●
	1440 x 1080	●	–	–
	1280 x 720	–	●	●
25 Mbps (CBR 4:2:0)	1440 x 1080	●	–	●

* Az első sor az adatsebességet jelzi (Mbps-ben), a második zárójeles sor pedig azt jelöli, hogy az adatsebesség állandó-e (CBR) vagy változó (VBR), illetve megadja a mintavételi módot.

MP4 klipek: az adatsebesség, a felbontás és a képfrekvencia lehetséges beállításai

[Bit Rate/Resolution]		Audio bit rate	[Frame Rate]	
Bit rate	Resolution		50.00P	25.00P
35 Mbps	1920 x 1080	256 kbps	●	–
24 Mbps			–	●
17 Mbps	1280 x 720	128 kbps	●	–
9 Mbps			–	●
3 Mbps**	640 x 360		–	●

** Csak akkor, ha a filmformátum beállítása MXF+MP4 (📖 121).

A kamera fő funkcióinak módosítása a botkormánnyal

A botkormánnyal (közvetlen beállítási módban) három fő kamerafunkciót állíthat be: a záridőt, a fehéregyensúlyt és az erősítést. Ez a rész a közvetlen beállítás alapjait mutatja be. Ha további részleteket szeretne tudni, olvassa el az egyes funkciókról szóló részeket: záridő (📖 58), fehéregyensúly (📖 69), erősítés (📖 62).

Üzemmódok: CAMERA MEDIA | MXF MXF+MP4 MP4

A közvetlen beállítási mód használata

1 Nyomja meg a SET gombot.

- A beállítani kívánt funkció képernyőjelzése mindig narancssárgával kiemelve jelenik meg.
- A botkormányt jobbra/balra nyomva léptethet az egyes beállítható funkciók között. Ha egymás után többször jobbra nyomja, az alábbi, ismétlődő sorrendben válthat az egyik opcióról a másikra: Fehéregyensúly → Előre beállított fehéregyensúly finomhangolása/színhőmérséklet megadása[1] → Erősítés módja → Erősítés értéke[2] → Záridő módja[3] → Záridő értéke[2, 3] → Fehéregyensúly

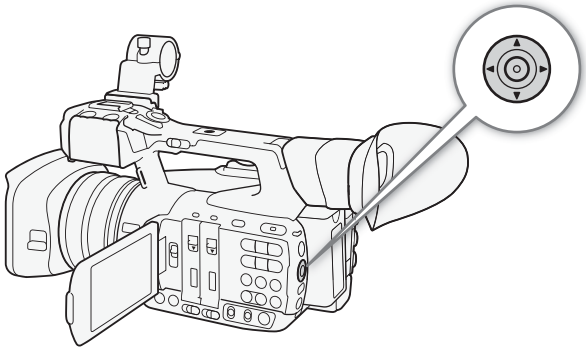

[1] Csak abban az esetben, ha előre beállított fehéregyensúly vagy színhőmérséklet van beállítva.
[2] Csak kézi beállítási módban.
[3] Csak akkor, ha a SHUTTER kapcsoló ON állásban van.

2 A botkormány felfelé/lefelé való mozgatásával módosíthatja az adott funkciót, vagy kiválaszthatja a kívánt értéket. Ezt követően nyomja meg a SET gombot.

- A kiválasztott mód/érték beállításra kerül, a kamera pedig kilép a közvetlen beállítási módból.
- A választott funkciótól függően a SET gomb megnyomása előtt lehetőség/szükség van további finombeállításra is.

ⓘ MEGJEGYZÉSEK

- A közvetlen beállítási mód automatikusan lekapcsol, ha 6 másodpercig nem végez semmilyen műveletet, illetve ha megnyitja a menüt vagy egy állapotképernyőt.

Záridő

A záridőt a felvételi körülményeknek megfelelően állítsa be. Sötét környezetben például hasznos lehet a hosszabb záridő. A kamerán a következő 6 lehetőség közül választhat.

Üzemmódok: CAMERA MEDIA | MXF MXF+MP4 MP4

OFF: A kamera a képfrekvenciától függő normál záridőt használja. Ha ki akarja kapcsolni a záridő-beállítást, és inkább visszatér a normál záridőértékhez, állíts a SHUTTER kapcsolót OFF állásba.

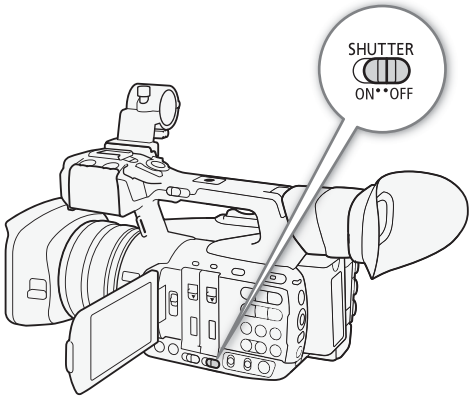

[Automatic]: A kamera automatikusan beállítja a kép világosságának megfelelő záridőt. Ez a mód lassított és gyorsított felvételi módban nem használható.

[Speed]: Ezzel egyedileg állíthatja be a záridőt (másodperc törtrészére). A záridő lépésnagyságát a normal és a fine beállítás között módosíthatja.

[Angle]: A zár nyitási szögét lehet megadni, mely meghatározza a áridőt.

[Clear Scan]: A frekvencia úgy van beállítva, hogy ne jelenjenek meg fekete sávok és ne villogjon a kép katódsugárcsöves monitor felvételekor.

[Slow]: Sötét témánál a hosszabb záridő hosszabb megvilágítási időt tesz lehetővé, hogy felvétel világosabb lehessen. Ez a mód lassított és gyorsított felvételi módban nem használható.

A záridő választható értékei

A képfrekvenciától függ, hogy milyen záridők választhatók.

Záridő mód		Képfrekvencia	
		50.00i / 50.00P	25.00P
OFF		1/50	1/25
[Automatic][1]		1/50 - 1/500	1/25 - 1/500
	Az infravörös módban	1/50 - 1/120	1/25 - 1/120
	Infravörös módban, lassúzárnál[2]	1/25 - 1/120	1/12 - 1/120
[Speed][3]		1/50, 1/60, 1/75, 1/90, 1/100, 1/120, 1/150, 1/180, 1/210, 1/250, 1/300, 1/350, 1/400, 1/500, 1/600, 1/700, 1/800, 1/1000, 1/1200, 1/1400, 1/1600, 1/2000	1/25, 1/29, 1/30, 1/33, 1/40, 1/50, 1/60, 1/75, 1/90, 1/100, 1/120, 1/150, 1/180, 1/210, 1/250, 1/300, 1/350, 1/400, 1/500, 1/600, 1/700, 1/800, 1/1000, 1/1200, 1/1400, 1/1600, 1/2000
[Angle][4]		360°, 300°, 240°, 180°, 150°, 120°, 90°, 60°, 45°, 30°, 22.5°, 15°, 11.25°	360°, 300°, 240°, 180°, 150°, 120°, 90°, 75°, 60°, 45°, 30°, 22.5°, 15°, 11.25°
[Clear Scan][4]		50,00 Hz - 250,51 Hz	25,00 Hz - 250,51 Hz
[Slow][1]		1/3, 1/6, 1/12, 1/25	1/3, 1/6, 1/12

[1] Nem használható lassított és gyorsított felvételi módban.
[2] [Camera Setup] ❯ [Infrared] ❯ [Slow Shutter] beállítása [On].
[3] Ha a [Camera Setup] ❯ [Shutter] ❯ [Shutter Increment] beállítása [Normal]. Ha a [Shutter Increment] beállítása [Fine], akkor a záridőt max. 1/256 Fé lépésekkel állíthatja.
[4] Lassított és gyorsított felvételi módban az aktuális képfrekvenciától függ, hogy milyen értékek lesznek választhatók.

Záridő automatikus beállítása

A botkormánnyal

1 Állítsa a SHUTTER kapcsolót ON helyzetbe.

2 Nyomja meg a SET gombot, majd léptessen a botkormánnyal balra/jobbra, amíg a záridő mód opciója villan fel narancssárgán.

3 Nyomja le/fel a botkormányt, amíg ki nem választja az A ikont, majd nyomja meg a SET gombot.
- Így a záridőt a kamera automatikusan állítja be.

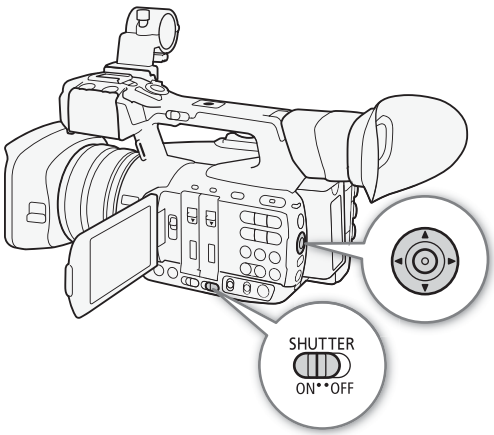

MEGJEGYZÉSEK

- Alternatív lehetőségként a [Camera Setup] [Shutter] [Mode] menüpontban is átállíthatja [Automatic] értékre. Emellett, ha az egyik kijelölhető funkciójú gombra a [Shutter Mode] (📖 127) menüpontot állítja be, akkor ezzel a gombbal is azonnal válthat a manuális és az automatikus módok között.

Távvezérlés a Browser Remote alkalmazással

Miután végrehajtotta a szükséges előkészületeket (📖 181), egy összekapcsolt eszközről a Browser Remote alkalmazással, távolról is módosíthatja a záridő módját.

1 A Browser Remote képernyőn nyomja meg a Shutter speed mode gombot.

2 Válassza az [Auto] opciót.

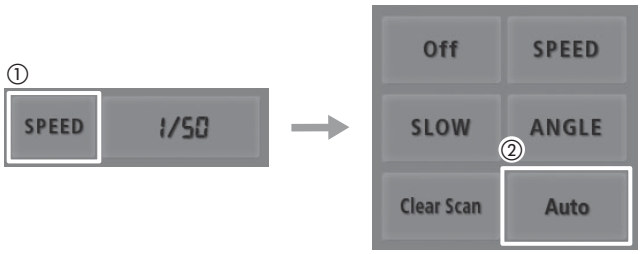

Záridő kézi beállítása

Ha a kézi beállítást választja, többféleképpen állíthatja a záridőt: nyitási szög alapján, tiszta pásztázási frekvencia alapján, vagy lassúzárként.

A záridő módjának és értékének módosítása

1 Állítsa a SHUTTER kapcsolót ON helyzetbe.

2 Nyissa meg a záridő [Manual] almenüjét.
[Camera Setup] [Shutter] [Manual]

3 Válassza ki a kívánt módot, és nyomja meg a SET gombot.
- Ha az (alapértelmezett) [Speed] opciót választja, akkor kiválaszthatja a záridő állításához használatos lépésskálát, egyéb esetben ugorjon tovább a 6. lépésre.

4 Nyissa meg a [Shutter Increment] almenüt.
[Camera Setup] [Shutter] [Shutter Increment]

5 Válassza a [Normal] vagy a [Fine] lehetőséget, majd nyomja meg a SET gombot.
- A [Fine] beállítással 1/256 lépésekkel finomíthatja a záridő beállítását.

6 Zárja be a menüt, majd a közvetlen beállítással állítsa át a záridőt kézi beállításra.
- Nyomja meg a SET gombot, majd léptessen a botkormánnyal balra/jobbra, amíg a záridő mód opciója villan fel narancssárgán, itt válassza az M ikont, majd nyomja meg a SET gombot. További részletekért olvassa el a *Közvetlen beállítási mód használata* (📖 57) című részt.

7 Közvetlen beállítással adja meg a záridőt, a szöget vagy a tiszta pásztázás frekvenciáját.
- Nyomja meg a SET gombot, majd léptessen a botkormánnyal balra/jobbra, amíg a záridőérték opciója villan fel narancssárgán, itt válassza ki a kívánt értéket, majd nyomja meg a SET gombot. További részletekért olvassa el a *Közvetlen beállítási mód használata* (📖 57) című részt.
- Ha a 3. lépésben a [Clear Scan] opciót választotta, akkor úgy állítsa be a frekvenciát, hogy ne jelenjenek meg fekete sávok a képernyőn.

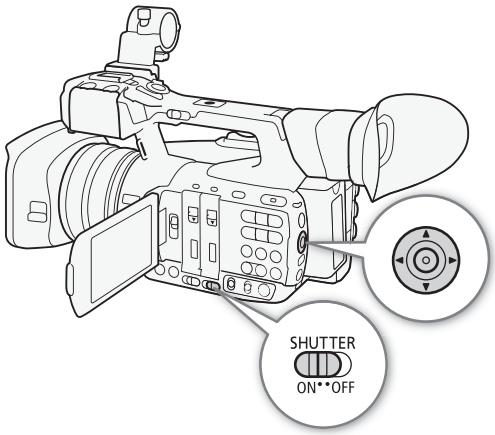

[Camera Setup] > [Shutter] > [Manual] > [Speed]

[Camera Setup] > [Shutter] > [Shutter Increment] > [Normal]

ⓘ MEGJEGYZÉSEK

- Ha az egyik kijelölhető funkciójú gombra a [Shutter Increment] (📖 127) menüpontot állítja be, akkor ezzel a gombbal is válthat a különböző léptékek között (lásd 4. és 5. lépés). Emellett, ha az egyik kijelölhető funkciójú gombra a [Shutter Mode] (A) menüpontot állítja be, akkor ezzel a gombbal azonnal válthat a manuális és az automatikus módok között (lásd 6. lépés).

Távvezérlés a Browser Remote alkalmazással

Miután végrehajtotta a szükséges előkészületeket (📖 181), egy összekapcsolt eszközről a Browser Remote alkalmazással távolról is beállíthatja a záridőt.

1 A Browser Remote képernyőn nyomja meg a Shutter speed mode gombot.

2 Válassza ki a kívánt üzemmódot.

3 Nyomja meg az aktuális záridő, szög vagy tiszta pásztázási frekvencia gombját, majd válassza ki a listából a kívánt értéket.
- Egyes esetekben le/fel is kell görgetnie, hogy valamennyi értéket láthassa.
- A kiválasztott érték megjelenik a Browser Remote képernyőn, és érvénybe lép a kamerán.

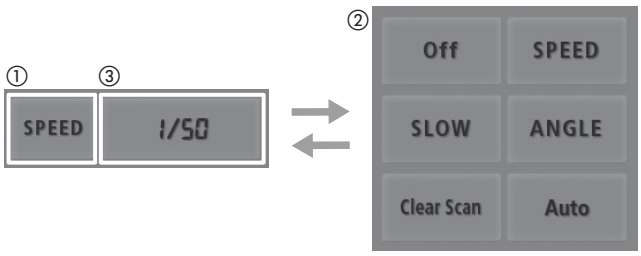

A lassúzár mód használata
Sötét környezetben a lassúzár móddal világosabb képet kaphat. Ezt a módot akkor is használhatja, ha különleges effekteket szeretne visszaadni a felvételen, például elmosódott hátteret panorámafelvételen, vagy a mozgó téma mögött hagyott szellemképet.
- A képminőség gyengébb lehet, mint a világos környezetben, rövidebb záridővel készült felvételeké.
- Az automatikus élességállítás pedig nem minden esetben működik jól.

ⓘ MEGJEGYZÉSEK
- Fényes környezetben való filmezésnél a rekesz lezárása egyes esetekben azzal járhat, hogy a kép elmosódott, kevésbé éles lesz. Ha szeretné elkerülni, hogy a fényelhajlás életlenné tegye a képet, válasszon rövidebb záridőt, vagy nyissa ki a rekeszt (🕮 65).
- Amikor az erősítés és a rekesz kézire beállításra van állítva, a záridő pedig nem [Automatic], az expozíciós sáv is megjelenik a képernyőn (🕮 67).
- Ha a kamerát infravörös módba állítja (🕮 124), a záridő is automatikus módra áll. Ha a kamerán egyszerre állít be gyorsított/lassított felvételt és infravörös módot, akkor a záridő módja OFF állapotba áll.
- Ha egy opcionális RC-V100 távvezérlőt csatlakoztat, a a záridő módját a távvezérlő SHUTTER SELECT gombjával is módosíthatja, függetlenül attól, hol áll a kamera SHUTTER kapcsolója.

Vibrálás csökkentése

[🎥 Camera Setup] ▽ [Flicker Reduction] ▽ [Off]

Az alábbi lépésekkel beállíthatja a kamerát, hogy automatikusan érzékelje és csökkentse az esetleges vibrálást.

1 Nyissa meg a [Flicker Reduction] almenüt.
[🎥 Camera Setup] ❯ [Flicker Reduction]

2 Válassza az [Automatic] beállítást, majd nyomja meg a SET gombot.

ⓘ MEGJEGYZÉSEK
- Ha mesterséges fényben (például fénycső, higanygőzlámpa vagy halogénizzó fényében) készít felvételt, a képernyő a záridő beállításától függően vibrálhat. A vibrálást egyes esetekben elkerülheti, ha a záridő módját [Speed] opcióra állítja, majd a záridő értékt az adott elektromos rendszer frekvenciájához igazítja: ez 50 Hz-es rendszereknél 1/50* vagy 1/100, 60 Hz esetében pedig 1/60 vagy 1/120 for 60 Hz.

* A képfrekvenciától függően egyes esetekben nem állítható be.

Erősítés

Bizonyos felvételi körülmények között érdemes módosítani a kép fényerejét. Ehhez az erősítés értékét kell beállítani, ami módosítja a szenzor érzékenységét. A kamera három különböző beállítási szintet kínál az erősítéshez (alacsony/közepes/magas), és mindháromnál választható az automatikus beállítás (akár a maximális erősítés felső határának megadásával), vagy kézi üzemmód is.

Üzemmódok: CAMERA MEDIA | MXF MXF+MP4 MP4

Az erősítés lehetséges beállításai

Lépésméret	Erősítés
3 dB	-6 dB*, -3 dB*, 0 dB, 3 dB, 6 dB, 9 dB, 12 dB, 15 dB, 18 dB, 21 dB, 24 dB, 27 dB, 33 dB*
0,5 dB (ha a [Fine Tuning] opciót választja)	-6 dB és -0,5 dB* között, 0 dB és 27 dB között

* Ezek az értékek nem állíthatók be, ha a [Gamma] opció az egyedi képfájlban (📖 134) [Wide DR] értékre van állítva.

Válassza ki a kívánt erősítési szintet

Lehetősége van rá, hogy előre megadjon 3 erősítési szintet (ezek között akár automatikus erősítésvezérlést is), amelyek között aztán a GAIN kapcsoló használatával könnyen és gyorsan váltogathat.

Állítsa a GAIN kapcsolót arra az állásra, amelyhez be szeretne állítani egy értéket (L, M vagy H).

- A képernyőn megjelenik az L, M vagy H betű és az aktuálisan hozzárendelt erősítési érték.

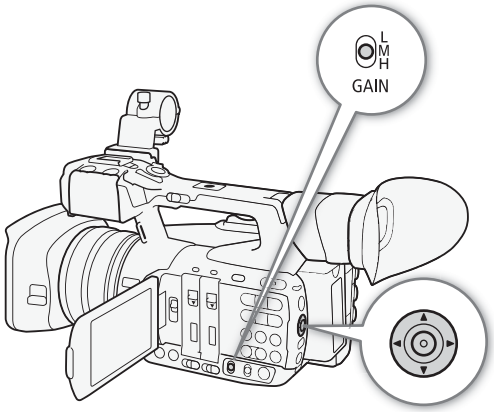

Automatikus erősítésszabályozás (AGC)

A botkormánnyal

1 Nyomja meg a SET gombot, majd léptessen a botkormánnyal balra/jobbra, amíg az erősítési mód ikonja villan fel narancssárgán.

2 Nyomja le/fel a botkormányt, amíg ki nem választja az **A** ikont, majd nyomja meg a SET gombot.

- Ezzel a kamera a GAIN kapcsoló aktuális helyzetéhez beállítja az automatikus erősségszabályozást.

ⓘ MEGJEGYZÉSEK

- Alternatív lehetőségként az érintett [Mode] menüpont beállítását (útvonal: [🎥 Camera Setup] ▶ [Gain] ▶ [L], [M] vagy [H] ▶ [Mode]) is átállíthatja [Automatic] értékre. Emellett, ha az egyik kijelölhető funkciójú gombra a [Gain Mode] (📖 127) menüpontot állítja be, akkor ezzel a gombbal is azonnal váltogathatja a GAIN kapcsoló aktuális pozícióját kézi és automatikus használat között.

Távvezérlés a Browser Remote alkalmazással

Miután végrehajtotta a szükséges előkészületeket (📖 181), egy összekapcsolt eszközről a Browser Remote alkalmazással távolról is módosíthatja az aktuális erősítési beállítás módját.

1 A Browser Remote képernyőn nyomja meg a Gain mode gombot.

2 Válassza az [Auto] opciót.

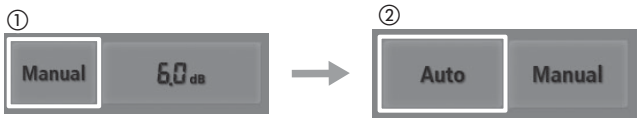

Az erősítési limit beállítása (AGC Limit)

A GAIN kapcsoló mindhárom állásához beállíthat egy erősítési limitet, ami meggátolja, hogy a kamera a 0 dB és 27 dB között előre beállított értéknél magasabb szintet érjen el. Ha a kamerát teljes automata módra (📖 49) vagy infravörös módra (📖 124) állítja, az [AGC Limit] értéke mindig [Off/27 dB] lesz.

1 Nyissa meg az [AGC Limit] almenüt.
[🎥 Camera Setup] ❯ [Gain] ❯ [L], [M] vagy [H] ❯ [AGC Limit]

2 Válassza ki a kívánt szintet, majd nyomja meg a SET gombot.

[🎥 Camera Setup]
[Gain]
[L], [M] vagy [H]
[AGC Limit]
[Off/27 dB]

Az erősítés kézi szabályozása

A botkormánnyal

1 Közvetlen beállítási módban váltson kézi erősítési módra.
- Nyomja meg a SET gombot, majd léptessen a botkormánnyal balra/jobbra, amíg az erősítési mód ikonja villan fel narancssárgán, itt válassza az M ikont, majd nyomja meg a SET gombot. További részletekért olvassa el a *Közvetlen beállítási mód használata* (📖 57) című részt.
- Ezzel a kamera a GAIN kapcsoló aktuális helyzetéhez beállítja a kézi erősségszabályozást.

2 Közvetlen beállítási módban módosítsa az erősítés értékét.
- Nyomja meg a SET gombot, majd léptessen a botkormánnyal balra/jobbra, amíg az erősítési érték villan fel narancssárgán, itt válassza ki a kívánt értéket, majd nyomja meg a SET gombot. További részletekért olvassa el a *Közvetlen beállítási mód használata* (📖 57) című részt.

ⓘ MEGJEGYZÉSEK
- Alternatív megoldásként az érintett [Manual] almenüben is beállíthatja az erősítés értékét ([🎥 Camera Setup] ❯ [Gain] ❯ [L], [M] vagy [H] ❯ [Manual]). A menüben emellett a [Fine Tuning] opciót is választhatja, amellyel -6,0 dB és 24,0 dB között 0,5 dB lépésekkel állíthatja be az erősítést. Ha a [Fine Tuning] lehetőséget választja, akkor az erősítés értékét a közvetlen beállítási módban is módosíthatja, 0,5 dB lépésekkel.

Távvezérlés a Browser Remote alkalmazással

Miután végrehajtotta a szükséges előkészületeket (📖 181), egy összekapcsolt eszközről a Browser Remote alkalmazással távolról is módosíthatja az erősítés értékét.

1 A Browser Remote képernyőn nyomja meg a Gain mode gombot, majd válassza a [Manual] opciót.

2 Nyomja meg az aktuálisan használt erősítési értéket, majd válassza ki a kívánt értéket a listából.
- Egyes esetekben le/fel is kell görgetnie, hogy valamennyi értéket láthassa.
- A kiválasztott érték megjelenik a Browser Remote képernyőn, és érvénybe lép a kamerán.

MEGJEGYZÉSEK

- Amikor az erősítés és a rekesz kézire beállításra van állítva, a záridő pedig nem [Automatic], az expozíciós sáv is megjelenik a képernyőn (📖 67).
- Nagy erősítési értékeknél a kép enyhén vibrálhat. Emellett nagyobb a valószínűsége, hogy változó színek, zaj (fehér foltok), függőleges sávok vagy egyéb objektumok zavarják meg a felvételt.
- Ha a kamerát infravörös módba állítja (📖 124), az erősítési mód is automatikus erősítésszabályozásra vált.
- Használhatja az [Other Functions] ❯ [Custom Function] ❯ [Shockless Gain] beállítást is (📖 140), ami biztosítja a zökkenőmentes átmenetet a GAIN kapcsoló váltásakor.
- Ha egy opcionális RC-V100 távvezérlőt csatlakoztatott a kamerához, akkor a GAIN kapcsoló aktuális állásának (L, M vagy H) megfelelő erősítés értéke a távvezérlő ISO/GAIN ▲/▼ gombjaival határozható meg.

Rekesz

A rekesz beállításával meghatározhatja a felvétel világosságát és a mélységélességet. Kis rekeszértéknél például alacsony lesz a mélységélesség, amelyben a csak a téma éles, a háttér pedig lágyan elmosódik. A rekesz beállítását a kamerára bízhatja, vagy kézzel is beállíthatja, ha inkább saját maga kívánja szabályozni a felvételt.

Üzemmódok: CAMERA MEDIA | MXF MXF+MP4 MP4

Lehetséges rekeszértékek

Rekesz mód (IRIS (ND) kapcsoló)	Rekesz értéke	
		Csak olyan esetben, ha az [Iris Limit]* beállítása [Off]
A (automata)	F1,8 - F16	–
M (kézi)	F1,8, F2,0, F2,2, F2,4, F2,6, F2,8, F3,2, F3,4, F3,7, F4,0, F4,4, F4,8, F5,2, F5,6, F6,2, F6,7, F7,3, F8,0	F8,7, F9,5, F10, F11, F12, F14, F15, F16, CLOSE

* [Other Functions] [Custom Function] [Iris Limit].

Automatikus rekeszvezérlés

Állítsa az IRIS (ND) kapcsolót A helyzetbe.

- A ikon jelenik meg a képernyőn a rekeszérték mellett.

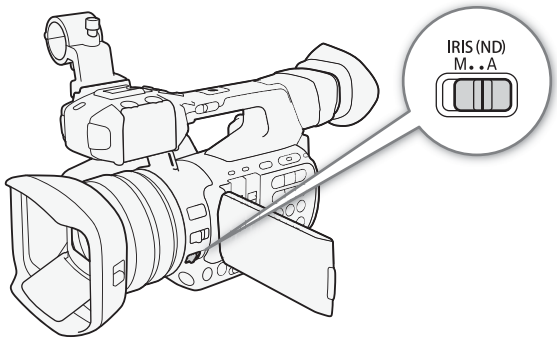

MEGJEGYZÉSEK

- Az [Other Functions] [Custom Function] [AE Response] menüpontban (📖 140) állíthatja be, hogy automatikus módban milyen gyorsan váltson a kamera a különböző rekeszértékek között.

Távvezérlés a Browser Remote alkalmazással

Miután végrehajtotta a szükséges előkészületeket (📖 181), egy összekapcsolt eszközről a Browser Remote alkalmazással, távolról is módosíthatja a rekeszvezérlés módját.

1 A Browser Remote képernyőn nyomja meg az Aperture mode gombot.

2 Válassza az [Auto] opciót.

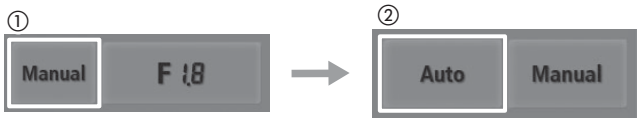

Kézi rekeszvezérlés

Az íriszgyűrűvel

1 Állítsa az IRIS (ND) kapcsolót M helyzetbe.
- M ikon jelenik meg a képernyőn a rekeszérték mellett.

2 Az íriszgyűrűt forgatva állítsa be a nyílást.
- A képernyőn megjelenő rekeszérték 1/4 Fé lépésekkel módosítható.

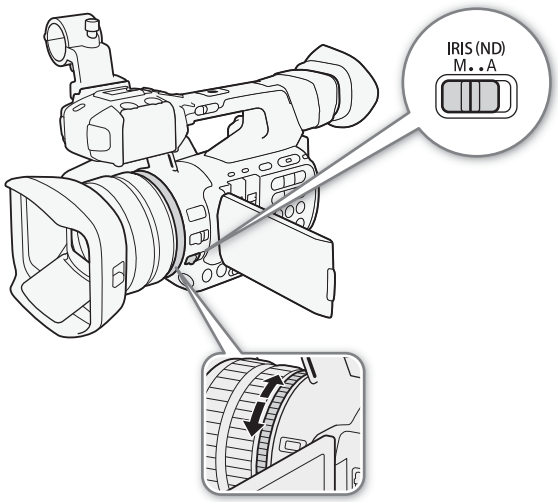

Távvezérlés a Browser Remote alkalmazással

Miután végrehajtotta a szükséges előkészületeket (📖 181), egy összekapcsolt eszközről a Browser Remote alkalmazással, távolról is módosíthatja a rekeszértéket.

1 A Browser Remote képernyőn nyomja meg az Aperture mode gombot, majd válassza a [Manual] opciót.

2 Nyomja meg az aktuális rekeszértéket, majd válassza ki a listából a kívánt értéket.
- Egyes esetekben le/fel is kell görgetnie, hogy valamennyi értéket láthassa.
- Alternatív megoldásként az [IRIS (ND) +] gombbal nyithatja, az [IRIS (ND) -] gombbal pedig zárhatja a rekeszt, 1/16 Fé lépésekben. (A képernyőn megjelenő jelzések a legközelebbi 1/4 Fé értéket fogják mutatni.)
- A kiválasztott érték megjelenik a Browser Remote képernyőn, és érvénybe lép az objektíven.

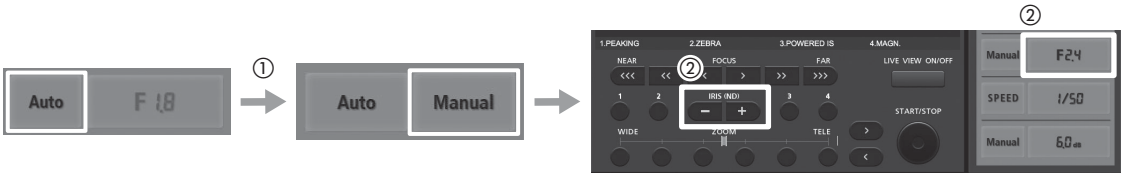

MEGJEGYZÉSEK

- Amikor az erősítés és a rekesz kézire beállításra van állítva, a záridő pedig nem [Automatic], az expozíciós sáv is megjelenik a képernyőn (📖 67).
- A kézivezérléssel beállított rekeszérték nem marad meg a memóriában, ha automatikus rekeszvezésrlésre kapcsol (kivétel teljes automata módban). Ehelyett a kamera által automatikusan beállított rekeszérték marad meg akkor is, amikor visszakapcsol kézi vezérlésére.
- Ha az objektív ND szűrője aktív, akkor a nagy rekeszértékek használatakor a kép elsötétülhet. Ebben az esetben kapcsolja a [Camera Setup] ❯ [ND Filter] menüpontot [Off] állásba, majd állítsa be újból a rekeszt.
- Emellett az [Other Functions] ❯ [Custom Function] ❯ [Iris Ring Direction] menüponttal (📖 140) megváltoztathatja, hogy forgatáskor milyen irányban változzon a beállítás.
- Ha egy opcionális RC-V100 távvezérlőt csatlakoztatott a kamerához, a rekeszt a távvezérlőn található IRIS tárcsa segítségével tudja beállítani. Alapértelmezett beállítás mellett a tárcsa jobbra forgatva nyitja a rekeszt (kisebb F-érték), balra forgatva pedig szűkíti (nagyobb F-érték).
- Az [Other Functions] ❯ [Custom Function] ❯ [Iris Limit] beállítással (📖 140) megakadályozhatja, hogy a nyílás a fényelhajlási limitnél (F8,0) kisebbre záruljon. Ennek bekapcsolása esetén maximális rekeszérték [F8,0]. Ha ki van kapcsolva, a rekeszt teljesen be lehet zárni, de a fényelhajlás határán túli értékek szürkén jelennek meg. A szürkével jelölt rekeszértékek használatakor a kép homályos lesz.

ND szűrő

A kamera ND szűrője a rekeszértéktől függően alapértelmezetten aktív. A szűrő akkor aktiválódik először, amikor a rekeszt F4,0-ra szűkíti (ekkor az [ND 1/2] jelzés jelenik meg a képernyőn). Ha még tovább szűkíti a rekeszt, az ND szűrő előbb [ND 1/4], majd [ND 1/8] értékre változik az F4,4-et meghaladó rekeszértékeknél.
Ha nem kívánja használni az ND filter funkciót, az alábbi módon kapcsolhatja ki.

1 Nyissa meg az [ND Filter] almenüt.
[Camera Setup] [ND Filter]

2 Válassza az [Off] opciót, majd nyomja meg a SET gombot.

[Camera Setup]
[ND Filter]
[Automatic]

Távvezérlés a Browser Remote alkalmazással

Miután végrehajtotta a szükséges előkészületeket (181), egy összekapcsolt eszközről a Browser Remote alkalmazással, távolról is módosíthatja az ND szűrő használati módját.

1 A Browser Remote képernyőn az [ND Off] gomb megnyomásával kapcsolhatja ki a szűrőt.

2 Az [ND Auto] gombbal újból visszaállíthatja automata módba a kamerát.

Expozíciókompenzáció - AE eltolás

Az AE eltolás használatával kompenzálhatja az automatikus rekeszvezérléssel beállított expozíciót, ezáltal sötétítheti vagy világosíthatja a felvételt. 17 AE szint közül választhat.
Ha a kamera teljes automata módban áll (49), akkor az AE eltolás funkció nem használható.

1 Nyissa meg az [AE Shift] almenüt.
[Camera Setup] [AE Shift]

2 Válassza ki a kívánt AE eltolás szintjét, majd nyomja meg a SET gombot.
- A kiválasztott eltolási szint az expozíciós sáv felett is megjelenik, a kamera pedig megkísérli a kívánalmaknak megfelelően beállítani az expozíciót.

[Camera Setup]
[AE Shift]
[±0]

Lehetséges AE eltolási szintek

+2.0	+1.75	+1.5	+1.25	+1.0	+0.75	+0.5	+0.25	±0
-0.25	-0.5	-0.75	-1.0	-1.25	-1.5	-1.75	-2.0	

Az expozíciós sáv

Amikor az erősítés és a rekesz is kézi vezérlésre van állítva, a záridő pedig nem Automatic, az expozíciós sáv is megjelenik a képernyőn, és megmutatja az expozíció aktuális értékét. A sáv fölött látható ▼ jel megmutatja az eltolás nélkül optimálisnak tekinthető expozíciót (AE±0), a sáv két széle között futó vonal pedig az aktuális expozíciót jelöli.

Ha a jelenlegi és az optimális expozíció között több mint 2 Fé a különbség, a sáv szélén villogni kezd a jelzés.

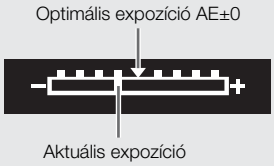

Fénymérési mód

A felvételi körülményeknek megfelelően válasszon fénymérési módot. A megfelelő beállítással a kamera a lehető legjobb expozíciós szintet fogja használni olyan esetekben, amikor a rekesz, a záridő vagy az erősítés automatikus módra van állítva.

1 Nyissa meg a [Light Metering] almenüt.
[Camera Setup] [Light Metering]

2 Válassza ki a kívánt lehetőséget, és nyomja meg a SET gombot.
- A kiválasztott mód ikonja megjelenik a képernyő bal oldalán.

[Camera Setup]
[Light Metering]
[Standard]

Beállítások

[Backlight] : Ellenfényes jelenetekhez a legmegfelelőbb.

[Standard]: Az egész képen mért fény átlagát veszi alapul, de nagyobb mértékben veszi figyelembe a középpontban található téma világosságát.

[Spotlight] : Ezt használja, amikor csak a jelenet egy bizonyos része van megvilágítva, például ha a téma szpotlámpa vagy reflektor fényében áll.

MEGJEGYZÉSEK

- Ha az egyik kijelölhető funkciójú gombhoz a [Backlight] vagy a [Spotlight] (127) opciót állítja be, akkor az adott gombbal váltogathat a fénymérés módjai között.

Fehéregyensúly

A különböző fényviszonyok között készített felvételek pontos színeinek meghatározásához a kamera elektronikus fehéregyensúly-kalibrálást alkalmaz. A fehéregyensúly beállításának 4 módja van.

Automatikus fehéregyensúly (AWB): A kamera automatikusan állítja be a fehéregyensúlyt optimális értékre. Ezt a módszert a WHITE BAL. kapcsoló bármely helyzetéhez beállíthatja.

Előre beállított fehéregyensúly: A fehéregyensúlyt ☀ (napfény) vagy ☀ (izzólámpa) értékre állíthatja be. Az előzetes beállítást ezután -9 és 9 között tovább finomíthatja. Ezt a módszert csak a WHITE BAL. kapcsoló PRESET állásában használhatja.

Színhőmérséklet beállítása: Ezzel az opcióval 2.000 K és 15.000 K között állíthatja a színhőmérsékletet. Ezt a módszert csak a WHITE BAL. kapcsoló PRESET állásában használhatja.

Egyedi fehéregyensúly: Egy fehér felület használatával önállóan állapíthatja meg a fehéregyensúly értékét, és azt azután beállíthatja az A és B egyedi értékekhez. Ez a két betű a WHITE BAL. kapcsoló A és B állásának felel meg.

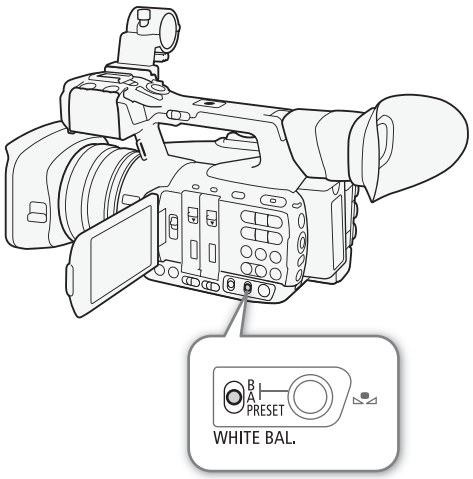

Fénycsöves megvilágítás esetén használja az automatikus vagy az egyedi fehéregyensúlyt.

Üzemmódok: CAMERA | MEDIA | MXF | MXF+MP4 | MP4

MEGJEGYZÉSEK

- Az egyedi képfájlban (📖 138) megadott [Color Matrix] és [White Balance] beállítások előnyt élveznek a fehéregyensúly-beállításokkal szemben.
- Az [Other Functions] ❯ [Custom Function] ❯ [Shockless WB] beállítás (📖 140) simább átmeneteket tesz lehetővé a fehéregyensúlybeli váltások között.
- Ha opcionális RC-V100 távvezérlőt csatlakoztatott a kamerához, akkor a fehéregyensúlyt a távvezérlő AWB, A, B, PRESET és gombjaival is módosíthatja.

Automatikus fehéregyensúly (AWB)

A kamera folyamatosan automatikusan állítja a fehéregyensúlyt optimális értékre. A kamera beállítja a fehéregyensúlyt, ha a világítás változik.

A botkormánnyal

1 Állítsa a WHITE BAL. kapcsolót arra az állásra, amelyhez automatikus vezérlést szeretne beállítani (A, B vagy PRESET).

2 Nyomja meg a SET gombot, majd léptessen a botkormánnyal jobbra/balra, amíg a fehéregyensúly ikonja villan fel narancssárgán.

3 Nyomja le/fel a botkormányt, amíg ki nem választja az AWB ikont, majd nyomja meg a SET gombot.
- Így a fehéregyensúlyt a kamera automatikusan vezérli. Az AWB ikon mellett megjelenik az aktuális színhőmérséklet mellett.

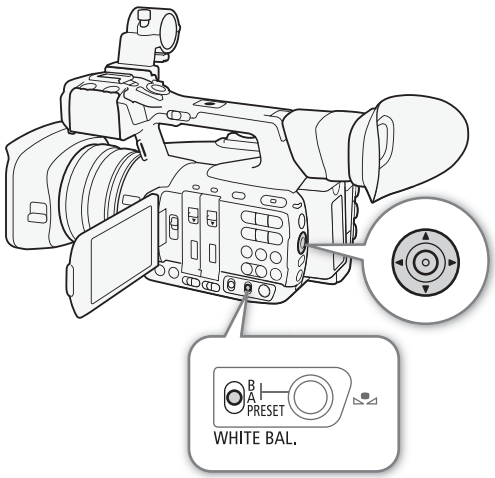

Távvezérlés a Browser Remote alkalmazással

Miután végrehajtotta a szükséges előkészületeket (🕮 181), egy összekapcsolt eszközről a Browser Remote alkalmazással távolról is módosíthatja a WHITE BAL. kapcsoló aktuális állásához tartozó fehéregyensúly-módot.

1 A Browser Remote képernyőn nyomja meg a White balance mode gombot.

2 Válassza az [Auto] opciót.

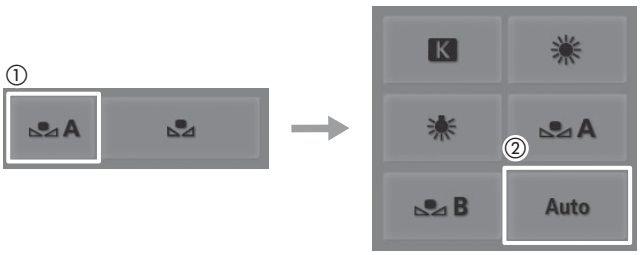

ⓘ MEGJEGYZÉSEK

- A egyedi fehéregyensúly beállítás használata az alábbi esetekben jobb eredményt adhat:
  - Változó megvilágítási körülmények között
  - Közeli felvételeknél
  - Egyszínű témáknál (égbolt, tenger vagy erdő)
  - Higanygőzlámpák, vagy bizonyos fluoreszcens/ledes megvilágítás mellett
- Emellett a kérdéses beállítást ([Camera Setup] ❯ [White Balance] ❯ [A], [B] vagy [Camera Setup] ❯ [White Balance] ❯ [PRESET] ❯ [Mode]) a menüben is átállíthatja [AWB] módra. Emellett, ha az egyik kijelölhető funkciójú gombra a [WB Mode] (🕮 127) menüpontot állítja be, akkor ezzel a gombbal is azonnal módosíthatja a WHITE BAL. kapcsoló aktuálisan választott állásának fehéregyensúly-módját.

Előre beállított fehéregyensúly/színhőmérséklet

A kamera két előre beállított fehéregyensúly-opciót kínál: egyet a kültéri (napfényes), egyet a beltéri (izzófényes) felvételekhez. Ezeket az előre beállított értékeket tovább finomíthatja -9 és +9 között. Alternatív megoldásként az alább ismertetett módon a színhőmérséklet értékét is beállíthatja 2000 K és 15000 K között, 100 K-es lépésekben.

A botkormánnyal

1 Nyissa meg a PRESET [Mode] almenüjét, és válassza ki a fehéregyensúly kiigazítási módját.
[Camera Setup] ❯ [White Balance] ❯ [PRESET] ❯ [Mode]

2 Válassza a [Preset] opciót, majd nyomja meg a SET gombot.

3 Visszalépve a [PRESET] almenübe, válassza a [Preset] menüpontot, majd a SET gomb megnyomásával jelölje ki a kapcsoló PRESET állásához hozzárendelt fehéregyensúly-módot.

4 Válasszon a [Daylight], [Tungsten] és [Kelvin] lehetőségek közül, majd nyomja meg a SET gombot, ezután pedig zárja be a menüt a MENU gombbal.

5 Állítsa a WHITE BAL. kapcsolót PRESET helyzetbe.
- A választott fehéregyensúly-mód ikonja megjelenik a képernyőn.

6 Nyomja meg a SET gombot, majd léptessen a botkormánnyal jobbra/balra, amíg a fehéregyensúly ikonja villan fel narancssárgán.

7 Amikor a kiválasztott ikon narancssárga, nyomja a botkormányt jobbra.
- Ha a [Daylight] vagy a [Tungsten] opciót választja, a [±0] igazítási érték jelenik meg az ikon mellett, narancssárga színben.
- Ha a [Kelvin] beállítást választja, akkor az [5500 K] színhőmérsékleti érték jelenik meg a K ikon mellett, narancssárga színben.

8 A botkormánnyal fel/le léptetve lehet finomhangolni az előre beállított értéket, vagy beállítani a kívánt színhőmérsékletet. Ezután nyomja meg a SET gombot.
- A kiválasztott igazítási érték / színhőmérséklet beállításra kerül, a kamera pedig kilép a közvetlen beállítási módból.

[Camera Setup] ❯ [White Balance] ❯ [PRESET] ❯ [Mode] ❯ [Preset]

[Camera Setup] ❯ [White Balance] ❯ [PRESET] ❯ [Preset] ❯ [Daylight]

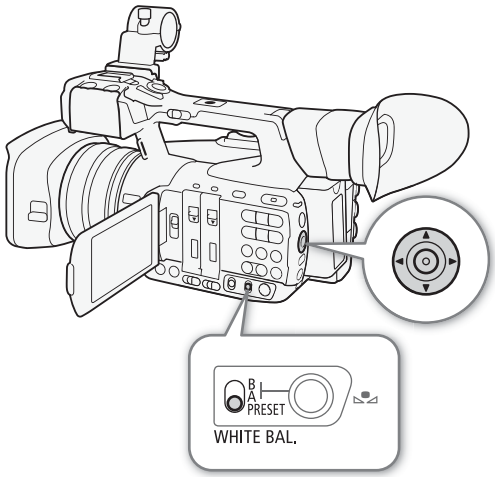

Távvezérlés a Browser Remote alkalmazással

Miután végrehajtotta a szükséges előkészületeket (📖 181), egy összekapcsolt eszközről a Browser Remote alkalmazással távolról módosíthatja a fehéregyensúlyt.

1 A Browser Remote képernyőn nyomja meg a White balance mode gombot.

2 Válassza az [☀], [☀] vagy a [K] ikont.

3 Nyomja meg az igazítás értékét [WB ±0] (☀, ☀) vagy a színhőmérsékletet [5500K] (K), majd válassza ki a kívánt értéket a listából.
- Egyes esetekben le/fel is kell görgetnie, hogy valamennyi értéket láthassa.
- A kiválasztott érték megjelenik a Browser Remote képernyőn, és érvénybe lép a kamerán.

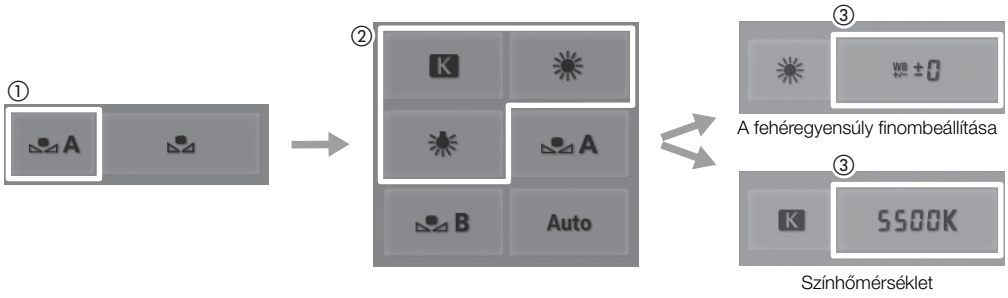

Egyedi fehéregyensúly

A kamerán két egyedi fehéregyensúly-beállítást tárolhat rossz fényviszonyok között való használathoz.

A botkormánnyal

1 Állítsa a WHITE BAL. kapcsolót A vagy B helyzetbe.

2 Nyomja meg a SET gombot, majd léptessen a botkormánnyal jobbra/balra, amíg a fehéregyensúly ikonja villan fel narancssárgán.

3 Nyomja a botkormányt fel/le, és a WHITE BAL. kapcsoló állásától függően válassza ki az [A] vagy a [B] opciót.
- A SET gomb megnyomásával azonnal alkalmazhatja az egyedileg beállított fehéregyensúlyt. Az eljárás többi része nem szükséges.
- Ha még nem mentett el egyedi beállítást, akkor a fehéregyensúly ikonja (A vagy B) és az alapértelmezett érték (5.500 K) lassú villogással jelenik meg. Ha szeretne egyedi fehéregyensúlyt beállítani, folytassa a folyamatot.

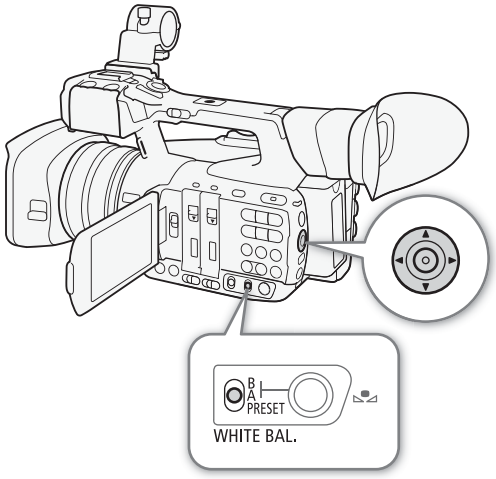

4 Irányítsa a kamerát egy fehér felületre, hogy ez a teljes képet betöltse.
- Ugyanolyan megvilágítást használjon, amilyet a felvételkor fog.

5 Nyomja meg a gombot.
- A fehéregyensúly ikonja (A vagy B) gyors villogásra vált.
- A teljes kép maradjon az eljárás végéig a fehér felülettel kitöltve.
- Az eljárás végén a fehéregyensúly ikonja abbahagyja a villogást. A kamera kikapcsolás után is megőrzi az egyedi fehéregyensúly-beállítást.

Távvezérlés a Browser Remote alkalmazással

Miután végrehajtotta a szükséges előkészületeket (181), egy összekapcsolt eszközről a Browser Remote alkalmazással távolról is felvehet egyedi fehéregyensúlyt.

1 A Browser Remote képernyőn nyomja meg a White balance mode gombot.

2 Válassza az [A] vagy a [B] gombot.

3 Irányítsa a kamerát egy fehér felületre, hogy ez a teljes képet betöltse.

- Ugyanolyan megvilágítást használjon, amilyet a felvételkor fog.
- A teljes kép maradjon az eljárás végéig a fehér felülettel kitöltve.

4 Nyomja meg a [] gombot.

- Ha korábban még nem tárolt egyedi fehéregyensúlyt, a [] ikon fog lassan villogni a képernyőn.
- Az eljárás közben a [] ikon gyors villogásra vált. Amikor abbahagyja a villogást, az eljárás befejeződött, és a beállítás életbe lép a kamerán.

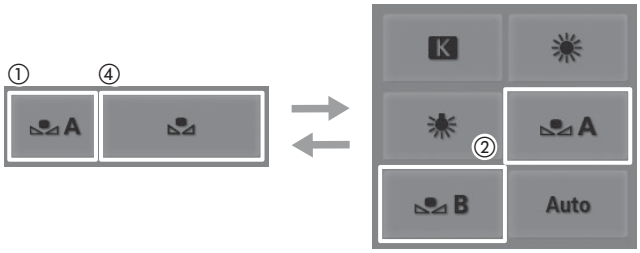

MEGJEGYZÉSEK

- **Az egyedi fehéregyensúly-beállítás használata:**
  - Állítsa a [Camera Setup] [Zoom] [Mode] beállítást [Normal] értékre.
  - Állítsa be újra az egyedi fehéregyensúlyt, ha a világítás változik.
  - Nagyon ritka esetben, a fényforrástól függően, a tovább villoghat (lassú villogásra vált). Az eredmény ezzel együtt jobb lesz, mint az automatikus fehéregyensúly használata esetén.

A zoom használata

A zoomot az oldalsó fogantyún vagy a felső markolaton lévő billenőgombbal használhatja (20-szoros optikai zoom). A zoom beállításához az objektív zoom gyűrűjét, illetve a csomagban található vezeték nélküli távirányító zoom gombjait is használhatja.

Az optikai mellett a digitális zoom* használatával akár 120-szoros nagyítást érhet el, míg a digitális telekonverter** a fókusztávolságot körülbelül másfélszeresére, háromszorosára vagy hatszorosára növelheti.

* Az optikai zoomon túlmenő tartományban (20x és 120x között) a digitális képfeldolgozás hatással van a kép minőségére.

** Ebben a tartományban a készülék digitálisan dolgozza fel a felvételt, ami befolyásolja a képminőséget.

Üzemmódok: CAMERA MEDIA | MXF MXF+MP4 MP4

A zoom módjának kiválasztása

1 Nyissa meg a zoom [Mode] almenüjét.
[Camera Setup] ❯ [Zoom] ❯ [Mode]

2 Válassza a kívánt lehetőséget, és nyomja meg a SET-et.

[Camera Setup]
[Zoom]
[Mode]
[Normal]

Beállítások

[Tele-converter 6.0x], [Tele-converter 3.0x], [Tele-converter 1.5x]: A kamera digitális feldogozással képes a fókusztávolságot hatszorosára, háromszorosára vagy másfélszeresére növelni.

[Digital Zoom]: A kamera hússzoros közelítésig használja az optikai zoomot, afelett pedig digitális feldolgozást alkalmaz, max. százhússzoros mértékig.

[Normal]: A kamera csak a hússzoros közelítésig alkalmazható optikai zoomot használja.

A zoom használatakor a képernyőn megjelenik a zoom jelző*, amely a zoom körülbelüli helyzetéről tájékoztat. A zoom jelző fehér része az optikai zoom tartományt jelöli, míg a kék rész** a digitális zoom tartományát.

* Az [Other Functions] ❯ [Custom Function] ❯ [Zoom Indicator] menüpont alatt (📖 140) számszerű megjelenítést is beállíthat a zoom jelzőre.

** Csak akkor, ha a [Camera Setup] ❯ [Zoom] ❯ [Mode] menüpont [Digital Zoom] opcióra van állítva.

MEGJEGYZÉSEK

- A [Camera Setup] ❯ [Wide-End Angle] beállítást [Wider] értékre is állíthatja, amely a zoom-tartomány nagylátókörű végén még rövidebbre veszi a fókusztávolságot (kb. 26,8 mm-re, 35 mm-egyenérték) és így szélesebb látószöget használhat. Emellett, ha az egyik kijelölhető funkciójú gombra a [Wide-End Angle] (📖 127) menüpontot állítja be, akkor ezzel a gombbal azonnal válthat a [Normal] és a [Wider] beállítások között.
- A kamerára opcionálisan felteheti a TL-H58 telekonvertert vagy a WA-H58 nagy látószögű előtétet is (📖 80). Emellett a TL-H58 telekonvertert akár a digitális zoommal vagy a digitális telekonverter funkciókkal való kombinációban is használhatja.
- Ha az egyik kijelölhető funkciójú gombhoz a [Tele-converter] (📖 127) funkciót állítja be, akkor a gomb megnyomásával aktiválhatja a digitális telekonvertert és választhatja ki a nagyítás mértékét. Ha az egyik kijelölhető funkciójú gombhoz a [Digital Zoom] (📖 127) funkciót állítja be, akkor a gomb megnyomásával kapcsolhatja ki és be a digitális zoomot.
- Ha egy opcionális RC-V100 távvezérlő van a kamerához csatlakoztatva, és a zoom módot az egyik [Tele-converter] opcióra állította be, akkor a távvezérlőn világítani kezd az EXTENDER jelző.
- Ha a [Camera Setup] ❯ [Conversion Lens] opciónál a [WA-H58] beállítást adja meg, akkor a digitális zoom és a digitális telekonverter nem használható.

A zoom gyűrű használata

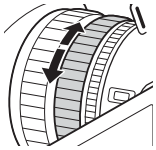

Az egyes témákra a zoom gyűrű segítségével is ráközelíthet vagy távolodhat.
A zoom sebessége attól függ, milyen gyorsan forgatja a zoom gyűrűt.

ⓘ MEGJEGYZÉSEK

- Az [Other Functions] ❯ [Custom Function] ❯ [Zoom Ring Direction] és [Zoom Ring Control] beállításokkal (📖 140) megváltoztathatja, hogy forgatáskor milyen irányban és milyen érzékenységgel változzon a zoom.

A zoom billenőgomb használata a kamerán

A markolati zoom billenőgomb használata

A zoom sebességét a [Camera Setup] ❯ [Zoom] almenüben állíthatja be. Konstans sebesség választásakor 16 különféle sebességből választhat (amelyeknél az 1. a leglassabb, a 16. pedig a leggyorsabb). Ha változó sebességű zoomot választ, akkor finoman nyomva lassan zoomol, erősen nyomva pedig gyorsabban.

A zoom billenőgomb a **W** felé mozdítva növeli a látószöget (nagylátószög), az **T** felé mozdítva pedig közelít (tele).

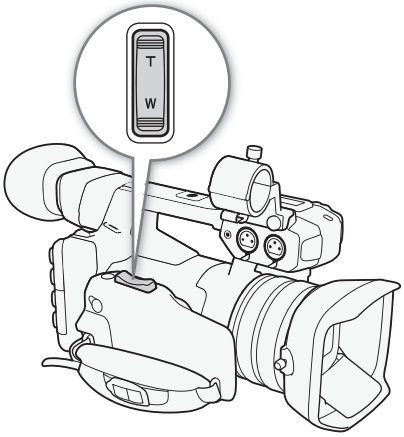

A zoom sebességének beállítása

Az alábbi táblázat a különböző zoomsebességek hozzávetőleges értékét adja meg, a teljes zoom-tartományra (a két véglet között).

1 Nyissa meg a [Speed Level] almenüt.
[Camera Setup] ❯ [Zoom] ❯ [Speed Level]

2 Válassza a [Fast], [Normal] vagy a [Slow] beállítást, majd nyomja meg a SET gombot.

3 Nyissa meg a Grip rocker [Select] almenüjét.
[Camera Setup] ❯ [Zoom] ❯ [Grip Rocker] ❯ [Select]

4 Válassza a [Constant] vagy a [Variable] beállítást, majd nyomja meg a SET gombot.

[Camera Setup] > [Zoom] > [Speed Level] > [Normal]

[Camera Setup] > [Zoom] > [Grip Rocker] > [Select] > [Variable]

A [Constant] sebesség értékének beállítása

5 Nyissa meg a Grip rocker [Constant Speed] almenüjét.
[Camera Setup] ❯ [Zoom] ❯ [Grip Rocker] ❯ [Constant Speed]

6 Válassza ki a kívánt szintet, majd nyomja meg a SET gombot.

[Camera Setup] > [Zoom] > [Grip Rocker] > [Constant Speed 8]

Markolati zoom billenőgomb: körülbelüli sebességértékek (a zoom két véglete közötti váltáshoz szükséges idő)

[Grip Rocker] beállítása		[Speed Level] beállítása		
[Select]	[Constant Speed]	[Slow]	[Normal]	[Fast]
[Constant]	[1] (leglassabb)	4 perc 45 mp.	3 perc	1 perc
	[16] (leggyorsabb)	4,0 mp.	2,5 mp.	1,7 mp.*
[Variable]	–	4,0 mp. - 4 perc 45 mp.	2,5 mp. - 3 perc	1,7 mp.* - 1 perc

* Ha a zoom sebessége túl gyors (kb. 1,7 másodperc a véghelyzetek között), az automatikus élességállítás nehézségbe ütközhet.

MEGJEGYZÉSEK

- Ha a [Camera Setup] ❯ [Zoom] ❯ [High-Speed Zoom] opciót [On] állásban van, a markolati zoom sebessége pedig [Variable], akkor a felvételi szünet közben való zoomolás valódi sebessége olyan lesz, mintha a [Camera Setup] ❯ [Zoom] ❯ [Speed Level] értékét [Fast] opcióra állította volna. Felvétel közben a zoom a menüben megadott sebességszinttel fog működni.

A fogantyú zoom billenőgombjának használata

A zoom sebességét a ZOOM SPEED kapcsolóval és a [Camera Setup] ❯ [Zoom] almenü beállításával adhatja meg.

A zoom billenőgomb a **W** felé mozdítva növeli a látószöget (nagylátószög), az **T** felé mozdítva pedig közelít (tele).

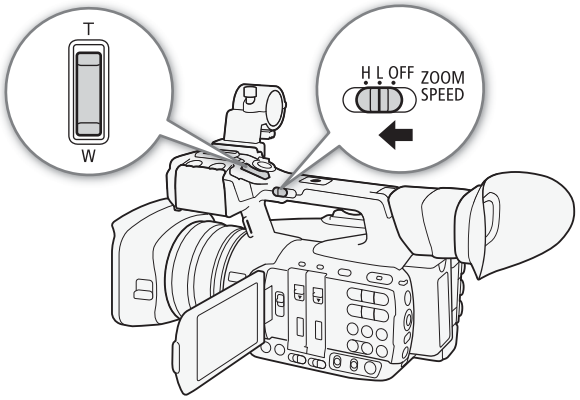

A zoom sebességének beállítása

Az alábbi táblázat a különböző zoomsebességek hozzávetőleges értékét adja meg, a teljes zoom-tartományra (a két véglet között).

1 Nyissa meg a [Speed Level] almenüt.
[Camera Setup] ❯ [Zoom] ❯ [Speed Level]

2 Válassza a [Fast], [Normal] vagy a [Slow] beállítást, majd nyomja meg a SET gombot.

3 Nyissa meg a [Handle Rocker] almenüt.
[Camera Setup] ❯ [Zoom] ❯ [Handle Rocker H] vagy [Handle Rocker L].
- A ZOOM SPEED kapcsoló két állására külön-külön állíthatja be a sebességet.

4 Válassza ki a kívánt szintet, majd nyomja meg a SET gombot.

5 Állítsa a ZOOM SPEED kapcsolót H vagy L állásba.
- A ZOOM SPEED kapcsoló OFF állásában a fogantyú billenőgombja nem működik.

[Camera Setup]
[Zoom]
[Speed Level]
[Normal]

[Camera Setup]
[Zoom]
[Handle Rocker H 16]
[Handle Rocker L 8]

A fogantyú zoom billenőgombja: körülbelüli sebességértékek (a zoom két véglete közötti váltáshoz szükséges idő)

[Handle Rocker H]/[Handle Rocker L] beállítása	[Speed Level] beállítása		
	[Slow]	[Normal]	[Fast]
[1] (leglassabb)	4 perc 45 mp.	3 perc	1 perc
[16] (leggyorsabb)	4,0 mp.	2,5 mp.	1,7 mp.*

* Ha a zoom sebessége túl gyors (kb. 1,7 másodperc a véghelyzetek között), az automatikus élességállítás nehézségbe ütközhet.

Távvezérlés

A készletben található vezeték nélküli távirányító és opcionális távvezérlő használata

A készletben található vezeték nélküli távirányító, a kiegészítőként kapható RC-V100 távvezérlő illetve a kereskedelemben beszerezhető, a REMOTE csatlakozóra kötött távvezérlő használata esetén különböző lesz a zoom sebessége. A szériatartozék vezeték nélküli távirányítón a használni kívánt zoom gombot és a felvétel engedélyezése gombot együtt nyomja meg.

A zoom sebességei

Tartozék	Zoom sebessége
Vezeték nélküli távirányító (szériatartozék)	Konstans sebesség. Lásd a folyamatleírás végén található táblázatot.
RC-V100 távvezérlő (opcionális kiegészítő)	Változó sebesség: minél nagyobb szögben tekeri el az RC-V100 ZOOM tárcsáját a középponttól, annál gyorsabb lesz a zoom.
Kereskedelemben kapható egyéb távirányítók	Ha a távvezérlő nem támogatja a változó zoom funkciót: konstans sebesség. Ha a távvezérlő támogatja a változó zoom funkciót: változó zoom, a távvezérlő beállításaitól függően.

A zoom sebességének beállítása a készletben található vezeték nélküli távirányítón

1 Nyissa meg a [Speed Level] almenüt.
[Camera Setup] ❯ [Zoom] ❯ [Speed Level]

2 Válassza a [Fast], [Normal] vagy a [Slow] beállítást, majd nyomja meg a SET gombot.

3 Nyissa meg a [Wireless Controller] almenüt.
[Camera Setup] ❯ [Zoom] ❯ [Wireless Controller]

4 Válassza ki a kívánt szintet, majd nyomja meg a SET gombot.

[Camera Setup]
[Zoom]
[Speed Level]
[Normal]

[Camera Setup]
[Zoom]
[Wireless Controller]
[8]

A készletben szállított vezeték nélküli távirányító: körülbelüli sebességértékek (a zoom két véglete közötti váltáshoz szükséges idő)

[Wireless Controller] beállítás	[Zoom Speed Level] beállítás		
	[Slow]	[Normal]	[Fast]
[1] (leglassabb)	4 perc 45 mp.	3 perc	1 perc
[16] (leggyorsabb)	4,0 mp.	2,5 mp.	1,7 mp.*

* Ha a zoom sebessége túl gyors (kb. 1,7 másodperc a véghelyzetek között), az automatikus élességállítás nehézségbe ütközhet.

MEGJEGYZÉSEK

- Ha egy opcionális RC-V100 távvezérlő van a kamerához csatlakoztatva, a távvezérlőn található ZOOM tárcsa segítségével tudja használni a zoomot. Alapértelmezett beállítás mellett a tárcsa jobbra történő forgatásával közelre (T), balra történő forgatásával pedig távolabbra (W) zoomolhat.

Távvezérlés a Browser Remote alkalmazással

Miután végrehajtotta a szükséges előkészületeket (181), egy összekapcsolt eszközről a Browser Remote alkalmazással távolról is használhatja a zoom funkciót.

Igény szerint nyomja meg a Browser Remote képernyőn a kívánt [ZOOM] vezérlőgombot.

- Nyomja meg az egyik előre beállított zoom gombot. A kamera a [Camera Setup] [Zoom] [Speed Level] beállításnál kiválasztott sebesség szerint elkezd zoomolni. A narancssárga zoom jelző a zoom skála mentén kezd el mozogni a kiválasztott zoom helyzet felé.
  Ha egy ✕ ikon jelenik meg a gombon, ismét megnyomhatja a gombot a zoom művelet idő előtti megállításához.
- Használja a [‹] vagy a [›] gombokat a zoom pontosabb beállításához. Nyomja meg a [‹] gombot a látószög növeléséhez (WIDE) vagy a [›] gombot a közelítéshez (TELE).

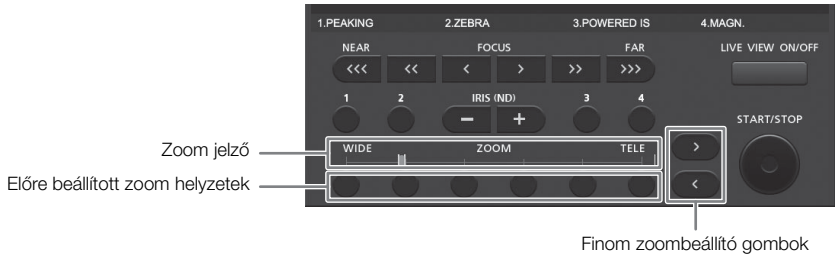

Finom zoom vezérlés

A finom zoom vezérlés funkcióval a zoomolás kezdete vagy vége fokozatosan illeszkedik a felvételhez, akár a kamerán található billenőgombokat, akár a távvezérlő vagy a Browser Remote alkalmazás gombjait használja.

1 Nyissa meg a [Soft Zoom Control] almenüt.
[Camera Setup] [Zoom] [Soft Zoom Control]

2 Válassza a [Start] opciót (ha csak a zoomolás kezdetén szeretne finomvezérlést), a [Stop] opciót (ha csak a zoomolás befejezésekor), vagy a [Both] lehetőséget, ha mindkét esetben, majd nyomja meg a SET gombot.

[Camera Setup]
[Zoom]
[Soft Zoom Control]
[Off]

Opcionális konverziós objektívok használata

A kamerával az alább bemutatott opcionális konverziós objektívokat használhatja. Mielőtt felhelyezi az objektívot, az alábbi folyamatot végigkövetve optimalizálja az autófókusz működését és a legkisebb tárgytávolságot az adott kiegészítőre.

Üzemmódok: CAMERA MEDIA | MXF MXF+MP4 MP4

Opcionális konverziós objektív	Fókusztávolság-tényező	Minimális tárgytávolság
TL-H58 telekonverter	kb. 1,5x	Kb. 130 cm a teljes zoomtartományban
WA-H58 nagylátószögű előtét	kb. 0,75x	Kb. 60 cm a teljes zoomtartományban

1 Nyissa meg a [Conversion Lens] almenüt.
[Camera Setup] [Conversion Lens]

2 Válassza a [TL-H58] vagy a [WD-H58] lehetőséget, majd nyomja meg a SET gombot.
- A képstabilizálás módszere, a minimális fókusztávolság és a hozzávetőleges tárgytávolság (amiket a képernyő kijelez) a választott konverziós objektívtől függenek.
- Válassza az [Off] opciót, ha nem akar konverziós objektívet használni.

[Camera Setup]
[Conversion Lens]
[Off]

MEGJEGYZÉSEK
- Még ha eredetileg a [Camera Setup] [AF Mode] [Speed] sebességet [High] vagy [Medium] beállításra is tette, konverziós objektív használatakor ez mindig automatikusan visszaáll [Normal] értékre.
- Ha az opcionális TL-H58 telekonverterrel nagy látószögű képet készít, a kép sarkainak elsötétülése tapasztalható.
- Ha a [Conversion Lens] menüben a [WA-H58] opciót választja, a skála telefotó végének lehetőségei szűkebbek lesznek, mint amire a nagylátószögű véglet képes.
- Ha az egyik kijelölhető funkciójú gombra a [TL-H58] vagy a [WA-H58] (127) opciót állítja be, akkor a gomb megnyomásával kapcsolhatja ki és be az adott konverziós objektívre optimalizált beállításokat.

Az élesség beállítása

A kamera három fókuszálási módot tesz lehetővé. Kézi élességállításnál a kézivezérlés pontosságát olyan fókusszegéd-funkciókat segítik, mint az élkiemelés és a nagyítás.

Automatikus élességállítás (AF): A kamera az élességet folyamatosan, automatikusan állítja. Az autofókusz funkció használatakor háromféle AF-sebességből választhat. Használhatja az élességállító gyűrűt is (megállás nélkül forog).

Kézi élességállítás (MF): Kézi élességállítást végezhet az élességállító gyűrűvel, vagy távvezérelve a Browser Remote alkalmazáson keresztül is.

Gombnyomásos AF: MF mód, illetve normál vagy közepes AF mód használatakor azonnali AF módra válthat a PUSH AF gomb nyomva tartásának idejére.

Üzemmódok: CAMERA MEDIA | MXF MXF+MP4 MP4

Autofókusz (AF) mód

A kamera TTL automatikus élességállítási rendszert használ, és a fókuszt folyamatosan a képernyő közepén lévő témához igazítja. Az élességállítási tartomány 1 cm (nagy látószögű állásban, a frontlencsétől mérve) és ∞ között van.
Még autofókusz közben is átállíthatja kézzel az élességállítási gyűrűt. A gyűrű forgatásának befejeztével az automatikus élességállítási mód ismét bekapcsolódik. Ez például akkor hasznos, ha a téma üveg mögött van.

Állítsa a FOCUS kapcsolót A helyzetbe.

- [I.AF] jelzés jelenik meg a képernyő bal oldalán.

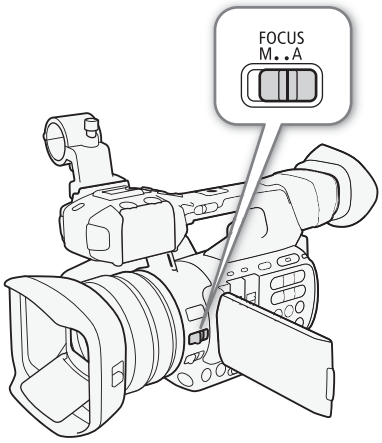

Távvezérlés a Browser Remote alkalmazással

Miután végrehajtotta a szükséges előkészületeket (📖 181), egy összekapcsolt eszközről a Browser Remote alkalmazással, távolról is módosíthatja az élességállítási módot.

A Browser Remote képernyőn nyomja meg az [MF] gombot.

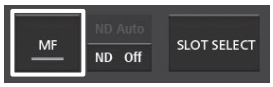

- A gomb narancssárga csíkja elsötétül, a kamera pedig automatikus élességállítási módba áll.
- Az [MF] gomb újbóli megnyomásával a kamera visszaáll kézi élességállításra.

Az automatikus élességállítási mód beállítása

Beállíthatja, hogy autofókusz módban milyen sebességgel állítsa a kamera az élességet.

1 Nyissa meg az AF mode [Speed] almenüjét.
[Camera Setup] [AF Mode] [Speed]

2 Válassza a kívánt lehetőséget, majd nyomja meg a SET gombot.

[Camera Setup]
[AF Mode]
[Speed]
[High]

Beállítások

[High]: Az automatikus élességállítási módja azonnali AF lesz. Az élességet nagy sebességgel állítja be a kamera. Ez a fókusz mód akkor hasznos, ha nagyon világos vagy nagyon sötét helyen készít felvételt. Ebben a módban a TTL rendszer és a külső érzékelő egyaránt működik.

[Medium]: Az automatikus élességállítás módja közepes AF lesz. A kamera simábban állítja be az élességet, mint [High] beállításban.

[Normal]: Az automatikus élességállítás módja normál AF lesz. Az autofókusz sebessége normál.

MEGJEGYZÉSEK

- Világos felvételi környezetben a kamera szűkíti a rekeszt. Ez a kép elhomályosodását okozhatja, különösen a zoom tartomány széleslátószögű oldalán. Ilyenkor állítsa a [Camera Setup] [ND Filter] menüpontot [Automatic] opcióra.
- Ha a [Camera Setup] [Conversion Lens] éppen nem [Off] állásban van, a kamera pedig infravörös módban működik, a [High] és a [Medium] beállítások nem elérhetők. Emellett a Push AF funkció is normál AF sebességgel működik.
- 25.00P értékű képfrekvencia esetén az automatikus élességállítás lassabban fókuszál, mint 50.00i értéknél. Gyorsított és lassított felvételi módban ugyanez igaz minden képfrekvenciára az 50 kivételével.
- Ha gyenge fényviszonyok között készíti a felvételt, a fókusztartomány beszűkül, és a kép életlenül jelenhet meg.
- Az automatikus élességállítás (beleértve a Push AF funkciót is) az alább felsorolt esetekben nem mindig működik jól. Ebben az esetben állítsa be kézzel az élességet.
  - Tükröző felületek
  - Kevéssé kontrasztos vagy függőleges vonalak nélküli témák
  - Gyorsan mozgó témák
  - Piszkos vagy vizes ablakon keresztül fotózott témák
  - Éjszakai felvételek

Kézi élességállítás (MF)

A zoom gyűrű használata

1 Állítsa a FOCUS kapcsolót M helyzetbe.
- MF jelzés jelenik meg a képernyő bal oldalán.

2 Állítson élességet az élességállító gyűrűvel.
- A fókuszálás sebessége a gyűrű forgatásától függ.

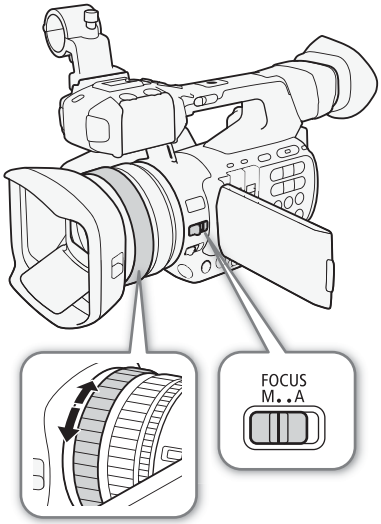

(i) MEGJEGYZÉSEK
- Az élességállító gyűrűt a zoommal együtt is használhatja. Ha a kamera eredetileg automatikus élességállítási módban volt, akkor a kézi élességállítás után visszatér ide.
- Az [Other Functions] [Custom Function] [Focus Ring Direction] és a [Focus Ring Control] menüpontokban (140) megválaszthatja, hogy forgatáskor milyen irányban és milyen érzékenységgel működjön az élességállítás.

Távvezérlés a Browser Remote alkalmazással

Miután végrehajtotta a szükséges előkészületeket (181), egy összekapcsolt eszközről a Browser Remote alkalmazással, távolról is állíthatja a felvétel élességét.

1 Ha a kamera autofókusz módban van, nyomja meg az [MF] gombot a Browser Remote képernyőn.
- A gomb szürke csíkja narancssárgára változik, a kamera pedig kézi élességállítási módba áll.

2 A [FOCUS] vezérlőelemekkel szükség szerint állítsa be az élességet.
- A [NEAR] oldali elemekkel közelíthet, a [FAR] oldaliakkal pedig távolíthatja a fókuszt.
- Három beállítási szint van: - [‹]/[›] a legkisebb, a [«‹]/[›»] pedig a legnagyobb.

(i) MEGJEGYZÉSEK
- **A tárgytávolság megjelenítése a képernyőn:**
  - Amikor a kamera az automatikus élességállítás módból kilép vagy miközben kézzel állít az élességállító gyűrűn, a képernyőn 5 másodpercig látható a körülbelüli tárgytávolság.
  - A tárgytávolság kijelzését csak becslésre használja. Amikor a távolság becslése bizonyos zoom állásokban nem elég pontos, a megjelenítés szürke lesz.
  - A [∞] a végtelen távolságot jelzi, a [∞–] a végtelenen túlit.
  - A távolság mértékegységét méterként vagy lábként is beállíthatja a [Other Functions] [Custom Function] [Distance Units] menüpontban (140).
  - Ha egy kiegészítő konverziós lencsét helyez fel, a helyes tárgytávolság nem jelenik meg.

- Ha fókuszálás után a zoomot is használja, akkor a témafókusz egyes esetekben elveszhet.
- Ha kézzel állít élességet, majd bekapcsolva hagyja a kamerát, akkor a téma ismét életlenné válhat. Ezt a csekély élességeltolódást a kamerában és a objektívben megnövekedő hőmérséklet okozza. A felvételkészítés folytatása előtt ellenőrizze az élességet.
- Ha egy opcionális RC-V100 távvezérlő van a kamerához csatlakoztatva, az élességet a távvezérlőn található FOCUS tárcsa segítségével tudja beállítani. Alapértelmezett beállítás mellett a tárcsa jobbra történő forgatásával távolabbra, balra történő forgatásával pedig közelebbre fókuszálhat.

Fókusz segédfunkciók

A pontos élességállítást két segédfunkció segíti: az élkiemelés a kontúrok hangsúlyozásával megnöveli a kontrasztot, a nagyítás pedig a képernyőn nagyított képet jelenít meg. A két funkció a nagyobb hatás érdekében kombinálható.
Emellett az [Other Functions] ➤ [Custom Function] ➤ [Focus Assistance B&W] opcióval (🕮 140) fekete-fehér megjelenítésre válthatja a képernyőt a segédfunkciók használatának idejére.

Élkiemelés

Az élkiemelésnek két szintje van.

1 Nyomja meg a PEAKING gombot.
- A képernyő alsó részén megjelenik az élkiemelés ikon (PEAK1 vagy PEAK2), a kamera pedig a élességállítástól függően kiemeli a kép körvonalait.
- A gomb újbóli megnyomására kikapcsolódik az élkiemelés.
- Alternatív megoldásként az [OLED/VF Setup] ➤ [Peaking] ➤ [Setting] beállítással is ki- és bekapcsolhatja az élkiemelést.

2 Az élkiemelés szintjének megadásához nyissa meg a Peaking [Select] almenüjét.
[OLED/VF Setup] ➤ [Peaking] ➤ [Select]

3 Válassza ki a kívánt szintet, majd nyomja meg a SET gombot.

[OLED/VF Setup]
[Peaking]
[Select]
[Peaking 1]

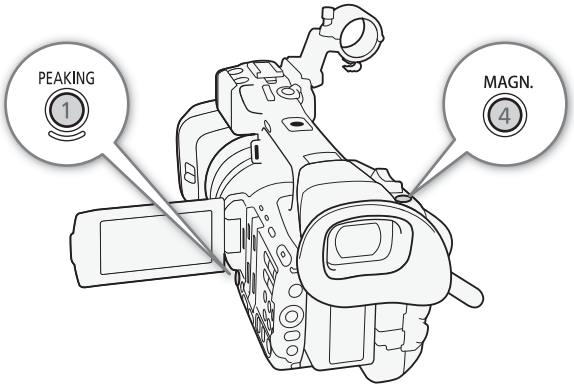

Nagyítás

1 Nyomja meg a MAGN. gombot.
- MAGN. ikon jelenik meg a képernyő alján, és a képernyő közepe kb. kétszeresre lesz nagyítva*.
- A képernyő jobb felső sarkában megjelenő fehér keret a teljes képernyőterületet jelöli. Az ezen belül látható narancssárga keret a nagyítva megjelenő kép körülbelüli elhelyezkedését mutatja.

2 Ha szükséges, a botkormánnyal (▲▼ ◀▶) mozgathatja a narancssárga keretet, hogy a kép más részeit is megvizsgálja.
- A narancs keret öt lépésnyit mozgatható függőleges és vízszintes irányban. A CANCEL gombbal megszakíthatja a műveletet, és a nagyítókeret visszatér a kép közepére.

3 A nagyítás kikapcsolásához ismét nyomja meg a MAGN. gombot.

* A keresőben és az OLED kijelzőn megjelenő nagyítás eltérő lesz. A nagyítás a videokonfigurációtól is függ.

MEGJEGYZÉSEK

- Az élkiemelés/nagyítás funkciók csak a kamera képernyőjén látszanak. Sem az összekapcsolt külső monitoron nem jelenik meg, sem a felvételt nem befolyásolja.
- Az [OLED/VF Setup] ❯ [Peaking] ❯ [Peaking 1] és [Peaking 2] opciókkal egymástól függetlenül állíthatja be a két élkiemelési szint színeit, erősítését és frekvenciáját.
- **Élességállítás a kamera képernyőjén:**
  - A kamera professzionális minőségű videoszkópokat is képes megjeleníteni (📖 106). Az élmonitor még pontosabb élességállítást tesz lehetővé.
  - Az élkiemelést és az élmonitort együtt is használhatja. Ilyen esetekben az erősítés és az élkiemelés frekvenciáját a kamera automatikusan állítja be, az élmonitor erősítési beállításai alapján.

Gombnyomásos AF

Kézi élességállítási módban (MF, 📖 83), illetve [Normal] vagy [Medium] sebességű automatikus élességállítási módban (Normal AF, Medium AF, 📖 81) nyomja meg és tartsa lenyomva a PUSH AF gombot.

- Az autofókusz a gomb nyomvatartása idejére átmenetileg maximális sebességre kapcsol (azonnali AF).

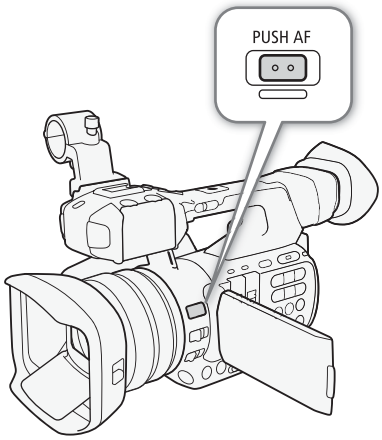

MEGJEGYZÉSEK

- Az automatikus élességállítás rész (📖 82) megjegyzései a gombnyomásos AF funkcióra is érvényesek.
- A gombnyomásos AF nem elérhet abban az esetben, ha a [Camera Setup] ❯ [AF Mode] ❯ [Face AF] menüpont [Face Only] beállításon van, és a kamera nem érzékel arcot a képen.

Arc észlelése és élességének beállítása

Az automatikus élességállítási módban a kamera képes a személyek arcának megtalálására, élességének beállítására, sőt az arc követésére, ha a személy halad. Ha több személy van a képen, egy személy (fehér kerettel megjelölve) lesz a kép fő témája, és az ő arca lesz élesre állítva. Ugyanakkor lehetősége van egy másik személyt is kiválasztani fő témaként.

[Camera Setup] ❯ [AF Mode] ❯ [Face AF] ❯ [Off]

1 Nyissa meg a [Face AF] almenüt.

[Camera Setup] ❯ [AF Mode] ❯ [Face AF]

2 Válassza ki a kívánt lehetőséget, és nyomja meg a SET gombot.

- vagy ikon jelenik meg a képernyő bal oldalán.

3 Irányítsa a fényképezőgépet a témára.

- Ha több személy van a képen, a kamera automatikusan választ egyet fő témául. A kamera fehér arcérzékelési kerettel jelöli a fő témát és szürkével a többi arcot.
- Ha több személy van a képen, a botkormány jobbra vagy balra való mozgatásával választhatja meg, ki legyen a fő téma.

Beállítások

[Face Priority] : Ha a kamera nem talál arcot, a kép automatikusan a képernyő középpontjában található témára állítja az élességet.

[Face Only] : Ha a kamera nem ismer fel arcot a képen, akkor manuális élességbeállítási módba áll.

[Off]: Standard autofókusz mód, arcfelismerés nélkül.

MEGJEGYZÉSEK

- A kamera nem emberi arcokat is észlelhet tévesen. Ekkor kapcsolja ki az arcfelismerést.
- Bizonyos esetekben nem lehet az arcot jól észlelni. Tipikus példák:
  - A képhez képest túl kicsi, túl nagy, sötét vagy világos arcok.
  - Oldalt forduló arcok, átlósan vagy részlegesen eltakarva.
- Az arcérzékelés nem használható a következő esetekben:
  - Amikor a záridő hosszabb 1/25 másodpercnél.
  - Gyorsított és lassított felvételi módban, ha a képfrekvencia 24 alatt van.
  - Kézi élességállítási módban a PUSH AF gomb nyomvatartása közben.
  - Valós idejű proxy-adatátviteli módban és infravörös módban.
- Egy arc észlelésekor a kamera esemény jelet ad a képkockához (csak MXF klipeknél). Ilyen esetekben a Canon XF Utility szoftverrel keresheti meg a klip eseményjeleit.
- Ha az egyik kijelölhető funkciójú gombhoz a [Face AF] (📖 127) funkciót állítja be, akkor a gomb megnyomásával váltogathat az egyes arcérzékelési lehetőségek között.

Fókuszhatár és közeli felvételek

[Camera Setup] > [Focus Limit] > [Off]

A kamera fókusztartománya alapértelmezésben lehetővé teszi a közeli felvételek készítését. A tárgytávolság tartományát fókuszlimittel lehet korlátozni. Az élesség tartománya, amely 1 cm (maximális nagylátószögnél) és ∞ között lehet, 60 cm és ∞ közé szűkül be (a teljes zoomtartományban).

1 Nyissa meg a [Focus Limit] almenüt.
[Camera Setup] > [Focus Limit]

2 Válassza az [On] opciót, majd nyomja meg a SET gombot.
- A közeli felvételekhez [Off] állást kell beállítania.

MEGJEGYZÉSEK

- Ha az egyik kijelölhető funkciójú gombhoz a [Focus Limit] (📖 127) funkciót állítja be, akkor a gomb megnyomásával kapcsolhatja ki és be a fókuszlimitet.

Képstabilizátor

A kamera mozgásának kompenzálására és a felvételek stabilitásának fokozására használhatja a képstabilizátort. Háromféle stabilizációs mód áll rendelkezésére, amelyből mindig az igényeinek leginkább megfelelőt választhatja.

Dynamic IS : a dinamikus képstabilizátor komolyabb rezgéseket kompenzál (például séta közbeni felvételnél), és hatékonyabban működik, ha a zoom a nagy látószögű állásban van.

Standard IS : a standard képstabilizátor kisebb mértékű rezgéseket kompenzál (például álló helyzetben történő felvételnél), így természetes hatású felvételek készítésére alkalmas.

Powered IS : a rásegítéses képstabilizátor álló kameránál, távoli tárgyra zoomolt felvételeknél (telefotó) a leghatásosabb. Ez a mód nem alkalmas ha a kamera a saját vízszintes vagy függőleges tengelye körül elfordul (billentés és panoráma) felvétel közben.

Üzemmódok: CAMERA MEDIA | MXF MXF+MP4 MP4

A dinamikus és a standard képstabilizátor aktiválása

1 Nyissa meg az OIS functions [Select] almenüjét.
[Camera Setup] [OIS Functions] [Select]

2 Válassza az [Img Stab.] lehetőséget, majd nyomja meg a SET gombot.
- Az [Off] opcióval kikapcsolhatja a képstabilizátort, például ha statívra szerelt kamerával készít felvételt.

3 Nyissa meg az [Image Stabilizer] almenüt.
[Camera Setup] [OIS Functions] [Image Stabilizer]

4 Válassza a [Dynamic] vagy a [Standard] lehetőséget, majd nyomja meg a SET gombot.
- A kiválasztott mód ikonja megjelenik a képernyő alján.

[Camera Setup] > [OIS Functions] > [Img Stab.]

[Camera Setup] > [OIS Functions] > [Image Stabilizer] > [Standard]

A rásegítéses képstabilizátor aktiválása

A rásegítéses képstabilizátor használatához nyomja meg a POWERED IS gombot.
- A képernyő alján megjelenik a Powered IS ikonja ().
- A POWERED IS gomb újbóli megnyomásával a kamera visszatér a korábban, a menüben kiválasztott képstabilizációs módhoz.
- A rásegítéses képstabilizáció akkor használható, ha a [Camera Setup] [OIS Functions] [Select] beállítása [Off].

MEGJEGYZÉSEK
- Ha az egyik kijelölhető funkciójú gombhoz az [Img Stab.] (127) funkciót állítja be, akkor a gomb megnyomásával kapcsolhatja ki vagy be a kiválasztott képstabilizációs módot.
- Ha a kamera túlzottan remeg, előfordulhat, hogy a képstabilizátor nem képes ezt teljes egészében kiiktatni.
- A dinamikus képstabilizátor funkció túl erős rázkódás esetén ronthatja a felvétel széleinek minőségét (szellemkép, zaj vagy sötét területek megjelenésével).
- Ha a [Camera Setup] [Wide-End Angle] menüpontban [Wider] beállítást választ, az [Image Stabilizer] beállítása automatikusan a [Standard] opcióra vált és nem módosítható.

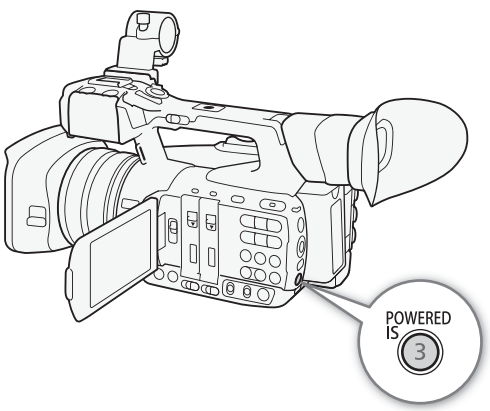

A képernyő segédvonalai és a zebraminta

A képernyő segédvonalai segítenek megkomponálni a felvételt és a biztonsági területen belül tartani a témát. A zebraminta a túlexponált területekre hívja fel a figyelmet. A segédvonalak és a zebraminta nem jelennek meg a felvételen.

Üzemmódok: CAMERA MEDIA | MXF MXF+MP4 MP4

Segédvonalak megjelenítése

A kamera ötféle segédvonalat kínál. Ezekből többet is megjeleníthet egyszerre.

[OLED/VF Setup]
[Markers]
[Center]
[Horizontal]
[Grid]
[Safe Area]
[Aspect Marker]
[Off]

1 Nyissa meg a [Markers] almenüt.
[OLED/VF Setup] [Markers]

2 Válassza ki a használni kívánt segédvonalakat, válasszon a [Black] és a [Gray] lehetőségek közül, majd nyomja meg a SET gombot.
- Az [Off] opcióval újból kikapcsolhatja a választott segédvonalat.
- Több segédvonalat is megjeleníthet egyszerre. Szükség szerint ismételje meg ezt a lépést.
- Ha a [Safe Area] vagy az [Aspect Marker] lehetőséget választotta, akkor a 3. lépéssel folytassa. Egyéb esetekben ugorjon a 4. lépésre.

3 Válassza a [Safe Area Setting] vagy az [Aspect Ratio] menüpontot, válassza ki a kívánt opciót, majd nyomja meg a SET gombot.

4 Válassza az [Enable] alpontot, jelölje meg az [On] opciót, majd nyomja meg a SET gombot a segédvonalak aktiválásához.
- A képernyőn megjelenik az összes kiválasztott segédvonal.
- Az [Off] opcióval valamennyi segédvonalat eltüntetheti.

Beállítások

[Center]: A képernyő középpontját kijelölő apró jelet helyez el.

[Horizontal]: Vízszintes vonalat jelenít meg a képernyőn, mely segíti a kamera vízszintes helyzetének ellenőrzését.

[Grid]: Négyzethálót jelenít meg, mellyel a vízszintes és függőleges irányban segít a helyes képkivágás megtalálásában.

[Safe Area]: A különböző biztonsági területeket jelölő vonalakat jelenít meg, például szöveg és cselekmény számára. A [Safe Area Setting] lehetséges beállításai: [80%], [90%], [92,5%] és [95%].

[Aspect Marker]: Különböző képoldalarányokat jelöl meg a képen a komponálás segítésére. Az [Aspect Ratio] lehetséges beállításai: [4:3], [13:9], [14:9], [1,66:1], [1,75:1], [1,85:1] és [2,35:1].

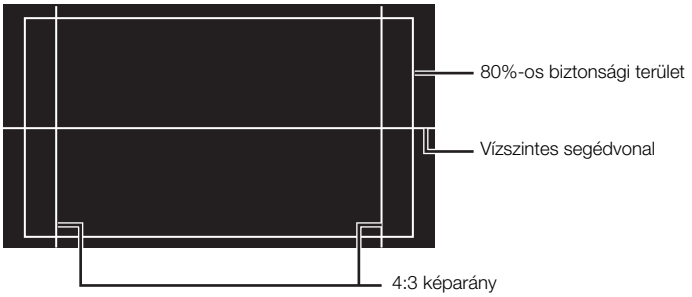

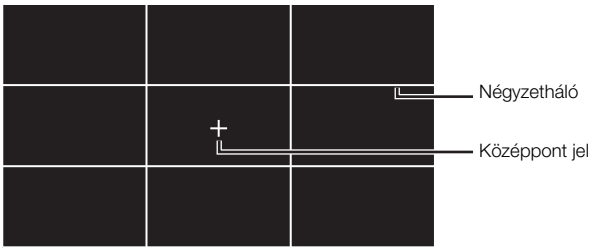

MEGJEGYZÉSEK

- Lehetősége van egyszerre eltüntetni az összes képernyőn megjelenő jelet, hogy csak a segédvonalak látszódjanak (53).
- Ha az egyik kijelölhető funkciójú gombhoz a [Markers] (127) funkciót állítja be, akkor a gomb megnyomásával kapcsolhatja ki és be a segédvonalakat.

Zebraminta használata

A kamera zebraminta funkcióval is rendelkezik, amely a túlexponált területeken átlós fekete-fehér csíkokat jelenít meg. A zebraminta csak a képernyőn jelenik meg, a felvételeken nem látható. Kétféle zebramintát használhat, amelyek akár együtt is megjeleníthetők. A Zebra 1 egy adott tartományba eső területeket jelöl (megadott szint ±5), míg a zebra 2 azokat, amelyek meghaladnak egy bizonyos beállított szintet. Amikor mindkettő használatban van, a közös területeken a zebra 1 látható.

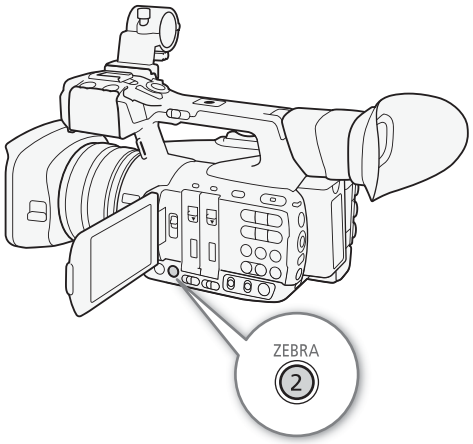

1 Nyissa meg a zebraminta [Select] almenüjét.
[OLED/VF Setup] ❯ [Zebra] ❯ [Select]

2 Válasszon a [Zebra 1], a [Zebra 2] és a [Zebra 1&2] lehetőségek közül, majd nyomja meg a SET gombot.

3 Nyissa meg a zebra szintjének almenüjét.
[OLED/VF Setup] ❯ [Zebra] ❯ [Zebra 1 Level] vagy [Zebra 2 Level]

4 Adjon meg egy szintet, nyomja meg a SET gombot, majd lépjen ki a menüből a MENU gombbal.

5 A kiválasztott zebramintát a ZEBRA gombbal kapcsolhatja ki és be.
- Alternatív megoldásként az [OLED/VF Setup] ❯ [Zebra] ❯ [Setting] beállítással is ki- és bekapcsolhatja a zebraminta funkciót.

[OLED/VF Setup]
[Zebra]
[Select]
[Zebra 1]

MEGJEGYZÉSEK

- Az [OLED/VF Setup] ❯ [Zebra] ❯ [HD Output] beállítással a MON. csatlakozóra (csak az **XF205** esetében, HD kimeneti jellel) vagy a HDMI OUT csatlakozóra (csak HD kimeneti jel) kötött külső képernyőn is megjelenítheti a zebramintát.

Az időkód beállítása

CAMERA üzemmódban a kamera időkódjelet is tud generálni, amelyet aztán beágyaz az MXF klipekbe. Az időkódot az 3G/HD-SDI csatlakozóról*, a MON. csatlakozóról* vagy a TIME CODE csatlakozóról* (📖 95) érkező jelből is megjelenítheti. MEDIA módban az éppen lejátszott MXF klip időkódját ugyanezen csatlakozókon keresztül visszaadhatja. Emellett az időkódot rákeverheti a MON.*, HDMI OUT vagy AV csatlakozó videojelére is.

XF205 A kamera időkódjának külső időkód-generátorral való szinkronizálásáról lásd a *Szinkronizálás külső eszközhöz* (📖 93) című részt.

* Csak **XF205** esetében.

A futási mód kiválasztása

Kiválasztható az időkód futásának módja.

Üzemmódok: CAMERA | MEDIA | MXF | MXF+MP4 | MP4

[**00:00** TC/UB Setup] > [Time Code] > [Mode] > [Preset]

1 Nyissa meg az időkód [Mode] almenüjét.
[**00:00** TC/UB Setup] ➤ [Time Code] ➤ [Mode]

2 Válassza ki a kívánt lehetőséget, és nyomja meg a SET gombot.
- Ha a [Regen.] beállítást választotta, az eljárás további lépéseit nem kell végrehajtania. Ha a [Preset] beállítást választotta, és be akarja állítani az időkód kezdeti értékét, akkor *Az időkód kiindulási értékének beállítása* című részben leírt folyamatot hajtsa végre.

[**00:00** TC/UB Setup] > [Time Code] > [Run] > [Rec Run]

3 A [Preset] kiválasztása után nyissa meg az időkód [Run] almenüjét.
[**00:00** TC/UB Setup] ➤ [Time Code] ➤ [Run]

4 Válassza a kívánt lehetőséget, majd nyomja meg a SET gombot.

Beállítások

[Preset]: Az időkód egy előre megadott kezdeti értékről kezd el számolni. Az alapértelmezett kezdeti időkód 00:00:00:00. Az időkód futásának módja a [Run] beállítástól függ.
- [Rec Run]: Az időkód csak az egyazon CF kártyára, közvetlenül egymás után rögzített MXF klipek felvételkor fut, és ezeken folyamatos időmérőként fut végig.
- [Free Run]: Az időkód az beállítás elfogadását jelző SET gomb megnyomásával indul el, és a kamera működtetésétől függetlenül folyamatosan fut.

[Regen.]: A kamera beolvassa a kiválasztott CF kártya adatait, és a legutóbbi kártyára történt felvétel végének időkódjától folytatja a megjelölést. Az időkód csak az egyazon CF kártyára, közvetlenül egymás után rögzített MXF klipek felvételkor fut, és ezeken folyamatos időmérőként fut végig.

Az időkód kiindulási értékének beállítása

Ha a futási mód beállítása [Preset], akkor beállíthat egy kiinduló időpontot az időkódnak.

[**00:00** TC/UB Setup] > [Time Code] > [Setting]

1 Nyissa meg az időkód [Setting] almenüjét.
[**00:00** TC/UB Setup] ➤ [Time Code] ➤ [Setting]

2 Válassza a [Set] lehetőséget, majd nyomja meg a SET gombot.
- A megjelenő időkód-beállítási képernyőn az órát narancsszínű keret jelzi.

- Ha szeretné visszaállítani az időkódot [00:00:00:00] értékre, válassza inkább a [Reset] opciót. Ha a futási mód beállítása [Free Run], akkor az időkód a SET gomb megnyomásával nullázódik, és a 00:00:00:00 kezdőértéktől folyamatosan, megállás nélkül fut.

3 A botkormányt fel/le léptetve állítsa be az órát, majd a SET gombbal lépjen tovább a percbeállításra.

4 A többi mezőt is (perc, másodperc, képkocka) hasonlóképpen állítsa be.

- A CANCEL gombbal elhagyhatja a képernyőt az időkód beállítása nélkül.

5 Jelölje meg a [Set] opciót, majd a SET gomb megnyomásával zárja be a képernyőt.

- Ha a futási mód beállítása [Free Run], akkor az időkód a SET gomb megnyomása után azonnal elkezd futni a megadott kezdési értékről.

Az időkód kijelzésének felfüggesztése

Ha az egyik kijelölhető funkciójú gombhoz a [Time Code Hold] (📖 127) funkciót állítja be, akkor a gomb megnyomásával megakaszthatja a kijelzett időkód futását*. Amíg az időkód áll, a [**H**] ikon jelenik meg a képernyőn az időkód mellett.
Maga az időkód, a kijelzés megállítása ellenére is, normál módon fut tovább. Amikor visszatér az időkód rendes kijelzéséhez, az éppen aktuális időkód fog látszani.

* A 3G/HD-SDI és a TIME CODE csatlakozón (mindkettő csak az **XF205** esetében) kimenő időkódjel nem áll meg. A MON. (csak az **XF205** esetében), a HDMI OUT és az AV OUT csatlakozón keresztül a videóra vetített jel nem áll meg.

Üzemmódok: CAMERA | MEDIA | MXF | MXF+MP4 | MP4

Az időkód kijelzéséről

Az működésmódtól függően az időkód mellett különböző ikonok jelenhetnek meg. Részletek az alábbi táblázatban.

Ikon	Leírás
R	Az időkód [Regen.] beállításban fut.
P	Az időkód [Preset] beállítással, [Rec Run] futási módban fut.
F	Az időkód [Preset] beállítással, [Free Run] futási módban fut.
E	Az időkód külső forrásból érkezik.
H	Az időkódkijelzés felfüggesztett módban van.
Nincs ikon	Az időkód megjelenése a klip lejátszása alatt.

ⓘ MEGJEGYZÉSEK

- A képkockák száma az időkódban 0 és 24 között fut.
- Intervallum rögzítési módban, képkocka rögzítési módban, lassított és gyorsított felvételben nem választhatja a [Free Run] lehetőséget. Ellenben a [Free Run] automatikusan bekapcsolódik és nem kapcsolható ki előfelvételi módban, valamint ha a videoformátum MXF+MP4.
- Ha [Free Run] módot állított be, az időkód a beépített lítium akkumulátor töltéséig megállás nélkül fut, még akkor is, ha minden egyéb tápról leválasztja a kamerát. Ez azonban pontatlanabb, mint amikor a kamera be van kapcsolva.
- Ha az egyik kijelölhető funkciójú gombra a [Time Code] (📖 127) funkciót állítja be, akkor a gomb megnyomásával megnyithatja a [**00:00** TC/UB Setup] ❯ [Time Code] almenüt.

A felhasználói bit beállítása

A felhasználói bit a felvétel dátumából vagy időpontjából választható ki, vagy egy 8 karakterből álló hexadecimális azonosítóként is megadható. Ebben 16 féle karakter használható: számok 0-tól 9-ig és betűk A-tól F-ig. Amellett, hogy MXF klipeknél mindig rögzítésre kerül, a felhasználói bit információját a 3G/HD-SDI csatlakozón*, a MON. csatlakozón*, a TIME CODE csatlakozón* vagy a HDMI OUT csatlakozón közvetített videójellel is kiadható. Emellett ha a külső időkóddal külső felhasználói bit is érkezik, akkor ezt is rögzítheti a felvételi adathordozón.

* Csak XF205 esetében.

[00:00 TC/UB Setup] > [User Bit] > [Type] > [Setting]

Üzemmódok: CAMERA MEDIA | MXF MXF+MP4 MP4

1 Nyissa meg a felhasználói bit [Type] almenüjét.
[00:00 TC/UB Setup] > [User Bit] > [Type]

2 Válassza ki a felhasználói bit kívánt fajtáját, majd nyomja meg a SET gombot.
- A [Setting] menüponttal saját azonosítókódot adhat meg, a [Time] opcióval az időt, a [Date] opcióval pedig a dátumot állíthatja be felhasználói bitként.
- Ha a [Time] vagy [Date] beállítást választotta, az eljárás további lépéseit nem kell végrehajtania. Ha a [Setting] lehetőséget választotta, akkor a további lépésekkel állíthatja be az azonosítókódot.

3 Válassza a [Set] lehetőséget, majd nyomja meg a SET gombot.
- Megjelenik a felhasználói bit beállítási képernyője, ahol narancssárga keret jelöli a legelső karaktert.
- Ha szeretné visszaállítani a felhasználói bitet [00 00 00 00] értékre, válassza a [Reset] opciót.

4 A botkormányt fel/le léptetve adja meg a kívánt első karaktert, majd a SET gombbal lépjen tovább a következő karakterre.
- Hasonló módon állítsa be a többi karaktert is.
- A CANCEL gombbal elhagyhatja a képernyőt a felhasználói bit beállítása nélkül.

5 Jelölje meg a [Set] opciót, majd a SET gomb megnyomásával zárja be a képernyőt.

XF205 külső eszközhöz

Genlock szinkronizálással a kamera videojelének időalapját egy külső eszköz videojeléhez kötheti. Hasonlóan, a kamera időkódját külső jellel is szinkronizálhatja. A külső időkód használata lehetővé teszi több kamera együttes használatát felvételre. Ugyanerre a célra használhatja az ebből a kamerából kimenő időkódot. Ha a 3G/HD-SDI csatlakozóról szerkesztőegységre vezeti az időkódot, az editor előállítja a videojelet ugyanazzal az időkóddal.

Külső eszköz csatlakoztatása

Ha a kamerát külső jellel akarja szinkronizálni*, használja a GENLOCK/SYNC OUT csatlakozót. Időkódjel szinkronizálásához a TIME CODE csatlakozót használja. Fontos, hogy előre állítsa be az egyik csatlakozót bejövő vagy kimenő jelre.
Az alábbi ábra szerint csatlakoztassa a külső eszközt a kamerához.

* A Genlock szinkfronizálás referencia-videojele (bejövő jel) lehet analóg feketeszint burst-tel vagy háromszintű jel.

Csatlakoztatás

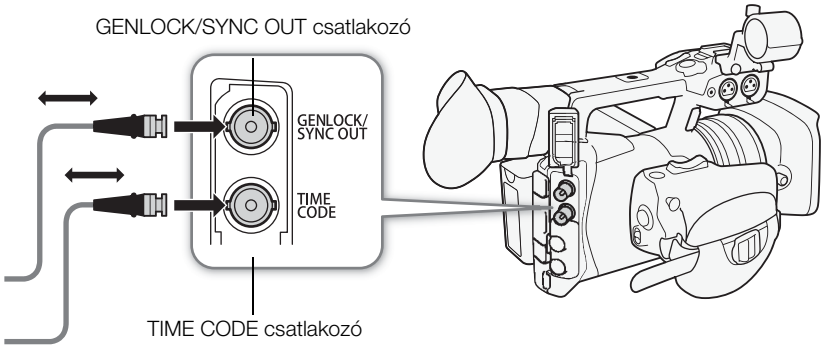

Referencia-videojel (Genlock szinkronizálás)

Vertikális és horizontális szinkronjelének fázishelyzetét a kamera a GENLOCK/SYNC OUT csatlakozóról érkező külső referencia jelhez (analóg fekete burst-tel vagy háromszintű jel) köti. A külső Genlock jel és a kamera jele közötti fáziseltérés értéke alapértelmezésben 0. A sorfázis kb. ±0,4 H tartományban állítható.

Üzemmódok: CAMERA | MEDIA | MXF | MXF+MP4 | MP4

1 Nyissa meg a [GENLOCK/SYNC OUT] almenüt.
- [Video Setup] ❯ [GENLOCK/SYNC OUT]

2 Válassza a [Genlock] opciót, majd nyomja meg a SET gombot.

3 Nyissa meg a [Genlock Adjustment] almenüt.
[Other Functions] ❯ [Genlock Adjustment]

4 Állítsa be a sorfázist a kívánt szintre (-1023 és 1023 között), jelölje meg a [Set] opciót, majd majd nyomja meg a SET gombot.
- A botkormányt fel/le léptetve adja meg az egyes mezők értékét, majd a SET gombbal lépjen tovább a következő mezőre.

[Video Setup]
[GENLOCK/SYNC OUT]
[Genlock]

[Other Functions]
[Genlock Adjustment]

MEGJEGYZÉSEK

- Ha a [Video Setup] ❯ [3G/HD-SDI] menüpontban [Direct] beállítást adott meg, a kamera a felvételnél használt frekvenciával megegyező Genlock jellel fog szinkronizálni.
- Amikor megfelelő Genlock jelet érzékel, a Genlock szinkronizálásnak mintegy 10 másodpercre van szüksége a stabilizálódáshoz.
- Az alkalmas Genlock jel érzékelésekor egy Gen. ikon kezd el villogni a képernyő jobb felső sarkában. Amint a kamera rácsatlakozott a külső Genlock jelre, az ikon villogás nélkül látszik tovább.
- Ha a külső Genlock jel nem megfelelő, nem biztos, hogy stabil lesz a szinkronizálás. Ilyen esetekben a rögzített idő hibás lehet.

Időkód jel bemenet

A kamera a TIME CODE csatlakozón érkező SMPTE szabványú LTC időkódot rögzíti. A külső időzítőjel szintén rögzíthető MXF klipeken. Az eszköz csatlakoztatása előtt állítsa a TIME CODE csatlakozót bemenetre. Az időkód futási módját [Free Run] (90) beállításra kell tenni.

[00:00 TC/UB Setup] ❯ [Time Code] ❯ [TC In/Out] ❯ [In]

Üzemmódok: CAMERA MEDIA | MXF MXF+MP4 MP4

1 Nyissa meg a [TC In/Out] almenüt.
[00:00 TC/UB Setup] ❯ [Time Code] ❯ [TC In/Out]

2 Válassza az [In] lehetőséget és nyomja meg a SET gombot.

Külső jel felhasználói bitjének rögzítése

Az MXF klipeken a külső időkód felhasználói bitje is rögzíthető az időkóddal együtt.

[00:00 TC/UB Setup] ❯ [User Bit] ❯ [Recording Mode] ❯ [Internal]

1 Nyissa meg a felhasználói bit [Recording Mode] almenüjét.
[00:00 TC/UB Setup] ❯ [User Bit] ❯ [Recording Mode]

2 Válassza az [External] lehetőséget, majd nyomja meg a SET gombot.

MEGJEGYZÉSEK

- A kamera a felvételnél használt frekvenciával megegyező külső időkóddal fog szinkronizálni.
- A megfelelő külső időkód megérkezése szinkronizálja vele saját időkódját, és a szinkron azután is fennmarad, miután eltávolította a kábelt a TIME CODE csatlakozóból. Azonban ha kihúzott kábel mellett az alább felsorolt műveletek egyikére kerül sor, akkor a szinkronitás megszűnik, és a helyes időkód csak a kábel visszaillesztésekor áll újra helyre.
  - A kamera be- és kikapcsolása
  - A kamera üzemmódjának váltása MEDIA módba
  - A videokonfiguráció megváltoztatása
- Ha az időkód bemeneti jele nem megfelelő vagy egyáltalán nincs jel, akkor a a [00:00 TC/UB Setup] ❯ [Time Code] almenüben beállított belső időkód lesz helyette rögzítve.

Kimenő referencia-videojel

Ha a GENLOCK/SYNC OUT csatorna beállítását átváltja [SYNC Output] funkcióra, a kamera videojelét referencia szinkronjelként (háromszintű jel) is használhatja külső eszközzel való szinkronizáláshoz. A kimenő referencia-videojel frekvenciája ugyanakkora lesz, mint a 3G/HD-SDI csatlakozón kimenő jelé.

Üzemmódok: CAMERA MEDIA | MXF MXF+MP4 MP4

1 Nyissa meg a [GENLOCK/SYNC OUT] almenüt.
[Video Setup] ➤ [GENLOCK/SYNC OUT]

2 Válassza a [SYNC Output] beállítást, majd nyomja meg a SET gombot.

- Ha szükséges, a scan mód (P vagy PsF) beállítását is módosíthatja a [Video Setup] ➤ [SYNC Scan Mode] menüpontban.
- Szükség esetén régebbi típusú XF kamerákkal is szinkronizálhat, ehhez azonban módosítani kell a kimenő referenciajelet a [00:00 TC/UB Setup] ➤ [Time Code] ➤ [XF Legacy Sync] menüpontban.

[Video Setup]
[GENLOCK/SYNC OUT]
[Genlock]

Szinkronjelek

A 3G/HD-SDI csatornán kimenő videojel		A GENLOCK/SYNC OUT csatornán kimenő videojel		
		CAMERA mód		MEDIA mód
Felbontás	Képfrekvencia	Ha az [XF Legacy Sync][1] beállítása [Off]	Ha az [XF Legacy Sync][1] beállítása [On]	
1920x1080	50.00i / 50.00P	1080/50.00i	1080/50.00i	1080/50.00i
	25.00 (P/PsF)	1080/25.00 (P/PsF)[2]		
1280x720	50.00P	720/50.00P	720/50.00P	720/50.00P
	25.00P	720/25.00P		

[1] [00:00 TC/UB Setup] ➤ [Time Code] ➤ [XF Legacy Sync].
[2] A P és a Psf kimenet között a [Video Setup] ➤ [SYNC Scan Mode] menüpontban váltogathat.

Kimenő időkódjel

A kamera a TIME CODE csatlakozón SMPTE szabványú LTC időkódot szolgáltat. A felhasználói bit is megjelenik a kimeneten. Az eszközzel való összekapcsolás előtt állítsa át a [00:00 TC/UB Setup] ➤ [Time Code] ➤ [TC In/Out] opciót az [Out] beállításra, ezzel kimenő jelre kapcsolja a TIME CODE csatlakozót (📖 94).
A beágyazott időkód a 3G/HD-SDI és a MON. csatlakozókon is kimeneti jel lesz. Emellett a beágyazott időkódot a HDMI OUT csatlakozóról is kiadhatja, ha a [Video setup] ➤ [HDMI Time Code] beállítást [On] állásba váltja.

Üzemmódok: CAMERA MEDIA | MXF MXF+MP4 MP4

ⓘ MEGJEGYZÉSEK

- A kamera által kiadott időkód frekvenciája megegyezik a rögzítéshez használt frekvenciával.
- Az időkódjel felhasználói bitje akkor jut kimenetre, amikor a kamera CAMERA módban rögzít MXF klipeket, vagy MEDIA módban játszik vissza MXF klipeket.

Hangfelvétel

A kamera 4- vagy 2-csatornás lineáris PCM hangfelvételt és -visszajátszást tesz lehetővé MXF klipek, illetve 2-csatornás AAC hangfelvételt és -visszajátszást MP4 klipek számára. A mintavételi frekvencia minden hangfelvételi módban 48 kHz. A rögzített hangforrás lehet kereskedelemben kapható normál mikrofon (INPUT 1/INPUT 2 csatlakozó vagy MIC csatlakozó), vonalszintű bemenet (INPUT 1/INPUT 2 csatlakozó), vagy a beépített mikrofon.
A kamera által rögzített hangcsatornák emellett kimenetként is továbbadhatók a 3G/HD-SDI csatlakozón* vagy a MON csatlakozón* kiadott videojellel. Ezt az audiojelet külső felvevő egységgel is rögzítheti.
* Csak **XF205** esetében.

Üzemmódok: CAMERA MEDIA | MXF MXF+MP4 MP4

Hangbeállítások és rögzíthető hangcsatornák

Azt, hogy melyik bejövő hangot melyik hangcsatorna rögzíti, meghatározzák a menübeállítások, a kamerán található audiovezérlő elemek, és az is, hogy csatlakoztattak-e külső mikrofont a MIC csatlakozóhoz. Az alábbi táblázatban áttekintheti az egyes elemek lehetséges kombinációit.
MXF klipekhez a lent megtekinthető valamennyi kombináció elérhető. MP4 klipek esetében azonban ha a videó formátuma MP4 vagy MXF+MP4, kétcsatornás hangfelvétel használata mellett, akkor csak az Ⓐ ikonnal jelölt megoldásokat használhatja. Ha a videoformátum MXF+MP4, és ehhez négycsatornás hangrögzítést választ, akkor az [♪)) Audio Setup] ❯ [Audio Input] ❯ [MP4 Channels] beállításban kiválaszthatja, hogy a négy csatornából melyik kettőt (Ⓑ vagy Ⓒ) szeretné rögzíteni az MP4 kliphez.

Kétsávos hangrögzítés

Menübeállítások		AUDIO IN választókapcsolók		MIC csatlakozó csatlakoztatva	Rögzíthető hangcsatornák/ hangforrások	
[4-Channel Input][1]	[CH2 Input][2]	CH1	CH2		CH1	CH2
[Off] (2)	[INPUT 2]	INPUT 1	INPUT 2	–	INPUT 1 csatlakozó (XLR)	INPUT 2 csatlakozó (XLR)
	[INPUT 1]			–		INPUT 1 csatlakozó (XLR)
	–		INT.MIC/MIC	Nem		Beépített mikrofon (monaurális)
				Igen		MIC csatlakozó (monaurális) Ⓐ
		INT.MIC/MIC	INPUT 2	Nem	Beépített mikrofon (monaurális)	INPUT 2 csatlakozó (XLR)
				Igen	MIC csatlakozó (monaurális)	
			INT.MIC/MIC	Nem	Beépített mikrofon (bal)	Beépített mikrofon (jobb)
				Igen	MIC csatlakozó (bal)	MIC csatlakozó (jobb)

Négysávos hangrögzítés

Menübeállítások		AUDIO IN választókapcsolók		MIC csatlakozó csatlakoztatva	Rögzíthető hangcsatornák/hangforrások			
[4-Channel Input][1]	[CH2 Input][2]	CH1	CH2		CH1	CH2	CH3	CH4
[On] (4)	[INPUT 2]	INPUT 1	INPUT 2	Nem	INPUT 1 csatlakozó (XLR)	INPUT 2 csatlakozó (XLR)	Beépített mikrofon (bal)	Beépített mikrofon (jobb)
				Igen			MIC csatlakozó (bal)	MIC csatlakozó (jobb)
	[INPUT 1]			Nem		INPUT 1 csatlakozó (XLR)	Beépített mikrofon (bal)	Beépített mikrofon (jobb)
				Igen			MIC csatlakozó (bal)	MIC csatlakozó (jobb)
	–	INPUT 1	INT.MIC/MIC	Nem		Beépített mikrofon (monaurális)	Beépített mikrofon (bal)	Beépített mikrofon (jobb)
				Igen		MIC csatlakozó (monaurális)	MIC csatlakozó (bal)	MIC csatlakozó (jobb)
		INT.MIC/MIC	INPUT 2	Nem	Beépített mikrofon (monaurális)	INPUT 2 csatlakozó (XLR)	Beépített mikrofon (bal)	Beépített mikrofon (jobb)
				Igen	MIC csatlakozó (monaurális)		MIC csatlakozó (bal)	MIC csatlakozó (jobb)
			INT.MIC/MIC	Nem	Beépített mikrofon (bal)	Beépített mikrofon (jobb)	Beépített mikrofon (bal)	Beépített mikrofon (jobb)
				Igen	MIC csatlakozó (bal)	MIC csatlakozó (jobb)		

Ⓑ Ⓒ

[1] [♪)) Audio Setup] ❯ [Audio Input] ❯ [4-Channel Input]. A zárójelben levő szám a rögzíthető hangcsatornák számát jelöli.
[2] [♪)) Audio Setup] ❯ [Audio Input] ❯ [CH2 Input].

ⓘ MEGJEGYZÉSEK

- Az [Audio] állapotképernyőn (🕮 213) ellenőrizheti a hangszint beállítási módját és az egyes hangcsatornák bejövő forrását.

A rögzített hangcsatornák számának kiválasztása

MXF klipeknél választhat a két- vagy négycsatornás hangrögzítés közül. Mivel az MP4 klipekhez csak kétcsatornás hang rögzíthető, ezért ha a videó formátuma kombinált MXF+MP4, és emellett négycsatornás hangfelvételt állított be, akkor ki kell választania, hogy ebből melyik kettőt szeretné rögzíteni az MP4 formátumú kliphez.

Üzemmódok: CAMERA MEDIA | MXF MXF+MP4 MP4

1 Nyissa meg a [4-Channel Input] almenüt.
[♪)) Audio Setup] ❯ [Audio Input] ❯ [4-Channel Input]

2 Az [On] beállítással négysávos, az [Off] opcióval pedig kétsávos hangrögzítés választható, amely a SET gombbal fogadható el.
- Négysávos hangrögzítésnél a 4ch ikon jelenik meg a képernyő jobb oldalán.

[♪)) Audio Setup]
[Audio Input]
[4-Channel Input]
[Off]

MP4 klipek hangcsatornáinak kiválasztása

Üzemmódok: CAMERA MEDIA | MXF MXF+MP4 MP4

1 Nyissa meg az [MP4 Channels] almenüt.
[♪)) Audio Setup] ❯ [Audio Input] ❯ [MP4 Channels]

2 Válasszon a [CH1/CH2] és a [CH3/CH4] opciók közül, majd nyomja meg a SET gombot.

[♪)) Audio Setup]
[Audio Input]
[MP4 Channels]
[CH1/CH2]

Külső mikrofon vagy külső audio bemeneti jelforrás csatlakoztatása a kamerához

Az INPUT aljzatok bármelyikéhez csatlakoztathat XLR csatlakozóval ellátott, normál kereskedelemben kapható mikforont vagy analóg vonalszintű bemenetet. A MIC csatlakozóhoz kereskedelemben kapható, Ø 3,5 mm sztereó minicsatlakozós, 3 méternél nem hosszabb kábelű, saját tápról működő kondenzátormikrofonokat is csatlakoztathat Külső mikrofonhoz használhatja a kamera beépített mikrofontartóját.

Mikrofon csatlakoztatásához kövesse végig az alábbi folyamatot (a lenti ábra alapján). Külső eszköz csatlakoztatásához csatlakoztassa annak kábelét a kamera XLR aljzatához (④).

1 Lazítsa meg a mikrofonrögzítő csavart (①), nyissa ki a mikrofontartót és tegye bele a mikrofont (②).

2 Húzza meg a rögzítőcsavart, és nyomja a kábelt a mikrofontartó alján lévő kábeltartóba (③).

3 Csatlakoztassa a mikrofonkábelt a kívánt INPUT aljzatba (④) vagy a MIC csatlakozóba (⑤).

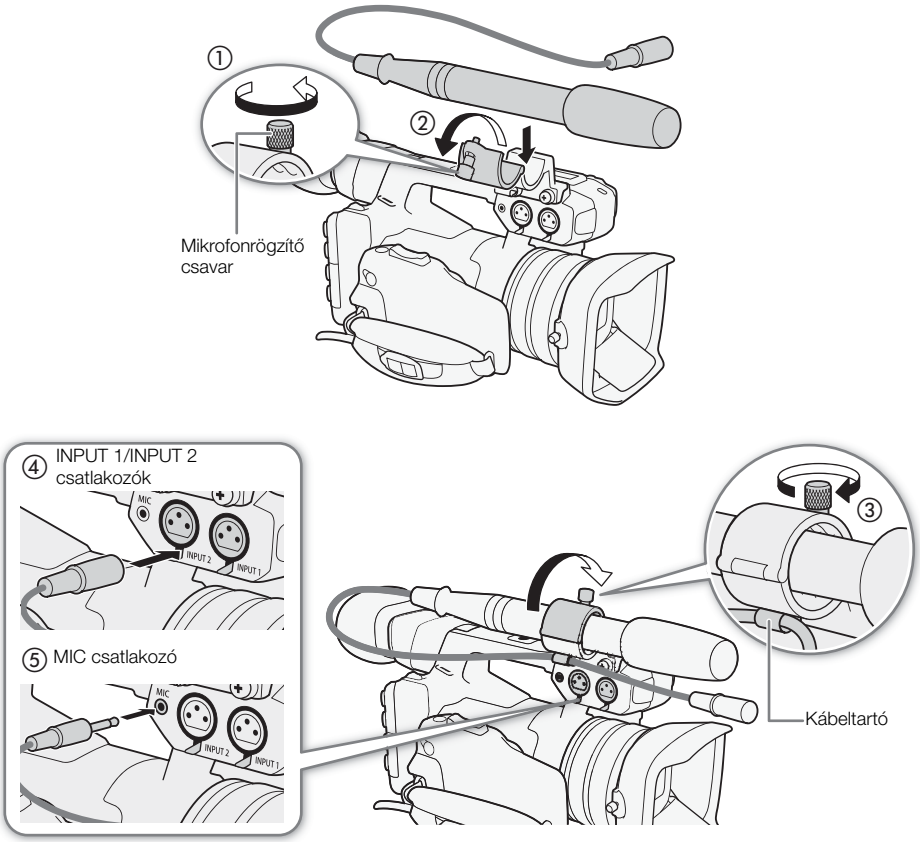

A beépített mikrofon és a MIC csatlakozó használata

Állítsa a kívánt csatorna AUDIO IN választókapcsolóját INT.MIC/MIC. helyzetbe.

- Ha az AUDIO IN kapcsoló INT.MIC/MIC beállítása mellett kapcsol mikrofon a MIC csatlakozóra, akkor a kamera automatikusan külső mikrofonra vált a beépített helyett.

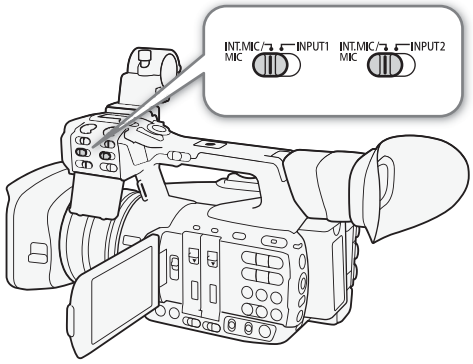

A beépített mikrofon alulvágó szűrőjének kiválasztása

A beállítás eltér a beépített mikrofon vagy a MIC csatlakozóhoz kapcsolt külső mikrofon használata esetében.

1 Nyissa meg az [Int. Mic Low Cut] vagy a [MIC Low Cut] almenüt.
[♪)) Audio Setup] ❯ [Audio Input] ❯ [Int. Mic Low Cut] vagy [MIC Low Cut]

2 Válassza a kívánt lehetőséget, majd nyomja meg a SET gombot.

[♪)) Audio Setup]
[Audio Input]
[Int. Mic Low Cut]
[MIC Low Cut]
[Off]

Beállítások

[Off]: Normál körülmények közötti hangfelvételhez.

[LC1]*: Főleg beszéd rögzítésére.

[LC2]*, [On]**: Szél háttérzajának csökkentésére szeles kültéri felvételnél (például tengerparton vagy épületek közelében). Ezzel a beállítással azonban a széllel együtt bizonyos alacsony frekvenciájú hangokat is kiszűr.

* Csak az [Int. Mic Low Cut] beállítás esetében.
** Csak a [MIC Low Cut] beállítás esetében.

A beépített mikrofon érzékenységének kiválasztása

1 Nyissa meg az [Int. Mic Sensitivity] almenüt.
[♪)) Audio Setup] ❯ [Audio Input] ❯ [Int. Mic Sensitivity]

2 Válassza a kívánt lehetőséget, majd nyomja meg a SET gombot.

[♪)) Audio Setup]
[Audio Input]
[Int. Mic Sensitivity]
[Normal]

Beállítások

[Normal]: Normál körülmények közötti hangfelvételhez.

[High]: Nagyobb hangerővel (+6 dB) való hangrögzítéshez.

A mikrofoncsillapító aktiválása

Ha a túl nagy jelszint miatt a hang torzít a beépített vagy a MIC csatlakozóra kapcsolt külső mikrofon használata esetén, aktiválhatja a mikrofoncsillapítót (12 dB a beépített mikrofonhoz, 20 dB a külsőhöz).

1 Nyissa meg az [Int. Mic Att.] vagy a [MIC Att.] almenüt.
[♪)) Audio Setup] ❯ [Audio Input] ❯ [Int. Mic Att.] vagy [MIC Att.]

2 Válassza az [On] opciót, majd nyomja meg a SET gombot.

[♪)) Audio Setup]
[Audio Input]
[Int. Mic Att.]
[MIC Att.]
[Off]

Az INPUT 1/INPUT 2 csatlakozók használata

Az INPUT 1/INPUT 2 csatlakozókon egymástól függetlenül, két hangcsatornára rögzítheti a mikrofonból vagy analóg audio bemeneti jelből érkező hangot.

1 Az INPUT 1 bemenet AUDIO IN választókapcsolóját állítsa CH1 beállításra, az in INPUT 2 kapcsolóját pedig CH2 beállításra.

2 A hangforrás kiválasztásához szükség szerint állítsa az INPUT 1 és az INPUT 2 kapcsolóját a LINE vagy a MIC állásba.

- A mikrofon fantomtáplálásának bekapcsolásához állítsa a kapcsolót MIC+48V helyzetbe. A mikrofont a fantomtáplálás bekapcsolása előtt csatlakoztassa. A fantomtáplálás kikapcsolása előtt ne távolítsa el a mikrofont.

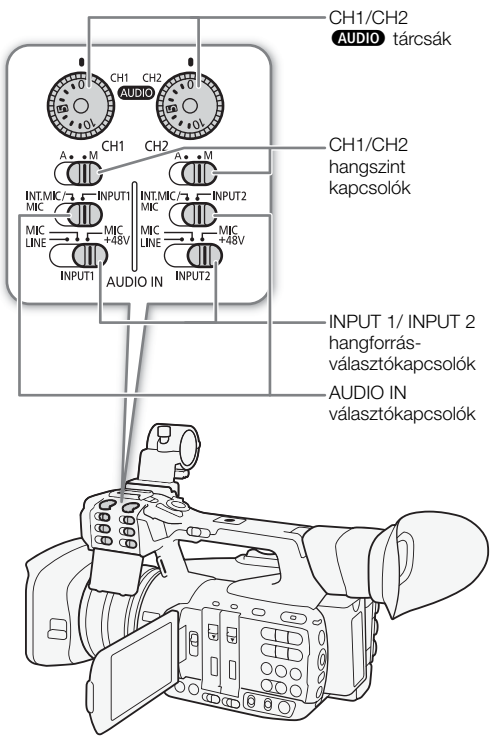

FONTOS

- Ha fantomtáplálást nem igénylő mikrofont vagy eszközt csatlakoztat, ne felejtse el az INPU 1/INPUT 2 csatlakozót kapcsolót MIC vagy LINE helyzetbe állítani. A csatlakoztatott mikrofon vagy eszköz károsodhat, ha a kapcsolót MIC+48V helyzetbe állítja.

Egyetlen bejövő audiójel rögzítése két hangcsatornára

Alapértelmezésben minden XLR típusú jelforrás külön hangcsatornán kerül rögzítésre (az INPUT 1 a CH1, az INPUT 2 pedig a CH2 csatornán). Szükség esetén (például ha biztonsági felvételt szeretne készíteni a hangjelről), akkor a lehetőség van rá, hogy mindkét hangcsatornára (CH1 és CH2) az INPUT 1 csatlakozón bejövő hangot rögzítse. Ebben az esetben a hangfelvétel szintjét egymástól függetlenül állíthatja be a két csatornán.

[♪)) Audio Setup] > [Audio Input] > [CH2 Input] > [INPUT 2]

1 Nyissa meg a [CH2 Input] almenüt.

[♪)) Audio Setup] ➤ [Audio Input] ➤ [CH2 Input]

2 Válassza a kívánt lehetőséget, majd nyomja meg a SET gombot.

Beállítások

[INPUT 2]: az egyes csatornák jelét egymástól függetlenül rögzíti. Az INPUT 1 jele a CH1 csatornán, az INPUT 2 jele pedig a CH2 lesz rögzítve.

[INPUT 1]: Az INPUT 1 bemenetre adott hang mindkét csatornára rögzítve lesz. Az INPUT 2 bemeneten nem rögzít hangot a kamera.

A mikrofon érzékenységének kiválasztása

Ha az AUDIO IN választókapcsolója INPUT 1 vagy INPUT 2 állásban van, és a kérdéses INPUT 1/INPUT 2 kapcsolója MIC vagy MIC+48V állásban van, akkor lehetősége van érzékenységet beállítani a külső mikrofonra.

1 Nyissa meg a kívánt INPUT csatlakozó érzékenység almenüjét.
[♪)) Audio Setup] ❯ [Audio Input] ❯ [INPUT 1 Mic Trimming] vagy [INPUT 2 Mic Trimming]

2 Válassza ki a kívánt szintet, majd nyomja meg a SET gombot.

A lehetséges érzékenységi szintek

+12 dB	+6 dB	0 dB	-6 dB	-12 dB

[♪)) Audio Setup]
[Audio Input]
[INPUT 1 Mic Trimming]
[INPUT 2 Mic Trimming]
[0 dB]

A mikrofoncsillapító aktiválása

Ha az AUDIO IN választókapcsolója INPUT 1 vagy INPUT 2 állásban van, és a kérdéses INPUT 1/INPUT 2 kapcsolója MIC vagy MIC+48V állásban van, akkor tudja aktiválni a külső mikrofon csillapítófunkcióját (20 dB).

1 Nyissa meg a kívánt INPUT csatlakozó mikrofoncsillapító almenüjét.
[♪)) Audio Setup] ❯ [Audio Input] ❯ [INPUT 1 Mic Att.] vagy [INPUT 2 Mic Att.]

2 Válassza az [On] opciót, majd nyomja meg a SET gombot.

[♪)) Audio Setup]
[Audio Input]
[INPUT 1 Mic Att.]
[INPUT 2 Mic Att.]
[Off]

A hangszint beállítása

A CH1 és a CH2 csatornánál külön beállítható a hangszint automatikus vagy kézi finombeállításra. Azonban ha az AUDIO IN választókapcsoló a CH1 és a CH2 csatornánál is az INT.MIC/MIC (MIC csatlakozóra kötött beépített vagy külső mikrofon) beállításra van állítva, akkor a CH1-nél beállított hangszintbeállítás lesz érvényes a CH2-re is.

CH1/CH2: Automatikus hangszintbeállítás

Állítsa a kívánt csatorna audio level kapcsolóját A (automatikus) helyzetbe, így a kamera automatikusan állítja be ennek a csatornának a hangszintjét.

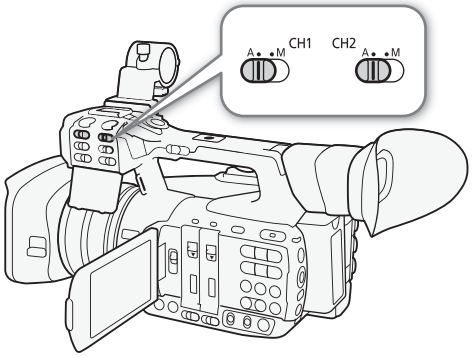

ⓘ MEGJEGYZÉSEK

- Ha a CH1 és a CH2 csatorna is úgy van beállítva, hogy az INPUT 1/INPUT csatornákról rögzítse az audiojelet, és ha az INPUT 1 és az INPUT 2 kapcsolók ugyanarra az audió jelforrásra vannak állítva (külső mikofon vagy külső vonalszintű bemenet), és ha mindkét csatornánál automatikus hangszintbeállítást adott meg, akkor az [♪)) Audio Setup] ❯ [Audio Input] ❯ [INPUT 1&2 ALC Link] menüpontban kötheti össze a két csatorna audioszintjének finombeállítását.

CH1/CH2: Kézi hangszintbeállítás

Az egyes csatornák hangszintjét kézzel -∞ és 18 dB közötti tartományban állíthatja.

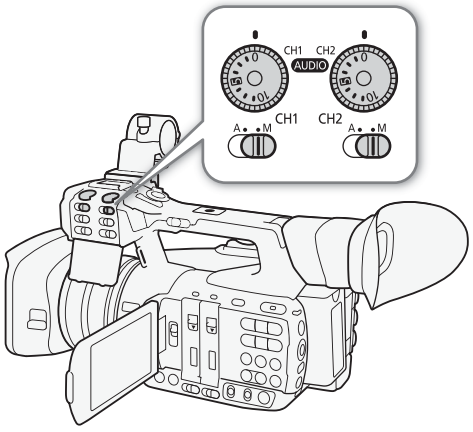

1 Állítsa a kívánt csatorna kapcsolóját M helyzetbe.

2 A hangszintet az érintett **AUDIO** tárcsa forgatásával állíthatja be.

- A 0 érték -∞-nek felel meg, az 5-ös körülbelül 0 dB-nek, a 10-es pedig +18 dB-nek.
- Általában javasolt olyan szintre beállítani a hangerőt, hogy a képernyőn látható hangszint-kijelző csak néha menjen a -18 dB-es jelzés fölé (eggyel a -20 dB-es jeltől jobbra).
- A védőfedél lezárásával elkerülheti, hogy egy véletlen mozdulat elállítsa a hangbeállításokat.

CH3/CH4: Hangszintbeállítás

A CH3 és a CH4 csatorna hangszintjét csak olyan esetekben állíthatja, amikor az [♪)) Audio Setup] ❯ [Audio Input] ❯ [4-Channel Input] menüpont [On] beállításon van (négycsatornás hangfelvétel).
A hangfelvétel szintjének beállításai ugyanazok lesznek mind a CH3, mind a CH4 csatornánál.

1 Nyissa meg a [CH3/CH4 Mode] almenüt.
[♪)) Audio Setup] ❯ [Audio Input] ❯ [CH3/CH4 Mode]

2 Válassza az [Automatic] vagy a [Manual] beállítást, majd nyomja meg a SET gombot.
- Ha az [Automatic] lehetőséget választotta, az eljárás további lépéseit nem kell végrehajtania. Ha a [Manual] beállítást adta meg, akkor az alábbi lépésekkel állíthatja be a hangfelvételi szintet.

3 Nyissa meg a [CH3/CH4 Level] almenüt.
[♪)) Audio Setup] ❯ [Audio Input] ❯ [CH3/CH4 Level]

4 A botkormánnyal felfelé/lefelé léptetve állítsa be a hangfelvétel szintjét, majd nyomja meg a SET gombot.
- Általában javasolt olyan szintre beállítani a hangerőt, hogy a képernyőn látható hangszint-kijelző csak néha menjen a -18 dB-es jelzés fölé (eggyel a -20 dB-es jeltől jobbra).

[♪)) Audio Setup] ❯ [Audio Input] ❯ [CH3/CH4 Mode] ❯ [Automatic]

[♪)) Audio Setup] ❯ [Audio Input] ❯ [CH3/CH4 Level] ❯ [50]

ⓘ MEGJEGYZÉSEK
- Ha az INPUT 1/INPUT 2 csatlakozókon rögzít hangfelvételt, és ha a CH1 vagy a CH2 csatornák egyike kézi hangszintbeállításra van kapcsolva, akkor a hangtorzulások megelőzésére bekapcsolhatja az audió csúcshatárolót is. Bekapcsolt állapotában a csúcshatároló a -6 dBFS feletti hangszintet korlátozza. Az [♪)) Audio Setup] ❯ [Audio Input] ❯ [INPUT 1&2 Limiter] menüpontban állíthatja be.
- A hangszint beállításakor fejhallgató használatát javasoljuk. Ha a bemeneti jelszint túl magas, a hang akkor is torzulhat, ha a hangszintkijelző a megfelelő szintet jelzi.
- Ha az egyik kijelölhető funkciójú gombhoz az [Audio Level] (🕮 127) funkciót állítja be, akkor a gomb megnyomásával jelenítheti meg vagy tüntetheti el a hangszintjelzést a képernyőről.

A hang ellenőrzése fejhallgatóval

A ∩ (fejhallgató) aljzatba bármilyen, Ø 3,5 mm sztereó minidugóval rendelkező, 3 méternél nem hosszabb kábelű fejhallgatót csatlakoztathat a felvett hanganyag ellenőrzésére. A HEADPHONE +/- gombokkal szabályozhatja a hangerőt.

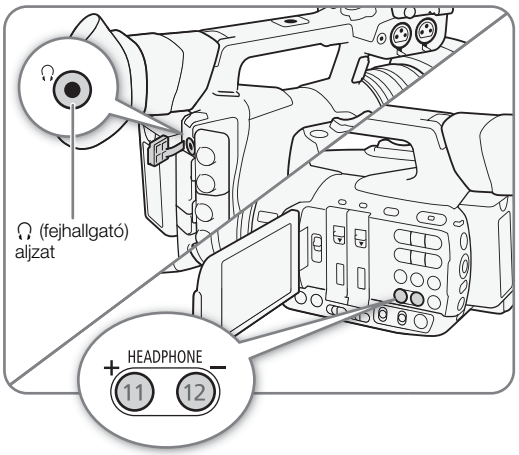

ⓘ MEGJEGYZÉSEK
- A hangerő állításához emellett használhatja az [♪)) Audio Setup] ❯ [Audio Output] ❯ [Headphone Volume] beállítást is.
- A hang ellenőrzésekor meghatározhatja, hogy a hang a képpel legyen szinkronban vagy a valósággal egyidejű legyen. Ennek módját az [♪)) Audio Setup] ❯ [Audio Output] ❯ [Monitor Delay] beállításban választhatja ki.

Színsávok/mérőhang

A kamerával színsávok és 1 kHz-es mérőhang is előállítható és rögzíthető, valamint közvetíthető kimenetként a 3G/HD-SDI csatlakozón[1], a MON. csatlakozón[1], a HDMI OUT csatlakozón, az AV OUT csatlakozón vagy a ∩ (fülhallgató) csatlakozón[2] keresztül.

[1] Csak XF205 esetében.
[2] Csak mérőhangot ad.

Üzemmódok: CAMERA MEDIA | MXF MXF+MP4 MP4

Színsáv rögzítése

Az EBU színsávok és az SMPTE standard definíciós színsávok közül választhat.

[Camera Setup] > [Color Bars] > [Type] > [EBU]

1 Nyissa meg a színsávok [Type] almenüjét.
[Camera Setup] ➤ [Color Bars] ➤ [Type]

2 Válassza ki a kíváns színsáv fajtáját, majd nyomja meg a SET gombot.

3 Az [Enable] almenüben aktiválja a színsávot.
[Camera Setup] ➤ [Color Bars] ➤ [Enable]

[Camera Setup] > [Color Bars] > [Enable] > [On] / [Off]

4 Válassza az [On] opciót, majd nyomja meg a SET gombot.
- A kiválasztott színsávok megjelennek a képernyőn és a START/STOP gomb megnyomására a felvételük elindul.
- Ha kikapcsolja a kamerát, vagy MEDIA üzemmódba áll, a színsávok is inaktiválódnak.

ⓘ MEGJEGYZÉSEK
- Ha szeretné megjeleníteni a színsávokat, állítsa az egyedi képfájlt [Off] értékre (📖 131) vagy állítsa az [Other Functions] ➤ [Over 100%] beállítást az egyedi képfájlban [Through] értékre (📖 139).
- Ha az egyik kijelölhető funkciójú gombhoz a [Color Bars] (📖 127) funkciót rendeli, akkor a gomb megnyomásával kapcsolhatja ki és be a színsávokat.
- Az IP streaming funkció (📖 192) aktiválásakor a színsávok automatikusan kikapcsolódnak.

Mérőhang felvétele

A kamera a színsáv mellett 1 kHz-es mérőhangot és képes szolgáltatni.

[Audio Setup] > [Audio Input] > [1 kHz Tone] > [Off]

1 Nyissa meg az [1 kHz Tone] almenüt.
[Audio Setup] ➤ [Audio Input] ➤ [1 kHz Tone]

2 Válassza ki a kívánt szintet, majd nyomja meg a SET gombot.
- A rendelkezésre álló szintek: -12 dB, -18 dB illetve -20 dB.
- Az [Off] opcióval kikapcsolhatja a jelet.
- A hang a kiválasztott szinten megjelenik a kimeneten és a START/STOP gomb megnyomására felvétele elindul.

Videoszkópok

A kamera képes a videojel egyszerű hullámalak vagy vektoros formában való megjelenítésére. Az élmonitor* megjelenítésével az élességet is könnyebben állíthatja be. A videoszkópok csak az OLED képernyőn jelennek meg. A kamerához kapcsolt külső monitoron nem látszik, sem a keresőben.

* Az élmonitor a teljes kép élességét vizsgálja, és az eredményt hullámalak formában jeleníti meg. Csak CAMERA módban használható.

Videoszkópok megjelenítése

Üzemmódok: CAMERA MEDIA | MXF MXF+MP4 MP4

Nyomja meg a WFM gombot.

- A hullámalak-monitor megjelenik a képernyő jobb alsó sarkában.
- A WFM gomb ismételt megnyomására az alábbi sorrendben válthat a különböző videoszkópok között.
  Hullámalak-monitor → Vektorszkóp → Élmonitor → Ki
- A videoszkópokat ezen kívül az [Other Functions] ❯ [WFM (OLED)] ❯ [Setting] menüpontból is megjelenítheti. A [WFM] opció a hullámalak-monitort, a [VS] a vektorszkópot, az [Edge Mon.] pedig az élmonitort mutatja meg.

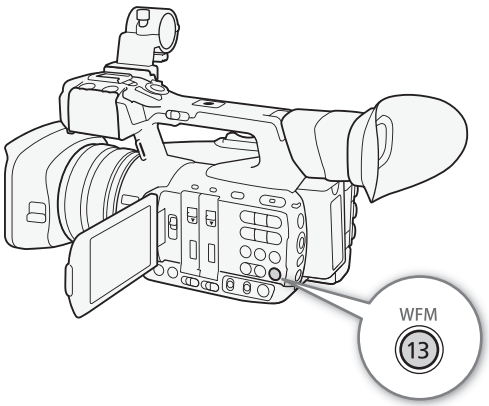

A hullámalak-monitor konfigurálása

A kamera hullámalak-monitorának 5 működésmódja van. Az erősítést is meghatározhatja.

Üzemmódok: CAMERA MEDIA | MXF MXF+MP4 MP4

[Other Functions] ❯ [WFM (OLED)] ❯ [Waveform Monitor] ❯ [Type] ❯ [Line]

1 Nyissa meg a hullámalak-monitor [Type] almenüjét.
[Other Functions] ❯ [WFM (OLED)] ❯ [Waveform Monitor] ❯ [Type]

2 Válassza ki a kívánt lehetőséget, és nyomja meg a SET gombot.
- Ha az erősítést nem kívánja megváltoztatni, hagyja ki a 3. és 4. lépést.

3 Nyissa meg a hullámalak-monitor [Gain] almenüjét.
[Other Functions] ❯ [WFM (OLED)] ❯ [Waveform Monitor] ❯ [Gain]

4 Válassza az [1x] vagy a [2x] lehetőséget, majd nyomja meg a SET gombot.

Beállítások

[Line]: A hullámalak-monitor soros megjelenítése.
[Line+Spot]: A vörös keretben lévő képrészlet hullámalakja vörös színnel megjelenik a [Line] megjelenítés felett.
[Field]: A hullámalak-monitor félképet jelenít meg.
[RGB]: Az RGB jelek egyidejű megjelenítése.
[YPbPr]: Az YPbPr jelek egyidejű megjelenítése.

A vektorszkóp konfigurálása

A kamera vektorszkópjának 2 működésmódja van. Az erősítést is meghatározhatja.

[Other Functions] > [WFM (OLED)] > [Vectorscope] > [Type] > [Normal]

Üzemmódok: CAMERA MEDIA | MXF MXF+MP4 MP4

1 Nyissa meg a vektorszkóp [Type] almenüjét.
[Other Functions] > [WFM (OLED)] > [Vectorscope] > [Type]

2 Válassza ki a kívánt lehetőséget, és nyomja meg a SET gombot.
- Ha az erősítést nem kívánja megváltoztatni, hagyja ki a 3. és 4. lépést.

3 Nyissa meg a vektorszkóp [Gain] almenüjét.
[Other Functions] > [WFM (OLED)] > [Vectorscope] > [Gain]

4 Válassza az [1x] vagy az [5x] lehetőséget, majd nyomja meg a SET gombot.

Beállítások

[Spot]: A vörös keretben lévő képrész színjele vörössel megjelenik a [Normal] mód hullámalakja felett.

[Normal]: A vektorszkóp látható.

Az élmonitor konfigurálása

Ez a videoszkóp a kézi élességállítási mód pontosságának fokozására való. Az élmonitort ráadásul más fókusz-segédfunkciókkal is kombinálhatja (84). Az élmonitornak két üzemmódja van.

[Other Functions] > [WFM (OLED)] > [Edge Monitor] > [Type] > [Type 1]

Üzemmódok: CAMERA MEDIA | MXF MXF+MP4 MP4

1 Nyissa meg az élmonitor [Type] almenüjét.
[Other Functions] > [WFM (OLED)] > [Edge Monitor] > [Type]

2 Válassza ki a kívánt lehetőséget, és nyomja meg a SET gombot.
- Ha az erősítést nem kívánja megváltoztatni, hagyja ki a 3. és 4. lépést.

3 Nyissa meg az élmonitor [Gain] almenüjét.
[Other Functions] > [WFM (OLED)] > [Edge Monitor] > [Gain]

4 Válassza ki a kívánt erősítési értéket, és nyomja meg a SET gombot.

Beállítások

[Type 1]: A teljes kép élességét reprezentáló hullámalak jelenik meg zöld színben. Emellett vörös színben a három vörös keretben látható képrészlet hullámalakja is megjelenik az előző hullámalak fölött.

[Type 2]: Ez az üzemmód a hullámalak-monitor [Line+Spot] módját is megjelníti az élmonitor mellett. A hullámalak-monitor bal oldalon, zöld színben látható, az élmonitor pedig kéken a jobb oldalon. A vörös keretben lévő képrészlet hullámalakja vörösben megjelenik az élmonitor jele felett.

Felvételi jelek elhelyezése MXF klipeken rögzítés közben

MXF klipek rögzítése közben a kiemelten fontos jeleneteket úgynevezett felvételi jellel jelölheti meg (S). Kétféle jelet használhat, az 1-es számút (S1) és a 2-es számút (S2), amelyből bármelyiket vagy akár mindkettőt is használhatja egyazon MXF klipben. Emellett magára a teljes klipre OK-jelet (OK) vagy pipát (✓) is tehet, hogy megkülönböztessen egyes klipeket a többi felvételtől.
A kamera MEDIA üzemmódjában hozzáadhat és törölhet is felvételi jeleket (📖 155). Az összes felvételi jelet egyszerre megjelenítheti egy index képernyőn (📖 153), melynek segítségével gyorsabban megtalálhat egy bizonyos jelenetet egy klipben.

Üzemmódok: CAMERA MEDIA | MXF MXF+MP4 MP4

Felvételi jelek elhelyezése rögzítés közben

Ahhoz, hogy felvétel közben helyezhessen el felvételi jelet a klipben, az egyik kijelölhető funkciójú gombhoz be kell állítania a [Shot Mark 1] vagy a [Shot Mark 2] funkciót.

1 Rendelje hozzá az egyik kijelölhető funkciójú gombhoz a [Shot Mark 1] vagy a [Shot Mark 2] funkciót (📖 127).
- Ha mindkét fajta jelet szeretné használni, az egyik gombhoz a [Shot Mark 1] opciót, a másikhoz a [Shot Mark 2] opciót rendelje hozzá.

2 Felvétel közben nyomja meg az adott gombot annak a felvételnek a kezdeténél, amelyet meg kíván jelölni.
- A képernyőn üzenet jelzi a felvételi jelet, és a kamera hozzáadja a kiválasztott jelet a klip aktuális kockájához.

ⓘ MEGJEGYZÉSEK
- Egy adott MXF kliphez maximum 100 felvételi jelet (S1 és S2 jelet összesen) adhat hozzá.
- A gomb megnyomása és a jel elhelyezése között 0,5 másodperces késés lehet.
- Intervallum rögzítési és képkocka rögzítési módban felvételi jelet nem adhat a kliphez.
- A visszajátszási indexképernyőn S jel jelenik meg az olyan MXF klipek mellett, amelyek tartalmaznak felvételi jelet.

OK jel és ✓ jel hozzáadása a legutóbb rögzített kliphez

Egy fontosnak tartott klip rögzítése után lehetősége van OK jelet (OK) vagy pipát (✓) hozzáadni a kliphez, hogy ezzel megkülönböztesse azt a többi felvételtől. Ha a kamera MEDIA módban áll, akkor megjelenítheti csak az OK vagy ✓ jellel ellátott klipek index képernyőjét (📖 144). Az OK jellel ráadásul megvédheti kiemelten fontos klipjeit, ugyanis az OK jeles MXF klipeket nem lehet törölni.
Ahhoz, hogy OK jelet vagy ✓ jelet adhasson hozzá a legutóbb rögzített kliphez CAMERA módban, az egyik kijelölhető funkciójú gombhoz előzőleg be kell állítania az [Add OK Mark] vagy az [Add ✓ Mark] funkciót.

1 Az [Add OK Mark] vagy az [Add ✓ Mark] funkció hozzárendelése egy kijelölhető funkciójú gombhoz (📖 127).
- Ha mindkét fajta jelet szeretné használni (különböző klipekre vonatkozóan), az egyik gombhoz az [Add OK Mark] opciót, a másikhoz az [Add ✓ Mark] opciót rendelje hozzá.

2 Egy klip rögzítésének befejezésekor nyomja meg a szükséges gombot.
- A képernyőn üzenet jelzi a klipre illesztett jelet, és a kamera hozzáadja a kiválasztott jelet a kliphez.

ⓘ MEGJEGYZÉSEK
- Egyazon klipet nem lehet egyszerre OK jellel és ✓ jellel is megjelölni.

Metaadatok használata

A kamera az MXF klipekhez a felvétel során automatikusan metaadatokat rögzít. Az egyes metaadatokat a **Canon XF Utility** szoftverrel ellenőrizheti vagy keresheti ki. Emellett a Browser Remote alkalmazással távvezérléssel is létrehozhat vagy továbbíthat emlékeztetőket (📖 181).

A metaadatok komponensei

Metaadat	Tartalom rögzítésének forrása			Tartalom visszakeresése
	Kamera	Canon XF Utility	Browser Remote	Canon XF Utility
Emlékeztető: klip címe, készítője, helyszín és leírás	–	●[1]	●	●
GPS-információk: magassági, hosszúsági és szélességi adatok	●[2]	●[3]	●	●
Felvételi adatok: záridő, erősítés, stb.	–[4]	–	–	●
Egyedi anyagazonosító kód (UMID): ország, szervezet és felhasználókód, az SMPTE-szabvány alapján.	● (📖 210)	–	–	–

[1] Az emlékeztetőfájlokat előre el kell készíteni a szoftver segítségével, és elmenteni az SD kártyára.
[2] Csak ha opcionális GP-E1 GPS-vevő is csatlakoztatva van a kamerához. Felvétel közben a kamera automatikusan rögzíti a GPS-adatokat (📖 112).
[3] Elkészült kliphez már nem tud utólag GPS-információt hozzáadni.
[4] Felvétel közben a kamera automatikusan naplózza a rögzített adatokat.

Üzemmódok: CAMERA MEDIA | MXF MXF+MP4 MP4

A Canon XF Utility szoftverrel létrehozott emlékeztető beállítása

Ahhoz, hogy emlékeztetőt adhasson hozzá, előbb telepítenie kell a **Canon XF Utility** szoftvert (📖 166). Ezután elkészítheti az emlékeztetőt, és elmentheti azt az SD kártyára. Miután behelyezte az SD kártyát a kamerába és kiválasztotta az emlékeztetőt, a kamera azonnal hozzáadja azt a későbbiekben felvett MXF klipekhez.
A **Canon XF Utility** szoftver használatát a szoftverrel együtt telepített használati útmutatóból ismerheti meg (📖 168).

1 A **Canon XF Utility** használata emlékeztető mentéséhez SD kártyára.
- A részleteket lásd a Canon XF Utility használati útmutató *User Memo profilok kezelése* című részében.

2 Tegye az SD kártyát a kamera SD kártyafoglalatába.

3 Nyissa meg a metaadatok [Setting] almenüjét.
[Other Functions] ▶ [MXF] ▶ [Set Metadata] ▶ [Setting]

4 Válassza az [SD Card] opciót, majd nyomja meg a SET gombot.

5 Nyissa meg a [User Memo] almenüt.
[Other Functions] ▶ [MXF] ▶ [Set Metadata] ▶ [User Memo]

6 Válassza ki a kívánt emlékeztetőfájlt, majd nyomja meg a SET gombot.
- MEMO ikon jelenik meg a képernyő jobb oldalán.
- Ha az [Off] opciót választja, akkor emlékeztető hozzáadása nélkül rögzíthet klipeket.

[Other Functions]
[MXF]
[Set Metadata]
[Setting]
[SD Card]

[Other Functions]

[MXF]

[Set Metadata]

[User Memo]

MEGJEGYZÉSEK

- Az emlékeztető beállítása után ne vegye ki az SD kártyát, míg a felvétel folyik. Az SD kártya eltávolítása esetén az emlékeztető nem kerül rá az MXF klipre.
- Az emlékeztetőt a felvétel megkezdése előtt kell előkészíteni ahhoz, hogy azután MXF klipekhez hozzáadhassa. A kamerával nem tudja módosítani az MXF klipekhez már hozzáadott emlékeztetőt, de a **Canon XF Utility** szoftverrel még megteheti.

Emlékeztető hozzáadása a Browser Remote alkalmazással

Miután végrehajtotta a szükséges előkészületeket (181), egy összekapcsolt eszközről a Browser Remote alkalmazással, távolról is létrehozhat user memo profilt és továbbíthatja azt a kamerának. A Browser Remote használatának két további előnye van a **Canon XF Utility** szoftverrel létrehozott emlékeztetőkkel szemben: lehetősége van módosítani a legutóbb rögzített klip emlékeztetőjét, még akkor is, ha nem állított be hozzá előzetesen emlékeztetőt, emellett manuálisan is megadhatja a forgatási hely GPS-adatait, feltételezve, hogy a GP-E2 GPS-vevő nincs összekapcsolva a kamerával.

1 A Browser Remote képernyőn nyomjon a [Metadata Input] fülre.

2 Nyomja meg az [Activate] elemet.

- Alternatív megoldásként a kamera menüjében átállíthatja az [Other Functions] ▶ [MXF] ▶ [Set Metadata] ▶ [Setting] pontot [Remote] beállításra.

3 Töltse ki az emlékeztetőre és a GPS-adatokra vonatkozó szükséges mezőket.

- A [Clear] gomb megnyomásával törölheti az egyes mezőkben levő információkat.

4 Nyomja meg az egyik átviteli opció gombját, hogy továbbíthassa a metaadatokat a kamerának.

- A Browser Remote képernyőn megjelenik az adatok sikeres átvitelét igazoló, [Metadata correctly transferred] szövegű üzenet, a kamera pedig alkalmazza a metaadatokat a klipekre.

5 Az gombbal zárja be az üzenetet.

Beállítások

[Apply from Next]: a Browser Remote alkalmazásban megadott metaadatokat fűzi hozzá minden, az adatátvitel után felvett MXF kliphez.

[Overwrite Prev.]: ez az opció csak egy MXF klip felvétele után használható. Ezzel az opcióval a Browser Remote alkalmazásban megadott metaadatokat hozzáfűzi az adatátvitel után rögzített minden MXF kliphez, de emellett az átvitel előtti legutóbbi MXF kliphez is (és ezzel felülírja azokat az adatokat, amelyeket adott esetben a legutóbbi klip előtt adott meg).

[Overwrite]: ez az opció csak egy MXF klip felvétele után használható. Ezzel az opcióval a Browser Remote alkalmazásban megadott metaadatokat az éppen aktuálisan forgatott MXF kliphez fűzi hozzá (felülírva ezzel az adott esetben korábban mentett metaadatokat). Emellett az adatátvitel után felvett MXF klipekhez is hozzáfűzi ugyanezeket az adatokat.

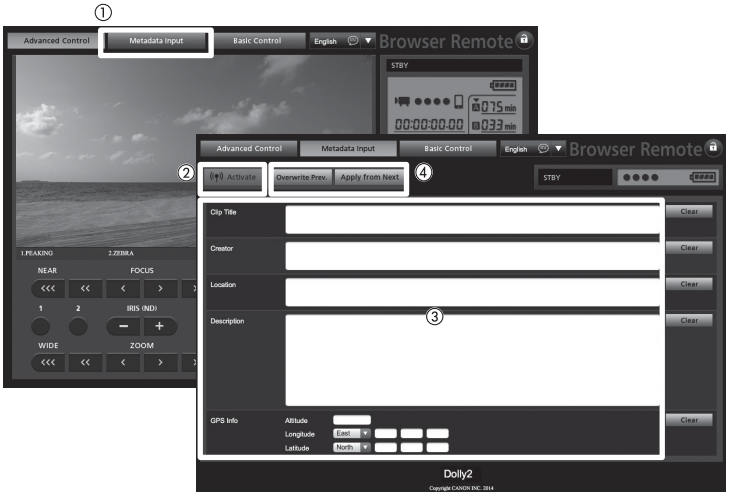

MEGJEGYZÉSEK

- A Browser Remote alkalmazásból a kamerának átküldött adatok az alábbi esetekben elvesznek:
  - Ha a kamera kikapcsolt állapotban volt.
  - Ha az [Other Functions] ❯ [MXF] ❯ [Set Metadata] ❯ [Setting] beállítás módosult.
- A Browser Remote használatával ([Activate] gomb) elsőbbséget adhat azoknak a metaadatoknak, amelyeket ebből az alkalmazásból küldött át. Viszont nincs rá lehetősége, hogy később visszaadja ezt az elsőbbséget az SD kártyának. Ha az SD kártyán mentett emlékeztetőfájlt szeretné használni, akkor ezután az [Other Functions] ❯ [MXF] ❯ [Set Metadata] ❯ [Setting] beállítást a kamerán kell átállítania az [SD Card] opcióra.
- A Browser Remote alkalmazásból a kamerának átküldött metaadatok nem kerülnek rá az olyan memóriaváltásos klipekre, amik az aktuálisan használt CF kártyára való váltás előtt készültek.

GPS információk rögzítése (geocímkézés)

Ha az opcionális GP-E2 GPS-vevőt ráköti a kamera USB-csatlakozójára, akkor a kamera minden felvételhez (MXF és MP4 klipekhez valamint fotókhoz is) automatikusan eltárolja a GPS-információkat (magasság, szélességi és hosszúsági fok). MP4 klipek és fotók esetében az UTC (egyezményes koordinált világidő) dátumot és időpontot is rögzíti. MXF klipek esetében a GPS adatok a klip metaadatainak részeként kerülnek rögzítésre, így a későbbiekben a **Canon XF Utility** szoftverrel ezek alapján is rendezheti felvételeit vagy kereshet közöttük (📖 166).

MEDIA módban ellenőrizni tudja, hogy tartalmaz-e egy adott felvétel GPS adatokat (📖 143, 149).

A GPS-vevő csatlakoztatása

Kapcsolja ki a kamerát és a vevőt. Csatlakoztassa a vevőt a kamerához az USB kábellel*. A felvétel idejére helyezze vissza a vevőt a hordtáskába*, és kapcsolja azt a kamera kézpántjára, vagy helyezze el ruházatában. A vevő csatlakoztatásáról és használatáról részletesebb információkat a GP-E2 használati útmutatóban talál.

* Az opcionális GP-E2 GPS-vevőkészülék készletében található.

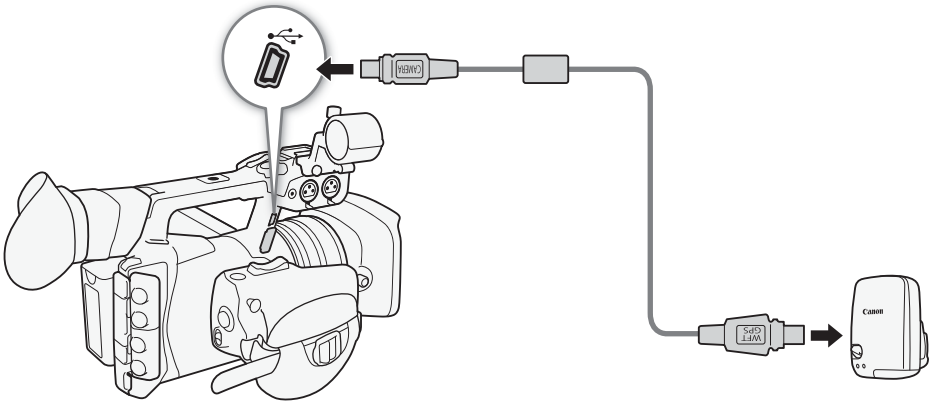

A GPS-vevő aktiválása

Üzemmódok: CAMERA MEDIA | MXF MXF+MP4 MP4

Kapcsolja be a kamerát és a vevőt.

- A képernyő jobb oldalán megjelenik a ikon, és villogással jelzi, amikor a vevő megpróbál műholdjelet találni.
- Amint sikerült a műholdjeleket befogni, a ikon villogása megszűnik. Ezzel aktiválódnak a GPS funkciók, és az ezt követően készült klipek és fotók geocímkét kapnak.

Dátum/időpont automatikus beállítása a GPS pozíció alapján

Ha az [Other Functions] [GPS Auto Time] menüpontot [On] beállításra kapcsolja, akkor a GP-E2 GPS-vevő csatlakoztatásának idején kapott GPS-jel alapján a kamera automatikusan beállítja a dátumot és az időt.

- Amikor az [Other Functions] [GPS Auto Time] beállítása [On], akkor az [Other Functions] [Time Zone] és az [Other Functions] [Set Clock] beállításai nem elérhetőek.
- A Browser Remote alkalmazás használatakor a dátum/idő automatikus beállítása deaktiválódik.

FONTOS

- Egyes országokban és régiókban a GPS használata korlátozott lehet. Ezért a GPS-t mindig az adott ország vagy régió törvényei és jogszabályai szerint. Legyen különösen óvatos, ha külföldre utazik.
- Vigyázzon a GPS funkciók használatával olyan helyeken, ahol az elektronikus eszközök használata korlátozott.
- A klipekhez és fotókhoz rögzített GPS információk olyan adatokat tartalmazhatnak, amelyek alapján Ön könnyen megtalálhatóvá válik. Geocímkézett felvételek megosztásakor, vagy az internetre való feltöltéskor erre is vigyázzon.
- Ne felejtse a GPS-vevőt erős elektromágneses mező, például erőteljes mágnesek és motorok közelében.

MEGJEGYZÉSEK

- A [GPS Information Display] állapotképernyőn (📖 220) megtekintheti az aktuális GPS információkat és a műholdjel erősségét.
- Az akkumulátor cseréje után, vagy hosszabb időre használaton kívül hagyott kamera bekapcsolásakor hosszabb időbe kerülhet, mire a vevő GPS-jelet talál.
- A kamera nem kompatibilis a GPS-vevő digitális iránytű és pozícionálási intervallum funkcióival. A [Set now] opció nem érhető el az [Other Functions] ▶ [GPS Auto Time] beállításnál.
- Egy klipből kivágott fotókhoz nem lehetséges GPS információt hozzáadni.

Felvétel visszajátszása

A kamera CAMERA üzemmódjában visszanézheti a legutóbb rögzített klipet.

Üzemmódok: CAMERA MEDIA | MXF MXF+MP4 MP4

[Other Functions]

[Review Recording]

[Entire Clip]

1 A [Review Recording] almenüben állítsa be a visszajátszási időtartamot.
[Other Functions] [Review Recording]

2 Válassza ki a kívánt lehetőséget, és nyomja meg a SET gombot.

3 A filmrögzítés befejezése után nyomja meg a ⏭ gombot.
- A kamera visszajátssza a legutóbb rögzített klip választott hosszát. A képernyő tetején a [▶ REVIEW] ikon jelenik meg.
- A CANCEL gomb megnyomásakor a lejátszás megszakad és a kamera felvételi szünetbe áll.
- A klip lejátszásának végén a kamera felvételi szünetbe áll.

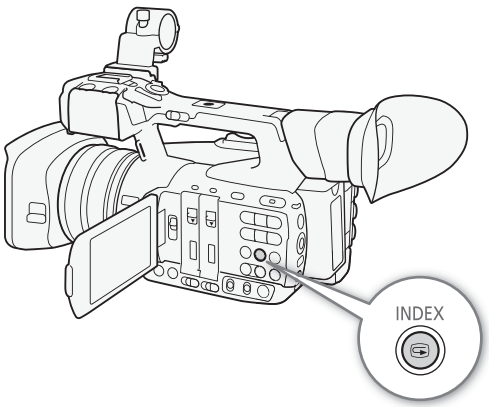

Beállítások

[Entire Clip]: A teljes klipet visszajátssza.

[Last 4 sec]: Az utolsó klip utolsó 4 másodpercét játssza vissza.

ⓘ MEGJEGYZÉSEK

- Különleges felvételi módban (📖 116) és MXF+MP4 felvételi módban (📖 55) nincs lehetőség a klipek visszajátszására.
- Ha MXF klip rögzítése közben a kamera váltott a CF kártyák között, akkor az utoljára használt CF kártyát fogja a lejátszásnál figyelembe venni.

Fájlszámozás

Az MP4 klipeknek és fényképeknek a kamera automatikusan egy 0001 és 9999 közötti, folytatólagos számot ad, majd ezeket az SD kártyán max. 500 felvételt tartalmazó mappákban menti. A mappák számozása 100-tól 999-ig tart, a mappanév utolsó négy számjegye pedig a mappa létrehozásának dátumát jelöli. A fájlok sorszámozásának módját önállóan választhatja ki. Ezek közül leginkább a [Continuous] beállítást ajánljuk.

Üzemmódok: CAMERA MEDIA | MXF MXF+MP4 MP4

1 Nyissa meg a [File Numbering] almenüt.
[Other Functions] [File Numbering]

2 Válassza ki a kívánt lehetőséget, majd nyomja meg a SET gombot.

[Other Functions]
[File Numbering]
[Continuous]

Beállítások

[Reset]: a fájlok számozása új SD kártya behelyezésekor minden alkalommal újrakezdődik a 100-0001 számtól. Ha az SD kártya már tartalmaz fényképeket egy korábbi felvételi időszakból, a fájlok sorszáma az SD kártyán lévő utolsó számtól folytatódik.

[Continuous]: a kamera mindig az utoljára rögzített MP4 klip vagy fotó számától folytatja a sorszámozást.

MEGJEGYZÉSEK

- A fájl száma a képfájl nevét és az SD kártyán levő helyét jelöli. Így például a 101-0107 számú, november 3-án rögzített MP4 klip/fotó „DCIM**101**-1103” mappában lesz található, „MVI_**0107**.MP4” vagy „IMG_**0107**.JPG” fájlnéven.

Különleges felvételi módok

A kamera 4 különleges felvételi módot tesz lehetővé MXF klipek esetében. MP4 klipekre csak az előfelvétel funkció vonatkozik.

Intervallum rögzítés: A kamera meghatározott időközönként meghatározott számú képkockát rögzít. Ez a mód keveset mozgó témák, pl. természeti környezet, növények filmezésére alkalmas.

Képkockarögzítés: A kamera a START/STOP gomb minden lenyomására előre meghatározott számú képkockát rögzít. Ezzel a mód például állóképes animációhoz alkalmas.

Lassított és gyorsított felvétel: Ebben a módban a képfrekvencia értékének módosításával lassított vagy gyorsított hatást érhet el lejátszáskor.

Előfelvétel: A kamera a START/STOP gomb megnyomása előtti három másodpercet is rögzíti. Ez akkor hasznos, amikor nehéz előre kiszámítani a felvenni kívánt esemény kezdetét.

Intervallum rögzítési mód

Előzetesen állítsa be a képkockák számát és az időközt. Ebben a felvételi módban nincs hangfelvétel.

Üzemmódok: CAMERA | MEDIA | **MXF** | MXF+MP4 | MP4

[Other Functions] > [Interval Recording] > [Interval] > [1 sec]

Az intervallum rögzítési mód konfigurálása

1 Nyissa meg az [Interval] almenüt.
[Other Functions] ➤ [Interval Recording] ➤ [Interval]

2 Válassza a kívánt időközt, majd nyomja meg a SET gombot.
- A következő táblázat a lehetséges időközöket tartalmazza.

3 Válassza a [Recorded Frames] pontot, adja meg a képkockák számát, majd nyomja meg a SET gombot.
- 2, 6 illetve 12 képkockás felvétel közül választhat.

[Other Functions] > [Interval Recording] > [Recorded Frames] > [2]

Lehetséges időközök*

1 sec	2 sec	3 sec	4 sec	5 sec	6 sec	7 sec	8 sec	9 sec
10 sec	15 sec	20 sec	30 sec	40 sec	50 sec	1 min	2 min	3 min
4 min	5 min	6 min	7 min	8 min	9 min	10 min		

* A kamera menüjében a [sec] másodpercet, a [min] pedig percet jelent.

Az intervallum rögzítés aktiválása és a felvételkészítés

[Other Functions] > [Special Recording] > [Off]

1 Nyissa meg a [Special Recording] almenüt.
[Other Functions] ➤ [Special Recording]

2 Válassza az [Interval Recording] lehetőséget, majd nyomja meg a SET gombot.
- A képernyő tetején az [INT STBY] felirat jelenik meg (az [INT] szó villog).

3 Nyomja le a START/STOP gombot a felvétel megkezdéséhez.
- A kamera meghatározott időközönként meghatározott számú képkockát rögzít.
- Az elülső és hátsó adásjelző lámpák kigyúlnak.
- Amikor a kamera éppen rögzít, az [INT STBY] felirat [● INT REC] ikonra vált, majd a szünetet jelző időközökben újból az [● INT STBY] jelenik meg.

4 A felvétel leállításához nyomja le ismét a START/STOP gombot.
- Az összes felvett képkocka egyetlen klipben lesz rögzítve.
- Az elülső és hátsó adásjelző lámpák kialszanak, és a képernyő felső részén az [INT STBY] jelenik meg (az [INT] szó villog).

MEGJEGYZÉSEK
- Egyszerre csak egyféle különleges felvételi módot használhat.
- Rögzítés közben nem lehet megváltoztatni az intervallumot és a képkockák számát.
- A felvétel lezárásakor előfordulhat, hogy a kamera még néhány képkockát rögzít és hozzáadja ezeket a klip végéhez.
- Az intervallum rögzítési mód a különleges rögzítési mód váltásakor vagy kikapcsolásakor szintén kikapcsol. Emellett akkor is kikapcsol, ha módosítja a videó formátumát vagy konfigurációját.
- Ebben a különleges rögzítési módban a folyamatosan futó időkódmódot (📖 90) átállíthatja [Rec Run] vagy [Regen.] módba, így az időkód a felvett képkockákkal együtt fut. Ha az időkód futási módját [Free Run] beállításra állítja, vagy ha az időkód külső forrásból származik, akkor a futási mód a különleges rögzítés idejére [Rec Run] beállításra vált. A különleges rögzítési mód végével a futási mód visszaáll a korábbi beállításra.
- **XF205** A különleges rögzítési módban az időkód nem jelenik meg a TIME CODE, a 3G/HD-SDI és a MON. csatlakozókon.

Képkocka rögzítési mód

Előzetesen állítsa be a képkockák számát. Ehhez érdemes a kamerát távvezérléssel működtetni, vagy például statív használatával fixen stabilizálni. Ebben a felvételi módban nincs hangfelvétel.

Üzemmódok: CAMERA | MEDIA | **MXF** | MXF+MP4 | MP4

A képkocka rögzítési mód konfigurálása

1 Nyissa meg a [Recorded Frames] almenüt.
[Other Functions] ❯ [Frame Recording] ❯ [Recorded Frames]

2 Válassza a képkockák kívánt számát, majd nyomja meg a SET gombot.
- 2, 6 illetve 12 képkockás felvétel közül választhat.

[Other Functions] > [Frame Recording] > [Recorded Frames] > [2]

A képkocka rögzítés aktiválása és a felvételkészítés

1 Nyissa meg a [Special Recording] almenüt.
[Other Functions] ❯ [Special Recording]

2 Válassza a [Frame Recording] lehetőséget, majd nyomja meg a SET gombot.
- A képernyő tetején az [FRM STBY] felirat jelenik meg (az [FRM] szó villog).

[Other Functions] > [Special Recording] > [Off]

3 Nyomja le a START/STOP gombot a felvétel megkezdéséhez.
- A kamera meghatározott számú képkockát rögzít.
- Az elülső és hátsó adásjelző lámpák kigyúlnak.
- A [FRM STBY] felirat a felvétel idejére [● FRM REC] feliratra vált, a felvétel befejezése után pedig újból vissza [● FRM STBY] feliratra.
- Ismételje a felvétel végéig.

4 Nyissa meg a [Special Recording] almenüt.
[Other Functions] [Special Recording]

5 Válassza az [Off] opciót, majd nyomja meg a SET gombot.
- A képkocka rögzítési mód kikapcsol, és a kamera az összes felvett képkockát egyetlen klipben tárolja.
- Az adásjelzők kialszanak és az [STBY] ikon jelenik meg a képernyő felső részén.

MEGJEGYZÉSEK
- Egyszerre csak egyféle különleges felvételi módot használhat.
- Rögzítés közben nem lehet megváltoztatni a képkockák számának beállítását.
- A felvétel lezárásakor előfordulhat, hogy a kamera még néhány képkockát rögzít és hozzáadja ezeket a klip végéhez.
- A képkocka rögzítési mód kikapcsolódik a különleges rögzítési mód megváltoztatásakor vagy kikapcsolásakor. Emellett akkor is kikapcsol, ha módosítja a videó formátumát vagy konfigurációját.
- Ebben a különleges rögzítési módban a folyamatosan futó időkódmódot (90) átállíthatja [Rec Run] vagy [Regen.] módba, így az időkód a felvett képkockákkal együtt fut. Ha az időkód futási módját [Free Run] beállításra állítja, vagy ha az időkód külső forrásból származik, akkor a futási mód a különleges rögzítés idejére [Rec Run] beállításra vált. A különleges rögzítési mód végével a futási mód visszaáll a korábbi beállításra.
- **XF205** A különleges rögzítési módban az időkód nem jelenik meg a TIME CODE, a 3G/HD-SDI és a MON. csatlakozókon.

Lassított és gyorsított felvétel

Ha a felvételhez progresszív képfrekvenciát állít be (55), akkor a kamera a visszajátszási frekvenciától eltérő (felvételi) képfrekvenciával is képes felvételt készíteni. Ha a [Frame Rate] értékénél magasabb beállítással készít felvétel, akkor az a visszajátszáskor lassított hatású (az eredeti felvételnél akár 1/2-szer lassabb) klipet eredményez. Az alacsonyabb képfrekvencia ezzel szemben gyorsított (az eredetinél akár 4,2x-szer* gyorsabb) hatást ad a felvételnek. Ebben a felvételi módban nincs hangfelvétel.

* Csak MXF klipekhez.

Üzemmódok: CAMERA | MEDIA | MXF | MXF+MP4 | MP4

Lassított és gyorsított felvétel konfigurálása

[Other Functions] > [Slow & Fast Motion] > [S&F Frame Rate] > [25]

1 Nyissa meg az [S&F Frame Rate] almenüt.
[Other Functions] [Slow & Fast Motion] [S&F Frame Rate]

2 Válassza a kívánt felvételi képfrekvenciát és nyomja meg a SET gombot.
- A lehetséges képfrekvencia-beállítási értékek a használt felbontástól is függenek.

Lehetséges felvételi képfrekvenciák (fps)

MXF klipek esetén:

12	15	18	20	21	22	23	24	25	26*
27*	28*	30*	32*	34*	37*	42*	45*	48*	50*

* Csak 1280x720-as felbontásnál használható.

MP4 klipek esetén**:

25	50

**Az elérhető beállítási lehetőségek száma függ a kiválasztott [Other Functions] [MP4] [Frame Rate] beállítástól.

A lassított és gyorsított felvétel aktiválása és a felvételkészítés

[Other Functions]

[Special Recording]

[Off]

1 Nyissa meg a [Special Recording] almenüt.
[Other Functions] [Special Recording]

2 Válassza a [Slow & Fast Motion] lehetőséget, majd nyomja meg a SET gombot.
- A képernyő tetején megjelenik az [S&F STBY] felirat.
- A kiválasztott felvételi képfrekvencia a képernyő jobb oldalán, a képfrekvencia-beállítás (lejátszási képfrekvencia) mellett jelenik meg.

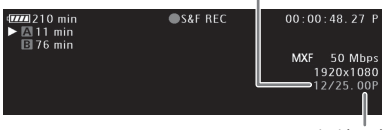

3 Nyomja le a START/STOP gombot a felvétel megkezdéséhez.
- Az elülső és hátsó adásjelző lámpák kigyúlnak.
- A [S&F STBY] felirat a felvétel idejére [●S&F REC] feliratra változik.

4 A felvétel leállításához nyomja le ismét a START/STOP gombot.
- A kamera a kiválasztott képfrekvenciával rögzíti a klipet.
- Az adásjelzők kialszanak és a képernyő tetején az [S&F STBY] felirat jelenik meg.

MEGJEGYZÉSEK

- A gyorsított és lassított felvételkészítés nem kombinálható másik különleges felvételi móddal, sem memóriaváltásos rögzítéssel.
- Rögzítés közben a felvételi képfrekvenciát nem lehet megváltoztatni.
- Alacsony értékű felvételi képfrekvenciáknál a rögzítés leállítása kb. 1 másodpercig is tarthat.
- A lassított és gyorsított mód a különleges rögzítési mód megváltoztatásakor vagy kikapcsolásakor szintén kikapcsolódik. Emellett akkor is kikapcsol, ha módosítja a videó formátumát vagy konfigurációját.
- 50 Mb/s (55) adatsebesség mellett a lassított felvételi módban memóriaváltásos rögzítés nem alkalmazható, még akkor sem, ha a felvételi adathordozó megtelt.
- MP4 klipek rögzítésekor a felvételkészítés automatikusan megszakad, ha a klip lejátszási ideje eléri a körülbelül 12 órát. Vegye figyelembe, hogy ez a lejátszási idő eltérhet a felvételkészítés időtartamától. Például ha a képfrekvencia 50.00P értékre, míg a felvételi képfrekvencia 25 értékre van állítva, egy 12 óra hosszú felvétel elkészítéséhez összesen körülbelül 24 órára van szükség.
- Ebben a különleges rögzítési módban a folyamatosan futó időkódmódot (90) átállíthatja [Rec Run] vagy [Regen.] módba, így az időkód a felvett képkockákkal együtt fut. Ha az időkód futási módját [Free Run] beállításra állítja, vagy ha az időkód külső forrásból származik, akkor a futási mód a különleges rögzítés idejére [Rec Run] beállításra vált. A különleges rögzítési mód végével a futási mód visszaáll a korábbi beállításra.
- **XF205** A különleges rögzítési módban az időkód nem jelenik meg a TIME CODE, a 3G/HD-SDI és a MON. csatlakozókon.

Előfelvételi mód

[Other Functions]
[Special Recording]
[Off]

Ha az előfelvételi mód aktív, a kamera folyamatosan menti a felvételeket egy kb. 3 másodperces ideiglenes memóriába, és a START/STOP megnyomásakor ezt, a gomb megnyomása előtt felvett kép- és hangrészletet folytatja.

Üzemmódok: CAMERA MEDIA | MXF MXF+MP4 MP4

1 Nyissa meg a [Special Recording] almenüt.
[Other Functions] [Special Recording]

2 Válassza a [Pre-Recording] lehetőséget, majd nyomja meg a SET gombot.
- A [PRE REC STBY] felirat jelenik meg a képernyő tetején.

3 Nyomja le a START/STOP gombot a felvétel megkezdéséhez.
- Az elülső és hátsó adásjelző lámpák kigyúlnak.
- A [PRE REC STBY] felirat a felvétel idejére [● PRE REC] ikonra változik.

4 A felvétel leállításához nyomja le ismét a START/STOP gombot.
- A kamera rögzíti a klipet, azzal a 3 másodperces felvétellel együtt, amelyet közvetlenül a START/STOP gomb megnyomása előtt készített.
- Az adásjelzők kialszanak és újból a [PRE REC STBY] jelenik meg a képernyő tetején.

MEGJEGYZÉSEK
- Előfelvételi módban az időkód futási módja (90) mindig [Free Run] lesz, a korábbi beállítástól függetlenül. Emellett azonban a külső időkódot is használhatja. Az időkód a START/STOP gomb megnyomása előtti kb. 3 másodpercre is rögzítve lesz. A különleges rögzítési mód végével a futási mód visszaáll a korábbi beállításra.
- Egyszerre csak egyféle különleges felvételi módot használhat.
- Az előfelvételi mód kikapcsol, ha módosítja a videó formátumát vagy konfigurációját.

MXF és MP4 klipek egyidejű rögzítése

MXF+MP4 formátumú videó beállításával egyszerre rögzíthet klipeket MXF és MP4 formátumokban. MXF+MP4 formátumú videó esetén az MXF klip felvételének indítása és leállítása a szokásos módon, a START/STOP gombokkal lehetséges. Azt azonban szabadon választhatja ki, hogy ezzel gombnyomással az MP4 klip felvétele is automatikusan elinduljon (MXF+MP4 egyidejű rögzítése), vagy külön kívánja vezérelni az MP4 formátum kezdetés és végét (MP4 biztonsági felvétel).

MXF+MP4 egyidejű felvétele: a kamera ebben az esetben ugyanazt a jelenetet két különböző formátumban rögzíti.

MP4 biztonsági mentés: A kamera folyamatosan folytatja a felvételt MP4 formátumban, biztosítva ezzel, hogy egyetlen fontos másodpercről sem marad le. Az MP4 klipek [Bit Rate/Resolution] beállítását átválthatja [3 Mbps 640x360] értékre, vagy összeköthetí az MXF klipek videokonfigurációjával.

Üzemmódok: CAMERA MEDIA | MXF MXF+MP4 MP4

MXF és MP4 klipek videokonfigurációja

MXF klipek			MP4 klipek				
[Bit Rate/Resolution][1]			[Bit Rate/Resolution][2] beállítás: [Linked to MXF]			[Bit Rate/Resolution][2] beállítás: [3 Mbps 640x360]	
Adatsebesség	Felbontás	Képfrekvencia	Adatsebesség	Felbontás	Képfrekvencia	Adatsebesség/ Felbontás	Képfrekvencia
50 Mbps	1920x1080	50.00i	35 Mbps	1920x1080	50.00P	3 Mbps/ 640x360	25.00P
		25,0P	24 Mbps		25.00P		
	280x720	50.00P	17 Mbps	1280x720	50.00P		
		25.00P	9 Mbps		25.00P		
35 Mbps	1920x1080	50.00i	35 Mbps	1920x1080	50.00P		
		25.00P	24 Mbps		25.00P		
	1440x1080	50.00i	35 Mbps		50.00P		
	1280x720	50.00P	17 Mbps	1280x720			
		25.00P	9 Mbps		25.00P		
25 Mbps	1440x1080	50.00i	35 Mbps	1920x1080	50.00P		
		25.00P	24 Mbps		25.00P		

[1] [Other Functions] > [MXF] > [Bit Rate/Resolution].
[2] [Other Functions] > [MP4] > [Bit Rate/Resolution] (ha a videoformátum beállítása MXF+MP4).

1 Állítsa be az [MXF (CF)+MP4SD] videoformátumot (📖 55).
- A képernyő felső részén megjelenik az [MP4] és a [STBY] felirat is. Az időkód futási beállítása [Free Run] módra vált és peregni kezd.

2 Nyissa meg az MP4 [S&F Frame Rate] almenüjét.
[Other Functions] ❯ [MP4] ❯ [Bit Rate/Resolution]

3 Válassza a [3 Mbps 640x360] vagy a [Linked to MXF] beállítást, majd nyomja meg a SET gombot.
- Az előző táblázatból megtudja az ennek alapján létrejövő videó konfigurációját MP4 klipekre vonatkozóan.

4 Nyissa meg az MP4 [Rec Control] almenüjét.
[Other Functions] ❯ [MP4] ❯ [Rec Control]

5 Válassza a kívánt lehetőséget, majd nyomja meg a SET gombot.

[Other Functions] > [MP4] > [Bit Rate/Resolution] > [Linked to MXF]

[Other Functions] > [MP4] > [Rec Control] > [START/STOP Button]

Beállítások

[START/STOP Button]: a kamera a START/STOP gomb megnyomására kezdi el vagy fejezi be a két klip egyidejű rögzítését, amelyből az MXF a CF kártyára, az MP4 pedig az SD kártyára kerül. Az MXF+MP4 klipek egyidejű rögzítéséhez erre a beállításra van szükség.

[Assignable Buttons]: ha ezt a beállítást választja, akkor az MP4 klip rögzítésének elindítását és leállítását a ([Other Functions] ❯ [MP4] ❯ [Start/Stop] ❯ [Start] és [Stop]) funkciójával vezérelheti, vagy azzal a kijelölhető funkciójú gombbal, amelyhez az [MP4 Start/Stop] funkciót beállítja (📖 127). Ezzel a beállítással rögzíthet MP4 formátumú biztonsági felvételt.

Rögzítés MP4 biztonsági felvételi módban

Ha az [Other Functions] ❯ [MP4] ❯ [Rec Control] beállításnál az [Assignable Buttons] opciót választja, akkor egymástól elkülönülő vezérlési beállításokat adhat meg az MXF és az MP4 (biztonsági felvételi) klipekhez.

1 Nyissa meg az MP4 [Start/Stop] menüjét.
[Other Functions] ❯ [MP4] ❯ [Start/Stop]

2 Válassza a [Start] lehetőséget, majd a SET gomb megnyomásával indítsa el a biztonsági MP4 klip rögzítését.
- Az elülső és hátsó adásjelző lámpák kigyúlnak, az [MP4] felirat az [●MP4] ikonra vált, és elindul az MP4 klip felvétele.
- Alternatív megoldásként beállíthatja az egyik kijelölhető funkciójú gombhoz az [MP4 Start/Stop] funkciót, így elég csak ezt a gombot megnyomnia.

[Other Functions] > [MP4] > [Start/Stop] > [Stop]

3 Ha az MXF és az MP4 klipet egyidejűleg szeretné rögzíteni, nyomja meg a START/STOP gombot.
- A [STBY] felirat [●REC] feliratra vált, és az MXF klip felvétele elindul.

4 Az MXF klip felvételének leállításához nyomja le ismét a START/STOP gombot.
- A [●REC] újból visszavált [STBY] feliratra, és a kamera a CF kártyán menti az MXF klipet.
- Ha szeretne további MXF klipeket forgatni, ismételje meg a 3. és a 4. lépést. Az MP4 klip rögzítése mindezek közben zavartalanul pereg tovább.

5 Az MP4 klip felvételének leállításához meg kell nyitnia az MP4 [Start/Stop] almenüjét.
- [Other Functions] [MP4] [Start/Stop]

6 Válassza a [Stop] lehetőséget, majd nyomja meg a SET gombot.
- Az elülső és hátsó adásjelző lámpák kigyúlnak, az [●MP4] ikon visszavált [MP4] feliratra, és a kamera az SD kártyán tárolja az MP4 klipet.
- Alternatív megoldásként beállíthatja az egyik kijelölhető funkciójú gombhoz az [MP4 Start/Stop] funkciót, így elég csak ezt a gombot megnyomnia.

MEGJEGYZÉSEK
- Ha az MXF+MP4 klipek egyidejű felvétele közben az egyik memóriakártya megtelik, akkor a felvétel valamennyi adathordozón leáll. Ha az MP4 biztonsági felvétel során telik meg egy memóriakártya, akkor a felvétel csak a teli kártyánál áll meg, de a másik adathordozón tovább pereg.
- Az egyidejű felvételkészítés nem kombinálható más különleges felvételi módokkal vagy a valós idejű proxy-adatátviteli móddal.
- Felvétel közben a [Free Run] beállítású időkód az MXF klippel együtt rögzül.

Infravörös felvétel

Infravörös felvételi módban a kamera érzékenyebb lesz az infravörös fényre, így sötét környezetben is használható. A kamera saját infravörös lámpájával szinte teljes sötétségben is filmezhet. Emellett kiválaszthatja, hogy a kép világosabb részei zöld vagy fehér színben jelenjenek meg.

Üzemmódok: CAMERA MEDIA | MXF MXF+MP4 MP4

Az infravörös mód aktiválása

Az alábbi eljárást követve állítsa be az infravörös módot és a világos területek színét a képen.

1 A INFRARED választókapcsolót állítsa ON állásba.
- A képernyő bal oldalán megjelenik az [Infrared] felirat és az OFF ikon.
- Az INFRAFRED kapcsoló könnyebben elérhető, ha az OLED panelt függőleges pozícióba állítja.

2 Nyissa meg a [Monochrome] almenüt a szín beállításához.
[Camera Setup] [Infrared] [Monochrome]

3 Válassza a [White] vagy a [Green] lehetőséget, majd nyomja meg a SET gombot.

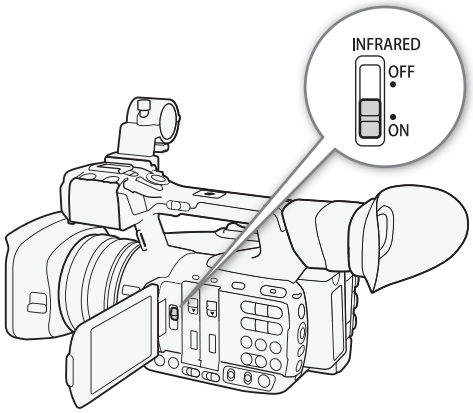

[Camera Setup]
[Infrared]
[Monochrome]
[White]

Az infravörös fény használata

Az infravörös fényt egy kijelölhető funkciójú gomb megnyomásával vagy a menüben kapcsolhatja ki és be.

1 Nyissa meg a [Light] almenüt.
[Camera Setup] [Infrared] [Light]

2 Válassza ki a kívánt lehetőséget, majd nyomja meg a SET gombot.
- Ha az infravörös fény bekapcsolt, a képernyő bal oldalán megjelenik az ikon.

[Camera Setup]
[Infrared]
[Light]
[Toggle]

Beállítások

[Toggle]: ezzel a beállítással az egyik kijelölhető funkciójú gombbal kapcsolhatja ki és be az infravörös fényt. Állítsa be az egyik kijelölhető funkciójú gombhoz (127) az [Infrared Light] funkciót már a használata előtt, így ezzel gombbal kapcsolhatja fel vagy le az infravörös lámpát.

[Always On]: az infravörös fény a kamera infravörös módjában mindig be van kapcsolva.

[Always Off]: az infravörös fény mindig kikapcsolt állapotban marad.

ⓘ MEGJEGYZÉSEK

- A kamera infravörös módjában automatikusan a következő beállítások érvényesek.
  - A kamera automatikusan állítja be az erősítést, a záridőt és a rekeszt, és nem használ ND szűrőket.
  - Az AGC limit, a fénymérés, az AE eltolás, a fehéregyensúly funkció és az egyedi képbeállítások nem használhatók.
  - A kamera automatikusan átvált kézi élességállításról autofókuszra, hogy a fókuszt könnyen változtathassa. Ellenőrizze, hogy az élességbeállítás megfelelő-e.
- A világítástól függően az automatikus élességállítás a zoom használata közben nem mindig működik jól.
- A kamerát infravörös módjában ne irányítsa erős fényforrás vagy hőforrás felé. A kamera az ilyen tárgyak tartományában sokkal érzékenyebb, mint a normál videó felvételekor. Ha hő- vagy fényforrás van a képen, infravörös módba kapcsolás előtt előbb árnyékolja le az objektívet.
- Ha az egyik kijelölhető funkciójú gombhoz az [Infrared Monochrome] (🕮 127) funkciót állítja be, akkor a gomb megnyomásával változtathatja a világosabb területek színét infravörös felvételnél.

A fókusztávolság-segéd használata

A fókusztávolság-segéd akkor hasznos, ha két kamerával szeretne 3D felvételt készíteni. A segéd 202 lépéses, számszerű értékként jelenik meg. A két kamera pontos kalibrálása érdekében a nulla pontot a zoomtartomány bármely pontjához hozzárendelheti.

Üzemmódok: CAMERA MEDIA | MXF MXF+MP4 MP4

1 A zoom közeli végállásában állítsa a két kamera képszögét egyformára.

2 Nyissa meg a [Focal Length] almenüt.
[Camera Setup] ❯ [Zoom] ❯ [Focal Length]

3 Válassza a [Set To 0] lehetőséget, majd nyomja meg a SET gombot.

4 Nyomja meg a MENU gombot.
- A fókusztávolság-segéd [FL ±0] formában megjelenik a képernyő bal oldalán. Az [Off] menüopcióval bármikor kikapcsolhatja a jelzést.

[Camera Setup]
[Zoom]
[Focal Length]
[Off]

5 Használja a zoomot.
- Ha a két kamera úgy van beállítva, hogy a mutatott érték zoom közben azonos, a fókusztávolság mindkét esetben nagyjából azonos marad.

MEGJEGYZÉSEK
- A fókusztávolság-segéd hasznos a 3D felvételnél, mégis érdemes szemmel ellenőrizni, hogy a képszög egyforma legyen.
- Az eredmény pontosabb, ha az eljárást a zoom teljes közeli helyzetében végzi el.
- Ugyanakkor nem garantálható tökéletesen azonos képszög mindkét kamerára.
- **Digitális telekonverter vagy digitális zoom használatakor**
  - Amikor a fókusztávolság visszaáll nullára, a digitális telekonverter vagy a digitális zoom kikapcsol, és a [Camera Setup] ❯ [Zoom] ❯ [Mode] beállítása [Normal] módba áll (csak az optikai zoom működik).
  - Ha a fókusztávolságot akkor állította vissza nullára, amikor a zoom éppen a digitális zoom tartomáynban állt, akkor a zoom pozíciója automatikusan az optikai zoomtartomány tele végállásba áll.

Kijelölhető funkciójú gombok

A kamerán található 13* olyan gomb, amelyekhez funkciókat lehet rendelni a kényelmesebb használat érdekében. A gyakran használt funkcióknak a gombokhoz rendelésével egyetlen gombnyomásra egyszerűsítheti a funkciók elérését.

* MEDIA módban csak az 1–4 és 11–13 kijelölhető funkciójú gombok használhatók.

Üzemmódok: CAMERA MEDIA | MXF MXF+MP4 MP4

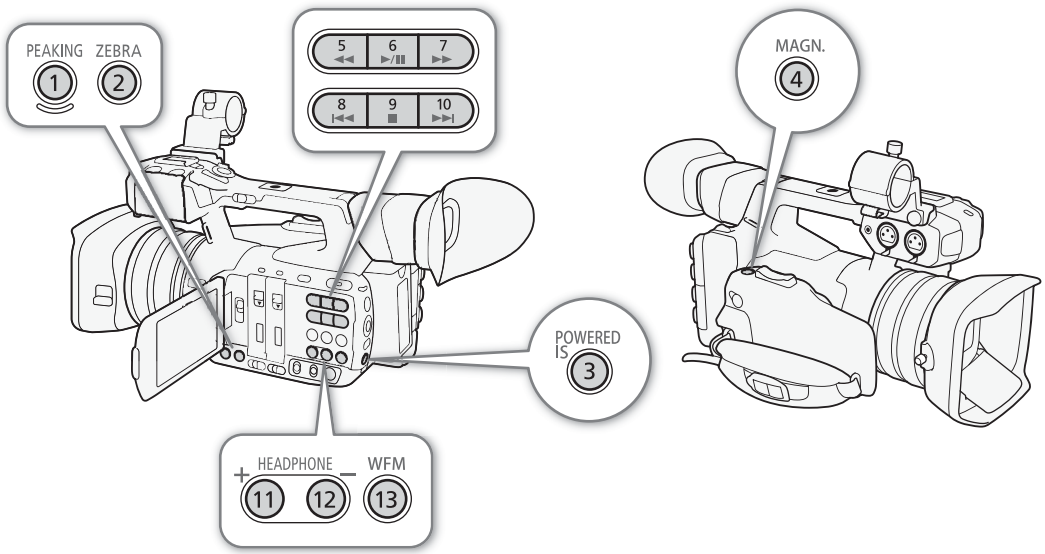

A hozzárendelt funkció megváltoztatása

1 Nyissa meg az [Assignable Buttons] almenüt.
[Other Functions] [Assignable Buttons]

2 Válassza ki a módosítani kívánt gombot és nyomja meg a SET gombot.
- Megjelenik a rendelkezésre álló funkciók listája.
- A gyors tájékoztatóban láthatja az egyes kijelölhető funkciójú gombok alapértelmezett funkcióit. Az 1–4 és 11–13 kijelölhető funkciójú gombok esetén a kamerán/markolaton feltüntetett felirat a gomb alapértelmezett beállítását jelzi. Az 5–10 gombokhoz gyárilag nincs funkció hozzárendelve.

3 Válassza a kívánt funkciót és nyomja meg a SET gombot.
- Ha a [User Setting] beállítást választja, a menü színe narancsról kékre vált, jelezve, hogy egy menübeállítást készül regisztrálni. Folytassa az eljárást a menübeállítás regisztrációjához. Ellenkező esetben nem szükséges az eljárás többi részét elvégezni.

[Other Functions]

[Assignable Buttons]

[1 PEAKING]
[2 ZEBRA]
[3 POWERED IS]
[4 MAGN.]
[5-10 (NONE)]
[11 HEADPHONE +]
[12 HEADPHONE -]
[13 WFM]

4 Keresse meg a menüben a regisztrálni kívánt menübeállítást, majd nyomja meg a SET gombot.

- A kiválasztott menübeállítás a ★ szimbólummal jelölt gombhoz lesz hozzárendelve jelezve, hogy ez felhasználó által kiválasztott beállítás.

MEGJEGYZÉSEK

- Az egyes gombokhoz rendelt funkciókat a két [Assignable Buttons] állapotképernyőn (📖 212) ellenőrizheti.
- A kijelölhető funkciójú gombokhoz rendelt funkciók külön visszaállíthatók a többi kamerabeállítás módosítása nélkül az [Other Functions] ❯ [Reset] ❯ [Assignable Buttons] funkcióval. A kijelölhető funkciójú gombok visszaállnak az alapértelmezett funkciójukra.

A kijelölhető funkciójú gombok használata

Miután egy kijelölhető funkciójú gombhoz funkciót rendelt, a gomb megnyomásával aktiválhatja a funkciót. Egyes funkciók esetén egy opciómenü jelenhet meg. Ilyenkor válassza ki a kívánt lehetőséget, majd nyomja meg a SET gombot.

Távvezérlés a Browser Remote alkalmazással

Miután végrehajtotta a szükséges előkészületeket (📖 181), a Browser Remote alkalmazással egy csatlakoztatott eszközről használhatja az 1–4 kijelölhető funkciójú gombokhoz rendelt funkciókat.

A Browser Remote képernyőn nyomja meg az 1–4 kijelölhető funkciójú gombok egyikét.

- A Browser Remote képernyőjén ellenőrizheti a 4 a kijelölhető funkciójú gombokhoz hozzárendelt funkciókat.

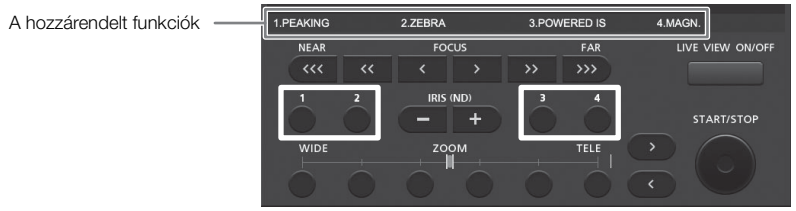

MEGJEGYZÉSEK

- A [Shutter Increment] funkció akkor sem használható a Browser Remote alkalmazásból, ha hozzá van rendelve az 1–4 kijelölhető funkciójú gombok egyikéhez.

Hozzárendelhető funkciók

A funkciók CAMERA és MEDIA módban külön hozzárendelhetők. A hozzárendelhető funkciók és a rendelkezésre álló módok a következő táblázatban láthatók.

Funkció neve	Leírás	CAMERA	MEDIA	🕮
[Img Stab.]	A képstabilizátor be- és kikapcsolása.	●	–	87
[POWERED IS]*	A Powered IS képstabilizátor be- és kikapcsolása.	●	–	87
[Focus Limit]	Az élességállítási határ be- és kikapcsolása.	●	–	86
[Face AF]	Az automatikus élességállítási mód váltása [Face Priority], [Face Only] és [Off] között.	●	–	85
[Backlight]	A [Backlight] fénymérési mód be- és kikapcsolása.	●	–	68
[Spotlight]	A [Spotlight] fénymérési mód be- és kikapcsolása.	●	–	
[Digital Zoom]	A digitális zoom be- és kikapcsolása.	●	–	74
[Tele-converter]	A következő sorrendben kapcsol a digitális telekonverter módjai között: 1.5x → 3x → 6x → Off	●	–	74
[Wide-End Angle]	A teljes széles látószög mód váltása [Normal] és [Wider] között.	●	–	74
[Gain Mode]	Az erősítési módot váltja [Automatic] és [Manual] között.	●	–	62
[Shutter Mode]	A záridő módot váltja [Automatic] és [Manual] között.	●	–	58
[Shutter Increment]	A záridő lépésnagyságát váltja [Normal] és [Fine] között.	●	–	
[WB Mode]	A fehéregyensúly módot váltja automatikus fehéregyensúly (AWB) és a WHITE BAL. kapcsoló aktuális helyzete között.	●	–	69
[PEAKING]	Az élkiemelés be- és kikapcsolása.	●	–	84
[ZEBRA]	A zebraminta be- és kikapcsolása.	●	–	89
[WFM]	A következő sorrendben aktiválja a videoszkóp funkciókat: Hullámalak-monitor → Vektorszkóp → Élmonitor (csak CAMERA módban) → Ki	●	●	106
[MAGN.]	A nagyítás be- és kikapcsolása.	●	–	84
[TL-H58]	A [Camera Setup] ❯ [Conversion Lens] paraméter beállítása [TL-H58] vagy [Off] értékre.	●	–	80
[WA-H58]	A[Camera Setup] ❯ [Conversion Lens] paraméter beállítása [WA-H58] vagy [Off] értékre.	●	–	
[Color bars]	A színsávok be- és kikapcsolása.	●	–	105
[Infrared Monochrome]	Fehér és zöld közül választhat a kamera infravörös módjában.	●	–	124
[Infrared Light]	Be- és kikapcsolja az infravörös fényt, ha a [Camera Setup] ❯ [Infrared] ❯ [Light] beállítása [Toggle].	●	–	124
[Markers]	A képernyő segédvonalainak be- és kikapcsolása.	●	–	88
[OLED Setup]	Az [OLED Setup] almenü megnyitása.	●	●	34
[Viewfinder Setup]	A [Viewfinder Setup] almenü megnyitása.	●	●	34
[OLED/VF B&W]	Az OLED képernyő és a kereső fekete-fehér módjának be- és kikapcsolása.	●	●	35
[Onscreen Display]	A képernyőn megjelenő információk be- és kikapcsolása a kamera videokimeneti csatlakozóin (HD és SD videokimenet esetén is).	●	●	163
[MP4 Start/Stop]**	MP4 filmfelvétel elkezdése/leállítása.	●	–	121
[MP4 FTP Transfer]*	A rögzített MP4 felvétel hozzáadása az FTP adatátviteli sorhoz.	●	–	189
[Add Shot Mark 1]	S1 jel hozzáadása a kliphez.	●	●	108
[Add Shot Mark 2]*	S2 jel hozzáadása a kliphez.	●	●	
[Add OK Mark]	OK jel hozzáadása a kliphez.	●	●	150
[Add ✓ Mark]	✓ jel hozzáadása a kliphez	●	●	
[Time Code]	Megjeleníti a [Time Code] almenüt.	●	–	90
[Time Code Hold]*	Megállítja az időkód kijelzését, illetve folytatja az aktuális értéktől.	●	●	91

Funkció neve	Leírás	CAMERA	MEDIA	🕮
[HEADPHONE +]	A fejhallgató hangerejének növelése.	●	●	147
[HEADPHONE -]	A fejhallgató hangerejének csökkentése.	●	●	
[Monitor Channels]	A kimenő hangcsatorna kapcsolása.	●	●	164
[Audio Level]	A hangszintmérő be- és kikapcsolása.	●	●	103, 104
[Wireless Controller]	A mellékelt vezeték nélküli távirányító be- és kikapcsolása.	●	●	44
[Photo]*	Fénykép készítése.	●	●	197
[Status]*	Az állapotképernyők megjelenítése.	●	●	211
[My Menu]	A [My Menu] saját almenü megnyitása.	●	–	30
[Initialize Media]	Az [Initialize Media] almenü megnyitása.	●	●	41
[User Setting]*	Testreszabható hely. A gombhoz bármilyen tetszőleges menübeállítás hozzárendelhető.	●	●	–

* Csak kijelölhető funkciójú gombhoz hozzárendelve használható funkció.
** Csak az 1–4 kijelölhető funkciójú gombokhoz rendelhető hozzá.

Egyedi képbeállítások

Számos, képpel kapcsolatos beállítást előre megadhat (📖 134). Az egyes beállítások megváltoztatása után az összeset mentheti a kamerára vagy egy SD kártyára egyedi képfájlként. Később betöltheti a fájlt a benne tárolt beállítások alkalmazásához. Egyedi képbeállításokat a CF kártyára rögzített MXF klipjeihez is hozzáadhat. A kamerán 9, az SD kártyán pedig 20 különböző egyedi képfájlt tárolhat. Az egyedi képfájlok a kamera és az SD kártya között átmásolhatók.
Az ezzel a kamerával készített egyedi képfájlok csak az XF200/XF205 kamerákkal kompatibilisek.

Üzemmódok: CAMERA MEDIA | MXF MXF+MP4 MP4

Egyedi képfájlok kiválasztása

Kiválaszthat egy egyedi képfájlt a beállításainak alkalmazására, szerkesztésére, átnevezésére, védelmére vagy átvitelére.

[Camera Setup] > [Custom Picture] > [Select File] > [Off]

1 Nyissa meg a [Custom Picture] almenüt.
[Camera Setup] > [Custom Picture]

2 Válassza a [Select File] lehetőséget és nyomja meg a SET-et.
- Az alapértelmezett egyedi képfájl [Off]. Megjelenik a kamerán és az SD kártyán tárolt egyedi képfájlok listája. A kamerán lévő fájlok [C1] – [C9], az SD kártyán lévők pedig [SD1] – [SD20] előtaggal kezdődnek.

3 Válassza a kívánt fájlt és nyomja meg a SET-et.
- Az [Off] választásával az egyedi képfájl-beállítások alkalmazása nélkül készíthet felvételeket.
- A kiválasztott fájl egyedi képfájl-beállításainak alkalmazásához folytassa a 4. lépéssel. A kiválasztott fájlon egyéb műveletek elvégzéséhez (beállítások szerkesztése, másolás, védelem stb.) folytassa a következő oldalokon bemutatott eljárások egyikével.

4 A menüből való kilépéshez nyomja meg a MENU gombot.
- Ezzel a egyedi képfájl-beállítások kerülnek alkalmazásra. (kamera) vagy (SD kártya) és a képernyő bal oldalán a kiválasztott egyedi képfájl száma jelenik meg.

Előre beállított egyedi képfájlok

Alapértelmezésben a [C8] és [C9] egyedi képfájlok védve vannak a kamerán. A fájl szerkesztéséhez a védelmet fel kell oldani (📖 133).

[C8: S/N Pri.]: Előre megadott beállítás, amely elsőbbséget ad a kép jel-zaj (S/N) viszonyának.

[C9: Wide DR]: Egy gamma görbét alkalmaz nagyon széles dinamikai tartománnyal és megfelelő színmátrixszal.

MEGJEGYZÉSEK

- **Az egyedi képekkel kapcsolatos beállítások módosítása az opcionális RC-V100 távvezérlővel.**
  - Ha a távvezérlőt csatlakoztatta a kamerához, nyomja meg a távvezérlő CUSTOM PICT. gombját a [Custom Picture] almenü megnyitásához/bezárásához.
  - Ha egy védett egyedi képfájl van kiválasztva, vagy nincs egyedi képfájl kiválasztva a kamerán (a [Select File] beállítása [Off]), az egyedi képekkel kapcsolatos beállítások a távvezérlővel nem módosíthatók.

- Amíg a távvezérlő hozzá van kapcsolva a kamerához, az SD kártyán található egyedi képfájlok ([SD1]–[SD20]) nem használhatók. Ha a távvezérlőt akkor csatlakoztatja, amikor az SD kártyán egy egyedi képfájl ki van választva, az egyedi képfájl automatikusan [Off] beállításra módosul (felvétel egyedi képfájlbeállítások nélkül). Az SD kártyán mentett egyedi képfájl beállításainak használatához először másolja a fájlt az SD kártyáról a kamera egyik nyitott fájlrekeszébe (📖 133).
- Ha a távvezérlő segítségével módosítja az egyedi képekkel kapcsolatos beállításokat, azzal módosítja az aktuálisan kiválasztott egyedi kép beállításait. Ha meg szeretne tartani egy fontos egyedi képfájlt, másolja azt először az SD kártyára, vagy először válasszon ki egy olyan egyedi képfájlt, ami módosítható.

Az egyedi képfájlok beállításainak szerkesztése

1 A fájl kiválasztása után válassza az [CP Edit File] pontot és nyomja le a SET-et.

2 Válasza ki a beállítást, majd nyomja le a SET-et.

3 Módosítsa a beállítást a kívánt szintre, majd nyomja meg a SET-et.

- Lásd a *Lehetséges egyedi képbeállítások* (📖 134) táblázatát.
- Más beállításokhoz szükség szerint ismételje a 2. és 3. lépést.

4 A menüből való kilépéshez nyomja meg a MENU gombot.

- Ezzel az új egyedi képfájlbeállítások kerülnek alkalmazásra. CP (kamera) vagy CP (SD kártya) és a képernyő bal oldalán a kiválasztott egyedi képfájl száma jelenik meg.

Az aktuális fájl beállításainak alapértékre állítása

1 Válassza a [Reset] opciót, majd nyomja meg a SET gombot.

2 Válassza ki az alapértelmezett értékeket, majd nyomja meg a SET gombot.

- Válassza a [Normal] lehetőséget a semleges alapértelmezett értékek visszaállításához (mintha egyáltalán nem használna egyedi képbeállításokat), vagy válassza a [S/N Pri.] vagy [Wide DR] lehetőségek egyikét az előre megadott beállítások replikálásához, például kiindulási pontként a további módosításokhoz.

3 Válassza az [OK]-t és nyomja meg a SET-et.

Egyedi képfájlok átnevezése

[CP Edit File]

[Rename]

1 A fájl kiválasztása után nyissa meg a [Rename] almenüt.

[CP Edit File] ❯ [Rename]

- Megjelenik egy képernyő, amelyen az aktuális fájlnév első karakterén narancsszínű keret áll.

2 A botkormány fel/le mozgatásával válasszon egy alfanumerikus karaktert vagy szimbólumot, majd a jobbra nyomásával lépjen a következő mezőre.

- Hasonló módon állítsa be a név többi részét is.

3 Válassza a [Set] lehetőséget, majd nyomja meg a SET gombot.

4 A menüből való kilépéshez nyomja meg a MENU gombot.

Egyedi képfájlok védelme

[CP Edit File]

[Protect]

Az egyedi képfájlok védelme véletlen megváltoztatásuk megakadályozását szolgálja.

1 A fájl kiválasztása után nyissa meg a [Protect] almenüt.
[CP Edit File] ❯ [Protect]

2 Válassza a [Protect] lehetőséget és nyomja meg a SET-et.
- Az egyedi képfájl menüben ikon fog megjelenni a fájl neve mellett.
- A védelem feloldásához válassza az [Unprotect] lehetőséget.

3 A menüből való kilépéshez nyomja meg a MENU gombot.

Egyedi képfájlok átvitele

A kamera és az SD kártya között az egyedi képfájlokat átviheti. Amikor a kiválasztott egyedi képfájl a kamerán van, használja a [Copy To SD] vagy a [Load From SD] funkciót a végrehajtandó művelettől függően. Hasonlóképpen, amikor a kiválasztott egyedi képfájl az SD kártyán van, használja a [Copy To Cam.] vagy [Load From Cam] funkciót.

Fájl másolása a kameráról SD kártyára

[CP Transfer File]

[Copy To SD]

1 A fájl kamerán való kiválasztása után nyissa meg a [Copy To SD] almenüt.
[CP Transfer File] ❯ [Copy To SD]

2 Válassza ki azt a mappát az SD kártyán, ahová menteni kívánja a fájlt, és nyomja le a SET-et.
- Ha van rendelkezésre álló mappa, választhatja a [New File] pontot a fájl mentésére az első rendelkezésre álló mappába.

3 Válassza az [OK]-t és nyomja meg a SET-et.
- A kiválasztott fájl az SD kártya kiválasztott mappájába másolva felülírja az ott lévő fájlt. Nyomja le a SET gombot a jóváhagyást kérő üzenetnél.

4 A menüből való kilépéshez nyomja meg a MENU gombot.

Kamerán lévő fájl kicserélése egy, az SD kártyán lévő fájllal

[CP Transfer File]

[Load From SD]

1 A kamerában kicserélendő fájl kiválasztása után nyissa meg a [Load From SD] almenüt.
[CP Transfer File] ❯ [Load From SD]

2 Válassza ki a kamerára átvinni kívánt fájlt, és nyomja le a SET-et.

3 Válassza az [OK]-t és nyomja meg a SET-et.
- A kamerában lévő fájlt felülírja az SD kártyán lévő fájl. Nyomja le a SET gombot a jóváhagyást kérő üzenetnél.

4 A menüből való kilépéshez nyomja meg a MENU gombot.

Fájl másolása SD kártyáráról a kamerára

[CP Transfer File]

[Copy To Cam.]

1 A fájl SD kártyán való kiválasztása után nyissa meg a [Copy To Cam.] almenüt.
[CP Transfer File] ❯ [Copy To Cam.]

2 Válassza ki a fájlmappát, ahová menteni kívánja a fájlt, és nyomja le a SET-et.

3 Válassza az [OK]-t és nyomja meg a SET-et.
- A kiválasztott fájlt a kamera a kiválasztott mappába másolja, és felülírja az ott lévő fájlt. Nyomja le a SET gombot a jóváhagyást kérő üzenetnél.

4 A menüből való kilépéshez nyomja meg a MENU gombot.

SD kártyán lévő fájl kicserélése egy, a kamerán lévő fájllal

[Transfer File]

[Load From Cam.]

1 A kicserélendő fájl SD kártyán való kiválasztása után nyissa meg a [Load From Cam.] almenüt.
[Transfer File] ❯ [Load From Cam.]

2 Válassza ki az SD kártyára átvinni kívánt fájlt és nyomja le a SET-et.

3 Válassza az [OK]-t és nyomja meg a SET-et.
- A SD kártyán lévő fájlt felváltja a kamerában lévő. Nyomja le a SET gombot a jóváhagyást kérő üzenetnél.

4 A menüből való kilépéshez nyomja meg a MENU gombot.

MEGJEGYZÉSEK
- MXF klipbe (153) ágyazott egyedi képfájlt is másolhat a kamerára.

Egyedi képbeállítások beágyazása felvételbe

[Other Functions]

[MXF]

[Clips]

[Add File]

[On]

Alapértelmezésben, ha MXF-klipeket rögzít egyedi képbeállításokkal, az egyedi képfájlt is elmenti az MXF klippel együtt. Később átmásolhatja az MXF klipbe ágyazott egyedi képfájlt a kamerára (153), és használhatja ugyanazokat az egyedi képbeállításokat további klipek rögzítésére. Az egyedi képbeállítások beágyazását hasznosnak fogja találni, mert ellenőrizheti, milyen beállításokkal készültek az egyes felvételek.

1 Nyissa meg az [Add File] almenüt.
[Other Functions] ❯ [MXF] ❯ [Clips] ❯ [Add File]

2 Válassza az [On] vagy [Off] beállítást, majd nyomja meg a SET gombot.

Lehetséges egyedi képbeállítások

Az alábbi beállítások állnak rendelkezésre. Még ha nincs is egyedi képfájl kiválasztva, az alapbeállítások lesznek érvényesek a képre.

[Gamma]

A gammabeállítás a kép teljes megjelenését befolyásolja. Nagy vonalakban ennek ugyanazon beállításnak kell lennie, mint a [Select] a [Color Matrix] pontban. (Alapértelmezett: [Normal 1]).

[Normal 1] – [Normal 4]: Ezek a beállítások a képnek TV monitoron való megjelenítésére alkalmasak. A [Normal 2] csúcsfényei csillogóbbak, mint a [Normal 1] beállításával. A gammagörbe alján a sötét tónusok [Normal 3] (ITU-R BT.709 szabvány) és [Normal 4] beállítással hangsúlyosabbak, mint [Normal 2] beállítással.

[Cine 1] vagy [Cine 2]: A [Cine 1] gammagörbéje a képtónust a mozi képének árnyalataihoz hasonlatossá teszi. [Cine 2] kontrasztja lágyabb a [Cine 1] kontrasztjánál és szintén a mozifilmre hasonlít.

[Wide DR]: Egy gamma görbét alkalmaz nagyon széles dinamikai tartománnyal HDTV-n történő lejátszásra optimalizálva.

Gamma

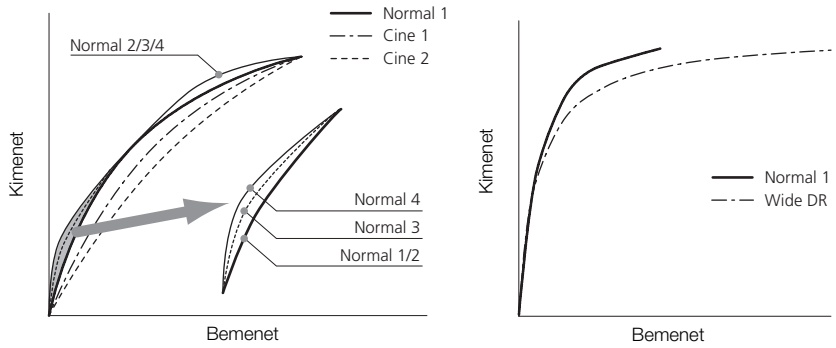

[Black]

A feketeszintre és a feketék színeltolódására hat.

[Master Pedestal]: A fő kioltószint növeli vagy csökkenti a feketeszintet. Magasabb beállítás a sötét részeket világosabbá teszi, de a kontraszt csökken. A beállítási tartomány -50 és 50 közötti. (Alapbeállítás: ±0)

[Master Black]: A fekete színes eltolódását javítja.

[Red]: -50 és 50 között (Alapbeállítás: ±0)

[Green]: -50 és 50 között (Alapbeállítás: ±0)

[Blue]: -50 és 50 között (Alapbeállítás: ±0)

[Black Gamma]

A gammagörbe alsó felére hat (a kép sötét részére). Ha a [Gamma] beállítása [Wide DR], a beállításnak nem lesz hatása a képre.

[Level]: Emeli és süllyeszti a gammagörbe alsó részét. A beállítási tartomány -50 és 50 közötti. (Alapbeállítás: ±0)

[Range]: A tartományt választja ki, melyben a sötét részekre hat. A beállítási tartomány -20 és 50 közötti. (Alapbeállítás: ±0)

[Point]: Meghatározza a gammagörbe alsó részének alakját. A beállítási tartomány -20 és 50 közötti. (Alapbeállítás: ±0)

Black Gamma

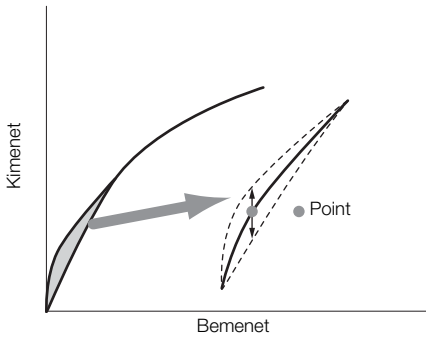

[Low Key Satur.]

A sötét képrészek telítettségére hat.

[Enable]: Aktiválja vagy tiltja a beállítást. (Alapbeállítás: [Off])

[Level]: Meghatározza a sötét részek telítettségét. A beállítási tartomány -50 és 50 közötti. (Alapbeállítás: ±0)

[Knee]

A gammagörbe felső felére hat (a kép világos részére). A csúcsfények összenyomása megakadályozza a kép túlexponálását. Ha a [Gamma] beállítása [Cine 1], [Cine 2] vagy [Wide DR], a beállításnak nem lesz hatása a képre.

[Enable]: Aktiválja vagy tiltja a beállítást. (Alapbeállítás: [On])

[Automatic]: Válassza az [On] beállítást, hogy a kamera automatikusan válassza ki a könyökpont helyét és a meredekséget a túlexponálódás megakadályozására. Az [Off] beállításban kézzel állíthatja be a könyökpontot. (Alapbeállítás: [On])

[Slope]: Meghatározza a gammagörbe könyökpont fölötti meredekségét. A beállítási tartomány -35 és 50 közötti. (Alapbeállítás: ±0)

[Point]: Beállítja a gammagörbe könyökpontját. A beállítási tartomány 50 és 109 közötti. (Alapbeállítás: 95)

[Saturation]: A világos képrészek telítettségére hat. A beállítási tartomány -10 és 10 közötti. (Alapbeállítás: ±0)

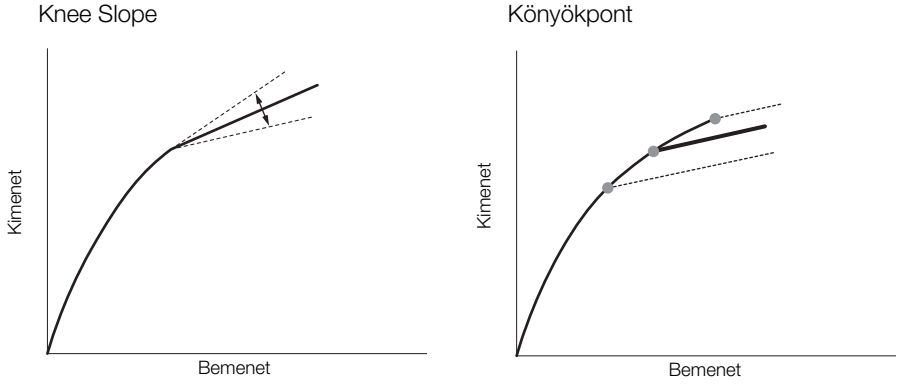

[Sharpness]

A kimenet és felvételi jel élességét állítja be.

[Level]: Az élesség szintjét állítja be. A beállítási tartomány -10 és 50 közötti. (Alapbeállítás: ±0)

[H Detail Freq.]: A vízszintes élesség középfrekvenciáját állítja be. A nagyobb érték nagyobb frekvenciát, élesebb képet jelent. A beállítási tartomány -8 és 8 közötti. (Alapbeállítás: ±0)

[Coring]: Csökkenti az élesség növelésével megjelenő zajt.

[Level]: Az élesség növelésével létrejövő zaj csökkentésének szintjét állítja be. A nagyobb értékek megakadályozzák az élesség növelését az apró részleteken a kisebb zaj érdekében. A beállítási tartomány -30 és 50 közötti. (Alapbeállítás: ±0)

[D-Ofst]: A [D-Ofst], [D-Curve] és [D-Depth] pontokkal állíthatja be a élesség mértékét a világosság függvényében. A [D-Ofst] állítja az élességet a minimális világossági szinten. A beállítási tartomány 0 és 50 közötti. (Alapbeállítás: 0)

[D-Curve]: Az élesség növelésének görbéjét állítja be. A [Level] átmenetének görbéje [D-Ofst]-re. A beállítási tartomány 0 és 8 közötti. (Alapbeállítás: 0)

[D-Depth]: A [D-Ofst] szorzótényezője, mely meghatározza az élességi szintet a világosság alapján. Pozitív érték emeli a képélességi zaj mérséklésének szintjét sötét területeken, negatív érték csökkenti a szintet. A beállítási tartomány -4 és 4 közötti. (Alapbeállítás: ±0)

[HV Detail Bal.]: A vízszintes és függőleges irányú részletesség arányát állítja be. Nagyobb érték hangsúlyozza a függőleges részleteket, a kisebb érték pedig a vízszinteset. A beállítási tartomány -8 és 8 közötti. (Alapbeállítás: ±0)

[Limit]: Korlátozza az élesség mértékét. A beállítási tartomány -50 és 50 közötti. (Alapbeállítás: ±0)

[Knee Aperture]: A könyökpont feletti területek képélességére hat az erősítés és a meredekség állításával. Ha a [Gamma] beállítása [Cine 1], [Cine 2] vagy [Wide DR], a beállításnak nem lesz hatása a képre.

[Gain]: Az élesség szintjét állítja be. A beállítási tartomány 0 és 9 közötti. (Alapbeállítás: 0)

[Slope]: A meredekséget állítja a képélességhez. A beállítási tartomány 0 és 3 közötti, 0-nál nincs lejtés, 1 meredeket, 3 lankásat jelent. (Alapbeállítás: 1)

[Level Depend]: Csökkenti az élességet a sötét területeken.

[Level]: Beállítja a sötét terület világosságát, melyre hatni fog. A beállítási tartomány 0 és 50 közötti. (Alapbeállítás: 0)

[Slope]: A gammagörbe alját és felső részét összekötő rész meredeksége. A beállítási tartomány 0 és 3 közötti, 0-nál nincs lejtés, 1 meredeket, 3 lankásat jelent. (Alapbeállítás: 0)

[Offset]: A sötét területek képélességét szabályozza. Nagyobb érték kisebb élességi szintet jelent. A beállítási tartomány 0 és 50 közötti. (Alapbeállítás: 0)

[Ingredient Ratio]: Ezzel az aránnyal teremthet egyensúlyt a felbontás és a cakkos szélek csökkentése között. Nagy értékeknél nagyobb a felbontás, kisebbeknél simábbak a kontúrok. A beállítási tartomány -50 és 50 közötti. (Alapbeállítás: 0)

[Noise Reduction]

A képen megjelenő zajt csökkenti. Az [Automatic] beállítással a kamera maga állítja a zaj szintjét. Egyébként választhat 1 (legalacsonyabb szint) és 12 (legmagasabb szint) közötti értéket vagy az [Off] értékkel kikapcsolhatja. (Alapbeállítás: [Off])

[Skin Detail]

A kamera a bőrnek megfelelő színtónusú képrészeken lágyítószűrőt használ a kellemesebb megjelenés érdekében. Ezen beállítások segítségével meghatározhatja, milyen tónusú területeket tekintsen a kamera bőrnek. Zebraminta fogja jelezni a bőrnek tekintett területeket.

[Effect Level]: A szűrőhatás mértékét állítja be. A lehetőségek: [Off], [Low], [Middle] and [High]. (Alapbeállítás: [Off])

[Hue]: Beállítja a színárnyalatot a bőrterület meghatározásához. A beállítási tartomány -16 és 16 közötti. (Alapbeállítás: ±0)

[Chroma]: Beállítja a színtelítettséget a bőrterület meghatározásához. A beállítási tartomány 0 és 31 közötti. (Alapbeállítás: 16)

[Area]: Beállítja a színtartományt a bőrterület meghatározásához. A beállítási tartomány 0 és 31 közötti. (Alapbeállítás: 16)

[Y Level]: Beállítja a világosságot a bőrterület meghatározásához. A beállítási tartomány 0 és 31 közötti. (Alapbeállítás: 16)

[Selective NR]

A kamera bizonyos színek észlelése alapján területeket határoz meg, melyekre zajcsökkentő szűrőt alkalmaz. Zebraminta fog megjelenni a kiválasztott területeken.

[Effect Level]: A zajcsökkentő szűrőhatás mértékét állítja be. A lehetőségek: [Off], [Low], [Middle] and [High]. (Alapbeállítás: [Off])

[Hue]: Az észlelendő terület színárnyalatát állítja be. A beállítási tartomány 0 és 31 közötti. (Alapbeállítás: 0)

[Chroma]: A felismerni kívánt szín telítettségét állítja be. A beállítási tartomány 0 és 31 közötti. (Alapbeállítás: 16)

[Area]: A felismerni kívánt színtartományt állítja be. A beállítási tartomány 0 és 31 közötti. (Alapbeállítás: 16)

[Y Level]: Az észlelendő terület világosságát határozza meg. A beállítási tartomány 0 és 31 közötti. (Alapbeállítás: 16)

[Color Matrix]

A színmátrix határozza meg a kép színtónusait.

[Select]: A lehetséges beállítások [Normal 1] – [Normal 4], [Cine 1] és [Cine 2] és [Wide DR]. Nagy vonalakban ez a [Gamma] beállítással azonos. Egy lehetőség kiválasztása után precízebb beállítást végezhet. (Alapértelmezett: [Normal 1])

[Gain]: A szín intenzitását határozza meg. A beállítási tartomány -50 és 50 közötti. (Alapbeállítás: ±0)

[Phase]: A színfázist állítja. A beállítási tartomány -18 és 18 közötti. (Alapbeállítás: ±0)

[R-G]: Az R-G mátrix a ciánkék/zöld és vörös/bíbor színárnyalatok mentén hat. A beállítási tartomány -50 és 50 közötti. (Alapbeállítás: ±0)

[R-B]: Az R-B mátrix a ciánkék/kék és vörös/sárga színárnyalatok mentén hat. A beállítási tartomány -50 és 50 közötti. (Alapbeállítás: ±0)

[G-R]: A G-R mátrix a bíbor/vörös és zöld/ciánkék színárnyalatok mentén hat. A beállítási tartomány -50 és 50 közötti. (Alapbeállítás: ±0)

[G-B]: A G -B mátrix a bíbor/kék és zöld/sárga színárnyalatok mentén hat. A beállítási tartomány -50 és 50 közötti. (Alapbeállítás: ±0)

[B-R]: A B-R mátrix a sárga/vörös és kék/ciánkék színárnyalatok mentén hat. A beállítási tartomány -50 és 50 közötti. (Alapbeállítás: ±0)

[B-G]: A B-G mátrix a sárga/zöld és kék/bíbor színárnyalatok mentén hat. A beállítási tartomány -50 és 50 közötti. (Alapbeállítás: ±0)

[Fehéregyensúly]

A fehéregyensúly szintjét állítja be az egész képen.

[R Gain]: A vörös tónus intenzitását állítja be. A beállítási tartomány -50 és 50 közötti. (Alapbeállítás: ±0)

[B Gain]: A kék tónus intenzitását állítja be. A beállítási tartomány -50 és 50 közötti. (Alapbeállítás: ±0)

[Color Correction]

Bizonyos színjellemzőjű területeket észlel a kamera (színfázis, telítettség, terület és Y szint) és korrigálja őket felvételkor. A színkorrekciót két különböző területre lehet beállítani (A és B).

[Select Area]: A korrigálandó terület vagy területek kiválasztására. A lehetőségek: [Area A], [Area B] és [Area A&B]. Az [Off] kiválasztásával kikapcsolhatja a beállítást. (Alapbeállítás: [Off])

[Area A Setting]: Meghatározza a területet, melyen a színek korrekciója végbemegy.

[Phase]: Az A terület színfázisának beállítására. A beállítási tartomány 0 és 31 közötti. (Alapbeállítás: 0)

[Chroma]: Az A terület telítettségének beállítására. A beállítási tartomány 0 és 31 közötti. (Alapbeállítás: 16)

[Area]: Az A terület színtartományának beállítására. A beállítási tartomány 0 és 31 közötti. (Alapbeállítás: 16)

[Y Level]: Az A terület világosságának beállítására. A beállítási tartomány 0 és 31 közötti. (Alapbeállítás: 16)

[Area A Revision]: Az A terület korrekciójának mértékét adja meg.

[Level]: A színtelítettség korrekciója mértékének beállítása. A beállítási tartomány -50 és 50 közötti. (Alapbeállítás: ±0)

[Phase]: A színfázis korrekciója mértékének beállítása. A beállítási tartomány -18 és 18 közötti. (Alapbeállítás: ±0)

[Area B Setting]: Meghatározza a területet, melyen a színek korrekciója végbemegy.

[Phase]: A B terület színfázisának beállítására. A beállítási tartomány 0 és 31 közötti. (Alapbeállítás: 0)

[Chroma]: A B terület telítettségének beállítására. A beállítási tartomány 0 és 31 közötti. (Alapbeállítás: 16)

[Area]: A B terület színtartományának beállítására. A beállítási tartomány 0 és 31 közötti. (Alapbeállítás: 16)

[Y Level]: A B terület világosságának beállítására. A beállítási tartomány 0 és 31 közötti. (Alapbeállítás: 16)

[Area B Revision]: A B terület korrekciójának mértékét adja meg.

[Level]: A színtelítettség korrekciója mértékének beállítása. A beállítási tartomány -50 és 50 közötti. (Alapbeállítás: ±0)

[Phase]: A színfázis korrekciója mértékének beállítása. A beállítási tartomány -18 és 18 közötti. (Alapbeállítás: ±0)

[Egyéb funkciók]

[Setup Level]: A [Black] és a [Master Pedestal] beállításokkal meghatározott feketeszintet állítja. A beállítási tartomány -50 és 50 közötti. (Alapbeállítás: ±0)

[Over 100%]: Ez a funkció azt határozza meg, hogy a kamera hogyan kezeli a 100%-ot meghaladó videojeleket. A használható opciók: [Through] – hatás nélkül, [Clip] – a jel levágása 100%-nál és [Press], amely komprimálja a jelet 108%-tól 100%-ig. (Alapbeállítás: [Through])

[S/N Priority]: Válassza az [On] lehetőséget a kép jel-zaj (S/N) viszonyának előnyben részesítéséhez. (Alapbeállítás: [Off])

ⓘ MEGJEGYZÉSEK

- Ha az opcionális RC-V100 távvezérlőt csatlakoztatta a kamerához, a következő egyedi képbeállításokat módosíthatja a távvezérlőn lévő gombokkal és tárcsákkal. Nem lehet őket a kameráról módosítani, amikor az RC-V100 csatlakoztatva van.
  - [Black] ❯ [Master Pedestal]; [Black] ❯ [Master Black] ❯ [Red], [Blue]
  - [Black Gamma] ❯ [Level]
  - [Knee] ❯ [Slope] és [Point] (csak akkor, ha a [Knee] ❯ [Enable] beállítása [On])
  - [Sharpness] ❯ [Level]
  - [White Balance] ❯ [R Gain], [B Gain]

A funkciók és a képernyő kijelzéseinek testre szabása

Igényeihez és a felvételi stílusához igazíthatja a kamerát. Az [Other Functions] ➤ [Custom Function] beállítással meghatározhatja a kamera kezelőszerveinek és funkcióinak működését CAMERA módban. Az [OLED/VF Setup] ➤ [Custom Display 1] vagy [Custom Display 2] beállítással a felvétel alatt a képernyőn megjelenő információkat igazíthatja igényeihez. A menü egyéb beállításával együtt ezeket a beállításokat is mentheti SD kártyára, hogy később használhassa őket (📖 142).

Üzemmódok: CAMERA MEDIA | MXF MXF+MP4 MP4

A funkciók testre szabása

[Other Functions]

[Custom Function]

A következő táblázat írja le a [Custom Function]-nal testre szabható funkciókat.

1 Nyissa meg a [Custom Function] almenüt.
[Other Functions] ➤ [Custom Function]

2 Válassza ki a kívánt funkciót.

3 Változtassa meg a beállításokat és nyomja meg a SET-et.

A [Custom Function]-nal testre szabható funkciók

Menüpont	Leírás
[Shockless Gain]	Meghatározza az erősítés átmenetének sebességét az erősítés megváltoztatásakor.
[Shockless WB]	Fokozatos átmenetet biztosít a fehéregyensúly változtatásakor.
[AE Response]	Az automatikus rekeszvezérlési mód során a rekeszbeállítás módosításakor a reagálás sebessége.
[Iris Limit]	Beállítja a legszűkebb rekeszt (F8.0), mely még felvételre használható.
[Iris Ring Direction]	Az íriszgyűrű forgatási iránya a beállítás során.
[Focus Ring Direction]	A fókuszgyűrű forgatási iránya a beállítás során.
[Zoom Ring Direction]	A zoomgyűrű forgatási iránya a beállítás során.
[Focus Ring Control]	A fókuszgyűrű használatakor a reagálás érzékenysége.
[Zoom Ring Control]	A zoom gyűrű használatakor a reagálás érzékenysége.
[Focus Assistance B&W]	A képernyőt automatikusan fekete-fehérre állítja az élességállítást segítő funkciók (élkiemelés és nagyítás) használatának idejére. Fekete fehérre állíthatja a képernyőt, ha csak az élkiemelés van bekapcsolva, ha csak a nagyítás van bekapcsolva vagy akkor, ha mindkettő.
[Distance Units]	A kézi élességállítási mód alatt mutatott távolság mértékegységét lehet vele kiválasztani (méter vagy láb).
[Zoom Indicator]	A zoom kijelzés átváltható grafikus megjelenítés és numerikus megjelenítés között (0 –99; 0 – 81, ha a [Camera Setup] ➤ [Conversion Lens] beállítsa [WA-H58]; 0 –149 a digitális zoom aktiválásakor).
[Scan Reverse Rec]	Megfordítja a rögzített képet vízszintesen és/vagy függőlegesen.
[OSD Recording]	Ha a beállítása [On], a kamera képernyőjén megjelenő információ meg fog jelenni a felvett MXF klipen is.

A képernyőn megjelenő információk testre szabása

[OLED/VF Setup]

[Custom Display 1]
[Custom Display 2]

Lásd: A *képernyőn megjelenő jelzések* (📖 51) arról, hogy melyik információt lehet igényei szerint beállítani.

1 Nyissa meg a [Custom Display 1] vagy [Custom Display 2] almenüt.

[OLED/VF Setup] ❯ [Custom Display 1] vagy [Custom Display 2]

2 Válassza ki a kívánt képernyőmegjelenítést.

3 Változtassa meg a beállításokat és nyomja meg a SET-et.

- A legtöbb képernyőelem megjelenítését ki és be lehet kapcsolni ([On] vagy [Off]). Néhány elem, például a zoom kijelzése megjeleníthető állandóan ([Always On]) vagy csak működtetéskor ([Normal]); mások, például a töltöttség vagy a hátralévő felvételi idő megjeleníthetők állandóan ([Normal]) vagy csak akkor, ha elérték figyelmeztetési szintet ([Only warnings]).

A kamera beállításainak mentése és betöltése

Az egyedi képbeállítások megadása és a menük beállítása után a beállításokat SD kártyára mentheti. A mentett beállításokat később, másik XF205 vagy XF200 kamerán is betöltheti, hogy a kamerát ugyanolyan beállításokkal használhassa.

Üzemmódok: CAMERA MEDIA | MXF MXF+MP4 MP4

A kamera beállításainak mentése SD kártyára

[Other Functions] > [Transfer Menu/CP] > [Save To SD]

1 Nyissa meg a [Save To SD] almenüt.
[Other Functions] ❯ [Transfer Menu/CP] ❯ [Save To SD]

2 Válassza a [Menu] vagy [Menu+CP] lehetőséget, és nyomja meg a SET-et.
- A [Menu] választásával menti a menübeállításokat és a [Menu+CP] választásával a menü és egyedi képbeállításokat.

3 Válassza az [OK]-t és nyomja meg a SET gombot.
- Az aktuális beállítások az SD kártyára lesznek mentve. Ha az SD kártya már tartalmaz beállításokat, azok felülíródnak.

4 Nyomja le a SET gombot a jóváhagyást kérő üzenetnél.

A kamera beállításainak betöltése SD kártyáról

[Other Functions] > [Transfer Menu/CP] > [Load From SD]

1 Nyissa meg a [Load From SD] almenüt.
[Other Functions] ❯ [Transfer Menu/CP] ❯ [Load From SD]

2 Válassza a [Menu] vagy [Menu+CP] lehetőséget, és nyomja meg a SET-et.
- A [Menu] választásával betölti a menübeállításokat és a [Menu+CP] választásával a menü és egyedi képbeállításokat.

3 Válassza az [OK]-t és nyomja meg a SET gombot.
- Miután a kamera aktuális beállításait felváltják az SD kártyáról betöltött beállítások, a képernyő kis időre elsötétül és a kamera újraindul.

(i) MEGJEGYZÉSEK

- A következő beállításokat a kamera nem menti az SD kártyára.
  - Titkosítási kulcsok/jelszavak a [Other Functions] ❯ [Network Settings] ❯ [Connection Settings] alatt
  - Jelszavak az [Other Functions] ❯ [Network Settings] ❯ [Settings for Browser] ❯ [Users Settings] alatt
  - [Other Functions] ❯ [Network Settings] ❯ [FTP Transfer Settings] ❯ [FTP Server Settings] ❯ [Password]
- Amikor az SD kártyáról betölti a kamera beállításait, még a védett egyedi képfájlok is felülíródnak a kamerában.
- Ezen a kamerán csak más XF200/XF205 kamerákról származó beállítások használhatók.

Lejátszás

Ez a rész arról szól, hogy a kamerával hogyan lehet klipeket lejátszani. A lejátszott klip megjelenítéséről külső monitoron: *Külső monitor csatlakozatása* (🕮 160). SD kártyán rögzített fényképek megtekintése: *Fényképek megtekintése* (🕮 199).

Üzemmódok: CAMERA | MEDIA | MXF | MXF+MP4 | MP4

MXF és MP4 klipek index képernyői

A lejátszási funkciókat az index képernyőn lehet elérni. Az MXF klip index képernyőt vagy az [MP4] index képernyőt a kamera MEDIA módba kapcsolásával nyithatja meg.

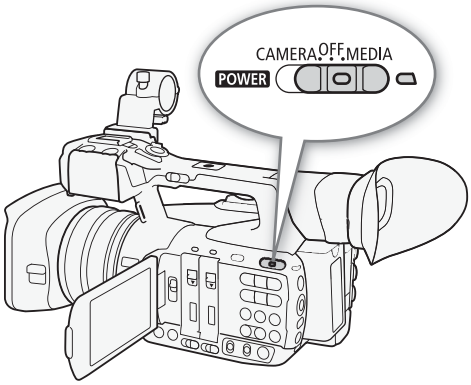

Nyomja le a gombot a **POWER** kapcsolón, és váltson MEDIA üzemmódba.

- A kamera MEDIA módba lép, és megjelenik a klip index képernyő.

MXF klipek

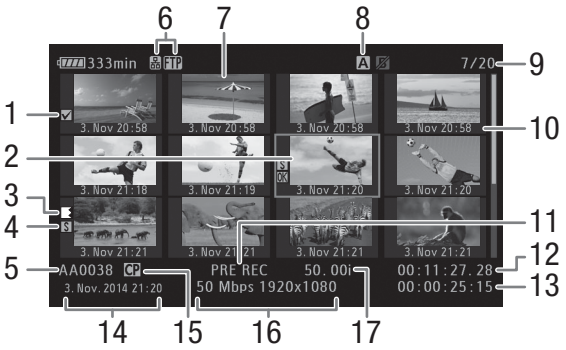

MP4 klipek

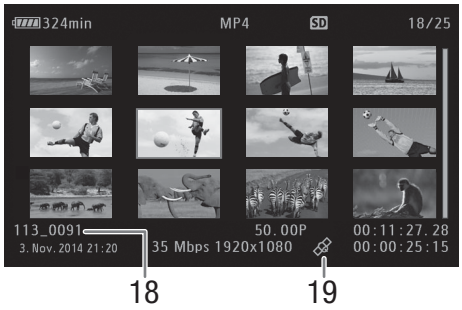

1 OK jel/✓ jel[1] (📖 108, 150)
2 Narancsszínű kiválasztási keret
3 Rögzítés memóriaváltással[1] (📖 146, lásd a magyarázatot a 8-es számú ikonnál)
4 Felvételi jel[1] (📖 108, 155)
5 MXF klip neve[1] (📖 49)
6 Hálózat típusa/FTP fájlküldés (📖 171, 188)
7 Klip bélyegkép (📖 156)
8 Jelenleg kiválasztott felvételi adathordozó (📖 42)
9 Klip száma / Összes klip száma
10 Rögzítési dátum (csak hónap és nap) és idő[1]
11 Különleges felvételkészítési mód[1] (📖 116)
12 A bélyegkép időkódja[1]
13 Teljes rögzítési idő
14 Felvétel dátuma és időpontja
15 Beágyazott egyedi kép fájl[1] (📖 131)
16 Adatsebesség és felbontás (📖 55)
17 Képfrekvencia[2] (📖 55)
18 Fájlszám[3] (📖 115)
19 GPS információval geocímkézett klip[3] (📖 109, 112)

[1] Csak MXF-klipeknél.
[2] A gyorsított és lassított rögzítési módot alkalmazó klipek esetében a felvételi és lejátszási képfrekvencia is megjelenik.
[3] Csak MP4-klipeknél.

Váltás a CF kártyafoglalatok között

Ha mindkét CF foglalatban van CF kártya, szükség szerint átválthat közöttük.

Üzemmódok: CAMERA MEDIA | MXF MXF+MP4 MP4

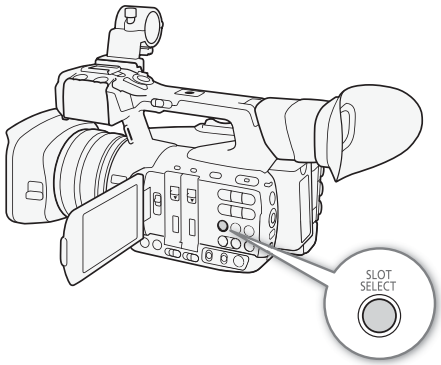

Nyomja meg a SLOT SELECT gombot.

- A kiválasztott CF foglalat hozzáférésjelzője zölden világít.

Átváltás másik index képernyőre

Minden, a CF kártyán lévő MXF klip elérhető az MXF klip index képernyőről. Átválthat másik index képernyőre, mely csak az OK jellel ([OK Mark] index képrenyő), megjelölt MXF klipeket, az ✓ jellel ([✓ Mark] index képernyő) megjelölt MXF klipeket, az MP4 klipeket* ([MP4] index képernyő) vagy fényképeket* ([Photos] index képernyő) mutatja.

* A fényképeket és az MP4 klipeket az SD kártya tárolja.

Üzemmódok: CAMERA MEDIA | MXF MXF+MP4 MP4

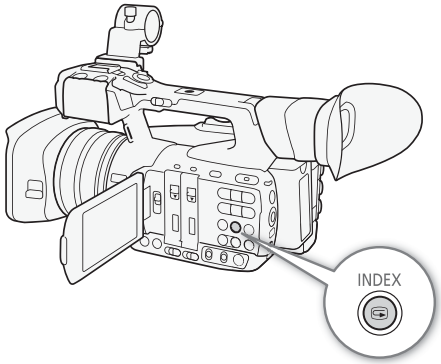

1 Nyomja meg az INDEX gombot.
   - Megjelenik az index képernyő választási menü.
2 Válassza a kívánt index képernyőt és nyomja meg a SET-et.
   - Megjelenik a kiválasztott index képernyő.
   - A [Cancel] lenyomása törli a műveletet.
   - Nyomja le az INDEX gombot ismét az MXF klip index képernyőre való visszatéréshez.

Klipek lejátszása

A klipeket az MXF klip index képernyőről, az [[OK Mark] index képernyőről, a [☑ Mark] és az [MP4] index képernyőről játszhatja le. A lejátszási vezérlőgombokat használja botkormányként vagy botkormány-segédként. Használhatja a mellékelt vezeték nélküli távirányítót is.

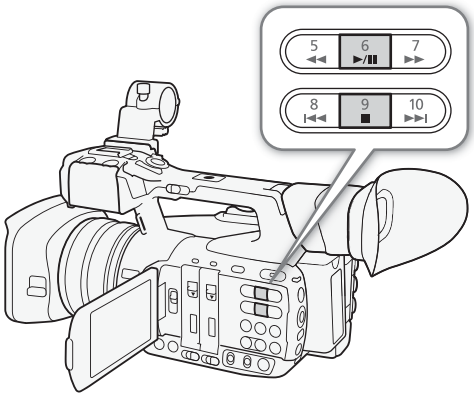

1 Az index képernyőn mozgassa a narancssárga választókeretet a lejátszani kívánt klipre.

2 A ►/❚❚ gombbal indítsa a lejátszást.

- A lejátszás a kiválasztott kliptől indul és az index képernyő utolsó jelenetének végéig tart. Az utolsó klip utolsó képkockáját elérve a lejátszás szünetel.
- A ►/❚❚ gomb újbóli vagy a SET gomb megnyomásával szüneteltetheti/folytathatja a lejátszást.
- Nyomja meg a ■ gombot a lejátszás megállításához és visszatéréshez az index képernyőre.

FONTOS

- Ha egy vagy több hozzáférésjelző vörösen világít vagy villog, elővigyázatosan járjon el. Ha nem követi az előírásokat, az végleges adatvesztéshez vezethet.
  - Ne húzza ki a tápegység csatlakozóját, és ne kapcsolja ki a kamerát.
  - Sose nyissa ki a használatban lévő CF vagy SD kártyafoglalatok fedelét, és ne vegye ki az adathordozókat.

MEGJEGYZÉSEK

- A klipek között a képben és a hangban rövid szünetek lehetnek.

A képernyőn megjelenő jelzések

MXF klipek

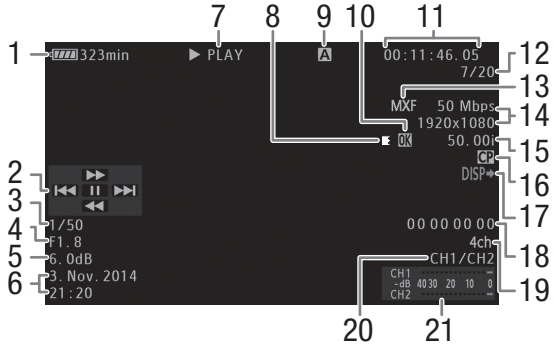

MP4 klipek

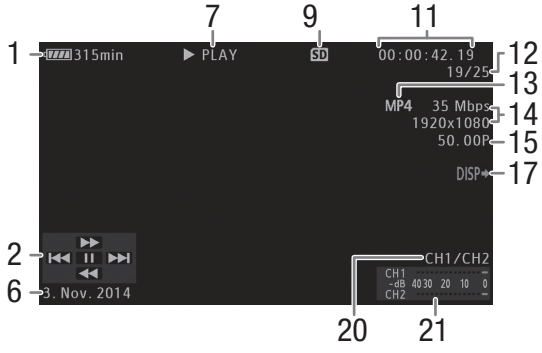

1 Akkumulátor hátralevő töltöttségi idő (📖 51)
2 Botkormány-segéd (📖 146)
3 Záridő[1] (📖 58)
4 Rekesz értéke[1] (📖 65)
5 Erősítés[1] (📖 62)
6 Felvétel dátuma és időpontja[2]
7 Lejátszási művelet
8 Rögzítés memóriaváltással[3]
9 Jelenleg kiválasztott felvételi adathordozó (📖 42)
10 OK jel/✓ jel[3] (📖 108, 150)
11 Időkód (📖 90)
12 Klip száma / Összes klip száma
13 Filmformátum (📖 55)
14 Adatsebesség és felbontás (📖 55)
15 Képfrekvencia[4] (📖 55)
16 Beágyazott egyedi kép fájl[3] (📖 134)
17 Megjelenítés a kimeneten (📖 163)
18 Felhasználói bit[3] (📖 92)
19 Négysávos hangrögzítés[3] (📖 98)
20 Kimeneti hangcsatornák (📖 164)
21 Hangszintmérő

[1] Csak az MXF klipeknél jelenik meg, amennyiben az [OLED/VF Setup] ❯ [Display Metadata] ❯ [Camera Data] beállítása [On].
[2] Akkor jelenik meg, amikor az [OLED/VF Setup] ❯ [Display Metadata] ❯ [Date/Time] beállítása [On]. Az MP4 klipek esetében megjelenik a felvételkészítés dátuma.
[3] Csak MXF-klipeknél.
[4] A gyorsított és lassított rögzítési módot alkalmazó klipek esetében a felvételi és lejátszási képfrekvencia is megjelenik.

7 Lejátszási művelet

▶ PLAY	Lejátszás
❚❚ PAUSE	Lejátszás szünet
◀❚❚/❚❚▶	Léptetés kockánként hátra/előre
F FWD ▶▶	Gyors lejátszás*
◀◀ F REV	Gyors lejátszás hátra*

* A lejátszási sebesség (x5, x15 vagy x60) szintén megjelenik.

8 Rögzítés memóriaváltással

Akkor látható, ha az MXF klip az egyik CF kártyán kezdődik és másikon megszakítás nélkül folytatódik. A ▮ jelzi a felvétel első részét, a ▮ jelzi a felvétel középső részét/részeit, és a ▮ jelzi az utolsó részt.

Lejátszási kezelőszervek

Egy klip lejátszásakor használja a kamera gombjait, a botkormányt, a botkormány-segédet vagy a mellékelt vezeték nélküli távirányítót. Részletek az alábbi táblázatban.

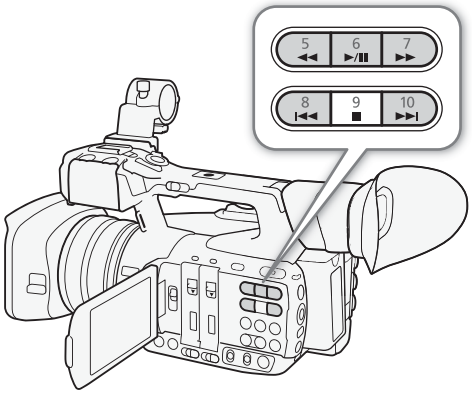

Lehetséges lejátszási típusok

Lejátszási típus	Művelet
Gyors lejátszás	Gombok: Nyomja le a ◀◀ vagy a ■ gombot. Botkormány: Lejátszás közben tolja a botkormány-segédet fel és le. Vezeték nélküli távirányító: Nyomja le a ◀◀ vagy a ■ gombot. Ismételje a lejátszási sebesség növeléséhez: kb. 5x → 15x → 60x-ra a normálhoz viszonyítva.
Léptetés kockánként előre/hátra	Botkormány: A lejátszás szüneteltetése közben tolja a botkormány-segédet fel és le. Vezeték nélküli távirányító: Nyomja le a ◀II vagy II▶ gombot (lejátszási szünetben).
Ugrás a következő klip elejére	Gombok: Nyomja meg a ▶▶I gombot. Botkormány: Tolja a botkormány jobbra Vezeték nélküli távirányító: Nyomja meg a ▷ gombot.
Ugrás az aktuális klip elejére	Gombok: Nyomja meg a I◀◀ gombot. Botkormány: Tolja a botkormány balra Vezeték nélküli távirányító: Nyomja meg a ◁ gombot.
Ugrás az előző klipre	Gombok: Nyomja meg a I◀◀ gombot kétszer. Botkormány: Tolja a botkormány kétszer balra. Vezeték nélküli távirányító: Nyomja meg a ◁ gombot kétszer.
Visszatérés a lejátszási módhoz	Gombok: Nyomja meg a ▶/II gombot. Botkormány: Nyomja meg magát a botkormányt (SET gomb). Vezeték nélküli távirányító: Nyomja meg a ▶/II gombot.

ⓘ MEGJEGYZÉSEK

- Hang az előző táblázat egyik lejátszási módjában sincs.
- Bizonyos speciális lejátszási módok használata közben előfordulhat képzavar (kockásodás, csíkozódás stb.) a lejátszott képen.
- A képen megjelenített sebesség nem pontos.
- A kockánként történő léptetés közben a kockák között eltelő idő a használt videokonfigurációtól függ: 0,25 másodperc (az 1280x720/50.00P MXF klipeknél) vagy 0,5 másodperc egyéb videokonfigurációk esetében.
- A DISP. gomb megnyomásával be- és kikapcsolhatja a botkormány-segédet.

A hangerő beállítása

Lejátszáskor a hang a beépített monaurális hangszóróból (a fogantyún), vagy a sztereó ∩ (fejhallgatóból) csatlakozóból szól. Amikor fejhallgatót csatlakoztat a ∩ (fejhallgató) csatlakozóba, a beépített hangszóró elnémul. Az audiojel is a 3G/HD-SDI csatlakozóból*, a MON. csatlakozóból*, a HDMI OUT csatlakozóból és az AV OUT csatlakozóból szól.

* Csak **XF205** esetében.

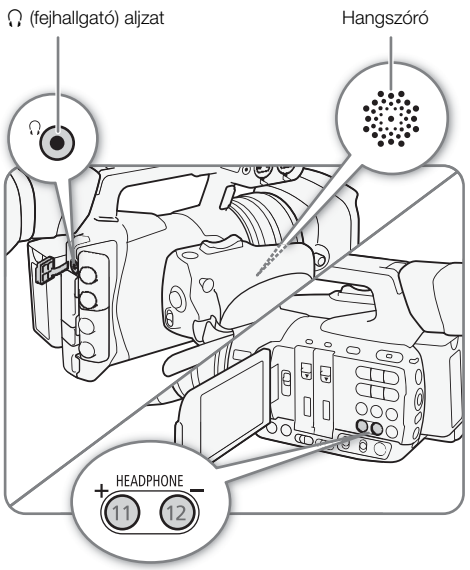

A HEADPHONE +/- gombokkal szabályozhatja a hangerőt.

ⓘ MEGJEGYZÉSEK

- A hangcsatorna kiválasztásáról lásd: A *hangcsatorna kiválasztása* (🕮 164).
- A fejhallgató vagy a beépített hangaszóró hangerejeének beállításához emellett használhatja az [♪)) Audio Setup] ❯ [Audio Output] ❯ [Headphone Volume] vagy [Speaker Volume] beállítást is.

Klipműveletek

A klipet lejátszásán túl törölheti is vagy megtekintheti az MXF klipinformációit. Ezt a klipmenün keresztül teheti meg, mely az index képernyő függvényében eltérő funkciókat tartalmaz. Az [Other Functions] menüvel műveleteket minden klipen is végrehajthat. A következő táblázat és a következő oldalak részletezik a funkciókat.

Üzemmódok: CAMERA MEDIA | MXF MXF+MP4 MP4

MXF klip menü funkciók

Menüpont	Leírás	Index képernyő			🕮
		MXF klipek	[OK Mark]/ [✓ Mark]	[Shot Mark][1]/ [Expand Clip]	
[Display Clip Info]	Különböző információkat jelenít meg a klipről.	●	●	–	149
[Add OK Mark]/ [Delete OK Mark]	OK jelet hoz létre vagy töröl.	●	●[2]	–	150
[Add ✓ Mark]/ [Delete ✓ Mark]	✓ jelet hoz létre vagy töröl.	●	●[3]	–	
[Copy Clip]	Egyik CF kártyáról a másikra másol klipet.	●	●[2]	–	151
[Delete Clip]	Töröl egy klipet.	●	●[3]	–	152
[FTP Transfer]	A klipet egy korábban konfigurált FTP kiszolgálóra viszi át.	●	–		188
[Shot Mark]	Index képernyőt jelenít meg, melyen az összes, bármelyik felvételi jellel megjelölt klip látható.	●	●	–	153
[Shot Mark 1]	Indexet jelenít meg, melyen az összes, S1 felvételi jellel megjelölt klip látható.	●	●	–	
[Shot Mark 2]	Indexet jelenít meg, melyen az összes, S2 felvételi jellel megjelölt klip látható.	●	●	–	
[Expand Clip]	Olyan index képernyő, melyen a klipből egyenletes időközökben vett képkockák látszanak.	●	●	–	154
[Delete User Memo]	Törli a klipből az emlékeztetőt és a GPS-információt.	●	●	–	153
[Copy CP File]	Az egyedi kép fájlt egy klipből a kamerára másolja.	●	●	–	153
[Add Shot Mark 1]/ [Del. Shot Mark 1]	S1 jelet hoz létre vagy töröl.	–	–	●	155, 156
[Add Shot Mark 2]/ [Del. Shot Mark 2]	S2 jelet hoz létre vagy töröl.	–	–	●	
[Fewer Index Pics]	Csökkenti a megjelenő bélyegképek számát.	–	–	●[4]	154
[More Index Pics]	Növeli a megjelenő bélyegképek számát.	–	–	●[4]	
[Pause]	Klip lejátszására vált, a kiválasztott kockán állva felvételi szünettel.	–	–	●	–
[Set Index Picture]	Az MXF klip index képernyőjén látható bélyegképet jelöli ki.	–	–	●	156

[1] [Shot Mark 1] és a [Shot Mark 2] index képernyőt is tartalmazza.
[2] [OK Mark] csak az index képernyőn.
[3] [✓ Mark] csak az index képernyőn.
[4] Csak az [Expand Clip] index képernyő.

MP4 klip menü funkciók (Csak az [MP4] index képernyő).

Menüpont	Leírás	🕮
[Delete]	Töröl egy klipet.	152
[FTP Transfer]	A klipet egy korábban konfigurált FTP kiszolgálóra viszi át.	190

A klip menü használata

1 Válasza ki a klipet, majd nyomja le a SET-et.

- Megjelenik a klip menü. A rendelkezésre álló funkciók az index képernyőtől függően változnak és attól is, hogy melyek vannak engedélyezve.

2 Válassza a kívánt funkciót és nyomja meg a SET gombot.

- A funkciót ezzel engedélyezte. Némelyik funkciónál további teendő is van. Kövesse a megjelenő utasításokat.
- Nyomja le a CANCEL gombot az előző index képernyőjére való visszatéréshez.

FONTOS

- Ha egy vagy több hozzáférésjelző vörösen világít vagy villog, elővigyázatosan járjon el. Ha nem követi az előírásokat, az végleges adatvesztéshez vezethet.
  - Ne húzza ki a tápegység csatlakozóját, és ne kapcsolja ki a kamerát.
  - Sose nyissa ki a használatban lévő CF vagy SD kártyák foglalatának fedelét, és ne vegye ki az adathordozókat.

Klip információ megjelenítése

Válassza a [Display Clip Info] lehetőséget a klip menüben a kiválasztott klip információs képernyőjének megjelenítéséhez ([Clip Info] képernyő). A botkormányt balra/jobbra tolva jelenítheti meg az előző/következő klipet. Ha kész, nyomja le az CANCEL gombot az MXF klip index képernyőre való visszatéréshez.

Üzemmódok: CAMERA | MEDIA | MXF | MXF+MP4 | MP4

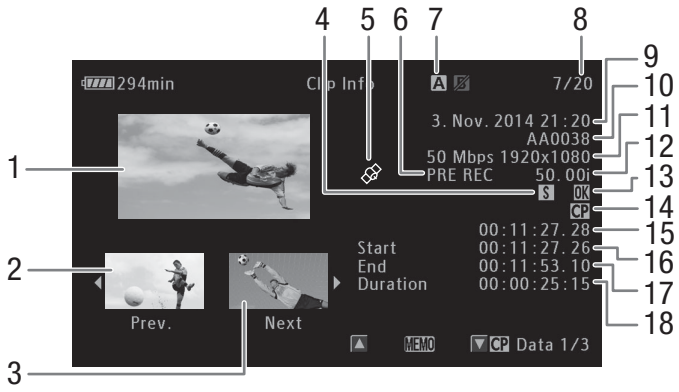

1 A kiválasztott klip bélyegképe
2 Az előző klip bélyegképe
3 A következő klip bélyegképe
4 Felvételi jel (📖 108, 155)
5 GPS információval geocímkézett klip (📖 109, 112)
6 Különleges felvételkészítési mód (📖 116)
7 Az aktuálisan kiválasztott CF kártya foglalat (📖 42)
8 Klip száma / Összes klip száma
9 Felvétel dátuma és időpontja
10 Klip neve (📖 49)
11 Adatsebesség és felbontás (📖 55)
12 Képfrekvencia* (📖 55)
13 OK jel / ✓ jel (📖 108, 150)
14 Beágyazott egyedi kép fájl (📖 134)
15 A kiválasztott bélyegkép időkódja
16 A klip első kockájának időkódja
17 A klip utolsó kockájának időkódja
18 A klip időtartama

* A gyorsított és lassított rögzítési módot használó klipek esetében a felvételi és lejátszási képfrekvencia is megjelenik.

Az emlékeztető megjelenítése

A [Clip Info] képernyőn a botkormány le/fel nyomásával jelenítheti meg a [MEMO] képernyőt. Ezen a képernyőn ellenőrizheti a beágyazott emlékeztető részleteit. A botkormány lefelé nyomásával visszatérhet a [Clip Info] képernyőre.

Egyedi képbeállítások megjelenítése

Ha rögzített egyedi képfájlt tartalmazó klip [Clip Info] képernyőjét látja, tolja a botkormányt lefelé, hogy az első a három egyedi képbeállítási képernyőből megjelenjen ([CP Data 1/3] képernyő). Ha egymás után többször lenyomja, az alábbi sorrendben jelennek meg az információs képernyők: [CP Data 2/3] képernyő → [CP Data 3/3] képernyő → [MEMO] képernyő → [Clip Info] képernyő.

OK jel vagy ✓ jel hozzáadása

A klipek OK (OK) és pipa jelekkel való megjelölése után (✓) olyan index képernyőket jeleníthet meg, melyeken csak az OK vagy a ✓ jellel ellátott MXF klipek láthatók. Az OK jellel ellátott klipeket nem lehet törölni, tehát a fontos klipeket megvédheti így.

Üzemmódok: CAMERA | MEDIA | MXF | MXF+MP4 | MP4

OK vagy ✓ jelek hozzáadása lejátszáskor

Ahhoz, hogy OK jelet (OK) vagy pipa jelet (✓) jelet adhasson hozzá a kliphez lejátszás vagy lejátszási szünet közben, az egyik kijelölhető funkciójú gombhoz előzőleg be kell állítania az [Add OK Mark] vagy az [Add ✓ Mark] funkciót.

1 Az [Add OK Mark] vagy az [Add ✓ Mark] funkció hozzárendelése egy kijelölhető funkciójú gombhoz (📖 127).
   - Ha mindkét fajta jelet szeretné használni (különböző klipekre vonatkozóan), az egyik gombhoz az [Add OK Mark] opciót, a másikhoz az [Add ✓ Mark] opciót rendelje hozzá.
2 A lejátszási szünetben vagy lejátszás módban nyomja meg a hozzárendelt gombot a klip jel hozzáadásához.
   - A képernyőn üzenet jelzi a klipre illesztett jelet, és a kamera hozzáadja a kiválasztott jelet a kliphez.
   - Klip jel hozzáadásakor a lejátszás lejátszási szünetre vált.

OK vagy ✓ jel hozzáadása és törlése index képernyőről

1 Válassza ki a kívánt klipet és nyomja le a SET-et a klip menü kinyitásához.
2 Válassza az [Add OK Mark] vagy az [Add ✓ Mark] lehetőséget és nyomja meg a SET-et.
   - A klip információs képernyőn a művelet jóváhagyását váró üzenetet lát.
3 Válassza az [OK]-t és nyomja meg a SET gombot.
   - A képernyő visszatér az MXF klip index képernyőre és OK jel vagy ✓ jelenik meg a kiválasztott klip bélyegképe mellett.
   - A [Cancel] lenyomása törli a műveletet.

ⓘ MEGJEGYZÉSEK

- Ha hozzárendel kijelölhető funkciójú gombot az [Add OK Mark] vagy az [Add ✓ Mark] funkcióhoz (📖 127), hozzáadhat OK jelet vagy ✓ jelet az MXF klipekhez az index képernyőről lejátszásban vagy lejátszási szünetben.
- Egyazon klipet nem lehet egyszerre OK jellel és ✓ jellel is megjelölni. Ha megjelöli a klipet ✓ jellel, amely már meg van jelölve a OK jellel, az OK jel törölve lesz. Ugyanígy, ha megjelöli a klipet OK jellel melynek van már ✓ jele, a ✓ jel törölve lesz.

Az OK és ☑ jelek törlése

Üzemmódok: CAMERA | MEDIA | MXF | MXF+MP4 | MP4

OK és ☑ jel törlése klipből

1 Válassza ki a kívánt klipet és nyomja le a SET-et a klip menü kinyitásához.
2 Válassza a [Delete OK Mark] vagy a [Delete ☑ Mark] lehetőséget és nyomja meg a SET-et.
- A klip információs képernyőn a művelet jóváhagyását váró üzenetet lát.

3 Válassza az [OK]-t és nyomja meg a SET gombot.
- Az MXF klip index képernyő tér vissza a kijelölt jel törlése után.
- A [Cancel] lenyomása törli a műveletet.

Az OK jelek törlése az összes klipből

[Other Functions]

[Delete All OK Marks]

1 Nyissa meg a [Delete All OK Marks] almenüt.
[Other Functions] ❯ [Delete All OK Marks]
2 Válassza az [OK]-t és nyomja meg a SET gombot.
- A kiválasztott CF kártya minden OK jelét törli a klipekből.
- A [Cancel] lenyomása törli a műveletet.
- Az OK jelek törlését a SET lenyomása megszakítja.

3 Nyomja le a SET gombot a jóváhagyást kérő üzenetnél.

Klipek másolása

Egyik CF kártyáról a másikra másolhat MXF klipet. A másolt klipek neve megmarad.

Üzemmódok: CAMERA | MEDIA | MXF | MXF+MP4 | MP4

Egy klip másolása

1 Válassza ki a kívánt klipet és nyomja le a SET-et a klip menü kinyitásához.
2 Válassza a [Copy Clip] lehetőséget és nyomja meg a SET-et.
- A klip információs képernyőn a művelet jóváhagyását váró üzenetet lát. Ellenőrizheti a rendelkezésre álló helyet mindkét CF kártyán.

3 Válassza az [OK]-t és nyomja meg a SET gombot.
- A [Cancel] lenyomása törli a műveletet.
- A SET lenyomása megszakítja a klip másolását.

4 Nyomja le a SET gombot a jóváhagyást kérő üzenetnél.
- A képernyő visszavált az MXF klip index képernyőre a kiválasztott klip átmásolása után a másik CF kártyára.

Több klip másolása

[Other Functions]

[Clips]

[Copy]

1 Nyissa meg a [Copy] almenüt.
[[Other Functions] ❯ [Clips] ❯ [Copy]
2 Válassza a [Select] lehetőséget a másolni kívánt klip kiválasztásához, a [OK Mark] lehetőséget az összes OK jellel rendelkező klip másolásához, vagy a [All] lehetőséget minden klip másolásához, majd nyomja meg a SET-et.

- Ha a [Select] lehetőséget választotta, a botkormányt is használhatja a klipek közötti mozgáshoz. Nyomja meg a SET-et a másolni kívánt klip kiválasztásához és ezt ismételje meg szükség szerint (akár 100 klipig). Az összes kívánt klip kiválasztása után nyomja meg a MENU gombot.

3 Válassza az [OK]-t és nyomja meg a SET gombot.
- A kiválasztott CF kártya minden használható klipje a másik CF kártyára lesz másolva.
- A [Cancel] lenyomása törli a műveletet.
- A SET lenyomása megszakítja a klipek másolását.

4 Nyomja le a SET gombot a jóváhagyást kérő üzenetnél.

ⓘ MEGJEGYZÉSEK
- Nem lehet klipet másolni, ha valamelyik CF kártyanyílás fedele nyitva van.
- Ha a másolandó klippel azonos számú már van a kártyán (a klip nevének utolsó 4 számjegye), a másolt fájl a következő számra lesz átnevezve.

Klipek törlése

Bármelyik klipet törölheti, kivéve azokat az MXF klipeket, melyek OK jelet viselnek. Az ilyen klipek törlése előtt törölje az OK jelet.

Üzemmódok: CAMERA MEDIA | MXF MXF+MP4 MP4

Egy klip törlése

1 Válassza ki a kívánt klipet és nyomja le a SET-et a klip menü kinyitásához.

2 Válassza a [Delete Clip] (MXF klipek) cagy a [Delete] (MP4 klipek) lehetőséget és nyomja meg a SET-et.
- A képernyőn jóváhagyást kérő üzenet látszik. A képernyőn a klip információ is megjelenik, csak az MXF klipekre vonatkozóan.

3 Válassza az [OK]-t és nyomja meg a SET gombot.
- A [Cancel] lenyomása törli a műveletet.
- A klip törlésének folyamatát nem lehet megszakítani.

4 Nyomja le a SET gombot a jóváhagyást kérő üzenetnél.

Több klip törlése

[☛ Other Functions] › [Clips] › [Delete]

1 Nyissa meg a [Delete] almenüt.
[[☛ Other Functions] ❯ [Clips] ❯ [Delete]

2 Válassza a [Select] lehetőséget a törölni kívánt klip kiválasztásához, vagy az [All] lehetőséget minden klip másolásához, majd nyomja meg a SET-et.
- Ha a [Select] lehetőséget választotta, a botkormányt is használhatja a klipek közötti mozgáshoz. Nyomja meg a SET-et a törölni kívánt klip kiválasztásához és ezt ismételje meg szükség szerint (akár 100 klipig). Az összes kívánt klip kiválasztása után nyomja meg a MENU gombot.

3 Válassza az [OK]-t és nyomja meg a SET gombot.
- A kiválasztott felvételi adathordozó minden alkalmazható klipjét törli.
- A [Cancel] lenyomása törli a műveletet.
- A SET lenyomása megszakítja a klipek törlését.

4 Nyomja le a SET gombot a jóváhagyást kérő üzenetnél.

Emlékeztető és GPS-információ törlése

Üzemmódok: CAMERA MEDIA | MXF MXF+MP4 MP4

1 Válassza ki a kívánt klipet és nyomja le a SET-et a klip menü kinyitásához.
2 Válassza a [Delete User Memo] lehetőséget és nyomja meg a SET-et.
- A [Delete User Memo] képernyőn a művelet jóváhagyását váró üzenetet lát.

3 Válassza az [OK]-t és nyomja meg a SET gombot.
- Az MXF klip index képernyő tér vissza az emlékeztető és a GPS információ törlése után.
- A [Cancel] lenyomása törli a műveletet.

Klipbe ágyazott egyedi kép fájl másolása

Az MXF klipbe ágyazott egyedi kép fájlt a kamerára másolhatja.

Üzemmódok: CAMERA MEDIA | MXF MXF+MP4 MP4

1 Válassza ki a kívánt klipet (egy CP ikonnal ellátott klipet) és nyomja le a SET-et a klip menü kinyitásához.
2 Válassza a [Copy CP File] pontot és nyomja meg a SET-et.
- A [CP Data 1/3] képernyő megjelenik, rajta a narancsszínű választókeret a kamera egyik egyedi képfájl rekeszét mutatja.
- Tolja a botkormányt le/fel a [CP Data 2/3] és [CP Data 3/3] képernyők megjelenítéséhez.

3 Tolja a botkormányt jobbra/balra a kívánt fájl rekesz kiválasztásához, majd nyomja le a SET-et.
4 Válassza az [OK]-t és nyomja meg a SET gombot.
- A már a fájl rekeszben lévő egyedi képfájl felül lesz írva.
- A [Cancel] lenyomása törli a műveletet.

5 Nyomja le a SET gombot a jóváhagyást kérő üzenetnél.

MEGJEGYZÉSEK
- Egyedi kép fájlt nem lehet olyan fájl rekeszbe másolni, amely egyedi képfájlt tartalmaz.
- Alapértelmezés szerint a [C8] és [C9] fájlrekeszek védettek.

Felvételi jelek index képernyőjének megjelenítése

Miután az MXF kliphez felvételi jeleket adott, index képernyőn jelenítheti meg a felvételi jelekkel, csak a S1 jellel, vagy csak a S2 jellel jelölt képkockákat. Ha erről az index képernyőről játszik le klipet, a lejátszás a jelet tartalmazó kockától indul. Más műveleteket is végezhet ezen az index képernyőn, pl. jel hozzáadását és törlését.

Üzemmódok: CAMERA MEDIA | MXF MXF+MP4 MP4

1 Válassza ki a kívánt klipet (egy S ikonnal ellátott klipet) és nyomja le a SET-et a klip menü kinyitásához.

2 Válassza a [Shot Mark] lehetőséget és nyomja meg a SET-et.

- A megjelenő [Shot Mark] index képernyő tartalmazza a klip összes képkockáját, mely felvételi jellel bír. A [Shot Mark 1] kiválasztásával csak az S1 jelű, míg a [Shot Mark 2] kiválasztásával csak az S2 jelű képkockák látszanak.
- A bélyegkép alatti időkód a felvételi jellel jelölt képkocka időkódja.
- Nyomja le az INDEX vagy a CANCEL gombot ismét az MXF klip index képernyőre való visszatéréshez.

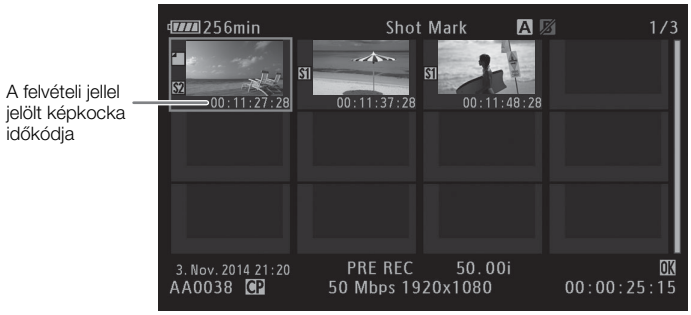

MEGJEGYZÉSEK

- A klipnek erről a képernyőről való lejátszása után a [Shot Mark] index képernyő előtti index képernyő jelenik meg.

Egy klip képkocka index képernyőjének megjelenítése

Egy MXF klip bizonyos időnként vett képkockáiból álló index képernyőjét is megjelenítheti. Ez hosszú klipeknél hasznos, vagy ha egy klipet bizonyos ponttól kezdve kíván lejátszani. A bélyegképek számát meghatározhatja. Más műveleteket is végezhet ezen az index képernyőn, pl. jel hozzáadását és törlését.

Üzemmódok: CAMERA | MEDIA | MXF | MXF+MP4 | MP4

1 Válassza ki a kívánt klipet és nyomja le a SET-et a klip menü kinyitásához.

2 Válassza az [Expand Clip] lehetőséget és nyomja meg a SET-et.

- Az [Expand Clip] megjelenő index képernyő a klipből azonos időközönként vett bélyegképeket tartalmaz. A bélyegkép alatti időkód a képkocka időkódja.
- A képkockák közötti időtartamot meghatározhatja, ezzel azt is, hány bélyegkép jelenik meg. Több bélyegkép mutatásához nyissa meg a klip menüt és válassza a [More Index Pics] lehetőséget, majd nyomja le a SET gombot. Kevesebb bélyegkép mutatásához válassza a [Fewer Index Pics] lehetőséget, majd nyomja le a SET gombot.
- Nyomja le az INDEX vagy a CANCEL gombot ismét az MXF klip index képernyőre való visszatéréshez.

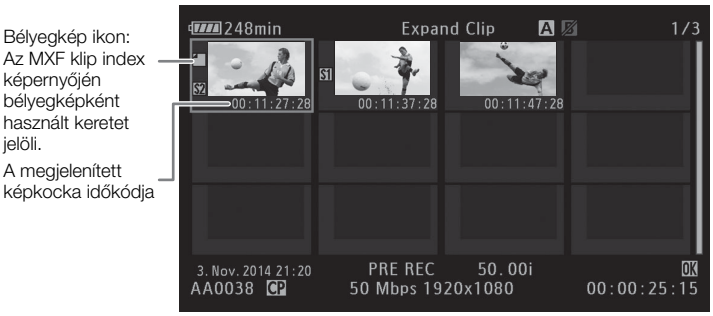

MEGJEGYZÉSEK

- A klipnek erről a képernyőről való lejátszása után az [Expand Clip] index képernyő előtti index képernyő jelenik meg.

Felvételi jelek hozzáadása

Emellett a klip felvételeire felvételi jeleket (S1, S2 vagy mindkettő) is tehet, hogy megkülönböztessen egyes klipeket. Ezután olyan index képernyőket jeleníthet meg, melyeken csak az S1 vagy a S2 jellel ellátott MXF klipek, vagy csak az egyik felvételi jellel ellátott klipek láthatók.

Üzemmódok: CAMERA | MEDIA | MXF | MXF+MP4 | MP4

Felvételi jelek hozzáadása lejátszáskor

Ahhoz, hogy S1 jelet vagy S2 jelet adhasson hozzá a kliphez lejátszás vagy lejátszási szünet közben, az egyik kijelölhető funkciójú gombhoz előzőleg be kell állítania az [Add Shot Mark 1] vagy az [Add Shot Mark 2] funkciót.

1 Rendelje hozzá az egyik kijelölhető funkciójú gombhoz a [Shot Mark 1] vagy a [Shot Mark 2] funkciót (📖 127).

2 A lejátszási szünetben vagy lejátszás módban nyomja meg a hozzárendelt gombot a klip azon részén, ahova a felvételi jelet hozzá szeretné adni.
   - A felvételi jel sikeres hozzáadásáról üzenet jelenik meg a képernyőn.
   - Felvételi jel hozzáadásakor a lejátszás lejátszási szünetre vált.

Felvételi jelek hozzáadása és törlése index képernyőről

1 Nyissa meg a [Shot Mark] index képernyőt vagy az [Expand Clip] index képernyőt.

2 Válassza ki a kívánt képkockát (bélyegképet) és nyomja le a SET-et a klip menü kinyitásához.

3 Válassza az [Add Shot Mark 1] vagy az [Add Shot Mark 2] lehetőséget, és nyomja meg a SET-et.
   - A klip információs képernyőn a művelet jóváhagyását váró üzenetet lát.

4 Válassza az [OK]-t és nyomja meg a SET gombot.
   - A képernyő az előző index képernyőre vált és a kiválasztott felvételi jel a bélyegkép mellett megjelenik.
   - A [Cancel] lenyomása törli a műveletet.

MEGJEGYZÉSEK

- Hozzáadhat S1 jeleket (csak) a mellékelt vezeték nélküli távirányító SHOT1 gombjával is.
- Egy adott MXF kliphez maximum 100 felvételi jelet (S1 és S2 jelet összesen) adhat hozzá.
- A gomb megnyomása és a jel elhelyezése között 0,5 másodperces késés lehet.

Felvételi jelek törlése

Üzemmódok: CAMERA | MEDIA | MXF | MXF+MP4 | MP4

1 Nyissa meg a [Shot Mark] index képernyőt vagy az [Expand Clip] index képernyőt.
2 Válassza ki a kívánt képkockát (bélyegképet) és nyomja le a SET-et a klip menü kinyitásához.
3 Válassza az [Del. Shot Mark 1] vagy az [Del. Shot Mark 2] lehetőséget, és nyomja meg a SET-et.
- A klip információs képernyőn a művelet jóváhagyását váró üzenetet lát.

4 Válassza az [OK]-t és nyomja meg a SET gombot.
- Az előző index képernyő tér vissza a kijelölt jel törlése után.
- Ha a képkockához nem tartozik felvételi jel, többé nem jelenik meg a [Shot Mark] index képernyőn.
- A [Cancel] lenyomása törli a műveletet.

Klip bélyegképének megváltoztatása

Megváltoztathatja az MXF klip index képernyőn megjelenő bélyegképet a [Shot Mark] index képernyőn vagy az [Expand Clip] index képernyőn megjelenő valamelyik képkockára.

Üzemmódok: CAMERA | MEDIA | MXF | MXF+MP4 | MP4

1 Nyissa meg a [Shot Mark] index képernyőt vagy az [Expand Clip] index képernyőt.
2 Válassza ki a kívánt képkockát (bélyegképet) és nyomja le a SET-et a klip menü kinyitásához.
3 Válassza a [Set Index Picture] lehetőséget és nyomja meg a SET-et.
- A klip információs képernyőn a művelet jóváhagyását váró üzenetet lát.

4 Válassza az [OK]-t és nyomja meg a SET gombot.
- Az előző index képernyő tér vissza a kijelölt képkocka klip bélyegképpé tétele után. ⍐ jelenik meg a kiválasztott képkocka bélyegképe mellett.
- A [Cancel] lenyomása törli a műveletet.

ⓘ MEGJEGYZÉSEK
- Az MXF klip index képernyőről lejátszva a klip az elejétől indul, függetlenül a bélyegképtől.

Videokimenet konfigurációja

A 3G/HD-SDI csatlakozón*, a MON csatlakozón*, a HDMI OUT csatlakozón és az AV OUT csatlakozón megjelenő videojel a klip videokonfigurációjától, a monitor jellemzőitől (a HDMI OUT csatlakozón) és több menübeállítástól függ.

* Csak XF205 esetében.

A rögzített videojel konfigurációja és a videokimenetek konfigurációja csatlakozó alapján

Az egyes csatlakozók konfigurációjáról a következő táblázatból tájékozódhat a használt videorögzítési konfiguráció alapján.

Üzemmódok: CAMERA MEDIA | MXF MXF+MP4 MP4

XF205 3G/HD-SDI csatlakozó és MON. csatlakozó

Videorögzítési konfiguráció		3G/HD-SDI csatlakozó kimenete		MON. csatlakozó kimenete[1]	
Adatsebesség	Képfrekvencia	[3G/HD-SDI] beállítás[2]		[MON.] beállítás[3]	
		[Direct]	[Compatible]	[HD][4]	[SD]
1920x1080	50.00P[5]	1080/50.00P	1080/50.00i	1080/50.00i	576/50.00i
	50.00i[6]	1080/50.00i			
	25.00P	1080/25.00P	1080/25.00PsF	1080/25.00PsF	
1280x720	50.00P	720/50.00P	720/50.00P	720/50.00P	
	25.00P	720/25.00P			

[1] A képernyőn megjelenő jelzéseket rávetíthetők egy külső monitorra (📖 163).
[2] [Video Setup] ❯ [3G/HD-SDI].
[3] [Video Setup] ❯ [MON.].
[4] A zebraminta kiadható egy külső monitorra (📖 89).
[5] Csak MP4-klipeknél.
[6] Csak MXF-klipeknél.

HDMI OUT csatlakozó és AV OUT csatlakozó

Videorögzítési konfiguráció		HDMI OUT csatlakozó kimenete[1]			AV OUT csatlakozó kimenete[1] (SD kimenet)
Adatsebesség	Képfrekvencia	[MON.] beállítás[2]			
		[HD][3]	[SD]	[Off][4]	
1920x1080	50.00P[5]	1080/50.00P[7]	576/50.00i	1080/50.00P[7]	576/50.00i
	50.00i[6]	1080/50.00i		1080/50.00i vagy 576/50.00i	
	25.00P				
1280x720	50.00P	720/50.00P		720/50.00P vagy 576/50.00i	
	25.00P				

[1] A képernyőn megjelenő jelzéseket rávetíthetők egy külső monitorra (📖 163).
[2] [Video Setup] ❯ [MON.].
[3] A zebraminta kiadható egy külső monitorra (📖 89).
[4] A videojel automatikusan megváltozik a külső monitor kepeségeitől függően.
[5] Csak MP4-klipeknél.
[6] Csak MXF-klipeknél.
[7] Csak ha a [Video Setup] ❯ [3G/HD-SDI] más beállításban van, mint a [Compatible] és a [Video Setup] ❯ [HDMI] [+1920x1080 50.00P] beállításra van állítva.

A visszajátszott videojel konfigurációja és a videokimenetek konfigurációja csatlakozó alapján

Az egyes csatlakozók konfigurációjáról a következő táblázatokból tájékozódhat a visszajátszott klip videolejátszási konfigurációja alapján.

Üzemmódok: CAMERA | MEDIA | MXF | MXF+MP4 | MP4

XF205 3G/HD-SDI csatlakozó és MON. csatlakozó

A klip videokonfigurációja			3G/HD-SDI csatlakozó kimenete	MON. csatlakozó kimenete[1]	
Film formátum	Adatsebesség	Képfrekvencia		[MON.] beállítás[2]	
				[HD]	[SD]
MXF	1920x1080	50.00i / 25.00P	1080/50.00i	1080/50.00i	576/50.00i
	1280x720	50.00P / 25.00P	720/50.00P	720/50.00P	
MP4	1920x1080 / 1280x720 / 640x360	50.00P / 25.00P	1080/50.00P	1080/50.00i	

[1] A képernyőn megjelenő jelzéseket rávetíthetők egy külső monitorra (📖 163).
[2] [Video Setup] ❯ [MON.].

HDMI OUT csatlakozó és AV OUT csatlakozó

A klip videokonfigurációja			HDMI OUT csatlakozó kimenete[1]			AV OUT csatlakozó kimenete[1] (SD kimenet)
Film formátum	Adatsebesség	Képfrekvencia	[MON.] beállítás[2]			
			[HD]	[SD]	[Off][3]	
MXF	1920x1080	50.00i / 25.00P	1080/50.00i	576/50.00i	1080/50.00i 576/50.00i	576/50.00i
	1280x720	50.00P / 25.00P	720/50.00P		720/50.00P 576/50.00i	
MP4	1920x1080 / 1280x720 / 640x360	50.00P	1080/50.00P[4]		1080/50.00P[4] 1080/50.00i vagy 576/50.00i	
		25.00P	1080/50.00i			

[1] A képernyőn megjelenő jelzéseket rávetíthetők egy külső monitorra (163).
[2] [Video Setup] ❯ [MON.].
[3] A videojel automatikusan megváltozik a külső monitor kepeségeitől függően.
[4] Csak akkor, ha az [Video Setup] ❯ [HDMI] opció [+1920x1080 50.00P] értékre van állítva.

Külső monitor csatlakoztatása

Amikor a kamerához külső monitort csatlakoztat, használja a monitoron használni kívántnak megfelelő csatlakozót. Utána válassza ki a megfelelő videojel konfigurációt (157). A kamera képes egy időben videojelet kiadni minden kimeneti csatlakozóján.

Üzemmódok: CAMERA MEDIA | MXF MXF+MP4 MP4

Csatlakoztatás

Javasoljuk, hogy csatlakoztassa a kamerát egy elektromos csatlakozóhoz a hálózati adapter segítségével.

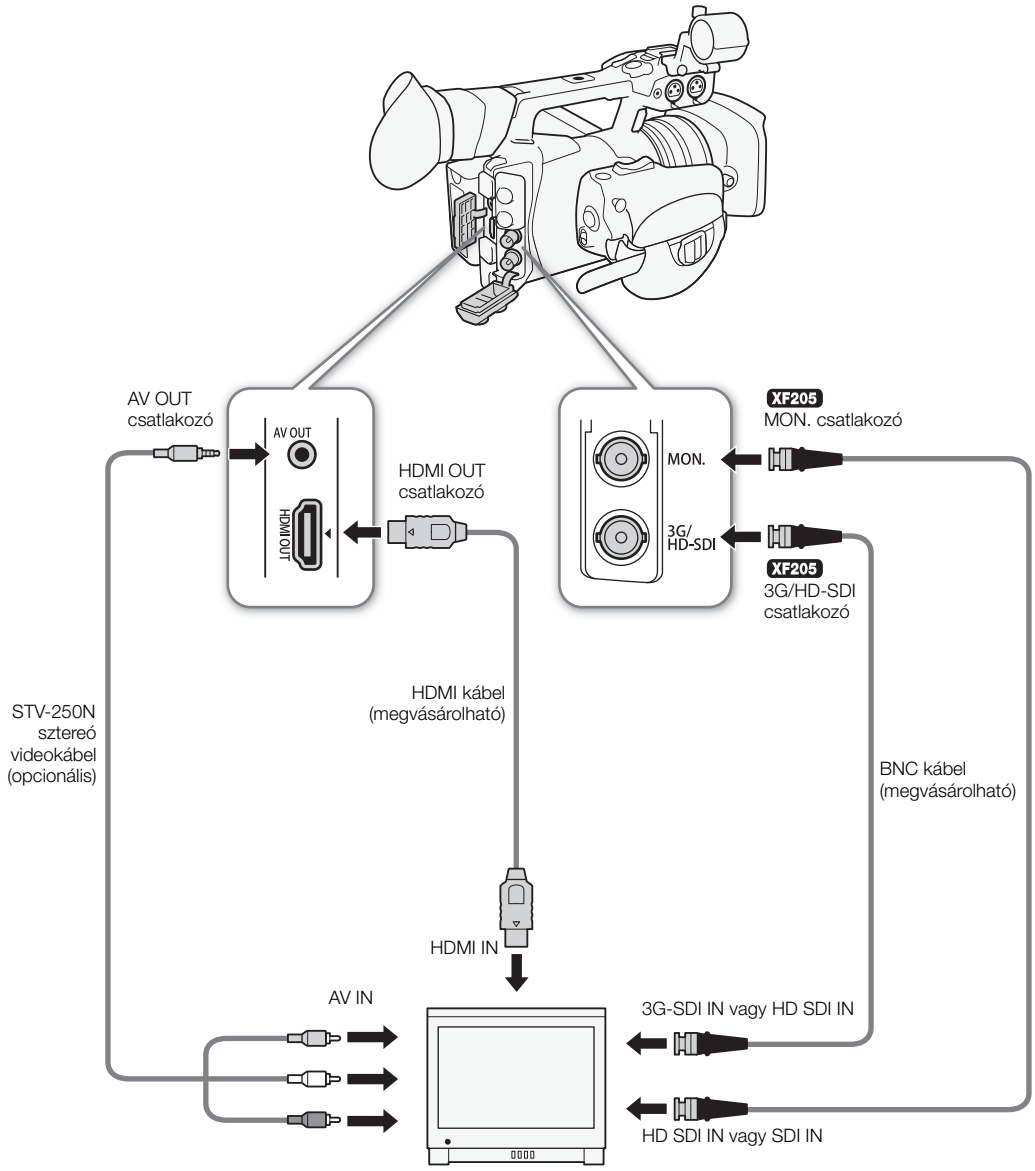

XF205 A 3G/HD-SDI csatlakozó használata

[Video Setup] > [3G/HD-SDI] > [Off]

A 3G/HD-SDI csatlakozón megjelenő digitális jel tartalmazza a kép, a hang (2 vagy 4 csatorna) és az időkód jeleket. Ha szükséges, a következő lépésekkel aktiválhatja a csatlakozót és kiválaszthatja a kimeneti jel típusát. A kimenet kikapcsolása energiát takarít meg.

1 Nyissa meg a [3G/HD-SDI] almenüt.
[Video Setup] > [3G/HD-SDI]

2 Válassza ki a kívánt lehetőséget, majd nyomja meg a SET gombot.

[Video Setup] > [3G-SDI Mapping] > [Level B]

3 A 1080/50.00P kimenet leképezési módjának kiválasztásához nyissa meg a [3G-SDI Mapping] almenüt.
[Video Setup] > [3G-SDI Mapping]

4 Válassza ki a kívánt lehetőséget, majd nyomja meg a SET gombot.

- Kiválaszthat olyan kimeneti videojelet, amely megfelel a SMPTE ST 425-1 szabvány Level A vagy Level B szintjének.

Beállítások

[Direct][1]: A videofelvételi jel változatlanul kerül a kimenetre.
[Compatible][1]: A kimeneti videojel a legtöbb külső monitorral kompatibilis.
[On][2]: Kimenő videojel van a csatlakozón.
[Off]: Nincs kimenő videojel a csatlakozón.

[1] Csak CAMERA módban. [2] Csak MEDIA módban.

MEGJEGYZÉSEK

- Ha szükséges, a külső monitor képén is megjeleníthet rávetített információkat (163).

XF205 A MON. csatlakozó használata

[Video Setup] > [MON.] > [Off]

A MON. csatlakozón megjelenő digitális jel is tartalmazza a kép, a hang (2 vagy 4 csatorna) és az időkód jeleket. Ha szükséges, a következő lépésekkel válthatja át a kimenetet HD-re vagy SD-re. A kimenet kikapcsolása energiát takarít meg.

1 Nyissa meg a [MON.] almenüt.
[Video Setup] > [MON.]

2 Válassza ki a kívánt lehetőséget, majd nyomja meg a SET gombot.

- Ha az [SD]-t választotta, választhat SD kimeneti módot (163).

MEGJEGYZÉSEK

- Ha szükséges, a külső monitor képén is megjeleníthet rávetített információkat (163).

A HDMI OUT csatlakozó használata

A HDMI™ OUT csatlakozó digitális jele szintén tartalmazza a kép és hangjelet (csak 2 csatorna).
XF205 A HDMI OUT csatlakozó kimeneti jele a [Video Setup] ❯ [3G/HD-SDI], a [MON.] és a [HDMI] beállításoktól függ. Ha a [Video Setup] ❯ [MON.] beállítása [Off], akkor a kimeneti jel automatikusan megváltozik, a külső monitor kepeségeihez igazodva.
XF200 A HDMI OUT csatlakozó kimeneti jele a [Video Setup] ❯ [HDMI] beállítástól és a külső monitor kepeségeitől függ.

1 **XF205** Ha szükséges ellenőrizze a 3G/HD-SDI csatlakozó (📖 161) és a MON. csatlakozó (📖 161) beállításait, mivel ezek befolyásolhatják a HDMI OUT csatlakozót is.
- A 1080/50.00P videokimenet használatához állítsa a [Video Setup] ❯ [3G/HD-SDI] lehetőséget [Direct] vagy [Off] beállításra.
- A részleteket lásd a megfelelő videojel konfigurációs táblázatban (📖 157).

[Video Setup] ❯ [HDMI] ❯ [Normal]

2 Nyissa meg a [HDMI] almenüt.
[Video Setup] ❯ [HDMI]

3 Válassza a [Normal] (nem 1080/50.00P kimenet) vagy a [+1920x1080/50.00P] lehetőséget, majd nyomja meg a SET gombot.

ⓘ MEGJEGYZÉSEK
- A HDMI OUT csatlakozó csak kimenetként szolgál. Ne csatlakoztassa a kamerát másik eszköz kimeneti csatlakozójához a HDMI OUT csatlakozóval, mert ezzel hibát okozhat.
- A helyes működés nem garantált, ha a kamerát DVI monitorhoz csatlakoztatja.
- A videojel megjelenítése a monitortól függően esetlen nem lesz megfelelő. Ekkor használjon másik csatlakozót.
- Ha szükséges, a külső monitor képén is megjeleníthet rávetített információkat (📖 163).
- Azonban, ha a [HDMI] a [+1920x1080/50.00P] lehetőségre van állítva a képernyőn megjelenő jelzéseket nem lesznek rávetíthetők a 1080/50.00P videokimenetre. CAMERA módban és MEDIA módban a lejátszás során csak az élő/visszajátszott kép jelenik meg a külső monitoron; ha az [MP4] vagy a [Photos] indexképernyő jelenik meg a kamera képernyőjén, csak a klipek vagy fényképek bélyegképei jelennek meg a külső monitoron.
- Kiválaszthatja az SD kimeneti módot (📖 163).

Az AV OUT csatlakozó használata

Az AV OUT csatlakozón kiadott jel analóg SD jellé konvertált kompozit videojel. Az AV OUT csatlakozón hang is megjelenik. Kiválaszthatja az SD kimeneti módot (📖 163).

ⓘ MEGJEGYZÉSEK
- Ha 4:3 oldalarányú monitoron játszik le klipet, a monitor automatikusan széles üzemmódba kapcsol, ha kompatibilis a WSS rendszerrel.
- Ha szükséges, a külső monitor képén is megjeleníthet rávetített információkat (📖 163).

SD kimenet

[Video Setup] > [HD/SD Output] > [Resize SD Output] > [Letterbox]

Amikor 16:9 képarányú HD video SD szabványúra alakítva 4:3 képaránnyal kerül a MON. csatlakozóra*, a HDMI OUT csatlakozóra vagy az AV OUT csatlakozóra, kiválaszthatja, hogyan jelenjen meg a kép külső monitoron.

* Csak XF205 esetében.

1 Nyissa meg a [Resize SD Output] almenüt.

[Video Setup] > [HD/SD Output] > [Resize SD Output]

2 Válassza a kívánt lehetőséget, majd nyomja meg a SET gombot.

Beállítások

[Letterbox]: A 16:9 képarány megmarad, de a kép alatt és felett fekete csík látható.

[Squeeze]: A kép jobb és bal oldalról össze lesz nyomva, hogy képernyőhöz illeszkedjen. A kép normálisan jelenik meg, ha a külső monitor 16:9 képarányú.

[Side Crop]: A kép bal és jobb oldala lemarad a monitorról, a középső rész tölti ki a képernyőt.

Eredeti kép (16:9)

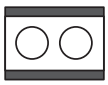

[Letterbox] beállítás

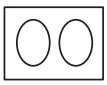

[Squeeze] beállítás

[Side Crop] beállítás

A képre vetített információk megjelenítése a külső monitoron

[Video Setup] > [HD/SD Output] > [HD Onscreen Displays] [SD Onscreen Displays] > [Off]

A MON. csatlakozóra*, a HDMI OUT csatlakozóra vagy az AV OUT csatlakozóra kapcsolt külső monitor képén is megjeleníthet rávetített információkat. Ilyenkor a külső monitor képére rávetítve láthatja a képernyőn megjelenítendő adatokat. Ezt a funkciót külön beállíthatja a HD és az SD kimenetre. Ez a beállítás nem befolyásolja a felvételt.

* Csak XF205 esetében.

1 Nyissa meg a [HD Onscreen Displays] vagy a [SD Onscreen Displays] almenüt.

[Video Setup] > [HD/SD Output] > [HD Onscreen Displays] vagy [SD Onscreen Displays]

2 Válassza az [On] opciót, majd nyomja meg a SET gombot.

- Ha az [OLED/VF Setup] > [Custom Display 2] > [Output Display] beállítása [On], a DISP ikon jelenik meg a képernyő jobb felső sarkában.

MEGJEGYZÉSEK

- A képernyő-információk nem jelennek meg az SD monitorkimeneten, ha a [Video Setup] > [HD/SD Output] > [Resize SD Output] beállítása [Side Crop].
- Ha az egyik kijelölhető funkciójú gombhoz a [Onscreen Display] (127) funkciót állítja be, akkor a gomb megnyomásával be és kikapcsolhatja a képernyő-információk megjelenítését a kamera videokimenetein (a HD és az SD videókban egyaránt).

Audio kimenet

A kamera képes hangot kiadni a 3G/HD-SDI csatlakozón*, a MON csatlakozón*, a HDMI OUT csatlakozón, az AV OUT csatlakozón és a 🎧 (fejhallgató) csatlakozón. Amikor az AV OUT vagy a 🎧 (fejhallgató) csatlakozót használja, kiválaszthatja a kimeneti csatornát. Meghatározhatja az AV OUT csatlakozó kimeneti szintjét. Továbbá a 4 csatornával rögzített MXF klipek lejátszása során kiválasztható, hogy mely csatornák kerülnek a HDMI OUT csatlakozóra.

* Csak **XF205** esetében.

A hangcsatorna kiválasztása

Meghatározhatja, hogy melyik hangcsatornák kerülnek a különböző csatlakozókra.

Az AV OUT csatlakozó vagy a 🎧 (fejhallgató) csatlakozó hangkimenete

Üzemmódok: CAMERA MEDIA | MXF MXF+MP4 MP4

[♪)) Audio Setup] ▸ [Audio Output] ▸ [Monitor Channels] ▸ [CH1/CH2]

1 Nyissa meg a [Monitor Channels] almenüt.
[♪)) Audio Setup] ▸ [Audio Output] ▸ [Monitor Channels]

2 Válassza ki a kívánt lehetőséget, majd nyomja meg a SET gombot.
- A kiválasztott csatornák ikonja a képernyő jobb felső részén a hangszintmérő felett jelenik meg.

ⓘ MEGJEGYZÉSEK
- Ha hozzárendel gombot a [Monitor Channels] (📖 127) funkcióhoz, megnyomhatja a gombot, hogy végigmenjen a hangcsatorna beállításain.

A HDMI OUT csatornán kimenő hangjel

[♪)) Audio Setup] ▸ [Audio Output] ▸ [HDMI Channels] ▸ [CH1/CH2]

A kétsávos hangrögzítés során a HDMI OUT csatlakozóra kikerülő hangcsatornák a [CH1/CH2], és ez nem változtatható meg. A 4 csatornás MXF klipek rögzítése/lejátszása során kiválasztható, hogy melyik két csatorna kerül a HDMI OUT csatlakozóra.

Üzemmódok: CAMERA MEDIA | MXF MXF+MP4 MP4

1 Nyissa meg az [HDMI Channels] almenüt.
[♪)) Audio Setup] ▸ [Audio Output] ▸ [HDMI Channels]

2 Válassza a kívánt lehetőséget, majd nyomja meg a SET gombot.

Beállítások

Beállítás	Audio kimenet	
	L	R
[CH1/CH2]	CH1	CH2
[CH1/CH1]	CH1	CH1
[CH2/CH2]	CH2	CH2
[CH1+2/CH1+2]	CH1+CH2 keverve	CH1+CH2 keverve
[CH3/CH4]*	CH3	CH4
[CH3/CH3]*	CH3	CH3

Beállítás	Audio kimenet	
	L	R
[CH4/CH4]*	CH4	CH4
[CH3+4/CH3+4]*	CH3+CH4 keverve	CH3+CH4 keverve
[CH1+3/CH2+4]*	CH1+CH3 keverve	CH2+CH4 keverve

* Csak 4 csatornás MXF klipek rögzítése/lejátszása során érhető el.

A video és az ellenőrzött hang szinkronizálása

[♪)) Audio Setup] > [Audio Output] > [Monitor Delay] > [Normal]

Amikor a hang az AV OUT vagy a 🎧 (fejhallgató) csatlakozóról érkezik, választhat, hogy a hang a videojellel legyen szinkronban vagy a kamera valós időben adja azt.

Üzemmódok: CAMERA MEDIA | MXF MXF+MP4 MP4

1 Nyissa meg a [Monitor Delay] almenüt.
[♪)) Audio Setup] > [Audio Output] > [Monitor Delay]

2 Válassza a kívánt lehetőséget, majd nyomja meg a SET gombot.

Beállítások

[Line Out]: A hang és a kép szinkronban van.

[Normal]: Lehetővé teszi a hang valós idejű ellenőrzését. A hang kicsit késni fog a videóhoz képest.

ⓘ MEGJEGYZÉSEK

- A [Monitor Delay] beállítástól függetlenül a kamera szinkronban rögzíti az audio- és a videojeleket.

Az AV OUT csatlakozó kimenő szintjének kiválasztása

[♪)) Audio Setup] > [Audio Output] > [Level] > [1 Vrms]

Meghatározhatja az AV OUT csatlakozóról érkező hang kimeneti szintjét.

Üzemmódok: CAMERA MEDIA | MXF MXF+MP4 MP4

1 Nyissa meg a hang kimenet [Level] almenüjét.
[♪)) Audio Setup] > [Audio Output] > [Level]

2 Válassza ki a kívánt szintet, majd nyomja meg a SET gombot.

Beállítások

[1 Vrms]: A normál hangszint.

[2 Vrms]: A normál hangszintnél 6 dB-lel nagyobb.

ⓘ MEGJEGYZÉSEK

- Ez a beállítás nem érinti a fejhallgató kimenetet.

Klipek mentése számítógépre

A klipek számítógépre mentéséhez használt szoftver a klipek videoformátumától függ. Az MXF klipek mentéséhez használja a **Canon XF Utility** szoftvert vagy az egyik Canon XF beépülő modult*, hogy importálja az MXF klipeket egy nemlineáris szerkesztőszoftverbe (NLE). Az MP4 klipek mentéséhez használja a mellékelt **Data Import Utility** szoftvert.

* Avid és Apple beépülő modulok érhetők el az NLE szoftverekhez.

MXF klipek mentése

A **Canon XF Utility** szoftver és a Canon XF beépülő modulok ingyenesen letölthetők a helyi Canon webhelyről. A rendszerkövetelményeket és a szoftverrel illetve a beépülő modulokkal kapcsolatos legújabb információkat a webhelyen találja meg.

Canon XF Utility: Olyan szoftver, melynek segítségével klipjeit számítógépre másolhatja, lejátszhatja és ellenőrizheti, rendezheti őket.

Beépülő modulok nem-lineáris szerkesztő (NLE) szoftverhez: A beépülő modulok lehetővé teszik a klipek bevitelét számítógépről vagy egy CF kártyáról (USB-n keresztül a számítógéphez csatlakoztatott kártyaolvasóval) az NLE szoftverbe. A következő beépülő modulok érhetők el.
- Canon XF Plugin 64 for Avid Media Access (Windows vagy Mac OS)
- Canon XF Plugin for Final Cut Pro/Final Cut Pro X (Mac OS)

A szoftver használatáról lásd a szoftverrel/beépülő modullal együtt telepített használati útmutatót (PDF fájl).
Az útmutató megnyitásának részleteiről lásd: A *szoftver használati útmutatójának megtekintése* (🕮 168).
Az alábbi Windows operációs rendszerre vonatkozó műveletek leírása egy Windows 7 rendszert használó számítógép alapján történt. A műveletek más verziókban eltérők lehetnek. Erről további részleteket az operációs rendszer Súgójában olvashat.

Üzemmódok: CAMERA | MEDIA | MXF | MXF+MP4 | MP4

A Canon XF Utility telepítése (Windows)

1 Kattintson duplán a Canon webhelyéről letöltött fájlon, hogy kitömörítse azt.
   - A fájl **xuw*****.zip** Canon XF Utility vagy **xpmw*****.zip** Canon XF Plugin 64 for Avid Media Access esetén. A magyarázat további része a Canon XF Utility szoftverre vonatkozik, de a folyamat hasonló a Canon XF plugin esetén is.
   - Létrejön egy **xuw******* mappa, amely tartalmazza a **xuw***.exe** fájlt.
2 Kattintson duplán a **xuw***.exe** fájlra.
3 Szükség szerint kövesse a megjelenő utasításokat a terület (kontinens), ország/régió és/vagy nyelv kiválasztásához.
   - A rendelkezésre álló opciók az adott országtól/régiótól függnek.
4 Miután megjelenik a rendszerüzenet, amely arra kéri hogy lépjen ki más alkalmazásokból, tegye ezt meg, majd kattintson az **OK** gombra.
   - Megjelenik a szoftver licencszerződése.
5 Olvassa el a szoftver licencszerződését, majd a feltételek elfogadásához és a telepítés elkezdéséhez kattintson a **Yes** (igen) gombra.
   - Ha nem a **Yes** (igen) választ adja, nem tudja telepíteni a szoftvert.
   - A telepítés befejeződése után az **Installation has completed successfully** üzenet jelenik meg.
6 Kattintson a **Next** (következő) pontra, majd a **Finish** (befejezés) gombra.

A Canon XF Utility eltávolítása (Windows)

1 A **Start** menüben válassza a **Programok** > **Canon Utilities** > **Canon XF Utility** > **Uninstall Canon XF Utility** (a Canon XF Utility eltávolítása) lehetőséget.
- Megjelenik egy jóváhagyást kérő képernyő.

2 A szoftver eltávolításának megkezdéséhez kattintson a **Yes** (igen) gombra.
- A szoftver eltávolítása után a **The software has been successfully uninstalled** (A szoftver eltávolítása sikeres volt) üzenet jelenik meg.

3 Kattintson az **OK** billentyűre.

A Canon XF Plugin 64 for Avid Media Access és a Canon XF MPEG2 Decoder eltávolítása (Windows)

1 A vezérlőpulton nyissa meg a **Programok és szolgáltatások** vagy a **Programok telepítése és törlése** pontot.
- A telepített programok listája megjelenik.

2 Válassza ki az eltávolítani kívánt beépülő modult/dekódert.

3 Kattintson az **Eltávolítás** vagy az **Eltávolítás/módosítás** lehetőségre és kövesse az utasításokat a beépülő modul/dekóder eltávolításához.

A Canon XF Plugin 64 for Avid Media Access útmutató eltávolítása

1 A **Start** menüből nyissa meg a **Programok** > **Canon Utilities** > **Canon XF Plugin 64 for Avid Media Access** > **Uninstall Canon XF Plugin 64 for Avid Media Access Instruction Manual** lehetőséget.

2 A jóváhagyást kérő képernyőn kattintson a **Yes** (igen) lehetőségre, majd az **OK** gombra.

A Canon XF Utility telepítése (Mac OS)

1 Kattintson duplán a Canon webhelyéről letöltött fájlon, hogy kitömörítse azt.
- A letöltött fájl **xum*****.dmg.gz** Canon XF Utility, **xpmm*****.dmg.gz** Canon XF Plugin for Avid Media Access vagy **xpfm*****.dmg.gz** Canon XF Plugin for Final Cut Pro/Final Cut Pro X esetén. A magyarázat további része a Canon XF Utility szoftverre vonatkozik, de a folyamat hasonló Canon XF beépülő modulok esetén is.
- Létrejön az **xum*****.dmg** fájl.

2 Kattintson duplán a **xum*****.dmg** fájlra.
- A **xum***** ikon megjelenik az asztalon.

3 Kattintson duplán a **xum***** ikonra, majd az **XUMInstaller**-re.

4 Szükség szerint kövesse a megjelenő utasításokat a terület (kontinens), ország/régió és/vagy nyelv kiválasztásához.
- A rendelkezésre álló opciók az adott országtól/régiótól függnek.

5 Miután megjelenik a rendszerüzenet, amely arra kéri hogy lépjen ki más alkalmazásokból, tegye ezt meg, majd kattintson az **OK** gombra.
- Megjelenik a szoftver licencszerződése.

6 Olvassa el a szoftver licencszerződését, majd a feltételek elfogadásához és a telepítés elkezdéséhez kattintson a **Yes** (igen) gombra.
- Ha nem a **Yes** (igen) választ adja, nem tudja telepíteni a szoftvert.
- A telepítés befejeződése után az **Installation has completed successfully** üzenet jelenik meg.

7 Kattintson a **Next** (következő) pontra, majd a **Finish** (befejezés) gombra.

A szoftver eltávolítása (Mac OS)

Húzza a **Lomtár**-ba az eltávolítani kívánt pontnak megfelelő fájlt vagy a mappát.

Szoftver/Beépülő modul/Használati útmutató	Fájl/Mappa
Canon XF Utility	/Applications/Canon Utilities/Canon XF Utility
Canon XF Plugin for Final Cut Pro	/Library/Application Support/ProApps/MIO/RAD/Plugins/CanonXF.RADPlug
Canon XF Plugin for Final Cut Pro X	/Library/Application Support/ProApps/MIO/RADPlugins/CanonXF64.RADPlug
Canon XF Plugin 64 for Avid Media Access	/Library/Application Support/ProApps/Avid/AVX2_Plug-ins/AMA/MVP_CanonXF64.avx
Canon XF MPEG2 Decoder	/Library/QuickTime/XFMpeg2Dec.component
Canon XF Plugin Instructions	/Applications/Canon Utilities/*Kívánt beépülő modul neve*

A szoftver használati útmutatójának megtekintése

A szoftver használatának részleteit az egyes modulok használati útmutatóiban (PDF fájl) találja. A használati útmutatók telepítése a szoftverével megy végbe. A használati útmutató megtekintéséhez a **Canon XF Utility** szoftver **Help** > **View instruction manual** pontjára is kattinthat a program elindítása után.

Canon XF Utility használati útmutató megtekintése
Windows:

1 A **Start** menüben válassza a **Programok** > **Canon Utilities** > **Canon XF Utility** > **Canon XF Utility Instruction Manual** lehetőséget.

2 Válassza ki a használati útmutató nyelvét.

Mac OS:

1 Az **Alkalmazások**-ból nyissa meg: **Canon Utilities** > **Canon XF Utility** > **Manual**.

2 Nyissa meg a kívánt nyelvnek megfelelő mappát, és kattintson a PDF fájlra duplán.

A beépülő modul útmutatójának megtekintése
Windows:

1 A **Start** menüből válassza ki a **Programok** > **Canon Utilities** > **Canon XF Plugin 64 for Avid Media Access** > **Canon XF Plugin 64 for Avid Media Access Instruction Manual** lehetőséget.

2 Válassza ki a kívánt nyelvet.

Mac OS:

1 Az **Alkalmazások**-ból nyissa meg: **Canon Utilities** > A *kívánt beépülő modul neve* > **Manual**.

2 Nyissa meg a kívánt nyelvnek megfelelő mappát, és kattintson a PDF fájlra duplán.

MP4 klipek mentése

A mellékelt **Data Import Utility** szoftverrel számítógépre mentheti az MP4 klipeket. A **Data Import Utility** emellett automatikusan összefűzi a 4 GB-os méretkorlát miatt felosztott MP4 klipeket egyetlen jelenetbe és egyetlen videofájlba menti azokat.
A részleteket olvassa el a „Data Import Utility szoftver útmutatója” PDF fájlban, amely a mellékelt szoftver CD-ROM [\Manual\Hungarian\] mappájában található.

FONTOS

- Mielőtt MP4 klipeket ment a számítógépére a **Data Import Utility** szoftverrel egy SD kártya olvasóval vagy a számítógép kártyaolvasójával, ne nyúljon az SD kártyán lévő fájlokhoz és ne azokat manipulálja más szoftverrel. Ellenkező esetben a fájlok nem lesznek számítógépre menthetők.

Data Import Utility telepítése

A telepítés lépéseiről és a rendszerkövetelményekről a „Data Import Utility Software Guide/Data Import Utility szoftver útmutató” (PDF fájl) *Installation/Telepítés* és *System requirements/Rendszerkövetelmények* című részeiben olvashat.

A kamera csatlakoztatása a számítógéphez

Csatlakoztassa a kamerát egy számítógéphez az opcionális IFC-400PCU USB kábellel. Az előző szakaszok leírása alapján használja a megfelelő szoftvert a felvételek mentésére.

Üzemmódok: CAMERA | MEDIA | MXF | MXF+MP4 | MP4

1 Csatlakoztassa a tápkábelt a hálózati adapterhez.

2 A kamerán nyomja le a gombot a **POWER** kapcsolón, és váltson MEDIA üzemmódba.

3 Csatlakoztassa a kamerát a számítógéphez az opcionális IFC-400PCU USB kábellel.

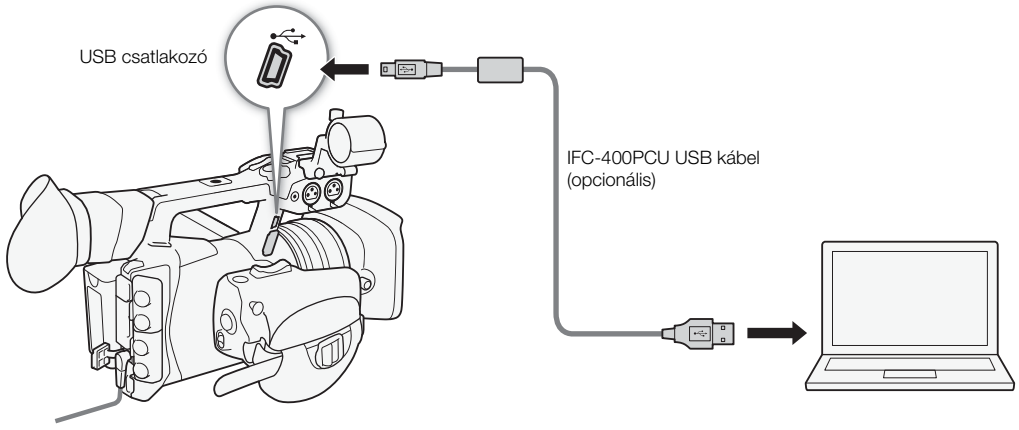

A hálózati funkciókról

Miután hálózathoz csatlakoztatta a kamerát Wi-Fi (📖 173) vagy vezetékes LAN (📖 178) kapcsolaton keresztül, a következő hálózati funkciókat használhatja. 5 hálózati konfiguráció menthető, és a munkakörülményektől függően váltogathat ezek között. Az aktuális hálózati beállításokat az állapotképernyőkön ellenőrizheti (📖 217) és szükséges esetén módosíthatja őket (📖 180).

Hálózati funkciók és csatlakozási típusok

Hálózati funkció	Leírás	Vezetékes LAN	Wi-Fi		📖
			Infrastruktúra[1]	Kamera hozzáférési pont[2]	
Browser Remote	Vezérelje a kamerát távolról egy csatlakoztatott eszköz webböngészőjéből.	●		●	181
Valós idejű proxy-adatátvitel	Küldjön át egy proxy videofájlt a kameráról egy csatlakoztatott eszközre és mentse el az eszközön.			●	187
FTP File Transfer	A kamerával rögzített klipek átvitele a hálózatra kapcsolt másik eszközre FTP protokoll használatával.	●	●	●	188
IP Streaming	A streaming funkciónak köszönhetően egy hálózaton keresztül közvetítheti a kamera élő képét és hangját, amennyiben egy kompatibilis IP videodekóder is csatlakoztatva van ugyanahhoz a hálózathoz.	●	●	●	192
Playback via Browser	A kamerában lévő SD kártyán rögzített MP4 klipek vagy fotók elérése egy csatlakoztatott eszköz webböngészőjéből lejátszáshoz vagy mentéshez.	●		●	195

[1] Csatlakoztatás Wi-Fi hálózathoz egy hozzáférési ponton keresztül (vezeték nélküli útválasztó stb.)
[2] Közvetlen csatlakoztatás egy Wi-Fi kompatibilis eszközhöz, ahol a kamera Wi-Fi hozzáférési pontként működik.

A hálózati funkciók használata előtt

- A jelen fejezet utasításai feltételezik, hogy már rendelkezik egy megfelelően konfigurált és működő hálózattal, hálózati eszköz(ök)kel és/vagy Wi-Fi hozzáférési ponttal. Ha szükséges, olvassa el a használni kívánt hálózati eszközök dokumentációját.
- A hálózati beállítások konfigurálása szaktudást igényel a vezetékes (Ethernet) és/vagy vezeték nélküli (Wi-Fi) hálózatok konfigurálásáról és használatáról. A Canon nem nyújt támogatást a hálózati konfigurációkkal kapcsolatban.

FONTOS

- A Canon nem vállal felelősséget a helytelen hálózati konfigurációból vagy beállításokból eredő adatvesztésért vagy károkért. Ezenkívül a Canon nem vállal felelősséget a hálózati funkciók használatából eredő adatvesztésért vagy károkért.
- Védelem nélküli Wi-Fi hálózat használata lehetővé teszi, hogy illetéktelen külső felek láthassák a fájlokat és adatokat. Legyen tisztában a kockázatokkal.

ⓘ MEGJEGYZÉSEK

- **A Wi-Fi antennáról**: A kamera Wi-Fi funkcióinak használatakor ne takarja el a Wi-Fi antennát a kezével vagy más tárggyal. Ezzel ugyanis zavarhatja a vezeték nélküli rádiójeleket.
- A hálózati funkciók használata közben ne nyissa ki a CF foglalatok fedelét vagy az SD kártya foglalat fedelét.

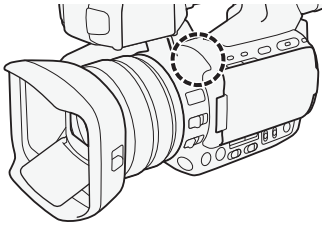

Csatlakozás Wi-Fi hálózathoz

A kamera Wi-Fi kompatibilis és hozzáférési pont (vezeték nélküli útválasztó) segítségével csatlakozik a Wi-Fi hálózathoz, illetve saját maga Wi-Fi hozzáférési pontként is tud működni.
A kamera a 802.11a*/b/g/n protokollnak megfelelő vezeték nélküli útválasztókhoz (hozzáférési pontokhoz) tud csatlakozni és Wi-Fi tanúsított (az itt látható embléma szerepel rajta).
A kamerával 5-féle módon lehet Wi-Fi hálózathoz csatlakozni, és a használt módszer a használni kívánt hozzáférési pont és hálózat típusától és specifikációitól függ. Vegye figyelembe, hogy védelem nélküli Wi-Fi hálózat használata lehetővé teszi, hogy illetéktelen külső felek láthassák az adatokat. Legyen tisztában a kockázatokkal.

* A 802.11a protokoll nem elérhető olyan kamerák esetén, amelyek adattábláján szerepel az „ID0041” és a „2.4GHz only” szöveg (📖 240).

Üzemmódok: CAMERA | MEDIA | MXF | MXF+MP4 | MP4

WPS (gomb): Ha a vezeték nélküli útválasztó támogatja a Wi-Fi Protected Setup (WPS) módot, a beállítás könnyű lesz, és minimális konfigurációra lesz szükség, jelszó pedig nem szükséges. A vezeték nélküli útválasztó WPS gombjáról és a Wi-Fi védett kapcsolat beállításáról továbbiakat a vezeték nélküli útválasztó használati útmutatójában talál.

WPS (PIN kód): A vezeték nélküli útválasztó akkor is támogathatja a WPS-t PIN-kód használatával, ha nincs rajta külön WPS gomb. A PIN-kódos beállításhoz tudnia kell előre, hogyan kell aktiválni a vezeték nélküli útválasztó WPS funkcióját. További részletek a vezeték nélküli útválasztó használati útmutatójában.

Hozzáférési pontok keresése: Ha a hozzáférési pont nem támogatja a WPS funkciót vagy nem tudja aktiválni, a kamera megkeresheti az elérhető hozzáférési pontokat a környéken.

Kézi beállítás: Ha a használni kívánt hozzáférési pont rejtőzködő módban van és a kamera nem ismeri fel automatikusan, a szükséges beállítások kézzel is megadhatók. Ehhez mélyebb tudás szükséges a Wi-Fi és hálózati beállításokról.

Kamera hozzáférési pont: Ha helyszínen készít felvételt, ahol nem áll rendelkezésre hozzáférési pont, a kamera vezeték nélküli hozzáférési pontként* működhet. Wi-Fi kompatibilis eszközök közvetlenül csatlakoztathatóók a kamerához.

* Csak a kamera és Wi-Fi kompatibilis eszközök közötti kapcsolatra korlátozva. A működése nem ugyanaz, mint a kereskedelemben kapható hozzáférési pontoké.

Wi-Fi Protected Setup (WPS)

A Wi-Fi Protected Setup (WPS) a legkönnyebb módja a Wi-Fi hozzáférési ponthoz történő csatlakozásnak. Ez megtehető egyszerűen egy gomb megnyomásával (ha a kívánt hozzáférési pont (vezeték nélküli útválasztó) rendelkezik WPS gombbal), vagy a kamera által megadott PIN kóddal.

Vezeték nélküli útválasztók WPS gombbal

1 Nyissa meg a [Set Up New] almenüt.
[Other Functions] ▶ [Network Settings] ▶ [Connection Settings] ▶ [Set Up New]

2 Válassza ki a [WPS: Button] módot.
[Wi-Fi] ▶ [Infrastructure] ▶ [WPS: Button]

[Other Functions]
[Network Settings]
[Connection Settings]
[Set Up New]

3 Nyomja le és tartsa lenyomva a WPS gombot a vezeték nélküli útválasztón.
- A WPS lenyomási ideje a vezeték nélküli útválasztótól függ. Tekintse meg a vezeték nélküli útválasztó használati útmutatóját, és ellenőrizze, hogy az útválasztó WPS funkciója aktiválva van-e.

4 2 percen belül nyomja meg a SET gombot a kamerán.
- Amíg a [Connecting] felirat látszik a képernyőn, a műveletet a SET vagy a CANCEL gombbal megszakíthatja.
- Miután a kapcsolat létrejött, folytassa az IP-cím hozzárendeléssel (🕮 177).

ⓘ MEGJEGYZÉSEK
- A [WPS: Button] módszer nem működik megfelelően, ha több aktív hozzáférési pont működik a környéken. Ilyenkor használhja a [WPS: PIN Code] vagy [Search for Access Points] (🕮 174) módokat.

WPS használata PIN kóddal

1 Nyissa meg a [Set Up New] almenüt.
[☛ Other Functions] ➤ [Network Settings] ➤ [Connection Settings] ➤ [Set Up New]

2 Válassza ki a [WPS: PIN Code] módot.
[Wi-Fi] ➤ [Infrastructure] ➤ [WPS: PIN Code]
- A kamera létrehoz és megjelenít egy 8-jegyű PIN kódot.

3 Írja be a PIN kódot a 2. lépésből a vezeték nélküli útválasztó WPS (PIN kód) beállító képernyőjén.
- A legtöbb vezeték nélküli útválasztó esetén a beállítási képernyő webböngészővel érhető el.
- A vezeték nélküli útválasztó beállításainak eléréséről és a Wi-Fi védett kapcsolat (WPS) PIN-kóddal történő beállításáról továbbiakat a vezeték nélküli útválasztó használati útmutatójában talál.

4 2 percen belül nyomja meg a SET gombot a kamerán.
- Amíg a [Connecting] felirat látszik a képernyőn, a műveletet a SET vagy a CANCEL gombbal megszakíthatja.
- Miután a kapcsolat létrejött, folytassa az IP-cím hozzárendeléssel (🕮 177).

Hozzáférési pontok keresése

A kamera automatikusan felismeri a közelben lévő hozzáférési pontokat. Ha kiválasztotta a kívánt hozzáférési pontot, egyszerűen írja be a titkosítási kulcsot (jelszót) a kamera csatlakoztatásához.

1 Nyissa meg a [Set Up New] almenüt.
[☛ Other Functions] ➤ [Network Settings] ➤ [Connection Settings] ➤ [Set Up New]

2 Válassza ki a [Search for Access Points] módot.
[Wi-Fi] ➤ [Infrastructure] ➤ [Search for Access Points]
- A kamera megkeresi az aktív hozzáférési pontokat a környéken és megjeleníti a lehetőségeket.

[☛ Other Functions]
[Network Settings]
[Connection Settings]
[Set Up New]

3 Tolja a botkormányt fel/le a kívánt hozzáférési pont kiválasztásához, majd nyomja le a SET gombot.

- Ha a hozzáférési pont titkosított (🔒), írja be a titkosítási kulcsot (jelszót) a következő eljárással. Ellenkező esetben folytassa az IP-cím hozzárendelése eljárással (🕮 177).

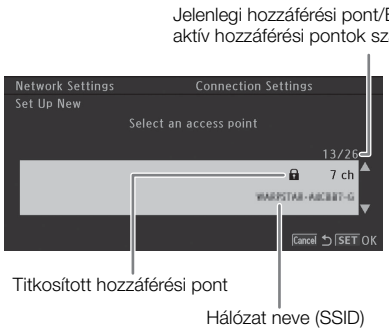

Titkosított hozzáférési pontok

1 Ha szükséges, válassza ki a WEP indexkulcsot.

- Ez a lépés csak akkor szükséges, ha a Wi-Fi hálózat hitelesítési módja [Shared Key], vagy ha a titkosítási mód [WEP].

2 A [Encryption Key] (jelszó) beírásához válassza az [Input] lehetőséget, majd nyomja meg a SET gombot.

- Írja be a kiválasztott Wi-Fi hálózat jelszavát a billentyűzettel (🕮 175).

3 Folytassa az IP-cím hozzárendelése eljárással (🕮 177).

ⓘ MEGJEGYZÉSEK

A titkosító kulcsok a titkosítási eljárástól függően eltérőek.

64 bites WEP titkosítás: 5 ASCII vagy 10 hexadecimális karakter.

128 bites WEP titkosítás: 13 ASCII vagy 26 hexadecimális karakter.

AES / TKIP titkosítás: 8–63 ASCII vagy 64 hexadecimális karakter.

* Megjegyzés: Az ASCII karakterek a 0-9 számokat, az a-z és A-Z betűket, valamint egyes írásjeleket és speciális szimbólumokat tartalmaznak. A hexadecimális karakterek a 0–9 számokat és az a–f és A–F betűket tartalmazzák.

A virtuális billentyűzet használata

A virtuális billentyűzet megjelenik az OLED képernyőn.

1 A botkormánnyal válasszon ki egy karaktert, majd nyomja meg a SET gombot a hozzáadásához.

- Ha érzékeny információt, például jelszót ír be, a beírt karakter „◆” jelre változik a jelszó védelme érdekében.
- A nyilakkal (⬆/⬇/⬅/➡) változtassa a kurzor helyzetét, a visszatörlés karakterrel (⌫) pedig törölheti a legutóbb beírt karaktert.
- Ismételje a fenti lépést a kívánt szöveg beírásához.

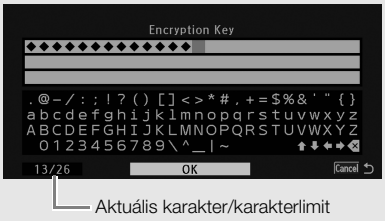

2 A kívánt szöveg bírása után válassza az [OK]-t, és nyomja le a SET-et a billentyűzet bezárásához.

3 Újra az eredeti képernyőn válassza az [OK]-t, és nyomja le a SET-et a jóváhagyáshoz és a folytatáshoz.

Kézi beállítás

Ha szeretné, kézzel is beírhatja a kívánt Wi-Fi hálózat adatait. Kövesse a megjelenő utasításokat az eljárás végrehajtásához.

1 Nyissa meg a [Set Up New] almenüt.
[Other Functions] ❯ [Network Settings] ❯ [Connection Settings] ❯ [Set Up New]

[Other Functions] > [Network Settings] > [Connection Settings] > [Set Up New]

2 Válassza a [Manual] módot.
[Wi-Fi] ❯ [Infrastructure] ❯ [Manual]

3 Az [SSID] (hálózati név) beírásához válassza az [Input] lehetőséget, majd nyomja meg a SET gombot.
- Írja be a kiválasztott Wi-Fi hálózat SSID-jét (hálózati nevét) a billentyűzettel (175).

4 Válassza ki a Wi-Fi hálózat hitelesítési módját, majd nyomja meg a SET gombot.
- Ha a [Shared Key] lehetőséget választotta, folytassa a 6. lépéssel.

5 Válassza ki a Wi-Fi hálózat titkosítási módját, majd nyomja meg a SET gombot.
- Ha a hitelesítési mód az [Open], kiválaszthatja a [WEP] pontot, és folytathatja a 6. lépéssel, vagy a [No encryption] pontot, és folytathatja a 7. lépéssel.
- Ha a hitelesítési mód a [WPA-PSK] vagy a [WPA2-PSK], választhatja a [TKIP] vagy az [AES] lehetőséget.

6 Írja be a titkosítási kulcsot a *Titkosított hozzáférési pontok* részben leírtak szerint (175).

7 Folytassa az IP-cím hozzárendelése eljárással (177).

Kamera hozzáférési pont

Ebben a módban a kamera hozzáférési pontként működik, amelyhez más Wi-Fi-kompatibilis eszközök csatlakozhatnak. A kamera hozzáférési pontjához való kapcsolódással kapcsolatos alapvető alapértelmezett hálózati beállítások a [No.1] hálózati konfiguráció alatt vannak elmentve. Ezen hálózati konfiguráció (179) kiválasztását követően az alapértelmezett beállításokat (SSID, jelszó stb.) az állapotképernyőkön (217) ellenőrizheti, de fel is használhatja azokat a kamerához való azonnali csatlakozáshoz.
Ha ettől eltérő beállításokat alkalmazó hálózati konfigurációt kíván hozzáadni, kövesse az alábbi eljárást.

1 Nyissa meg a [Set Up New] almenüt.
[Other Functions] ❯ [Network Settings] ❯ [Connection Settings] ❯ [Set Up New]

[Other Functions] > [Network Settings] > [Connection Settings] > [Set Up New]

2 Válassza ki a [Camera Access Point] módot.
[Wi-Fi] ❯ [Camera Access Point]

3 Az [SSID] (hálózati név) beírásához válassza az [Input] lehetőséget, majd nyomja meg a SET gombot.
- Írja be az SSID-t (hálózati nevet) a billentyűzettel, amelyet a kamera Wi-Fi hozzáférési pontként használni fog (175).
- A hálózati névre a hálózati eszköz kamerához csatlakoztatásához van szükség. Ha szükséges, jegyezze fel.

4 Válassza ki a csatornát, és nyomja meg a SET gombot.

5 Válassza ki a titkosítási módot, majd nyomja meg a SET gombot.
- Ha az [Open/No encryption] lehetőséget választotta, folytassa a 7. lépéssel. Ha a [WPA2-PSK/AES] lehetőséget választotta, folytassa a 6. lépéssel.

6 Írja be a titkosítási kulcsot a *Titkosított hozzáférési pontok* részben leírtak szerint (175).
- A titkosítási kulcsra (jelszóra) a hálózati eszköz kamerához csatlakoztatásához van szükség. Ha szükséges, jegyezze fel.

7 Folytassa az IP-cím hozzárendelése eljárással (177).

Az IP-cím beállítások konfigurálása

Most konfigurálnia kell a TCP/IP beállításokat ahhoz, hogy a kamera csatlakozhasson vezetékes vagy Wi-Fi hálózathoz. Ha kézzel kell konfigurálnia a TCP/IP beállításokat, forduljon a hálózati rendszergazdához a kapcsolódó információkért.

1 Válassza ki az IP-cím hozzárendelésének módját: Válassza az [Automatic] vagy a [Manual] beállítást, majd nyomja meg a SET gombot.
- Ha az [Automatic] beállítást választotta, az IP-beállítások automatikusak lesznek. Folytassa a konfiguráció áttekintésével és mentésével (177).

2 Ha a [Manual] lehetőséget választotta, írja be kézzel a kamerához rendelt IP-címet.
- A botkormány fel/le mozgatásával válasszon egy értéket az első mezőben, majd a SET gomb megnyomásával lépjen a következő mezőre. Miután kitöltötte a cím négy mezőjét, válassza a [Set] lehetőséget, és nyomja meg a SET gombot a cím jóváhagyásához.

3 Töltse ki a [Subnet Mask] és [Default Gateway] mezőket hasonlóképpen.
- A Camera Access Point csatlakozásokhoz az eljárás maradék része nem szükséges. Folytassa a konfiguráció áttekintésével és mentésével (177).

4 Válassza ki a DNS szerver beállításának módját: Válassza a [Do not use DNS] vagy a [Manual] lehetőséget.
- Ha a [Do not use DNS] lehetőséget választotta, nem használ DNS szervert. Folytassa a konfiguráció áttekintésével és mentésével (177).

5 Ha a [Manual] beállítást választotta, írja be a [Primary DNS Server] és a [Secondary DNS Server] értékeket a 2. lépésben leírtak szerint.
- Miután beírta a másodlagos DNS szervert, folytassa a konfiguráció áttekintésével és mentésével (177).

A konfiguráció mentése

1 Tekintse át a hozzáférési pont konfigurációját, majd nyomja meg a SET gombot.
- Az első képernyőn megjelenik a hozzáférési pont SSID-je és a csatlakozás típusa. Tolja a botkormányt fel/le a további beállítások áttekintéséhez, majd nyomja le a SET gombot.

2 Válassza a kívánt konfiguráció számát, majd nyomja meg a SET gombot.
- A kamera 5 különböző konfigurációs profilt tud tárolni. Ha olyan konfigurációs számot választ ki, amely már használatban van, a korábbi konfigurációt az új felülírja.

3 A [Network Configuration Name] módosításához válassza az [Input] lehetőséget, majd nyomja meg a SET gombot.
- Ha szeretné, megadhat egy részletesebb nevet is a hálózati konfigurációs profilnak, hogy könnyebben azonosítható legyen. Írja be a kívánt nevet a billentyűzettel (175).

4 A hálózati konfiguráció mentéséhez válassza az [OK] lehetőséget, majd nyomja meg a SET gombot.

5 Nyomja le a SET gombot a jóváhagyást kérő üzenetnél.

Csatlakozás vezetékes (Ethernet) hálózathoz

Csatlakoztassa a kamerát egy vezetékes (Ethernet) hálózathoz kapcsolt útválasztóhoz egy kereskedelemben kapható LAN kábellel. Használjon 5e kategóriájú, árnyékolt, csavart érpárú (STP) LAN kábeleket, amelyek kompatibilisek a Gigabit Ethernet (1000BASE-T) szabvánnyal és jó árnyékolással rendelkeznek.

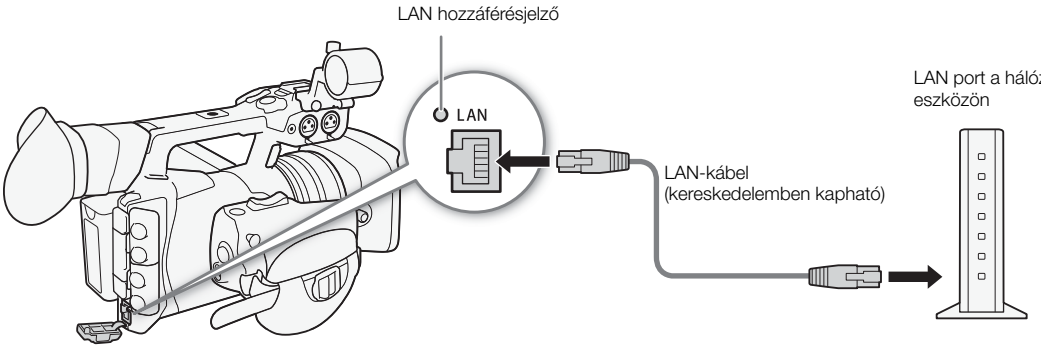

1 Csatlakoztasson egy kereskedelemben kapható LAN kábelt a kamera LAN csatlakozójához, és egy hálózati eszköz LAN portjához.

2 Nyissa meg a [Set Up New] almenüt.
[Other Functions] ❯ [Network Settings] ❯ [Connection Settings] ❯ [Set Up New]

3 Válassza az [Ethernet] lehetőséget, és nyomja meg a SET gombot.
- Folytassa az IP-cím hozzárendelése eljárással (🕮 177).

[Other Functions]
[Network Settings]
[Connection Settings]
[Set Up New]

Hálózati kapcsolat kiválasztása

5 különböző hálózati konfigurációs profilt menthet. Kiválaszthatja, hogy melyiket használja attól függően, hogy hol tervezi használni a kamerát. Ha új hálózati konfigurációt mentett el (📖 177), a hálózati konfiguráció már automatikusan ki van választva, és erre az eljárásra nincs szükség.

1 Nyissa meg a [Select] almenüt.
[Other Functions] ❯ [Network Settings] ❯ [Connection Settings] ❯ [Select]

[Other Functions] > [Network Settings] > [Connection Settings] > [Select]

2 Válassza a kívánt konfiguráció számát, majd nyomja meg a SET gombot.

- Az alapértelmezett Camera Access Point csatlakozás használatához válassza ki a hálózati konfigurációt [No.1].
- A kamera csak egy hálózati funkció aktiválása után csatlakozik a kiválasztott hálózathoz. A képernyő bal felső sarkában megjelenő ikon jelzi a kiválasztott hálózat típusát és a csatlakozási állapotot. Tekintse meg a következő táblázatot.

Csatlakozás típusa	Képernyőkijelzések	Csatlakozási állapot
Wi-Fi (infrastruktúra)		Sárga színben: A kamera csatlakozik a hálózatra, vagy bontja a csatlakozást. Fehér színben: A hálózati funkció használható.
Wi-Fi (Camera Access Point)	AP	Sárga színben: A kamera hozzáférési pontjának indítása. Fehér színben: A kamera hozzáférési pontja kész. Csatlakoztassa Wi-Fi kompatibilis eszközt a kamerához. • Az eszközön: Nyissa meg a Wi-Fi beállítások képernyőt és válassza ki a kamerán beállított hálózati nevet (SSID). Ha szükséges, írja be a kamerán beállított jelszót (📖 176).
LAN (Ethernet)		Sárga színben: A kamera csatlakozik a hálózatra, vagy bontja a csatlakozást. A LAN hozzáférésjelző is villog. Fehér színben: A hálózati funkció használható. A LAN hozzáférésjelző is kigyullad. • Ha az [Other Functions] ❯ [LAN (Ethernet) LED] funkció beállítása [Off], a LAN hozzáférésjelző nem fog világítani.

Csatlakozás típusa

A hálózati beállítások módosítása

Az aktuálisan kiválasztott hálózati konfigurációs profil beállításai a kezdeti beállítás után módosíthatók.
A beállítások kézi módosításához mélyebb tudás szükséges a Wi-Fi és hálózati beállításokról. Kapcsolja ki az aktív hálózati funkciókat, és várja meg, amíg a hálózati ikonok eltűnnek a képernyőről a művelet elkezdése előtt.

1 Válassza ki azt a hálózati konfigurációs profilt, amelynek beállítsait módosítani szeretné (📖 179).

2 Nyissa meg az [Edit] almenüt.

[🔧 Other Functions] ❯ [Network Settings] ❯ [Connection Settings] ❯ [Edit]

[🔧 Other Functions] > [Network Settings] > [Connection Settings] > [Edit]

3 Folytassa az alábbi eljárások egyikével a módosítani kívánt beállításoktól függően.

A hálózati beállítások módosítása

4 Válasza ki a [Settings] pontot, majd nyomja le a SET-et.

5 Ha az 1. lépésben kiválasztott egy Wi-Fi kapcsolatot, válassza ki az [Infrastructure] vagy [Camera Access Point] lehetőséget.

- Folytassa az eljárást a *Kézi beállítás* (📖 176, a 3. lépéstől) vagy a *Kamera hozzáférési pont* (📖 176, a 3. lépéstől) leírása szerint.

Ha az 1. lépésben egy LAN kapcsolatot választott ki, válassza az [Automatic] vagy a [Manual] lehetőséget, majd nyomja meg a SET gombot.

- Ha az [Automatic] beállítást választotta, az IP-beállítások automatikusak lesznek, és nincs szükség további beállításra. A hálózati konfiguráció mentéséhez válassza az [OK] lehetőséget, majd nyomja meg a SET gombot kétszer.
- Ha a [Manual] lehetőséget választotta, folytassa az eljárást a *Kézi beállítás* részben leírtak szerint (📖 176, a 3. lépéstől).

A konfigurációs profil átnevezése

Az egyes hálózati konfigurációs profilok egy konfigurációs szám alatt vannak tárolva ([No. 1] – [No. 5]). Átnevezheti egy közvetlenebb névre, amellyel könnyebben megkülönböztetheti a használt hálózatoktól.

4 Válassza a [Rename] opciót, majd nyomja meg a SET gombot.

5 Az új [Network Configuration Name] beírásához válassza az [Input] lehetőséget, majd nyomja meg a SET gombot.

- Írja be a kívánt hálózati konfigurációs nevet a billentyűzettel (📖 175).

Browser Remote: Kamera vezérlése egy hálózati eszközről

Ha csatlakoztatta a kamerát egy hálózathoz (Wi-Fi vagy LAN csatlakozóval), akkor távolról vezérelheti egy csatlakoztatott hálózati eszköz* webböngészőjéből a Browser Remote alkalmazás segítségével. A Browser Remote alkalmazás lehetővé teszi a kép ellenőrzését élőképen, a felvétel elindítását és leállítását, illetve a záridő, erősítés és más beállítások távoli vezérlését. Létrehozhat, szerkeszthet és átküldhet egy metaadatprofilt** is, és ellenőrizheti a felvételi adathordozót, a hátralévő felvételi időt, az időkódot stb.

* További részletek a kompatibilis eszközökről, operációs rendszerekről, webböngészőkről stb. a helyi Canon honlapon találhatók.
** Csak MXF-klipeknél.

Üzemmódok: CAMERA MEDIA | MXF MXF+MP4 MP4

A Browser Remote beállítása

A böngészőkapcsolathoz szükséges alapvető alapértelmezett hálózati beállítások (kameraazonosító, felhasználónevek és jelszavak) már el vannak mentve a kamerában. Ezeket a beállításokat az állapotképernyőkön ellenőrizheti (218). Ha kívánja, a következő eljárásokkal megváltoztathatja az alapértelmezett beállításokat.

Kamerabeállítások

Beállíthat egy egyedi kameraazonosító kódot, és kijelölheti a portot, amelyet a Browser Remote alkalmazás használ a kamera hálózatról történő elérésekor. A Browser Remote által használt portszám (HTTP protokoll) beállítása alapbeállításban 80, de ez szükség esetén módosítható. A kameraazonosító megjelenik a Browser Remote képernyőjén, így könnyen azonosítható, hogy az alkalmazás melyik kamerát irányítja többkamerás beállítás esetén.

1 Nyissa meg a [Camera Settings] almenüt.

[Other Functions] ▸ [Network Settings] ▸ [Settings for Browser] ▸ [Camera Settings]

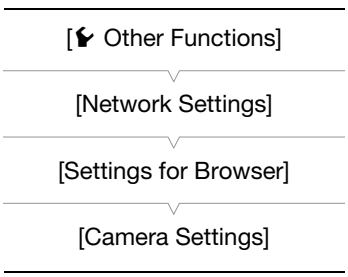

2 A botkormány fel/le mozgatásával válasszon egy értéket a portszám első számjegyének, majd a SET gomb megnyomásával lépjen a következő számjegyre.

3 Miután kitöltötte az összes számjegyet, válassza a [Set] lehetőséget, majd nyomja meg a SET gombot a portszám jóváhagyásához.

4 A [Camera ID] beírásához válassza az [Input] lehetőséget, majd nyomja meg a SET gombot.

- Írja be a kívánt kameraazonosítót a billentyűzettel (175).

5 A hálózati konfiguráció mentéséhez válassza az [OK] lehetőséget, majd nyomja meg a SET gombot.

6 Nyomja le a SET gombot a jóváhagyást kérő üzenetnél.

User Settings

Ahhoz, hogy a Browser Remote alkalmazás elérje és irányítsa a kamerát, egy felhasználónevet és egy jelszót kell megadni. Három különböző felhasználót állíthat be, és kiválaszthatja, hogy engedélyezi az egyfelhasználós kezelést (teljes irányítás) vagy kétfelhasználós kezelést (egy a kamera funkciót, a másik a metaadatok felvitelét végzi MXF klipek esetén).

[Full Control User]	Elérheti mind a 3 Browser Remote képernyőt: [Advanced Control], [Basic Control] és [Metadata Input].
[Camera Control User]	Csak az [Advanced Control] képernyőt érheti el. Ő a kamerát irányító fő kezelő.
[Meta Control User]	Csak a [Metadata Input] képernyőt érheti el. Ez a személy frissíti az MXF klip információkat.

1 Nyissa meg a [Users Settings] almenüt.

[Other Functions] ❯ [Network Settings] ❯ [Settings for Browser] ❯ [Users Settings]

[Other Functions] > [Network Settings] > [Settings for Browser] > [Users Settings]

2 Válassza ki a [One User (Full Control)] vagy a [Two Users (Camera/Meta)] lehetőséget, és nyomja meg a SET gombot.

3 A [Full Control User] vagy a [Camera Control User] új [User Name] nevének beírásához válassza az [Input] lehetőséget, majd nyomja meg a SET gombot.

- Írja be a kívánt felhasználónevet a billentyűzettel (📖 175).

4 Hasonló módon írja be a [Password] jelszót.

- Ha a 2. lépésben a [Two Users (Camera/Meta)] lehetőséget választotta, ismételje meg a 3. és 4. lépést, hogy beírja a [Meta Control User] felhasználónevét és jelszavát is.

5 A hálózati konfiguráció mentéséhez válassza az [OK] lehetőséget, majd nyomja meg a SET gombot. Nyomja le a SET gombot a jóváhagyást kérő üzenetnél.

A Browser Remote indítása

Miután csatlakoztatta a kamerát a hálózathoz, a hálózatra kapcsolt bármely hálózati eszköz böngészőjében elindíthatja a Browser Remote alkalmazást. A Browser Remote beállításokat ellenőrizheti az állapotképernyőkön (📖 218).

* JavaScript-et és cookie-kat támogató webböngésző szükséges.

Előkészületek a kamerán

Üzemmódok: CAMERA MEDIA | MXF MXF+MP4 MP4

[Other Functions] > [Network Functions] > [Off]

1 Csatlakoztassa a kamerát a kívánt hálózathoz (📖 179).

- Válasszon ki egy Camera Access Point csatlakozást vagy vezetékes hálózati csatlakozást.

2 A Browser Remote aktiválásához a kamerán nyissa meg a [Network Functions] almenüt.

[Other Functions] ❯ [Network Functions]

3 Válassza a [Browser Remote] lehetőséget, majd nyomja meg a SET gombot.

- Remote megjelenik a képernyő tetején a csatlakozás típusát jelző ikon mellett. Ha az ikonok fehérre változnak, a kamera készen áll parancsok fogadására a Browser Remote alkalmazásból.
- Camera Access Point csatlakozás esetén aktívan csatlakoztatnia kell a Wi-Fi kompatibilis eszközt a kamerához.

4 Ellenőrizze a kamera IP-címét az állapotképernyőn.

- A [Status] hozzárendelése előre egy kijelölhető funkciójú gombhoz (📖 127). Nyomja meg a kijelölhető funkciójú gombot az állapotképernyők megnyitásához, és a botkormány fel/le mozgatásával válassza ki a [Network Settings 4/10] állapotképernyőt.
- Ellenőrizze a kamerához rendelt IP-címet ([IP Address]) és ha szükség, jegyezze fel.
- Nyomja meg a [Status]-ra beállított kijelölhető funkciójú gombot ismét az állapotképernyők elhagyásához.

A csatlakoztatott hálózati eszközön

1 Indítsa el a webböngészőt a hálózati eszközön.

2 Írja be a kamera URL-jét.

- Írja be a korábban megkeresett IP-címet webböngésző címsorába, hozzáadva a „http://” előtagot.
- Ha az alapértelmezett [80]-as porttól eltérőt szeretne használni, megadhatja a „:nnn” mezőben az URL végén. Például: „http://192.168.0.80:095”.

A kamera IP-címe az állapotképernyőn

3 Írja be a felhasználónevet és a jelszót.

- A kamera egyik felhasználójának felhasználónevével és jelszavával jelentkezzen be (181). Ha szükséges, forduljon a rendszergazdához, aki megadta a kamera beállításait.
- Megjelenik a Browser Remote képernyő. A képernyő a bejelentkezéshez használt felhasználói adatoktól függően eltérő lehet.
- Amíg a Browser Remote csatlakoztatva van a kamerához, az időkód feletti ●●●● egyenként bekapcsol, majd kikapcsol egy végtelen hurokban.

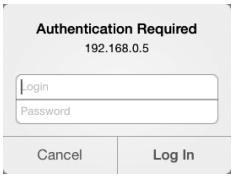

Példa a bejelentkezési képernyőre. A képernyő a webböngészőtől és a használt verziótól függően eltérő lehet.

- A kamera azonosítója megjelenik a Browser Remote képernyőn, amíg az élőképet nem aktiválja. A [Metadata Input] képernyőn a képernyő alján jelenik meg.

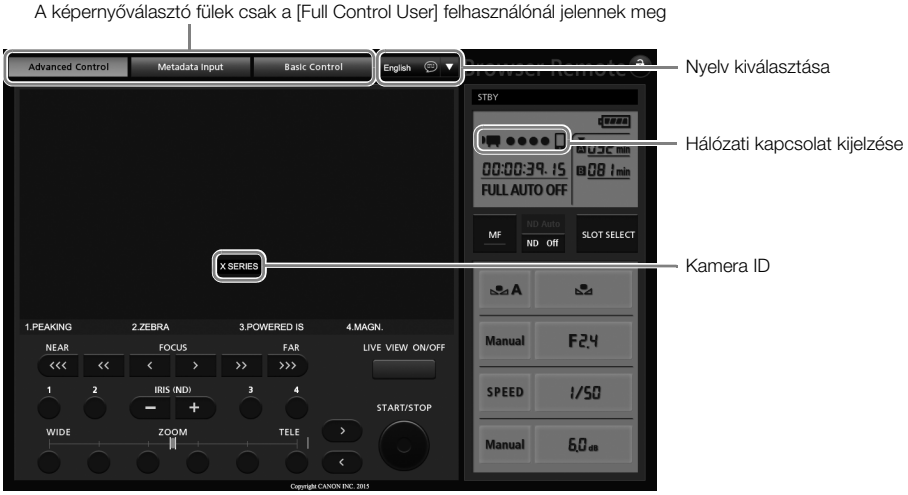

4 Válassza ki a Browser Remote nyelvét.

- Nyomja meg a [▼] gombot a nyelv gomb mellett, majd válassza ki a kívánt nyelvet a listából. A legtöbb gomb és vezérlőelem a kamera fizikai kezelőelemeit szimulálja, és angol feliratúak, függetlenül a kiválasztott nyelvtől.
- A Browser Remote alkalmazás nem támogatja a kamera által támogatott összes nyelvet.

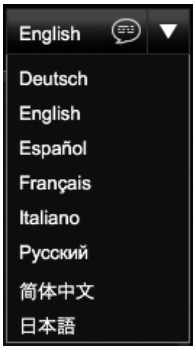

5 A Browser Remote vezérlőelemeivel irányítsa a kamerát.

- A vezérlőelemek leírása a következő oldalakon található. Az egyes műveletek részletes leírását a megadott oldalon találja.

6 Ha befejezte a Browser Remote használatát, a kamerán állítsa a [Other Functions] [Network Functions] beállítást [Off] értékre, és nyomja meg a SET gombot.

- A hálózati ikonok sárgára váltanak, majd eltűnnek a kamera képernyőjéről, és a kapcsolat az alkalmazással megszakadt.

MEGJEGYZÉSEK

- A használt hálózattól és a Wi-Fi jel erősségétől (Wi-Fi kapcsolat esetén) függően előfordulhat, hogy az élő kép szakadozik vagy más beállítások lassúak.
- Amíg színsávok láthatók a kamerán, az élőkép nem jelenik meg.

Az [Advanced Control] képernyő

* Csak [Full Control User]/[Camera Control User].

Számítógép, táblagép és más nagyobb képernyőjű eszközök használatakor az [Advanced Control] képernyőn minden vezérlőelem látható, amellyel a Browser Remote-ból vezérelni lehet a kamerát. A részletekért lásd az egyes funkciók magyarázatát.

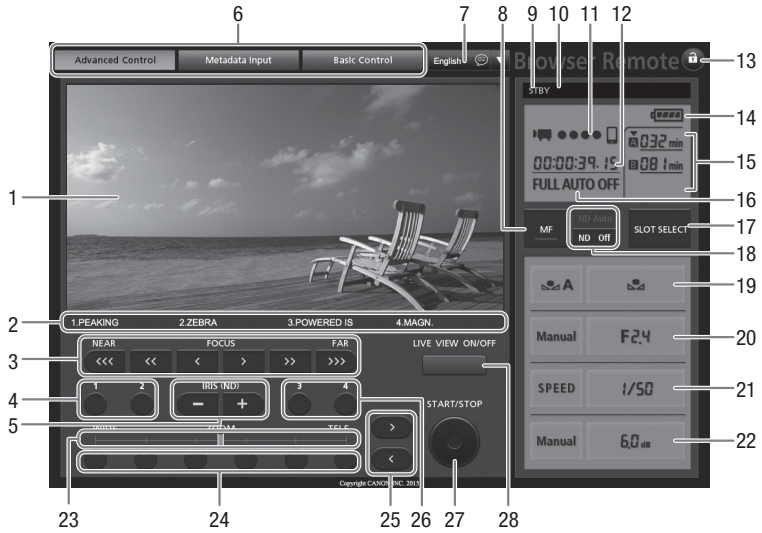

1 Élőkép képernyő* (📖 50)
2 1 – 4 kijelölhető funkciójú gombok* megfelelő funkciói (📖 127)
3 Fókuszvezérlők (📖 81)
4 1 - 2 kijelölhető funkciójú gombok (📖 128)
5 IRIS (ND) -/+ gombok (📖 65)
6 Browser Remote képernyőválasztó fülek (csak [Full Control User])
7 Nyelv kiválasztása (📖 183)
8 Fókusz mód gomb (📖 81, 83)
9 Double slot recording* (📖 43)
10 Rögzítési művelet (📖 52)
11 Hálózati kapcsolat kijelzése*
12 Időkód* (📖 90)
13 Key lock gomb (csak Browser Remote vezérlőelemek)
14 Akkumulátor hátralevő töltöttségi idő*
15 A felvételi adathordozó kiválasztása és a becsült hátralevő felvételi idő
16 Teljes automata mód/Infravörös mód kijelző* (📖 49, 124)
17 SLOT SELECT (CF kártyafoglalat választó) gomb (📖 42)
18 ND szűrő gombok (📖 67)
19 Fehéregyensúly vezérlők (📖 69)
20 Rekeszvezérlők (📖 65)
21 Záridővezérlők (📖 58)
22 Erősítésvezérlők (📖 62)
23 Zoom jelző (📖 79)
24 Előre beállított zoom helyzetek (📖 79)
25 Finom zoombeállító gombok (📖 79)
26 3 - 4 kijelölhető funkciójú gombok (📖 128)
27 START/STOP gomb (📖 50)
28 LIVE VIEW ON/OFF gombok (📖 50)

* Csak a képernyőn megjelenő jelzések/kijelzések. A tartalom vagy az érték nem módosítható a Browser Remote alkalmazással.

A [Basic Control] képernyő

* Csak [Full Control User].

Okostelefon vagy más, kisebb képernyőjű eszköz használatakor a [Basic Control] képernyőt használhatja, amely csak a legfontosabb felvételi vezérlőelemeket biztosítja (START/STOP, élőkép, zoom és kijelölhető funkciójú gombok), de elfér a képernyőn görgetés nélkül. A részletekért lásd az egyes funkciók magyarázatát.

1 Nyissa meg a [Basic Control] képernyőt.

Az [Advanced Control] képernyőn nyomja meg a [Basic Control] fület.

A [Metadata Input] képernyő

* Csak [Full Control User]/[Meta Control User].

A Browser Remote alkalmazással létrehozhat, szerkeszthet és átküldhet egy metaadatprofilt a kamerára, amely használható MXF klipek rögzítéséhez. Ez a metaadatprofil a felhasználói emlékeztető információkat tartalmazza (klip címe, a készítő neve, a felvétel helyszíne és a rövid leírás), valamint GPS-információkat tartalmaz.
A részleteket lásd: *Metaadatok használata* (109).

1 Nyissa meg a [Metadata Input] képernyőt.

- Az [Advanced Control] képernyőn nyomja meg a [Metadata Input] fület.
- Ez a lépés nem szükséges, ha a [Meta Control User] felhasználó nevével és jelszavával jelentkezik be.

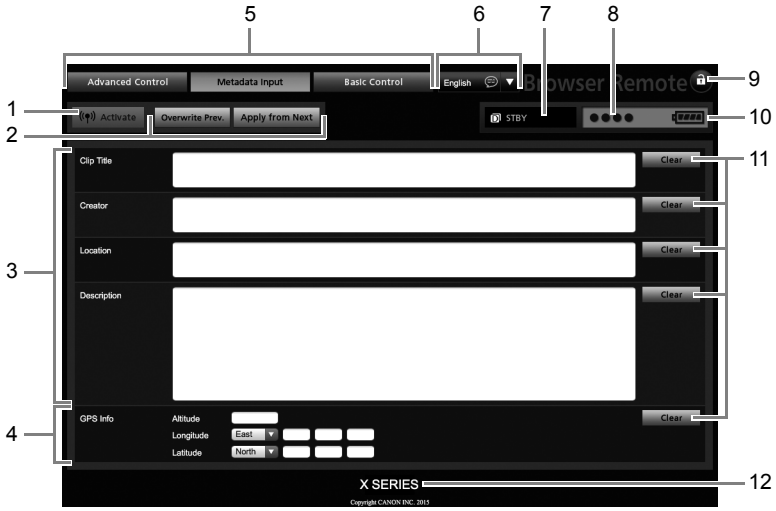

1 [((•)) Activate] gomb (metaadat-vezérlés aktiválása a Browser Remote-ból)
2 Metadat-átviteli mód kiválasztó gombok
3 Felhasználó emlékeztető mezők
4 GPS információ mezők
5 Browser Remote képernyőválasztó fülek (csak [Full Control User])
6 Nyelv kiválasztása
7 Rögzítési művelet
8 Hálózati kapcsolat kijelzése*
9 Key lock gomb (csak Browser Remote vezérlőelemek)
10 Akkumulátor hátralevő töltöttségi idő*
11 [Clear] gombok (aktuális adatok törlése)
12 Kamera ID*

* Csak a képernyőn megjelenő jelzések/kijelzések. A tartalom vagy az érték nem módosítható a Browser Remote alkalmazással.

MEGJEGYZÉSEK

- A Browser Remote használatával ([((•)) Activate] gomb) elsőbbséget adhat azoknak a metaadatoknak, amelyeket ebből az alkalmazásból küldött át. Viszont nincs rá lehetősége, hogy később visszaadja ezt az elsőbbséget az SD kártyának. Ha az SD kártyán mentett emlékeztetőfájlt szeretné használni, akkor ezután az [Other Functions] ▶ [MXF] ▶ [Set Metadata] ▶ [Setting] beállítást a kamerán kell átállítania az [SD Card] opcióra.

Valós idejű proxy-adatátvitel

Átküldhet egy proxy videofájlt* a kamerán rögzített felvételről egy csatlakoztatott iOS vagy ANdroid eszközre**, és rögzítheti helyileg az eszközön. Ezután visszaküldheti a videót egy stúdióba vagy műsorvezérlő egységbe azonnali közlésre.
A kamera élőképének megtekintése mellett a CameraAccess plus alkalmazás használatával az iOS/Android eszközön vagy a kamerán nagyíthat és elindíthatja/megállíthatja a felvételt.

* 1.5 Mbps, 640x360 MP4 videofájl.
** A CameraAccess plus alkalmazásnak telepítve kell lennie az iOS vagy Android eszközön. A PIXELA által készített CameraAccess plus alkalmazás ingyenesen letölthető az App Store-ból (iOS eszközök esetén), illetve a Google Play™-ből (Android eszközök esetén).

Üzemmódok: CAMERA | MEDIA | MXF | MXF+MP4 | MP4

1 Az iOS/Android eszközön töltse le és telepítse a CameraAccess plus alkalmazást.
- Az alkalmazás ingyenesen letölthető a következő webhelyekről (csak angol nyelven).
  App Store:
  http://appstore.com/cameraaccessplus

  Google Play™:
  http://play.google.com/store/apps/details?id=jp.co.pixela.cameraaccessplus
- Ez a lépés csak a funkció első használatakor szükséges.

2 Válasszon ki egy Camera Access Point csatlakozást (🕮 179).

3 A Real-Time Proxy Transfer mód aktiválásához a kamerán nyissa meg a [Network Functions] almenüt.
[Other Functions] ❯ [Network Functions]

[Other Functions]
[Network Functions]
[Off]

4 Válassza a [RT Proxy Transfer] lehetőséget és nyomja meg a SET-et.
- Megjelenik a [Connected] üzenet a kamera képernyőjén.
- Amíg a kamera Real-Time Proxy Transfer módban van, csak a POWER kapcsoló, a CANCEL gomb és a botkormány SET gombja használható a kamerán.

5 Az iOS/Android eszköz Wi-Fi beállításaiban válassza ki a kamera hozzáférési pontját (🕮 179).

6 Az iOS/Android eszközön indítsa el a CameraAccess plus alkalmazást.

7 A Monitor from Home (Figyelés otthonról) alatt érintse meg a Start (Start) lehetőséget.
- Az alkalmazás képernyőn megjelenő vezérlőinek használatával működtesse a kamerát, miközben a kamera élőképét nézi a készüléken.

8 A felvételkészítés végén nyomja meg a SET gombot a kamerán a Real-Time Proxy Transfer mód befejezéséhez.

ⓘ MEGJEGYZÉSEK
- A Real-Time Proxy Transfer módban a kamera átvált teljesen automatikus módba. Ezenkívül a fókusz mód átvált autofókuszba (arcérzékelés nélkül), a zoom mód átvált [Normal] módba (csak optikai zoom) és az előfelvétel automatikusan bekapcsol.
- A valós idejű proxy-adatátvitel nem kombinálható más különleges felvételi módokkal.
- Miközben az iOS/Android eszköz parancsokat küld a kamerának, az iOS/Android eszközön látható élőkép szakadozhat.
- A CameraAccess plus alkalmazásról további részleteket a PIXELA webhelyén talál. (csak angol nyelven)
  http://pixela.jp/cecap

FTP File Transfer

Miután csatlakoztatta a kamerát a hálózathoz, a kameráról klipeket küldhet át a hálózatra kapcsolt más eszközre az FTP protokollal. CAMERA üzemmódban átküldheti a rögzített MP4 klipet. MEDIA módban az adathordozón található több klipet vagy fotót is átküldhet a kamerára.
A következő magyarázatok feltételezik, hogy az FTP-kiszolgáló be van kapcsolva, és megfelelően van konfigurálva.

Üzemmódok: CAMERA MEDIA | MXF MXF+MP4 MP4

Előkészületek

Mielőtt klipeket küldhet át egy csatlakoztatott eszközre, konfigurálnia kell az FTP szerverbeállításokat és a mappák és fájlok kezelésével kapcsolatos egyéb beállításokat.

FTP-kiszolgáló beállítások

Az eljárás elvégzéséhez részletes adatokra lesz szüksége az FTP-kiszolgálóról, amelyet célhelyként kíván használni a klipek másolásánál. Ha szükséges, forduljon a hálózati rendszergazdához, aki az FTP-kiszolgálóért felelős.

1 Nyissa meg az [FTP Server Settings] almenüt.
[Other Functions] [Network Settings] [FTP Transfer Settings] [FTP Server Settings]

[Other Functions]
[Network Settings]
[FTP Transfer Settings]
[FTP Server Settings]

2 Az [FTP Server] beírásához válassza az [Input] lehetőséget, majd nyomja meg a SET gombot.
- Írja be az FTP szerver IP-címét vagy hosztnevét a billentyűzettel (175).
- Bár az FTP-szerver hosztnevére nincs szükség a Camera Access Point csatlakozásnál, írjon be néhány karaktert, hogy folytathassa az eljárást.

3 Írja be a [User Name], [Password] és [Destination Folder] értékeket hasonlóképpen.

4 A [Port No.] beírásához válassza az [Input] lehetőséget, majd nyomja meg a SET gombot.
- A botkormány fel/le mozgatásával válasszon egy értéket az első számjegynek, majd a SET gomb megnyomásával lépjen a következő számjegyre.
- Miután kitöltötte az összes számjegyet, válassza a [Set] lehetőséget, és nyomja meg a SET gombot.

5 Válassza az [OK] gombot, majd nyomja meg a SET gombot a portszám jóváhagyásához.

6 Válassza ki a passzív mód [On] vagy [Off] beállítását, majd nyomja meg a SET gombot.
- Az [Off] az alapértelmezett beállítás a legtöbb esetben. Az [On] (passzív mód) megfelelőbb FTP-adatátvitel és tűzfallal védett hálózat esetén.

7 Az FTP-szerver konfiguráció mentéséhez válassza az [OK] lehetőséget, majd nyomja meg a SET gombot.

8 Nyomja le a SET gombot a jóváhagyást kérő üzenetnél.

FTP Transfer Settings

Ezek a beállítások a fájlok és mappák kezelését határozzák meg az FTP-szerveren.

1 Nyissa meg a [Create Folder by Date] almenüt.
[Other Functions] ❯ [Network Settings] ❯ [FTP Transfer Settings] ❯ [Create Folder by Date]

2 Válassza ki a kívánt lehetőséget, majd nyomja meg a SET gombot.

3 Az [FTP Transfer Settings] almenüben válassza a [Same Named Files] pontot, majd nyomja meg a SET gombot.

4 Válassza ki a kívánt lehetőséget, majd nyomja meg a SET gombot.

[Other Functions] ❯ [Network Settings] ❯ [FTP Transfer Settings] ❯ [Create Folder by Date] ❯ [On]

[Other Functions] ❯ [Network Settings] ❯ [FTP Transfer Settings] ❯ [Same Named Files] ❯ [Skip]

Beállítások

[On]: Minden átviteli művelet során létrejön egy új almappa a cél „YYYYMMDD\HHMMSS” mappán belül.

[Off]: A fájlok az FTP-szerver beállításokban megadott [Destination Folder] mappába kerülnek.

[Skip]: Ha már létezik egy ilyen nevű fájl a célmappában, a fájl nem lesz átküldve.

[Overwrite]: Ha már létezik ilyen nevű fájl a célmappában, a fájlt átküldi, és felülírja az azonos nevű fájlt a célmappában.

FTP átvitel CAMERA módban

Ha aktiválja az FTP-adatátviteli funkciót és előre hozzárendeli az egyik kijelölhető funkciójú gombhoz az [MP4 FTP Transfer] funkciót, a gomb megnyomásával hozzáadhatja a legutóbbi MP4 klipet az FTP adatátviteli sorhoz (legfeljebb 5 klip). Az MP4 klipek ezután egyenként átkerülnek az FTP-szerverre. Az FTP-adatátvitel a háttérben történik, így folytatható a felvétel a fájlok átvitele közben is. Az adatátvitel akkor sem szakad meg, ha a kamerát MEDIA módba kapcsolja.
Az FTP-vel kapcsolatos beállításokat ellenőrizheti az állapotképernyőkön (📖 219).

Üzemmódok: CAMERA MEDIA | MXF MXF+MP4 MP4

1 Rendelje hozzá az [MP4 FTP Transfer] funkciót előre egy kijelölhető funkciójú gombhoz (📖 127).

2 Csatlakoztassa a kamerát a kívánt hálózathoz (📖 179).

3 Az FTP transfer funkció aktiválásához nyissa meg a [Network Functions] almenüt.
[Other Functions] [Network Functions]

[Other Functions]
[Network Functions]
[Off]

4 Válassza az [FTP Transfer] beállítást, majd nyomja meg a SET gombot.
- FTP megjelenik a képernyő tetején a csatlakozás típusát jelző ikon mellett. Ha az ikonok fehérre változnak, a kamera készen áll a fájlok átvitelére.
- Camera Access Point csatlakozás esetén aktívan csatlakoztatnia kell a Wi-Fi kompatibilis eszközt a kamerához.

5 Egy MP4 klip rögzítésének befejezésekor nyomja meg az [MP4 FTP Transfer] funkcióhoz rendelt gombot.
- A rögzített MP4 felvétel hozzáadódik az FTP adatátviteli sorhoz.
- Az FTP adatátviteli sorban lévő MP4 klipek száma megjelenik a FTP ikon mellett.

6 Ha befejezte a kívánt klipek átvitelét, kapcsolja ki a hálózati funkciókat.
- Állítsa a [Other Functions] [Network Functions] beállítást [Off] értékre, és nyomja meg a SET gombot.
- A hálózati ikonok sárgára váltanak, és eltűnnek a képernyőről.

FTP átvitel MEDIA módban

MEDIA módban az FTP-szerverre CF-kártyán lévő MXF klipeket, vagy SD-kártyán lévő MP4 klipeket és fotókat másolhat át.
Az FTP-vel kapcsolatos beállításokat ellenőrizheti az állapotképernyőkön (219).

Üzemmódok: CAMERA MEDIA | MXF MXF+MP4 MP4

Egy klip vagy fotó átküldése

1 Csatlakoztassa a kamerát a kívánt hálózathoz (179).
- Camera Access Point csatlakozás esetén aktívan csatlakoztatnia kell a Wi-Fi kompatibilis eszközt a kamerához.

2 Válassza ki a kívánt klipet vagy fotót és nyomja le a SET-et a klip/fotó menü kinyitásához.

3 Válassza az [FTP Transfer] beállítást, majd nyomja meg a SET gombot.

4 Válassza az [OK]-t és nyomja meg a SET gombot.
- A [Cancel] lenyomása törli a műveletet.
- FTP megjelenik a képernyő tetején a csatlakozás típusát jelző ikon mellett. Ha az ikonok fehérre változnak, a kamera átküldi a klipet/fotót az FTP-szerverre. LAN-kapcsolat használatakor a LAN hozzáférésjelző gyorsan villog a fájlok átvitele közben.
- A SET lenyomása megszakítja a klip/fotó átküldését.
- Az átvitel befejeztével a hálózati ikonok sárgára váltanak, és eltűnnek a képernyőről.

5 Nyomja le a SET gombot a jóváhagyást kérő üzenetnél.

Több klip vagy fotó átküldése

[Other Functions]
[Clips]
[Photos]
[FTP Transfer]

1 Csatlakoztassa a kamerát a kívánt hálózathoz (📖 179).
- Camera Access Point csatlakozás esetén aktívan csatlakoztatnia kell a Wi-Fi kompatibilis eszközt a kamerához.

2 Nyissa meg az átvinni kívánt klipeket vagy fotókat tartalmazó indexképernyőt (📖 144).

3 Nyissa meg az [FTP Transfer] almenüt.
[Other Functions] ❯ [Clips] vagy [Photos] ❯ [FTP Transfer]

4 Válassza a [Select] lehetőséget az átvinni kívánt klip/fotó kiválasztásához, vagy az [All] lehetőséget minden klip/fotó átviteléhez, majd nyomja meg a SET-et.
- Ha a [Select] lehetőséget választotta, a botkormányt is használhatja a klipek/fotók közötti mozgáshoz. Nyomja meg a SET-et az átvinni kívánt klip/fotó kiválasztásához és ezt ismételje meg szükség szerint (akár 100 klipig). Az összes kívánt klip/fotó kiválasztása után nyomja meg a MENU gombot.

5 Válassza az [OK]-t és nyomja meg a SET gombot.
- FTP megjelenik a képernyő tetején a csatlakozás típusát jelző ikon mellett. Ha az ikonok fehérre változnak, a kamera átküldi az összes klipet/fotót az FTP-szerverre. LAN-kapcsolat használatakor a LAN hozzáférésjelző gyorsan villog a fájlok átvitele közben.
- A [Cancel] lenyomása törli a műveletet.
- A SET lenyomása megszakítja a klipek/fotók átküldését.
- Az átvitel befejeztével a hálózati ikonok sárgára váltanak, és eltűnnek a képernyőről.

6 Nyomja le a SET gombot a jóváhagyást kérő üzenetnél.

FONTOS

- Az átvitel közben vegye figyelembe az alábbi óvintézkedéseket. Ellenkező esetben az átvitel félbeszakadhat, és a fájlátvitel célhelyén hibás fájlok maradhatnak.
  - Ne nyissa ki a CF kártyafoglalat fedelét vagy az SD kártyafoglalat fedelét.
  - Ne húzza ki a tápegység csatlakozóját, és ne kapcsolja ki a kamerát.
- Ha befejezetlen fájlok maradtak a másolás célhelyén, ellenőrizze a tartalmakat, és győződjön meg róla, hogy törölhetők, mielőtt törli őket.

MEGJEGYZÉSEK

- A hozzáférési pont beállításaitól és funkcióitól függően a fájlok átvitele hosszabb időt is igénybe vehet.

IP Streaming

Miután csatlakoztatta a kamerát a hálózathoz, lehetőség van a kamera élő képének és hangjának* közvetítésére egy IP hálózaton keresztül, amennyiben egy kompatibilis IP videodekóder** is csatlakoztatva van a hálózathoz. Az IP streaming használható élő közvetítésre vagy híradások elküldésére olyan helyről, ahol gyenge a hálózati kapcsolat, mivel a közvetített videó beállításai rosszabbak, mint a rögzített klipeké (így kevesebb adatot kell hozzá átvinni).

* Csak 2 csatorna. A 4 csatornás MXF klipek rögzítésekor kiválasztható, hogy melyik két csatorna kerül IP hálózati közvetítésre.
**Ez lehet külön videoátviteli eszköz vagy dekóderszoftver egy számítógépen. A kompatibilis dekóderekről a helyi Canon honlapon olvashat.

Az IP hálózaton keresztül közvetített videó konfigurációja

Videó			Audió	
Adatsebesség (VBR)	Felbontás	Képfrekvencia	Tömörítés	Adatsebesség
9 Mb/s, 4 Mb/s	1280x720	25.00P	MPEG-2 AAC	128 kbps
1,5 Mb/s	640x360			

Üzemmódok: CAMERA MEDIA | MXF MXF+MP4 MP4

Előkészületek

Mielőtt videót közvetítene az IP hálózaton keresztül, konfigurálnia kell az átvitellel kapcsolatos olyan beállításokat, mint a használni kívánt protokoll és portszám. Kiválaszthatja a közvetített videó beállításait is.

Kamerabeállítások

1 Nyissa meg a [Bit Rate/Resolution] almenüt.
[Other Functions] ▸ [Network Settings] ▸ [IP Streaming Settings] ▸ [Bit Rate/Resolution]

2 Válassza ki a kívánt lehetőséget, majd nyomja meg a SET gombot.

3 Az [IP Streaming Settings] almenüben válassza az [Audio Channels] pontot, majd nyomja meg a SET gombot.

4 Válassza ki a kívánt lehetőséget, majd nyomja meg a SET gombot.

5 Az [IP Streaming Settings] almenüben válassza a [Protocol] pontot, majd nyomja meg a SET gombot.

6 Válassza ki a kívánt lehetőséget, majd nyomja meg a SET gombot.
- Amennyiben az [RTP+FEC] lehetőséget választotta, fejezze be a hibajavítási beállításokat a következő eljárással (193).

[Other Functions]
[Network Settings]
[IP Streaming Settings]
[Bit Rate/Resolution] ….. [9 Mbps 1280x720]
[Audio Channels] ..... [CH1/CH2]
[Protocol] ….. [UDP]
[Receiver Settings]

Beállítások

[UDP]: Ez a protokoll az adatátvitel sebességére koncentrál, de nem garantálja az adatok megbízhatóságát/sértetlenségét. Nem veszi figyelembe az elveszett vagy késleltetett IP-csomagokat.

[RTP]: Az internetes video-/audioközvetítések szabványos protokollja. Nem veszi figyelembe az elveszett vagy késleltetett IP-csomagokat.

[RTP+FEC]: Ez a beállítás az RTP protokollt használja és hozzáad egy FEC hibajavító réteget, hogy a vételi oldalon* helyreállíthatók legyenek az elveszett vagy késleltetett IP-csomagok. Ez a kombináció a Wi-Fi hálózatokon történő közvetítéseknél gyakori.

* FEC hibajavítással kompatibilis dekóder szükséges.

Vevő beállításai

1 Nyissa meg az [Receiver Settings] almenüt.
- [Other Functions] [Network Settings] [IP Streaming Settings] [Receiver Settings]

2 Írja be a dekóderhez rendelt IP-címet.
- A botkormány fel/lemozgatásával válasszon egy értéket a cím első mezőjében, majd a SET gomb megnyomásával lépjen a következő mezőre. Miután kitöltötte az összes mezőt, válassza a [Set] lehetőséget, és a jóváhagyáshoz nyomja meg a SET gombot.

3 A SET gombot megnyomva használhatja az alapértelmezett portszámot, vagy a botkormánnyal megváltoztathatja azt.
- Javasolt az alapértelmezett portszám használata.
- A portszám megváltoztatásához a botkormány balra/jobbra mozgatásával válassza ki a megváltoztatni kívánt számjegyet, majd a botkormány fel/le mozgatásával válasszon egy számjegyet. Miután kitöltötte az összes számjegyet, válassza a [Set] lehetőséget, és a jóváhagyáshoz nyomja meg a SET gombot.

4 A vevő beállításainak mentéséhez válassza az [OK] lehetőséget, majd nyomja meg a SET gombot.

5 Nyomja le a SET gombot a jóváhagyást kérő üzenetnél.

Az FEC hibajavítás beállításai

[Other Functions] > [Network Settings] > [IP Streaming Settings] > [FEC Settings]

1 Nyissa meg az [FEC Settings] almenüt.
[Other Functions] [Network Settings] [IP Streaming Settings] [FEC Settings]

2 Írja be a használni kívánt portot és az intervallum értékét.
- Javasolt az alapértelmezett portszám és intervallumérték használata.
- Portszám: Az alapértelmezett portszám használatához nyomja meg a SET gombot. A portszám megváltoztatásához a botkormány balra/jobbra mozgatásával válassza ki a megváltoztatni kívánt számjegyet, majd a botkormány fel/le mozgatásával válasszon egy számjegyet. Miután kitöltötte az összes számjegyet, válassza a [Set] lehetőséget, és a jóváhagyáshoz nyomja meg a SET gombot.
- Intervallum: Az alapértelmezett intervallumérték használatához nyomja meg a SET gombot. Az intervallum megváltoztatásához a botkormányt jobbra/balra mozgatásával válassza ki a jelenlegi intervallumértéket. A botkormányt fel/le tolva válasszon egy értéket, válassza ki a [Set] lehetőséget és a jóváhagyáshoz nyomja meg a SET gombot.

3 Az FEC beállításainak mentéséhez válassza az [OK] lehetőséget, majd nyomja meg a SET gombot.

4 Nyomja le a SET gombot a jóváhagyást kérő üzenetnél.

Videó közvetítése IP-hálózaton keresztül

[Other Functions] > [Network Functions] > [Off]

1 Csatlakoztassa a dekódert a hálózathoz és a vevő oldalán végezze el az összes szükséges beállítást, hogy a dekóder készen álljon az IP-hálózaton keresztül közvetített videó fogadására.
- További információkat a használni kívánt dekódereszköz vagy szoftver használati útmutatójában talál.

2 Csatlakoztassa a kamerát a kívánt hálózathoz (179).

3 Az IP streaming funkció aktiválásához nyissa meg a [Network Functions] almenüt.
[Other Functions] [Network Functions]

4 Válassza ki az [IP Streaming] lehetőséget, majd nyomja le a SET gombot.

- A jelenik meg a képernyő tetején a csatlakozás típusát jelző ikon mellett. Amint az ikon fehérre vált, a kamera megkezdi a videó közvetítését a kiválasztott hálózaton keresztül.
- A START/STOP gombot megnyomva klipet (csak MXF) rögzítheti a videó közvetítése közben.

5 Ha befejezte a kívánt videó átvitelét, kapcsolja ki a hálózati funkciókat.

- Állítsa a [Other Functions] [Network Functions] beállítást [Off] értékre, és nyomja meg a SET gombot.
- A hálózati ikonok sárgára váltanak, és eltűnnek a képernyőről.

MEGJEGYZÉSEK

- Amíg be van kapcsolva az IP streaming funkció, a vevő állapotától függetlenül a kamera folytatni fogja a video- és audiojelek közvetítését az IP-hálózaton. A továbbított adatok nincsenek kódolva. Vigyázzon, hogy a megfelelő IP-címet állítsa be és tesztelje előre, hogy a vevődekóder valóban veszi-e a jeleket.
- A használt hálózattól és a kapcsolat állapotától függően előfordulhatnak elveszett vagy késleltetett IP-csomagok.
- 12 órányi videoadatfolyam-továbbítás után a kamera ideiglenesen leállítja az IP adatfolyam-továbbítást, majd automatikusan újraindítja azt.

Playback via Browser

A kamerán lévő MP4 klipek és fotók eléréséhez használja a Playback via Browser funkciót egy csatlakoztatott eszköz webböngészőjéből*. A webböngésző segítségével lejátszhatja a felvételeit és helyi példányt is menthet belőlük az eszközön.

* Az eszköztől, operációs rendszertől, böngészőtől és video képminőségtől függően előfordulhat, hogy egyes felvételek nem menthetők. Részletekért látogasson el a helyi Canon weboldalra.

Üzemmódok: CAMERA | MEDIA | MXF | MXF+MP4 | MP4

1 Nyissa meg a [MP4] vagy [Photos] index képernyőt (📖 143).

2 Csatlakoztassa a kamerát a kívánt hálózathoz (📖 179).
- Válasszon ki egy Camera Access Point csatlakozást vagy vezetékes hálózati csatlakozást.

3 Amennyiben szükséges, a csatlakoztatott eszközben megváltoztathatja a webböngésző által használt portszámot.
- Lásd: *Kamerabeállítások* (📖 181). A kamera azonosítója nem releváns a Playback via Browser funkció esetén, így annak az eljárásnak a 4. lépésében válassza az [OK] lehetőséget és nyomja meg a SET gombot a lépés kihagyásához.

4 Nyissa meg a [Playback via Browser] almenüt, és nyomja meg a SET gombot a funkció aktiválásához.

[Other Functions]

[Playback via Browser]

[Other Functions] ▶ [Playback via Browser]
- Megjelenik a [Connected] üzenet és a kamera URL-je a kamera képernyőjén.
- Amíg a kamera Playback via Browser módban van, csak a POWER kapcsoló, a CANCEL gomb és a botkormány SET gombja használható a kamerán.
- Camera Access Point csatlakozás esetén aktívan csatlakoztatnia kell a Wi-Fi kompatibilis eszközt a kamerához.

5 A csatlakoztatott eszköz: Indítsa el a webböngészőt, és írja be a kamera képernyőjén megjelenő URL-címet.

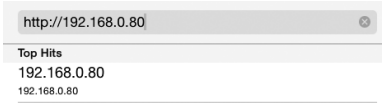

- Megjelenik a Playback via Browser képernyő.
- Ha az alapértelmezett [80]-as porttól eltérőt szeretne használni, megadhatja a „:nnn” mezőben az URL végén. Például: „http://192.168.0.80:095”.

6 A csatlakoztatott eszköz: Játssza le a felvételeit.
- A látható indexképernyő módosításához kattintson/érintse meg a gombot a képernyő bal felső sarkában (SD MP4 vagy SD 📷). Kattintson/érintse meg a MP4 gombot MP4 klipek, illetve a 📷 gombot fotók megjelenítéséhez.
- Ezután érintse meg/kattintson a kívánt felvételre a listából. MP4 filmek lejátszásához érintse meg/kattintson a ▶ gombra a lejátszáshoz. Fényképek esetén megjelenik a fénykép.
- A ⊞ gomb megérintésével/kattintással térjen vissza a felvételek listájához.
- Nem iOS készülékek: Az MP4 klip/fénykép helyi példányának az eszközön történő elmentéséhez kattintson/érintse meg a ⬇ gombot.

7 Kamera: Ha befejezte a lejátszást, nyomja meg a SET gombot a Playback via Browser mód befejezéséhez.

ⓘ MEGJEGYZÉSEK
- A kamerához egyszerre csak egy eszköz csatlakoztatható.
- A 4GB-ot meghaladó video stream fájlméretű felvételeket több fájlként érzékelik más eszközök.

Fényképek készítése

A kamera CAMERA módjában fényképeket készíthet, MEDIA módban pedig klipből készíthet fényképeket. A fényképeket az SD kártyán tárolhatja. MEDIA módban a fényképek mérete 1920x1080*. CAMERA módban a fotóméret az aktuális videokonfigurációtól függ. Ha a felbontás 1920x1080 vagy 1440x1080, a fotóméret 1920x1080; ha a felbontás1280x720, a fotóméret szintén 1280x720.

* 1920x1080 mérettel a kamera kb. 670 fénykép rögzítésére képes 1 GB-os SD kártyán.

Fényképezés CAMERA módban

Készíthet fényképeket, mialatt a kamera klipet rögzít, vagy felvételi szünet módban van. Fényképet a mellékelt vezeték nélküli távirányítóval, vagy előzetesen a [Photo] funkcióhoz rendelt kijelölhető funkciójú gombbal készíthet.

Üzemmódok: CAMERA MEDIA | MXF MXF+MP4 MP4

1 Rendeljen egy kijelölhető funkciójú gombot a [Photo] funkcióhoz (📖 127).

2 Nyomja le a kijelölhető funkciójú gombot a fénykép elkészítéséhez.

- Lenyomhatja a PHOTO gombot a mellékelt vezeték nélküli távirányítón is.
- SD és a lehetséges fotók száma megjelenik a képernyő jobb felső részén.
- Az SD kártya hozzáférésjelző kigyullad, miközben a készülék a fotót rögzíti.

Fényképek kivágása MEDIA módban

Lejátszási szünet módban a klipből kivághat fényképeket. Fényképet a mellékelt vezeték nélküli távirányítóval, vagy előzetesen a [Photo] funkcióhoz rendelt kijelölhető funkciójú gombbal vághat ki.

Üzemmódok: CAMERA MEDIA | MXF MXF+MP4 MP4

1 Rendeljen egy kijelölhető funkciójú gombot a [Photo] funkcióhoz (📖 127).

2 Válassza ki a kívánt klipet és nyomja meg a ►/II gombot a lejátszás elindításához.

3 Állítsa le a lejátszást ott, ahol a fényképet akarja kivenni.

4 Nyomja le a kijelölhető funkciójú gombot a fénykép kivágásához.

- Lenyomhatja a PHOTO gombot a mellékelt vezeték nélküli távirányítón is.
- SD és a lehetséges fotók száma megjelenik a képernyő jobb felső részén.
- Az SD kártya hozzáférésjelző kigyullad, miközben a készülék a fotót rögzíti.

5 Állítsa le a lejátszást a ■ gombbal.

FONTOS

- Ügyeljen a következőkre, ha az SD kártya hozzáférésjelzője világít vagy villog. Ha nem követi az előírásokat, az végleges adatvesztéshez vezethet.
  - Ne húzza ki a tápegység csatlakozóját, és ne kapcsolja ki a kamerát.
  - Ne vegye ki az SD kártyát.

MEGJEGYZÉSEK

- Ha a LOCK kapcsoló az SD kártyán az írást megakadályozó helyzetben van, nem tudja elkészíteni a fényképet. Állítsa át a LOCK kapcsolót előre.

Fényképek lejátszása

A kamerával készített fényképeket megtekintheti.

Üzemmódok: CAMERA MEDIA

A [Photos] index képernyő megjelenítése

Jelenítse meg a [Photos] index képernyőt a fényképek megtekintéséhez.

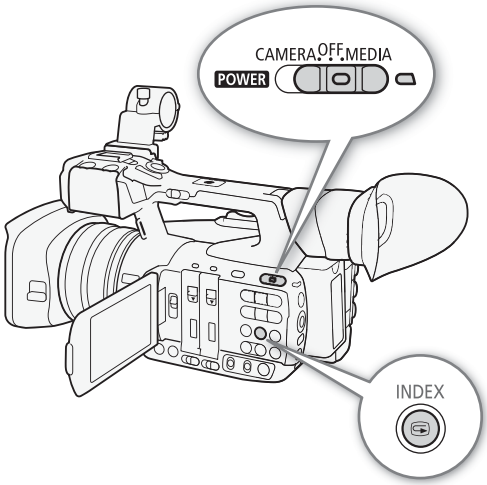

1 Nyomja le a gombot a **POWER** kapcsolón, és váltson MEDIA üzemmódba.
- A kamera MEDIA módba lép, és megjelenik az MXF klip index képernyő.

2 Nyomja meg az INDEX gombot.
- Megjelenik az index képernyő választási menü.

3 Válassza a [Photo Index] lehetőséget és nyomja meg a SET-et.
- A [Photos] index képernyő megjelenik.
- Ha befejezte a fényképek megnézését, nyomja le az INDEX gombot az MXF klip index képernyőre való visszatéréshez.

Fényképek megtekintése

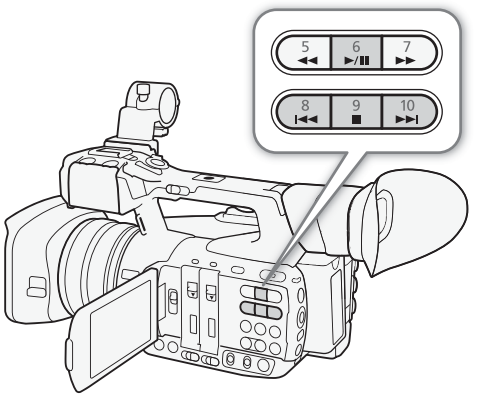

1 Vigye a narancssárga keretet a kívánt fényképre.

2 Nyomja le a ▶/❚❚ gombot a fénykép megjelenítéséhez.
- Megjelenik a fénykép lejátszási képernyő, rajta a kiválasztott képpel.
- A ⏮/⏭ gombokkal vagy a botkormány balra/jobbra nyomásával jelenítheti meg az előző/következő fényképet.
- Nyomja le a DISP. gombot a képernyő-információk elrejtéséhez/megjelenítéséhez.
- Nyomja meg a ■ gombot a visszatéréshez a [Photos] index képernyőre.

FONTOS

- Ügyeljen a következőkre, ha az SD kártya hozzáférésjelzője világít vagy villog. Ha nem követi az előírásokat, az végleges adatvesztéshez vezethet.
  - Ne húzza ki a tápegység csatlakozóját, és ne kapcsolja ki a kamerát.
  - Ne vegye ki az SD kártyát.

MEGJEGYZÉSEK

- A következő fotók nem mindig jelennek meg helyesen.
  - A nem ezzel a kamerával rögzített fényképek.
  - Számítógépen létrehozott és szerkesztett képek.
  - Olyan képek, amelyeknek a fájlnevét megváltoztatták.

Fényképek törlése

A szükségtelen fényképeket törölheti. A fényképeket egyenként a fénykép lejátszási vagy a [Photos] index képernyőről törölheti.

Üzemmódok: CAMERA MEDIA

Fényképek törlése a lejátszási képernyőről

1 Jelenítse meg a törlendő fényképet (199).
2 A SET-tel nyissa meg a fotó menüt.
3 Válassza a [Delete]-et és nyomja meg a SET-et.
- A képernyőn jóváhagyást kérő üzenet látszik.

4 Válassza az [OK]-t és nyomja meg a SET gombot.
- A [Cancel] lenyomása törli a műveletet.
- A kiválasztott fotó törlődik.

5 Nyomja le a SET gombot a jóváhagyást kérő üzenetnél.

Fényképek törlése az index képernyőről

1 Nyissa meg a [Photos] index képernyőt (199).
2 Vigye a narancsszínű keretet a törölni kívánt fényképre.
3 A SET-tel nyissa meg a fotó menüt.
4 Válassza a [Delete]-et és nyomja meg a SET-et.
- A képernyőn jóváhagyást kérő üzenet látszik.

5 Válassza az [OK]-t és nyomja meg a SET gombot.
- A [Cancel] lenyomása törli a műveletet.
- A kiválasztott fotó törlődik.

6 Nyomja le a SET gombot a jóváhagyást kérő üzenetnél.

Több fénykép törlése

1 Nyissa meg a [Delete] almenüt.
[Other Functions] ▸ [Photos] ▸ [Delete]
2 Válassza a [Select] lehetőséget a törölni kívánt fénykép kiválasztásához, vagy az [All] lehetőséget minden fénykép törléséhez, majd nyomja meg a SET-et.
- Ha a [Select] lehetőséget választotta, a botkormányt is használhatja a fotók közötti mozgáshoz. Nyomja meg a SET-et a törölni kívánt fotó kiválasztásához és ezt ismételje meg szükség szerint (akár 100 klipig). Az összes kívánt fotó kiválasztása után nyomja meg a MENU gombot.

3 Válassza az [OK]-t és nyomja meg a SET gombot.
- Az SD kártyán lévő minden érintett fénykép törölve lesz.
- A [Cancel] lenyomása törli a műveletet.
- A SET lenyomása megszakítja a fényképek törlését.

4 Nyomja le a SET gombot a jóváhagyást kérő üzenetnél.

[Other Functions] ▸ [Photos] ▸ [Delete]

FONTOS
- A fényképek törlésénél körültekintően járjon el. A törölt fényképeket nem lehet visszanyerni.

A menüpontok

Az egyes menüpontok kiválasztásáról lásd A *menük használata* (📖 29). Az egyes funkciók részletes leírását a megadott oldalon találja. Az oldalhivatkozás nélküli pontok magyarázata a táblázat után található. A kövéren szedett beállítások az alapértelmezett beállítást jelölik.
A kamera üzemmódjától és az aktuálisan kiválasztott egyéb beállításoktól függően előfordulhat, hogy néhány menüpont nem jelenik meg, vagy szürkén jelenik meg a menüképernyőkön.

Ugrás közvetlenül egy meghatározott menü oldalára:

[Camera Setup] menü 📖 201
[Audio Setup] menü 📖 203
[Video Setup] menü 📖 203
[OLED/VF Setup] menü 📖 204
[00:00 TC/UB Setup] menü 📖 206
[Other Functions] menü 📖 206
[My Menu] személyre szabott menü 📖 210

[Camera Setup] menü (csak CAMERA mód)

Menüpont	Almenük		Beállítások	📖
[Light Metering]			[Backlight], **[Standard]**, [Spotlight]	68
[AE Shift]			[+2.0], [+1.75], [+1.5], [+1.25], [+1.0], [+0.75], [+0.5], [+0.25], **[±0]**, [-0.25], [-0.5], [-0.75], [-1.0], [-1.25], [-1.5], [-1.75], [-2.0]	67
[Gain]	[L]			62
		[Mode]	[Automatic], **[Manual]**	
		[AGC Limit]	**[0ff/27 dB]**, [26.00 dB] to [0.0 dB]	
		[Manual]	[Fine Tuning] (0.0 dB), [33.0 dB], [27.0 dB], [24.0 dB], [21.0 dB], [18.0 dB], [15.0 dB], [12.0 dB], [9.0 dB], [6.0 dB], [3.0 dB], **[0.0 dB]**, [-3.0 dB], [-6.0 dB]	
	[M]			
		[Mode]	[Automatic], **[Manual]**	
		[AGC Limit]	**[0ff/27 dB]**, [26.00 dB] to [0.0 dB]	
		[Manual]	[Fine Tuning] (0.0 dB), [33.0 dB], [27.0 dB], [24.0 dB], [21.0 dB], [18.0 dB], [15.0 dB], [12.0 dB], [9.0 dB], **[6.0 dB]**, [3.0 dB], [0.0 dB], [-3.0 dB], [-6.0 dB]	
	[H]			
		[Mode]	[Automatic], **[Manual]**	
		[AGC Limit]	**[0ff/27 dB]**, [26.00 dB] to [0.0 dB]	
		[Manual]	[Fine Tuning] (0.0 dB), [33.0 dB], [27.0 dB], [24.0 dB], [21.0 dB], [18.0 dB], [15.0 dB], **[12.0 dB]**, [9.0 dB], [6.0 dB], [3.0 dB], [0.0 dB], [-3.0 dB], [-6.0 dB]	
[Shutter]	[Mode]		[Automatic], **[Manual]**	58
	[Manual]		**[Speed]**, [Angle], [Clear Scan], [Slow]	
	[Shutter Increment]		**[Normal]**, [Fine]	
[ND Filter]			**[Automatic]**, [Off]	67

Menüpont	Almenük	Beállítások	🕮
[White Balance]	[B]	**[AWB]**, [Set]	69
	[A]	[AWB], **[Set]**	
	[PRESET]		
	[Mode]	[AWB], **[Preset]**	
	[Preset]	**[Daylight]**, [Tungsten], [Kelvin]	
[AF Mode]	[Speed]	**[High]**, [Medium], [Normal]	81
	[Face AF]	[Face Priority], [Face Only], **[Off]**	85
[Focus Limit]		[On], **[Off]**	86
[OIS Functions]	[Select]	**[Img Stab.]**, [Off]	87
	[Image Stabilizer]	[Dynamic], **[Standard]**	
[Wide-End Angle]		[Wider], **[Normal]**	74
[Zoom]	[Mode]	[Tele-converter 6.0x], [Tele-converter 3.0x], [Tele-converter 1.5x], [Digital Zoom], **[Normal]**	74
	[Speed Level]	[Fast], **[Normal]**, [Slow]	
	[Soft Zoom Control]	[Both], [Stop], [Start], **[Off]**	
	[Grip Rocker]		
	[Select]	[Constant], **[Variable]**	
	[Constant Speed]	1 és 16 között **(8)**	
	[Handle Rocker H]	1 és 16 között **(16)**	
	[Handle Rocker L]	1 és 16 között **(8)**	
	[Wireless Controller]	1 és 16 között **(8)**	
	[High-Speed Zoom]	**[On]**, [Off]	
	[Focal Length]	[Set to 0], **[Off]**	126
[Flicker Reduction]		[Automatic], **[Off]**	61
[Conversion Lens]		[TL-H58], [WA-H58], **[Off]**	80
[Color bars]	[Enable]	[On], **[Off]**	105
	[Type]	**[EBU]**, [SMPTE]	
[Infrared]	[Monochrome]	**[White]**, [Green]	124
	[Light]	**[Toggle]**, [Always On], [Always Off]	
	[Slow Shutter]	[On], **[Off]**	
[Custom Picture]	[SET CP Select File]	–	131
	[CP Edit File]	Lásd a magyarázatokat a referencia oldalon.	132, 134
	[CP Transfer File]	Egyedi képfájloknál a kamerában: [Copy To SD], [Load From SD] Egyedi képfájloknál az SD kártyán: [Copy To Cam.], [Load From Cam.]	133

[♪)) Audio Setup] menü

Menüpont	Almenük	Beállítások	🕮
[Audio Input]	[4-Channel Input]	[On], **[Off]**	98
	[CH3/CH4 Mode]	**[Automatic]**, [Manual]	104
	[CH3/CH4 Level]	0 és 99 között **(50)**	
	[MP4 Channels]	**[CH1/CH2]**, [CH3/CH4]	98
	[CH2 Input]	**[INPUT 2]**, [INPUT 1]	101
	[INPUT 1 Mic Trimming]	[+12 dB], [+6 dB], **[0 dB]**, [-6 dB], [-12 dB]	102
	[INPUT 1 Mic Att.]	[On], **[Off]**	102
	[INPUT 2 Mic Trimming]	[+12 dB], [+6 dB], **[0 dB]**, [-6 dB], [-12 dB]	102
	[INPUT 2 Mic Att.]	[On], **[Off]**	102
	[INPUT 1&2 ALC Link]	[Linked], **[Separated]**	103
	[INPUT 1&2 Limiter]	[On], **[Off]**	104
	[MIC Att.]	[On], **[Off]**	99
	[MIC Low Cut]	[On], **[Off]**	
	[Int. Mic Att.]	[On], **[Off]**	
	[Int. Mic Low Cut]	**[Off]**, [LC1], [LC2]	
	[Int. Mic Sensitivity]	**[Normal]**, [High]	
	[1 kHz Tone]	[-12 dB], [-18 dB], [-20 dB], **[Off]**	105
[Audio Output]*	[Monitor Delay]	[Line Out], **[Normal]**	165
	[Monitor Channels]	**[CH1/CH2]**, [CH1/CH1], [CH2/CH2], [CH1+2/CH1+2], [CH3/CH4], [CH3/CH3], [CH4/CH4], [CH3+4/CH3+4], [CH1+3/CH2+4]	164
	[HDMI Channels]	**[CH1/CH2]**, [CH3/CH4]	
	[Level]	**[1 Vrms]**, [2 Vrms]	165
	[Headphone Volume]	[Off], 1 to 15 **(8)**	147
	[Speaker Volume]	[Off], 1 to 15 **(8)**	

* MEDIA módban nem elérhető néhány index képernyőn és lejátszási módban.

[Video Setup] menu

Menüpont	Almenük	Beállítások	🕮
XF205 [3G/HD-SDI]*		CAMERA módban: [Direct], [Compatible], **[Off]** MEDIA módban: [On], **[Off]**	161
XF205 [3G-SDI Mapping]		[Level A], **[Level B]**	
XF205 [MON.]		[HD], [SD], **[Off]**	161
[HDMI]		**[Normal]**, [+1920x1080 50.00P]	162
[HD/SD Output]	[HD Onscreen Displays]	[On], **[Off]**	163
	[SD Onscreen Displays]	[On], **[Off]**	
	[Resize SD Output]	**[Letterbox]**, [Squeeze], [Side Crop]	163
[Rec Command]		[On], **[Off]**	49
[HDMI Time Code]		[On], **[Off]**	95
XF205 [GENLOCK/SYNC OUT]		**[Genlock]**, [SYNC Output]	93, 95
XF205 [SYNC Scan Mode]		**[P]**, [PsF]	95

* MEDIA módban nem elérhető néhány index képernyőn és lejátszási módban.

[OLED/VF Setup] menu

Menüpont	Almenük		Beállítások	🕮
[OLED Setup]	[Brightness]		-99 to 99 **(±0)**	34
	[Contrast]		-99 to 99 **(±0)**	
	[Color]		-20 to 20 **(±0)**	
	[Sharpness]		1 és 4 között **(2)**	
	[Luminence]		[On], **[Off]**	
	[Color Balance]			
		[R-B Simult. Adjust.]	-25 to 25 **(±0)**	
		[R Fine Tuning]	-25 to 25 **(±0)**	
		[B Fine Tuning]	-25 to 25 **(±0)**	
[Viewfinder Setup]	[Brightness]		-99 to 99 **(±0)**	34
	[Contrast]		-99 to 99 **(±0)**	
	[Color]		-20 to 20 **(±0)**	
	[Sharpness]		1 és 4 között **(2)**	
	[Backlight]		**[Normal]**, [Bright]	
[OLED Mirror Image]			[On], **[Off]**	33
[OLED/VF B&W]			[On], **[Off]**	35
[OLED/VF Simul.]			**[On]**, [Off]	34
[Audio Level]*			**[On]**, [Off]	–
[Display Metadata]*	[Date/Time]		[On], **[Off]**	–
	[Camera Data]		[On], **[Off]**	
[Peaking]	[Setting]		[On], **[Off]**	84
	[Select]		**[Peaking 1]**, [Peaking 2]	
	[Peaking 1]			
		[Color]	**[White]**, [Red], [Yellow], [Blue]	
		[Gain]	[Off], 1 to 15 **(8)**	
		[Frequency]	1 és 4 között **(2)**	
	[Peaking 2]			
		[Color]	[White], **[Red]**, [Yellow], [Blue]	
		[Gain]	[Off], 1 to 15 **(15)**	
		[Frequency]	1 és 4 között **(1)**	
[Zebra]	[Setting]		[On], **[Off]**	89
	[Select]		**[Zebra 1]**, [Zebra 2], [Zebra 1&2]	
	[Zebra 1 Level]		**[70 ±5%]**, [75 ±5%], [80 ±5%], [85 ±5%], [90 ±5%], [95 ±5%]	
	[Zebra 2 Level]		[70%], [75%], [80%], [85%], [90%], [95%], **[100%]**	
	[HD Output]		[On], **[Off]**	
[Markers]	[Enable]		[On], **[Off]**	88
	[Center]		[Black], [Gray], **[Off]**	
	[Horizontal]		[Black], [Gray], **[Off]**	
	[Grid]		[Black], [Gray], **[Off]**	
	[Safe Area]		[Black], [Gray], **[Off]**	
	[Safe Area Setting]		[80%], [90%], [92.5%], **[95%]**	
	[Aspect Marker]		[Black], [Gray], **[Off]**	
	[Aspect Ratio]		[4:3], [13:9], [14:9], [1.66:1], [1.75:1], [1.85:1], **[2.35:1]**	

Menüpont	Almenük	Beállítások	🕮
[Custom Display 1]	[Zoom Position]	[Always On], **[Normal]**, [Off]	51, 141
	[Light Metering]	**[On]**, [Off]	
	[Custom Picture]	**[On]**, [Off]	
	[ND Filter]	**[On]**, [Off]	
	[Focus Mode]	**[On]**, [Off]	
	[Object Distance]	[Always On], **[Normal]**, [Off]	
	[Full Auto]	**[On]**, [Off]	
	[Infrared]	**[On]**, [Off]	
	[White Balance]	**[On]**, [Off]	
	[Exposure]	**[On]**, [Off]	
	[Iris]	**[On]**, [Off]	
	[Gain]	**[On]**, [Off]	
	[Shutter]	**[On]**, [Off]	
	[Conversion Lens]	**[On]**, [Off]	
	[Tele-converter]	**[On]**, [Off]	
	[Peaking]	**[On]**, [Off]	
	[Magnification]	**[On]**, [Off]	
	[OIS Functions]	**[On]**, [Off]	
[Custom Display 2]	[Remaining Battery]	[Only Warnings], **[Normal]**, [Off]	
	[Remaining Rec Time]	[Only Warnings], **[Normal]**, [Off]	
	[Recording Mode]	**[On]**, [Off]	
	XF205 [Genlock]	**[On]**, [Off]	
	[Time Code]	**[On]**, [Off]	
	[Interval Counter]	**[On]**, [Off]	
	[Remaining Photos]	[Only Warnings], **[Normal]**, [Off]	
	[Temperature/Fan]	**[On]**, [Off]	
	[Movie format]	**[On]**, [Off]	
	[Bit Rate/Resolution]	**[On]**, [Off]	
	[Frame Rate]	**[On]**, [Off]	
	[OSD Recording]	**[On]**, [Off]	
	[Wireless Controller]	**[On]**, [Off]	
	[Output Display]	[On], **[Off]**	
	[Rec Command]	**[On]**, [Off]	
	[User Memo]	**[On]**, [Off]	
	[User Bit]	**[On]**, [Off]	
	[Monitor Channels]	**[On]**, [Off]	
	[Audio Level]	**[On]**, [Off]	
	[4-Channel Input]	**[On]**, [Off]	
	[Network Functions]	**[On]**, [Off]	
	[GPS]	**[On]**, [Off]	
	[Date/Time]	[Date/Time], [Time], [Date], **[Off]**	

* MEDIA módban nem elérhető néhány index képernyőn és lejátszási módban.

[Audio Level] (MEDIA mode only): [On] állapotában a lejátszási módban megjelenik a hangszintmérő.

[Display Metadata] (csak MEDIA módban): Az MXF klipeknél lejátszáskor megjeleníti a rögzítés idejét és a kamera adatait (záridő, rekesz értéke, erősítés). Az MP4 klipek lejátszásakor, amikor a [Date/Time] beállítása [On], csak a felvétel dátuma jelenik meg. A fényképek lejátszásakor a felvétel dátuma és időpontja mindig megjelenik (ez a beállítás nem elérhető).

[00:00 TC/UB Setup] menü (csak CAMERA módban)

Menüpont	Almenü	Beállítások	🕮
[Time Code]	[Mode]	**[Preset]**, [Regen.]	90
	[Run]	**[Rec Run]**, [Free Run]	90
	[Setting]	**[Set]**, [Reset]	90
	XF205 [TC In/Out]	**[In]**, [Out]	94
	XF205 [XF Legacy Sync]	[On], **[Off]**	–
[User Bit]	XF205 [Recording Mode]	**[Internal]**, [External]	94
	[Type]	**[Setting]**, [Time], [Date]	92

XF205 [XF Legacy Sync]: A szinkronizálás kimenő referencia jelének jellemzőit határozza meg (🕮 95).

[On]: A szinkronizációs mód kompatibilis a régebbi Canon XF sorozatú kamerákkal. Az 50.00i (vagy a 50.00P) jel a szinkronizáció kimenő referencia jele. Használja ezt a beállítást a kamera szinkronizálásához a Canon HD Camcorder XF105 vagy XF305 eszközzel.

[Off]: Szokásos szinkronizálási mód. A szinkronizáció kimenő jelének frekvenciája ugyanakkora lesz, mint a 3G/HD-SDI csatlakozón kimenő videojelé. Használja ezt a beállítást a kamera szinkronizálásához a Canon HD Camcorder XF205 eszközzel, vagy az egyik kamera/digitális mozikamerával a CINEMA EOS SYSTEM sorozatban.

[Other Functions] menü

Menüpont	Almenük	Beállítások	🕮
[Reset]	[All Settings]	**[Cancel]**, [OK]	–
	[Camera Settings]	**[Cancel]**, [OK]	
	[Assignable Buttons][1]	**[Cancel]**, [OK]	
[Transfer Menu/CP]	[Save To SD]	[Menu], [Menu+CP]	142
	[Load From SD]	[Menu], [Menu+CP]	
[Time Zone]		A Föld időzónáinak listája. **[UTC+01:00 Central Europe]**	27
[Set Clock]	[Date/Time]	–	27
	[Date Format]	[YMD], [YMD/24H], [MDY], [MDY/24H], **[DMY],** [DMY/24H]	
[WFM (OLED)][1]	[Setting]	[WFM], [VS], [Edge Mon.], **[Off]**	106
	[Waveform Monitor]		106
	[Type]	**[Line]**, [Line+Spot], [Field], [RGB], [YPbPr]	
	[Gain]	**[1x]**, [2x]	
	[Vectorscope]		107
	[Type]	[Spot], **[Normal]**	
	[Gain]	**[1x]**, [5x]	
	[Edge Monitor]		107
	[Type]	**[Type 1]**, [Type 2]	
	[Gain]	[Off], 1 to 15 **(12)**	
[Language 🗨]		[Deutsch], **[English]**, [Español], [Français], [Italiano], [Polski], [Português], [Русский], [简体中文], [한국어], [日本語]	28

Menüpont	Almenük	Beállítások	🕮
[REMOTE Term.]		[RC-V100], **[Standard]**	45
[Wireless Controller]		**[On]**, [Off]	44
[Assignable Buttons][1]	[1] to [13]	Lásd a 2. lábjegyzetet.	127
[Tally Lamp]	[Front]	**[On]**, [Off]	–
	[Rear]		
[POWER LED]		**[On]**, [Off]	–
[Media Access LED]		**[On]**, [Off]	–
[LAN (Ethernet) LED]		**[On]**, [Off]	–
[Fan]		**[On]**, [Automatic]	54
XF205 [Genlock Adjustment]		-1023 és +1023 között **(000)**	–
[Movie Format]		**[MXF (CF)]**, [MXF (CF)+MP4 SD], [MP4 SD]	55
[MXF]	[Bit Rate/Resolution]	**[50 Mbps 1920x1080]**, [50 Mbps 1280x720], [35 Mbps 1920x1080], [35 Mbps 1440x1080], [35 Mbps 1280x720], [25 Mbps 1440x1080]	55
	[Frame Rate]	**[50.00i]**, [50.00P], [25.00P]	
	[Relay Recording]	**[On]**, [Off]	42
	[Double Slot Recording]	[On], **[Off]**	
	[Clips]		–
	[Title Prefix]	Két karakter, ezek: [A] – [Z]-ig, [0] – [9] (**[AA]**)	
	[Number setting]	**[Set]**, [Reset]	
	[Add CP File]	**[On]**, [Off]	
	[Set Metadata]		109
	[Setting]	[Remote], **[SD Card]**	
	[User Memo]	[Off], az SD kártyán található emlékeztető fájlok listája	
	[Country Code]	Betűk A-tól Z-ig, számok 0-tól 9-ig, plusz jel (+), mínusz jel (-), kettőspont (:), szóköz	–
	[Organization]		
	[User Code]		
[MP4]	[Bit Rate/Resolution]	Ha a filmformátum beállítása MP4: [35 Mbps 1920x1080], **[24 Mbps 1920x1080]**, [17 Mbps 1280x720], [9 Mbps 1280x720] Ha a filmformátum beállítása MXF+MP4: **[Linked to MXF]**, [3 Mbps 640x360]	55
	[Rec Control]	**[START/STOP Button]**, [Assignable Buttons]	121
	[Start/Stop]	[Start], [Stop]	
[Special Recording]		Ha a filmformátum beállítása MXF: [Interval Recording], [Frame Recording], [Pre-Recording], [Slow & Fast Motion], **[Off]** Ha a filmformátum beállítása MP4: [Pre-Recording], **[Off]**	116
[Interval Recording]	[Interval]	**[1 sec]** – [10 sec], [15 sec], [20 sec], [30 sec], [40 sec], [50 sec], [1 min] – [10 min]	116
	[Recorded Frames]	**2**, 6, 12	
[Frame Recording]	[Recorded Frames]	**2**, 6, 12	117

Menüpont	Almenük		Beállítások	🕮
[Slow & Fast Motion]	[S&F Frame Rate]		MXF klipek: 12, 15, 18, 20, 21, 22, 23, 24, **25** (fps-ben) Csak 1280x720-as felbontásnál használható, tehát: 26, 27, 28, 30, 32, 34, 37, 42, 45, 48, 50 (fps-ben) MP4 klipek*: 25, 50 (fps-ben) * A lehetőségek a kiválasztott [Frame Rate] beállítástól függnek.	118
[Clips] vagy [Photos]	[Delete][1]			152, 200
		[Select]	–	
		[All]	**[Cancel]**, [OK]	
	[Copy][1]			151
		[Select]	–	
		[OK Mark]	**[Cancel]**, [OK]	
		[All]	**[Cancel]**, [OK]	
	[FTP Transfer][1]			191
		[Select]	–	
		[All]	**[Cancel]**, [OK]	
[Review Recording]			**[Entire Clip]**, [Last 4 sec]	114
[Delete Last Clip]			**[Cancel]**, [OK]	–
[File Numbering][1]			[Reset], **[Continuous]**	115
[Delete All OK Marks]			**[Cancel]**, [OK]	151
[Custom Function]	[Shockless Gain]		[Fast], [Normal], [Slow], **[Off]**	140
	[Shockless WB]		[On], **[Off]**	
	[AE Response]		[High], **[Normal],** [Low]	
	[Iris Limit]		[On], **[Off]**	
	[Iris Ring Direction]		[Reverse], **[Normal]**	
	[Focus Ring Direction]		[Reverse], **[Normal]**	
	[Zoom Ring Direction]		[Reverse], **[Normal]**	
	[Focus Ring Control]		[Fast], **[Normal]**, [Slow]	
	[Zoom Ring Control]		[Fast], **[Normal]**, [Slow]	
	[Focus Assistance B&W]		[Both], [Magnify], [Peaking], **[Off]**	
	[Distance Units]		**[Meters]**, [Feet]	
	[Zoom Indicator]		**[Bar]**, [Numerical]	
	[Scan Reverse Rec]		[Both], [Vertical], [Horizontal], **[Off]**	
	[OSD Recording]		[On MXF], **[Off]**	
[Reset Hour Meter]			**[Cancel]**, [OK]	–
[Network Functions]			[FTP Transfer], [Browser Remote], [RT Proxy Transfer], [IP Streaming], **[Off]**	171
[Playback via Browser][1]			–	195

Menüpont	Almenük		Beállítások	🕮
[Network Settings]	[Connection Settings]			
		[Set Up New]	–	173, 178
		[Select]	**[No.1]** – [No.5]	179
		[Edit]	**[Settings]**, [Rename]	180
	[Settings for Browser]			181
		[Camera Settings]	–	
		[User Settings]	**[One User (Full Control)]**, [Two Users (Camera/Meta)]	
	[FTP Transfer Settings]			188
		[FTP Server Settings]	–	
		[Create Folder by Date]	**[On]**, [Off]	
		[Same Named Files]	**[Skip]**, [Overwrite]	
	[IP Streaming Settings]			192
		[Bit Rate/Resolution]	**[9 Mbps 1280x720]**, [4 Mbps 1280x720], [1.5 Mbps 640x360]	
		[Audio Channels]	**[CH1/CH2]**, [CH3/CH4]	
		[Protocol]	**[UDP]**, [RTP], [RTP+FEC]	
		[Receiver Settings]	–	
		[FEC Settings]	–	193
[GPS Auto Time][3]			[On], **[Off]**	112
[Initialize Media]	[CF A]		**[Cancel]**, [OK]	41
	[CF B]			
	[SD Card]		[Complete], [Quick]	
[Certification Logos]			–	–
[Firmware]			–	–

[1] MEDIA módban nem elérhető néhány index képernyőn és lejátszási módban.

[2] Az [Assignable Buttons] beállítási lehetőségei: [(NONE)], [Img Stab.], [POWERED IS], [Focus Limit], [Face AF], [Backlight], [Spotlight], [Digital Zoom], [Tele-converter], [Wide-End Angle], [Gain Mode], [Shutter Mode], [Shutter Increment], [WB Mode], [PEAKING], [ZEBRA], [WFM], [MAGN.], [TL-H58], [WA-H58], [Color Bars], [Infrared Monochrome], [Infrared Light], [Markers], [OLED Setup], [Viewfinder Setup], [OLED/VF B&W], [Onscreen Display], [MP4 Start/Stop] (only for assignable buttons 1 to 4), [MP4 FTP Transfer], [Add Shot Mark 1], [Add Shot Mark 2], [Add OK Mark], [Add ☑ Mark], [Time Code], [Time Code Hold], [HEADPHONE +], [HEADPHONE -], [Monitor Channels], [Audio Level], [Wireless Controller], [Photo], [Status], [My Menu], [Initialize Media], [User Setting].
Az alapbeállítások a következők. [1]: [PEAKING], [2]: [ZEBRA], [3]: [POWERED IS], [4]: [MAGN.], [5] to [10]: [NONE], [11]: [HEADPHONE +], [12]: [HEADPHONE -], [13]: [WFM].

[3] Csak akkor elérhető, ha az opcionális GP-E1 GPS-vevő is csatlakoztatva van a kamerához.

[Reset]: A kamera egyes beállításainak visszaállítása alapértékre.

[All Settings]: Ez a kamera összes beállítását az alapértékére változtatja vissza, kivéve az üzemidőt.

[Camera Settings] (CAMERA mode only): Visszaállítja alapértékére a fehéregyensúlyt (WB), az íriszt, az erősítést, a záridőt, a [Camera Setup] beállításokat és az egyedi képbeállítást.

[Assignable Buttons]: A kijelölhető funkciójú gombok beállítását alapértékre állítja.

[Tally Lamp] (CAMERA mode only)**:** Beállíthatja vele, hogy rögzítés közben az elülső vagy a hátsó adásjelző lámpa világítson-e.

[POWER LED]: Beállíthatja vele, hogy rögzítés közben a bekapcsolásjelző világítson-e.

[Media Access LED]: Beállíthatja, hogy a CF kártya hozzáférésjelző vagy az SD kártya hozzáférésjelző világít-e, amikor a CF kártyán vagy az SD kártyán adatcsere folyik.

[LAN (Ethernet) LED]: Beállíthatja vele, hogy rögzítés közben a LAN hozzáférésjelző világítson-e, amikor a kamera a LAN kábelen keresztül csatlakozik egy hálózathoz.

[Genlock Adjustment] (CAMERA mode only): A külső Genlock jel és a kamera jele közötti fáziseltérés értéke alapértelmezésben 0. Ezzel a funkcióval ±0,4 H (-1023 ~ 1023) tartományban beállíthatja a fáziseltérést. 1000 fölött vagy -1000 alatt állítsa az elő mezőt 10, illetve -10 értékre.

[MXF] ❯ [Clips] settings (CAMERA mode only)

[Title Prefix]: A klip nevének első két karakterét határozza meg. A [Number Setting] beállítással kombinálva teszi ki a 6-karakteres klip nevet.

[Number Setting]: A klip nevének utolsó 4 számjegyét határozza meg. A [Title Prefix] beállítással kombinálva teszi ki a 6-karakteres klip nevet. Válassza a [Set]-et az első rögzített klip számának beállításához, vagy a [Reset] lehetőséget a szám [0001]-re állításához. A számok klipről klipre növekszenek.

[MXF] ❯ [Set Metadata] settings (CAMERA mode only)

[Country Code]: Az országkód az ISO-3166-1 által definiált azonosító, balról kezdve kell megadni.

[Organization]: Ez az azonosító képviseli a kamerát birtokló és üzemeltető szervezetet. Az SMPTE regisztrációs hatóságától lehet beszerezni. Ha a szervezet nincs bejegyezve, adjon meg [0000]-t.

[User Code]: Ez az azonosító képviseli a használót. Hagyja üresen, ha az [Organization] beállítása [0000].

[Delete Last Clip]: (csak CAMERA módban): Az utoljára rögzített klipet törli. Ez a lehetőség nem jelenik meg, ha a kamera ki volt kapcsolva az utolsó klip felvétele óta.

[Reset Hour Meter]: A kamerának két üzemidőmérője van – az első a teljes üzemidőt méri, a második az utolsó alapállásba állítás óta eltelt időt.

[Certification Logos] (csak MEDIA módban): Ezzel a beállítással megjeleníthetők a kamerára vonatkozó tanúsító emblémák. Ez a beállítás a vásárlási országtól/régiótól függően eltérő lehet.

[Firmware] (csak CAMERA módban): Ellenőrizheti a kamera működtető programjának verziószámát. Ez a menüpont általában nem elérhető.

[★ My Menu] (csak CAMERA módban)

Menüpont	Almenü	Beállítások	🕮
[Edit]	[Register]	**[Cancel]**, [OK]	30
	[Move]	**[Cancel]**, [OK]	
	[Delete]	**[Cancel]**, [OK]	
	[Reset All]	**[Cancel]**, [OK]	

Az állapotképernyők megjelentetése

Az állapotképernyőkön ellenőrizheti a kamera felvételi és lejátszási beállításait. Az állapotképernyőt megjelenítheti külső monitoron is. Az állapotképernyők angolul jelennek meg, függetlenül a kiválasztott nyelvtől.

Üzemmódok: CAMERA MEDIA | MXF MXF+MP4 MP4

1 A [Status] hozzárendelése előre egy kijelölhető funkciójú gombhoz (📖 127).

2 Nyomja meg a kijelölhető funkciójú gombot az állapotképernyők megnyitásához.

- A legutóbb megjelenített állapotképernyő jelenik meg, hacsak ki nem kapcsolta a kamerát vagy meg nem változtatta az üzemmódját. Ilyenkor CAMERA módban a [Camera 1/2] állapotképernyő jelenik meg és az [Assignable Buttons 1/2] állapotképernyő MEDIA módban.

3 A botkormány le/fel nyomásával mozoghat az állapotképernyőn.

4 Ha kész, nyomja le a [Status]-ra beállított kijelölhető funkciójú gombot ismét az állapotképernyők elhagyásához.

- Megnyomhatja a MENU gombot is. Ezzel bezárja az állapotképernyőt és kinyitja a menüt.

Állapotképernyő	Leírás	CAMERA	MEDIA	📖
[Camera 1/2], [Camera 2/2] (Kamera)	A fő felvételi funkciókkal kapcsolatos beállításokat mutatja, mint az erősítés, élesség, zoom.	●	–	212
[Assignable Buttons 1/2], [Assignable Buttons 2/2] (Kijelölhető funkciójú gombok)	Ellenőrizheti a kijelölhető funkciójú gombokhoz aktuálisan rendelt funkciókat.	●	●[1]	212
[Audio] (Audió)	A hanggal kapcsolatos beállításokat mutatja.	●	●	213
[Hordozók] (Felvételi adathordozó)	A felvételi adathordozóról jelenít meg információt.	●	●	213
[Video] (Videó)	A videokimenetek konfigurációját láthatja itt, és hogy milyen különleges rögzítési mód van érvényben.	●	●	214
[Metadata 1/2], [Metadata 2/2] (Metaadat)	A klippel rögzítendő emlékeztetőt és az egyéb metaadatokat jeleníti meg.	●	–	214
[Battery/Hour Meter] (Akkumulátor és üzemidőmérő)	A megmaradt akkumulátor üzemidőt, élettartamot és a kamera üzemidejét olvashatja itt.	●	●	215
[CP Data 1/3], [CP Data 2/3], [CP Data 3/3][2] (Egyedi képadat)	Az alkalmazni és MXF fájlba menteni kívánt egyedi képfájl beállításait mutatja.	●	–	215, 216
[Network Settings 1/10] – [Network Settings 10/10] (a hálózattal kapcsolatos beállítások)	A kamera hálózati funkcióival kapcsolatos különböző beállításokat mutatja.	●	●	217-219
[GPS Information Display][3] (GPS információk)	A GPS információt jeleníti meg.	●	–	220

[1] MEDIA módban nem elérhető néhány index képernyőn és lejátszási módban.
[2] Ezek a képernyők csak az egyedi képfájl kiválasztása után jelenik meg.
[3] A képernyő csak az opcionális GP-E2 GPS vevő csatlakoztatása esetén jelenik meg.

[Camera 1/2], [Camera 2/2] Status Screens (CAMERA mode only)

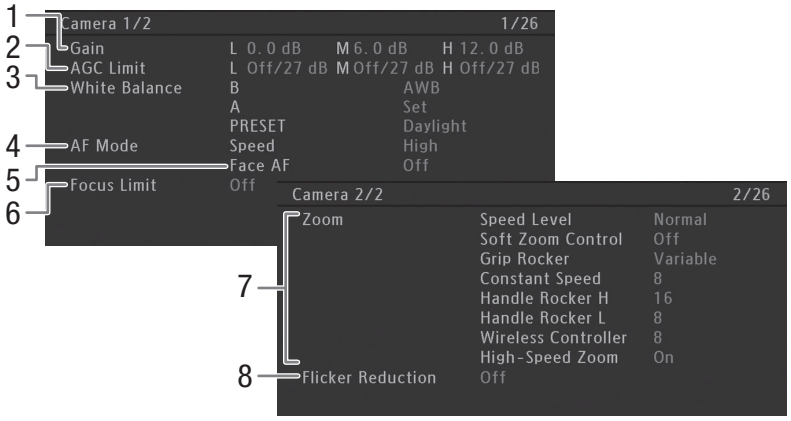

1 Erősítési értékek a GAIN kapcsoló állásaihoz (📖 62)
2 Erősítési korlátok a GAIN kapcsoló állásaihoz (📖 63)
3 A fehéregyensúly (WB) beállítása a WHITE BAL. kapcsoló egyes állásaihoz (📖 69)
4 AF-Mód (📖 81)
5 Automatikus élességállítás arcokra (Face AF) (📖 85)
6 Fókusz határolása (📖 86)
7 A zoomsebesség beállításai az egyes távvezérlők számára (📖 74)
8 Vibrálászcsökk. (📖 61)

[Assignable Buttons 1/2], [Assignable Buttons 2/2] Állapotképernyő

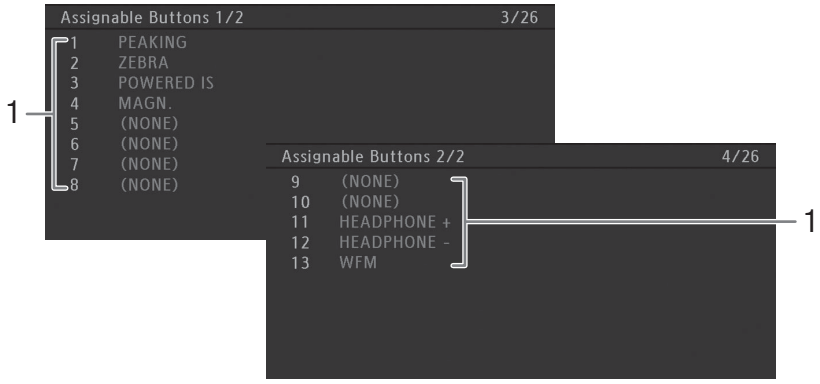

1 1 - 13.* kijelölhető funkciójú gomb (📖 127)

* A 5 - 10. gomb nem jelenik meg MEDIA módban.

[Audio] állapotképernyő

CAMERA **módban**

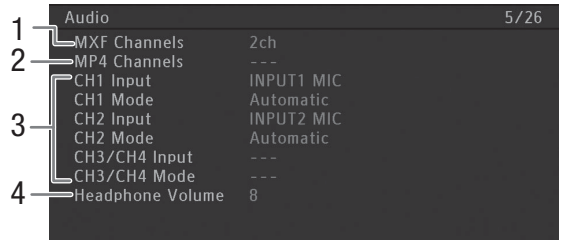

MEDIA **módban**

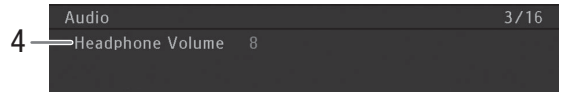

1 MXF klipek hangcsatornáinak száma (📖 98)
2 MP4 audiocsatornak a 4 csatornás audiofelvétel közben (📖 98)
3 A bemeneti hangforrás és a hangszint beállítási módja az egyes hangcsatornákhoz (📖 96)
4 Fejhallgató hangereje (📖 147)

[Media] állapotképernyő

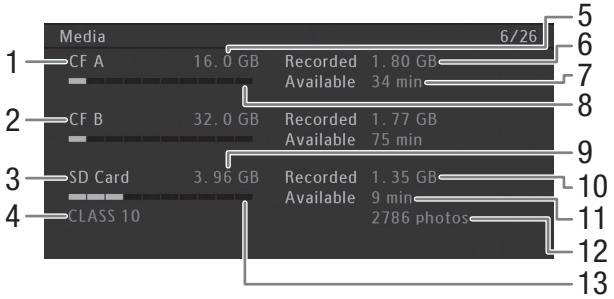

1 A CF kártya
2 B CF kártya
3 SD kártya
4 Az SD kártya sebességi osztálya
5 Összes hely az A CF kártyán
6 Foglalt hely az A CF kártyán
7 Rendelkezésre álló rögzíthető idő az A CF kártyán
8 Foglalt hely körülbelül az A CF kártyán
9 Összes hely az SD kártyán
10 Foglalt hely az SD kártyán
11 Rendelkezésre álló rögzíthető idő az SD kártyán
12 Lehetséges felvételek száma az SD kártyán
13 Foglalt hely körülbelül az SD kártyán

ⓘ MEGJEGYZÉSEK

- A felvételi adathordozótól függően a kijelzett összes hely eltérhet a CF vagy SD kártyára megadott nominális kapacitástól.

[Video] állapotképernyő

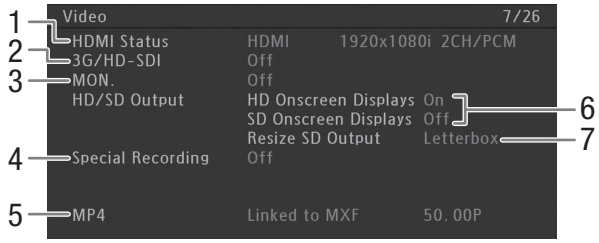

1 HDMI OUT csatlakozó állapot
2 3G/HD-SDI csatlakozó* kimeneti beállítások (📖 161)
3 MON. csatlakozó* kimeneti beállítások (📖 161)
4 Különleges felvételkészítési mód (📖 116)
5 MP4 klipbeállítások az MXF+MP4 klipek egyidejű rögzítéséhez (📖 121)
6 Képernyő-információ rávetítés (📖 163)
7 SD kimeneti beállítás (📖 163)

* Csak XF205 esetében.

[Metadata 1/2], [Metadata 2/2] állapotképernyők (csak CAMERA módban)

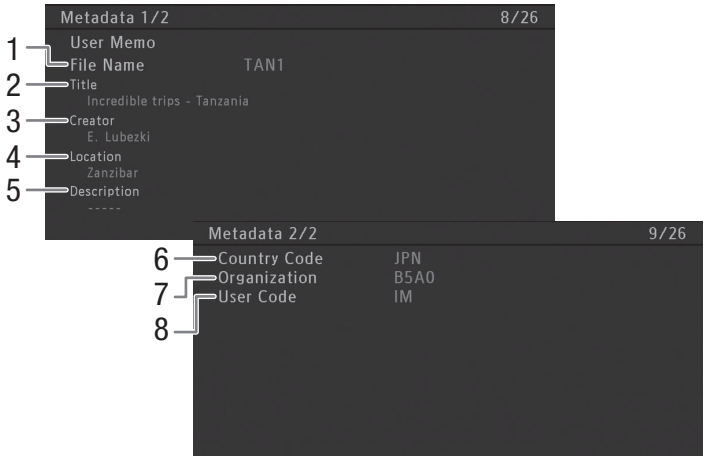

1 Emlékeztető fájl neve (📖 109)
2 Klip címe
3 Operatőr
4 Felvétel helye
5 Klip leírása
6 Országkód (📖 210)
7 Szervezet kódja
8 Felhasználói kód

[Battery/Hour Meter] állapotképernyő

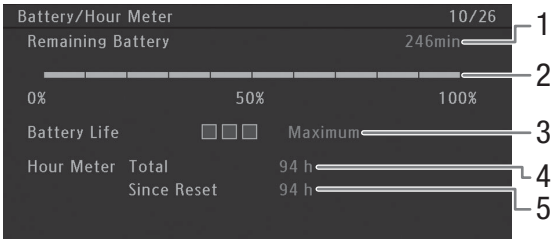

1 Hátralévő felvételi idő
2 Hátralévő rögzíthető idő kijelzés
3 Az akkumulátor élettartamának jelzője
4 Teljes üzemidő (📖 210)
5 Üzemidő a [Reset Hour Meter] használata után (📖 210)

[CP Data 1/3] állapotképernyő (csak CAMERA módban)

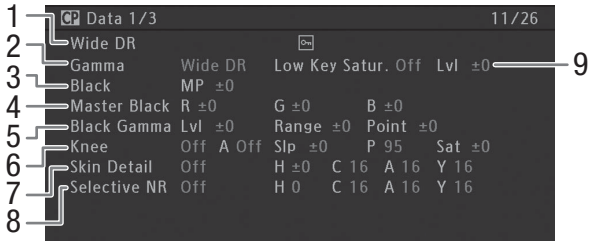

1 Egyedi képfájlok neve (📖 131) és védelme (📖 133)
2 Gamma (📖 134)
3 Fő kioltószint (📖 135)
4 Fő fekete RGB szintek (📖 135)
5 Fekete gamma beállítás (szint, tartomány és pont) (📖 135)
6 Könyök beállítás (automatikus, meredekség, pont és telítettség) (📖 136)
7 Bőr részlet beállítás (színárnyalat, telítettség, terület és Y szint) (📖 137)
8 Szelektív zajcsökkentés beállítás (színárnyalat, telítettség, terület és Y szint) (📖 137)
9 Alacsony szintű telítettség (📖 135)

[CP Data 2/3] állapotképernyő (csak CAMERA módban)

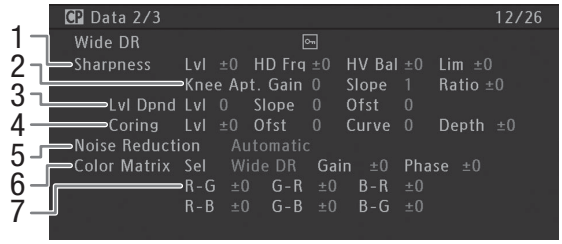

1 Képélesség beállítás (szint, vízszintes részlet frekvencia, vízszintes/függőleges részlet egyensúly és határ) (📖 136)
2 Képélesség beállítás (könyökpont feletti erősítés, erősítés és meredekség, összetevők aránya) (📖 136)
3 Szintfüggő beállítás (szint, meredekség, eltolás) (📖 137)
4 Belső területek beállítása (szint, eltolás, görbe és mélység) (📖 136)
5 Zajcsökkentés (📖 137)
6 Színmátrix beállítás (választás, erősítés, fázis) (📖 138)
7 Színmátrix beállításai (📖 138)

[CP Data 3/3] állapotképernyő (csak CAMERA módban)

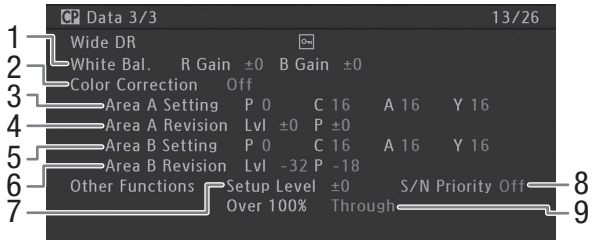

1 Fehéregyensúly (WB) R/B erősítés (📖 138)
2 Színkorrekció (📖 138)
3 A terület beállítás (fázis, telítettség, terület és Y szint) (📖 138)
4 A terület felülvizsgálat (fázis, szint) (📖 138)
5 B terület beállítás (fázis, telítettség, terület és Y szint) (📖 138)
6 B terület felülvizsgálat (fázis, szint) (📖 138)
7 Beállítási szint (📖 139)
8 J/Z arány prioritás (📖 139)
9 100%-ot meghaladó klipek (📖 139)

[Network Settings 1/12] állapotképernyő

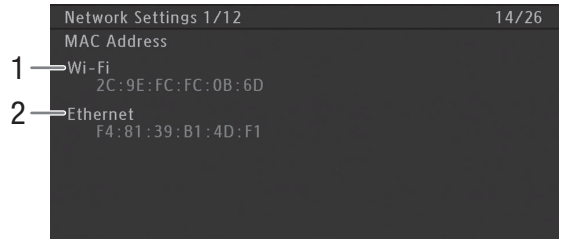

1 A kamera Wi-Fi hálózatokhoz használt MAC-címe

2 A kamera vezetékes hálózatokhoz használt MAC-címe

[Network Settings 2/12], [Network Settings 3/12] állapotképernyők

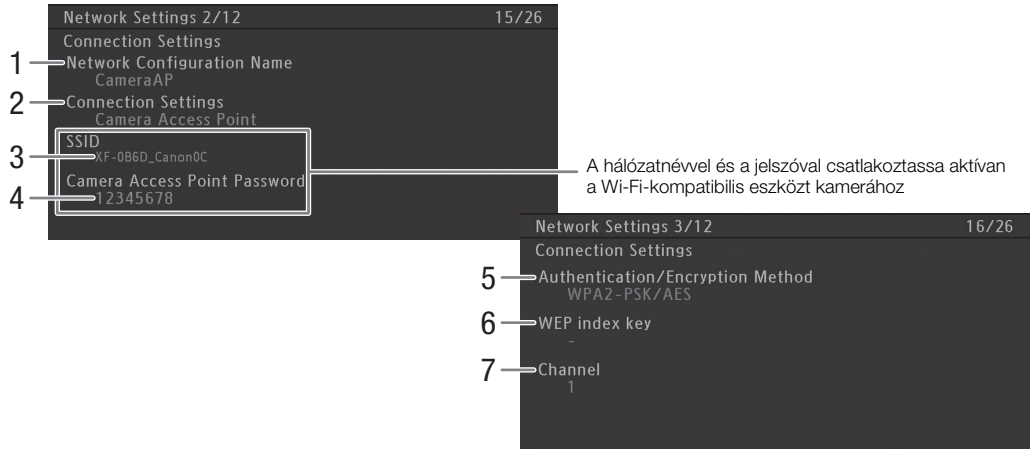

A jelenlegi hálózat csatlakozási beállításai (🕮 171)

1 A hálózati konfiguráció neve (🕮 179)
2 Csatlakozás típusa
3 SSID (hálózat neve)
4 Az alapértelmezett Camera Access Point jelszava*
5 Hitelesítési és kódolási mód
6 WEP indexkulcs
7 Wi-Fi csatorna

* Csak az alapértelmezett Camera Access Point jelszava jelenik meg. Amennyiben a jelszót a felhasználó állítja be, az állapotképernyő csupán azt jelzi, hogy be van-e állítva jelszó, de magát a jelszót nem jeleníti meg.

[Network Settings 4/12], [Network Settings 5/12] állapotképernyők

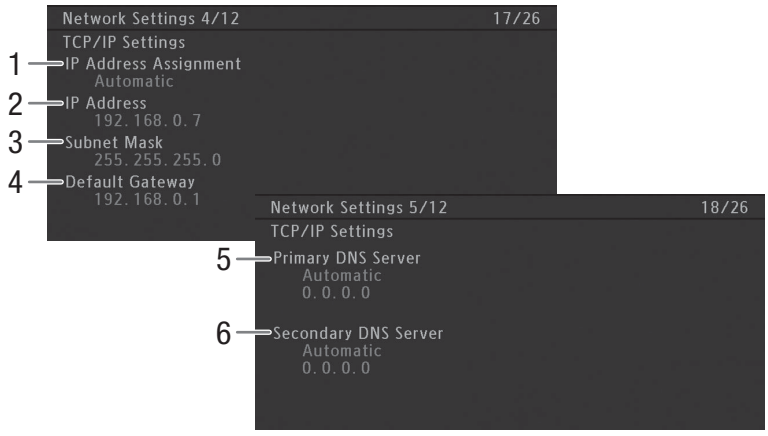

A jelenlegi hálózat TCP/IP-beállításai (🕮 177)

1 IP-cím hozzárendelési mód
2 IP-cím
3 Alhálózati maszk
4 Alapértelmezett átjáró
5 Elsődleges DNS-kiszolgáló (hozzárendelési mód/IP-cím)
6 Másodlagos DNS-kiszolgáló (hozzárendelési mód/IP-cím)

[Network Settings 6/12], [Network Settings 7/12] állapotképernyők

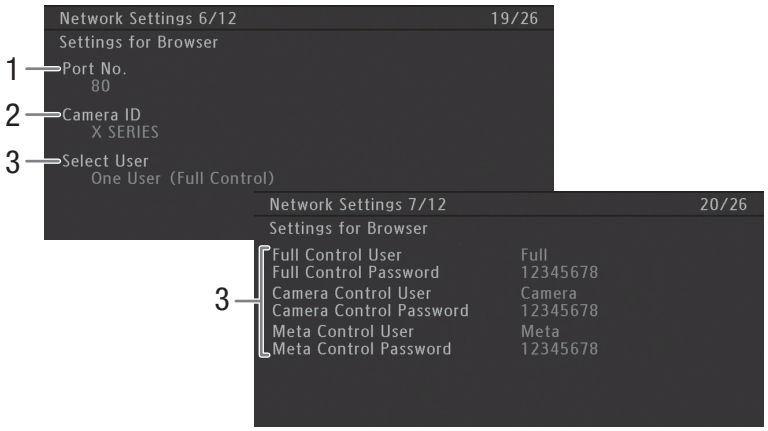

A webböngésző beállításai (🕮 181):

1 Portszám (a Browser Remote és a Playback via Browser funkciókhoz)
2 Kamera azonosítója (a Browser Remote funkcióhoz)
3 Felhasználói beállítások* (a Browser Remote funkcióhoz)

* Csak az alapértelmezett beállításokhoz jelennek meg a jelszavak. Amennyiben a jelszót a felhasználó állítja be, az állapotképernyő csupán azt jelzi, hogy be van-e állítva jelszó, de magát a jelszót nem jeleníti meg.

[Network Settings 8/12] – [Network Settings 10/12] állapotképernyők

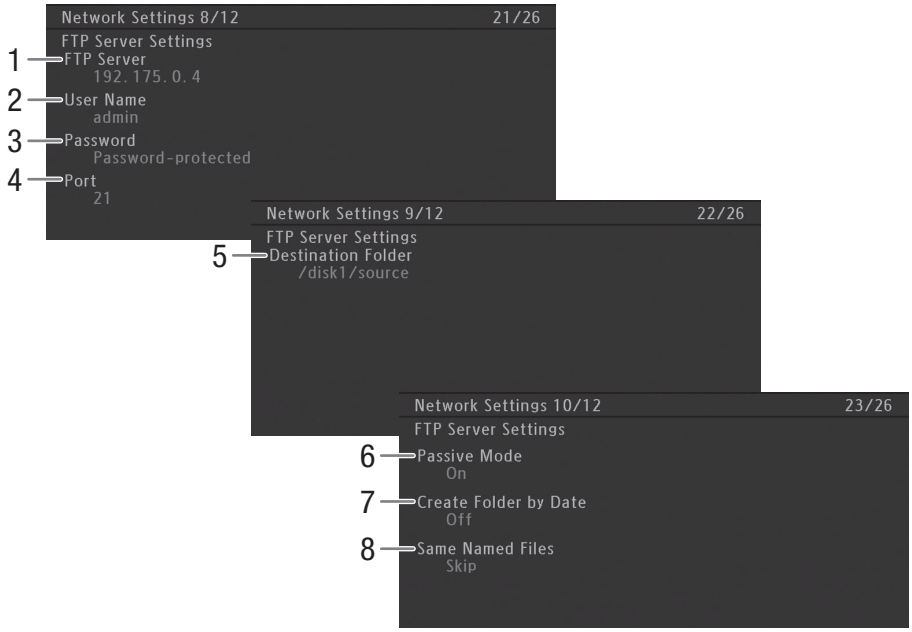

FTP beállítások (🕮 188):

1 FTP-szerver (kiszolgáló) neve
2 Felhasználónév
3 Jelszóvédelem*
4 Portszám
5 Célmappa az FTP-szerveren
6 Passzív mód
7 Új mappák létrehozása az átvitel dátuma alapján
8 Az ugyanolyan elnevezésű fájlok kezelése

* A jelszó maga nem jelenik meg.

[Network Settings 11/12], [Network Settings 12/12] állapotképernyők

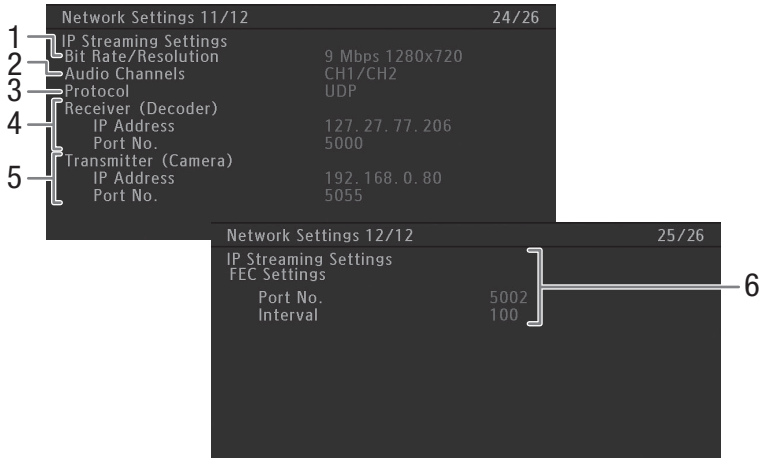

IP streaming beállításai (🕮 192):

1 Adatsebesség és felbontás
2 Audiocsatornák
3 Adatátviteli protokoll
4 A dekóder IP beállításai
5 A kamera IP beállításai
6 Az FEC hibajavítás beállításai

[GPS Information Display] állapotképernyő (csak CAMERA módban)

GPS információk (🕮 112)

1 Szélesség
2 Hosszúság
3 Magasság
4 UTC (coordinated universal time) dátum és idő
5 Műholdas jel erőssége

Hibakeresés

Ha bármilyen problémája támad a kamerával, először ezt az ellenőrzőlistát nézze végig. Ha a problémát nem sikerült megoldania, vegye fel a kapcsolatot márkakereskedőjével, vagy a Canon szervizközponttal.

Áramforrás

A kamerát nem lehet bekapcsolni, illetve kikapcsolódik.
- Az akkumulátor lemerült. Cserélje ki, vagy töltse fel az akkumulátort.
- Vegye le és tegye vissza az akkumulátort megfelelően.

A kamera kikapcsolódik röviddel a bekapcsolása után.
- Olyan DC csatolót vagy akkumulátort használ, amely nem kompatibilis ezzel a kamerával. Használjon ajánlott akkumulátort (📖 236).

Nem lehet az akkumulátort feltölteni.
- Az akkumulátor hőmérséklete kívül van a töltési tartományon; Ha az akkumulátor hőmérsékelete 0 °C alatt van, melegítse azt fel, mielőtt tölteni kezdi; ha 40 °C felett van, hagyja kihűlni a töltés előtt.
- Az akkumulátort 0 °C és 40 °C közötti hőmérsékleten töltse.
- Az akkumulátor hibás. Cserélje ki az akkumulátort.

Az akkumulátor nagyon gyorsan lemerül, pedig a hőmérséklet közepes.
- Ellenőrizze a [Battery / Hour Meter] állapotképernyőn (📖 215), hagy az akkumulátor elérte-e élettartama végét. Vásároljon új akkumulátort, ha így van.

Felvétel

A START/STOP gomb megnyomására a felvétel nem indul el.
- A fogantyún a START/STOP zárókarja 🔒 helyzetben van, a START/STOP gombot nem lehet működtetni. Váltsa át a zárókart.

Az a pont, ahol megnyomta a START/STOP gombot, nem egyezik a felvétel elejével/végével.
- A START/STOP gomb megnyomása és a felvétel tényleges megkezdése között kisebb szünet van. Ez nem hibajelenség.

A kamera nem állít élességet.
- Előfordulhat, hogy a kamera nem tud helyesen élességet állítani bizonyos témákra. Állítsa be kézzel az élességet (📖 83).
- A kereső nincs megfelelően beállítva. A dioptriaállító karral állítsa be a keresőt (📖 32).
- Az objektív vagy az Azonnali AF érzékelő piszkos. Tisztítsa meg az objektívet és az érzékelőt egy puha szemüvegtisztító kendővel.

Ha a téma gyorsan elszáguld a kamera előtt, a képen enyhén megdöntve látszik.
- Ez a jelenség a CMOS képérzékelőkre jellemző. Ha az alany gyorsan száguld el a kamera előtt, a kép kicsit görbülni látszik. Ez nem hibajelenség.

A szokásosnál hosszabb ideig tart a váltás felvétel (● REC/● MP4) és felvételi szünet (STBY/MP4) között.
- A felvételi adathordozón lévő klipek számától függően egyes műveletek több időt vehetnek igénybe. Mentse el a klipeket (📖 166), majd inicializálja a felvételi adathordozót (📖 41). Vagy cserélje ki a felvételi adathordozót.

A kamera nem rögzít megfelelően felvételi adathordozóra.
- Ez akkor fordulhat elő, amikor sok felvételt rögzített és törölt már. Mentse el a klipeket (📖 166), majd inicializálja a felvételi adathordozót (📖 41).

Hosszabb idejű használat után a kamera forró lehet.
- Hosszan tartó folyamatos használat után a kamera forró lehet; ez nem jelent hibát. Hibára vallhat, ha rövid használat után is szokatlanul forró a kamera. Keressen fel egy Canon szervizközpontot.

Lejátszás

Nem lehet MXF klipet törölni.
- OK jelet viselő MXF klipet nem lehet törölni. Törölje a OK jelet (151) előbb a klip törléséhez.

A klipek törlése a szokásosnál hosszabb ideig tart.
- A felvételi adathordozón lévő klipek számától függően egyes műveletek több időt vehetnek igénybe. Mentse el a klipeket (166), majd inicializálja a felvételi adathordozót (41).

Nem lehet MP4 klipeket/fényképeket törölni.
- A LOCK kapcsoló az SD kártyán be van kapcsolva a törlésvédelemhez. Állítsa át a LOCK kapcsolót.
- A kamerával nem lehet törölni olyan fényképeket, amelyeket más eszközzel védett törlés ellen.

Az MXF klipeket nem lehet másolni.
- A CF kártyán, amelyre másol, nincs elegendő hely, vagy a CF kártyán már a lehető legnagyobb számú klip van (999 klip). Töröljön néhány klipet (152), hogy helyet szabadítson fel vagy cserélje ki a CF kártyát.

A képernyőn megjelenő jelzések

A ikon pirosan látható a képernyőn.
- Az akkumulátor lemerült. Cserélje ki, vagy töltse fel az akkumulátort.

A képernyőn megjelenik a ikon.
- A kamera nem tud az akkumulátorral kommunikálni, ezért a hátralévő akkumulátor időt nem tudja mutatni.

Az adásjelző lámpa nem világít.
- Állítsa az [Other Functions] ❯ [Tally Lamp] ❯ [Front] és/vagy [Rear] beállítást [On].

Az adásjelző lámpa gyorsan villog. (4 villogás másodpercenként)
- Az akkumulátor lemerült. Cserélje ki, vagy töltse fel az akkumulátort.
- Nincs elegendő hely a felvételi adathordozón. Töröljön néhány klipet (152), hogy helyet szabadítson fel vagy cserélje ki a felvételi adathordozót.
- Rendszerhiba lépett fel. Kapcsolja ki, majd ismét be a kamerát. Ha a problémát ez nem oldja meg, vegye fel a kapcsolatot a Canon szervizközponttal.

Az adásjelző lámpa lassan villog. (1 villogás másodpercenként)
- A rendelkezésre álló hely a két CF kártyán összesen nem elegendő. Cserélje ki a CF kártyát, amelyikre nem rögzít éppen.
- Kevés a rendelkezésre álló hely az SD kártyán. Cserélje ki az SD kártyát.

pirosan látható a képernyőn.
- Az SD kártyával hiba volt. Vegye ki és tegye vissza az SD kártyát. Mentse el az MP4 klipeket (166) és fényképeket, valamint inicializálja az SD kártyát (41), ha a kijelzés nem áll vissza a rendesre.

A felvétel leállítása után is a vörös CF hozzáférésjelző vagy az SD hozzáférésjelző égve marad.
- A klip rögzítése folyik. Ez nem hibajelenség.

A ikon pirosan látható a képernyőn.
- Az opcionális GP-E1 GPS-vevőt csatlakoztatta a kamera USB csatlakozójához MEDIA módban. Válassza le a GP-E2-t és csatlakoztassa újra, miután a kamerát CAMERA módban beállította.

XF205 A Gen. ikon villog a képernyőn.
- A kamera nem tudja lezárni a külső bemeneti Genlock-jelet. Ellenőrizze a külső jelet.

Kép és hang

Az OLED képernyő túl sötét.
- Állítsa be a fényerőt az [OLED/VF Setup] ❯ [OLED Setup] ❯ [Brightness] beállítással. A képernyő ideiglenes fényesebbé tételéhez állítsa az [OLED/VF Setup] ❯ [OLED Setup] ❯ [Luminence] beállítását [On] lehetőségre.

A kijelző gyorsan ki és bekapcsolódik.
- Az akkumulátor lemerült. Cserélje ki, vagy töltse fel az akkumulátort.
- Vegye le és tegye vissza az akkumulátort megfelelően.

A képernyőn zavaros karakterek láthatók, a kamera nem működik megfelelően.
- Húzza ki a hálózati adaptert, majd kis idő múlva csatlakoztassa ismét. Ha a probléma megmarad, használja a [Other Functions] ❯ [Reset] ❯ [All Settings] funkciót. Ez a kamera összes beállítását alapértékére változtatja vissza, kivéve az üzemidőt.

A képernyőn a videó képe zajos.
- A kamerát tartsa távolt az erős elektromágneses mezőt kibocsátó eszközökről, például erőteljes mágnesek és motorok, MRI gépek vagy nagy feszültségű áramvezetékektől.

Vízszintes csíkok jelennek meg a képernyőn.
- Ez a jelenség a CMOS képérzékelőkre jellemző, fluoreszcens, higanygőz vagy nátriumlámpás megvilágítás esetén. Ez nem hibajelenség. Ezeket a tüneteket csökkentheti azáltal, hogy a [Camera Setup] ❯ [Flicker Reduction] beállítását az [Automatic] lehetőségre állítja be, és/vagy a [Camera Setup] ❯ [Shutter] ❯ [Manual] beállítását a [Speed] lehetőségre, a záridőt pedig a helyi elektromos rendszernek megfelelő értékre állítja be (1/50* vagy 1/100 az 50 Hz-es rendszerek, valamint 1/60 vagy 1/120 a 60 Hz-es rendszerek esetében).
  * A képfrekvenciától függően egyes esetekben nem állítható be.

A hangot nem lehet rögzíteni.
- Az AUDIO IN kapcsoló beállítása nem helyes (📖 101).
- Az INPUT 1/INPUT 2 csatlakozóhoz csatlakoztatott külső mikrofon fantomtáplálást igényel. A megfelelő INPUT 1/INPUT 2 bemeneti hang kapcsolóját állíts MIC +48 állásba (📖 101).
- A MIC csatlakozóhoz kapcsolt külső mikrofon nincs bekapcsolva, vagy annak akkumulátora lemerült.

A rögzített hang nagyon halk.
- A CH1 vagy a CH2 hangszintje M állásban van, a rögzítési jelszint pedig túl alacsony. Négysávos hangrögzítés közben: Az [Audio Setup] ❯ [Audio Input] ❯ [CH3/CH4 Mode] beállítás [Manual] és a [CH3/CH4 Level] túl alacsony szintre van állítva. Ellenőrizze a hangszintmérőt a képernyőn és állítsa be a megfelelő hangszintet (📖 103, 104).
- Be van kapcsolva a mikrofon csillapító. A mikrofon csillapító kikapcsolása (📖 100, 102).

A hang torz vagy a szintje nem megfelelő.
- Ha nagyon hangos helyen (pl. tűzijáték közben, koncerten stb.) készít felvételt, akkor a hang eltorzulhat, illetve nem a beállított jelszinttel kerülhet rögzítésre. Használja mikrofon csillapítót (📖 100, 102) vagy állítsa be a hangszintet kézzel.

A kép jó, de a beépített hangszóró nem szól.
- A hangszóró hangereje nullán áll. Állítsa be a hangerőt (📖 147).
- Ha fejhallgató van a kamerához kapcsolva, húzza ki.

Felvételi adathordozó és tartozékok

Nem lehet a felvételi adathordozót betenni.
- A CF vagy SD kártyát nem megfelelő állásban próbálja betenni. Fordítsa meg, úgy tolja be.

A CF kártyára nem lehet rögzíteni.
- Kompatibilis CF kártyát kell használni (📖 38).
- Inicializálja a CF kártyát (📖 41), ha azokat első alkalommal használja ebben a kamerában.
- A CF kártya megtelt vagy a lehető legtöbb (999) klip van már rajta. Töröljön néhány klipet (📖 152), hogy helyet szabadítson fel vagy cserélje ki a CF kártyát.

Az SD kártyára nem lehet rögzíteni.
- Kompatibilis SD kártyát kell használni (📖 38).
- Inicializálja az SD kártyát (📖 41), ha azokat első alkalommal használja ebben a kamerában.
- A LOCK kapcsoló az SD kártyán be van kapcsolva a törlésvédelemhez. Állítsa át a LOCK kapcsolót.
- Az SD kártya megtelt. Töröljön néhány klipet (📖 152) és fényképet (📖 200), hogy helyet szabadítson fel vagy cserélje ki az SD kártyát.
- Elfogytak a szabad mappa- és fájlszámok az MP4 klipekhez és fényképekhez. Állítsa az [Other Functions] ❯ [File Numbering] beállítást [Reset]-re vagy tegyen be új SD kártyát.

A felvétel és a lejátszás lassú a felvételi adathordozóval.
- Ez akkor fordulhat elő, amikor sok klipet és fényképet rögzített és törölt már. Mentse el a felvételeket (📖 166), majd inicializálja a felvételi adathordozót (📖 41).

A mellékelt vezeték nélküli távirányító nem működik.
- Az [Other Functions] ❯ [Wireless Controller] beállítás értéke legyen [On].
- Cserélje ki az elemet a távvezérlőben.

Az opcionális RC-V100 távvezérlő vagy a kereskedelemben beszerezhető egyéb távvezérlő nem működik.
- Győződjön meg arról, hogy az [Other Functions] ❯ [REMOTE Term.] beállítása [RC-V100] az opcionális RC-V100 távvezérlő használatakor, vagy [Standard] a kereskedelemben kapható távvezérlőt használatakor.
- Kapcsolja ki a kamerát, csatlakoztassa újra az RC-V100-at vagy egyéb távvezérlőt és kapcsolja be újra a kamerát.
- Az egyedi képbeállítások a távvezérlő segítségével csak akkor módosíthatók, ha ki van választva egy, a kamerán mentett egyedi képfájl. Egyedi képfájl kiválasztása innen: [C1] – [C9] (📖 131).

Csatlakozás más eszközökhöz

A közelben lévő TV képén zavar jelenik meg.
- Ha olyan helyen használja a kamerát, ahol van tv is, akkor ügyeljen rá, hogy a hálózati adapter megfelelő távolságra legyen a tv tápkábelétől és antennakábelétől.

A lejátszás jónak tűnik a kamerán, de a monitoron nincs kép.
- A kamera nincs megfelelően a monitorhoz kapcsolva. Ellenőrizze, hogy megfelelő-e a csatlakozás (📖 160).
- A monitor nem arra a video bemeneti csatlakozóra van állítva, ahová a kamerát csatlakoztatta. Válassza ki a megfelelő csatornát.

A kamera a kereskedelemben kapható HDMI kábellel van csatlakoztatva, de nincs kép vagy hang a külső monitoron.
- Húzza ki a HDMI kábelt, majd csatlakoztassa újra, illetve kapcsolja ki, majd újra be a kamerát.

A számítógép nem ismeri fel a kamerát, pedig a csatlakozás megfelelő.
- Húzza ki az opcionális IFC-400PCU USB kábelt, és kapcsolja ki a kamerát. Kis idő múlva kapcsolja vissza és csatlakoztassa ismét a kábelt.
- Csatlakoztassa a kamerát a számítógéphez másik a számítógép másik USB portján át.

Hálózati funkciók

Nem lehet csatlakozni hozzáférési ponthoz.
- A kamera a Wi-Fi hálózati beállítás során nem ismeri fel az olyan rejtőző funkcióval rendelkező Wi-Fi hálózatokat, amelyek nem sugározzák hálózati nevüket (SSID). Hajtsa végre a beállítást manuálisan (📖 176), vagy kapcsolja ki a hozzáférési pont rejtőző funkcióját.
- A jelszóra vonatkozó információ nincs elmentve a kamera beállításai között. Amikor az SD kártyáról betölti a kamera beállításait a kamerára, minden, a hálózattal kapcsolatos titkosítási kulcs és jelszó alaphelyzetbe lesz állítva. Ha szükséges, szerkessze a hálózattal kapcsolatos beállításokat (📖 180, 181).
- A vezeték nélküli jel nem elég erős, vagy egyéb eszközök is vannak a közelben, amelyek interferálnak a vezeték nélküli jellel. Lásd: A *Wi-Fi hálózatok kezelése* (📖 225).

Nem lehet Kamera hozzáférési pontot létrehozni egy Wi-Fi kompatibilis eszközzel.
- Amikor a kamera összes beállítását az alapértékre visszaváltoztatja, a hálózati beállítások is elvesznek. Adja meg a Kamera hozzáférési pont beállításait újra (📖 176).
- A vezeték nélküli jel nem elég erős, vagy egyéb eszközök is vannak a közelben, amelyek interferálnak a vezeték nélküli jellel. Lásd: A *Wi-Fi hálózatok kezelése* (📖 225).

Nem lehet csatlakozni vezetékes (Ethernet) hálózathoz.
- 5e kategóriájú vagy magasabb szinten védett csavart (STP) LAN kábelpárt hsaználjon.
- Próbálja meg kicserélni a LAN kábelt.
- Amikor a kamera összes beállítását az alapértékre visszaváltoztatja, a hálózati beállítások is elvesznek. Adja meg a hálózati beállításokat újra (📖 178).
- Győződjön meg arról, hogy a kamerához csatlakoztatott hálózati eszköz be van kapcsolva és megfelelően működik. Az 1000BASE-T csatlakozási sebesség használatához győződjön meg arról, hogy olyan hálózati eszközöket használ, amelyek kompatibilisek a Gigabit Ethernettel (1000BASE-T).

A LAN hozzáférésjelző vörös színnel világít, majd kikapcsol.
- A LAN kábel csatlakozását megszüntették, vagy a kamera nem tud kommunikálni a csatlakoztatott hálózati eszközzel. Ellenőrizze a LAN csatlakozást és a csatlakoztatott hálózati eszközt.

A Playback via Browser alkalmazás nem indul el a webböngészőben.
- Győződjön meg arról, hogy a funkciót a kamerán az [Other Functions] ❯ [Playback via Browser] beállításával aktiválta (📖 195).
- A webböngésző címsorába beírt URL-cím nem helyes. Írja be a kamera képernyőjén megjelenő URL-t pontosan ugyanúgy, ahogy megjelenik.
- Az SD kártyafoglalat fedele nyitva van és a kamerába nincs SD kártya helyezve. Győződjön meg arról, hogy egy MP4 klipeket és fényképeket tartalmazó SD kártya megfelelően be van helyezve a kamerába, és az SD kártyafoglalat fedele be van zárva.

A Browser Remote alkalmazás nem indul el a webböngészőben.
- Győződjön meg arról, hogy az [Other Functions] ❯ [Network Functions] beállítása [Browser Remote].
- A webböngésző címsorába beírt URL-cím nem helyes. Nézze meg a [Network Settings 4/10] állapotképernyőt és győződjön meg arról, hogy URL-ként a kamerához rendelt IP-címet használja (📖 182).
- A felhasználónév vagy a jelszó nem helyes. Ellenőrizze, hogy a kamera egyik felhasználójának felhasználónevét és jelszavát adta meg (📖 181).

A Browser Remote vagy a Playback via Browser képernyő nem jelenik meg helyesen a webböngészőben.
- Előfordulhat, hogy az eszköz, az operációs rendszer vagy a webböngésző nem támogatott. A támogatott rendszerekről a legújabb információkért látogasson el a helyi Canon weboldalra.
- Engedélyezze a JavaScript a cookie-k használatát a webböngésző beállításaiban. A webböngésző használatáról további információkat a böngésző súgó moduljában vagy online dokumentációjában talál.

A Playback via Browser alkalmazás használatakor a Wi-Fi-kompatibilis eszközön történő lejátszás nem folyamatos.
- A vezeték nélküli jel nem elég erős, vagy egyéb eszközök is vannak a közelben, amelyek interferálnak a vezeték nélküli jellel. Lásd: A *Wi-Fi hálózatok kezelése* (🕮 225).
- A lejátszás akadozhat a vezeték nélküli kapcsolat erősségétől függően.
- Próbálja meg a kamerát csatlakoztatni egy vezetékes hálózathoz LAN kábel használatával.

A Wi-Fi hálózatok kezelése

Wi-Fi hálózat használatakor próbálja meg elvégezni az alábbi javító intézkedéseket, amennyiben az átviteli arány csökken, a kapcsolat elveszik, vagy más probléma merül fel.

A hozzáférési pont elhelyezkedése (vezeték nélküli útválasztó)
- Ha a Wi-Fi hálózatot belső térben használja, a hozzáférési pontot ugyanabba a szobába tegye, ahol a kamerát használja.
- A hozzáférési pontot egy nyílt, akadálymentes térben helyezze el, ahol személyek vagy tárgyak nincsenek közte és a kamera között.
- A hozzáférési pontot helyezze a kamerához a lehető legközelebb. Fontos, hogy kültéri használat és rossz idő esetén az eső elnyelheti a rádióhullámokat és ezzel zavarhatja a kapcsolatot.

Elektronikus eszközök közelében
- Amennyiben az alábbi elektronikus eszközök miatt leesik a Wi-Fi hálózaton keresztüli átviteli arány, megoldhatja a problémát az, ha 5 GHz-es sávra* vagy egy másik csatornára kapcsol át.
- Az IEEE 802.11b/g/n protokollt használó Wi-Fi hálózatok a 2,4 GHz-es sávban üzemelnek. Ennélfogva az átviteli arány lecsökkenhet, amennyiben a közelben mikorhullámű sütő, vezeték nélküli telefon, mikrofon vagy hasonló eszközök vannak, amelyek ugyanezen a frekvenciasávon működnek.
- Ha a közelben ugyanezen a frekvenciasávon működő hozzáférési pont van használatban, az átviteli arány lecsökkenhet.

* Az 5 GHz-es sáv nem elérhető olyan kamerák esetén, amelyek adattábláján szerepel az „ID0041" és a „2.4GHz only" szöveg (🕮 240).

Több kamera/hozzáférési pont használata
- Ellenőrizze, hogy nincsenek-e ütköző IP-címek a hálózatra kapcsolt egyéb eszközök között.
- Ha több XF200 / XF205 kamerát csatlakoztat ugyanahhoz a hozzáférési ponthoz, a csatlakozás sebessége csökkenhet.
- Annak érdekében, hogy lecsökkentse a hullámzavart az IEEE 802.11b/g vagy IEEE 802.11n (2,4 GHz-es sávon) protokollt egyszerre használó eszközök között, minden vezeték nélküli hozzáférési pont között hagyjon négy csatorna üres helyet. Például használja az 1., 6. és 11, 2., 7. és 12. vagy a 3., 8. és 13. csatornákat. Ha tudja használni az IEEE 802.11a/n protokollt (az 5 GHz-es sávon*), váltson az IEEE 802.11a/n protokollra, és adjon meg egy másik csatornát.

* Az 5 GHz-es sáv nem elérhető olyan kamerák esetén, amelyek adattábláján szerepel az „ID0041" és a „2.4GHz only" szöveg (🕮 240).

Az üzenetek listája

Tájékozódjon ebben a fejezetben, ha üzenet jelenik meg a képernyőn. Az üzeneteket itt ábécérendben soroljuk fel. Ne feledje, hogy néhány üzenet esetében a felvételi adathordozó jelzése (CF A, CF B, SD, vagy ezek kombinációja) is megjelenhet magában az üzenetben.
A hálózati kapcsolatokkal kapcsolatos hibaüzenetekkel kapcsolatos információkat ebben a fejezetben találja: *Hálózati funkciók* (229).

Accessing CF A/CF B/SD Do not remove
- Kinyitotta a CF kártyafoglalat fedelét vagy az SD kártyafoglalat fedelét a kamera és a felvételi adathordozó közti adatátvitel közben. Csukja be a megfelelő memóriakártya-foglalat fedelét.

Buffer overflow. Recording was stopped.
- Az adatátviteli sebesség túl nagy volt a felvételi adathordozó számára, a felvétel leállt. Használjon megfelelő memóriakártyát (38).
- Az MP4 klipek lassított vagy gyorsított rögzítéséhez használjon 10-es kategóriájú SD kártyát.

Cannot acquire battery information Continue using this battery pack?
- Az akkumulátor nem intelligens rendszerű.
- Ha az intelligens rendszer jelét viselő akkumulátort használ, lehet, hogy probléma van a kamerával vagy az akkumulátorral. Keressen fel egy Canon szervizközpontot.

Cannot play back
- A fájlkontroll információ megsérült vagy dekóderhiba volt. Kapcsolja ki, majd ismét be a kamerát. Ha a problémát ez nem oldja meg, vegye fel a kapcsolatot a Canon szervizközponttal.
  - A sérült nyilvántartási információt nem lehet helyreállítani. A sérült fájlkontroll információjú CF kártyákat vagy MXF klipeket nem tudja olvasni a mellékelt Canon XF Utility sem a Canon XF szoftverkiegészítések használatával.

Cannot record
- A fájlkontroll információ megsérült vagy kóderhiba volt. Kapcsolja ki, majd ismét be a kamerát. Ezután vegye ki és tegye vissza a CF kártyát. Vagy cserélje ki a CF kártyát. Ha a problémát ez nem oldja meg, vegye fel a kapcsolatot a Canon szervizközponttal.
  - A sérült nyilvántartási információt nem lehet helyreállítani. A sérült fájlkontroll információjú CF kártyákat vagy MXF klipeket nem tudja olvasni a mellékelt Canon XF Utility sem a Canon XF szoftverkiegészítések használatával.

Cannot restore
- A CF kártya adatának visszanyerése nem sikerült. Mentse MXF klipjeit (166) és formázza a CF kártyát (41).

Cannot switch CF card slots
- A SLOT SELECT gombot megnyomták felvétel közben, vagy amikor a videoformátum MP4-re van beállítva. A felvételkészítés befejezése után váltsa át a CF kártyát.

CF A/CF B error
- A CF kártya felismerése sikertelen volt. Ellenőrizze a CF kártya helyzetét a foglalatban és hogy nem hibás-e.

CF A→CF B / CF B→CF A Switched
- Ez az üzenet akkor jelenik meg, amikor a SLOT SELECT gombbal átváltja a használatban lévő CF kártyafoglalatokat vagy a felvétel a másik CF kártyán folytatódik.

CF A→CF B / CF B→CF A Will switch in a moment
- A CF kártya majdnem megtelt, a felvétel a másik CF kártyán folytatódik kb. 1 perc múlva.

Change the battery pack
- Az akkumulátor lemerült. Cserélje ki, vagy töltse fel az akkumulátort.

Check the data on CF A/CF B Initializing the card is also recommended
- A CF kártya a következők bármelyike miatt nem használható.
  - Hiba történt a CF kártyával.
  - A kamera nem tudja olvasni a CF kártya adatát.
  - A CF kártya számítógépen lett megformázva.
  - A CF kártya partíciókra van osztva.
- Mentse MXF klipjeit (166) és formázza a CF kártyát (41).

Check the data on SD Initializing the card is also recommended
- Olyan SD kártyát tett be, amelyet egy másik eszközzel formatált a kamerába. Inicializálja az SD memóriakártyát ezzel a kamerával.

Check the SD card
- Egy olyan MultiMedia Card (MMC) kártyás vagy SD kártyát helyezett a kamerába, aminek a kapacitása 64 MB vagy annál kevesebb. Használjon megfelelő SD kártyát (📖 38).
- Az SD kártya hibája miatt a felvételkészítés/lejátszás nem lehetséges. Vegye ki és tegye vissza az SD kártyát vagy használjon más fajta SD kártyát.

Cover is open
- A CF kártyafoglalat fedele vagy az SD kártyafoglalat fedele nyitva volt a kamera CAMERA módba kapcsolásakor vagy bekapcsolásakor ebben a módban. Ellenőrizze, hogy a felvételi adathordozó megfelelően van-e behelyezve, és zárja be a vonatkozó kártyafoglalat fedelét.

Data on CF A/CF B needs recovering Attempt to recover?
- Ha az adata CF kártyán sérült pl. az áramellátás megszakadása miatt rögzítés közben, az adatot helyre kell állítani. Válassza az [OK]-t és nyomja le a SET gombot az üzenet megjelenésekor.

Do not disconnect the USB cable or the power source until you safely end the connection from the computer.
- Ha a kamera MEDIA módban van és az opcionális IFC-400PCU USB kábellel csatlakozik számítógéphez, a kamerát nem lehet működtetni. Az USB csatlakozó vagy az áramforrás csatlakozójának kihúzása, miközben ez az üzenet látszik, a felvétel sérülését elvesztését okozhatja a felvételi adathordozón, a kamerában. Használja az USB csatlakozás bontása előtt a „Hardver biztonságos eltávolítása” ikont a tálcán és bontsa az USB csatlakozást a kamera használata előtt.

Fan error
- A hűsítő ventilátor nem jól működik. Keressen fel egy Canon szervizközpontot.

File name error
- Elfogytak a szabad mappa- és fájlszámok. Állítsa az [Other Functions] ◑ [Photo Numbering] pontot [Reset]-re és törölje az SD kártya minden MP4 klipjét (📖 152) vagy fényképét (📖 200) vagy formázza a kártyát (📖 41).

INFRARED switch position changed (ON/OFF). Check the focus.
- Az élesség megváltozik az infravörös mód be- és kikapcsolásánál. Ellenőrizze, hogy az élességbeállítás megfelelő-e.

Invalid operation
- A következő műveleteket nem lehet elvégezni.
  - Felvételi jelet adni MXF kliphez intervallum vagy képkocka rögzítés módban, illetve olyanhoz, melyben már van felvételi jel.
  - Ha hozzáadja a OK jelet egy olyan MXF kliphez, amelynek már van OK jele, vagy hozzáad egy ☑ jelet egy olyan kliphez, amelynek már van ☑ jele.
  - CAMERA módban azonnal visszanézni egy különleges rögzítés módban készült felvételt.
  - A START/STOP gomb lenyomása, vagy egy MP4 klip készítésének elkezdése, amikor nincs felvételi adathordozó a kamerában.

Management data is not supported and will be deleted
- Ez az üzenet akkor jelenhet meg, ha a betett CF kártyát másik Canon professzionális kamerában formázta meg. Ellenőrizze a CF kártya tartalmát.

Management file error Cannot record
- Nem lehet rögzíteni, mert a kamera nem tudja a fájlkontrol információt írni. Ez akkor lehetséges, ha a CF kártya MXF fájljait más eszközzel használta. Mentse MXF klipjeit (📖 166) és formázza a CF kártyát (📖 41).

May not be possible to record movies on this memory card
- Előfordulhat, hogy sebességi osztály megjelölés nélküli, vagy CLASS 2 osztályú SD kártyára nem rögzíthetők MP4 klipek. Az SD kártyát cserélje CLASS 6 vagy 10 osztályúra.

Media full
- A felvételi adathordozó megtelt. Töröljön néhány felvételt (📖 152, 200), hogy helyet szabadítson fel vagy cserélje ki a felvételi adathordozót.
- Az A CF kártya vagy a B CF kártya megtelt, a rögzítés nem indul el. Váltson a másik CF foglalatban lévő CF kártyára a felvételhez.

Media is almost full
- Az A CF kártya és a B CF kártya rendelkezésre álló helye együtt sem elegendő. Cserélje ki a CF kártyát, amelyik nincs kiválasztva.
- Az SD kártya majdnem megtelt. Töröljön néhány felvételt (📖 152, 200) hogy helyet szabadítson fel, vagy cserélje ki az SD kártyát.

Media is not supported
- Az 512 MB-osnál kisebb és nem UDMA-kompatibilis CF kártyák nem használhatók ezzel a kamerával. Használjon megfelelő CF kártyát (📖 38).

Memory card is write-protected
- A LOCK kapcsoló az SD kártyán be van kapcsolva a törlésvédelemhez. Állítsa át a LOCK kapcsolót.

No clips
- Nincs a felvételi adathordozón lejátszható klip. Klipet kell felvenni (47), hogy le lehessen játszani.

No photos
- Nincs a SD kártyán lejátszható fénykép. Fényképet kell készíteni (197), hogy le lehessen játszani.

No Shot Marks
- Ez az üzenet látszik, ha a felvételi jeleket a [Shot Mark] index képernyőről a klipből törölte. Nyomja le az INDEX gombot az MXF klip index képernyőre való visszatéréshez.

Number of clips already at maximum
- A felvételhez kiválasztott CF kártya megtelt vagy a lehető legtöbb (999) MXF klip van már rajta. Cserélje ki a CF kártyát vagy használja a másik CF kártyát a másik CF foglalatban.
- Mivel a klipek száma mindkét CF kártyán elérte a maximumot, kétmemóriás rögzítés nem lehetséges.

Number of Shot Marks at maximum
- Nem lehetett a felvételi jelet hozzáadni, mert az MXF klip már tartalmaz 100 felvételi jelet (S1 és S2 jel együtt). Törölni kell a felvételi jeleket (156) az újak hozzáadása előtt.

Reached the recording limit for one clip. Recording was stopped.
- Ha hosszú MXF klipet rögzítene, a klip kisebb, 2 GB-os (vagy lassítás esetén 1 GB-os) videofájlokra lesz osztva. Ez az üzenet jelenik meg, ha a kisebb video fájlok száma eléri a 99-et.

Recorded at 59.94 Hz Check the data on CF A/CF B Initializing the card is also recommended
- A CF kártya olyan MXF klipeket tartalmaz, amelyek a kameráéhoz képest eltérő rendszerfrekvenciát használva lettek felvéve. Ha szükséges, mentse a CF kártya adatait, majd formázza meg a CF kártyát a kamerával (41).

Recording was stopped.
- A fájlkontroll információ megsérült vagy kóderhiba volt. Kapcsolja ki, majd ismét be a kamerát. Ezután vegye ki és tegye vissza a CF kártyát. Vagy cserélje ki a CF kártyát. Ha a problémát ez nem oldja meg, vegye fel a kapcsolatot a Canon szervizközponttal.
  - A sérült nyilvántartási információt nem lehet helyreállítani. A sérült fájlkontroll információjú CF kártyákat vagy klipeket nem tudja olvasni a mellékelt Canon XF Utility sem a Canon XF szoftverkiegészítések használatával.

Shot Mark Error
- Felvételi jelet nem sikerült hozzáadni. Ha ez az üzenet jelenik meg CAMERA módban, próbálja ismét a jelet hozzáadni. Ha nem sikerül, adja hozzá a jelet MEDIA módban a felvétel befejezése után. Ha az üzenet megjelenik MEDIA módban, kapcsolja a kamerát ki és be. Majd próbálja meg a jel hozzáadását ismét.

System error
- Kapcsolja ki, majd ismét be a kamerát. Ha ez nem oldja meg a problémát, a kamera hibás lehet. Keressen fel egy Canon szervizközpontot.

The sound of the Zoom motor may also be recorded.
- Vigyázzon a zoom használatával felvételkészítés közben, mert a zoom hangja is felvételre kerülhet. Próbáljon meg akkor zoomolni, amikor a kamera szünet módban van.

This clip needs recovering. Attempt to recover?
- Ha a klip sérült pl. az áramellátás megszakadása miatt rögzítés közben, a klipet helyre kell állítani. Válassza az [OK]-t és nyomja le a SET gombot az üzenet megjelenésekor.

This photo cannot be displayed
- Előfordulhat, hogy más eszközzel készített, vagy számítógépen létrehozott vagy szerkesztett képek nem jeleníthetők meg.

Using a card that supports UDMA mode 4 or higher is recommended
- A CF kártya UDMA módja alacsonyabb, mint UDMA4. Ajánljuk legalább UDMA4 UDMA módú CF kártya használatát.

☑ / OK Mark Error
- A ☑ vagy OK felvételi jelet nem sikerült hozzáadni. Ha ez az üzenet jelenik meg CAMERA módban, próbálja ismét a jelet hozzáadni. Ha nem sikerül, adja hozzá a jelet MEDIA módban. Ha az üzenet megjelenik MEDIA módban, kapcsolja a kamerát ki és be. Majd próbálja meg a jel hozzáadását ismét.

Hálózati funkciók

E lista mellett olvassa el a hozzáférési pont, és más használt külső eszközök használati útmutatóját.

A User is already accessing the server. Egy másik felhasználó használja a kamerát. Próbálja meg később. (A User is already accessing the server. Try again later.)
- Ez az üzenet a csatlakoztatott eszköz Wi-Fi eszköz képernyőjén jelenik meg. A hálózathoz kapcsolt egy másik eszköz már működteti a kamerát. Ahhoz, hogy ezt az eszközt használja, előbb szüntesse meg a csatlakozást a másik eszközhöz, majd nyomja meg a Retry gombot.

Cannot create new folder on the FTP server.
- Ellenőrizze az FTP szerver felhasználói hozzáférési engedélyeit/korlátozásait.

Cannot log in to FTP server.
- Ellenőrizze az FTP kiszolgáló beállításaiban a felhasználónevet és a jelszót (188).

Cannot transfer files to FTP server.
- Ellenőrizze, hogy az FTP kiszolgáló cél mappáját tartalmazó tárolóeszközön (merevlemez stb.) elegendő üres hely van-e.

Check the Media.
- Hiba lépett fel a felvételi adathordozóval kapcsolatban a fájlok FTP kiszolgálóra történő átvitele során. Ellenőrizze azt a felvételi adathordozót, amelyről a fájlok átvitele történik, és probálja meg az FTP átvitelt újra.

Check the network configuration.
- A kamera a jelenlegi beállításokkal nem tudott csatlakozni a hálózathoz. Ellenőrizze, hogy a kamera hálózati beállításai megfelelően vannak-e konfigurálva (217).

File transfer was not completed.
- A kamerát kikapcsolták a legutóbbi FTP átviteli folyamat során. Indítsa el a fájlok átvitelét újra (188).

FTP server not found.
- Az FTP szerver nem található. Ellenőrizze az FTP-kiszolgáló beállításait (188).

FTP transfer error. File transfer was not completed.
- Hiba lépett fel a a fájlok FTP kiszolgálóra történő átvitele során. Kapcsolja ki a kamerát és az FTP szervert majd kapcsolja őket be, és próbálja újra az FTP átvitelt.

IP address conflict
- A hálózathoz kapcsolt egy másik eszköznek ugyanaz az IP címe, mint a kameráé. Változtassa meg az ütközést okozó eszköz vagy a kamera IP-címét.

LAN cable not connected.
- Vezetékes hálózathoz próbált csatlakozni, de a LAN kábel nincs csatlakoztatva. Ellenőrizze, hogy a LAN kábel megfelelően van csatlakoztatva a kamera LAN csatlakozójához, és a hálózati eszköz LAN portjához.

Memory card cover was opened so network functions will be interrupted.
- A CF kártyafoglalat fedelét vagy az SD kártyafoglalat fedelét kinyitotta a kamera és a felvételi adathordozó közti adatátvitel közben. Állítsa le a hálózati funkciót és bontsa a hálózati kapcsolatot.

Multiple access points detected. Try the operation again.
- Egyszerre több hozzáférési pont küld WPS jelet. Próbálja meg újra később, vagy hajtsa végre a beállítást a [WPS: PIN-kód] vagy a [Hozzáférési pontok keresése] opcióval (174).

Network connection terminated
- Hiba történt a hozzáférési ponttal vagy a kapcsolt eszközzel kapcsolatban. Ellenőrizze a hálózatot vagy a csatlakoztatott eszközt és próbálja meg a csatlakozást újra.
- A Wi-Fi jel túl gyenge lett és a vezeték nélküli kapcsolat megszakadt. Várjon egy kicsit, vagy kapcsolja ki a közelben lévő többi eszközt, amelyek ütközést okozhatnak a Wi-Fi jellel, majd próbáljon meg újracsatlakozni.

Network is not working correctly
- A kamera hálózati áramkörének hardvere hibás. Próbálja meg a kamerát ki- majd ismét bekapcsolni. Ha a problémát nem sikerült megoldania, vegye fel a kapcsolatot a Canon szervizközponttal.

No access points found
- A kamera aktív Wi-Fi hálózatokat (hozzáférési pontokat) keresett a környéken, de nem talált ilyet. Győződjön meg róla, hogy a hozzáférési pont megfelelően működik, és próbáljon meg újracsatlakozni.
- A hozzáférési pont rejtőző üzemmódban működik. Szüntesse meg a rejtőző funkciót a vezeték nélküli útválasztó (hozzáférési pont) beállításaiban.
- A kapcsolatvarázsló esetleg nem találja meg a hozzáférési pontot, ha a MAC cím szűrése aktiválva van. Nézze meg a [Network Settings 1/10] állapotképernyőt (217) és adja hozzá a kamera MAC címét a jóváhagyott vezeték nélküli eszközök listájához a vezeték nélküli útválasztó (hozzáférési pont) beállításaiban.

No files available for transfer.
- Az átvitelre kiválasztott fájlok átvitele az FTP kiszolgálóra már megtörtént.

Unable to complete WPS.
- A hozzáférési pont titkosítási módszerének beállítása [WEP]. A Wi-Fi Protected Setup (WPS) nem tud olyan hozzáférési ponthoz csatlakozni, amelyeknél ez a titkosítási módszer van beállítva. Módosítsa a hozzáférési pont titkosítási módszerét, vagy használjon másik csatlakozási módszert (🕮 173).

Unable to complete WPS. Try the operation again.
- Több, mint 2 perc telt el a WPS hozzáférési ponton történő aktiválása és az [OK] gomb kiválasztása között a kamerán. Kezdje újra a WPS folyamatot az elejéről.
- A WPS gombot nem tartotta lenyomva elegendő ideig. További részletek a vezeték nélküli útválasztó használati útmutatójában. Amikor a WPS-t használja egy vezeték nélküli kapcsolat kiépítéséhez, a WPS gombot tartsa lenyomva, amíg az útválasztó WPS funkciója aktiválásra kerül.

Unable to connect
- A kiválasztott hozzáférési pont vagy hálózat csatlakoztatása nem sikerült.
- Vezeték nélküli telefonok, mikrohullámú sütők, hűtőgépek és egyéb berendezések zavarhatják a rádiójelet. Vigye távolabb a kamerát ezektől a berendezésektől.

Unable to obtain an IP address
- Ha nem használ DHCP-szervert, csatlakozzon a [Manual] opcióval, és írja be az IP-címet a [Manual] opcióval (🕮 177).
- Kapcsolja be a DHCP-kiszolgálót. Ha már be van kapcsolva, győződjön meg róla, hogy megfelelően működik.
- Győződjön meg róla, hogy a DHCP-kiszolgáló címtartománya elegendő.
- Ha nem DNS-kiszolgálót használ, állítsa a DNS-címet [0.0.0.0]-ra.
- Állítsa be a DNS-kiszolgáló IP-címét a kamerán.
- Kapcsolja be a DNS-kiszolgálót. Ha már be van kapcsolva, győződjön meg róla, hogy megfelelően működik.
- Győződjön meg róla, hogy a DNS-kiszolgáló IP-címe és a címhez rendelt név megfelelően van konfigurálva.
- Ha vezeték nélküli átjáró útválasztót használ, győződjön meg róla, hogy a hálózatban lévő összes eszköz, beleértve a kamerát is, ugyanazt az átjáró címet használják.

Wi-Fi authentication unsuccessful
- Ellenőrizze a hozzáférési pont hitelesítési/titkosítási módját és kulcsát, majd szükség szerint módosítsa a kamera Wi-Fi beállításait (🕮 180).

Wi-Fi cannot be used while the wireless microphone is attached.
- A Wi-Fi csatlakozás nem használható, amíg az opcionális WM-V1 vezeték nélküli mikrofon csatlakoztatva van. Húzza ki a WM-V1-et a kamerából, és kapcsolja ki.

Wi-Fi error. Incorrect authentication method
- Ellenőrizze a hozzáférési pont hitelesítési/titkosítási módját és kulcsát, majd szükség szerint módosítsa a kamera Wi-Fi beállításait (🕮 180).

Wi-Fi error. Incorrect encryption key.
- Ha a hitelesítési mód [WPA-PSK] vagy [WPA2-PSK], vagy a titkosítási mód [WEP], a beírt titkosítási kulcs (WEP index) vagy annak hossza (a karakterek száma) helytelen volt.
  - Ha ASCII karaktereket ír be, 5 karaktert (64-bites kódolás) vagy 13 karaktert (128-bites kódolás) írjon be. Ha hexadecimális karaktereket ír be, 10 karaktert (64-bites kódolás) vagy 26 karaktert (128-bites kódolás) írjon be.

Wi-Fi error. Incorrect encryption method
- Győződjön meg róla, hogy a kamera és a hozzáférési pont ugyanazt a hitelesítési/titkosítási módot használja.

Kezelési óvintézkedések

Kamera

Kérjük, tartsa be az alábbi elővigyázatossági rendszabályokat.

- Ne emelje a kamerát az OLED-panelnél fogva. Legyen óvatos az OLED-panel behajtásánál.
- Ne hagyja a kamerát olyan helyeken, ahol magas a hőmérséklet (pl. napsütésben zárt autóban) vagy a páratartalom.
- Ne használja a kamerát erős elektromágneses mező, például erőteljes mágnesek és motorok, MRI gépek vagy nagy feszültségű áramvezetékek mellett. Ha ilyen helyen használja a kamerát, a képen és a hangban zavar jelenhet meg.
- Ne használja a kamera Wi-Fi funkcióit kórházakban, klinikákon vagy repülőgép fedélzetén. Ezen kívül ne használja orvosi berendezések vagy érzékeny elektronikai eszközök közelében, mert befolyásolhatja teljesítményüket. Szívritmusszabályozóktól tartsa legalább 22 cm távolságra a kamerát.
- A kamera Wi-Fi funkcióit zavarhatják olyan eszközök, mint vezeték nélküli telefonok és mikrohullámú sütők. A zavarás csökkenthető azzal, ha minél távolabb viszi a kamerát, vagy a WiFi-funkciókat más napszakban használja, mint a többi berendezés.
- Ne használja vagy tárolja a kamerát poros vagy homokos helyen. A kamera nem vízálló – kerülje a vizet, sarat és sót. Ha ezek bármelyike bekerül a kamerába, az károsodást okozhat benne, vagy a objektívben. Vegye fel a kapcsolatot a Canon szervizközponttal, amilyen hamar csak lehet.
- Vigyázzon, hogy ne kerüljön por vagy piszok a lencsékre vagy a kamerába. Miután befejezte a kamera használatát, szerelje le a napellenzőt és helyezze fel az objektív védősapkáját.
- Ne irányítsa a kamerát vagy a keresőt intenzív fényforrás, például napos idő esetén a nap, vagy egy intenzív mesterséges fényforrás felé. Ez a képérzékelőnek vagy a kamera belső összetevőinek károsodását okozhatja. Legyen óvatos, különösen állvány és vállszíj használatakor. Amikor nem használja a kamerát, győződjön meg arról, hogy az objektívspaka fel van helyezve a kamerára.
- Ügyeljen a lámpák által termelt hőre is.
- Ne szerelje szét a kamerát. Ha a kamera nem működik megfelelően, forduljon a szakszervizhez.
- Óvatosan kezelje a kamerát. Ne tegye ki a kamerát erőhatásnak vagy rázkódásnak, mert az kárt okozhat a készülékben. Ha vállszíjjal használja a kamerát ne lóbálja, mert valamihez odaütheti.
- A készülék meghibásodásának és túlmelegedésének elkerülése érdekében utazás során ne csatlakoztassa a mellékelt hálózati adaptert hálózati átalakítókhoz, illetve speciális tápforrásokhoz, pl. repülőgépek vagy hajók áramforrásaihoz, DC-AC átalakítókhoz stb.

Hosszúidejű tárolás

Ha hosszabb ideig nem használja a kamerát, tárolja legfeljebb 30 °C-os, pormentes, alacsony páratartalmú helyen.

Akkumulátor

VESZÉLY!

Az akkumulátort mindig óvatosan kezelje.

- Tartsa távol a tűztől, mert robbanást okozhat.
- Ne tegye ki az akkumulátort 60 °C-nál magasabb hőmérsékletnek. és ne hagyja azt fűtőtest mellett, vagy meleg idő esetén zárt autóban.
- Ne próbálja meg szétszerelni vagy átalakítani.
- Ne ejtse le, és ne üsse neki semminek.
- Óvja a nedvességtől.

- A szennyezett érintkezők a kamera és az akkumulátor között érintkezési hibát okozhatnak. Tisztítsa meg az érintkezőket egy puha textíliával.

Hosszúidejű tárolás

- Tárolja az akkumulátorokat száraz, legfeljebb 30 °C hőmérsékletű helyen.
- Az akkumulátorokat, élettartamuk meghosszabbítása érdekében, süsse ki tárulásuk előtt.
- Töltse fel és süsse ki teljesen akkumulátorait évente legalább egyszer.

Mindig tegye fel az akkumulátor csatlakozófedelét.

Vigyázzon, nehogy fémtárgyak rövidre zárják az érintkezőket (1. ábra), mert az tönkreteheti az akkumulátort. Tegye fel az érintkezők védőfedelét, ha az akkumulátor nincs használatban (2. ábra).

Az akkumulátor pólusvédőjén van egy [▭] alakú nyílás. Ez olyankor hasznos, ha szeretné megkülönböztetni a feltöltött és még töltésre váró akkumulátorokat. A feltöltött akkumulátorokra úgy helyezze fel az érintkezővédőt, hogy a [▭] alakú nyílás a kék színű címkén legyen.

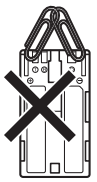

1. ábra

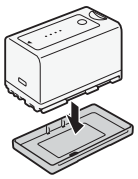

2. ábra

Akkumulátor hátralevő töltöttségi idő

Ha az Intelligens rendszerrel kompatibilis akkumulátort használ, és a hátralévő üzemidő kijelzése nem megfelelő, töltse fel teljesen az akkumulátort. Az idő kijelzése akkor is hibás lehet, ha a teljesen töltött akkumulátort folyamatosan használja meleg helyen vagy használaton kívül hagyta hosszú időn át. Az akkumulátor korától függően a hátralevő idő pontatlanul jelenhet meg. A megjelenített időt tekintse hozzávetőlegesnek.

A nem Canon akkumulátorok használatáról

- Ajánljuk a Intelligent System jellel ellátott Canon akkumulátorok használatát.
- Ha nem eredeti Canon akkumulátort használ, az akkumulátor maradék üzemideje nem lesz leolvasható.

Intelligent Li-ion Battery

Felvételi adathordozók

- Ajánljuk, hogy készítsen biztonsági másolatot a rögzítésre használt adathordozón lévő felvételeiről a számítógépre. Az adat megsérülhet, ha statikus elektromosság éri. A Canon nem vállal felelősséget az elveszett vagy sérült adatokért.
- Ne érintse meg, és ne tegye ki szennyeződésnek az érintkezőket.
- Ne használja a felvételi adathordozót erős mágneses mezők közelében.
- Ne hagyja a felvételi adathordozót magas hőmérsékletű és páratartalmú helyeken.
- Ne szedje szét, ne hajlítsa meg, ne ejtse le a felvételi adathordozókat, továbbá ne tegye ki őket erős ütések és víz hatásának.
- A felvételi adathordozót mindig a megfelelő irányban helyezze be. Ha nem megfelelő irányban próbálja beerőltetni a felvételi adathordozót, akkor kárt okozhat a felvételi adathordozóban vagy a kamerában.

- Ne ragasszon címkéket vagy matricákat a felvételi adathordozó felületére.
- SD kártyák: Az SD kártyákon kapcsoló van a tartalom véletlen törlésének megakadályozására. Az SD kártya írásvédelmére kapcsolja a kapcsolót a LOCK helyzetbe.

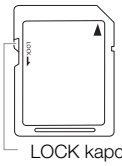

LOCK kapcsoló

Ha megválik készülékétől

Amikor a felvételi adathordozóról adatot töröl, csak a fájlok nyilvántartását törli, az adatok maguk nem törlődnek. Gondosan járjon el, mikor megválik a felvételi adathordozótól, ha meg szeretné akadályozni az adatok illetéktelen kezekbe kerülését, például rongálja meg a kártyát fizikailag.
Ha a felvételi adathordozót más személynek adja, formázza azt meg (a [Complete] inicializálási lehetőséget választva az SD kártyáknál, 🕮 41). Töltse fel érdektelen felvételekkel és inicializálja még egyszer. Ezzel az eredeti adatok visszanyerése nagyon megnehezül.

A beépített lítium akkumulátor

A kamera a dátum és az idő, valamint más beállítások tárolását egy beépített lítium akkumulátorral biztosítja. A beépített akkumulátort a kamera használat közben tölti, azonban, ha kb. 3 hónapig nem használja a kamerát, akkor az akkumulátor teljesen lemerül.
A beépített lítium akkumulátor újratöltése: Csatlakoztassa a hálózati adaptert a kamerához és egy elektromos csatlakozóhoz, és töltse a kamerát 24 órán keresztül a kamera kikapcsolt állapotában.

Lítium akkumulátor

FIGYELEM!

- Az eszközben használt elem tűzveszélyt és vegyi égési sérüléseket okozhat, a nem megfelelő kezelés esetén.
- Ne szedje szét, ne módosítsa, ne merítse vízbe, ne melegítse 100 °C fölé és ne égesse el az elemet.
- Ne vegye a szájába az elemet. Ha gyermek lenyelné az elemet, azonnal forduljon orvoshoz. Az elem külső burkolata megsérülhet, és a tartalma belső sérüléseket okozhat.
- Tartsa az elemet gyermekek elől elzárva.
- Ne töltse, ne zárja rövidre az elemet és ne tegye a kamerába fordított polaritással!
- A használt elemet juttassa vissza a gyártóhoz újrafelhasználás céljából.

- Ne vegye fel az elemet csipesszel vagy egyéb fémszerszámmal, mert ezzel rövidre zárhatja az elem érintkezőit.
- Tisztítsa meg az elem érintkezőit száraz ronggyal, a megfelelő érintkezés biztosítása érdekében.

Karbantartás/Egyebek

Tisztítás

A kamera váza

- A kamera vázának tisztításához puha, száraz ruhát használjon. Soha ne használjon vegyi anyagokkal kezelt ruhát, vagy illékony oldószert, pl. festékhígítót.

Az objektív és az azonnali AF érzékelő

- Ha az objektív vagy az azonnali AF érzékelő szennyezett, az Autofókusz nem minden esetben működik helyesen.
- Távolítson el minden port és szennyeződést egy nem-aeroszolos, pumpás kefével.
- Használjon tiszta, puha szemüvegtörlő textíliát és a kereskedelemben kapható szemüvegtisztító folyadékot az objektív és az érzékelő óvatos letörlésére. Soha ne használjon papír zsebkendőt!

OLED képernyő

- Az OLED képernyőt tiszta, puha szemüvegtisztító kendővel tisztítsa.
- Hirtelen hőmérsékletváltozás esetén a képernyőn páralecsapódás képződhet. Törölje le egy puha, száraz ruhával.

Páralecsapódás

Ha a kamerát hideg helyről melegbe viszi, a belső felületein (apró vízcseppek formájában) lecsapódhat a pára. Ha páralecsapódást észlel, ne használja tovább a kamerát, mert ez a készülék károsodásához vezethet.

A páralecsapódás az alábbi esetekben fordulhat elő:

- Ha a kamerát hideg helyről egy meleg helyiségbe viszi be
- Ha a kamerát magas páratartalmú környezetben hagyja
- Ha egy hideg helyiség gyorsan felmelegszik

A párásodás elkerülése

- Ne tegye ki a kamerát hirtelen vagy extrém hőmérsékletváltozásnak.
- Vegye ki a felvételi adathordozót és az akkumulátort. Helyezze a kamerát légmentesen záró műanyag zacskóba. Hagyja, hogy fokozatosan alkalmazkodjon a hőmérsékletváltozáshoz, mielőtt kiveszi.

HA PÁRALECSAPÓDÁST ÉRZÉKEL

A kamera automatikusan kikapcsolódik.
A vízcseppek elpárolgásához szükséges idő függ a helyszíntől és az időjárási viszonyoktól. Általános szabály, hogy a kamera használata előtt legalább 2 órát várni kell.

A kamera használata külföldön

Áramellátás

A kamera bármelyik olyan országban használható és tölthető a hálózati adapter használatával, ahol a tápellátás 100–240 V AC, 50/60 Hz. A tengerentúli használathoz szükséges átalakítókkal kapcsolatban a Canon szervizközponttól kaphat további információkat.

Külön megvásárolható kiegészítők

A következő megvásárolható tartozékok kompatibilisek a kamerával. Területenként különböző termékek érhetők el.

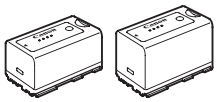

BP-950G, BP-955,
BP-970G, BP-975
akkumulátor

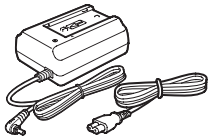

CA-935 hálózati adapter

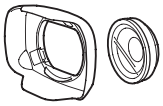

WA-H58
nagylátószögű előtét

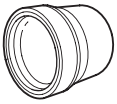

TL-H58 telekonverter

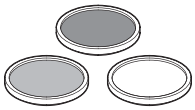

58 mm-es védőszűrő,
ND4L 58 mm-es szűrő,
ND8L 58 mm-es szűrő

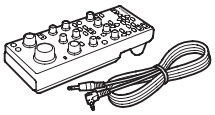

RC-V100
Távvezérlő

GP-E2
GPS vevő

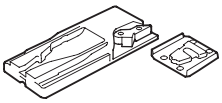

TA-100 állvány adapter

TB-1 állványadapter
alapja

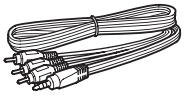

STV-250N
Sztereó videokábel

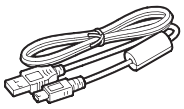

IFC-400PCU
USB kábel

Javasolt az eredeti Canon tartozékok használata.
Ez a termék Canon kiegészítők használatával nyújt garantáltan optimális teljesítményt. Canon nem vállal felelősséget a nem eredeti Canon tartozékok használatából származó hibás működés (pl. az elemek, akkumulátorok szivárgása, robbanása), az eszköz károsodása, vagy az ebből származó balesetek (pl. tűz) miatt. Kérjük, vegye figyelembe, hogy a garancia nem vonatkozik a nem eredeti Canon gyártmányú kiegészítők nem megfelelő működése miatt szükségessé vált javításokra, bár ilyen célú javítási kéréssel az aktuális díjszabás szerint bármikor élhet.

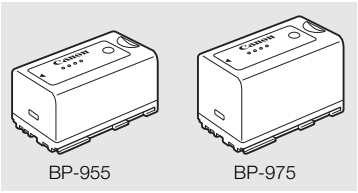
BP-955 BP-975

Akkumulátorok

Ha további akkumulátorokra van szüksége, válasszon a következők közül: BP-950G, BP-955, BP-970G*, BP-975*.

Az Intelligent System jelzést viselő akkumulátorokkal a kamera kommunikál, és a hátralévő használati idő egyperces pontossággal megjelenik a kijelzőn. Ezeket csak az Intelligent System jellemzőinek megfelelő kamerával vagy töltővel töltheti.

*Az opcionális BP-970G / BP-975 akkumulátor eredetileg nem ezzel a kamerával történő használatra volt tervezve.

Töltési idők

Az akkumulátort a mellékelt CA-935 hálózati adapterrel töltse. A következő táblázatban megadott töltési idők körülbelüliek, és függenek a töltés körülményeitől, valamint az akkumulátor kezdeti töltésétől.

BP-950G	BP-955	BP-970G	BP-975
235 perc	190 perc	330 perc	275 perc

Felvételi és lejátszási idők

A következő táblázatokban megadott felvételi és lejátszási idők körülbelüliek, és a következő feltételek között mértük őket:

- **XF205** A 3G/HD-SDI csatlakozó és a MON. csatlakozó ki van kapcsolva.
- Az OLED képernyő és a kereső be van kapcsolva.
- A tipikus felvételi idők ismételt műveletek esetén, például felvétel indítása, leállítása és be- és kikapcsolás.

A valós idők a felvételi módtól, a töltési, felvételi és lejátszási körülményektől függően eltérőek. Az akkumulátor használati ideje csökkenhet, ha hideg környezetben használja, vagy ha nagyobb fényerőt állít be az LCD képernyőnek stb.

XF200

Videoformátum (bitráta)	Használati idő	BP-950G	BP-955	BP-970G	BP-975
MXF (50 Mbps)	Felvétel (maximum)	280 min.	260 min.	390 min.	390 min.
	Felvételkészítés (tipikus)	165 min.	155 min.	225 min.	240 min.
	Lejátszás	380 min.	365 min.	530 min.	530 min.
MP4 (35 Mbps)	Felvétel (maximum)	285 min.	270 min.	395 min.	400 min.
	Felvételkészítés (tipikus)	165 min.	160 min.	230 min.	245 min.
	Lejátszás	375 min.	360 min.	525 min.	525 min.

XF205

Videoformátum (bitráta)	Használati idő	BP-950G	BP-955	BP-970G	BP-975
MXF (50 Mbps)	Felvétel (maximum)	265 min.	255 min.	370 min.	370 min.
	Felvételkészítés (tipikus)	160 min.	150 min.	220 min.	235 min.
	Lejátszás	355 min.	340 min.	495 min.	495 min.
MP4 (35 Mbps)	Felvétel (maximum)	280 min.	265 min.	390 min.	395 min.
	Felvételkészítés (tipikus)	165 min.	155 min.	225 min.	240 min.
	Lejátszás	370 min.	350 min.	515 min.	515 min.

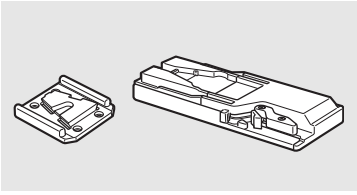

TA-100 állványadapter

A TA-100 lehetővé teszi a kamera gyors állványra rögzítését és eltávolítását.

Ez a jel az eredeti Canon videó tartozékokat jelöli. Ha Canon videoberendezéseket használ, javasoljuk a Canon gyártmányú tartozékok, vagy más, az adott jellel ellátott termék használatát.

Műszaki adatok

XF200 / XF205

Rendszer

- Rögzítés
  MXF-filmek: Videotömörítés: MPEG-2 Long GOP
  Hangtömörítés: Lineáris PCM, 16 bit, 48 kHz, 2 vagy 4 csatorna
  Fájlformátum: MXF
  MP4-filmek: Videotömörítés: MPEG-4 AVC/H.264
  Hangtömörítés: MPEG-4 AAC-LC, 16 bit, 48 kHz, 2 csatorna
  Fájlformátum: MP4
  Fényképek: DCF (Design rule for Camera File system), a következő Exif verzióval kompatibilis: 2.3, JPEG tömörítés
- Videokonfiguráció (felvételkészítés/lejátszás)
  MXF-filmek:
  50 Mb/s (CBR, 4:2:2, 422P@HL)
  1920x1080: 50.00i, 25.00P
  1280x720: 50.00P, 25.00P
  35 Mb/s (VBR, 4:2:0, MP@HL)
  1920x1080: 50.00i, 25.00P
  1440x1080: 50.00i
  1280x720: 50.00P, 25.00P
  25 Mb/s (CBR, 4:2:0, MP@H14)
  1440x1080: 50.00i, 25.00P
  MP4-filmek (az audio adatsebesség a [ ] zárójelek közt látható):
  35 Mbps (VBR)
  1920x1080: 50.00P [256 kbps]
  24 Mbps (VBR)
  1920x1080: 25.00P [256 kbps]
  17 Mbps (VBR)
  1280x720: 50.00P [128 kbps]
  9 Mbps (VBR)
  1280x720: 25.00P [128 kbps]
  3 Mbps (VBR)[1]
  640x360: 25.00P [128 kbps]
  [1] Csak akkor, ha a videoformátum beállítása MXF+MP4.
- Felvételi adathordozó (nincs mellékelve)
  MXF-filmek: I típusú CompactFlash (CF) kártya (két foglalat)
  MP4 filmek és fényképek: SD, SDHC (SD High Capacity) vagy SDXC (SD eXtended Capacity, azaz bővített kapacitású) memóriakártya[2]
  [2] Egyedi képfájlokat, kamerabeállításokat és emlékeztetőket az SD kártyára is lehet menteni és onnan be is lehet ezeket tölteni.
- Legnagyobb rögzíthető idő (hozzávetőlegesen, folyamatos felvételkészítés)
  MXF-filmek:
  16 GB CF kártya
  50 Mbps: 40 perc, 35 Mb/s: 55 perc, 25 Mb/s: 80 perc
  64 GB CF kártya
  50 Mbps: 160 perc, 35 Mb/s: 225 perc, 25 Mb/s: 310 perc
  MP4-filmek:
  16 GB SD kártya
  35 Mbps: 60 perc, 24 Mb/s: 85 perc, 17 Mb/s: 125 perc, 9 Mb/s: 235 perc, 3 Mb/s: 685 perc
  32 GB SD kártya
  35 Mbps: 120 perc, 24 Mb/s: 175 perc, 17 Mb/s: 255 perc, 9 Mb/s: 470 perc, 3 Mb/s: 1375 perc
- Képérzékelő: 1/2.84 típusú CMOS képfelvevő elem, kb. 2 910 000 képpont (2136x1362)

- **OLED képernyő:** 8,77 cm (3,5 hüvelyk) organikus LED kijelző, kb. 1 230 000 képpontnak megfelelő, 100% területet mutat
- **Kereső:** 11,5 mm (0,45 hüvelyk) színes LCD, kb. 1 230 000 képpontnak megfelelő, 99,8% területet mutat
- **Objektív**
  f=3,67–73,4 mm, F/1,8–2,8, 20x optikai zoom, 8 lamellás körkörös írisz
  35 mm-es megfelelés: 28,8–576 mm♦ (26,8–576 mm♦ amikor a teljes széles látószög mód beállítása [Wider])
- **Objektív felépítése:** 12 lencsetag 10 csoportban (2 aszférikus lencsetag)
- **Szűrő átmérő:** 58 mm
- **Minimális tárgytávolság**
  60 cm a teljes zoomtartományban; 1 cm (amikor a teljes széles látószög és a [Focus Limit] beállítása [Off])
- **AF rendszer**
  Autofókusz (TTL + külső távolságérzékelő amikor az AF [Speed] beállítása [High] (Azonnali AF) vagy [Medium] (Közepes AF)) vagy kézi élességállítás
- **Képstabilizálás**
  Optikai eltolással működő képstabilizátor + digitális kompenzáció (Standard IS, Dinamikus IS, Powered IS)
- **A tárgy megvilágítása (a teljes automata mód beállítása OFF, a képfrekvencia beállítása 50.00i, erősítés 33dB-en, záridő 1/3)**
  Minimális megvilágítás: 0,1 lux
  Megvilágítási tartomány: 0,1 lux–100 000 lux
- **ND szűrő:** Fokozatos ND szűrő, 3 automatikus beállítás (1/2, 1/4, 1/8)
- **Írisz:** Automatikus vagy kézi
- **Erősítés**
  -6 dB–27 dB (3-dB lépések), 33 dB; 6,0 dB–27,0 dB (finombeállítás 0,5-dB lépésenként)
- **Zár**
  Automatikus, idő (normális lépések vagy finomhangolás), szög, tiszta pásztázás, hosszú záridő vagy ki
- **Expozíció:** Teljesen automatikus ON/OFF; AE eltolás; 3 fénymérési mód (standard, szpotfény vagy ellenfény)
- **Fehéregyensúly**
  Automatikus fehéregyensúly (AWB), két előre beállított beállítás (napfény, 5400 K[3] és izzó lámpa, 3200 K[3]) amely még finombeállítható, színhőmérséklet-beállítások (2000 K–15 000 K), egyedi fehéregyensúly (két készlet, A és B)
  [3] A színhőmérsékleti adatok hozzávetőlegesek és csupán tájékoztató jellegűek.
- **Digitális zoom:** Digitális zoom (120x), digitális telekonverter (1,5x, 3,0x, 6,0x)
- **Infravörös mód:** Elérhető, beépített infravörös fénnyel
- **Mikrofon:** Sztereó elektrét kondenzátormikrofon
- **Fotók mérete**
  1920x1080 képpont, 1280x720 képpont (csak CAMERA mód)

Wi-Fi

- **Vezeték nélküli standard:** IEEE802.11b/g/n (2,4 GHz-es sáv), IEEE802.11a/n (5 GHz-es sáv)*
  * Nem minden modellnél elérhető. Lásd a következő oldalsávban.
- **Csatlakozási módszerek:** Wi-Fi Protected Setup (WPS), hozzáférési pontok keresése, kézi, Camera hozzáférési pont
- **Támogatott csatornák:** Lásd a következő oldalsávban.
- **Hitelesítési módszerek:** Open, WPA-PSK, WPA2-PSK

- Titkosítási módok: WEP-64, WEP-128, TKIP, AES

Az elérhető frekvenciák és csatornák

A kamera Wi-Fi funkciói egy előre meghatározott frekvenciatartományban és csatornákon működik. Ne feledje, hogy esetleg nem minden csatorna érhető el a közvetlen Kamera hozzáférési pont Wi-Fi kompatibilis eszközökkel történő csatlakoztatásához.

Valamint az IEEE 802.11a protokoll (5 GHz-es sáv) nem minden modellnél elérhető. Nézze meg a kamera azonosító címkéjét az akkumulátortartó fedelén. Ha a kamera azonosítója „ID0041" és a címkén szerepel a „2.4 GHz only" feladat, a kamera működőképes a 2,4 GHz-es frekvenciasávon.

Frekvencia	Csatornák	Elérhető a Kamera hozzáférési pontok csatlakozásához
2412 MHz–2472 MHz	1–13	Igen
5180 MHz–5320 MHz*	36–64	Nem

* Nem elérhető az **ID0041** kameramodellekhez.

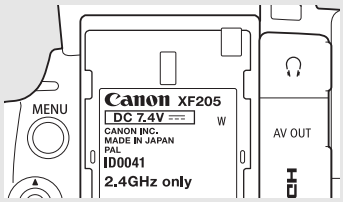

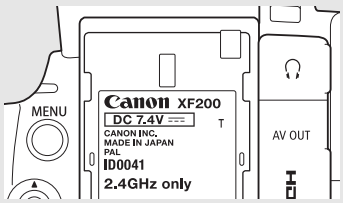

Csatlakozók

- **XF205** 3G/HD-SDI csatlakozó
  BNC aljzat, csak kimenet, 0,8 Vp-p / 75 Ω, aszimmetrikus
  3G-SDI: SMPTE 424M, SMPTE ST 425-1
  Videó (1080P), beágyazott audió, időkód (VITC/LTC)
  HD-SDI: SMPTE 292-1
  Videó (1080i vagy 720P), beágyazott audió, időkód (VITC/LTC)

- **XF205** MON. csatlakozó
  BNC aljzat, csak kimenet, 0,8 Vp-p / 75 Ω, aszimmetrikus
  HD-SDI: SMPTE 292-1
  Videó (1080P vagy 720P,), beágyazott audió, időkód (720P/LTC)
  SD-SDI: SMPTE 259M
  Videó (576i), beágyazott audió, időkód (VITC/LTC)

- HDMI OUT csatlakozó
  HDMI csatlakozó; csak kimenet, támogatja az 1080/50.00P kimenetet

- AV OUT csatlakozó
  Ø 3,5 mm sztereó mini aljzat, csak kimenet
  Videó: SD kompozit jel, 1 Vp-p / 75 Ω, aszimmetrikus
  Audió: -10 dBV (47 kΩ terhelés) / 3 kΩ vagy kisebb, sztereó

- INPUT 1, INPUT 2 csatlakozók
  XLR aljzat (1. tű: árnyékolás, 2. tű: forró, 3. tű: hideg), 2 készlet
  Érzékenység
  MIC beállítás: -60 dBu (kézi beállítás közép, végérték: -18 dB) / 600 Ω
  LINE beállítás: 4 dBu (kézi beállítás közép, végérték: -18 dB) / 10 kΩ
  Mikrofon csillapító: 20 dB

- MIC csatlakozó
  Ø 3,5 mm sztereó mini aljzat, -72 dBV (kézi beállítás közép, végérték: -18 dB) / 600 Ω
  Mikrofon csillapító: 20 dB

- ∩ (Fejhallgató) aljzat
  Ø 3,5 mm sztereó mini-jack, -∞ és -12 dBV között (16 Ω terhelés, hangerőszabályzás Min–Max) / 50 Ω vagy kisebb
- **XF205** GENLOCK/SYNC OUT csatlakozó
  BNC aljzat, csak bemenet (GENLOCK beállítás)/csak kimenet (SYNC OUT beállítás), 1 Vp-p / 75 Ω
- **XF205** TIME CODE csatlakozó
  BNC aljzat, bemenet/kimenet
  Bemenet: 0,5 Vp-p–18 Vp-p / 10 kΩ
  Kimenet: 1 Vp-p / 50 Ω
- LAN csatlakozó: Ethernet, 1000BASE-T
- USB csatlakozó: mini-B aljzat, Hi-Speed USB, csak kimenet
- REMOTE csatlakozó: Ø 2,5 mm sztereó mini-jack

Áramellátás, egyebek

- Tápfeszültség (névleges)
  7,4 V DC (akkumulátor), 8,4 V DC (DC IN)
- Fogyasztás (MXF klipfelvétel 50 Mb/s adatsebességgel, autofókusz használatával, kereső/OLED képernyő normál fényerőn, SDI kimenet kikapcsolva):
  XF200 7,9 W **XF205** 8,2 W
- Üzemi hőmérséklet
  0–40 °C
- Méretek (sz. x ma. x mé.)*
  Csak kamera: 144 x 158 x 264 mm
  Kamera felszerelt mikrofontartóval, napellenzővel és szemkagylóval: 160 x 201 x 353 mm
  * A méretek hozzávetőleges értékek.
- Tömeg (csak a kamera váz)**
  XF200 1510 g **XF205** 1560 g
  **A súlyértékek hozzávetőleges értékek.

CA-935 hálózati adapter

- Névleges bemenet
  100–240 V, 50/60 Hz
  Hálózati adapter: 44 VA (100 V)–57 VA (240 V)
  Akkumulátortöltő: 38 VA (100 V)–50 VA (240 V)
- Névleges bemenet
  Hálózati adapter: 8,4 V DC, 2,4 A
  Akkumulátortöltő: 8,4 V DC, 2,0 A
- Üzemi hőmérséklet: 0–40 °C
- Méretek (sz. x ma. x mé.): 85 x 51 x 110 mm
- Tömeg: 345 g

BP-955 akkumulátor

- Akkumulátor típusa
  Lítium ion akkumulátor, Intelligent System-kompatibilis
- Névleges feszültség: 7,4 V DC
- Akkumulátor kapacitása
  Jellemző: 5200 mAh
  Legalább: 37 Wh / 4900 mAh
- Üzemi hőmérséklet: 0–40 °C
- Méretek (sz. x ma. x mé.): 38,2 x 43,5 x 70,5 mm
- Tömeg: 220 g

A tömeg és a méretek hozzávetőleges értékek. A hibákért nem vállalunk felelősséget.
Ez az útmutató 2016 júliusáig ismert adatokat tartalmaz. A változtatás joga fenntartva.

Tárgymutató

3G/HD-SDI csatlakozó* 160, 161

A

A kamera be- és kikapcsolása 26
A kamera beállításai 142
A képernyő segédvonalai 88
A képernyőn megjelenő jelzések 51, 145
Adásjelző lámpák 209
Adatsebesség 55
AE eltolás 67
AGC (Automatikus erősítésszabályozás) 62
AGC limit 63
Akkumulátor 23
  Akkumulátor hátralevő töltöttségi idő . . .25
Állapotképernyők 211
Állvány 37
Audió csúcshatároló 104
AV OUT csatlakozó 160, 162
AWB (Automatikus fehéregyensúly) 70

B

Beépített háttérakkumulátor 233
Billentyűzár 48
Biztonsági zóna 88
Botkormány 29
Botkormány-segéd 146
Browser Remote 181

C

CameraAccess plus 187
CF kártya
  Adatok visszaállítása 43
  Behelyezése/eltávolítása 39
  Formázása 41
  Kompatibilis CF kártyák 38
  Rögzítési mód 42
  Váltás a CF kártyafoglalatok között 42, 144

Cs

Csatlakozófedelek 36

D

Data Import Utility 169
Dátum és idő beállítása 27
Dátumformátum 206
DC IN bemenet 25
Digitális telekonverter 74

E

Egyedi funkciók 140
Egyedi kép 131
Egyedi képbeállítások 134
Egyedi kijelzők 141
Élességállítás
  Arc AF 85
  Fókusz segédfunkciók 84
  PUSH AF (pillanatnyi autofókusz) 85
Élkiemelés 84
Élmonitor 107
Előfelvételi mód 120
Emlékeztető 109
Energiatakarékos mód 54
Erősítés 62
Expozíciókompenzáció 67

F

Fájlszámozás 115
Fantomtáplálás (mikrofon) 101
FEC hibajavítás 193
Fehéregyensúly 69
Fejhallgató aljzat 104
Felbontás (képméret) 55
Felhasználói bit 92
Felvétel
  MXF és MP4 klipek egyidejű rögzítése 121
Felvétel fordított pásztázással 140
Felvétel visszajátszása 114
Felvételben futó (időkód) 90
Felvételi jelek 108, 155
Felvételi képfrekvencia 118
Fényképek
  Felvétele 197
  Készítése 197
  Megtekintése 199
  Törlése 200
Fénymérési mód 68
Filmformátum (MXF/MP4) 55
Fókusz 81
Fókuszlimit 86

* Csak XF205 esetén

Fókusztávolság-segéd 126
FTP transfer 188
Futási mód (időkód) 90

G

GENLOCK csatlakozó* 93
Genlock* 93
GPS információk 112

H

Hálózati funkciók 171
Hangellenőrzés 104, 165
Hangerő 147
Hangfelvétel 96
Hangfelvétel szintjének beállítása 103, 104
HDMI OUT csatlakozó 162
Hibakeresés 221
Hullámalak-monitor 106
Hűtőventilátor 54

I

Időkód 90
Időkód szinkronizálása* 94, 95
Index képernyők
A klip békyegképének módosítása 156
Expand Clip 154
Felvételi jelek 153
Klipek 143
Infravörös felvétel 124
Infravörös fény 124
INPUT 1/INPUT 2 csatlakozók 96, 101
Intervallum rögzítési mód 116
IP streaming 192
Írisz 65

K

Képarány 163
Képfrekvencia 55
Képkocka rögzítési mód 117
Képstabilizátor 87
Kereső 34
Kétkártyás felvétel 43
Kézpánt 35
Kijelölhető funkciójú gombok 127
Kimeneti hangcsatornák 164
Klipek
OK jel/✔ jel 108, 150
Felvételi jelek
elhelyezése/törlése 108, 155
Felvételi jelek elhelyezése/törlése 155
Klip információ megjelenítése 149
Lejátszás 145
Másolása 151
Mentés számítógépre 166
Rögzítése 47, 121
Törlés 152
Klipek mentése számítógépre 166
Konverziós objektív 80
Közeli felvételek 86
Közvetlen beállítási mód 57
Külföldi használat 234
Külső monitor csatlakoztatása 160

L

LAN csatlakozó 178
Lassított és gyorsított felvétel 118
Látószög (nagylátókörű mód) 74
Légbeszívó nyílások 54
Lejátszás
Fényképek 199
Klipek 145

M

Markolat 35
Menübeállítások 201
Mérőhang 105
Metaadatok 109
MIC csatlakozó 96, 99
Mikrofon 98
Mikrofon érzékenység 102, 104
Mikrofoncsillapító 102
Mikrofontartó 32, 98
Minden kamerabeállítás visszaállítása 209
MON. csatlakozó* 160, 161
Műszaki adatok 238
My Menu 30

* Csak XF205 esetén

N

Nagyítás 84
Napellenző 32
ND szűrő 67
Négysávos hangrögzítés 96, 98

Ny

Nyelv 28

O

OK jel (OK) 108, 150
OLED képernyő 34

P

Páralecsapódás 234
Pipa jel (✓) 108, 150
Playback via Browser 195
POWER kapcsoló 26
Powered IS 87

R

Rekesz 65
REMOTE csatlakozó 45
Rögzítés memóriaváltással 42
Rögzítési adathordozó formázása 41

S

SD kártya
- Behelyezése/eltávolítása 40
- Formázása 41
- Kompatibilis SD kártyák 38

Sz

Szabadon futó (időkód) 90
Szemkagyló 33
Szinkronizálás* 93
Színsávok 105

T

Tápfeszültség 23
Tartozékok 235
Távvezérlés 44
Távvezérlő 45
Teljes automata mód 49
TIME CODE csatlakozó* 94, 95

U

USB csatlakozó 169

Ü

Üzemidőmérő 210
Üzenetek listája 226

V

Vállszíjrögzítési pont 36
Valós idejű proxy-adatátvitel 187
Vektorszkóp 107
Vezeték nélküli távirányító 44
Vibrálascsökkentése 61
Videokimenet konfigurációja 157
Videokonfiguráció 55
Videoszkópok 106

W

Wide DR 131, 134

X

XF Utility (letöltés) 166

Z

Záridő 58
Zebraminta 89
Zoom 74
- Finom zoom vezérlés 79

* Csak XF205 esetén

Canon

Canon Europa N.V. Bovenkerkerweg 59, 1185 XB Amstelveen, The Netherlands www.canon-europe.com

Najnowszą wersję niniejszej instrukcji można pobrać z lokalnej witryny internetowej firmy Canon.

Informacje o lokalnym biurze Canon znaleźć można na karcie gwarancyjnej lub na stronie www.canon-europe.com/Support

Produkt i powiązana gwarancja dostarczane są na terenie Europy przez Canon Europa N.V.

Instrukcję obsługi można pobrać z następującej strony:
http://www.canon.com/icpd/

Ennek a használati útmutatónak a legfrissebb változatát a helyi Canon weboldalról töltheti le.

A helyi Canon-iroda elérhetőségét lásd a garancialevélen vagy a www.canon-europe.com/Support címen

A terméket és a kapcsolódó garanciát az európai országokban a Canon Europa N.V. biztosítja.

A kézikönyv letölthető a következő URL-címről:
http://www.canon.com/icpd/

© CANON INC. 2016

CEL-SV5LA2M4