Canon

CT1-B085-E

JPN エクステンダー RF1.4×、RF2× 使用説明書

各部の名称
①取り付け指標（レンズ側）
②取り付け指標（カメラ側）
③レンズ取り外しレバー
④ゴムリング

キヤノン製品のお買い上げ誠にありがとうございます。
キヤノンエクステンダー RF1.4×，RF2×は、RFレンズの焦点距離をそれぞれ1.4倍、2倍にするエクステンダーです。
エクステンダー RF1.4×は1段、RF2×は2段、レンズの開放F値が暗くなりますが、カメラが自動的に露出を補正します。

⚠ 警告 死亡や重傷を負う可能性がある内容です。

- **エクステンダーを付けたレンズを通して、太陽や強い光源を直接見ないでください。**失明の原因となります。
- **エクステンダーを付けたレンズを、レンズキャップを付けないまま日光下に放置しないでください。**レンズに入った太陽光が集まり、故障や火災の原因となります。

⚠ 注意 傷害や、製品以外の物的損害を負う可能性がある内容です。

- **製品を高温や低温となる場所に放置しないでください。**製品に触れると、やけどやけがの原因となります。

■ 使用可能なRFレンズ

RF400mm F2.8 L IS USM
RF600mm F4 L IS USM
RF600mm F11 IS STM
RF800mm F5.6 L IS USM
RF800mm F11 IS STM
RF1200mm F8 L IS USM
RF70-200mm F2.8 L IS USM Z
RF100-300mm F2.8 L IS USM
RF100-400mm F5.6-8 IS USM
RF200-800mm F6.3-9 IS USM
RF100-500mm F4.5-7.1 L IS USM*

* エクステンダーを取り付けるときは、必ず焦点距離を300mmよりテレ側（500mm側）にしてから取り付けてください。
またエクステンダーを取り付けた後のズーム操作の範囲は、焦点距離300mm ～ 500mmになります。

■ エクステンダーの取り付け/取り外し

レンズにエクステンダーを取り付けた後、エクステンダーをカメラに取り付けます。
取り外しは逆の手順で行います。
エクステンダーをレンズから取り外すときは、レンズ取り外しレバーを押しながら、エクステンダーを反時計方向に回します。

■ 使用上の注意

- 日光下の車の中など、高温となる場所に製品を放置しないでください。故障の原因となります。
- エクステンダーは重ねて使用できません。
- 防塵・防滴性能を向上させるために、このエクステンダーの後側マウントにゴムリングが付いています。このゴムリングにより、カメラのレンズマウント周辺に細い擦れ跡が付くことがありますが、使用上の問題はありません。ゴムリングはキヤノンサービスセンターで交換できます。（有料）
- エクステンダーを使用すると、各製品単体での最短撮影距離の仕様を満たさないことがあります。
- エクステンダーを使用すると、AFの制御性を考慮して意図的にAF速度を遅くしています。

■ 主な仕様

マウント：キヤノンRFマウント
レンズ構成：RF1.4×：4群7枚, RF2×：5群9枚
大きさ（最大径×長さ）：RF1.4×：約φ71.2×20.3mm、RF2×：約φ71.2×39.3mm
質量：RF1.4×：約225g, RF2×：約340g
ケース：LP811
前側キャップ：エクステンダーキャップRF
後側キャップ：レンズダストキャップRF

- 最大径×長さ・質量表示は本体のみの値です。
- 記載のデータはすべて当社基準によります。
- 製品の仕様および外観の一部を予告なく変更することがあります。

修理対応について

1. 保証期間経過後の修理は原則として有料となります。なお、運賃諸掛かりはお客様にてご負担願います。
2. 本製品の修理対応期間は、製品の製造打切り後7年間です。なお、弊社の判断により修理対応として同一機種または同程度の機種への本体交換を実施させていただく場合があります。同程度の機種との交換の場合、お手持ちの消耗品や付属品がご使用いただけなくなることがあります。
3. 修理品をご送付の場合は、撮影された画像を添付するなど、修理箇所を明確にご指示のうえ、十分な梱包でお送りください。

キヤノンEOSホームページ
canon.jp/eos

キヤノンお客様相談センター
0570-08-0002
（つながらないときは 03-6634-4264）

受付時間〈平日/土〉9:00 ～ 17:00
（12月31日から1月3日は、休ませていただきます。）
※ 受付時間は予告なく変更する場合があります。あらかじめご了承ください。

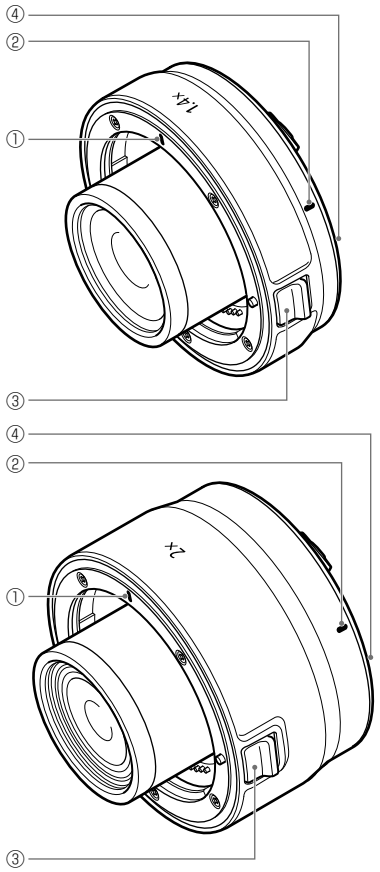

© CANON INC. 2019