Canon

PRO-300 series

Manual On-line

Português (Portuguese)

Conteúdo

Usando Este Manual On-line. 13

Marcas Comerciais e Licenças. 14

Informações sobre Papel. 29

Tipos de Mídia Compatíveis. 30

Limite de Colocação do Papel. 33

Tipos de Mídia Não Compatíveis. 35

Manuseio de Papel. 36

Antes de Imprimir em Papel Artístico. 37

Alterar as configurações no painel de controle/navegador da web. 39

Painel de Controle. 41

LCD e Painel de Controle. 42

Alterar configurações do painel de controle. 45

Alterar configurações do painel de controle. 46

Itens de configuração no painel de controle. 48

Configurações de impressão. 49

Configurações da LAN. 50

Configs. de impressão PictBridge. 58

Config. de impressão AirPrint. 60

Configurações de impressão de fotos do smartphone. 61

Outras config. do dispositivo. 62

Seleção de idioma. 63

Atualização do firmware. 64

Config. relacionadas ao papel. 65

Configurações de economia de energia. 67

Configuração silencioso. 68

Conf. de manutenção aut.. 69

Config. senha do administrador. 70

Configurar senha do administrador no painel de controle. 71

Restaurar configurações. 74

Config. serviços da Web. 75

Informações da impressora. 76

Alterando as Configurações da Impressora em um Computador (Windows). 77

Alterando as Opções de Impressão. 78
Registrando um Perfil de Impressão Frequentemente Usado. 79
Atualizando as Informações de Mídia no Driver da Impressora. 81
Gerenciando a Alimentação da Impressora. 83
Alterando o Modo de Operação da Impressora. 85
Reduzindo o Ruído da Impressora. 87
Alterar as configurações da impressora usando o navegador da web. 89
Alterações de configuração usando o navegador da Web. 90
Itens de configuração alteráveis usando o navegador da web. 93
Definir senha. 95
Registrar o certificado de raiz da impressora no navegador da web para comunicação SSL (IU remota). 97
Registrando o Certificado Raiz para o Computador Local da Impressora para comunicação de SSL. 101
Geração de certificado de servidor (certificado autoassinado). 108
Peças da impressora. 111
Vista Frontal. 112
Vista Traseira. 114
Vista Interna. 115
Fonte de Alimentação. 116
Verificando se a alimentação está ligada. 117
Ligando e Desligando a Impressora. 118
Verificando o Plugue/Cabo de Alimentação. 120
Desconectando a Impressora. 121
Manuseio de papel, bandeja multipropósito, etc.. 122
Colocando Papel. 123
Origens do papel. 124
Carregando papel na alimentação superior. 126
Carregando Papel na Bandeja de Alimentação Manual. 131
Registrar informações do papel. 135
Colocando a Bandeja multipropósito. 139
Cuidados ao Imprimir com a Bandeja multipropósito. 140
Colocando um Disco Imprimível. 141
Antes de Colocar um Disco Imprimível. 142
Colocando um Disco Imprimível. 143

Removendo um Disco Imprimível. 147
Colocando Etiquetas de unha imprimíveis. 149
Antes de Colocar Etiquetas de unha imprimíveis. 150
Colocando Etiquetas de unha imprimíveis. 151
Removendo Etiquetas de unha imprimíveis. 155
Rede. 157
Restrições. 160
Dicas de Conexão de Rede. 162
Configurações de Rede Padrão. 163
Detectar mesmo nome da impressora. 165
Conecta-se a outro computador via LAN/altera a conexão de USB para LAN. 166
Imprimindo as Configurações da Rede. 167
Método de reconfiguração do método de reconfiguração/conexão da LAN da conexão Wi-Fi. 174
Conexão com a Conexão direta sem fio. 176
IJ Network Device Setup Utility (Windows). 180
IJ Network Device Setup Utility. 181
Iniciar o IJ Network Device Setup Utility. 182
Diagnóstico e reparo de configurações de rede. 183
Executar/alterar as configurações de rede. 184
Tela do Canon IJ Network Device Setup Utility. 185
Executar as configurações de rede. 189
Executar/alterar as configurações da conexão de LAN com fio (cabo Ethernet). 190
Executar/alterar as configurações Wi-Fi. 193
Determinar as informações da impressora. 198
Inicializando as Configurações da Rede. 199
Alterar a senha do administrador. 200
Definir critérios para Pesquisa da impressora/Pesquisar impressora específica. 201
Se a tela Detalhes de WEP for exibida. 204
Se a tela Detalhes de WPA/WPA2 for exibida. 205
Verificar o status da rede. 206
Verificar o status da rede Wi-Fi. 207
Exibir as informações de rede de computador. 209
Exibir as informações de rede da impressora. 210
Verificar o status de conexão entre a impressora e o roteador sem fio. 211
Verificar diferenças nas configurações de rede. 212

Menus do IJ Network Device Setup Utility. 214
Menu Configurações da Impressora. 215
Menu Visualizar. 216
Menu Opção. 218
Menu Ajuda. 219
Lista de modelos que não suportam a função de diagnóstico e reparo. 220
Lista de modelos que não suportam a configuração IPv6 via conexão USB. 221
Outras informações de rede. 223
Termos Técnicos. 224
Restrições. 232
Firewall. 233
Lista de dispositivos que podem interferir com a comunicação Wi-Fi. 234
Não é possível encontrar a impressora conectada via USB. 235
Compartilhando a Impressora em Rede (Windows). 236
Configurando uma Impressora Compartilhada. 237
Restrições do Compartilhamento da Impressora. 239
Ajustes para melhor qualidade de impressão. 241
Alinhando a Cabeça de Impressão. 242
Alinhando a Cabeça de Impressão Manualmente. 244
Manutenção e consumíveis. 247
Procedimento de Manutenção. 248
Cartuchos de Tinta. 250
Tinta. 251
Substituindo Cartuchos de Tinta. 252
Verificando o Status da Tinta no LCD. 258
Cabeça de Impressão. 259
Imprimindo o Padrão de Verificação de Ejetor. 260
Analisando o Padrão de Verificação de Ejetor. 261
Limpeza da Cabeça de Impressão. 263
Limpeza Profunda da Cabeça de Impressão. 265
Executando Funções de Manutenção do Seu Computador (Windows). 267
Abrindo a Ferramenta de Manutenção (Canon IJ Printer Assistant Tool). 268
Limpando as Cabeças de Impressão. 270

Imprimindo um Padrão de Verificação de Ejetor. 272
Descrição do Canon IJ Printer Assistant Tool. 273
Limpando a Impressora. 279
Limpando as Superfícies Externas. 280
Limpando os Rolos de Alimentação do Papel. 281
Limpando o Interior da Impressora (Limpeza da Placa Inferior). 285
Outras manutenções. 288
Transportando Sua Impressora. 289
Especificações. 291
Especificações. 292
Área de Impressão. 295
Área de Impressão. 296
Tamanhos Padrão. 298
Tamanhos para papéis com margem de 25 mm (0,98 pol). 300
Discos Imprimíveis. 302
Segurança. 303
Precauções de Segurança. 304
Informações sobre regulamentação. 306
WEEE (EU&EEA). 307
Ao reparar, emprestar ou descartar a impressora. 320
Restrições legais sobre impressões. 321
Capturas de Tela Neste Manual. 322
Fluxo de trabalho de impressão básico. 323
Imprimir fotos de um computador (Windows). 324
Imprimir fotos de um computador (macOS). 328
Opções de impressão aprimoradas. 333
Imprimindo a Partir do Computador. 336
Imprimindo do Software Aplicativo (Driver da Impressora do Windows). 337
Configuração Básica de Impressão. 338
Configurações de papel no Driver da impressora e na Impressora (tipo de mídia). 342
Configurações de papel no Driver da impressora e na Impressora (tamanho do papel). . . 345

Diversos Métodos de Impressão. 347
Definindo o Tam. Pág. e a Orientação. 348
Definindo o Número de Cópias e a Ordem de Impressão. 350
Executar impressão sem bordas. 352
Impressão em Escala. 355
Impressão de Layout de Página. 358
Impressão de Ladrilho/Cartaz. 360
Impressão Duplex. 363
Imprimindo em Cartões Postais. 365
Alterando as Configurações de Revestimento Transparente. 367
Definindo as Dimensões do Papel (Tamanho Personalizado). 369
Definindo a Margem de Grampeamento. 371
Impressão Ajustada à Página. 373
Impressão de Livreto. 375
Impressão de Carimbo/Segundo Plano. 377
Registrando um Carimbo. 380
Registrando Dados de Imagem a serem Utilizados como Segundo Plano. 383
Alternando a Origem do Papel para que Corresponda aos Fins da Impressão. 386
Exibindo os Resultados da Impressão Antes de Imprimir. 388
Alterando a Qualidade de Impressão e Corrigindo os Dados de Imagem. 389
Configurando o Nível de Qualidade de Impressão (Personalizada). 390
Imprimindo um Documento Colorido em Modo Monocromático. 392
Especificando a Correção de Cores. 394
Impressão Fotográfica Otimizada de Dados de Imagem. 396
Ajustando as Cores com o Driver da Impressora. 398
Imprimindo com Perfis ICC. 400
Interpretando o Perfil ICC. 404
Ajustando os Tons. 405
Ajustando a Proporção de Cores. 408
Ajustando o brilho. 411
Ajustando o Contraste. 413
Impressão Usando um Serviço da Web. 415
Imprimindo com o Google Cloud Print. 416
Obtendo a Conta do Google. 418
Registrando a Impressora no Google Cloud Print. 419
Imprimindo do Seu Computador ou Smartphone com o Google Cloud Print. 422

Excluindo uma impressora do Google Cloud Print. 427
Imprimir do Smartphone/Tablet. 429
Imprimindo do iPhone/iPad/iPod touch (iOS). 430
Imprimindo com o Google Cloud Print. 416
Imprimindo do Smartphone/Tablet (Android). 433
Imprimindo com o Google Cloud Print. 416
Conexão com a Conexão direta sem fio. 176
Imprimindo Usando o Painel de Controle. 440
Imprimindo Modelos como Papel Pautado ou Gráfico. 441
Imprimindo de uma Câmera Digital. 445
Imprimindo Fotos Diretamente de um Dispositivo Compatível com PictBridge (Wi-Fi). 446
Configurações de Impressão do PictBridge (Wi-Fi). 448
Software para Windows. 451
Driver da Impressora. 452
Visão Geral do Driver da Impressora. 453
Driver da Impressora Canon IJ. 454
Como Abrir a Janela de Configuração do Driver da Impressora. 455
Canon IJ Status Monitor. 456
Verificando o Status da Tinta do seu Computador. 458
Instruções de Uso (Driver da Impressora). 459
Visualização Canon IJ. 461
Excluindo os trabalhos de impressão indesejados. 462
Descrição do Driver da Impressora. 463
Descrição da guia Instalação rápida. 464
Descrição da Guia Principal. 471
Descrição da Guia Configurar Página. 478
Descrição da Guia Manutenção. 491
Descrição do Canon IJ Status Monitor. 493
Descrição do Canon IJ Preview. 496
Atualizando o Driver da Impressora. 499
Instalando o Driver da Impressora. 500
Obtendo o Driver mais Recente da Impressora. 501

Excluindo o Driver da Impressora Desnecessário. 502
Antes de Instalar o Driver de Impressora. 503
Imprimindo Usando o Software Aplicativo da Canon. 504
Software para macOS. 505
Imprimindo Usando o Software Aplicativo da Canon. 506
Perguntas Frequentes. 507
Configurações de Rede e Problemas Comuns. 509
Problemas de Comunicação de Rede. 512
Não é Possível Encontrar a Impressora na Rede. 513
Não é Possível Encontrar a Impressora na Tela Verificar configurações da impressora Durante a Configuração (Windows). 514
Não é Possível Encontrar a Impressora na tela Verificar configurações da impressora durante a configuração do Wi-Fi (Windows) - Verificando o status da alimentação. 515
Não é Possível Encontrar a impressora na tela Verificar configurações da impressora durante a configuração do Wi-Fi (Windows) - Verificando a conexão de rede do PC. 516
Não é possível encontrar a impressora na tela Verificar configurações da impressora durante a configuração do Wi-Fi (Windows) -Verificando as configurações do Wi-Fi da impressora. . 517
Não é possível encontrar a Impressora na tela Verificar configurações da impressora durante a configuração do Wi-Fi (Windows) - Verificando o ambiente do Wi-Fi. 518
Não é possível encontrar a Impressora na tela Verificar configurações da impressora durante a configuração do Wi-Fi (Windows) - Verificando o endereço IP da impressora. 520
Não é possível encontrar a Impressora na tela Verificar configurações da impressora durante a configuração do Wi-Fi (Windows) - Verificando as configurações do software de segurança. 521
Não é possível encontrar a Impressora na tela Verificar configurações da impressora durante a configuração do Wi-Fi (Windows) - Verificando as configurações do roteador sem fio. . . 522
Não é Possível Encontrar a Impressora na Tela Verificar configurações da impressora Durante a Configuração da LAN com Fio (Windows) - Verificando o Cabo LAN e o Roteador. 523
Não é Possível Encontrar a Impressora na Tela Verificar configurações da impressora Durante a Configuração da LAN com Fio (Windows) - Verificando a Conexão de Rede do PC. . . . 524
Não é Possível Encontrar a Impressora na Tela Verificar configurações da impressora Durante a Configuração da LAN com Fio (Windows) - Verificando as Configurações de LAN com Fio da Impressora. 525
Não é Possível Encontrar a Impressora na Tela Verificar configurações da impressora Durante a Configuração da LAN com Fio (Windows) - Verificando o Endereço IP da Impressora. . . 526
Não é Possível Encontrar a Impressora na Tela Verificar configurações da impressora Durante a Configuração da LAN com Fio (Windows) - Verificando as Configurações do Software de Segurança. 527

Não é Possível Encontrar a Impressora na Tela Verificar configurações da impressora Durante a Configuração da LAN com Fio (Windows) - Verificando as Configurações do Roteador. . 528
Não É Possível Prosseguir além da Tela Conexão com a impressora. 529
Não é possível encontrar a Impressora ao usar Wi-Fi. 531
Impressora não encontrada pela tela Encontrar impressora da configuração. 534
Procurar Impressora pelo Endereço IP ou Nome de Host Durante a Configuração. 535
Não é possível encontrar a Impressora ao usar LAN com fio. 539
Problemas de Conexão de Rede. 540
Impressora Parou de Funcionar Repentinamente. 541
Chave de Rede (Senha) Desconhecida. 547
Não é possível usar a impressora depois de substituir o roteador sem fio ou alterar suas configurações. 549
Senha esquecida do administrador da impressora. 551
Impressora imprime lentamente. 552
Não é possível acessar a Internet no Wi-Fi a partir de um dispositivo de comunicação. 553
Nenhum nível de tinta aparece no Monitor de Status da Impressora (Windows). 554
Não é Possível Imprimir nem Conectar. 555
Outros Problemas de Rede. 556
Verificando as Informações da Rede. 557
Restaurando o Padrão de Fábrica. 560
Mensagem Exibida no Computador Durante a Configuração. 561
Conectando a Impressora e o Roteador Sem Fio Usando a Conexão Sem Fio Fácil. 563
Não é Possível Conectar o Smartphone/Tablet ao Roteador Sem Fio. 564
Transferindo o Canon PRINT Inkjet/SELPHY. 565
Verificando o SSID/Chave do Roteador Sem Fio. 566
Verificando o nome de rede (SSID) do roteador sem fio para Smartphone/Tablet. 567
Separador de Privacidade/Separador de SSID/Função de Separação da Rede. 568
Configurando o Uso do Smartphone/Tablet. 569
Ocorre um erro durante a configuração do Wi-Fi. 570
Verificando o Código do Status. 572
Problemas durante a Impressão do Smartphone/Tablet. 573
Impossível Imprimir de Smartphone/Tablet. 574
Problemas de Impressão. 578
Impressora não imprime. 579
A Tinta Não Sai. 584
A Impressora não Atende ou erro Alimente Papel/"Sem Papel". 586

Não é Possível Imprimir na Etiqueta de Disco. 589
Os Resultados da Impressão São Insatisfatórios. 591
As Impressões Estão Em Branco/Borradas ou Difusas/Imprecisas ou Cores Sangrando/Faixas ou Linhas. 593
As Desalinhadas/Destorcidas. 596
O Papel Fica Manchado / A Superfície Impressa Fica Riscada. 597
Linha Vertical Perto da Imagem. 601
Não é Possível Concluir a Impressão. 602
Linhas Incompletas ou Ausentes (Windows). 603
Imagens Incompletas ou Ausentes (Windows). 604
Borrões de Tinta / Papel Enrolado. 605
O Verso do Papel Fica Manchado. 606
Cores Irregulares ou Riscadas. 607
A Impressão Para. 610
Não É Possível Imprimir Usando o AirPrint. 611
Não Há Alimentação de Papel na Origem do Papel Especificada no Driver da Impressora (Windows) 612
Problemas Mecânicos. 613
A Impressora Não Liga. 614
Impressora desliga inesperadamente ou repetidamente. 615
Problemas de Conexão USB. 617
Não é Possível Estabelecer Comunicação com a Impressora via USB. 618
Idioma errado exibido no LCD. 619
O LCD Está Desativado. 620
O Suporte da Cabeça de Impressão Não Se Move para a Posição de Substituição. 621
O Monitor de Status da Impressora Não é Exibido (Windows). 622
Atualizando o Firmware da Impressora. 623
Problemas de Instalação e Download. 625
Falha ao Instalar o Driver da Impressora (Windows). 626
Atualizar o driver da impressora em ambiente de rede (Windows). 627
Desativar a função para enviar as informações de uso da impressora. 628
Processo de Configuração Demora Muito (Windows). 632
Erros e Mensagens. 633
Quando ocorreu um erro. 634
Uma Mensagem (Código de Suporte) É Exibida. 636
A Mensagem de Erro é Exibida em um Dispositivo Compatível com PictBridge (Wi-Fi). 639
Se Não Conseguir Resolver um Problema. 641

Lista de Códigos de Suporte para Erro. 642
Lista de Códigos de Suporte para Erro (Papel Atolado). 644
1300. 645
O papel ficou preso dentro da Impressora. 648
1000. 651
1013. 653
1200. 654
1250. 655
1401. 656
1600. 657
1660. 658
1700. 659
1890. 660
2114. 661
2115. 664
4103. 667
5100. 668
5200. 669
5B00. 670
6000. 671
C000. 672

Usando Este Manual On-line

- Símbolos Utilizados Neste Documento
- Usuários de Dispositivo de Toque (Windows)

Símbolos Utilizados Neste Documento

Aviso

O não cumprimento dessas instruções pode ocasionar morte, graves lesões pessoais ou danos à propriedade devido à operação incorreta do equipamento. Elas devem ser observadas para garantir uma operação segura.

Cuidado

O não cumprimento dessas instruções pode ocasionar lesões pessoais ou danos à propriedade devido à operação incorreta do equipamento. Elas devem ser observadas para garantir uma operação segura.

Importante

As instruções, incluindo as informações importantes, devem ser observadas para evitar danos e lesões ou o ouso inadequado do produto. Certifique-se de ler essas instruções.

Nota

As instruções incluem notas para operação e explicações adicionais.

Básico

Instruções que explicam as operações básicas do seu produto.

Nota

- Os ícones podem variar conforme o produto.

Usuários de Dispositivo de Toque (Windows)

Para ações de toque, substitua "clique com o botão direito" neste documento pela ação definida no sistema operacional. Por exemplo, se a ação estiver definida como "mantenha pressionado" no sistema operacional, substitua "clique com o botão direito" por "mantenha pressionado".

Marcas Comerciais e Licenças

- Microsoft é uma marca registrada da Microsoft Corporation.
- Windows é uma marca comercial ou marca registrada da Microsoft Corporation nos EUA e/ou em outros países.
- Windows Vista é uma marca comercial ou marca registrada da Microsoft Corporation nos EUA e/ou em outros países.
- Internet Explorer é uma marca comercial ou marca registrada da Microsoft Corporation nos EUA e/ou em outros países.
- Mac, Mac OS, macOS, OS X, AirPort, App Store, AirPrint, o logotipo AirPrint, Safari, Bonjour, iPad, iPhone e iPod touch são marcas comerciais da Apple Inc., registrada nos EUA e em outros países.
- IOS é uma marca comercial ou marca registrada da Cisco nos EUA e/ou em outros países e é usada sob licença.
- Google Cloud Print, Google Chrome, Chrome OS, Chromebook, Android, Google Drive, Google Apps e Google Analytics são marcas registradas ou marcas comerciais do Google Inc. Google Play e o logotipo Google Play são marcas registradas do Google LLC.
- Adobe, Acrobat, Flash, Photoshop, Photoshop Elements, Lightroom, Adobe RGB e Adobe RGB (1998) são marcas registradas ou marcas comerciais da Adobe Systems Incorporated nos Estados Unidos e/ou em outros países.
- Bluetooth é uma marca registrada da Bluetooth SIG, Inc., EUA e licenciada para Canon Inc.
- Autodesk e AutoCAD são marcas registradas ou marcas comerciais da Autodesk, Inc. e/ou suas subsidiárias e/ou afiliadas nos EUA e/ou em outros países.
- USB Type-C™ is a trademark of USB Implementers Forum.

Nota

- O nome formal do Windows Vista é sistema operacional da Microsoft Windows Vista.

Copyright (c) 2003-2015 Apple Inc. All rights reserved.

Redistribution and use in source and binary forms, with or without modification, are permitted provided that the following conditions are met:

1. Redistributions of source code must retain the above copyright notice, this list of conditions and the following disclaimer.
2. Redistributions in binary form must reproduce the above copyright notice, this list of conditions and the following disclaimer in the documentation and/or other materials provided with the distribution.
3. Neither the name of Apple Inc. ("Apple") nor the names of its contributors may be used to endorse or promote products derived from this software without specific prior written permission.

THIS SOFTWARE IS PROVIDED BY APPLE AND ITS CONTRIBUTORS "AS IS" AND ANY EXPRESS OR IMPLIED WARRANTIES, INCLUDING, BUT NOT LIMITED TO, THE IMPLIED WARRANTIES OF MERCHANTABILITY AND FITNESS FOR A PARTICULAR PURPOSE ARE DISCLAIMED. IN NO EVENT SHALL APPLE OR ITS CONTRIBUTORS BE LIABLE FOR ANY DIRECT, INDIRECT, INCIDENTAL, SPECIAL, EXEMPLARY, OR CONSEQUENTIAL DAMAGES (INCLUDING, BUT NOT LIMITED TO, PROCUREMENT OF SUBSTITUTE GOODS OR SERVICES; LOSS OF USE, DATA, OR PROFITS; OR BUSINESS INTERRUPTION) HOWEVER CAUSED AND ON ANY THEORY OF LIABILITY, WHETHER IN CONTRACT, STRICT LIABILITY, OR TORT (INCLUDING NEGLIGENCE OR OTHERWISE) ARISING IN ANY WAY OUT OF THE USE OF THIS SOFTWARE, EVEN IF ADVISED OF THE POSSIBILITY OF SUCH DAMAGE.

Apache License

Version 2.0, January 2004

http://www.apache.org/licenses/

TERMS AND CONDITIONS FOR USE, REPRODUCTION, AND DISTRIBUTION

1. Definitions.

   "License" shall mean the terms and conditions for use, reproduction, and distribution as defined by Sections 1 through 9 of this document.

   "Licensor" shall mean the copyright owner or entity authorized by the copyright owner that is granting the License.

   "Legal Entity" shall mean the union of the acting entity and all other entities that control, are controlled by, or are under common control with that entity. For the purposes of this definition, "control" means (i) the power, direct or indirect, to cause the direction or management of such entity, whether by contract or otherwise, or (ii) ownership of fifty percent (50%) or more of the outstanding shares, or (iii) beneficial ownership of such entity.

   "You" (or "Your") shall mean an individual or Legal Entity exercising permissions granted by this License.

   "Source" form shall mean the preferred form for making modifications, including but not limited to software source code, documentation source, and configuration files.

   "Object" form shall mean any form resulting from mechanical transformation or translation of a Source form, including but not limited to compiled object code, generated documentation, and conversions to other media types.

   "Work" shall mean the work of authorship, whether in Source or Object form, made available under the License, as indicated by a copyright notice that is included in or attached to the work (an example is provided in the Appendix below).

   "Derivative Works" shall mean any work, whether in Source or Object form, that is based on (or derived from) the Work and for which the editorial revisions, annotations, elaborations, or other modifications represent, as a whole, an original work of authorship. For the purposes of this License, Derivative Works shall not include works that remain separable from, or merely link (or bind by name) to the interfaces of, the Work and Derivative Works thereof.

   "Contribution" shall mean any work of authorship, including the original version of the Work and any modifications or additions to that Work or Derivative Works thereof, that is intentionally submitted to Licensor for inclusion in the Work by the copyright owner or by an individual or Legal Entity authorized to submit on behalf of the copyright owner. For the purposes of this definition, "submitted" means any form of electronic, verbal, or written communication sent to the Licensor or its representatives, including but not limited to communication on electronic mailing lists, source code control systems, and issue tracking systems that are managed by, or on behalf of, the Licensor for the purpose of discussing and improving the Work, but excluding communication that is conspicuously marked or otherwise designated in writing by the copyright owner as "Not a Contribution."

   "Contributor" shall mean Licensor and any individual or Legal Entity on behalf of whom a Contribution has been received by Licensor and subsequently incorporated within the Work.

2. Grant of Copyright License. Subject to the terms and conditions of this License, each Contributor hereby grants to You a perpetual, worldwide, non-exclusive, no-charge, royalty-free, irrevocable copyright license to reproduce, prepare Derivative Works of, publicly display, publicly perform, sublicense, and distribute the Work and such Derivative Works in Source or Object form.
3. Grant of Patent License. Subject to the terms and conditions of this License, each Contributor hereby grants to You a perpetual, worldwide, non-exclusive, no-charge, royalty-free, irrevocable (except as stated in this section) patent license to make, have made, use, offer to sell, sell, import, and otherwise transfer the Work, where such license applies only to those patent claims licensable by such Contributor that are necessarily infringed by their Contribution(s) alone or by combination of their Contribution(s) with the Work to which such Contribution(s) was submitted. If You institute patent litigation against any entity (including a cross-claim or counterclaim in a lawsuit) alleging that the Work or a Contribution incorporated within the Work constitutes direct or contributory patent infringement, then any patent licenses granted to You under this License for that Work shall terminate as of the date such litigation is filed.
4. Redistribution. You may reproduce and distribute copies of the Work or Derivative Works thereof in any medium, with or without modifications, and in Source or Object form, provided that You meet the following conditions:

    1. You must give any other recipients of the Work or Derivative Works a copy of this License; and
    2. You must cause any modified files to carry prominent notices stating that You changed the files; and
    3. You must retain, in the Source form of any Derivative Works that You distribute, all copyright, patent, trademark, and attribution notices from the Source form of the Work, excluding those notices that do not pertain to any part of the Derivative Works; and
    4. If the Work includes a "NOTICE" text file as part of its distribution, then any Derivative Works that You distribute must include a readable copy of the attribution notices contained within such NOTICE file, excluding those notices that do not pertain to any part of the Derivative Works, in at least one of the following places: within a NOTICE text file distributed as part of the Derivative Works; within the Source form or documentation, if provided along with the Derivative Works; or, within a display generated by the Derivative Works, if and wherever such third-party notices normally appear. The contents of the NOTICE file are for informational purposes only and do not modify the License. You may add Your own attribution notices within Derivative Works that You distribute, alongside or as an addendum to the NOTICE text from the Work, provided that such additional attribution notices cannot be construed as modifying the License.

    You may add Your own copyright statement to Your modifications and may provide additional or different license terms and conditions for use, reproduction, or distribution of Your modifications, or for any such Derivative Works as a whole, provided Your use, reproduction, and distribution of the Work otherwise complies with the conditions stated in this License.

5. Submission of Contributions. Unless You explicitly state otherwise, any Contribution intentionally submitted for inclusion in the Work by You to the Licensor shall be under the terms and conditions of this License, without any additional terms or conditions. Notwithstanding the above, nothing herein shall supersede or modify the terms of any separate license agreement you may have executed with Licensor regarding such Contributions.
6. Trademarks. This License does not grant permission to use the trade names, trademarks, service marks, or product names of the Licensor, except as required for reasonable and customary use in describing the origin of the Work and reproducing the content of the NOTICE file.

7. Disclaimer of Warranty. Unless required by applicable law or agreed to in writing, Licensor provides the Work (and each Contributor provides its Contributions) on an "AS IS" BASIS, WITHOUT WARRANTIES OR CONDITIONS OF ANY KIND, either express or implied, including, without limitation, any warranties or conditions of TITLE, NON-INFRINGEMENT, MERCHANTABILITY, or FITNESS FOR A PARTICULAR PURPOSE. You are solely responsible for determining the appropriateness of using or redistributing the Work and assume any risks associated with Your exercise of permissions under this License.
8. Limitation of Liability. In no event and under no legal theory, whether in tort (including negligence), contract, or otherwise, unless required by applicable law (such as deliberate and grossly negligent acts) or agreed to in writing, shall any Contributor be liable to You for damages, including any direct, indirect, special, incidental, or consequential damages of any character arising as a result of this License or out of the use or inability to use the Work (including but not limited to damages for loss of goodwill, work stoppage, computer failure or malfunction, or any and all other commercial damages or losses), even if such Contributor has been advised of the possibility of such damages.
9. Accepting Warranty or Additional Liability. While redistributing the Work or Derivative Works thereof, You may choose to offer, and charge a fee for, acceptance of support, warranty, indemnity, or other liability obligations and/or rights consistent with this License. However, in accepting such obligations, You may act only on Your own behalf and on Your sole responsibility, not on behalf of any other Contributor, and only if You agree to indemnify, defend, and hold each Contributor harmless for any liability incurred by, or claims asserted against, such Contributor by reason of your accepting any such warranty or additional liability.
END OF TERMS AND CONDITIONS

---- Part 1: CMU/UCD copyright notice: (BSD like) -----

Copyright 1989, 1991, 1992 by Carnegie Mellon University

Derivative Work - 1996, 1998-2000

Copyright 1996, 1998-2000 The Regents of the University of California

All Rights Reserved

Permission to use, copy, modify and distribute this software and its documentation for any purpose and without fee is hereby granted, provided that the above copyright notice appears in all copies and that both that copyright notice and this permission notice appear in supporting documentation, and that the name of CMU and The Regents of the University of California not be used in advertising or publicity pertaining to distribution of the software without specific written permission.

CMU AND THE REGENTS OF THE UNIVERSITY OF CALIFORNIA DISCLAIM ALL WARRANTIES WITH REGARD TO THIS SOFTWARE, INCLUDING ALL IMPLIED WARRANTIES OF MERCHANTABILITY AND FITNESS. IN NO EVENT SHALL CMU OR THE REGENTS OF THE UNIVERSITY OF CALIFORNIA BE LIABLE FOR ANY SPECIAL, INDIRECT OR CONSEQUENTIAL DAMAGES OR ANY DAMAGES WHATSOEVER RESULTING FROM THE LOSS OF USE, DATA OR PROFITS, WHETHER IN AN ACTION OF CONTRACT, NEGLIGENCE OR OTHER TORTIOUS ACTION, ARISING OUT OF OR IN CONNECTION WITH THE USE OR PERFORMANCE OF THIS SOFTWARE.

---- Part 2: Networks Associates Technology, Inc copyright notice (BSD) -----

Copyright (c) 2001-2003, Networks Associates Technology, Inc

All rights reserved.

Redistribution and use in source and binary forms, with or without modification, are permitted provided that the following conditions are met:

* Redistributions of source code must retain the above copyright notice, this list of conditions and the following disclaimer.
* Redistributions in binary form must reproduce the above copyright notice, this list of conditions and the following disclaimer in the documentation and/or other materials provided with the distribution.
* Neither the name of the Networks Associates Technology, Inc nor the names of its contributors may be used to endorse or promote products derived from this software without specific prior written permission.

THIS SOFTWARE IS PROVIDED BY THE COPYRIGHT HOLDERS AND CONTRIBUTORS ``AS IS'' AND ANY EXPRESS OR IMPLIED WARRANTIES, INCLUDING, BUT NOT LIMITED TO, THE IMPLIED WARRANTIES OF MERCHANTABILITY AND FITNESS FOR A PARTICULAR PURPOSE ARE DISCLAIMED. IN NO EVENT SHALL THE COPYRIGHT HOLDERS OR CONTRIBUTORS BE LIABLE FOR ANY DIRECT, INDIRECT, INCIDENTAL, SPECIAL, EXEMPLARY, OR CONSEQUENTIAL DAMAGES (INCLUDING, BUT NOT LIMITED TO, PROCUREMENT OF SUBSTITUTE GOODS OR SERVICES; LOSS OF USE, DATA, OR PROFITS; OR BUSINESS INTERRUPTION) HOWEVER CAUSED AND ON ANY THEORY OF LIABILITY, WHETHER IN CONTRACT, STRICT LIABILITY, OR TORT (INCLUDING NEGLIGENCE OR OTHERWISE) ARISING IN ANY WAY OUT OF THE USE OF THIS SOFTWARE, EVEN IF ADVISED OF THE POSSIBILITY OF SUCH DAMAGE.

---- Part 3: Cambridge Broadband Ltd. copyright notice (BSD) -----

Portions of this code are copyright (c) 2001-2003, Cambridge Broadband Ltd.

All rights reserved.

Redistribution and use in source and binary forms, with or without modification, are permitted provided that the following conditions are met:

* Redistributions of source code must retain the above copyright notice, this list of conditions and the following disclaimer.
* Redistributions in binary form must reproduce the above copyright notice, this list of conditions and the following disclaimer in the documentation and/or other materials provided with the distribution.
* The name of Cambridge Broadband Ltd. may not be used to endorse or promote products derived from this software without specific prior written permission.

THIS SOFTWARE IS PROVIDED BY THE COPYRIGHT HOLDER ``AS IS'' AND ANY EXPRESS OR IMPLIED WARRANTIES, INCLUDING, BUT NOT LIMITED TO, THE IMPLIED WARRANTIES OF MERCHANTABILITY AND FITNESS FOR A PARTICULAR PURPOSE ARE DISCLAIMED. IN NO EVENT SHALL THE COPYRIGHT HOLDER BE LIABLE FOR ANY DIRECT, INDIRECT, INCIDENTAL, SPECIAL, EXEMPLARY, OR CONSEQUENTIAL DAMAGES (INCLUDING, BUT NOT LIMITED TO, PROCUREMENT OF SUBSTITUTE GOODS OR SERVICES; LOSS OF USE, DATA, OR PROFITS; OR BUSINESS INTERRUPTION) HOWEVER CAUSED AND ON ANY THEORY OF LIABILITY, WHETHER IN CONTRACT, STRICT LIABILITY, OR TORT (INCLUDING NEGLIGENCE OR OTHERWISE) ARISING IN ANY WAY OUT OF THE USE OF THIS SOFTWARE, EVEN IF ADVISED OF THE POSSIBILITY OF SUCH DAMAGE.

---- Part 4: Sun Microsystems, Inc. copyright notice (BSD) -----

Copyright c 2003 Sun Microsystems, Inc., 4150 Network Circle, Santa Clara, California 95054, U.S.A. All rights reserved.

Use is subject to license terms below.

This distribution may include materials developed by third parties.

Sun, Sun Microsystems, the Sun logo and Solaris are trademarks or registered trademarks of Sun Microsystems, Inc. in the U.S. and other countries.

Redistribution and use in source and binary forms, with or without modification, are permitted provided that the following conditions are met:

* Redistributions of source code must retain the above copyright notice, this list of conditions and the following disclaimer.
* Redistributions in binary form must reproduce the above copyright notice, this list of conditions and the following disclaimer in the documentation and/or other materials provided with the distribution.
* Neither the name of the Sun Microsystems, Inc. nor the names of its contributors may be used to endorse or promote products derived from this software without specific prior written permission.

THIS SOFTWARE IS PROVIDED BY THE COPYRIGHT HOLDERS AND CONTRIBUTORS ``AS IS'' AND ANY EXPRESS OR IMPLIED WARRANTIES, INCLUDING, BUT NOT LIMITED TO, THE IMPLIED WARRANTIES OF MERCHANTABILITY AND FITNESS FOR A PARTICULAR PURPOSE ARE DISCLAIMED. IN NO EVENT SHALL THE COPYRIGHT HOLDERS OR CONTRIBUTORS BE LIABLE FOR ANY DIRECT, INDIRECT, INCIDENTAL, SPECIAL, EXEMPLARY, OR CONSEQUENTIAL DAMAGES (INCLUDING, BUT NOT LIMITED TO, PROCUREMENT OF SUBSTITUTE GOODS OR SERVICES; LOSS OF USE, DATA, OR PROFITS; OR BUSINESS INTERRUPTION) HOWEVER CAUSED AND ON ANY THEORY OF LIABILITY, WHETHER IN CONTRACT, STRICT LIABILITY, OR TORT (INCLUDING NEGLIGENCE OR OTHERWISE) ARISING IN ANY WAY OUT OF THE USE OF THIS SOFTWARE, EVEN IF ADVISED OF THE POSSIBILITY OF SUCH DAMAGE.

---- Part 5: Sparta, Inc copyright notice (BSD) -----

Copyright (c) 2003-2012, Sparta, Inc

All rights reserved.

Redistribution and use in source and binary forms, with or without modification, are permitted provided that the following conditions are met:

* Redistributions of source code must retain the above copyright notice, this list of conditions and the following disclaimer.
* Redistributions in binary form must reproduce the above copyright notice, this list of conditions and the following disclaimer in the documentation and/or other materials provided with the distribution.
* Neither the name of Sparta, Inc nor the names of its contributors may be used to endorse or promote products derived from this software without specific prior written permission.

THIS SOFTWARE IS PROVIDED BY THE COPYRIGHT HOLDERS AND CONTRIBUTORS ``AS IS'' AND ANY EXPRESS OR IMPLIED WARRANTIES, INCLUDING, BUT NOT LIMITED TO, THE IMPLIED WARRANTIES OF MERCHANTABILITY AND FITNESS FOR A PARTICULAR PURPOSE ARE DISCLAIMED. IN NO EVENT SHALL THE COPYRIGHT HOLDERS OR CONTRIBUTORS BE LIABLE FOR ANY DIRECT, INDIRECT, INCIDENTAL, SPECIAL, EXEMPLARY, OR CONSEQUENTIAL DAMAGES (INCLUDING, BUT NOT LIMITED TO, PROCUREMENT OF SUBSTITUTE GOODS OR SERVICES; LOSS OF USE, DATA, OR PROFITS; OR BUSINESS INTERRUPTION) HOWEVER CAUSED AND ON ANY THEORY OF LIABILITY, WHETHER IN CONTRACT, STRICT LIABILITY, OR

TORT (INCLUDING NEGLIGENCE OR OTHERWISE) ARISING IN ANY WAY OUT OF THE USE OF THIS SOFTWARE, EVEN IF ADVISED OF THE POSSIBILITY OF SUCH DAMAGE.

---- Part 6: Cisco/BUPTNIC copyright notice (BSD) -----

Copyright (c) 2004, Cisco, Inc and Information Network Center of Beijing University of Posts and Telecommunications.

All rights reserved.

Redistribution and use in source and binary forms, with or without modification, are permitted provided that the following conditions are met:

* Redistributions of source code must retain the above copyright notice, this list of conditions and the following disclaimer.
* Redistributions in binary form must reproduce the above copyright notice, this list of conditions and the following disclaimer in the documentation and/or other materials provided with the distribution.
* Neither the name of Cisco, Inc, Beijing University of Posts and Telecommunications, nor the names of their contributors may be used to endorse or promote products derived from this software without specific prior written permission.

THIS SOFTWARE IS PROVIDED BY THE COPYRIGHT HOLDERS AND CONTRIBUTORS ``AS IS'' AND ANY EXPRESS OR IMPLIED WARRANTIES, INCLUDING, BUT NOT LIMITED TO, THE IMPLIED WARRANTIES OF MERCHANTABILITY AND FITNESS FOR A PARTICULAR PURPOSE ARE DISCLAIMED. IN NO EVENT SHALL THE COPYRIGHT HOLDERS OR CONTRIBUTORS BE LIABLE FOR ANY DIRECT, INDIRECT, INCIDENTAL, SPECIAL, EXEMPLARY, OR CONSEQUENTIAL DAMAGES (INCLUDING, BUT NOT LIMITED TO, PROCUREMENT OF SUBSTITUTE GOODS OR SERVICES; LOSS OF USE, DATA, OR PROFITS; OR BUSINESS INTERRUPTION) HOWEVER CAUSED AND ON ANY THEORY OF LIABILITY, WHETHER IN CONTRACT, STRICT LIABILITY, OR TORT (INCLUDING NEGLIGENCE OR OTHERWISE) ARISING IN ANY WAY OUT OF THE USE OF THIS SOFTWARE, EVEN IF ADVISED OF THE POSSIBILITY OF SUCH DAMAGE.

---- Part 7: Fabasoft R&D Software GmbH & Co KG copyright notice (BSD) -----

Copyright (c) Fabasoft R&D Software GmbH & Co KG, 2003 oss@fabasoft.com

Author: Bernhard Penz <bernhard.penz@fabasoft.com>

Redistribution and use in source and binary forms, with or without modification, are permitted provided that the following conditions are met:

* Redistributions of source code must retain the above copyright notice, this list of conditions and the following disclaimer.
* Redistributions in binary form must reproduce the above copyright notice, this list of conditions and the following disclaimer in the documentation and/or other materials provided with the distribution.
* The name of Fabasoft R&D Software GmbH & Co KG or any of its subsidiaries, brand or product names may not be used to endorse or promote products derived from this software without specific prior written permission.

THIS SOFTWARE IS PROVIDED BY THE COPYRIGHT HOLDER ``AS IS'' AND ANY EXPRESS OR IMPLIED WARRANTIES, INCLUDING, BUT NOT LIMITED TO, THE IMPLIED WARRANTIES OF MERCHANTABILITY AND FITNESS FOR A PARTICULAR PURPOSE ARE DISCLAIMED. IN NO EVENT SHALL THE COPYRIGHT HOLDER BE LIABLE FOR ANY DIRECT, INDIRECT, INCIDENTAL,

SPECIAL, EXEMPLARY, OR CONSEQUENTIAL DAMAGES (INCLUDING, BUT NOT LIMITED TO, PROCUREMENT OF SUBSTITUTE GOODS OR SERVICES; LOSS OF USE, DATA, OR PROFITS; OR BUSINESS INTERRUPTION) HOWEVER CAUSED AND ON ANY THEORY OF LIABILITY, WHETHER IN CONTRACT, STRICT LIABILITY, OR TORT (INCLUDING NEGLIGENCE OR OTHERWISE) ARISING IN ANY WAY OUT OF THE USE OF THIS SOFTWARE, EVEN IF ADVISED OF THE POSSIBILITY OF SUCH DAMAGE.

---- Part 8: Apple Inc. copyright notice (BSD) -----

Copyright (c) 2007 Apple Inc. All rights reserved.

Redistribution and use in source and binary forms, with or without modification, are permitted provided that the following conditions are met:

1. Redistributions of source code must retain the above copyright notice, this list of conditions and the following disclaimer.
2. Redistributions in binary form must reproduce the above copyright notice, this list of conditions and the following disclaimer in the documentation and/or other materials provided with the distribution.
3. Neither the name of Apple Inc. ("Apple") nor the names of its contributors may be used to endorse or promote products derived from this software without specific prior written permission.

THIS SOFTWARE IS PROVIDED BY APPLE AND ITS CONTRIBUTORS "AS IS" AND ANY EXPRESS OR IMPLIED WARRANTIES, INCLUDING, BUT NOT LIMITED TO, THE IMPLIED WARRANTIES OF MERCHANTABILITY AND FITNESS FOR A PARTICULAR PURPOSE ARE DISCLAIMED. IN NO EVENT SHALL APPLE OR ITS CONTRIBUTORS BE LIABLE FOR ANY DIRECT, INDIRECT, INCIDENTAL, SPECIAL, EXEMPLARY, OR CONSEQUENTIAL DAMAGES (INCLUDING, BUT NOT LIMITED TO, PROCUREMENT OF SUBSTITUTE GOODS OR SERVICES; LOSS OF USE, DATA, OR PROFITS; OR BUSINESS INTERRUPTION) HOWEVER CAUSED AND ON ANY THEORY OF LIABILITY, WHETHER IN CONTRACT, STRICT LIABILITY, OR TORT (INCLUDING NEGLIGENCE OR OTHERWISE) ARISING IN ANY WAY OUT OF THE USE OF THIS SOFTWARE, EVEN IF ADVISED OF THE POSSIBILITY OF SUCH DAMAGE.

---- Part 9: ScienceLogic, LLC copyright notice (BSD) -----

Copyright (c) 2009, ScienceLogic, LLC

All rights reserved.

Redistribution and use in source and binary forms, with or without modification, are permitted provided that the following conditions are met:

* Redistributions of source code must retain the above copyright notice, this list of conditions and the following disclaimer.
* Redistributions in binary form must reproduce the above copyright notice, this list of conditions and the following disclaimer in the documentation and/or other materials provided with the distribution.
* Neither the name of ScienceLogic, LLC nor the names of its contributors may be used to endorse or promote products derived from this software without specific prior written permission.

THIS SOFTWARE IS PROVIDED BY THE COPYRIGHT HOLDERS AND CONTRIBUTORS "AS IS" AND ANY EXPRESS OR IMPLIED WARRANTIES, INCLUDING, BUT NOT LIMITED TO, THE IMPLIED WARRANTIES OF MERCHANTABILITY AND FITNESS FOR A PARTICULAR PURPOSE ARE DISCLAIMED. IN NO EVENT SHALL THE COPYRIGHT HOLDERS OR CONTRIBUTORS BE LIABLE

FOR ANY DIRECT, INDIRECT, INCIDENTAL, SPECIAL, EXEMPLARY, OR CONSEQUENTIAL DAMAGES (INCLUDING, BUT NOT LIMITED TO, PROCUREMENT OF SUBSTITUTE GOODS OR SERVICES; LOSS OF USE, DATA, OR PROFITS; OR BUSINESS INTERRUPTION) HOWEVER CAUSED AND ON ANY THEORY OF LIABILITY, WHETHER IN CONTRACT, STRICT LIABILITY, OR TORT (INCLUDING NEGLIGENCE OR OTHERWISE) ARISING IN ANY WAY OUT OF THE USE OF THIS SOFTWARE, EVEN IF ADVISED OF THE POSSIBILITY OF SUCH DAMAGE.

LEADTOOLS

Copyright (C) 1991-2009 LEAD Technologies, Inc.

CMap Resources

Copyright 1990-2009 Adobe Systems Incorporated.
All rights reserved.

Copyright 1990-2010 Adobe Systems Incorporated.
All rights reserved.

Redistribution and use in source and binary forms, with or without modification, are permitted provided that the following conditions are met:

Redistributions of source code must retain the above copyright notice, this list of conditions and the following disclaimer.

Redistributions in binary form must reproduce the above copyright notice, this list of conditions and the following disclaimer in the documentation and/or other materials provided with the distribution.

Neither the name of Adobe Systems Incorporated nor the names of its contributors may be used to endorse or promote products derived from this software without specific prior written permission.

THIS SOFTWARE IS PROVIDED BY THE COPYRIGHT HOLDERS AND CONTRIBUTORS "AS IS" AND ANY EXPRESS OR IMPLIED WARRANTIES, INCLUDING, BUT NOT LIMITED TO, THE IMPLIED WARRANTIES OF MERCHANTABILITY AND FITNESS FOR A PARTICULAR PURPOSE ARE DISCLAIMED. IN NO EVENT SHALL THE COPYRIGHT HOLDER OR CONTRIBUTORS BE LIABLE FOR ANY DIRECT, INDIRECT, INCIDENTAL, SPECIAL, EXEMPLARY, OR CONSEQUENTIAL DAMAGES (INCLUDING, BUT NOT LIMITED TO, PROCUREMENT OF SUBSTITUTE GOODS OR SERVICES; LOSS OF USE, DATA, OR PROFITS; OR BUSINESS INTERRUPTION) HOWEVER CAUSED AND ON ANY THEORY OF LIABILITY, WHETHER IN CONTRACT, STRICT LIABILITY, OR TORT (INCLUDING NEGLIGENCE OR OTHERWISE) ARISING IN ANY WAY OUT OF THE USE OF THIS SOFTWARE, EVEN IF ADVISED OF THE POSSIBILITY OF SUCH DAMAGE.

MIT License

Copyright (c) 1998, 1999, 2000 Thai Open Source Software Center Ltd

Permission is hereby granted, free of charge, to any person obtaining a copy of this software and associated documentation files (the "Software"), to deal in the Software without restriction, including without limitation the rights to use, copy, modify, merge, publish, distribute, sublicense, and/or sell copies of the Software, and to permit persons to whom the Software is furnished to do so, subject to the following conditions:

The above copyright notice and this permission notice shall be included in all copies or substantial portions of the Software.

THE SOFTWARE IS PROVIDED "AS IS", WITHOUT WARRANTY OF ANY KIND, EXPRESS OR IMPLIED, INCLUDING BUT NOT LIMITED TO THE WARRANTIES OF MERCHANTABILITY, FITNESS FOR A PARTICULAR PURPOSE AND NONINFRINGEMENT. IN NO EVENT SHALL THE AUTHORS OR COPYRIGHT HOLDERS BE LIABLE FOR ANY CLAIM, DAMAGES OR OTHER LIABILITY, WHETHER IN AN ACTION OF CONTRACT, TORT OR OTHERWISE, ARISING FROM, OUT OF OR IN CONNECTION WITH THE SOFTWARE OR THE USE OR OTHER DEALINGS IN THE SOFTWARE.

Copyright 2000 Computing Research Labs, New Mexico State University

Copyright 2001-2015 Francesco Zappa Nardelli

Permission is hereby granted, free of charge, to any person obtaining a copy of this software and associated documentation files (the "Software"), to deal in the Software without restriction, including without limitation the rights to use, copy, modify, merge, publish, distribute, sublicense, and/or sell copies of the Software, and to permit persons to whom the Software is furnished to do so, subject to the following conditions:

The above copyright notice and this permission notice shall be included in all copies or substantial portions of the Software.

THE SOFTWARE IS PROVIDED "AS IS", WITHOUT WARRANTY OF ANY KIND, EXPRESS OR IMPLIED, INCLUDING BUT NOT LIMITED TO THE WARRANTIES OF MERCHANTABILITY, FITNESS FOR A PARTICULAR PURPOSE AND NONINFRINGEMENT. IN NO EVENT SHALL THE COMPUTING RESEARCH LAB OR NEW MEXICO STATE UNIVERSITY BE LIABLE FOR ANY CLAIM, DAMAGES OR OTHER LIABILITY, WHETHER IN AN ACTION OF CONTRACT, TORT OR OTHERWISE, ARISING FROM, OUT OF OR IN CONNECTION WITH THE SOFTWARE OR THE USE OR OTHER DEALINGS IN THE SOFTWARE.

Written by Joel Sherrill <joel@OARcorp.com>.

COPYRIGHT (c) 1989-2000.

On-Line Applications Research Corporation (OAR).

Permission to use, copy, modify, and distribute this software for any purpose without fee is hereby granted, provided that this entire notice is included in all copies of any software which is or includes a copy or modification of this software.

THIS SOFTWARE IS BEING PROVIDED "AS IS", WITHOUT ANY EXPRESS OR IMPLIED WARRANTY. IN PARTICULAR, THE AUTHOR MAKES NO REPRESENTATION OR WARRANTY OF ANY KIND

CONCERNING THE MERCHANTABILITY OF THIS SOFTWARE OR ITS FITNESS FOR ANY PARTICULAR PURPOSE.

(1) Red Hat Incorporated

Copyright (c) 1994-2009 Red Hat, Inc. All rights reserved.

This copyrighted material is made available to anyone wishing to use, modify, copy, or redistribute it subject to the terms and conditions of the BSD License. This program is distributed in the hope that it will be useful, but WITHOUT ANY WARRANTY expressed or implied, including the implied warranties of MERCHANTABILITY or FITNESS FOR A PARTICULAR PURPOSE. A copy of this license is available at http://www.opensource.org/licenses. Any Red Hat trademarks that are incorporated in the source code or documentation are not subject to the BSD License and may only be used or replicated with the express permission of Red Hat, Inc.

(2) University of California, Berkeley

Copyright (c) 1981-2000 The Regents of the University of California.

All rights reserved.

Redistribution and use in source and binary forms, with or without modification, are permitted provided that the following conditions are met:

* Redistributions of source code must retain the above copyright notice, this list of conditions and the following disclaimer.
* Redistributions in binary form must reproduce the above copyright notice, this list of conditions and the following disclaimer in the documentation and/or other materials provided with the distribution.
* Neither the name of the University nor the names of its contributors may be used to endorse or promote products derived from this software without specific prior written permission.

THIS SOFTWARE IS PROVIDED BY THE COPYRIGHT HOLDERS AND CONTRIBUTORS "AS IS" AND ANY EXPRESS OR IMPLIED WARRANTIES, INCLUDING, BUT NOT LIMITED TO, THE IMPLIED WARRANTIES OF MERCHANTABILITY AND FITNESS FOR A PARTICULAR PURPOSE ARE DISCLAIMED. IN NO EVENT SHALL THE COPYRIGHT OWNER OR CONTRIBUTORS BE LIABLE FOR ANY DIRECT, INDIRECT, INCIDENTAL, SPECIAL, EXEMPLARY, OR CONSEQUENTIAL DAMAGES (INCLUDING, BUT NOT LIMITED TO, PROCUREMENT OF SUBSTITUTE GOODS OR SERVICES; LOSS OF USE, DATA, OR PROFITS; OR BUSINESS INTERRUPTION) HOWEVER CAUSED AND ON ANY THEORY OF LIABILITY, WHETHER IN CONTRACT, STRICT LIABILITY, OR TORT (INCLUDING NEGLIGENCE OR OTHERWISE) ARISING IN ANY WAY OUT OF THE USE OF THIS SOFTWARE, EVEN IF ADVISED OF THE POSSIBILITY OF SUCH DAMAGE.

The FreeType Project LICENSE

2006-Jan-27

Copyright 1996-2002, 2006 by

David Turner, Robert Wilhelm, and Werner Lemberg

Introduction

==========

The FreeType Project is distributed in several archive packages; some of them may contain, in addition to the FreeType font engine, various tools and contributions which rely on, or relate to, the FreeType Project.

This license applies to all files found in such packages, and which do not fall under their own explicit license. The license affects thus the FreeType font engine, the test programs, documentation and makefiles, at the very least.

This license was inspired by the BSD, Artistic, and IJG (Independent JPEG Group) licenses, which all encourage inclusion and use of free software in commercial and freeware products alike. As a consequence, its main points are that:

o We don't promise that this software works. However, we will be interested in any kind of bug reports. (`as is' distribution)

o You can use this software for whatever you want, in parts or full form, without having to pay us. (`royalty-free' usage)

o You may not pretend that you wrote this software. If you use it, or only parts of it, in a program, you must acknowledge somewhere in your documentation that you have used the FreeType code. (`credits')

We specifically permit and encourage the inclusion of this software, with or without modifications, in commercial products.

We disclaim all warranties covering The FreeType Project and assume no liability related to The FreeType Project.

Finally, many people asked us for a preferred form for a credit/disclaimer to use in compliance with this license. We thus encourage you to use the following text:

"""

Portions of this software are copyright © <year> The FreeType

Project (www.freetype.org). All rights reserved.

"""

Please replace <year> with the value from the FreeType version you actually use.

Legal Terms

==========

0. Definitions

Throughout this license, the terms `package', `FreeType Project', and `FreeType archive' refer to the set of files originally distributed by the authors (David Turner, Robert Wilhelm, and Werner Lemberg) as the `FreeType Project', be they named as alpha, beta or final release.

`You' refers to the licensee, or person using the project, where `using' is a generic term including compiling the project's source code as well as linking it to form a `program' or `executable'.

This program is referred to as `a program using the FreeType engine'.

This license applies to all files distributed in the original FreeType Project, including all source code, binaries and documentation, unless otherwise stated in the file in its original, unmodified form as distributed in the original archive.

If you are unsure whether or not a particular file is covered by this license, you must contact us to verify this.

The FreeType Project is copyright (C) 1996-2000 by David Turner, Robert Wilhelm, and Werner Lemberg. All rights reserved except as specified below.

1. No Warranty

THE FREETYPE PROJECT IS PROVIDED `AS IS' WITHOUT WARRANTY OF ANY KIND, EITHER EXPRESS OR IMPLIED, INCLUDING, BUT NOT LIMITED TO, WARRANTIES OF MERCHANTABILITY AND FITNESS FOR A PARTICULAR PURPOSE. IN NO EVENT WILL ANY OF THE AUTHORS OR COPYRIGHT HOLDERS BE LIABLE FOR ANY DAMAGES CAUSED BY THE USE OR THE INABILITY TO USE, OF THE FREETYPE PROJECT.

2. Redistribution

This license grants a worldwide, royalty-free, perpetual and irrevocable right and license to use, execute, perform, compile, display, copy, create derivative works of, distribute and sublicense the FreeType Project (in both source and object code forms) and derivative works thereof for any purpose; and to authorize others to exercise some or all of the rights granted herein, subject to the following conditions:

o Redistribution of source code must retain this license file (`FTL.TXT') unaltered; any additions, deletions or changes to the original files must be clearly indicated in accompanying documentation. The copyright notices of the unaltered, original files must be preserved in all copies of source files.

o Redistribution in binary form must provide a disclaimer that states that the software is based in part of the work of the FreeType Team, in the distribution documentation. We also encourage you to put an URL to the FreeType web page in your documentation, though this isn't mandatory.

These conditions apply to any software derived from or based on the FreeType Project, not just the unmodified files. If you use our work, you must acknowledge us. However, no fee need be paid to us.

3. Advertising

Neither the FreeType authors and contributors nor you shall use the name of the other for commercial, advertising, or promotional purposes without specific prior written permission.

We suggest, but do not require, that you use one or more of the following phrases to refer to this software in your documentation or advertising materials: `FreeType Project', `FreeType Engine', `FreeType library', or `FreeType Distribution'.

As you have not signed this license, you are not required to accept it. However, as the FreeType Project is copyrighted material, only this license, or another one contracted with the authors, grants you the right to use, distribute, and modify it.

Therefore, by using, distributing, or modifying the FreeType Project, you indicate that you understand and accept all the terms of this license.

4. Contacts

There are two mailing lists related to FreeType:

o freetype@nongnu.org

Discusses general use and applications of FreeType, as well as future and wanted additions to the library and distribution.

If you are looking for support, start in this list if you haven't found anything to help you in the documentation.

o freetype-devel@nongnu.org

Discusses bugs, as well as engine internals, design issues, specific licenses, porting, etc.

Our home page can be found at

http://www.freetype.org

--- end of FTL.TXT ---

The TWAIN Toolkit is distributed as is. The developer and distributors of the TWAIN Toolkit expressly disclaim all implied, express or statutory warranties including, without limitation, the implied warranties of merchantability, noninfringement of third party rights and fitness for a particular purpose. Neither the developers nor the distributors will be liable for damages, whether direct, indirect, special, incidental, or consequential, as a result of the reproduction, modification, distribution or other use of the TWAIN Toolkit.

JSON for Modern C++

Copyright (c) 2013-2017 Niels Lohmann

Permission is hereby granted, free of charge, to any person obtaining a copy of this software and associated documentation files (the "Software"), to deal in the Software without restriction, including without limitation the rights to use, copy, modify, merge, publish, distribute, sublicense, and/or sell copies of the Software, and to permit persons to whom the Software is furnished to do so, subject to the following conditions:

The above copyright notice and this permission notice shall be included in all copies or substantial portions of the Software.

THE SOFTWARE IS PROVIDED "AS IS", WITHOUT WARRANTY OF ANY KIND, EXPRESS OR IMPLIED, INCLUDING BUT NOT LIMITED TO THE WARRANTIES OF MERCHANTABILITY, FITNESS FOR A PARTICULAR PURPOSE AND NONINFRINGEMENT. IN NO EVENT SHALL THE AUTHORS OR COPYRIGHT HOLDERS BE LIABLE FOR ANY CLAIM, DAMAGES OR OTHER LIABILITY, WHETHER IN AN ACTION OF CONTRACT, TORT OR OTHERWISE, ARISING FROM, OUT OF OR IN CONNECTION WITH THE SOFTWARE OR THE USE OR OTHER DEALINGS IN THE SOFTWARE.

Copyright (c) 2011 - 2015 ARM LIMITED

All rights reserved.

Redistribution and use in source and binary forms, with or without modification, are permitted provided that the following conditions are met:

- Redistributions of source code must retain the above copyright notice, this list of conditions and the following disclaimer.
- Redistributions in binary form must reproduce the above copyright notice, this list of conditions and the following disclaimer in the documentation and/or other materials provided with the distribution.
- Neither the name of ARM nor the names of its contributors may be used to endorse or promote products derived from this software without specific prior written permission.

THIS SOFTWARE IS PROVIDED BY THE COPYRIGHT HOLDERS AND CONTRIBUTORS "AS IS" AND ANY EXPRESS OR IMPLIED WARRANTIES, INCLUDING, BUT NOT LIMITED TO, THE IMPLIED WARRANTIES OF MERCHANTABILITY AND FITNESS FOR A PARTICULAR PURPOSE ARE DISCLAIMED. IN NO EVENT SHALL COPYRIGHT HOLDERS AND CONTRIBUTORS BE LIABLE FOR ANY DIRECT, INDIRECT, INCIDENTAL, SPECIAL, EXEMPLARY, OR CONSEQUENTIAL DAMAGES (INCLUDING, BUT NOT LIMITED TO, PROCUREMENT OF SUBSTITUTE GOODS OR SERVICES; LOSS OF USE, DATA, OR PROFITS; OR BUSINESS INTERRUPTION) HOWEVER CAUSED AND ON ANY THEORY OF LIABILITY, WHETHER IN CONTRACT, STRICT LIABILITY, OR TORT (INCLUDING NEGLIGENCE OR OTHERWISE) ARISING IN ANY WAY OUT OF THE USE OF THIS SOFTWARE, EVEN IF ADVISED OF THE POSSIBILITY OF SUCH DAMAGE.

O seguinte se aplica somente aos produtos que suportam Wi-Fi.

(c) 2009-2013 by Jeff Mott. All rights reserved.

Redistribution and use in source and binary forms, with or without modification, are permitted provided that the following conditions are met:

* Redistributions of source code must retain the above copyright notice, this list of conditions, and the following disclaimer.
* Redistributions in binary form must reproduce the above copyright notice, this list of conditions, and the following disclaimer in the documentation or other materials provided with the distribution.
* Neither the name CryptoJS nor the names of its contributors may be used to endorse or promote products derived from this software without specific prior written permission.

THIS SOFTWARE IS PROVIDED BY THE COPYRIGHT HOLDERS AND CONTRIBUTORS "AS IS," AND ANY EXPRESS OR IMPLIED WARRANTIES, INCLUDING, BUT NOT LIMITED TO, THE IMPLIED WARRANTIES OF MERCHANTABILITY AND FITNESS FOR A PARTICULAR PURPOSE, ARE DISCLAIMED. IN NO EVENT SHALL THE COPYRIGHT HOLDER OR CONTRIBUTORS BE LIABLE FOR ANY DIRECT, INDIRECT, INCIDENTAL, SPECIAL, EXEMPLARY, OR CONSEQUENTIAL DAMAGES (INCLUDING, BUT NOT LIMITED TO, PROCUREMENT OF SUBSTITUTE GOODS OR SERVICES; LOSS OF USE, DATA, OR PROFITS; OR BUSINESS INTERRUPTION) HOWEVER CAUSED AND ON ANY THEORY OF LIABILITY, WHETHER IN CONTRACT, STRICT LIABILITY, OR TORT (INCLUDING NEGLIGENCE OR OTHERWISE) ARISING IN ANY WAY OUT OF THE USE OF THIS SOFTWARE, EVEN IF ADVISED OF THE POSSIBILITY OF SUCH DAMAGE.

Informações sobre Papel

- Tipos de Mídia Compatíveis
- Limite de Colocação do Papel
- Tipos de Mídia Não Compatíveis
- Manuseio de Papel
- Antes de Imprimir em Papel Artístico

Tipos de Mídia Compatíveis

Para obter os melhores resultados, escolha o papel projetado para a impressão. Vários tipos de papel para documentos, além de fotos ou ilustrações, estão disponíveis na Canon. Quando possível, use papel original da Canon para imprimir fotos importantes.

- Tipos de Mídia
- Tamanhos de Página
- Espessura/Gramatura do Papel

Tipos de Mídia

Papel original da Canon

Nota

- Para ver os avisos sobre a utilização do lado não imprimível, consulte as informações de uso de cada produto.
- Os tamanhos da página e os tipos de mídia serão diferentes dependendo do país ou região onde o papel é vendido. Para obter detalhes sobre tamanhos de página e tipos de mídia, acesse o site da Canon.
- O papel original da Canon não está disponível em alguns países ou regiões. Observe que nos Estados Unidos, Canon o papel não é vendido pelo número do modelo. Em vez disso, compre o papel pelo nome.

Papel para imprimir documentos:

- Canon Red Label Superior <WOP111>
- Canon Océ Office Colour Paper <SAT213>

Papel para impressão de fotos:

- Fotográfico Profissional Platina <PT-101>
- Papel Fotog. Acetinado Plus II <PP-201/PP-208/PP-301>
- Fotográfico Profis. Brilhante <LU-101>
- Papel Fotog. Semibrilhante Plus <SG-201>
- Matte Photo Paper <MP-101>
- Papel fotográfico Pro Premium Mate <PM-101>
- Acabam. Art. Premium Suave <FA-SM1>
- Acabam. Art. Premium Áspero <FA-RG1>

Papel para fazer produtos originais:

- Etiquetas de unha imprimíveis <NL-101>

Papel que não seja original da Canon

- Papel Comum (incluindo papel reciclado)
- Cartão
- Papel cartão

➡ Limite de Colocação do Papel
➡ Configurações do Papel no Driver da Impressora e a Impressora (Tipo de Mídia) (Windows)
➡ Configurações do Papel no Driver da Impressora e a Impressora (Tipo de Mídia) (Mac)

Nota

- Ao imprimir fotos salvas em um PictBridge (Wi-Fi) dispositivo compatível, é preciso especificar o tamanho da página e o tipo de mídia.
  ➡ Imprimindo de uma Câmera Digital
- Ao usar papel artístico, consulte Antes de Imprimir em Papel Artístico.

Tamanhos de Página

É possível utilizar os tamanhos de página a seguir.

Nota

- Os tamanhos de página e os tipos de mídia compatíveis com a impressora poderão ser diferentes, dependendo do sistema operacional utilizado.

Tamanhos padrão:

- alimentação superior
  - Letter
  - Ofício
  - 28x43cm (11"x17")
  - A5
  - A4
  - A3
  - A3+
  - B5
  - B4
  - KG/10x15cm(4x6)
  - 13x18cm(5"x7")
  - 18x25cm(7"x10")
  - 20x25cm(8"x10")
  - 25x30cm (10"x12")
  - 210x594mm

    - L(89x127mm)
    - 2L(127x178mm)
    - Quadrado 13cm
    - 30x30cm (12"x12")
    - Hagaki
    - Hagaki 2
- bandeja de alimentação manual
    - Letter
    - Ofício
    - 28x43cm (11"x17")
    - A4
    - A3
    - A3+
    - B4
    - 20x25cm(8"x10")
    - 25x30cm (10"x12")
    - 210x594mm
    - 30x30cm (12"x12")

Tamanhos especiais

Os tamanhos especiais de página devem estar dentro dos seguintes limites:

- alimentação superior
    - Tamanho mínimo: 89,0 x 127,0 mm (3,50 x 5,00 pol.)
    - Tamanho máximo: 329,0 x 990,6 mm (12,95 x 39,00 pol.)
- bandeja de alimentação manual
    - Tamanho mínimo: 203,2 x 254,0 mm (8,00 x 10,00 pol.)
    - Tamanho máximo: 330,2 x 990,6 mm (13,00 x 39,00 pol.)

Espessura/Gramatura do Papel

É possível utilizar os papéis nos seguintes intervalos de peso/espessura.

* Não utilize papel com gramatura maior ou mais grosso, pois poderia causar atolamento na impressora.

- alimentação superior

  Papel comum: De 64 a 105 g /m^2 (17 a 28 lb)

  Papel especial: Até 300 g /m^2 (80 lb)/de 0,1 a 0,3 mm (4 a 11,8 mil)
- bandeja de alimentação manual

  Papel especial: Até 350 g /m^2 (93 lb)/de 0,1 a 0,6 mm (4 a 23,6 mil)

Limite de Colocação do Papel

Esta seção mostra os limites de colocação do papel da alimentação superior, da bandeja de alimentação manual e da bandeja de saída de papel.

- Limites de colocação de papel da alimentação superior e da bandeja de alimentação manual
- Limite de carregamento do papel da bandeja de saída do papel

Nota

- Os tamanhos da página e os tipos de mídia serão diferentes dependendo do país ou região onde o papel é vendido. Para obter detalhes sobre tamanhos de página e tipos de mídia, acesse o site da Canon.

Limites de colocação de papel da Alimentação superior e da Bandeja de alimentação manual

Papel Canon Original

Papel para imprimir documentos:

Nome da Mídia <Modelo Nº>	Alimentação superior
Canon Red Label Superior <WOP111>	Aprox. 100 folhas
Canon Océ Office Colour Paper <SAT213>	Aprox. 80 folhas

Papel para impressão de fotos:

Nome da Mídia <Modelo Nº>	Alimentação superior	Bandeja de Alimentação Manual
Fotográfico Profissional Platina <PT-101>*1 Papel Fotog. Acetinado Plus II <PP-201/PP-208/PP-301>*1 Fotográfico Profis. Brilhante <LU-101>*1 Papel Fotog. Semibrilhante Plus <SG-201>*1 Matte Photo Paper <MP-101>	Kg/4"x6" (10x15), C (89x127 mm), Quadrado 5", Hagaki: 20 folhas A4, A3, Carta, 5"x7"(13x18cm), 8"x10"(20x25cm), 2L(127x178mm): 10 folhas A3+, 10"x12"(25x30cm): 1 folha	1 folha
Papel fotográfico Pro Premium Mate <PM-101> Acabam. Art. Premium Suave <FA-SM1> Acabam. Art. Premium Áspero <FA-RG1>	N/A	1 folha

Papel que não seja original da Canon

Nome Comum	Alimentação superior	Bandeja de Alimentação Manual

Papel Comum (incluindo papel reciclado)*2	A5, A4, B5, Carta: Aprox. 100 folhas A3, B4, Ofício, 11"x17"(28x43cm): Aprox. 50 folhas	N/A
Cartão	1 folha	1 folha
Papel cartão	1 folha	1 folha

*1 Alimentar a partir de uma pilha de papel colocada pode deixar marcas no lado impresso ou impedir a alimentação eficiente. Nesse caso, coloque uma folha por vez.
*2 A alimentação normal na capacidade máxima pode não ser possível em alguns tipos de papel, ou sob temperatura ou umidade muito alta ou muito baixa. Nesse caso, coloque a metade da quantidade de papel ou menos.

Nota

- Ao usar papel especial que não seja original da Canon, coloque uma folha por vez na alimentação superior ou na bandeja de alimentação manual.

Limite de carregamento do papel da bandeja de saída do papel

Papel Canon Original

Papel para imprimir documentos:

Nome da Mídia <Modelo Nº>	Bandeja de Saída do Papel
Canon Red Label Superior <WOP111> Canon Océ Office Colour Paper <SAT213>	Aprox. 50 folhas

Papel que não seja original da Canon

Nome Comum	Bandeja de Saída do Papel
Papel Comum (incluindo papel reciclado)	Aprox. 50 folhas

Ao continuar a impressão com papéis diferentes dos citados acima, recomendamos remover os papéis já impressos da bandeja de saída do papel para evitar manchas ou descoloração.

Tipos de Mídia Não Compatíveis

Não use os tipos de papel a seguir. A utilização desses papéis não somente produzirá resultados insatisfatórios, mas também causará atolamento ou funcionamento inadequado da impressora.

- Papel dobrado, ondulado ou enrugado
- Papel úmido
- Papel que é muito fino
  - alimentação superior

    Papel comum: Menos de 64 g /m^2 (17 lb)

    Papel especial: Menos de 0,1 mm (4 mil)
  - bandeja de alimentação manual

    Papel especial: Menos de 0,1 mm (4 mil)
- Papel que é muito grosso
  - alimentação superior

    Papel comum: Mais de 105 g /m^2 (28 lb)

    Papel especial: Mais de 300 g /m^2 (80 lb) ou mais de 0,3 mm (11,8 mil)
  - bandeja de alimentação manual

    Papel especial: Mais de 350 g /m^2 (93 lb) ou mais de 0,6 mm (23,6 mil)
- Papel mais fino que um cartão postal, incluindo papel normal ou papel de bloco de notas cortado em tamanho pequeno (ao imprimir em papel de tamanho menor do que A5)
- Cartões postais com imagens
- Cartões postais com fotos ou adesivos
- Envelopes
- Qualquer tipo de papel com orifícios
- Papel não retangular
- Papel com grampos ou cola
- Papel com superfície adesiva, como etiquetas
- Papel decorado com brilho etc.

Manuseio de Papel

- Não esfregue nem arranhe as superfícies de qualquer tipo de papel durante o manuseio.
- Segure o papel o mais próximo possível de suas bordas e tente não tocar na superfície de impressão. A qualidade de impressão pode ser danificada se a superfície de impressão estiver manchada com suor ou óleo de suas mãos.
- Não toque na superfície impressa até a secagem da tinta. Mesmo quando a tinta estiver seca, durante o manuseio, tenha o máximo cuidado possível para não tocar a superfície impressa. Devido à natureza da tinta de pigmento, a tinta na superfície impressa pode ser removida com borracha ou sendo riscada.
- Retire somente a quantidade de papel necessária da embalagem, logo antes de imprimir.
- Para evitar que o papel enrole, se não for imprimir, coloque o papel não utilizado novamente na embalagem e mantenha-o em uma superfície plana. Além disso, armazene-o de modo a evitar calor, umidade e luz solar direta.

Antes de Imprimir em Papel Artístico

Ao utilizar papel artístico, pode ocorrer o acúmulo de poeira. Portanto, é recomendável que seja removida a poeira do papel artístico antes da impressão.

Será necessária uma escova de cabelo macia (ou escova semelhante para limpar outros equipamentos).

Quanto maior a escova, mais eficaz ela será.

OK - escova feita de material como polipropileno, polietileno, crina de cavalo ou pelo de cabra.

Importante

- Não utilize escovas como as mostradas a seguir. A superfície de impressão pode ficar danificada.

Não OK - escova feita de material duro, tecido ou pano de limpeza, materiais abrasivos e adesivos.

Procedimento para remoção de poeira do papel:

1. Verifique se a escova está seca e sem poeira ou sujeira.

2. Escove toda a superfície de impressão cuidadosamente em um sentido.

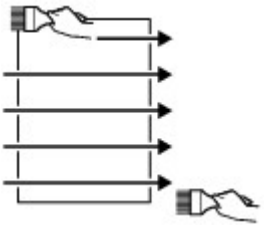

Importante

- Passe a escova em todos os cantos do papel; não inicie a escovação do meio ou pare na metade.
- Tome o máximo de cuidado para não tocar na superfície de impressão.

3. Para concluir a remoção da poeira do papel, escove-o em outro sentido, do início ao fim.

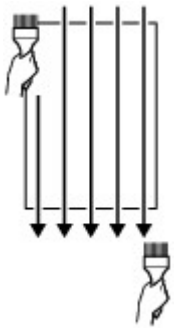

Alterar as configurações no painel de controle/navegador da web

- **Painel de Controle**
- **LCD e Painel de Controle**
- **Alterando Configurações do Painel de Controle**
  - Alterando Configurações do Painel de Controle
  - Itens de configuração no Painel de Controle
    - Config. impr.
    - Configurações da LAN
    - Configs. de impressão PictBridge
    - Config. de impressão AirPrint
    - Configurações de impressão de fotos do smartphone
    - Outras config. do dispositivo
    - Seleção de idioma
    - Atualização do firmware
    - Config. relacionadas ao papel
    - Configurações de economia de energia
    - Configuração silencioso
    - Conf. de manutenção aut.
    - Config. senha do administrador
      - Configurar senha do administrador no Painel de Controle
    - Restaurar configurações
    - Config. serviços da Web
    - Informações da impressora
- **Alterando as Configurações da Impressora do Computador (Windows)**
  - Alterando as Opções de Impressão
  - Registrando um Perfil de Impressão Frequentemente Usado
  - Atualizando as Informações de Mídia no Driver da Impressora
  - Gerenciando a Alimentação da Impressora

- Alterando o Modo de Operação da Impressora
- Reduzindo o Ruído da Impressora

Alterando as Configurações da Impressora do Seu Computador (macOS)

- Registrando um Perfil de Impressão Alterado
- Gerenciando a Alimentação da Impressora
- Alterando o Modo de Operação da Impressora
- Atualizando as Informações de Mídia no Driver da Impressora
  - Corrigindo Informações de Mídia no Driver da Impressora (Quando a Impressora é Usada em um Ambiente Compartilhado)
- Reduzindo o Ruído da Impressora

Alterar as configurações da impressora usando o navegador da web

- Alterações de configuração usando o navegador da Web
- Itens de configuração alterável usando o navegador da web
- Definir senha
- Registrando o certificado de root da impressora no navegador da web para comunicação SSL (IU remota)
- Registrando o Certificado Raiz para o Computador Local da Impressora para comunicação de SSL
- Geração de certificado de servidor (certificado autoassinado)

Painel de Controle

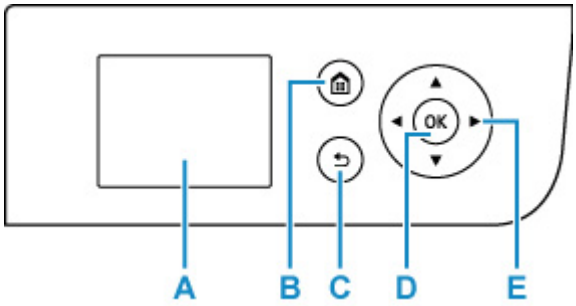

A: LCD (Tela de Cristal Líquido)

Exibe mensagens, itens de menu e o status operacional.

B: Botão INÍCIO (HOME)

Usado para exibir a tela INÍCIO.

➡ LCD e Painel de Controle

C: Botão Voltar (Back)

Volta do LCD para a tela anterior.

D: Botão OK

Finaliza a seleção de um item de menu ou de configuração. Este botão também é usado para resolver um erro.

E: Botões ▲, ▼, ◄ e ►

Usado para selecionar um item de menu ou de configuração.

➡ LCD e Painel de Controle

LCD e Painel de Controle

Ligar a impressora exibe a tela INÍCIO.

Usar o botão ▲ ▼ para selecionar um item no menu e pressionar o botão **OK** possibilitam a você fazer cada configuração.

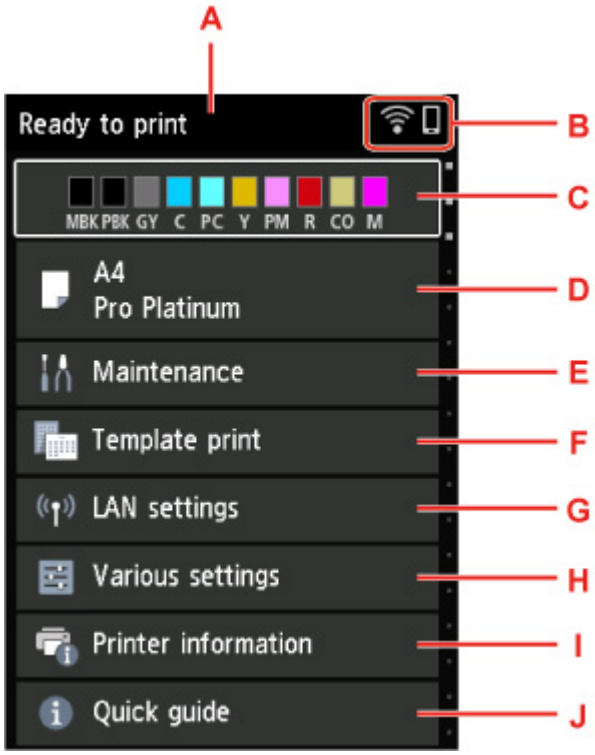

A: Área de exibição de status da impressora

Exibe o status da impressora, mensagens e outras informações.

➡ Mensagens de Notificação

B: Rede

Exibe o status da rede pelo ícone.

O ícone pode variar dependendo da rede em uso ou do status da rede.

Wi-Fi está ativado e a impressora não está conectada ao roteador sem fio.

Nota

- Dependendo do estado do sinal, o ícone mudará.

  (Intensidade do sinal: 81% ou mais): você pode usar a impressora pelo Wi-Fi sem problemas.

  (Intensidade do sinal: 51 % ou mais): talvez a impressora não consiga imprimir devido ao status da rede. Recomendamos colocar a impressora perto do roteador sem fio.

(Intensidade do sinal: 50 % ou menos): a impressora pode não ser capaz de imprimir. Coloque a impressora perto do roteador sem fio.

Wi-Fi está ativado mas a impressora não está conectada ao roteador sem fio.

A LAN com fio está ativada.

A conexão direta sem fio está ativada.

A rede está desativada.

C: Área de exibição de status de tinta

Exibe o status da tinta. A seleção deste item permite verificar a quantidade restante de tinta e o número do modelo do cartucho de tinta.

➡ Verificando o Status da Tinta no LCD

D: Área de exibição de configurações de papel

Exibe informações sobre o papel na alimentação superior. Selecionar esse item permite que você especifique o tamanho e o tipo de papel carregado na alimentação superior.

E: Manutenção (Maintenance)

Selecione este item para realizar a manutenção da impressora.

F: Impressão de modelo (Template print)

Você pode imprimir e fazer um papel pautado ou gráfico.

G: Configurações da LAN (LAN settings)

Você pode fazer as configurações relacionadas à rede.

H: Configurações diversas (Various settings)

Você pode alterar as configurações da impressora, como as configurações de impressão.

I: Informações da impressora

Exibe informações da impressora e históricos de erros.

J: Guia rápido (Quick guide)

Exibe como operar a impressora e o código QR que dá acesso ao Manual On-line.

Nota

- Durante a impressão, não é possível selecionar itens esmaecidos.

Mensagens de Notificação

Quando houver pouca tinta ou se houver outra notificação, **Novo aviso. (New notice)** será exibido na área de exibição de status da impressora.

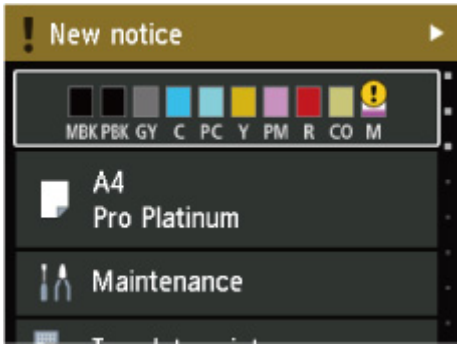

Pressione o botão ► para exibir a tela **Lista de avisos (Notice list)** e verificar as mensagens.

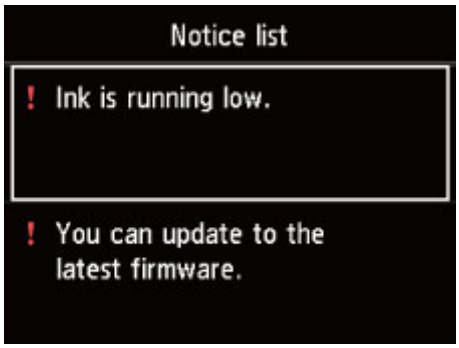

Use o botão ▲ ▼ para selecionar uma mensagem e pressione o botão **OK** para exibir a tela de detalhes da mensagem, verificar os detalhes e realizar ações.

Alterar configurações do painel de controle

- Alterando Configurações do Painel de Controle
- Itens de configuração no Painel de Controle

Alterar configurações do painel de controle

Esta seção descreve o procedimento para alterar as configurações na tela **Configurações do dispositivo (Printer settings)**, considerando as etapas para especificar **Nível ampliação img s/ bordas (Magnification level for borderless)** como exemplo.

1. Verifique se a impressora está ligada.

   ➡ Fonte de Alimentação

2. Selecione **Configurações diversas (Various settings)** na tela INÍCIO e pressione o botão **OK**.

   ➡ LCD e Painel de Controle

3. Use os botões ▲▼ para selecionar **Configurações do dispositivo (Printer settings)** e, em seguida, pressione o botão **OK**.

   A tela **Configurações do dispositivo (Printer settings)** é exibida.

4. Use os botões ▲▼ para selecionar um item de configuração e pressione o botão **OK**.

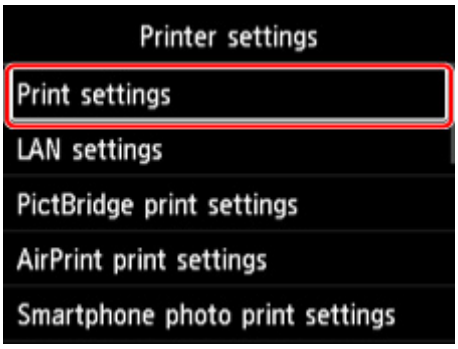

   A tela de configuração para o item selecionado é exibida.

5. Use os botões ▲▼ para selecionar um item e pressione o botão **OK**.

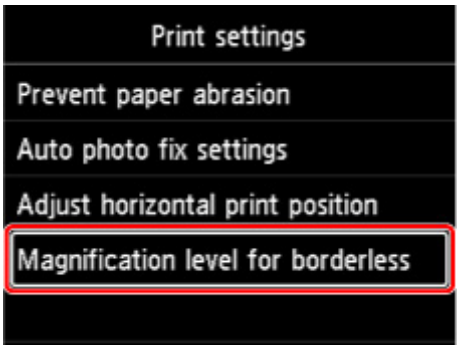

6. Use os botões ▲▼ para selecionar um item de configuração e pressione o botão **OK**.

Para saber mais sobre os itens de configuração no painel de controle:

➡ Itens de configuração no Painel de Controle

Itens de configuração no painel de controle

Nota

- A senha do administrador será necessária para alteração de alguns itens de configuração se estiver ativada para alterar as configurações usando o painel de controle.

  Para saber mais sobre itens de configuração para os quais a senha do administrador é necessária:

  ➡ Configurar senha do administrador no Painel de Controle

Itens para a segurança

➡ Config. senha do administrador

Itens para a impressora

➡ Outras config. do dispositivo
➡ Seleção de idioma
➡ Config. serviços da Web
➡ Configurações de economia de energia
➡ Configuração silencioso

Itens para papel/impressão

➡ Config. impr.
➡ Configs. de impressão PictBridge
➡ Config. de impressão AirPrint
➡ Configurações de impressão de fotos do smartphone
➡ Config. relacionadas ao papel

Itens para Manutenção/Gerenciamento

➡ Configurações da LAN
➡ Conf. de manutenção aut.
➡ Atualização do firmware
➡ Restaurar configurações
➡ Informações da impressora

Configurações de impressão

- **Evitar abrasão do papel (Prevent paper abrasion)**

  Use essa configuração somente se a superfície de impressão ficar manchada.

  Importante

  - Lembre-se de configurar essa opção novamente como **DESATIV. (OFF)** após a impressão, uma vez que isso poderá resultar em qualidade inferior da impressão.

- **Config. corrigir foto autom. (Auto photo fix settings)**

  Quando **Sim (Yes)** for selecionado, você poderá imprimir fotos usando as informações de Exif registradas nos arquivos de imagem quando **Padrão (Default)*** ou **Ligado (On)** for selecionado na impressão com um dispositivo compatível com PictBridge (Wi-Fi).

  * Quando **Padrão (Default)** for selecionado para a configuração de impressão no dispositivo compatível com PictBridge (Wi-Fi), selecione **Corrigir foto auto. (Auto photo fix)** para **Cor. foto (Photo fix)** nas **Configs. de impressão PictBridge (PictBridge print settings)**.

- **Ajustar pos. impressão horizontal (Adjust horizontal print position)**

  Ajusta a posição de impressão quando as margens esquerda/direita não estão alinhadas.

  Você pode ajustar as margens esquerda/direita em incrementos de 0,1 mm / 0,01 pol. entre -3 mm / -0,12 pol. e +3 mm / +0,12 pol. centralizadas no centro horizontal do papel.

  Importante

  - Para A3, A3+ e 30 x 30 cm (12" x 12"), você pode ajustar as margens esquerda/direita em incrementos de -1,5 mm (-0,06 polegadas) e +1,5 mm (+0,06 polegadas) mesmo se especificar o valor acima de 1,5 mm (0,06 polegadas).

- **Nível ampliação img s/ bordas (Magnification level for borderless)**

  Seleciona o quanto da imagem se estende para fora do papel ao imprimir sem-bordas (inteiro).

  Ao executar a impressão sem-bordas, pode ocorrer um pequeno corte nas bordas, visto que a imagem impressa é ampliada para preencher a página inteira. É possível alterar a largura a ser cortada das bordas da imagem original de acordo com a necessidade.

  Importante

  - As configurações se tornam ineficazes nestas situações:
    - Impressão diretamente de um dispositivo compatível com PictBridge (Wi-Fi).
    - Impressão diretamente de um formulário padrão.

  Nota

  - Ao realizar as configurações pelo software do aplicativo ou driver da impressora, essas configurações serão priorizadas.
  - Se as impressões tiverem margens mesmo que você esteja imprimindo sem bordas, especificar **Grande (Large)** para essa configuração poderá ajudar a solucionar o problema.

Configurações da LAN

Selecione esse item de configuração na tela INÍCIO.

Importante

- A senha do administrador será necessária para alteração de configurações se estiver ativada para alterar as configurações usando o painel de controle.

- **Wi-Fi**

  As seguintes informações de configuração na conexão Wi-Fi são exibidas. (Alguns itens não são exibidos dependendo das configurações da impressora.)

Itens	Configuração
Conexão (Connection)	**Ativado (conectado) (Enabled (connected)) / Ativado (desconectado) (Enabled (disconnected)) / Desativar (Disable)**
Nome da rede (SSID) (Network name (SSID))	XXXXXXXXXXXXXXXX XXXXXXXXXXXXXXXX (até 32 caracteres)
Modo de comunicação (Communication mode)	**Infraestrutura (Infrastructure)**
Frequência (Frequency)	**2.4GHz / 5GHz**
Canal (Channel)	XX (até 2 dígitos)
Segurança de Wi-Fi (Wi-Fi security)	**Desativar (Disable) / WEP (64 bits) (WEP (64 bit)) / WEP (128 bits) (WEP (128 bit)) / WPA-PSK (TKIP) / WPA-PSK (AES) / WPA2-PSK (TKIP) / WPA2-PSK (AES)**
Intensidade do sinal (%) (Signal strength (%))	XXX
Endereço IPv4 (IPv4 address)	XXX. XXX. XXX. XXX (12 caracteres)
Máscara de sub-rede IPv4 (IPv4 subnet mask)	XXX. XXX. XXX. XXX (12 caracteres)
Gateway padrão IPv4 (IPv4 default gateway)	XXX. XXX. XXX. XXX (12 caracteres)
Endereço link-local IPv6 (IPv6 link-local address)	XXXX: XXXX: XXXX: XXXX: XXXX: XXXX: XXXX: XXXX (32 caracteres)
Comprim. do prefixo link-local IPv6 (IPv6 link-local prefix length)	XXX (até 3 dígitos)
Endereço manual IPv6 (IPv6 manual address)	XXXX: XXXX: XXXX: XXXX: XXXX: XXXX: XXXX: XXXX (32 caracteres)
Comprim. do prefixo manual IPv6 (IPv6 manual prefix length)	XXX (até 3 dígitos)
Endereço 1 sem registro IPv6 (IPv6 stateless address 1)	XXXX: XXXX: XXXX: XXXX: XXXX: XXXX: XXXX: XXXX (32 caracteres)
Comprim. prefixo 1 s/ registro IPv6 (IPv6 stateless prefix length 1)	XXX (até 3 dígitos)

Endereço 2 sem registro IPv6 (IPv6 stateless address 2)	XXXX: XXXX: XXXX: XXXX: XXXX: XXXX: XXXX: XXXX (32 caracteres)
Comprim. prefixo 2 s/ registro IPv6 (IPv6 stateless prefix length 2)	XXX (até 3 dígitos)
Endereço 3 sem registro IPv6 (IPv6 stateless address 3)	XXXX: XXXX: XXXX: XXXX: XXXX: XXXX: XXXX: XXXX (32 caracteres)
Comprim. prefixo 3 s/ registro IPv6 (IPv6 stateless prefix length 3)	XXX (até 3 dígitos)
Endereço 4 sem registro IPv6 (IPv6 stateless address 4)	XXXX: XXXX: XXXX: XXXX: XXXX: XXXX: XXXX: XXXX (32 caracteres)
Comprim. prefixo 4 s/ registro IPv6 (IPv6 stateless prefix length 4)	XXX (até 3 dígitos)
Gateway padrão 1 IPv6 (IPv6 default gateway 1)	XXXX: XXXX: XXXX: XXXX: XXXX: XXXX: XXXX: XXXX (32 caracteres)
Gateway padrão 2 IPv6 (IPv6 default gateway 2)	XXXX: XXXX: XXXX: XXXX: XXXX: XXXX: XXXX: XXXX (32 caracteres)
Gateway padrão 3 IPv6 (IPv6 default gateway 3)	XXXX: XXXX: XXXX: XXXX: XXXX: XXXX: XXXX: XXXX (32 caracteres)
Gateway padrão 4 IPv6 (IPv6 default gateway 4)	XXXX: XXXX: XXXX: XXXX: XXXX: XXXX: XXXX: XXXX (32 caracteres)
Endereço MAC (Wi-Fi) (MAC address (Wi-Fi))	XX:XX:XX:XX:XX:XX (12 caracteres)
Configurações IPsec (IPsec settings)	**Ativar (ESP) (Enable (ESP))** / Ativar (ESP & AH) / **Ativar (AH) (Enable (AH))** / **Desativar (Disable)**
Nome da impressora (Printer name)	XXXXXXXXXXXXXXX (até 15 caracteres)
Nome do serviço Bonjour (Bonjour service name)	XXXXXXXXXXXXX XXXXXXXXXXXXX XXXXXXXXXXXXX XXXXXXXXXXXXX (até 52 caracteres)

("XX" representa caracteres alfanuméricos.)

Para alterar a configuração, selecione **Configurações (Settings)**.

- **Ativar/Desativar Wi-Fi (Enable/disable Wi-Fi)**

  Selecione **Ativar (Enable)** para se conectar sem fio por meio do roteador sem fio.

- **Configuração de Wi-Fi (Wi-Fi setup)**

  Selecione como configurar o Wi-Fi.

  - **Conexão sem fio Easy**

Selecione se você especificar as configurações das informações do ponto de acesso para a impressora diretamente de um dispositivo (como um smartphone ou tablet) sem a operação do roteador sem fio. Siga as instruções da tela do dispositivo de conexão para o procedimento de configuração.

- **Conexão manual**

  Selecione quando fizer as configurações para Wi-Fi manualmente usando o painel de controle da impressora.

- **WPS (Método botão de pressão) (WPS (Push button method))**

  Selecione ao definir configurações para Wi-Fi usando um roteador sem fio que suporta método botão de pressão Wi-Fi Protected Setup (WPS). Siga as instruções exibidas na tela durante a configuração.

- **Outros tipos de conexão (Other connection types)**

  - **Conexão manual (avanç.) (Manual connect (adv.))**

    Selecione quando executar configurações para Wi-Fi manualmente. Você pode especificar várias teclas WEP.

  - **WPS (Método código de PIN) (WPS (PIN code method))**

    Selecione ao definir configurações para Wi-Fi usando um roteador sem fio que suporte um método código de PIN Wi-Fi Protected Setup (WPS). Siga as instruções exibidas na tela durante a configuração.

◦ **Avançado**

Para obter detalhes sobre cada item de configuração:

➡ Avançado (Advanced)

- **Conexão direta sem fio (Wireless Direct)**

As seguintes informações de configuração sobre a conexão direta sem fio são exibidas. (Alguns itens não são exibidos dependendo das configurações da impressora.)

Itens	Configuração
Conexão (Connection)	**Ativar (Enable)** / **Desativar (Disable)**
Nome da rede (SSID)/dispositivo (Network (SSID)/device name)	DIRECT-XXXX-PRO-300series
Senha (Password)	XXXXXXXXXX (10 caracteres)
Modo de comunicação (Communication mode)	**Conexão direta sem fio (Wireless Direct)**
Canal (Channel)	3
Segurança de Wi-Fi (Wi-Fi security)	**WPA2-PSK (AES)**
Nº de dispositivos conectados (No. of printers connected now)	XX / XX
Endereço IPv4 (IPv4 address)	XXX. XXX. XXX. XXX (12 caracteres)
Máscara de sub-rede IPv4 (IPv4 subnet mask)	XXX. XXX. XXX. XXX (12 caracteres)
Gateway padrão IPv4 (IPv4 default gateway)	XXX. XXX. XXX. XXX (12 caracteres)

Endereço link-local IPv6 (IPv6 link-local address)	XXXX: XXXX: XXXX: XXXX: XXXX: XXXX: XXXX: XXXX (32 caracteres)
Comprim. do prefixo link-local IPv6 (IPv6 link-local prefix length)	XXX (até 3 dígitos)
Endereço MAC (Wi-Fi) (MAC address (Wi-Fi))	XX:XX:XX:XX:XX:XX (12 caracteres)
Configurações IPsec (IPsec settings)	**Ativar (ESP) (Enable (ESP))** / **Ativar (ESP & AH) (Enable (ESP & AH))** / **Ativar (AH) (Enable (AH))** / **Desativar (Disable)**
Nome da impressora (Printer name)	XXXXXXXXXXXXXXX (até 15 caracteres)
Nome do serviço Bonjour (Bonjour service name)	XXXXXXXXXXXXX XXXXXXXXXXXXX XXXXXXXXXXXXX XXXXXXXXXXXXX (até 52 caracteres)

("XX" representa caracteres alfanuméricos.)

Para alterar a configuração, selecione **Configurações (Settings)**.

- **Ativar/desativar Con. direta s/fio (Enable/disable Wireless Direct)**

  Selecione **Sim (Yes)** para se conectar sem fio sem o roteador sem fio.

- **Alterar nome SSID/dispositivo (Change SSID/device name)**

  Altera o identificador (SSID/nome da impressora exibido em um dispositivo compatível com Wi-Fi) da Conexão Direta Sem Fio.

- **Alterar senha (Change password)**

  Altere a senha da Conexão Direta Sem Fio.

- **Confirmação solicitação conexão (Connection request confirmation)**

  Muda a exibição/não-exibição da tela de confirmação quando os dispositivos compatíveis com Wi-Fi Direct estão conectados diretamente à impressora.

- **Avançado**

  Para obter detalhes sobre cada item de configuração:

  ➡ Avançado (Advanced)

- **LAN com fio (Wired LAN)**

As seguintes informações de configuração sobre a conexão de LAN com fio são exibidas. (Alguns itens não são exibidos dependendo das configurações da impressora.)

Itens	Configuração
Conexão (Connection)	**Ativado (conectado) (Enabled (connected))** / **Ativado (desconectado) (Enabled (disconnected))** / **Desativar (Disable)**
Endereço IPv4 (IPv4 address)	XXX. XXX. XXX. XXX (12 caracteres)
Máscara de sub-rede IPv4 (IPv4 subnet mask)	XXX. XXX. XXX. XXX (12 caracteres)
Gateway padrão IPv4 (IPv4 default gateway)	XXX. XXX. XXX. XXX (12 caracteres)

Endereço link-local IPv6 (IPv6 link-local address)	XXXX: XXXX: XXXX: XXXX: XXXX: XXXX: XXXX: XXXX (32 caracteres)
Comprim. do prefixo link-local IPv6 (IPv6 link-local prefix length)	XXX (até 3 dígitos)
Endereço manual IPv6 (IPv6 manual address)	XXXX: XXXX: XXXX: XXXX: XXXX: XXXX: XXXX: XXXX (32 caracteres)
Comprim. do prefixo manual IPv6 (IPv6 manual prefix length)	XXX (até 3 dígitos)
Endereço 1 sem registro IPv6 (IPv6 stateless address 1)	XXXX: XXXX: XXXX: XXXX: XXXX: XXXX: XXXX: XXXX (32 caracteres)
Comprim. prefixo 1 s/ registro IPv6 (IPv6 stateless prefix length 1)	XXX (até 3 dígitos)
Endereço 2 sem registro IPv6 (IPv6 stateless address 2)	XXXX: XXXX: XXXX: XXXX: XXXX: XXXX: XXXX: XXXX (32 caracteres)
Comprim. prefixo 2 s/ registro IPv6 (IPv6 stateless prefix length 2)	XXX (até 3 dígitos)
Endereço 3 sem registro IPv6 (IPv6 stateless address 3)	XXXX: XXXX: XXXX: XXXX: XXXX: XXXX: XXXX: XXXX (32 caracteres)
Comprim. prefixo 3 s/ registro IPv6 (IPv6 stateless prefix length 3)	XXX (até 3 dígitos)
Endereço 4 sem registro IPv6 (IPv6 stateless address 4)	XXXX: XXXX: XXXX: XXXX: XXXX: XXXX: XXXX: XXXX (32 caracteres)
Comprim. prefixo 4 s/ registro IPv6 (IPv6 stateless prefix length 4)	XXX (até 3 dígitos)
Gateway padrão 1 IPv6 (IPv6 default gateway 1)	XXXX: XXXX: XXXX: XXXX: XXXX: XXXX: XXXX: XXXX (32 caracteres)
Gateway padrão 2 IPv6 (IPv6 default gateway 2)	XXXX: XXXX: XXXX: XXXX: XXXX: XXXX: XXXX: XXXX (32 caracteres)
Gateway padrão 3 IPv6 (IPv6 default gateway 3)	XXXX: XXXX: XXXX: XXXX: XXXX: XXXX: XXXX: XXXX (32 caracteres)
Gateway padrão 4 IPv6 (IPv6 default gateway 4)	XXXX: XXXX: XXXX: XXXX: XXXX: XXXX: XXXX: XXXX (32 caracteres)
Endereço MAC (LAN com fio) (MAC address (Wired LAN))	XX:XX:XX:XX:XX:XX (12 caracteres)
Configurações IPsec (IPsec settings)	**Ativar (ESP) (Enable (ESP))** / **Ativar (ESP & AH) (Enable (ESP & AH))** / **Ativar (AH) (Enable (AH))** / **Desativar (Disable)**
Nome da impressora (Printer name)	XXXXXXXXXXXXXXX (até 15 caracteres)

Nome do serviço Bonjour (Bonjour service name)	XXXXXXXXXXXXX XXXXXXXXXXXXX XXXXXXXXXXXXX XXXXXXXXXXXXX (até 52 caracteres)

("XX" representa caracteres alfanuméricos.)

Para alterar a configuração, selecione **Configurações (Settings)**.

- **Ativar/desativar LAN com fio (Enable/disable Wired LAN)**

  Selecione **Ativar (Enable)** ao se conectar à LAN com fio.

- **Avançado**

  Para obter detalhes sobre cada item de configuração:

  ➡ Avançado (Advanced)

- **Impr. detalhes (Print details)**

  Imprime as informações de configuração da LAN da impressora com conexão Wi-Fi, conexão LAN com fio, conexão direta sem fio.

  Para os itens que podem ser marcados, veja o seguinte.

  ➡ Imprimindo as Configurações da Rede

  Importante

  - As informações importantes no seu computador são determinadas no papel no qual as informações de configuração da LAN são impressas. Manuseie com cuidado o suficiente.

  Nota

  - Você também pode imprimir as informações da configuração de LAN selecionando a seguinte ordem na tela INÍCIO.

    Configurações da LAN > **Impr. detalhes (Print details)**

- **Avançado**

  Ao selecionar **Avançado (Advanced)** em cada tela de configuração da conexão Wi-Fi, conexão LAN com fio, conexão direta sem fio, as informações da LAN poderão ser configuradas em detalhes.

  Importante

  - Se a LAN estiver desativada, os itens a seguir não poderão ser selecionados.

  - **Definir nome da impressora (Set printer name)**

    Especifica o nome da impressora. É possível usar de 2 a 15 caracteres para o nome.

    Nota

    - Não é possível usar o mesmo nome de impressora já usado para outros dispositivos conectados à LAN.
    - Não é possível usar um hífen como o caractere inicial ou final do nome da impressora.

  - **Configs TCP/IP (TCP/IP settings)**

    Realiza uma configuração de IPv4 ou IPv6.

- **Configuração WSD (WSD settings)**

  Configuração de itens quando você usa WSD (um dos protocolos de rede com suporte no Windows 10, Windows 8.1 e no Windows 7).

  - **Ativar/desativar WSD (Enable/disable WSD)**

    Seleciona se o WSD está ativado ou desativado.

    Nota

    - Quando esta configuração estiver ativada, o ícone de impressora será exibido no Network Explorer no Windows 10, Windows 8.1 e no Windows 7.

  - **Otimização do WSD de entrada (Optimize inbound WSD)**

    Selecionar **Ativar (Enable)** permite receber os dados de impressão WSD mais rapidamente.

  - **Configuração de tempo limite (Timeout settings)**

    Especifica a duração do tempo limite.

- **Configurações do Bonjour (Bonjour settings)**

  Itens de configuração quando você usa Bonjour.

  - **Ativar/desativar Bonjour (Enable/disable Bonjour)**

    A seleção de **Ativar (Enable)** permite usar o Bonjour para executar as configurações de rede.

  - **Nome de serviço (Service name)**

    Especifica o nome do serviço Bonjour. É possível usar até 48 caracteres para o nome.

    Nota

    - Não é possível usar o mesmo nome de serviço já usado para outros dispositivos conectados à LAN.

- **Configurações do IEEE802.1X (IEEE802.1X settings)**

  Define o método de autenticação IEEE802.1X etc.

- **Configuração de protocolo LPR (LPR protocol settings)**

  Ativa/desativa a configuração LPR.

- **Protocolo RAW (RAW protocol)**

  Ativa/desativa a impressão com protocolo RAW.

- **LLMNR**

  Especifica ATIVADO/DESATIVADO do LLMNR (Resolução do nome multicast local do link). Selecionar **ATIVADO (ON)** permite que a impressora detecte o endereço IP da impressora a partir do nome da impressora, sem um servidor DNS.

- **Configurações IPP (IPP settings)**

  Selecionar **Ativar (Enable)** permite imprimir pela rede com o protocolo IPP.

- **Comunicação PictBridge (PictBridge communication)**

  Configurar itens para impressão a partir de um dispositivo compatível com PictBridge (Wi-Fi).

  - **Ativar/desativar comunicação (Enable/disable communication)**

Selecionar **Ativo (Enable)** permite que você imprima de um dispositivo compatível com PictBridge (Wi-Fi).

- **Configuração de tempo limite (Timeout setting)**

  Especifica a duração do tempo limite.

◦ **Configuração DRX de Wi-Fi (Wi-Fi DRX settings)**

Selecionar **Ativar (Enable)** permite ativar a recepção descontínua ao usar o Wi-Fi.

◦ **Configuração LAN com-fio DRX (Wired LAN DRX settings)**

Selecionar **Ativar (Enable)** permite que você ative a recepção descontínua quando a impressora está conectada a um dispositivo compatível com LAN com fio.

◦ **Configurações IPsec (IPsec settings)**

Selecionar **Ativo (Enable)** permite especificar a segurança de IP (IPsec).

Configs. de impressão PictBridge

Selecione esse item de configuração de **Configurações do dispositivo (Printer settings)** em **Configurações diversas (Various settings)**.

É possível alterar as configurações ao imprimir de um dispositivo compatível com o PictBridge (Wi-Fi).

Defina as configurações de impressão para **Padrão (Default)** no dispositivo compatível com o PictBridge (Wi-Fi) quando desejar imprimir de acordo com as configurações da impressora.

Para alterar as configurações de impressão a partir do dispositivo compatível com o PictBridge (Wi-Fi):

➡ Configurações em um Dispositivo Compatível com o PictBridge (Wi-Fi)

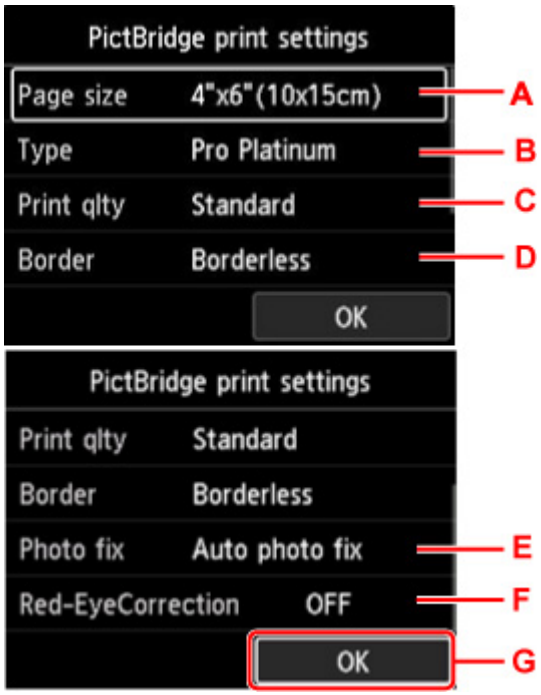

A. **Tam.pág. (Page size)**

   Selecione o tamanho do papel ao imprimir diretamente de um dispositivo compatível com o PictBridge (Wi-Fi).

   Ao configurar o PictBridge (Wi-Fi) pela impressora, defina o **Tamanho do papel (Paper size)** como **Padrão (Default)** no dispositivo compatível com PictBridge (Wi-Fi).

B. **Tipo (Type)** (Tipo de mídia)

   Selecione o tipo de mídia ao imprimir diretamente de um dispositivo compatível com o PictBridge (Wi-Fi).

   Ao configurar o PictBridge (Wi-Fi) pela impressora, defina o **Tipo de papel (Paper type)** como **Padrão (Default)** no dispositivo compatível com PictBridge (Wi-Fi).

C. **Qld.impr. (Print qlty)** (Qualidade de impressão)

   Selecione a qualidade de impressão ao imprimir diretamente de um dispositivo compatível com o PictBridge (Wi-Fi).

D. **Borda (Border)** (Impressão com bordas/sem-bordas)

   Selecione o layout com/sem bordas.

Ao configurar o PictBridge (Wi-Fi) pela impressora, defina o **Layout (Layout)** como **Padrão (Default)** no dispositivo compatível com PictBridge (Wi-Fi).

E. **Cor. foto (Photo fix)**

Quando **Corrigir Foto Auto. (Auto photo fix)** estiver selecionado, a cena ou o rosto da pessoa que aparece na foto será reconhecido e a correção mais apropriada para cada foto será feita automaticamente. A correção torna uma face escurecida por luz de fundo mais clara na impressão. Ela também analisa cenas, como paisagens, cenas noturnas, pessoas etc. e corrige automaticamente cada cena com a cor, o brilho e o contraste mais apropriados para impressão.

Nota

- Como padrão, as fotos de um dispositivo compatível com o PictBridge (Wi-Fi) são impressas com a correção automática aplicada.
- Se **Sem correção (No correction)** estiver selecionado, as fotos serão impressas sem correção.

F. **Correç. olho verm. (Red-EyeCorrection)**

Selecione **ATIVADO (ON)** para corrigir os olhos vermelhos em retratos causados pela foto com flash.

Dependendo do tipo de foto, os olhos vermelhos poderão não ser corrigidos ou partes diferentes dos olhos poderão ser corrigidas.

G. Pressione o botão **OK** para especificar as configurações de impressão.

Config. de impressão AirPrint

Selecione esse item de configuração de **Configurações do dispositivo (Printer settings)** em **Configurações diversas (Various settings)**.

Você pode alterar as configurações de impressão usando o AirPrint no dispositivo macOS ou iOS.

- **Config. impr. de impressão (Print quality settings)**
  - **Modo de cor**

    Selecione o método de correção de cores adequado ao tipo de documento a ser impresso.

    Importante

    - Mesmo se você selecionar o perfil ICC, a impressão será executada sem o perfil ICC se ele não estiver incluído nas informações do papel adicionadas com a Media Configuration Tool. Mesmo que o perfil ICC seja incluído nas informações do papel, a impressão falhará e o papel será ejetado como um papel em branco se o Perfil não for compatível com a impressora.

  - **Revest. Transparente (Clear coating)**

    Especifica a área de revestimento transparente.

    Se você selecionar **Aut. (Auto)**, a impressora definirá automaticamente as áreas a receberem o revestimento transparente e se ele deve ser executado.

    Pode ser possível reduzir o consumo da tinta do Otimizador Chroma (CO) ou acelerar a velocidade de impressão.

    Se você selecionar **Geral (Overall)**, a impressora aplicará o revestimento transparente em toda a área de impressão.

    Se a opção **Aut. (Auto)** produziu efeitos de revestimento transparente insatisfatórios, selecionar **Geral (Overall)** pode melhorar os resultados.

    Importante

    - A seleção de **Geral (Overall)** pode ser desabilitada dependendo do tipo de mídia e da qualidade de impressão.

Configurações de impressão de fotos do smartphone

É possível definir a correção da qualidade da imagem ao imprimir fotos do smartphone ou tablet.

- **Corrigir foto auto. (Auto photo fix)**

  A seleção de **ATIVADO (ON)** fará a correção automática para a qualidade da imagem ideal.

Nota

- Dependendo da função usada de impressão do smartphone ou tablet, a correção de imagem pode não ser possível.

Outras config. do dispositivo

Selecione esse item de configuração de **Configurações do dispositivo (Printer settings)** em **Configurações diversas (Various settings)**.

Importante

- É necessário inserir a senha de administrador para alterar essa configuração, se ela estiver ativada.

- **Configuração data/hora (Date/time settings)**

  Define a data e a hora atual.

  ### Importante

  - Se ocorrer uma falha de energia elétrica ou se o plugue de alimentação for desconectado, as configurações de data e hora serão redefinidas.

- **Formato exibição data (Date display format)**

  Altera o formato de exibição das datas quando impressas.

- **Repetição de tecla (Key repeat)**

  Ativa/Desativa a entrada contínua pressionando e mantendo pressionados os botões ▲▼◀▶ ao selecionar um item de menu ou de configuração.

- **Uso de IU Remota (Use of Remote UI)**

  Ativa/desativa a IU Remota.

- **Layout do teclado (Keyboard layout)**

  Você pode selecionar um layout a ser exibido no LCD a partir dos layouts de teclado abaixo.

  - **QWERTY**
  - **QWERTZ**
  - **AZERTY**

Seleção de idioma

Selecione esse item de configuração de **Configurações do dispositivo (Printer settings)** em **Configurações diversas (Various settings)**.

Importante

- É necessário inserir a senha de administrador para alterar essa configuração, se ela estiver ativada.

Altera o idioma das mensagens e dos menus da tela de LCD.

Atualização do firmware

Selecione esse item de configuração de **Configurações do dispositivo (Printer settings)** em **Configurações diversas (Various settings)**.

Importante

- É necessário inserir a senha de administrador para alterar essa configuração, se ela estiver ativada.

Você pode atualizar o firmware da impressora, verificar a versão do firmware ou executar configurações de uma tela de notificação, de um servidor DNS ou de um servidor proxy.

Nota

- Se a LAN for desativada, você não poderá usar as opções **Instalar atualização (Install update)**, **Config servidor DNS (DNS server setup)**, **Config servidor proxy (Proxy server setup)**.

- **Instalar atualização (Install update)**

  Executa a atualização do firmware da impressora. Se você selecionar **Sim (Yes)**, a atualização do firmware é iniciada. Siga as instruções na tela para executar a atualização.

  #### Importante

  - Ao usar essa função, certifique-se de que a impressora está conectada à Internet.

  #### Nota

  - Se a atualização do firmware não for concluída, verifique o seguinte e tome a ação apropriada.
    - Verifique as configurações de rede, como um roteador sem fio.
    - Se **Não é possível conectar ao servidor. (Cannot connect to the server.)** for exibido no LCD, pressione o botão **OK** e tente novamente após alguns instantes.

- **Verificar versão atual (Check current version)**

  É possível verificar a versão atual do firmware.

- **Config. de atualizar notificação (Update notification settings)**

  Quando **Sim (Yes)** for selecionado e a atualização do firmware estiver disponível, a tela para informar você da atualização do firmware é exibida no LCD.

- **Config servidor DNS (DNS server setup)**

  Executa configurações para um servidor DNS. Selecione **Configuração automática (Auto setup)** ou **Configuração manual (Manual setup)**. Se você selecionar **Configuração manual (Manual setup)**, siga a exibição no LCD para realizar a configuração.

- **Config servidor proxy (Proxy server setup)**

  Executa configurações para um servidor proxy. Siga a exibição no LCD para executar configurações.

Config. relacionadas ao papel

Selecione esse item de configuração de **Configurações do dispositivo (Printer settings)** em **Configurações diversas (Various settings)**.

- **Config. papel de alim. superior (Top feed paper settings)**

  Defina o tamanho do papel e o tipo de mídia do papel carregado na alimentação superior.

- **Config. papel band. alim. manual (Manual feed tray paper settings)**

  Defina o tamanho do papel e o tipo de mídia do papel carregado na bandeja de alimentação manual.

- **Verifique a substituição de papel (Check paper replacement)**

  Se você selecionar **Sim (Yes)**, a impressora detectará que o papel foi carregado ou removido.

  Quando a tela de registro do papel for exibida após o carregamento do papel, registre o tamanho do papel e o tipo de mídia.

- **Dete. incomp. config. papel (Det. paper setting mismatch)**

  Se você selecionar **Sim (Yes)**, a impressora detectará se o tamanho do papel e o tipo de mídia são iguais àqueles registrados. Se a impressão começar com configurações divergentes, uma mensagem de erro aparecerá no LCD.

  ➡ Registrar informações do papel

- **Configurações papel avançadas (Advanced paper settings)**

  Faça as seguintes configurações para cada tipo de mídia.

  - **Esp. do Papel (Alt. da Cabeça) (Paper thickness (head height))**
  - **Ext. para impressão sem-bordas (Extension for borderless printing)**
  - **Impressão unidirecional (Unidirectional printing)**
  - **Pausa entre digitalizações (Pause between scans)**
  - **Pausa entre páginas (Pause between pages)**
  - **Detectar largura do papel (Detect paper width)**

  Se você estiver preocupado com os resultados da impressão, como cores irregulares, selecione **ATIVADO (ON)** em **Impressão unidirecional (Unidirectional printing)**.

  Selecionar **Rest. config. para todos papéis (Reset paper settings for all paper)**, **Sim (Yes)** e pressionar o botão **OK** inicializa as configurações. É necessário digitar a senha de administrador se estiver ativada.

- **Imprimir config. papel avançadas (Print advanced paper settings)**

  Selecionar **Sim (Yes)** e pressionar o botão **OK** imprime cada configuração especificada em **Configurações papel avançadas (Advanced paper settings)**.

- **Rest. config. para todos papéis (Reset paper settings for all paper)**

  Selecionar **Sim (Yes)** e pressionar o botão **OK** inicializa cada configuração especificada em **Configurações papel avançadas (Advanced paper settings)**.

É necessário digitar a senha de administrador se estiver ativada.

Configurações de economia de energia

Selecione esse item de configuração de **Configurações do dispositivo (Printer settings)** em **Configurações diversas (Various settings)**.

Ativar essa configuração permite que você ligue/desligue a impressora automaticamente para economizar energia.

Importante

- É necessário inserir a senha de administrador para alterar essa configuração, se ela estiver ativada.

- **Deslig. automat. (Auto power off)**

  Especifica o intervalo de tempo para desligar a impressora automaticamente quando nenhuma operação é realizada ou nenhum dado de impressão é enviado para a impressora.

- **Ligar automat. (Auto power on)**

  Selecionar **ATIVADO (ON)** permite ligar a impressora automaticamente quando dados de impressão forem enviados para a impressora.

Configuração silencioso

Selecione esse item de configuração de **Configurações do dispositivo (Printer settings)** em **Configurações diversas (Various settings)**.

Ative essa função na impressora se você quiser reduzir o ruído de operação, como ao imprimir a noite.

Importante

- É necessário inserir a senha de administrador para alterar essa configuração, se ela estiver ativada.

- **DESATIVADO**

  Selecione quando você não usar o modo silencioso.

- **ATIVADO (ON)**

  Selecione para reduzir o ruído de operação ao imprimir.

  ### Importante

  - A velocidade de operação é menor se comparado a quando **DESATIV. (OFF)** está selecionado.
  - Dependendo da configuração da impressora, talvez essa função não seja tão eficiente. Além disso, alguns ruídos não são reduzidos, por exemplo, o ruído gerado quando a impressora está se preparando para impressão.

Nota

- Você pode definir a **Configuração silencioso (Quiet setting)** no painel de controle da impressora ou no driver da impressora. Independentemente de como o modo silencioso for definido, ele será aplicado quando você executar operações no painel de controle da impressora ou durante a impressão no computador.

Conf. de manutenção aut.

Selecione esse item de configuração de **Configurações do dispositivo (Printer settings)** em **Configurações diversas (Various settings)**.

Importante

- É necessário inserir a senha de administrador para alterar essa configuração, se ela estiver ativada.

- **Verificação automática do ejetor (Auto nozzle check)**

  Ativa/desativa a verificação automática do ejetor.

Config. senha do administrador

Selecione esse item de configuração de **Configurações do dispositivo (Printer settings)** em **Configurações diversas (Various settings)**.

Importante

- É necessário inserir a senha de administrador para alterar essa configuração, se ela estiver ativada.

Você pode especificar ou desativar a senha do administrador.

Se você especifica a senha do administrador, selecione a faixa e especifique a senha do administrador.

- **IU Remota ou outras ferramentas (Remote UI and other tools)**

  É necessário digitar a senha de administrador para alterar os itens de configuração usando a IU Remota ou o IJ Network Device Setup Utility.

- **LCD, IU Rem. ou outras ferram. (LCD, Remote UI, and other tools)**

  É necessário digitar a senha de administrador para alterar os itens de configuração usando o painel de operação da impressora, a IU Remota ou o IJ Network Device Setup Utility.

➡ Configurar senha do administrador no Painel de Controle

Configurar senha do administrador no painel de controle

Você pode especificar ou desativar a senha do administrador.

Especificar a senha do administrador exige que você digite a senha para usar os itens ou alterar as configurações abaixo.

- **Config. serviços da Web (Web service setup)**
- **Configurações da LAN (LAN settings)**
- **Outras config. do dispositivo (Other printer settings)**
- **Seleção de idioma (Language selection)**
- **Atualização do firmware**
- **Config. economia de energia (Energy saving settings)**
- **Configuração silencioso (Quiet setting)**
- **Conf. de manutenção aut. (Auto maintenance settings)**
- **Config. senha do administrador (Administrator password settings)**
- **Redefinir configuração (Reset settings)** (exceto para **Redefinir tudo (Reset all)**)

Siga o procedimento abaixo para especificar a senha do administrador.

1. Verifique se a impressora está ligada.

   ➡ Fonte de Alimentação

2. Selecione **Configurações diversas (Various settings)** na tela INÍCIO e pressione o botão **OK**.

   ➡ LCD e Painel de Controle

3. Use os botões ▲▼ para selecionar **Configurações do dispositivo (Printer settings)** e, em seguida, pressione o botão **OK**.

4. Use os botões ▲▼ para selecionar **Config. senha do administrador (Administrator password settings)** e, em seguida, pressione o botão **OK**.

5. Quando a tela de confirmação para especificar a senha de administrador for exibida, selecione **Sim (Yes)** e pressione o botão **OK**.

   Se uma senha de administrador não for especificada, a mensagem de confirmação de registro é exibida. Selecione **Sim (Yes)** e pressione o botão **OK**. Quando a mensagem aparecer novamente, pressione o botão **OK**.

   Importante

   - A senha do administrador é definida no momento da compra. O número de série da impressora é usado como senha.

Para a senha do administrador, consulte Senha do administrador.

6. Quando a tela **Gerenciar senha (Manage passwords)** for exibida, use os botões ▲▼ para selecionar **Alterar senha do administrador (Change administrator password)** e pressione o botão **OK**.

   Se você não especificar a senha do administrador, selecione **Remover senha do administrador (Remove administrator password)** e o botão **OK**. Selecione **Sim (Yes)** e pressione o botão **OK**. Quando a mensagem aparecer novamente, pressione o botão **OK**.

7. Use os botões ▲▼ para selecionar o intervalo onde a senha de administrador é válida e pressione o botão **OK**.

   IU Remota ou outras ferramentas (Remote UI and other tools)
   É necessário digitar a senha de administrador para alterar os itens de configuração usando a IU Remota ou o IJ Network Device Setup Utility.

   LCD, IU Rem. ou outras ferram. (LCD, Remote UI, and other tools)
   É necessário digitar a senha de administrador para alterar os itens de configuração usando o painel de operação da impressora, a IU Remota ou o IJ Network Device Setup Utility.

8. Digite a senha do administrador.

   Pressionar o botão **OK** exibe a tela de entrada.

   Use os botões ▲▼◀▶ para selecionar **OK** e pressione o botão **OK** quando terminar de inserir a senha do administrador.

   Importante

   - As restrições de caractere a seguir se aplicam à senha:
     - Defina a senha usando de 4 a 32 caracteres.
     - Os caracteres permitidos são alfanuméricos de byte único, espaço em branco, tremas e símbolos.

       - ! @ # $ % ^ & * _ ; : , . / ` = + ' " ( ) [ ] { } < > |
     - Por motivos de segurança, recomendamos que você use 8 ou mais caracteres alfanuméricos.

9. Use os botões ▲▼ para selecionar **Aplicar (Apply)** e pressione o botão **OK**.

10. Digite novamente a senha do administrador especificada.

    Pressionar o botão **OK** exibe a tela de entrada.

    Depois de inserir a senha de administrador na tela de inserção de senha, use os botões ▲▼◀▶ para selecionar **Aplicar (Apply)** e pressione o botão **OK**.

    A senha do administrador está ativada.

Quando quiser desativar a senha do administrador:

Depois de operar na seguinte ordem no painel de controle da impressora, siga as instruções na tela para remover a senha do administrador.

Configurações diversas (Various settings) > **Configurações do dispositivo (Printer settings)** > **Config. senha do administrador (Administrator password settings)** > Inserir a senha do administrador > **Remover senha do administrador (Remove administrator password)**

Restaurar configurações

Selecione esse item de configuração de **Configurações do dispositivo (Printer settings)** em **Configurações diversas (Various settings)**.

Importante

- É necessário inserir a senha de administrador para alterar essa configuração, se ela estiver ativada.

Você também pode definir as configurações de volta para o padrão.

- **Somente config serviço Web (Web service setup only)**

  Define as configurações do Serviço da Web para os valores padrão.

- **Somente configs LAN (LAN settings only)**

  Define as configurações de LAN diferentes da senha do administrador novamente para o padrão.

- **Somente configs (Settings only)**

  Define as configurações como o tamanho do papel ou tipo de mídia de volta para o padrão.

- **Redefinir tudo (Reset all)**

  Define todas as configurações feitas na impressora de volta para o padrão. A senha do administrador especificada para a impressora é definida para a configuração padrão.

Nota

- Você não pode definir os seguintes itens de configuração de volta para o padrão:
  - O idioma exibido na tela de LCD
  - A posição atual da cabeça de impressão
  - CSR (Pedido de Assinatura de Certificado) para a configuração do método de criptografia (SSL/TLS)
  - Informações de mídia registradas na impressora usando a Media Configuration Tool

Config. serviços da Web

Selecione esse item de configuração de **Config. serviços da Web (Web service setup)** em **Configurações diversas (Various settings)**.

Importante

- Este item de configuração é para o administrador. A senha de administrador é necessária para alterar as configurações.

- **Registro uso dos serviços da Web (Web service usage registration)/Cancelamento uso serviços Web (Web service usage cancellation)**

  Uso do serviço da Web de Registros/Exclusões para usar as informações do dispositivo de impressora no/do PIXMA/MAXIFY Cloud Link.

- **Config. conexão serviço da Web (Web service connection setup)**

  Os itens de configuração a seguir estão disponíveis.

  - **Conf. do Google Cloud Print (Google Cloud Print setup)**

    Registra/exclui a impressora no/do Google Cloud Print.

  - **Config. IJ Cloud Printing Center (IJ Cloud Printing Center setup)**

    Registra/exclui a impressora no/do Canon Inkjet Cloud Printing Center.

  - **Ver. Config. serviços da Web (Check Web service setup)**

    Verifique se a impressora está registrada para Google Cloud Print ou Canon Inkjet Cloud Printing Center.

- **Emitir código de registro (Issue registration code)**

  Para vincular o serviço da Web com a impressora, obtenha o código de registro da origem do serviço.

- **Config servidor DNS (DNS server setup)**

  Executa configurações para um servidor DNS. Selecione **Configuração automática (Auto setup)** ou **Configuração manual (Manual setup)**. Se você selecionar **Configuração manual (Manual setup)**, siga a exibição no LCD para realizar a configuração.

- **Config servidor proxy (Proxy server setup)**

  Executa configurações para um servidor proxy. Siga a exibição no LCD para executar configurações.

Informações da impressora

Selecione esse item de configuração na tela INÍCIO.

- **Informações do sistema (System information)**

  Exibe as informações do sistema da impressora.

- **Histórico de erro (Error history)**

  Exibe o histórico de erro.

  Até 5 códigos de erro são exibidos.

  Para obter mais informações sobre o código de erro, consulte Lista de códigos de suporte para erro.

Alterando as Configurações da Impressora em um Computador (Windows)

- Alterando as Opções de Impressão
- Registrando um Perfil de Impressão Frequentemente Usado
- Atualizando as Informações de Mídia no Driver da Impressora
- Gerenciando a Alimentação da Impressora
- Alterando o Modo de Operação da Impressora
- Reduzindo o Ruído da Impressora

Alterando as Opções de Impressão

Você pode alterar as configurações detalhadas do driver da impressora dos dados de impressão enviados a partir de um software.

Marque essa caixa de seleção se parte dos dados da imagem estiverem cortados, se a origem do papel durante a impressão diferir das configurações do driver ou se a impressão falhar.

1. Abra a janela de configuração do driver da impressora

2. Clique em **Opções de impressão... (Print Options...)** na guia **Configurar página (Page Setup)**

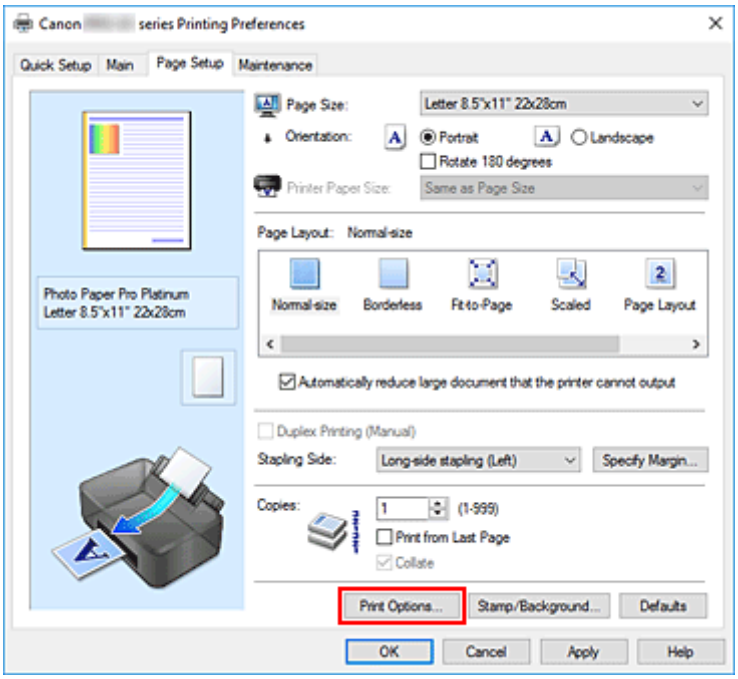

A caixa de diálogo **Opções de impressão (Print Options)** é exibida.

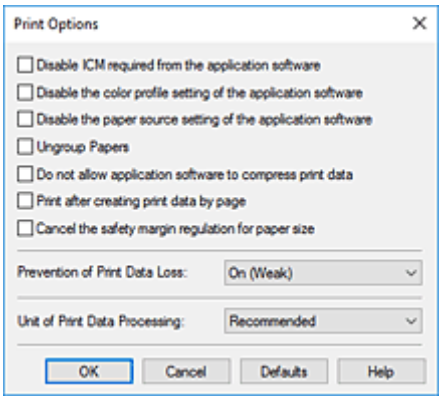

3. Altere configurações individuais

Se necessário, altere as configurações de cada item e clique em **OK**.

A guia **Configurar página (Page Setup)** é exibida novamente.

Registrando um Perfil de Impressão Frequentemente Usado

Você pode registrar seu perfil de impressão frequentemente usado nas **Configurações mais usadas (Commonly Used Settings)** da guia **Instalação rápida (Quick Setup)**. Os perfis de impressão desnecessários podem ser excluídos a qualquer momento.

Registrando um perfil de impressão

1. Abra a janela de configuração do driver da impressora

2. Defina os itens necessários

   Em **Configurações mais usadas (Commonly Used Settings)**, na guia **Instalação rápida (Quick Setup)**, selecione o perfil de impressão a ser usado e, se necessário, altere as configurações depois de **Recursos adicionais (Additional Features)**.
   Também é possível registrar itens necessários nas guias **Principal (Main)** e **Configurar página (Page Setup)**.

3. Clique em **Salvar... (Save...)**

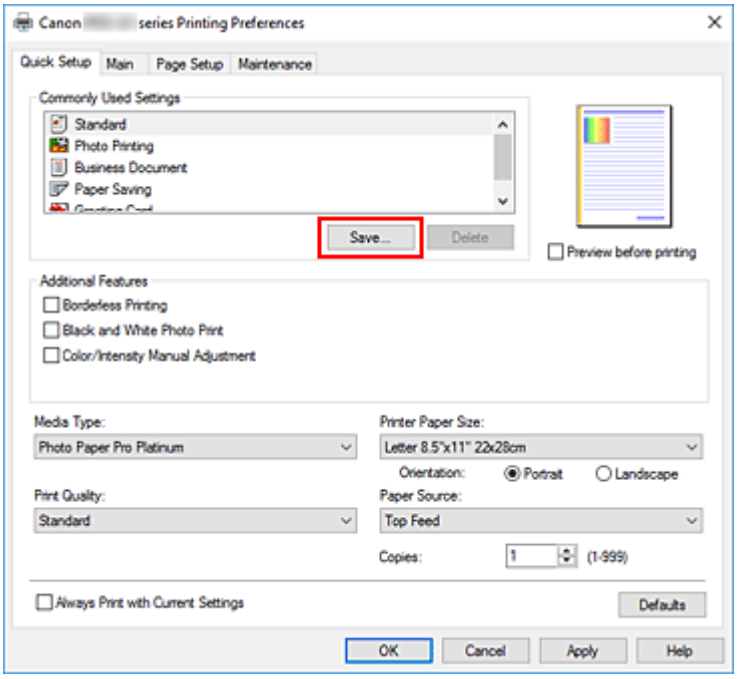

   A caixa de diálogo **Salvar configurações mais usadas (Save Commonly Used Settings)** é aberta.

4. Salve as configurações

Insira um nome para registrar as configurações de impressão no campo **Nome (Name)**. Se necessário, clique em **Opções... (Options...)**, defina os itens e clique em **OK**.
Na caixa de diálogo **Salvar configurações mais usadas (Save Commonly Used Settings)**, clique em **OK** para salvar as configurações de impressão e voltar para a guia **Instalação rápida (Quick Setup)**.
O nome e o ícone são exibidos em **Configurações mais usadas (Commonly Used Settings)**.

Importante

- Para salvar o tamanho da página, orientação e o número de cópias definidos em cada folha, clique em **Opções... (Options...)** e marque cada item.

Nota

- Quando você reinstalar o driver da impressora ou atualizar a versão do driver da impressora, as configurações de impressão que já estejam registradas serão excluídas das **Configurações mais usadas (Commonly Used Settings)**.
  As configurações de impressão registradas não podem ser salvas nem preservadas. Se um perfil foi excluído, registre novamente as configurações de impressão.

Excluindo perfis de impressão desnecessários

1. Selecione o perfil de impressão a ser excluído

   Selecione o perfil de impressão que deseja excluir da lista **Configurações mais usadas (Commonly Used Settings)**, na guia **Instalação rápida (Quick Setup)**.

2. Exclua o perfil de impressão

   Clique em **Excluir (Delete)**. Quando a mensagem de confirmação aparecer, clique em **OK**.
   O perfil de impressão selecionado é excluído da lista **Configurações mais usadas (Commonly Used Settings)**.

Nota

- Perfis de impressão que estão registrados nas configurações iniciais não podem ser excluídos.

Atualizando as Informações de Mídia no Driver da Impressora

Essa função obtém as informações de mídia mais recentes da impressora e atualiza as informações de mídia no driver da impressora.
Quando as informações de mídia forem atualizadas, a mídia exibida para **Tipo de Mídia (Media Type)** na guia **Principal (Main)** será atualizada com as informações mais recentes.

O procedimento para atualizar as informações de mídia é descrito abaixo.

Atualizar Informações de Mídia (Update Media Information)

1. Abrir a tela de configuração do driver da impressora

2. Na guia **Manutenção (Maintenance)**, clique em **Atualizar Informações de Mídia (Update Media Information)**

   A caixa de diálogo **Atualizar Informações de Mídia (Update Media Information)** aparecerá.
   Quando não for possível atualizar as informações de mídia no driver com êxito, clique em **Verificação Inicial dos Itens (Initial Check Items)** e verifique o conteúdo exibido.

3. Verifique se as informações de mídia foram atualizadas

   Seguindo as instruções da caixa de diálogo, verifique se a impressora está ligada e clique em **Executar (Execute)**.
   Depois de verificar se as informações de mídia do driver da impressora precisam ser atualizadas ou não, uma mensagem será exibida.
   Se as informações de mídia da impressora estiverem atualizadas, clique em **OK** e termine de atualizar as informações de mídia.
   Se for necessário atualizar as informações, siga as etapas abaixo:

4. Atualizar informações de mídia

   Quando a mensagem de confirmação aparecer, clique em **OK**.
   As informações de mídia do driver da impressora serão atualizadas.

   Importante

   - A atualização das informações de mídia pode demorar um pouco.

5. Concluir a atualização das informações de mídia

   Quando a mensagem de confirmação aparecer, clique em **OK**.
   As informações de mídia serão atualizadas.

   Importante

   - Reinicie o driver da impressora depois de atualizar as informações de mídia.

Importante

- Certifique-se de que um usuário com privilégios administrativos atualize as informações de mídia. Os usuários que não são administradores podem verificar se uma atualização das informações de mídia é necessária, mas não podem fazer a atualização em si.
- Não altere as informações de mídia na impressora enquanto estiver atualizando as informações de mídia no driver.
- Se você adicionar, excluir ou editar mídia sem usar as ferramentas administrativas (a Media Configuration Tool), mas não atualizar as informações de mídia, podem surgir problemas como a impossibilidade de imprimir.

Gerenciando a Alimentação da Impressora

Esta função permite gerenciar a alimentação da impressora a partir do Canon IJ Printer Assistant Tool.

Desligar (Power Off)

A função **Desligar (Power Off)** desliga a impressora. Se você usá-la, não poderá ligar a impressora a partir do Canon IJ Printer Assistant Tool.

1. Abra o Canon IJ Printer Assistant Tool

2. Executar o desligamento

   Clique em **Desligar (Power Off)**. Quando a mensagem de confirmação aparecer, clique em **OK**.

   A impressora é desligada.

Alimentação automática (Auto Power)

A **Alimentação automática (Auto Power)** permite definir **Ligar automaticamente (Auto Power On)** e **Desligar automaticamente (Auto Power Off)**.
A função **Ligar automaticamente (Auto Power On)** liga a impressora automaticamente quando dados são recebidos.
A função **Desligar automaticamente (Auto Power Off)** desliga a impressora automaticamente quando não há operações do driver da impressora ou da impressora durante um período específico.

1. Abra o Canon IJ Printer Assistant Tool

2. Verifique se a impressora está ligada e clique em **Alimentação automática (Auto Power)**

   A caixa de diálogo **Configurações de alimentação automática (Auto Power Settings)** será aberta.

   Nota

   - Se a impressora estiver desligada ou se a comunicação entre a impressora e o computador estiver desativada, talvez seja exibida uma mensagem de erro informando que o computador não consegue detectar o status da impressora.
     Se isso acontecer, clique em **OK** para exibir as configurações mais recentes especificadas em seu computador.

3. Se necessário, conclua as seguintes configurações:

Ligar automaticamente (Auto Power On)

Ao especificar **Ativar (Enable)** na lista, a impressora será ligada ao receber os dados de impressão.

Desligar automaticamente (Auto Power Off)

Especifique o tempo na lista. Quando esse tempo passar sem qualquer operação do driver da impressora ou da impressora, a impressora será desligada automaticamente.

4. Aplicar as configurações

Clique em **OK**. Quando a mensagem de confirmação aparecer, clique em **OK**.

Em seguida, a configuração é ativada. Se desejar desativá-la, selecione **Desativar (Disable)** na lista, de acordo com o mesmo procedimento.

Nota

- Quando a impressora é desligada, a mensagem do Canon IJ Status Monitor varia conforme a configuração de **Ligar automaticamente (Auto Power On)**.
  Quando a configuração for **Ativar (Enable)**, será exibida a mensagem "A impressora está em espera". Quando a configuração for **Desativar (Disable)**, será exibida a mensagem "A impressora está desconectada".

Alterando o Modo de Operação da Impressora

Se necessário, alterne entre os diversos modos de operação da impressora.

Configurações personalizadas (Custom Settings)

1. Abra o Canon IJ Printer Assistant Tool

2. Verifique se a impressora está ligada e clique em **Configurações personalizadas (Custom Settings)**

   A caixa de diálogo **Configurações personalizadas (Custom Settings)** é exibida.

   Nota

   - Se a impressora estiver desligada ou se a comunicação entre a impressora e o computador estiver desativada, talvez seja exibida uma mensagem de erro informando que o computador não consegue detectar o status da impressora.
     Se isso acontecer, clique em **OK** para exibir as configurações mais recentes especificadas em seu computador.

3. Se necessário, conclua as seguintes configurações:

   Detecta mídia compatível na bandeja multipropósito (Detects compatible media in the multi-purpose tray)

   Detecta se a mídia compatível está carregada na bandeja multipropósito durante a impressão usando a bandeja multipropósito e exibirá uma mensagem se a mídia compatível não estiver carregada.
   Marque esta caixa de seleção para detectar se a mídia compatível está carregada durante a impressão.
   Desmarque esta caixa de seleção para imprimir sem detectar se a mídia compatível está carregada.

   Importante

   - Se você deixar esta caixa de seleção desmarcada, a impressora poderá imprimir na bandeja multipropósito mesmo que a mídia compatível não esteja carregada na bandeja multipropósito. Dessa forma, você deverá marcar essa caixa de seleção sob as circunstâncias normais.
   - Se você carregar uma mídia compatível que já foi impressa na bandeja multipropósito, a impressora poderá detectar que nenhuma mídia compatível está carregada na bandeja multipropósito. Nesse caso, desmarque essa caixa de seleção.

   Girar 90 graus para a esquerda quando a orientação for [Paisagem] (Rotate 90 degrees left when orientation is [Landscape])

   Na guia **Configurar página (Page Setup)**, você pode alterar a direção de giro de **Paisagem (Landscape)** em **Orientação (Orientation)**.
   Para girar os dados de impressão 90 graus para a esquerda durante a impressão, selecione esse

item. Para girar os dados de impressão 90 graus para a direita durante a impressão, desmarque esse item.

Importante

- Não altere essa configuração enquanto o trabalho de impressão estiver exibido na lista de itens aguardando impressão. Caso contrário, caracteres poderão ser omitidos ou o layout poderá ser corrompido.

Não detectar discrepância de configurações do papel quando imprimir (Do not detect mismatched paper settings when printing from a computer)

Quando você imprimir documentos no computador, e as configurações do papel no driver da impressora e as informações do papel registradas na impressora não forem correspondentes, essa configuração desativará a exibição de mensagens e permitirá que você continue a impressão.

Para desativar a detecção de incompatibilidades de configuração do papel, marque esta caixa de seleção.

Desativar detecção de larg. papel ao imprimir de computador (Disables paper width detection when printing from computer)

Mesmo se a largura do papel identificada pela impressora durante a impressão a partir do computador diferir da largura do papel configurada em **Tamanho do Papel (Paper Size)** na guia **Configurar Página (Page Setup)**, essa função desativará a exibição da mensagem e permitirá que você continue a impressão.

Para desativar a detecção da largura do papel durante a impressão, marque essa caixa de seleção.

4. Aplicar as configurações

Clique em **OK** e quando a mensagem de confirmação for exibida, clique em **OK**.

A impressora funciona com as configurações modificadas aqui.

Reduzindo o Ruído da Impressora

A função silencioso permite reduzir o ruído operacional desta impressora. Selecione quando quiser reduzir o ruído de operação da impressora à noite, por exemplo.
O uso desta função pode reduzir a velocidade de impressão.

Configuração silencioso (Quiet Settings)

1. Abra o Canon IJ Printer Assistant Tool

2. Clique em **Configuração silencioso (Quiet Settings)**

   A caixa de diálogo **Configuração silencioso (Quiet Settings)** é exibida.

   Nota

   - Se a impressora estiver desligada ou se a comunicação entre a impressora e o computador estiver desativada, talvez seja exibida uma mensagem de erro informando que o computador não consegue detectar o status da impressora.
     Se isso acontecer, clique em **OK** para exibir as configurações mais recentes especificadas em seu computador.

3. Defina o modo silencioso

   Se necessário, especifique um dos seguintes itens:

   Não utilizar o modo silencioso (Do not use quiet mode)
   Selecione essa opção quando quiser usar a impressora com o volume de ruído de funcionamento normal.

   Utilizar sempre o modo silencioso (Always use quiet mode)
   Selecione essa opção para reduzir o ruído de funcionamento da impressora.

   Utilizar o modo silencioso em horários específicos (Use quiet mode during specified hours)
   Selecione essa opção para reduzir o ruído de funcionamento da impressora durante um período especificado.
   Defina a **Hora de início (Start time)** e a **Hora de término (End time)** do modo silencioso que deseja ativar. Se ambas estiverem definidas na mesma hora, o modo silencioso não funcionará.

   Importante

   - É possível definir o modo silencioso no painel de controle na impressora ou a Canon IJ Printer Assistant Tool.
     Independentemente de como você costuma a configurar o modo silencioso, o modo é aplicado ao executar operações no painel de controle da impressora ou ao imprimir a partir do computador.
   - O Modo silencioso não é aplicado às operações (impressão direta etc.) realizadas diretamente da impressora até mesmo durante os períodos definidos para **Utilizar o modo silencioso em horários específicos (Use quiet mode during specified hours)**.

4. Aplicar as configurações

Verifique se a impressora está ligada e depois clique em **OK**.
Clique em **OK** quando aparecer a mensagem de confirmação.

As configurações serão ativadas.

Nota

- Os efeitos do modo silencioso poderão ser menores dependendo das configurações de origem do papel e qualidade de impressão.

Alterar as configurações da impressora usando o navegador da web

- Alterações de configuração usando o navegador da Web
- Itens de configuração alterável usando o navegador da web
- Definir senha
- Registrando o certificado de root da impressora no navegador da web para comunicação SSL (IU remota)
- Registrando o Certificado Raiz para o Computador Local da Impressora para comunicação de SSL
- Geração de certificado de servidor (certificado autoassinado)

Alterações de configuração usando o navegador da Web

Você pode verificar o status da impressora e alterar as configurações da impressora usando o navegador da Web em seu smartphone, tablet ou computador.

Para verificar o status da impressora e alterar impressora configurações, exiba "IU Remota" no navegador da Web.

Nota

- A IU Remota é um software que permite executar operações, que geralmente são realizadas no painel de controle da impressora, em um navegador da Web por meio de uma rede.

  É necessário ter uma conexão LAN com a impressora para usar a IU Remota.
- Você pode usar a IU Remota no sistema operacional e no navegador da Web a seguir.
  - Dispositivo com o iOS

    SO: iOS 11.0 ou posterior

    Navegador da Web: navegador da Web padrão do iOS (Safari para dispositivos móveis)
  - Dispositivo com o Android

    SO: Android 4.4 ou posterior

    Navegador da Web: navegador da Web padrão do Android (Chrome)
  - Dispositivo com o macOS

    SO: Mac OS X v10.10 ou posterior

    Navegador da Web: Safari 10.0 ou posterior
  - Dispositivo com o Windows

    SO: Windows 10/Windows 8.1/Windows 7 SP1 ou superior

    Navegador da Web: Internet Explorer 11 ou posterior, Google Chrome ou Mozilla Firefox

1. Verifique se a impressora está ligada.

➡ Fonte de Alimentação

2. Verifique o endereço IP da impressora.

1. Exibe a tela INÍCIO.

Se a tela INÍCIO não for exibida, pressione o botão **INÍCIO (HOME)**.

2. Use os botões ▲▼ para selecionar **Configurações da LAN (LAN settings)** na tela INÍCIO e pressione o botão **OK**.

➡ LCD e Painel de Controle

A tela menu de configuração será exibida.

3. Use os botões ▲▼ para selecionar a LAN ativada e pressione o botão **OK**.

As linhas diagonais são exibidas para ícones da LAN desativada.

4. Use os botões ▲▼, verifique o **Endereço IPv4 (IPv4 address)**.

3. Abra o navegador da Web em seu smartphone, tablet ou computador e insira o endereço IP.

   Insira o seguinte no campo URL do navegador da Web.

   http://XXX.XXX.XXX.XXX

   Insira o endereço IP em "XXX.XXX.XXX.XXX".

   Quando você acessar, a "IU Remota" as será exibida no navegador da Web em seu smartphone, tablet ou computador.

4. Se você exibir a IU remota pela primeira vez no smartphone, tablet ou computador, selecione **Para comunicação segura (For secure communication)**.

   Baixe o certificado raiz e registre-o.

   ➡ Registrando o certificado de root da impressora no navegador da web para comunicação SSL (IU remota)

   Nota

   - Depois que você registrar o certificado raiz no navegador da Web em seu smartphone, tablet ou computador, essa etapa não precisará mais ser executada no futuro.

     Se todas as configurações tiverem voltado para as padrões no painel de controle da impressora, transfira o certificado raiz e, então, registre-o.
   - Se o certificado raiz não estiver registrado, você receberá uma mensagem para alertá-lo de que a conexão pode não ser segura.

5. Selecione **Fazer login (Log in)**.

   A tela de autenticação de senha é exibida.

   Nota

   - Quando o modo de usuário padrão estiver ativado, escolha o modo de administrador ou o modo de usuário padrão para fazer login.

     Após escolher um modo e selecionar **Fazer login (Log in)**, a tela de autenticação de senha de cada modo será exibida.

6. Insira a senha.

   Quando a autenticação da senha estiver concluída, os menus que poderão ser utilizados serão exibidos no navegador da Web.

Importante

- A senha é definida no momento da compra. A senha é o número de série da impressora. O número de série da impressora está impressa no adesivo colado na impressora. Ele consiste em 9 caracteres alfanuméricos (quatro letras seguidas por cinco números).

  Para obter detalhes sobre a configuração de senhas, consulte Definir senha.

7. Verifique o status da impressora e altere as configurações da impressora.

   Para itens de configuração alterável, consulte as instruções abaixo.

   ➡ Itens de configuração alterável usando o navegador da web

8. Quando terminar de verificar o status da impressora e alterar as configurações da impressora, selecione **Fazer logout (Log out)**.

9. Feche o navegador da Web.

Itens de configuração alteráveis usando o navegador da web

Nota

- Os itens descritos aqui e os itens exibidos no navegador da web podem ser diferentes na ordem de exibição.
- O item que pode ser usado é diferente no modo de administrador ou no modo de usuário padrão.

Itens para a segurança

Segurança (Security) (Item para o administrador)

Essa função permite que você especifique a senha, as configurações do modo usuário padrão e as configurações SSL/TLS do certificado para comunicação codificada.
Para obter detalhes sobre a configuração de senhas, consulte Definir senha.

Itens para Manutenção/Gerenciamento

Utilitários (Utilities)

Essa função permite definir e executar a manutenção, como a limpeza, por exemplo.

Info sistema e config. LAN (System info and LAN settings)

Esta função permite verificar as informações do sistema e alterar as configurações da LAN.
Se você marcar **Ativar redirecionam. de HTTPS (Enable HTTPS redirection)** em **Configurações de CHMP (CHMP settings)** em **Configuração avançada (Advanced setup)** em **Configurações da LAN (LAN settings)**, será possível autenticar o parceiro de comunicação e criptografar os dados de comunicação pela comunicação HTTPS.

Nota

- Alguns menus só estarão disponíveis quando você estiver conectado no modo de administrador.

Atualização do firmware (Firmware update) (Item para o administrador)

Esta função permite atualizar o firmware e verificar as informações sobre versão.

Seleção de idioma (Language selection) (Item para o administrador)

Esta função permite alterar o idioma na exibição.

Itens para a impressora

Configurações do dispositivo (Printer settings)

Essa função permite alterar as configurações da impressora, como as de economia de energia e de impressão.

Nota

- Alguns menus só estarão disponíveis quando você estiver conectado no modo de administrador.

Config AirPrint (AirPrint settings)

Essa função permite que você execute as configurações de impressão ao imprimir usando o AirPrint do dispositivo macOS ou iOS.

Config. conexão serviço da Web (Web service connection setup) (Item para o administrador)

Esta função permite que você se registre no Google Cloud Print ou no IJ Cloud Printing Center, ou exclua um registro.

Outros itens

Status imp (Printer status)

A função exibe informações da impressora, como a quantidade de tinta restante, o status e informações detalhadas do erro.

Você também pode se conectar ao site de compra de tinta ou à página de suporte e usar os Serviços da Web.

Manual (On-line) (Manual (Online))

Esta função exibe o Manual On-line.

Definir senha

As senhas para administrador e usuário padrão podem ser definidas.

Ao fazer login com a senha de administrador, todas as configurações podem ser alteradas.

Ao fazer login com a senha de usuário padrão, algumas configurações podem ser alteradas.

Ao fazer login com a senha de administrador, você pode restringir a função para o usuário padrão.

- Definir senha para administrador
- Definir senha para usuário padrão

Nota

- A senha só pode ser definida quando você está conectado no modo de administrador.

Definir senha para administrador

Altere a senha do administrador seguindo os passos abaixo.

Importante

- A senha é definida no momento da compra. A senha é o número de série da impressora. O número de série da impressora está impressa no adesivo colado na impressora. Ele consiste em 9 caracteres alfanuméricos (quatro letras seguidas por cinco números).

1. Exiba o status da impressora no navegador da Web.

2. Selecione **Segurança (Security)**.

   Os menus serão exibidos.

3. Selecione **Conf. senha do administrador (Administrator password setting)**.

4. Selecione **Alterar senha do administrador (Change administrator password)**.

   Se a senha do administrador não estiver definida, a mensagem de confirmação de registro é exibida. Selecione **Sim (Yes)**. Quando a mensagem for exibida novamente, selecione **OK**.

5. Selecione um intervalo em que a senha do administrador é válida e, em seguida, selecione **OK**.

   IU Remota ou outras ferramentas (Remote UI and other tools)
   É necessário inserir a senha do administrador para alterar itens de configuração usando a IU Remota ou algum software.

   Painel controle/IU Remota/outras ferram. (Operation panel/Remote UI/other tools)
   É necessário inserir a senha do administrador para alterar itens de configuração usando o painel de controle da impressora, a IU Remota ou algum software.

6. Digite a senha e selecione **OK**.

Importante

- As restrições de caractere a seguir se aplicam à senha:
  - Defina a senha usando de 4 a 32 caracteres.
  - Os caracteres permitidos são alfanuméricos de byte único, espaço em branco, tremas e os caracteres abaixo.

    - ! @ # $ % ^ & * _ ; : , . / ` = + ' " ( ) { } [ ] < > |
  - Por motivos de segurança, recomendamos que você use 8 ou mais caracteres alfanuméricos.

7. Quando a mensagem de conclusão for exibida, selecione **OK**.

Definir senha para usuário padrão

Ative o modo de usuário padrão e defina uma senha de usuário padrão seguindo os passos abaixo.

1. Exiba o status da impressora no navegador da Web.

2. Selecione **Segurança (Security)**.

   Os menus serão exibidos.

3. Selecione **Config. modo de usuário padrão (Standard user mode settings)**.

4. Quando a mensagem de confirmação for exibida, selecione **Sim (Yes)**.

5. Digite a senha e selecione **OK**.

   Importante

   - As restrições de caractere a seguir se aplicam à senha:
     - Defina a senha usando de 4 a 32 caracteres.
     - Os caracteres permitidos são alfanuméricos de byte único, espaço em branco, tremas e os caracteres abaixo.

       - ! @ # $ % ^ & * _ ; : , . / ` = + ' " ( ) { } [ ] < > |
     - Por motivos de segurança, recomendamos que você use 8 ou mais caracteres alfanuméricos.

6. Quando a mensagem de conclusão for exibida, selecione **OK**.

Registrar o certificado de raiz da impressora no navegador da web para comunicação SSL (IU remota)

Se o certificado de root da impressora não estiver registrado no navegador da Web, você pode receber uma mensagem para alertá-lo de que a conexão pode não ser segura.

Quando você exibir a IU Remota pela primeira vez em seu smartphone, tablet ou computador, baixe o certificado raiz e registre-o no navegador da Web. A conexão segura será confirmada e uma mensagem não aparecerá. Contudo, a mensagem pode ser exibida dependendo do navegador da web, mesmo após você ter registrado o certificado raiz.

O registro do certificado raiz pode variar conforme o navegador.

- Para o Internet Explorer
- Para o Safari
- Para o Chrome no Android
- Para o Safari móvel no iOS

O procedimento de operação pode ser diferente dependendo da versão de seu navegador da Web. Para outros navegador da Web, consulte sua respectiva ajuda.

Importante

- Verifique as informações no campo URL do navegador da Web para ter certeza de que você acessou o endereço IP correto da impressora antes de registrar o certificado raiz.
- Se a impressora estiver conectada por IPv6 usando o Windows, será necessário gerar um certificado do servidor usando a IU remota.

  Para obter detalhes, consulte Gerando Certificado de Servidor (Certificado autoassinado).

Para o Internet Explorer

1. Selecione **Download** na IU Remota.

   O download do certificado raiz é iniciado.

2. Se a tela de confirmação for exibida, selecione **Abrir (Open)**.

   A tela **Certificado (Certificate)** é exibida.

   Nota

   - Para salvar o arquivo do certificado em seu dispositivo e registrá-lo, selecione **Salvar (Save)**. Selecione **Opções da Internet (Internet options)** no menu **Ferramentas (Tool)** do Internet Explorer, registre o certificado de root em **Certificados (Certificates)** na folha **Conteúdo (Content)**.

3. Selecione **Instalar Certificado (Install Certificate)**.

   A tela **Assistente para Importação de Certificados (Certificate Import Wizard)** é exibida.

4. Selecione **Avançar (Next)**.

5. Selecione **Colocar todos os certificados no armazenamento a seguir (Place all certificates in the following store)**.

6. Selecione **Procurar (Browse)**.

   A tela **Selecionar Armazenamento de Certificados (Select Certificate Store)** é exibida.

7. Selecione **Autoridades de Certificação Confiáveis (Trusted Root Certification Authorities)** e clique em **OK**.

8. Selecione **Avançar (Next)** na tela **Assistente para Importação de Certificados (Certificate Import Wizard)**.

9. Se a janela **Concluindo o Assistente para Importação de Certificados (Completing the Certificate Import Wizard)** for exibida, selecione **Concluir (Finish)**.

   A tela **Aviso de Segurança (Security Warning)** é exibida.

10. Certifique-se de que a impressão digital na tela **Aviso de segurança (Security Warning)** coincida com a impressão digital da impressora.

    A miniatura da impressora é exibida na coluna **Miniatura cert. raiz (SHA-1) (Root cert. thumbprint (SHA-1))** ou **Miniatura cert. raiz (SHA-256) (Root cert. thumbprint (SHA-256))** ao operar na seguinte ordem no painel de controle da impressora.

    Informações da impressora (Printer information) > **Informações do sistema (System information)**

11. Se a impressão digital na tela **Aviso de segurança (Security Warning)** coincidir com a impressão digital da impressora, selecione **Sim (Yes)**.

12. Selecione **OK** na tela **Assistente para importação de certificados (Certificate Import Wizard)**.

    O registro do certificado raiz está concluído.

Para o Safari

1. Selecione **Download** na IU Remota.

   O download do certificado raiz é iniciado.

2. Abra o arquivo transferido.

   A tela **Adicionar Certificados (Add Certificates)** é exibida.

3. Selecione **Adicionar (Add)**.

4. Certifique-se de que as informações detalhadas da impressão digital do certificado coincidam com a impressão digital da impressora.

   A miniatura da impressora é exibida na coluna **Miniatura cert. raiz (SHA-1) (Root cert. thumbprint (SHA-1))** ou **Miniatura cert. raiz (SHA-256) (Root cert. thumbprint (SHA-256))** ao operar na seguinte ordem no painel de controle da impressora.

   Informações da impressora (Printer information) > **Informações do sistema (System information)**

5. Se as informações detalhadas da impressão digital do certificado coincidirem com a impressão digital da impressora, selecione **Sempre Confiar (Always Trust)**.

   O registro do certificado raiz está concluído.

   Nota

   - Se houver uma senha definida em seu dispositivo, será necessário fornecê-la.

Para o Chrome no Android

1. Selecione **Download** na IU Remota.

   O download do certificado raiz é iniciado e, em seguida, a tela **Nomear o certificado (Name the certificate)** é exibida.

2. Como a entrada do nome do certificado raiz é exigida, insira um nome de certificado arbitrário e selecione **OK**.

   O registro do certificado raiz está concluído.

   Nota

   - Se o tipo de segurança não estiver definido como PIN ou senha, a tela de atenção pode ser exibida. Clique em **OK** e defina o tipo de segurança como PIN ou senha.

Após o Registro do Certificado Raiz

Recomendamos que você verifique se o certificado raiz correto foi registrado.

Para ter certeza de que o certificado raiz correto foi registrado, verifique se a impressão digital das informações do certificado corresponde à impressão digital registrada para a impressora. Siga as etapas abaixo.

Nota

- Não é possível verificar a impressão digital de um certificado raiz registrado em alguns dispositivos Android.

1. Em seu dispositivo, no menu **Configurações (Settings)**, selecione **Segurança (Security)**, **Credenciais confiáveis (Trust credentials)** e **USUÁRIO (USER)**.

   A lista de certificados baixados é exibida.

2. Selecione o certificado baixado.

   As informações do certificado são exibidas.

3. Certifique-se de que as informações da impressão digital do certificado coincidam com a impressão digital da impressora.

   A miniatura da impressora é exibida na coluna **Miniatura cert. raiz (SHA-1) (Root cert. thumbprint (SHA-1))** ou **Miniatura cert. raiz (SHA-256) (Root cert. thumbprint (SHA-256))** ao operar na seguinte ordem no painel de controle da impressora.

   Informações da impressora (Printer information) > **Informações do sistema (System information)**

4. Se a tela de informações da impressão digital do certificado coincidirem com a impressão digital da impressora, clique em **OK**.

   O registro do certificado raiz está concluído.

   Se aparecer uma mensagem avisando que a conexão segura não é garantida, quando você selecionar **Fazer login (Log in)** na IU remota depois de registrar o certificado de root, reinicie o navegador da web. A mensagem não aparecerá no navegador da Web.

Nota

- Dependendo do dispositivo Android, um aviso pode ser exibido mesmo depois de registrar o certificado raiz apropriado.

Para o Safari móvel no iOS

1. Selecione **Download** na IU Remota.

   O download do certificado raiz é iniciado e, em seguida, a tela **Instalar Perfil (Install Profile)**.

2. Selecione **Instalar (Install)**.

   A tela **Advertência (Warning)** é exibida.

   Nota

   - Se houver uma senha definida em seu dispositivo, será necessário fornecê-la.

3. Selecione **Instalar (Install)**.

4. Selecione **Instalar (Install)** na caixa de diálogo exibida.

   O registro do certificado raiz está concluído.

Registrando o Certificado Raiz para o Computador Local da Impressora para comunicação de SSL

Para imprimir do seu computador ou usar o Device Management Console e assim por diante, quando você conectar a impressora a um computador usando comunicação criptografada SSL, precisará registrar (importar) o certificado de raiz da impressora no seu computador.

O procedimento para registrar o certificado varia conforme o ambiente de operação.

Importante

- Se a impressora estiver conectada por IPv6 usando o Windows, será necessário gerar um certificado do servidor usando a IU remota.

  Para obter detalhes, consulte Gerando Certificado de Servidor (Certificado autoassinado).

- Para Windows 10/Windows 8.1
- Para Windows 7
- Para o macOS

O procedimento de operação pode variar conforme a versão do sistema operacional.

Para Windows 10/Windows 8.1

O procedimento abaixo descreve como importar um certificado raiz no Windows 10/Windows 8.1.

1. Iniciar IU Remota.

2. Selecione **Para comunicação segura (For secure communication)**.

   Nota

   - Você pode baixar um certificado no Status Monitor.

     1. Abrir status monitor.

        Abra a **Preferência de impressão (Printing Preferance)** e selecione **Ativar monitor de status (Enable Status Monitor)** em **Principal (Main)**.

     2. Fazer download de um certificado.

        Selecione **Baixar o certificado de segurança (Download Security Certificate)** no menu **IU remota (Remote UI)**.

3. Selecione **Download**.

   O download do certificado raiz será realizado.

4. Quando a tela de confirmação do download for exibida, selecione **Abrir (Open)**.

   A tela **Certificado (Certificate)** é exibida.

5. Selecione **Instalar Certificado (Install Certificate)**.

   A tela **Assistente de Importação de Certificados (Certificate Import Wizard)** é exibida.

6. Selecione **Máquina local (Local Machine)**.

   1. Selecione **Máquina local (Local Machine)** na tela de inicialização do **Assistente de importação do certificado (Certificate Import Wizard)**.

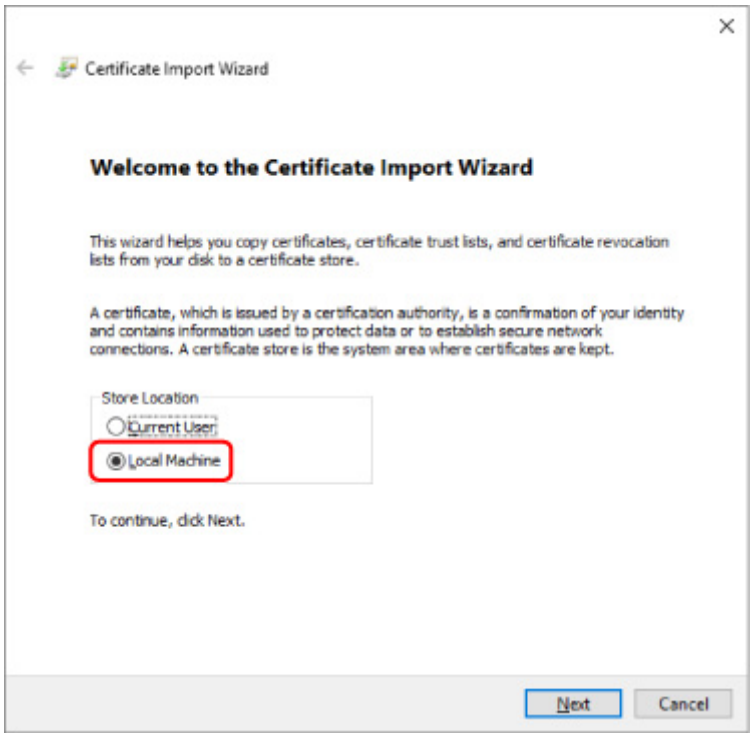

   2. Selecione **Avançar (Next)**.

   3. Clique em **Sim (Yes)** na tela exibida.

      A tela **Armazenamento de certificados (Certificate Store)** é exibida.

7. Selecione **Colocar todos os certificados no armazenamento a seguir (Place all certificates in the following store)**.

8. Selecione **Autoridades de Certificação Confiáveis (Trusted Root Certificate Authorities)**.

   1. Clique em **Procurar (Browse)** para abrir a tela **Selecionar armazenamento de certificados (Select Certificate Store)**.

   2. Selecione **Autoridades de Certificação Confiáveis (Trusted Root Certificate Authorities)** na lista e clique em **OK**.

   3. Clique em **Avançar (Next)** na tela **Armazenamento de certificado (Certificate Store)**.

9. Selecione **Concluir (Finish)**.

   Quando a tela **Assistente de Importação de Certificados (Completing the Certificate Import Wizard)** for exibida, verifique as configurações e clique em **Concluir (Finish)**.

Para Windows 7

O procedimento abaixo descreve como importar um certificado raiz no Windows 7.

Importante

- Certifique-se de criar um snap-in de certificado antes de importar um certificado raiz.

  O certificado raiz será registrado ao usuário local caso você o importe sem criar um snap-in de certificado.

Criar um snap-in de certificado

1. Inicie o Console de Gerenciamento Microsoft.

   No menu Iniciar, digite **MMC** em **Pesquisar programas e arquivos (Search programs and files)** em **Iniciar (Start)** e pressione a tecla Enter.

2. Selecione **Sim (Yes)** na tela que é exibida.

3. Selecione **Adicionar/Remover snap-in (Add/Remove Snap-in)** no menu **Arquivo (File)**.

   A tela **Adicionar ou remover snap-ins (Add or Remove Snap-ins)** é exibida.

4. Adicione um snap-in de **certificado (certificate)**.

   1. Selecione **Certificados (Certificates)** na lista **Snap-ins disponíveis (Available snap-ins)** e clique em **Adicionar (Add)**.

   2. Na tela **Snap-in de certificados (Certificates snap-in)**, selecione **Conta do computador (Computer account)** para **Este snap-in sempre gerenciará certificados para (This snap-in will always manage certificates for)** e selecione **Avançar (Next)**.

   3. Selecione **Computador local (Local computer)** na tela**Selecionar computador (Select computer)** e clique em **Concluir (Finish)**.

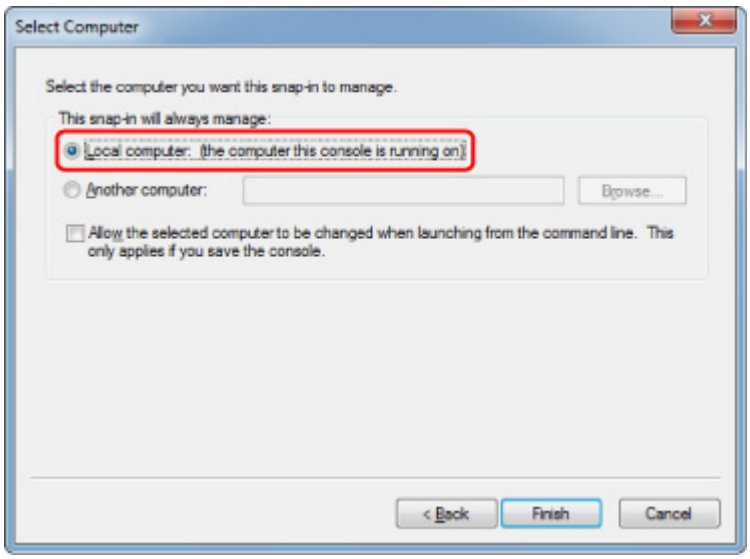

4. Na tela **Adicionar ou remover snap-ins (Add or Remove Snap-ins)**, clique em **OK**.

Fazer download de um certificado

1. Iniciar IU Remota.

2. Selecione **Para comunicação segura (For secure communication)**.

Nota

- Você pode baixar um certificado no Status Monitor.

  1. Abrir status monitor.

     Abra a **Preferência de impressão (Printing Preferance)** e selecione **Ativar monitor de status (Enable Status Monitor)** em **Principal (Main)**.

  2. Fazer download de um certificado.

     Selecione **Baixar o certificado de segurança (Download Security Certificate)** no menu **IU remota (Remote UI)**.

3. Selecione **Download**.

4. Selecione **Salvar (Save)**.

Importar certificado

1. Abra o **Assistente de importação de certificado (Certificate Import Wizard)**.

   1. Na janela à esquerda, abra **Certificado raiz confiável (Trusted Root Certificate)** no **Certificado (Certificate)** em **Raiz do console (Console Root)**.

2. Clique com o botão direito em **Certificados (Certificates)** e, em **Todas as tarefas (All tasks)**, selecione **Importar (Import)**.

2. Especifique o arquivo que deseja importar.

    1. Selecione **Avançar (Next)**.

    2. Em **Nome do arquivo (File name)**, especifique o arquivo de certificado que deseja importar e selecione **Avançar (Next)**.

3. Especifique o armazenamento de certificados.

    1. Selecione **Colocar todos os certificados no armazenamento a seguir (Place all certificates in the following store)**.

    2. Selecione **Autoridades de Certificação Confiáveis (Trusted Root Certificate Authorities)** para **Armazenamento de certificados (Certificates Store)**.

4. Conclua o Assistente de importação de certificado.

    1. Selecione **Avançar (Next)** e verifique as configurações especificadas.

    2. Selecione **Concluir (Finish)** para concluir o assistente.

    3. Selecione **OK** na tela exibida.

Verificar o certificado importado

Certifique-se de que o certificado importado foi registrado em seu computador.

1. Exiba a lista de certificados.

    Na janela esquerda do Microsoft Management Console, selecione **Raiz do console (Console Root)** > **Certificados (computador local) (Certificates (Local Computer))** > **Autoridades de certificação confiáveis (Trusted Root Certificate Authorities)**, nessa ordem, e selecione **Certificados (Certificates)** para exibir a lista de certificados.

2. Verifique o certificado registrado.

    Certifique-se de que o nome do certificado importado é exibido na lista.

    Nota

    - Certifique-se de que o certificado registrado é visível a partir de **Usuário atual (Current user)** criando o snap-in **Usuário atual (Current user)**.

Nota

- Ao concluir o Microsoft Management Console, uma mensagem perguntará se você deseja salvar as configurações do console. Se você deseja aplicar as mesmas configurações em seguida, selecione **Sim (Yes)** para salvar.

Para o macOS

O procedimento abaixo descreve como importar um certificado raiz no macOS.

1. Iniciar IU Remota.

2. Selecione **Para comunicação segura (For secure communication)**.

3. Selecione **Download**.

   O download do certificado raiz será realizado.

4. Abra o arquivo de certificado baixado.

   Após a conclusão do procedimento de download, um item baixado será exibido na parte direita da tela.

   Ao clicar duas vezes no certificado baixado, exibido na lista, o **Acesso ao Keychain (Keychain Access)** será iniciado, e a tela **Adicionar certificados (Add Certificates)** será exibida.

   Nota

   - Caso o item baixado não apareça, selecione o botão **Exibir downloads (Show Downloads)** à direita.
   - Ao selecionar o ícone de lupa na parte direita da lista de download, a pasta que contém o certificado será exibida.

5. Selecione **Adicionar (Add)**.

   Selecione o destino do certificado no **Porta-chaves (Keychain)**.

   Ao selecionar **Adicionar (Add)**, as informações do certificado são exibidas.

   Nota

   - É possível adicionar o certificado selecionando-o no **Acesso ao Keychain (Keychain Access)**. Após selecionar **Exibir certificados (View Certificates)**, verifique o nome da certificação que deseja adicionar.

6. Verifique o certificado.

   Certifique-se de que a impressão digital do certificado, exibida em **Detalhes (Details)**, corresponde à miniatura do certificado raiz da impressora.

A miniatura da impressora é exibida na coluna **Miniatura cert. raiz (SHA-1) (Root cert. thumbprint (SHA-1))** ou **Miniatura cert. raiz (SHA-256) (Root cert. thumbprint (SHA-256))** ao operar na seguinte ordem no painel de controle da impressora.

Informações da impressora (Printer information) > **Informações do sistema (System information)**

7. Selecione **Sempre confiar (Always Trust)**.

   Caso as informações da impressão digital do certificado correspondam à miniatura da impressora, exiba as informações do certificado no menu ou clique duas vezes no certificado, e selecione **Sempre confiar (Always Trust)** em **Confiar (Trust)**.

   O certificado raiz foi registrado.

Nota

- Para inserir a senha, pode ser necessário especificá-la para a impressora.

Geração de certificado de servidor (certificado autoassinado)

Ao usar a conexão SSL pela rede IPv6, você precisa gerar um certificado de servidor IPv6 usando a impressora.

Gere o certificado do servidor pela IU remota.

Siga o procedimento abaixo.

Etapa 1 Verificando o endereço IP da impressora

Etapa 2 Gerando o certificado do servidor

Etapa 3 Verificando o certificado do servidor gerado

Importante

- Se você gerar um certificado do servidor IPv6, não será possível usar a comunicação SSL por meio do IPv4. Além disso, uma mensagem de aviso poderá ser exibida se você estiver usando a IU remota.

  Para redefinir o certificado do servidor IPv6, opere na seguinte ordem na UI Remota.

  Segurança (Security) > **Configurações de SSL/TLS (SSL/TLS settings)** > **Excluir chave e certificado (Delete key and certificate)** > **OK**

Verificar o endereço IP da impressora

1. Verifique se a impressora está ligada.

   ➡ Fonte de Alimentação

2. Exibe a tela INÍCIO.

   Se a tela INÍCIO não for exibida, pressione o botão **INÍCIO (HOME)**.

3. Use os botões ▲▼ para selecionar **Configurações da LAN (LAN settings)** e, em seguida, pressione o botão **OK**.

   ➡ LCD e Painel de Controle

4. Use os botões ▲▼ para selecionar a LAN ativada e, em seguida, pressione o botão **OK**.

   As linhas diagonais são exibidas para ícones da LAN desativada.

5. Use os botões ▲▼ para verificar o valor em **Endereço link-local IPv6 (IPv6 link-local address)**.

   Anote o valor em **Endereço link-local IPv6 (IPv6 link-local address)** para sua referência quando abrir a IU Remota ou gerar um certificado de servidor.

Gerando o certificado do servidor

1. Abra o navegador da Web em seu smartphone, tablet ou computador e insira o endereço IP da impressora.

   Insira o seguinte no campo URL do navegador da Web.

   http://[XXXX::XXXX:XXXX:XXXX:XXXX]

   Em "XXXX::XXXX:XXXX:XXXX:XXXX", insira o valor abreviado em "3-2-16 Vincular Endereço Local".

   A tela principal da IU remota é exibida.

2. Selecione **Fazer login (Log in)** na IU Remota.

   Nota

   - Se você especificar a senha do administrador, insira a senha.

3. Selecione **Segurança (Security)**.

4. Selecione **Configurações de SSL/TLS (SSL/TLS settings)**.

5. Selecione **Gerar chave e certificado (Generate key and certificate)**.

6. Selecione **Gerar cert. auto-assinado (Generate self-signed cert)**.

   A tela de **Gerar cert. auto-assinado (Generate self-signed cert)** é exibida.

   Especifique cada item da configuração.

   - **Algoritmo de assinatura (Signature algorithm)**

     Selecione **SHA256**.

   - **Comp. chave pública (bits) (Public key length (bits))**

     Selecione **2048 bits**.

   - Especifique a data de expiração.

     Insira a data em que gerou o certificado do servidor em **Válido de (Valid from)**.

     Insira a data em que o certificado do servidor expira em **Válido até (Valid to)**.

   - Insira o nome comum.

     Insira o valor em **Nome comum (Common name)** que você marcou e anotou em "3-2-16 Vincular Endereço Local".

     Nota

     - Quando você inserir o nome comum, adicione [ ] a cada extremidade do endereço da impressoraIP.
     - Não use vírgula ou espaço para o nome comum.

7. Selecione **Avanç (Next)**.

Você não precisa digitar nada em **País (Country)**, **Estado ou província (State or province)**, **Localidade (Locality)**, **Organização (Organization)**, **Unid. organização (Organizational unit)** ou **Nomes alternativos do objeto (Subject Alternative Names)**.

8. Selecione **Gerar (Generate)**.

   O certificado do servidor começa a ser gerado.

   Quando o certificado do servidor tiver sido gerado, será exibido **Gerado um certificado autoassinado. (Generated a self-signed certificate.)**.

9. Selecione **Reiniciar LAN (Restart LAN)**.

   A LAN será reiniciada.

   Quando a LAN tiver sido reiniciada, será exibido **Status imp (Printer status)** na IU remota.

   Nota

   - Se você não conseguir acessar a IU remota após reiniciar a LAN, recarregue o navegador da Web.

Verificando o certificado do servidor gerado

1. Selecione **Segurança (Security)** na IU remota.

2. Selecione **Configurações de SSL/TLS (SSL/TLS settings)**.

   A tela de **Configurações de SSL/TLS (SSL/TLS settings)** aparece.

3. Selecione **Verificar chave e certificado (Check key and certificate)**.

   A tela de **Verificar chave e certificado (Check key and certificate)** aparece.

   Verifique se o emissor do certificado de root é exibido em **Emissor (Issued by)**, e se o valor que você inseriu é exibido em **Nome comum (Common name)** em **Assunto (Subject)**.

Peças da impressora

- Vista Frontal
- Vista Traseira
- Vista Interna
- Fonte de Alimentação

Vista Frontal

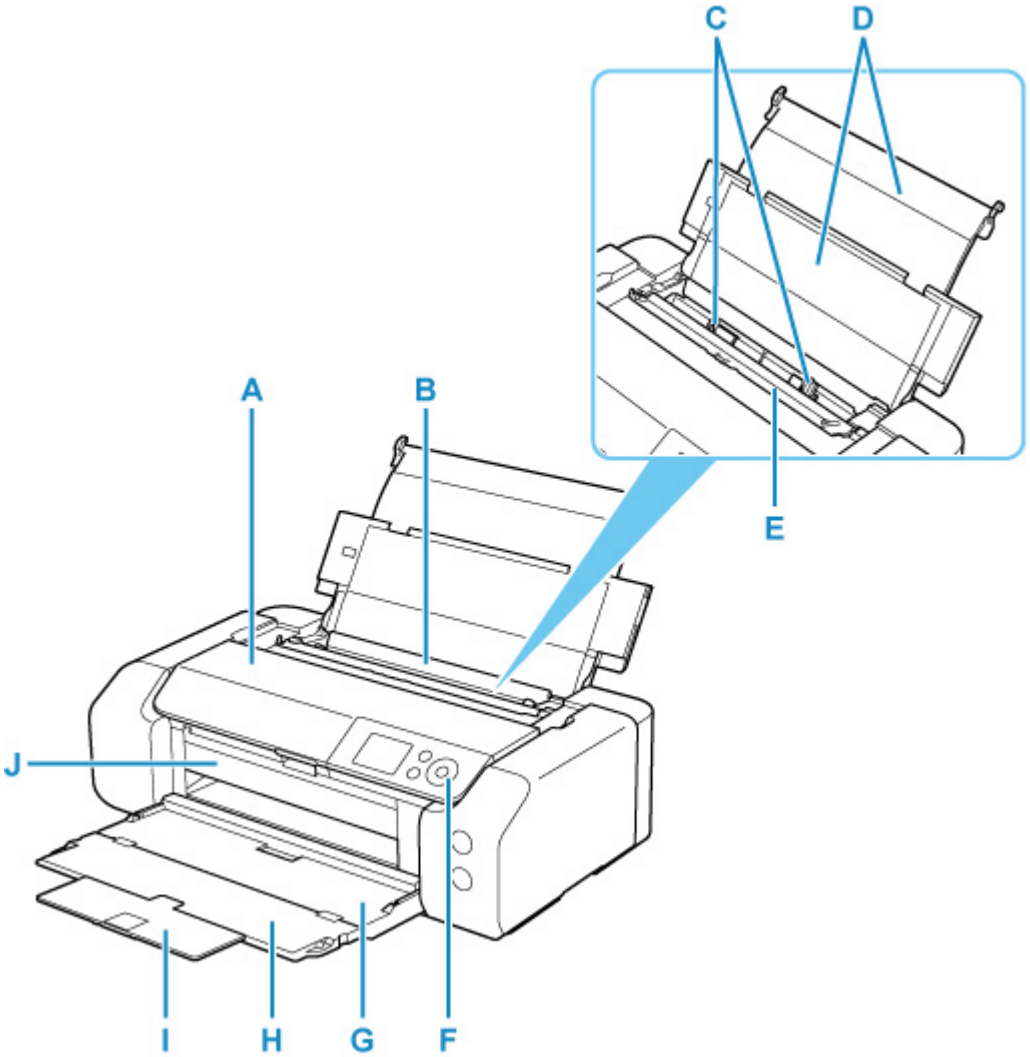

A: Tampa superior

Abra para substituir um cartucho de tinta ou remover algum papel que esteja atolado na impressora.

B: Alimentação superior

Duas ou mais folhas do mesmo tamanho e tipo de papel podem ser colocadas ao mesmo tempo e alimentadas automaticamente uma folha por vez.

➡ Carregando papel na alimentação superior

C: Guias do papel

Alinhe com ambos os lados da pilha de papel.

D: Suporte de papel

Abra para colocar papel na alimentação superior.

E: Tampa do slot de alimentação

Impede que algo caia no slot de alimentação.

Abra-a para deslizar as guias do papel e feche-a antes de imprimir.

F: Painel de controle

Utilize para alterar as configurações da impressora ou para operá-la.

➡ Painel de Controle

G: Bandeja de saída do papel

Os papéis impressos são ejetados. Abra-a antes de imprimir.

H: Extensão da bandeja de saída

Abra para apoiar o papel ejetado.

I: Suporte de saída do papel

Puxe para apoiar o papel ejetado.

J: Guia da Bandeja Multipropósito

Coloque a bandeja multipropósito aqui.

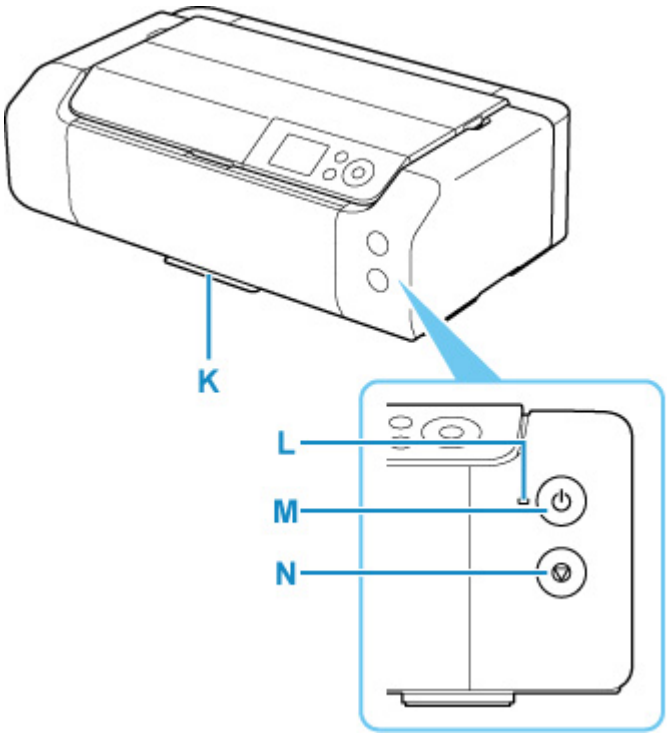

K: Compartimento de Armazenamento da Bandeja Multipropósito

A bandeja multipropósito fornecida com a impressora pode ser armazenada aqui.

L: Indicador luminoso ATIVADO (ON)

Acende depois de piscar, quando a alimentação for ligada.

M: Botão ATIVADO (ON)

Liga ou desliga a máquina.

➡ Ligando e Desligando a Impressora

N: Botão Parar (Stop)

Cancela um trabalho de impressão em andamento.

Vista Traseira

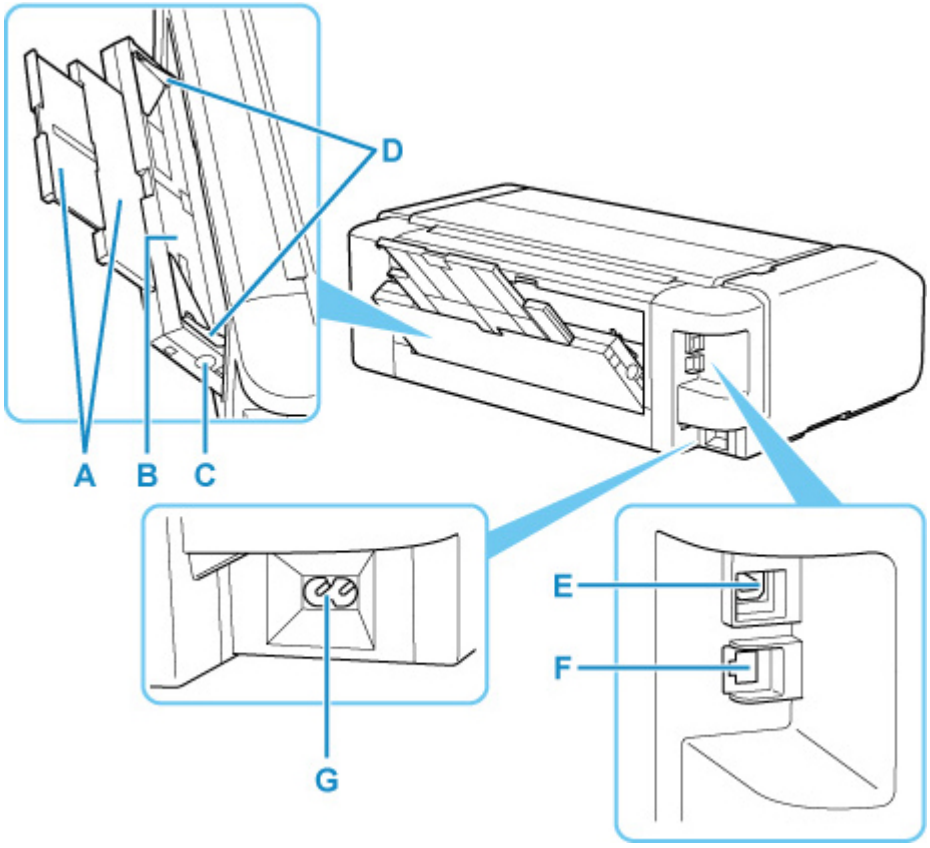

A: Suporte de papel

Puxe para carregar papel na bandeja de alimentação manual.

B: Bandeja de alimentação manual

Coloque uma folha de papel tamanho 20 x 25 cm (8" x 10"), ou maior, ou um papel espesso por vez.

➡ Carregando Papel na Bandeja de Alimentação Manual

C: Botão Limpeza de Papel Obstruído (Paper Jam Clearing)

Pressione este botão ao remover papel atolado da bandeja de alimentação manual.

D: Guias do papel

Alinhe com ambos os lados da pilha de papel.

E: Porta USB

Conecte o cabo USB para conectar a impressora ao computador.

F: Conector da LAN com fio

Conecte o cabo de rede para conectar a impressora a uma LAN.

G: Conector do cabo de alimentação

Conecte o cabo de alimentação fornecido.

Importante

- Não toque no estojo de metal.
- Não conecte ou desconecte o cabo USB ou o cabo LAN enquanto a impressora estiver imprimindo ou com o computador. Isso pode causar problema.

Vista Interna

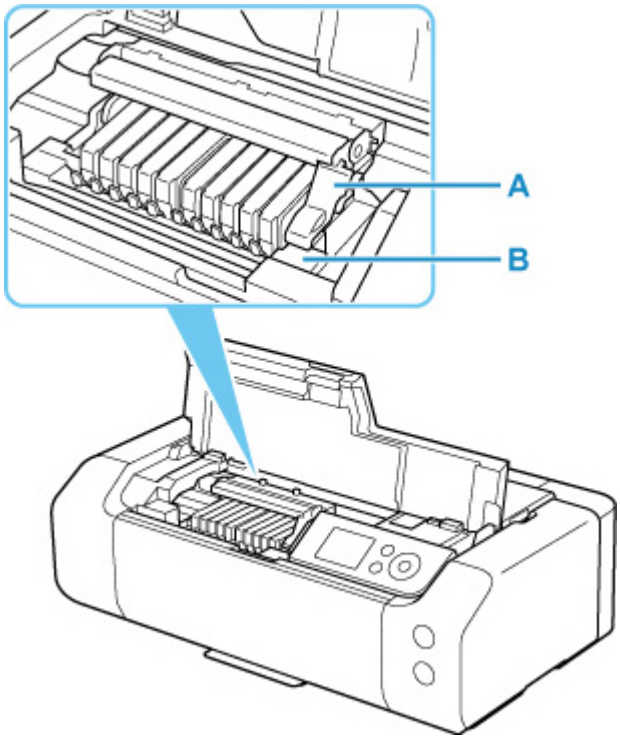

A: Alavanca de bloqueio da cabeça de impressão

Bloqueia a cabeça de impressão no lugar.

B: Suporte da cabeça de impressão

Instale a cabeça de impressão aqui.

Importante

- Não levante a alavanca de bloqueio da cabeça de impressão depois de instalar a cabeça de impressão.

Nota

- Para instruções sobre como trocar um cartucho de tinta, consulte Substituindo Cartuchos de Tinta.

Fonte de Alimentação

- Verificando se a alimentação está ligada
- Ligando e Desligando a Impressora
- Verificando o Cabo de ligar a energia/Alimentação
- Desconectando a Impressora

Verificando se a alimentação está ligada

O indicador luminoso **ATIVADO (ON)** acende quando a impressora é ligada.

Mesmo que o LCD esteja desligado, se o indicador luminoso **ATIVADO (ON)** estiver aceso, a impressora estará ligada.

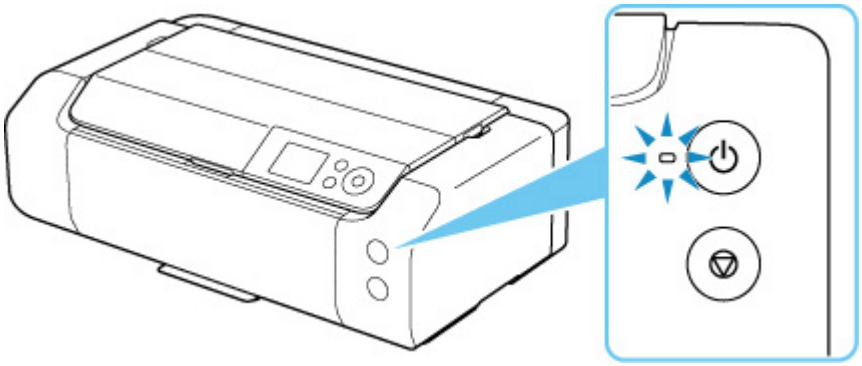

Nota

- Pode demorar um pouco para que a impressora comece a imprimir imediatamente depois que a impressora for ligada.
- O visor LCD desligará, se a impressora não for operada por aproximadamente 3 minutos. Para restaurar o monitor, pressione qualquer botão ou execute a operação de impressão. Não é possível alterar o tempo de espera antes de o LCD ser desligado.

Ligando e Desligando a Impressora

Ligando a impressora

1. Pressione o botão **ATIVADO (ON)** para ligar a impressora.

   O indicador luminoso de **ATIVADO (ON)** pisca e então permanece aceso.

   ➡ Verificando se a alimentação está ligada

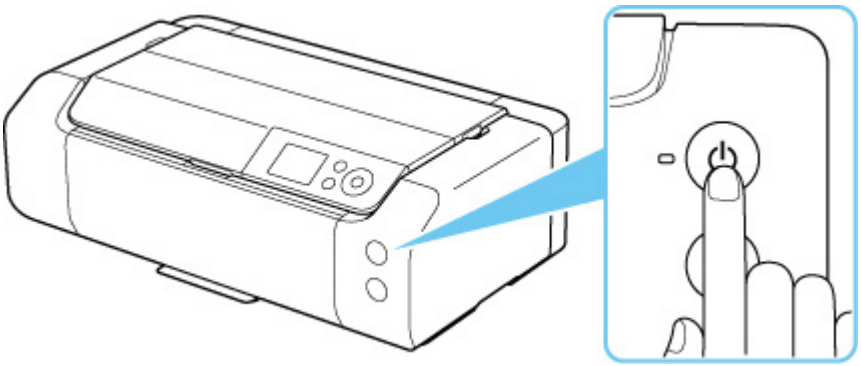

Nota

- Pode demorar um pouco para que a impressora comece a imprimir imediatamente depois que a impressora for ligada.
- Quando a alimentação é ligada, a impressora pode começar a misturar a tinta para manter a qualidade ideal da tinta (cerca de 1 a 2 minutos).
- Se uma mensagem de erro for exibida no LCD, consulte Quando ocorreu um erro.
- Você pode definir a impressora para ativar automaticamente quando uma operação de impressão é realizada de um computador conectado por cabo USB ou rede. Essa função é definida como desligada por padrão.

  A partir da impressora

  ➡ Configurações de economia de energia

  A partir do computador

  ➡ Gerenciando a Alimentação da Impressora (Windows)
  ➡ Gerenciando a Alimentação da Impressora (macOS)

Desligando a impressora

1. Pressione o botão **ATIVADO (ON)** para desligar a impressora.

   Quando o indicador luminoso **ATIVADO (ON)** parar de piscar, a impressora será desligada.

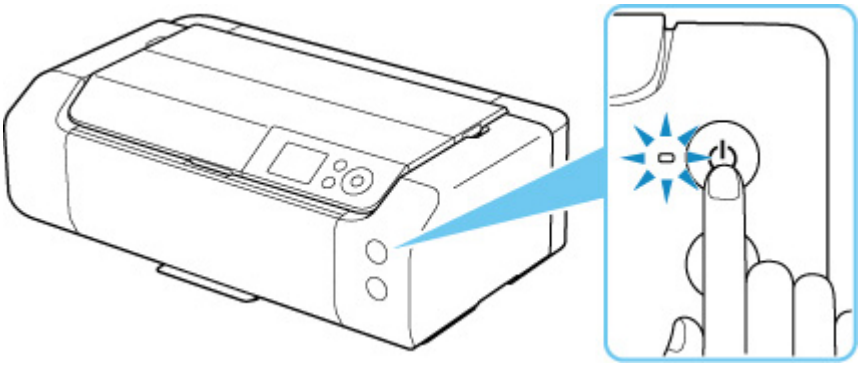

Importante

- Quando você desconectar o cabo de alimentação após desligar a impressora, confirme se a lâmpada de **ATIVADO (ON)** está apagada.

Nota

- Você pode definir a impressora para que seja desligada automaticamente se nenhuma operação for realizada ou nenhum trabalho de impressão for enviado para a impressora durante um determinado intervalo. Essa função é definida como ativada por padrão.

  A partir da impressora

  ➡ Configurações de economia de energia

  A partir do computador

  ➡ Gerenciando a Alimentação da Impressora (Windows)
  ➡ Gerenciando a Alimentação da Impressora (macOS)

Verificando o Plugue/Cabo de Alimentação

Desconecte o cabo de alimentação uma vez por mês para confirmar que o cabo de conexão/alimentação não tem algo incomum como descrito a seguir.

- O cabo de conexão/alimentação está quente.
- O cabo de conexão/alimentação está oxidado.
- O cabo de conexão/alimentação está dobrado.
- O cabo de conexão/alimentação está gasto.
- O cabo de conexão/alimentação está dividido.

⚠ Cuidado

- Se você encontrar algo incomum com o plugue/cabo de alimentação descrito acima, desconecte o cabo de alimentação e entre em contato com a assistência técnica da Canon mais próxima. O uso da impressora com uma das condições incomuns acima poderá causar um incêndio ou choque elétrico.

Desconectando a Impressora

Para desconectar o cabo de alimentação, siga o procedimento abaixo.

Importante

- Ao desconectar o cabo de alimentação, pressione o botão **ATIVADO (ON)** e confirme se o indicador luminoso **ATIVADO (ON)** está apagado. Desconectar o cabo de alimentação enquanto o indicador luminoso **ATIVADO (ON)** estiver aceso ou piscando pode ressecar ou entupir a cabeça de impressão, e a qualidade da impressão pode ser prejudicada.

1. Pressione o botão **ATIVADO (ON)** para desligar a impressora.

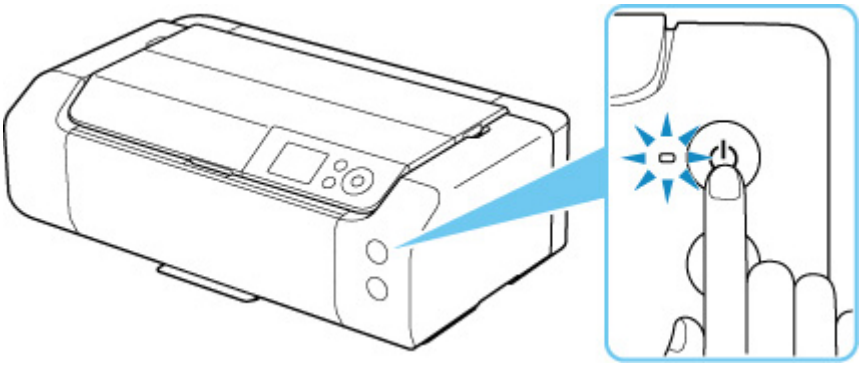

2. Confirme se o indicador luminoso **ATIVADO (ON)** está apagado.

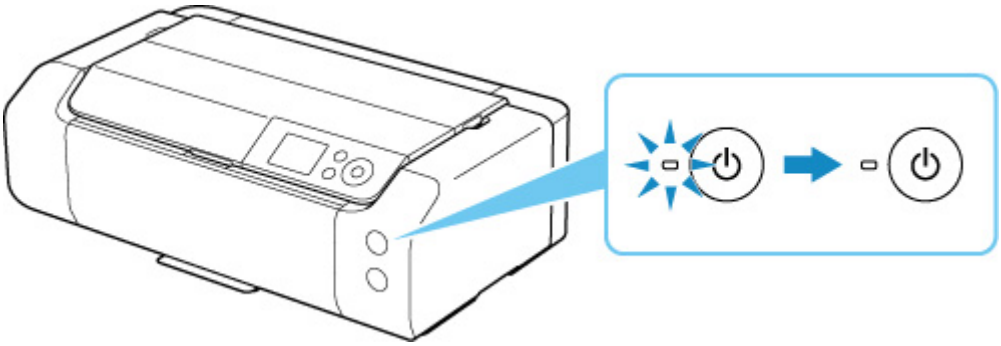

3. Desconecte o cabo de alimentação.

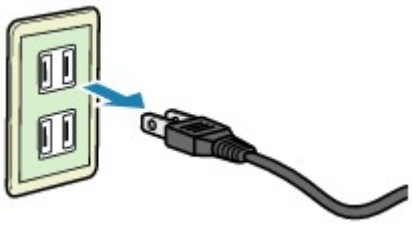

A especificação do cabo de alimentação varia de acordo com o país ou a região de uso.

Manuseio de papel, bandeja multipropósito, etc.

- Colocando Papel
- Colocando a Bandeja multipropósito

Colocando Papel

- Origens do papel
- Carregando papel na alimentação superior
- Carregando Papel na Bandeja de Alimentação Manual
- Registrar informações do papel

Origens do papel

A impressora tem duas origens de alimentação de papel, que são a alimentação superior (A) e a bandeja de alimentação manual (B).

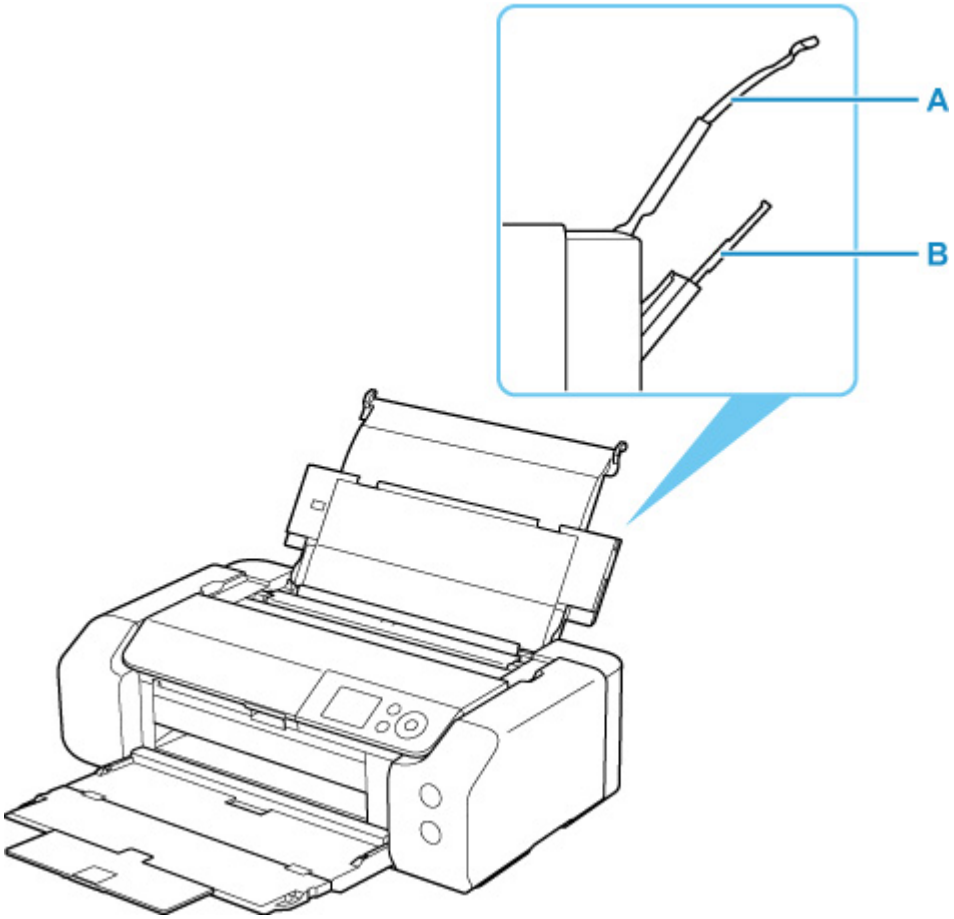

Alimentação superior

Carregue papel de tamanho 10 x 15 cm (4" x 6") para tamanho A3+.

Duas ou mais folhas do mesmo tamanho e tipo de papel podem ser colocadas ao mesmo tempo e alimentadas automaticamente uma folha por vez.

Carregue papel comum na alimentação superior.

Bandeja de alimentação manual

Carregue papel de tamanho 20 x 25 cm (8" x 10") para tamanho A3+.

Carregue uma folha de papel por vez.

Carregue papel espesso, como papel artístico, na bandeja de alimentação manual.

➡ Tipos de Mídia Compatíveis
➡ Limite de Colocação do Papel

Nota

- Ao imprimir, selecione o tamanho da página, o tipo de mídia e a origem do papel corretos. Se você selecionar o tamanho do papel ou o tipo de mídia incorreto, talvez a impressora não imprima com a qualidade de impressão esperada.

Para obter detalhes sobre como colocar papel para cada origem de papel, consulte a seguir.

➡ Carregando papel na alimentação superior
➡ Carregando Papel na Bandeja de Alimentação Manual

Carregando papel na alimentação superior

É possível carregar diversas folhas de papel do mesmo tipo e tamanho na alimentação superior.

Importante

- Se você cortar papel comum para um tamanho de 13 x 18 cm (5 x 7 pol.) ou menor para realizar uma impressão de teste, isso poderá causar obstrução de papel.

Nota

- É recomendável utilizar papel fotográfico Canon original para imprimir fotos. Para obter detalhes sobre papéis originais da Canon, consulte Tipos de mídia compatíveis.
- Você pode usar papel para cópia comum ou Canon Red Label Superior WOP111/Canon Océ Office Colour Paper SAT213.

  Para obter o tamanho da página e a gramatura de papel que podem ser utilizados com esta impressora, consulte Tipos de mídia compatíveis.
- Imprima em um ambiente (temperatura e umidade) adequado ao do papel em uso. Para obter as condições de temperatura e de umidade de papéis originais da Canon, consulte a embalagem do papel ou as instruções fornecidas.

1. Prepare o papel.

Alinhe as bordas do papel. Se o papel estiver enrolado, alise-o.

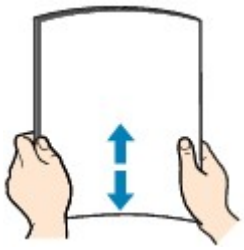

Nota

- Alinhe bem as bordas do papel antes de colocá-lo. A colocação do papel sem alinhar as bordas pode causar atolamentos de papel.
- Se o papel estiver enrolado, segure os cantos e dobre-os cuidadosamente na direção oposta, até que ele fique completamente plano.

  Para obter detalhes sobre como nivelar papel enrolado, consulte Verificação 3 em O Papel Fica Manchado / A Superfície Impressa Fica Riscada.
- Ao usar o Papel Fotog. Semibrilhante Plus SG-201, mesmo se a folha estiver ondulada, coloque uma folha por vez do jeito que ela estiver. Se você enrolar esse papel para alisá-lo, isso poderá causar rachaduras na superfície do papel e reduzir a qualidade de impressão.

2. Abra o suporte de papel (A) da alimentação superior.

3. Abra a bandeja de saída de papel (B) com cuidado.

Importante

- Se a guia da bandeja multipropósito (C) estiver aberta, feche-a.

4. Abra a extensão da bandeja de saída (D) e retire o papel do suporte de saída de papel (E).

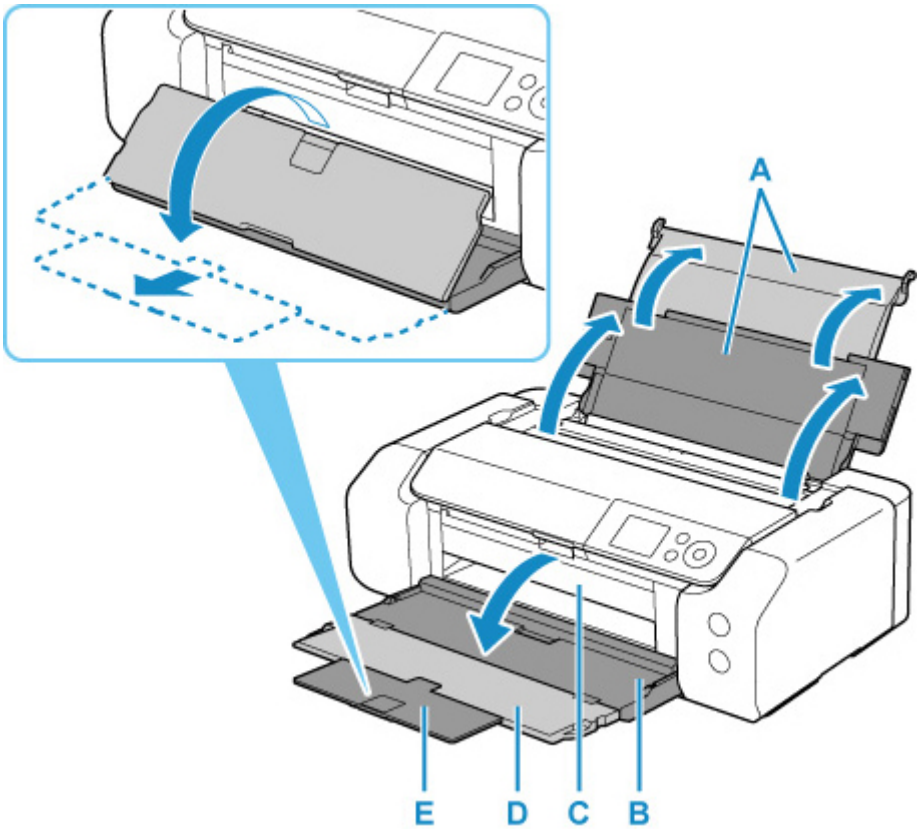

5. Abra a tampa do slot de alimentação (F).

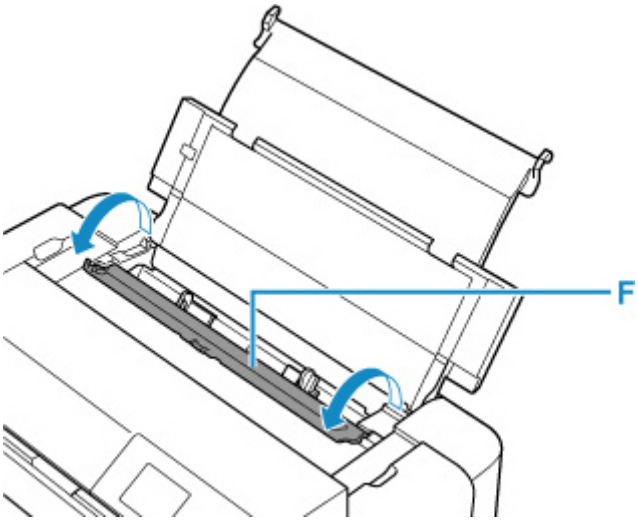

6. Deslize a guia do papel direita (G) para abrir as duas guias de papel e colocar o papel no centro da alimentação superior COM O LADO A SER IMPRESSO VOLTADO PARA VOCÊ.

7. Deslize a guia do papel direita (G) para alinhar as duas guias de papel com os dois lados da pilha de papel.

   Não faça força ao deslizar as guias do papel contra o papel. Talvez o papel não seja alimentado corretamente.

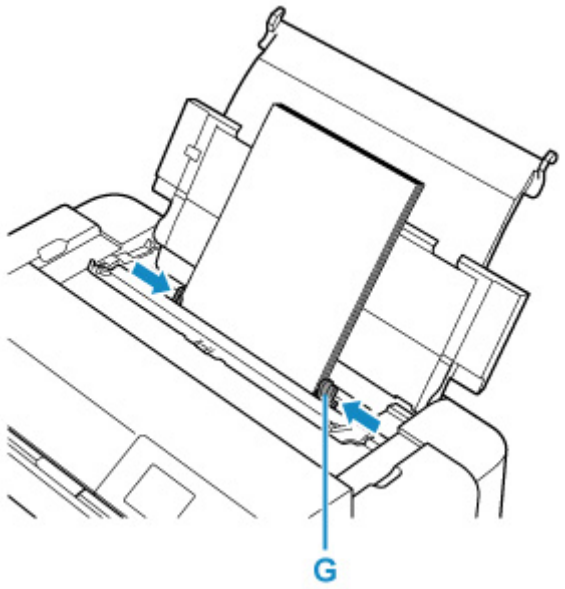

Importante

- Sempre coloque o papel na orientação de retrato (H). A colocação do papel na orientação de paisagem (I) pode causar atolamento do papel.

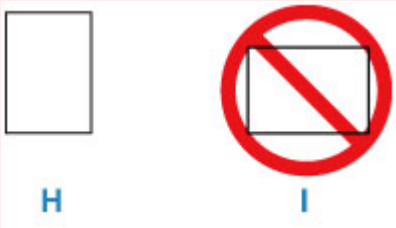

Nota

- Não coloque folhas de papel além da marca de limite de colocação do papel (J).

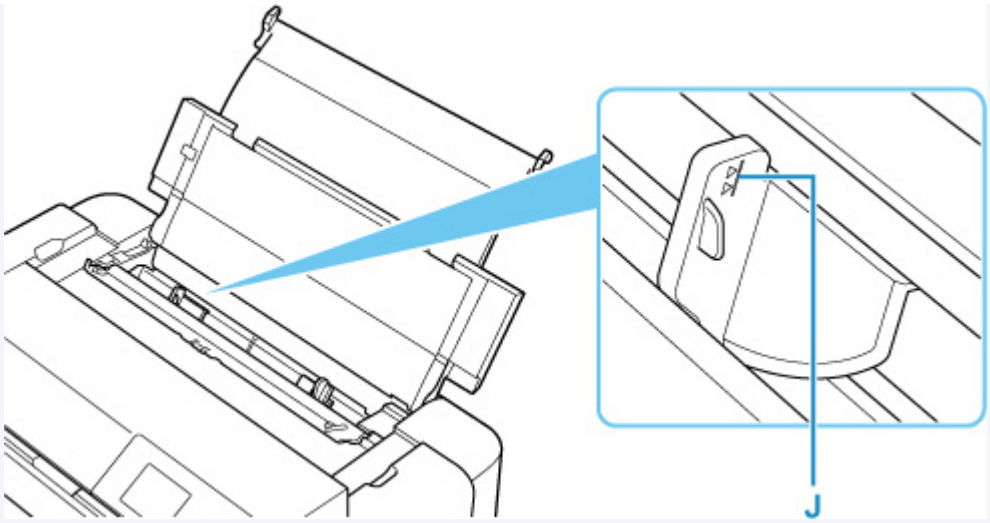

- Para colocar papel de comprimento longo (papel com comprimento de até 990,6 mm (39,00 pol)), as bordas iniciais do papel são elevadas, dependendo da gramatura, e as impressões podem ficar desalinhadas. Evite que as bordas iniciais do papel se levantem segurando as partes projetadas para fora da bandeja ou de alguma outra forma.

8. Feche a tampa do slot de alimentação com cuidado.

A tela de registro de informações da alimentação superior é exibida no LCD.

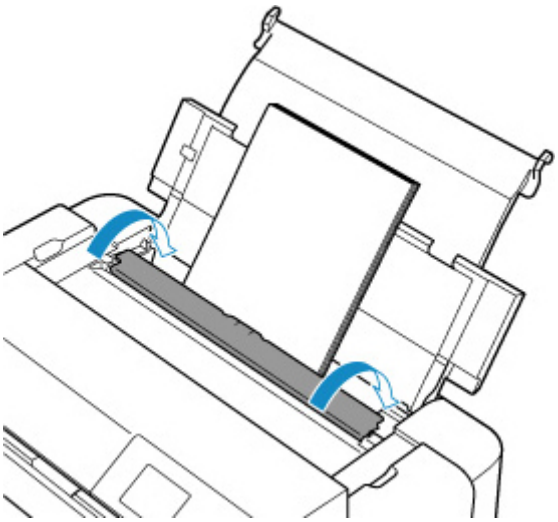

9. Selecione o tamanho e o tipo de papel colocado na alimentação superior, em **Tam.pág. (Page size)** e **Tipo (Type)**, selecione **Registrar (Register)**, depois pressione o botão **OK**.

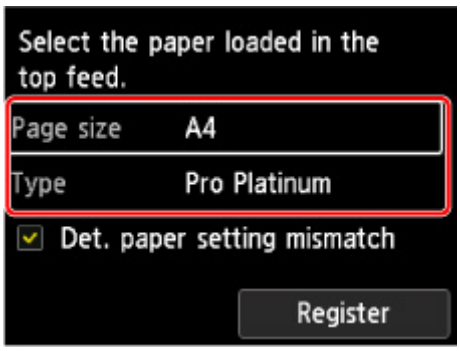

Nota

- Há vários tipos de papel, como o papel com um revestimento especial na superfície para imprimir fotos em ótima qualidade e papel adequado para documentos. Cada tipo de mídia tem configurações predefinidas específicas (como a tinta é usada e espalhada, a distância dos ejetores etc.), que permitem que você possa imprimir nesse tipo com qualidade de imagem ótima. As configurações de papel incorretas também poderão causar uma qualidade da cor impressa ruim ou arranhões na superfície impressa. Se observar borrões e cores irregulares, aumente a configuração da qualidade de impressão e tente imprimir novamente.
- Para evitar impressão incorreta, esta impressora tem uma função que detecta se as configurações do papel carregado na alimentação superior correspondem às configurações do papel. Antes de imprimir, defina as configurações de papel de acordo com as configurações de papel. Quando esta função estiver ativada, será exibida uma mensagem de erro caso essas configurações não correspondam para impedir a impressão incorreta. Quando essa mensagem de erro for exibida, verifique e corrija as configurações de papel.
- Para impressão em papel de comprimento longo (papel com comprimento de até 990,6 mm (39,00 pol)), segure o papel ejetado com a mão ou use a impressora no local em que o papel não caia. Se o papel cair, a superfície impressa poderá ficar suja ou danificada. Se você segurar o papel com a mão, não o puxe à força durante a impressão.

Carregando Papel na Bandeja de Alimentação Manual

É possível carregar 1 folha de papel do tamanho 20 x 25 cm (8" x 10") ou maior na bandeja de alimentação manual de cada vez.

Nota

- É recomendável utilizar papel fotográfico Canon original para imprimir fotos. Para obter detalhes sobre papéis originais da Canon, consulte Tipos de mídia compatíveis.
- Imprima em um ambiente (temperatura e umidade) adequado ao do papel em uso. Para obter as condições de temperatura e de umidade de papéis originais da Canon, consulte a embalagem do papel ou as instruções fornecidas.
- A bandeja de alimentação manual não aceita papel comum. Ao imprimir em papel comum, coloque-o na alimentação superior.

1. Prepare o papel.

   Se o papel estiver enrolado, alise-o.

   Nota

   - Se o papel estiver enrolado, segure os cantos e dobre-os cuidadosamente na direção oposta, até que ele fique completamente plano.

     Para obter detalhes sobre como nivelar papel enrolado, consulte Verificação 3 em O Papel Fica Manchado / A Superfície Impressa Fica Riscada.
   - Ao usar o Papel Fotog. Semibrilhante Plus SG-201, mesmo se a folha estiver ondulada, coloque uma folha por vez do jeito que ela estiver. Se você enrolar esse papel para alisá-lo, isso poderá causar rachaduras na superfície do papel e reduzir a qualidade de impressão.

2. Abra a bandeja de alimentação manual (A) e estenda o suporte de papel (B).

3. Abra a bandeja de saída de papel (C) gentilmente.

   Importante

   - Se a guia da bandeja multipropósito (D) estiver aberta, feche-a.

4. Abra a extensão da bandeja de saída (E) e retire o suporte de saída de papel (F).

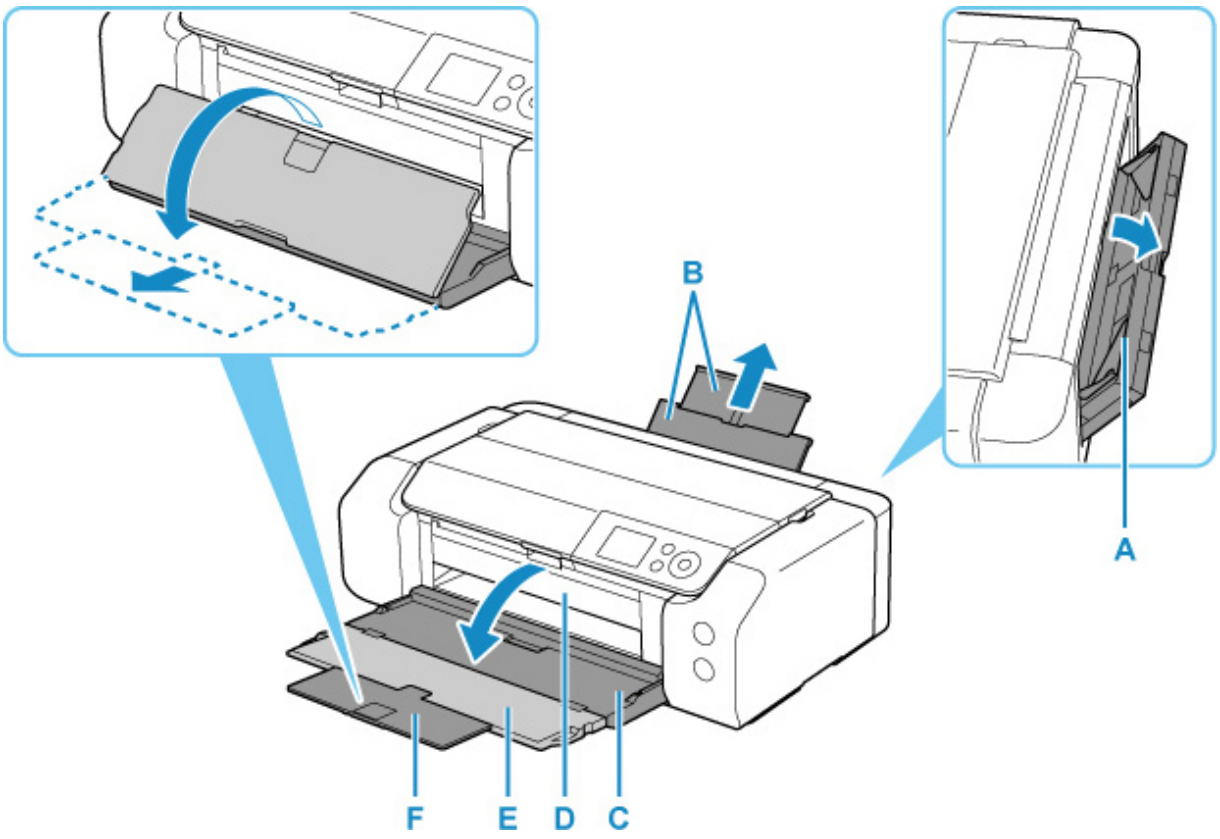

5. Deslize as guias do papel (G) para abri-las e coloque SOMENTE UMA FOLHA DE PAPEL no centro da bandeja de alimentação manual COM O LADO A SER IMPRESSO VOLTADO PARA VOCÊ.

6. Deslize as guias do papel (G) para alinhar com os dois lados da pilha de papel.

   Não faça força ao deslizar as guias do papel contra o papel. Talvez o papel não seja alimentado corretamente.

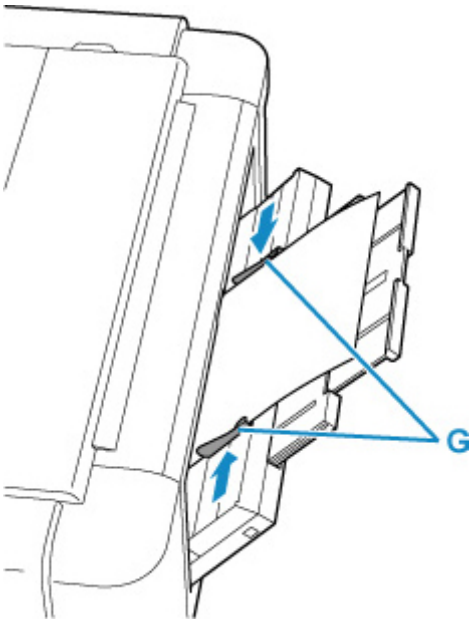

Importante

- Sempre coloque o papel na orientação de retrato (H). A colocação do papel na orientação de paisagem (I) pode causar atolamento do papel.

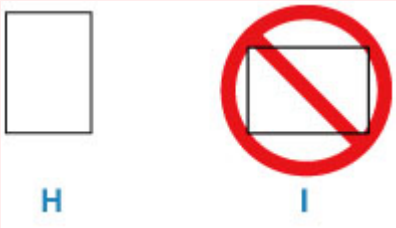

7. Verifique se o papel foi colocado adequadamente na bandeja de alimentação manual.

   Verifique se o papel foi colocado com firmeza em relação à parte inferior da bandeja de alimentação manual e às guias do papel deslizando levemente o papel para cima e para baixo.

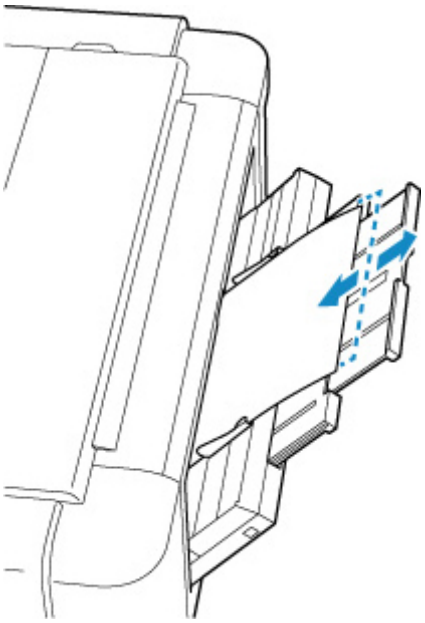

8. Selecione o tamanho e o tipo de papel colocado na bandeja de alimentação manual, em **Tam.pág. (Page size)** e **Tipo (Type)**, selecione **Registrar (Register)**, depois pressione o botão **OK**.

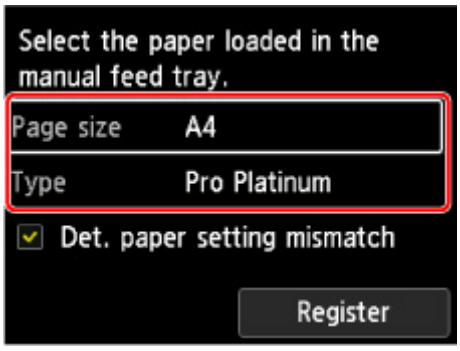

Nota

- Para continuar a imprimir da bandeja de alimentação manual, aguarde até que a impressão seja concluída e coloque a próxima folha.
- Há vários tipos de papel, como o papel com um revestimento especial na superfície para imprimir fotos em ótima qualidade e papel adequado para documentos. Cada tipo de mídia tem configurações predefinidas específicas (como a tinta é usada e espalhada, a distância dos ejetores etc.), que permitem que você possa imprimir nesse tipo com qualidade de imagem ótima. As configurações de papel incorretas também poderão causar uma qualidade da cor impressa ruim ou arranhões na superfície impressa. Se observar borrões e cores irregulares, aumente a configuração da qualidade de impressão e tente imprimir novamente.
- Para evitar impressão incorreta, esta impressora tem uma função que detecta se as configurações do papel carregado na bandeja de alimentação manual correspondem às configurações do papel. Antes de imprimir, defina as configurações de papel de acordo com as configurações de papel. Quando esta função estiver ativada, será exibida uma mensagem de erro caso essas configurações não correspondam para impedir a impressão incorreta. Quando essa mensagem de erro for exibida, verifique e corrija as configurações de papel.
- Para colocar papel de comprimento longo (papel com comprimento de até 990,6 mm (39,00 pol)), as bordas iniciais do papel são elevadas, dependendo da gramatura, e as impressões podem ficar desalinhadas. Evite que as bordas iniciais do papel se levantem segurando as partes projetadas para fora da bandeja ou de alguma outra forma.

  Para impressão em papel de comprimento longo, segure o papel ejetado com a mão ou use a impressora no local em que o papel não caia. Se o papel cair, a superfície impressa poderá ficar suja ou danificada. Se você segurar o papel com a mão, não o puxe à força durante a impressão.

Registrar informações do papel

Ao registrar o tamanho do papel e o tipo de mídia carregado na alimentação superior ou na bandeja de alimentação manual, você evita que a impressora cometa erros na impressão, exibindo a mensagem antes que a impressão comece se o tamanho do papel ou o tipo de mídia do papel carregado for diferente das configurações de papel.

Nota

- A configuração padrão para exibir a mensagem que evita impressão incorreta varia dependendo do método de impressão.

  ➡ Configuração Padrão para a Exibição da Mensagem que Impede o Erro de Impressão

Ao colocar papel na alimentação superior e fechar a tampa do slot de alimentação, ou carregar papel na bandeja de alimentação manual:

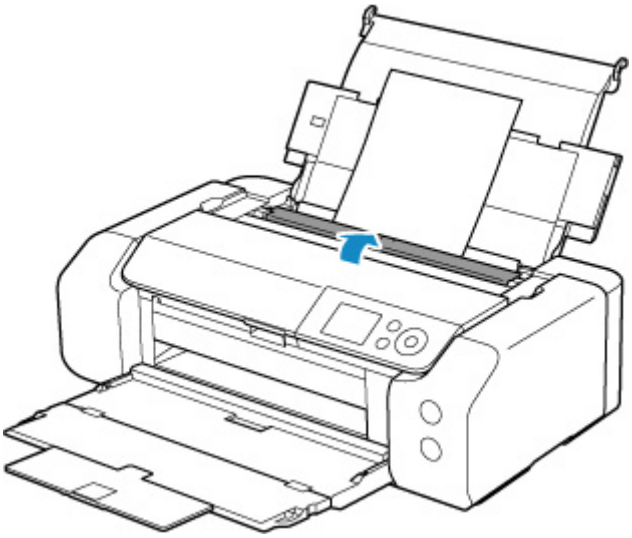

A tela para registrar as informações do papel é exibida.

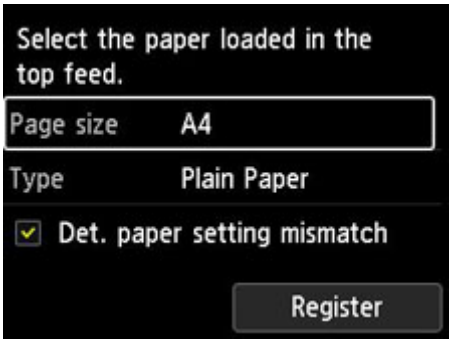

Se o papel carregado corresponder às informações do papel exibidas no LCD da impressora, selecione **Registrar (Register)** usando os botões ▲▼ e pressione o botão **OK** da impressora.

Se for diferente, selecione **Tam.pág. (Page size)** ou **Tipo (Type)** e pressione o botão **OK** na impressora. Em seguida, registre as informações de papel corretas.

Importante

- Para obter a combinação apropriada das configurações de papel especificadas no driver da impressora e as informações de papel registradas na impressora, consulte o seguinte.
  - Configurações de papel no driver da impressora e na impressora (tipo de mídia) (Windows)
  - Configurações de papel no driver da impressora e na impressora (tipo de mídia) (macOS)
  - Configurações de papel no driver da impressora e na impressora (tamanho do papel) (Windows)
  - Configurações de papel no driver da impressora e na impressora (tamanho do papel) (macOS)

Quando as configurações de papel especificadas durante a impressão forem diferentes das informações registradas na impressora:

Exemplo:

- Configurações de papel especificadas no driver da impressora durante a impressão: A5
- Informações do papel para a alimentação superior registrada na impressora: A4

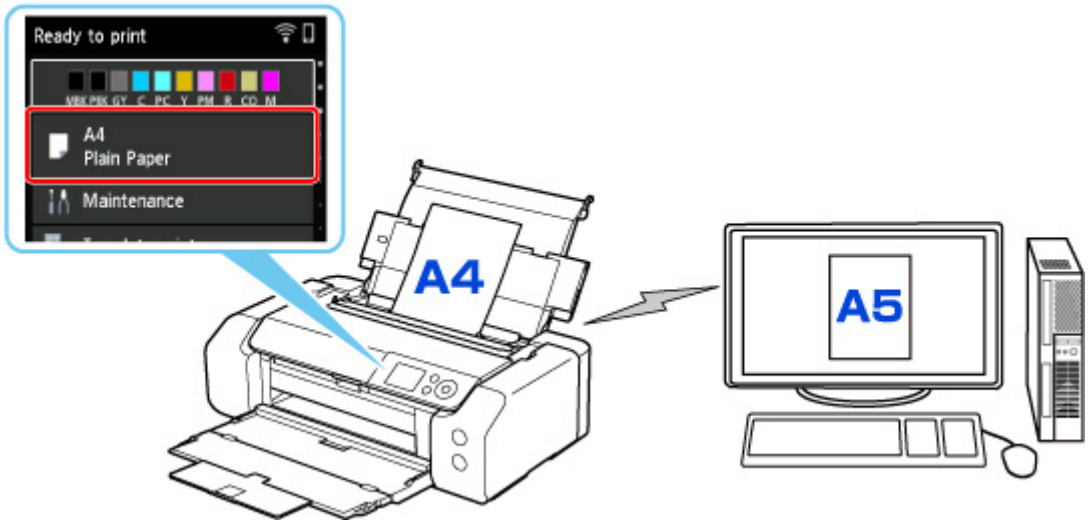

Quando você iniciar a impressão, será exibida uma mensagem.

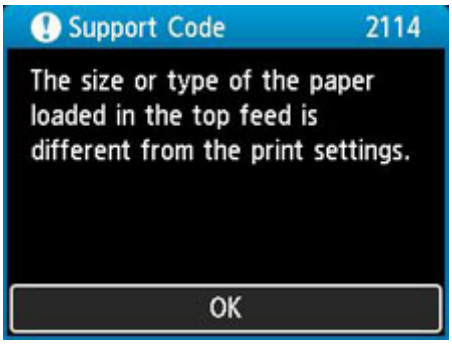

Quando você pressiona o botão **OK** da impressora, as configurações de papel especificadas durante a impressão são exibidas no LCD.

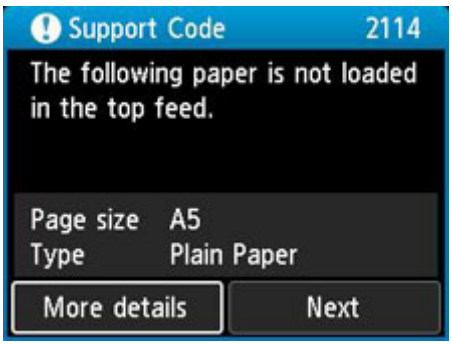

Selecione **Avançar (Next)** usando os botões ◀▶ e pressione o botão **OK** da impressora para exibir a tela abaixo.

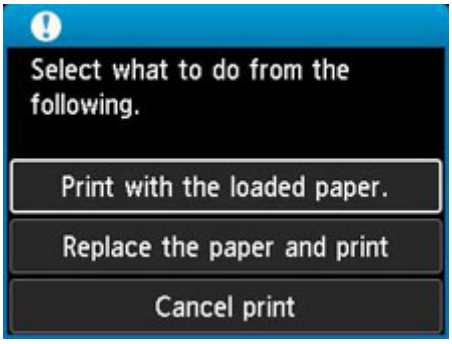

Selecione a ação apropriada usando os botões ▲▼ e pressione o botão **OK** da impressora.

Nota

- Dependendo da configuração, as opções abaixo poderão não ser exibidas.

Imprimir com o papel colocado. (Print with the loaded paper.)

Selecione essa opção para imprimir no papel carregado com as configurações de papel especificadas durante a impressão.

Por exemplo, quando o tamanho do papel especificado na impressão for A5 e as informações do papel para a alimentação superior forem registradas como A4, selecione essa opção para imprimir em papel A4 carregado na alimentação superior com a configuração A5.

Substituir papel e imprimir (Replace the paper and print)

Selecione essa opção para imprimir após trocar o papel na alimentação superior.

Por exemplo, quando o tamanho do papel especificado na impressão for A5 e as informações do papel na alimentação superior forem registradas como A4, selecione essa opção para imprimir depois de substituir o papel na alimentação superior por papel A5.

Depois de alterar o papel e fechar a tampa do slot de alimentação, a tela de registro de informações do papel para a alimentação superior é exibida. Registre as informações do papel na impressora de acordo com o papel carregado.

Nota

- Se você não souber o tamanho e o tipo de papel a serem carregados na alimentação superior, pressione botão **Voltar (Back)** na impressora. O tamanho e o tipo do papel são exibidos.
- Para obter a combinação apropriada das configurações de papel especificadas no driver da impressora e as informações de papel registradas na impressora, consulte o seguinte.

  ➡ Configurações de papel no driver da impressora e na impressora (tipo de mídia) (Windows)

➡ Configurações de papel no driver da impressora e na impressora (tipo de mídia) (macOS)
➡ Configurações de papel no driver da impressora e na impressora (tamanho do papel) (Windows)
➡ Configurações de papel no driver da impressora e na impressora (tamanho do papel) (macOS)

Canc. impr. (Cancel print)

Cancela a impressão.

Selecione essa opção quando quiser alterar as configurações do papel especificadas na impressão. Altere as configurações do papel e tente imprimir novamente.

Configuração Padrão para a Exibição da Mensagem que Impede o Erro de Impressão

- **Ao imprimir sem usar o driver da impressora (ao imprimir a partir pelo painel de controle da impressora ou pelo smartphone/tablet):**

  A mensagem que impede o erro de impressão é ativada por padrão.

  Para alterar se uma mensagem de prevenção de impressão incorreta deve ser exibida ao imprimir sem usar o driver da impressora:

  ➡ Config. relacionadas ao papel

- **Ao imprimir usando o driver da impressora:**

  A mensagem que impede o erro de impressão é desativada por padrão.

  Para alterar se uma mensagem de prevenção de impressão incorreta deve ser exibida ao imprimir usando o driver da impressora:

  ➡ Alterar o modo de operação da impressora (Windows)
  ➡ Alterar o modo de operação da impressora (macOS)

Importante

- Quando a mensagem que impede o erro de impressão está desativada:

  A impressora começará a imprimir mesmo se as configurações do papel para impressão e as informações do papel registradas na impressora forem diferentes.

Colocando a Bandeja multipropósito

- Cuidados ao Imprimir com a Bandeja multipropósito
- Colocando um Disco Imprimível
- Colocando Etiquetas de unha imprimíveis

Cuidados ao Imprimir com a Bandeja multipropósito

Cuidados Básicos ao usar a Bandeja Multipropósito

- Certifique-se de utilizar a bandeja multipropósito fornecida com esta impressora.
- Não insira a bandeja multipropósito enquanto a impressora estiver em operação.
- Não remova a bandeja multipropósito enquanto a impressora estiver em operação. Isso poderá danificar a impressora, a bandeja multipropósito ou a mídia.
- Não deixe acumular poeira na bandeja multipropósito ou que os refletores sejam arranhados. A impressora pode não reconhecer uma mídia carregada ou a impressão pode ficar desalinhada. Se a bandeja multipropósito estiver suja, limpe o refletor com um pano macio e seco, atentando-se para não arranhá-lo.
- Depois de imprimir, deixe que a superfície imprimível da mídia seque naturalmente. Não use secador de cabelo nem exponha diretamente a mídia à luz do sol para secar a tinta. Além disso, não toque na superfície impressa até a secagem da tinta.

Cuidados ao Imprimir em um Disco Imprimível

- Remova quaisquer sujeiras da bandeja multipropósito antes de colocar discos imprimíveis nela. Colocar discos em uma bandeja multipropósito suja poderá arranhar a superfície de gravação dos discos.
- Não imprima em discos imprimíveis que não sejam compatíveis com a impressão a jato de tinta. A tinta não secará e poderá causar problemas no disco, nos reprodutores de DVD ou em outros dispositivos nos quais for inserido.
- Não imprima na superfície de gravação dos discos imprimíveis. Caso isso aconteça, os dados gravados nos discos serão perdidos.
- Segure os discos imprimíveis pelas bordas. Não toque na superfície de etiqueta (superfície imprimível) ou na superfície de gravação.
- A bandeja multipropósito poderá ficar suja se algum software além do Easy-PhotoPrint Editor for utilizado.

Cuidados ao Imprimir em Etiquetas de unha imprimíveis

- Para precauções em Etiquetas de unha imprimíveis, consulte as instruções fornecidas com as Etiquetas de unha imprimíveis.
- A bandeja multipropósito poderá ficar suja se algum aplicativo além do Nail Stickers Creator for usado.

Colocando um Disco Imprimível

- Antes de Colocar um Disco Imprimível
- Colocando um Disco Imprimível
- Removendo um Disco Imprimível

Antes de Colocar um Disco Imprimível

Um disco imprimível difere dos discos (BD/DVD/CD etc.) normais porque sua superfície de etiqueta é processada ou impressa especialmente por uma impressora a jato de tinta.

É necessário ter os seguintes itens para imprimir nos discos imprimíveis.

- Bandeja multipropósito (fornecida com a impressora)

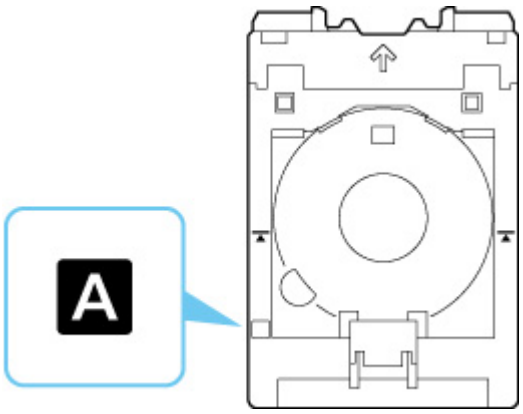

  * Use a bandeja multipropósito com "A" na superfície.

- Disco imprimível de 12 cm (4,72 pol.)

  É necessário ter um disco imprimível com uma superfície de etiqueta compatível com impressão a jato de tinta.

Colocando um Disco Imprimível

Para imprimir em um disco imprimível, coloque-o na bandeja multipropósito fornecida e insira-o na impressora.

Importante

- Não monte a bandeja multipropósito até que a mensagem solicitando que você coloque o disco imprimível seja exibida. Isso pode danificar a impressora.
- Remova qualquer papel da bandeja de alimentação manual.

Nota

- Se a impressão de teste for executada em papel de impressão de teste, dependendo do tipo de papel, a impressora pode não conseguir ler o tamanho corretamente, impedindo que as áreas de borda sejam impressas. O papel de impressão de teste deve ser usado para fins de verificação do layout concebido.

1. Retire a bandeja multipropósito do compartimento de armazenamento da bandeja multipropósito.

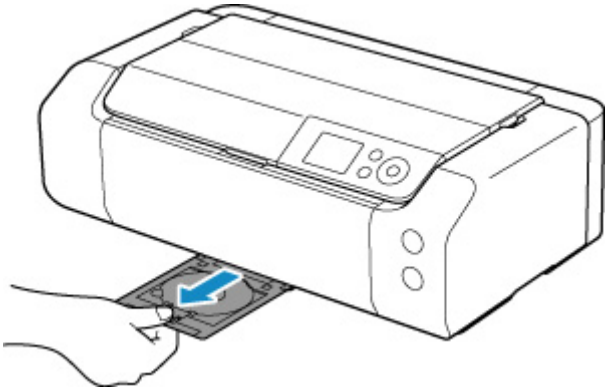

2. Abra a bandeja de saída de papel (A) com cuidado.

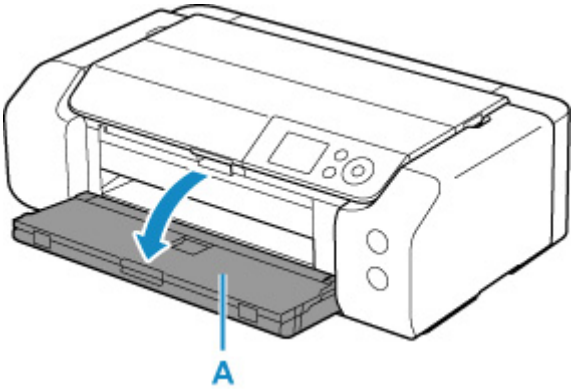

3. Quando aparecer uma mensagem solicitando que você carregue o disco imprimível, abra a guia da bandeja multipropósito (B).

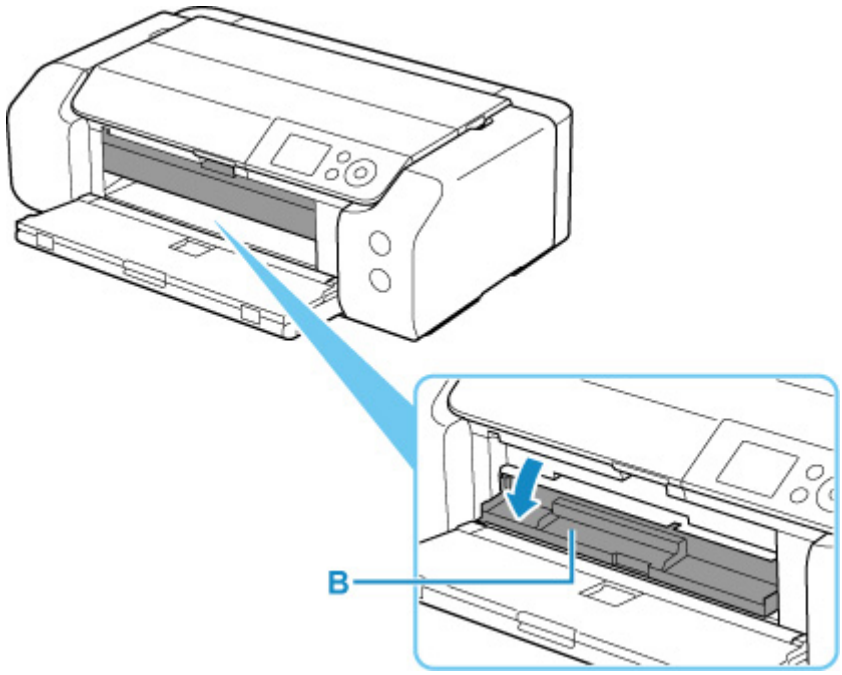

4. Coloque o disco imprimível na bandeja multipropósito.

Importante

- Verifique se não há poeira na bandeja multipropósito antes de colocar um disco imprimível nela.
- Ao colocar um disco imprimível na bandeja multipropósito, não toque na superfície de impressão do disco ou nos refletores (C) da bandeja multipropósito.

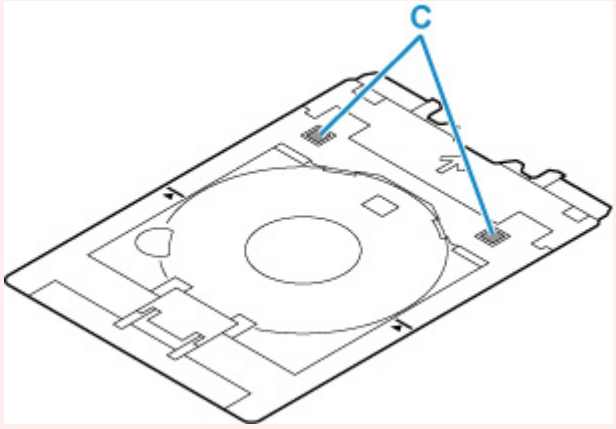

1. COM O LADO A SER IMPRESSO VOLTADO PARA CIMA, coloque o disco imprimível e pressione-o contra a trava (D) na parte inferior.

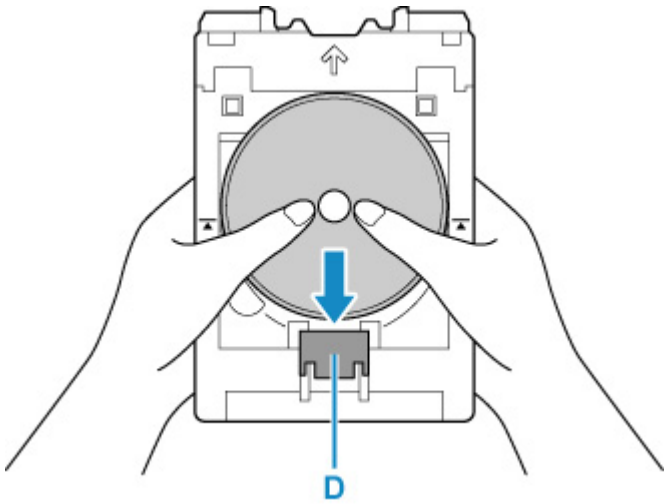

2. Pressionando a trava com o disco imprimível, insira a parte superior do disco imprimível nos slits (E).

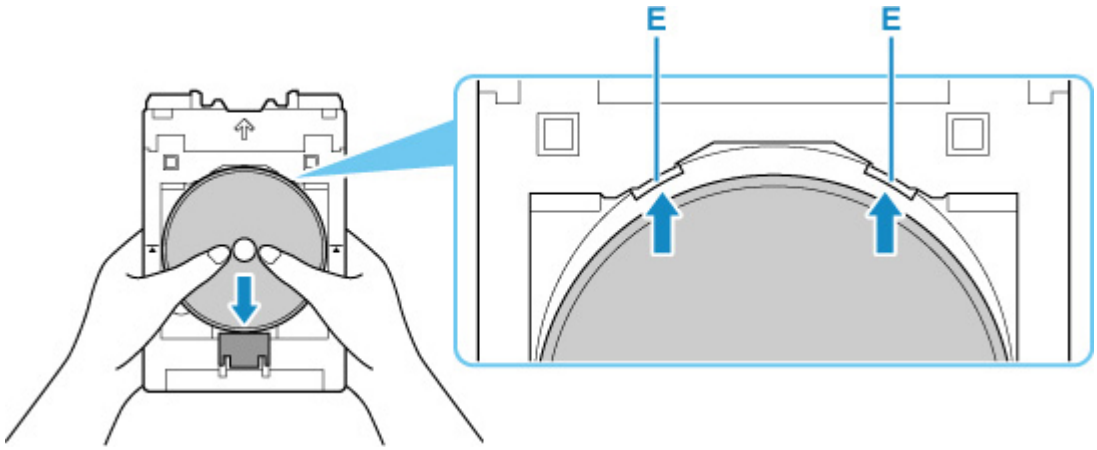

5. Coloque a bandeja multipropósito na guia da bandeja multipropósito.

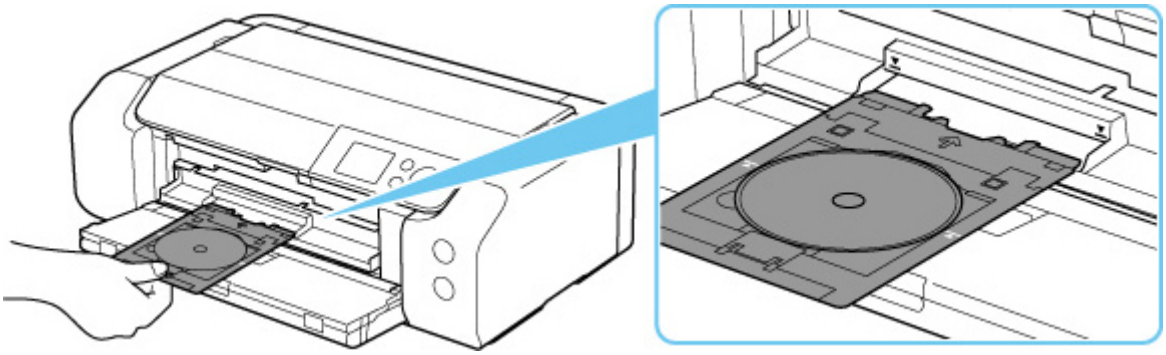

6. Insira a bandeja multipropósito na direção horizontal até que a seta ( ) na guia da bandeja multipropósito esteja aproximadamente alinhada com a seta ( ) na bandeja multipropósito.

Importante

- Não insira a bandeja multipropósito além da seta ( ) na guia da bandeja multipropósito.

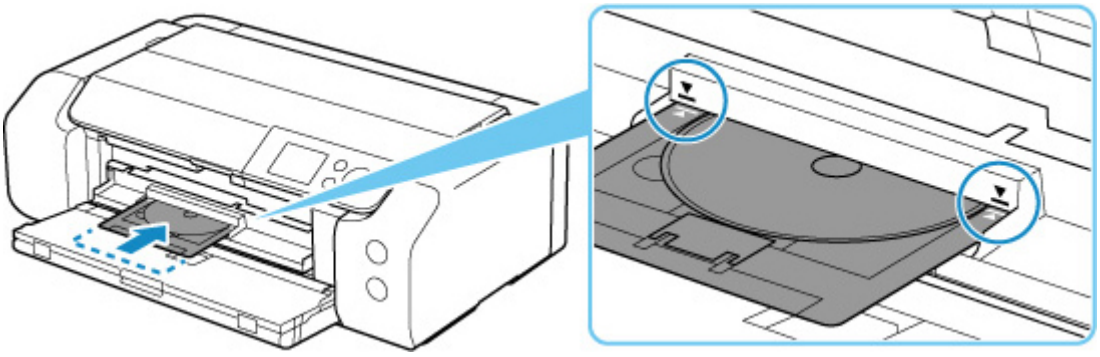

Nota

- A bandeja multipropósito pode ser ejetada após um determinado período de tempo ter decorrido. Nesse caso, siga as instruções na tela para colocar a bandeja multipropósito novamente.

Removendo um Disco Imprimível

1. Remova a bandeja multipropósito.

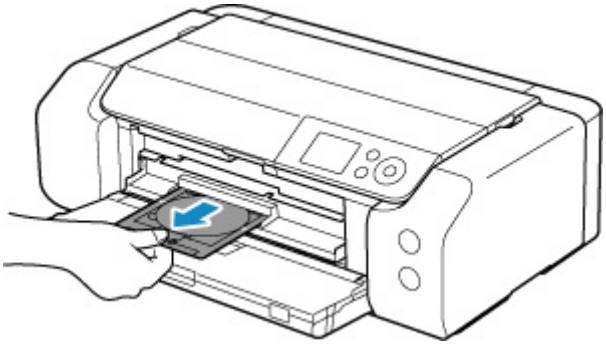

2. Feche a guia da bandeja multipropósito.

Importante

- Se a guia da bandeja multiuso estiver aberta, não será possível imprimir em papel, pois ela não será alimentada corretamente. Verifique se a guia da bandeja multipropósito está fechada.

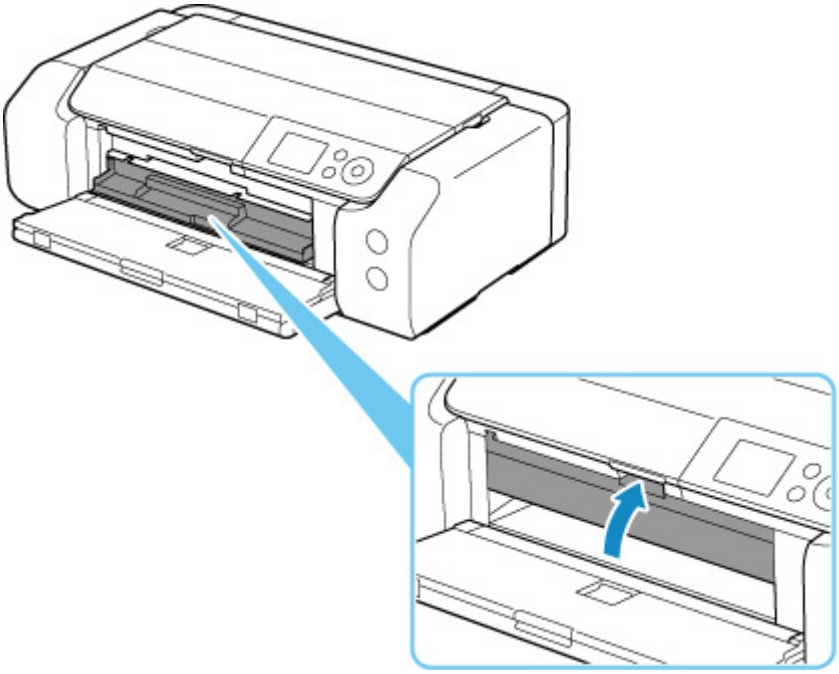

3. Ao pressionar a trava inferior (A), retire o disco imprimível dos slits (B) na bandeja multipropósito e o remova.

Importante

- Não toque na superfície de impressão ao remover o disco da bandeja multipropósito.

Nota

- Deixe que a superfície de impressão seque antes de remover o disco. Caso note que há tinta na bandeja multipropósito ou nas partes transparentes do diâmetro interno ou externo do disco imprimível, limpe-as depois que a superfície de impressão estiver seca.

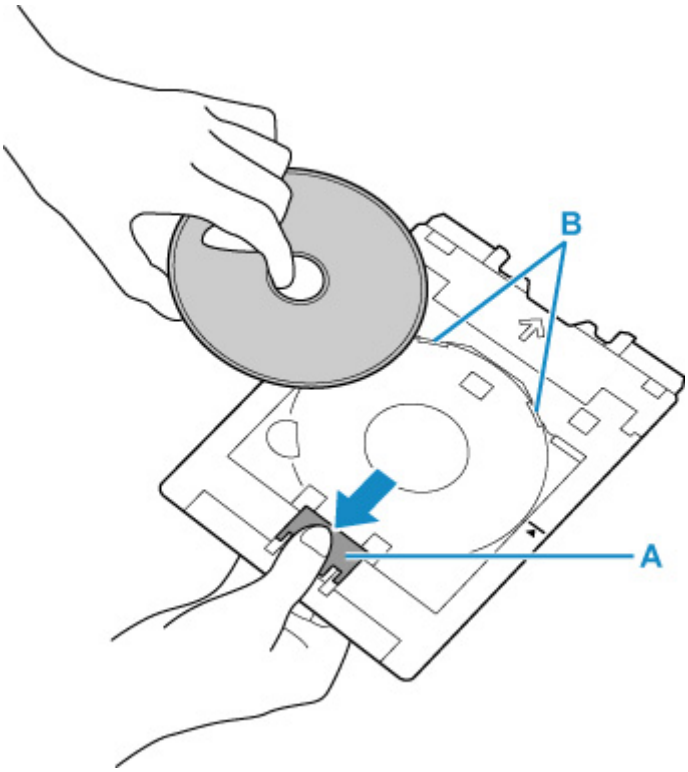

4. Insira a bandeja multipropósito no compartimento de armazenamento da bandeja multipropósito.

Quando não estiver usando a bandeja multipropósito, armazene-a no compartimento de armazenamento da bandeja multipropósito.

Colocando Etiquetas de unha imprimíveis

- Antes de Colocar Etiquetas de unha imprimíveis
- Colocando Etiquetas de unha imprimíveis
- Removendo Etiquetas de unha imprimíveis

Antes de Colocar Etiquetas de unha imprimíveis

Os seguintes itens são necessários para imprimir em Etiquetas de unha imprimíveis.

- Bandeja multipropósito (fornecida com a impressora)

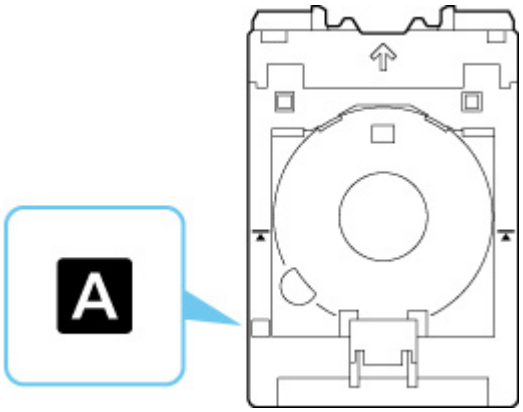

  * Use a bandeja multipropósito com "A" na superfície.

- Etiquetas de unha imprimíveis (NL-101)

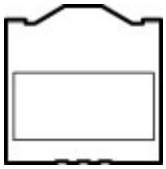

Nota

- Para as informações mais recentes sobre Etiquetas de unha imprimíveis, acesse o nosso site.

Colocando Etiquetas de unha imprimíveis

Para imprimir em Etiquetas de unha imprimíveis, coloque-as na bandeja multipropósito fornecida com a impressora e insira-as na impressora.

Importante

- Não monte a bandeja multipropósito até que a mensagem solicitando que você coloque as Etiquetas de unha imprimíveis seja exibida. Isso pode danificar a impressora.

1. Retire a bandeja multipropósito do compartimento de armazenamento da bandeja multipropósito.

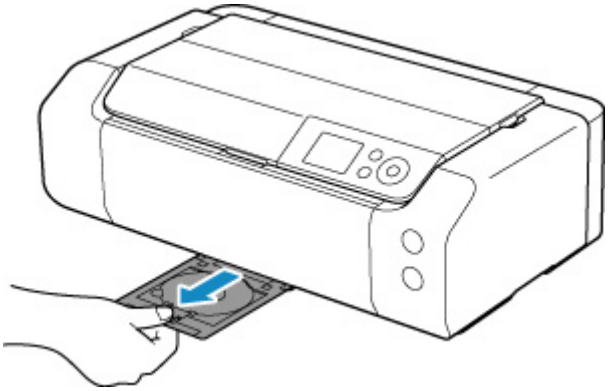

2. Abra a bandeja de saída de papel (A) com cuidado.

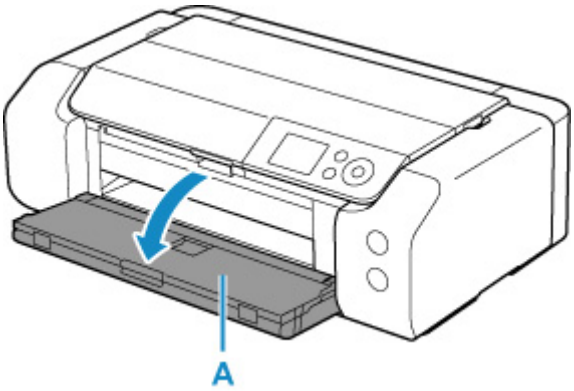

3. Quando a mensagem solicitando que você carregue as Etiquetas de unha imprimíveis aparecer, abra a guia da bandeja multipropósito (B).

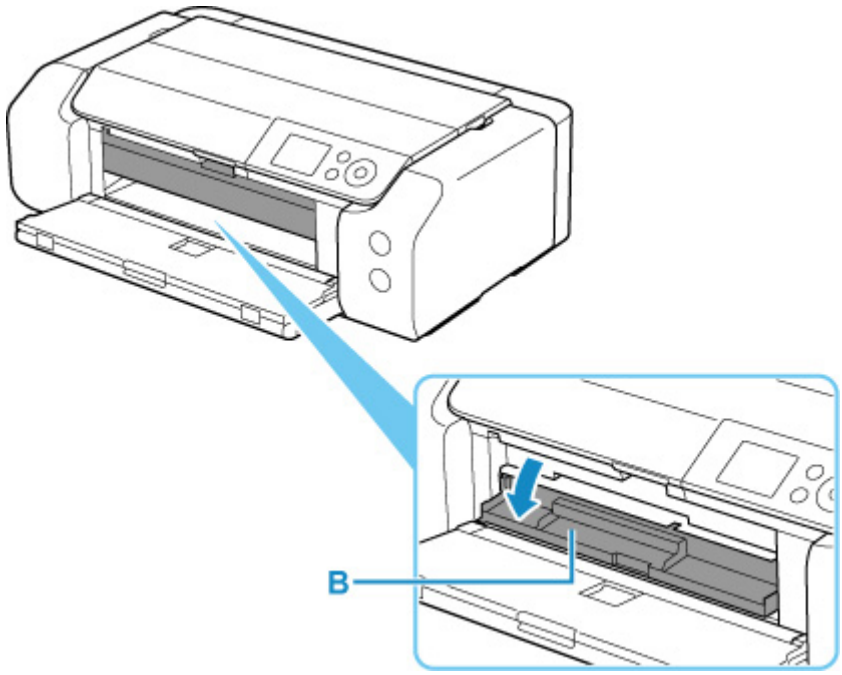

4. Coloque as Etiquetas de unha imprimíveis na bandeja multipropósito.

Importante

- Verifique se não há poeira na bandeja multipropósito antes de colocar Etiquetas de unha imprimíveis nela.
- Para evitar poeira ou impressões digitais nas Etiquetas de unha imprimíveis, segure as etiquetas pelas bordas. Se o lado a ser impresso estiver sujo ou danificado, isso poderá causar baixa qualidade de impressão.
- Ao colocar as Etiquetas de unha imprimíveis na bandeja multipropósito, não toque nos refletores (C) na bandeja multipropósito.

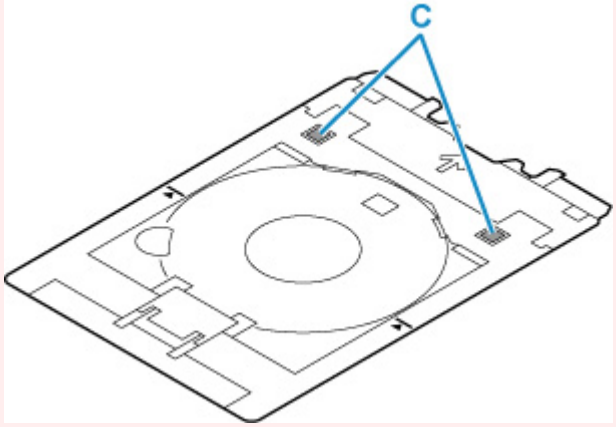

1. COM O LADO A SER IMPRESSO VOLTADO PARA CIMA, coloque as Etiquetas de unha imprimíveis e pressione contra a trava (D) na parte inferior.

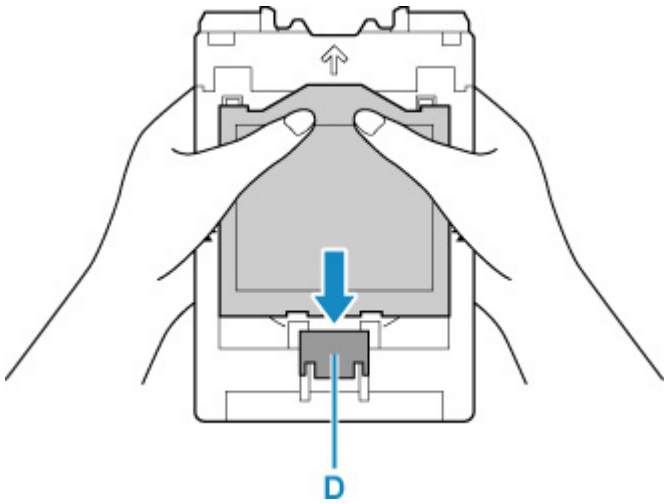

2. Pressionando a trava para baixo com as Etiquetas de unha imprimíveis, insira as duas guias (E) na parte superior dos slits (F) na bandeja multipropósito.

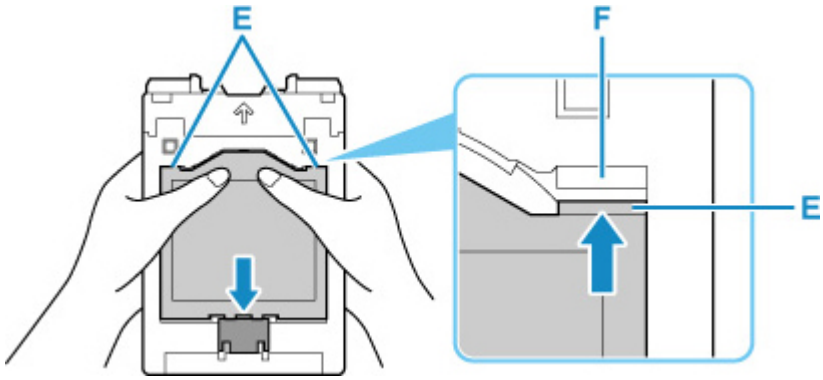

5. Coloque a bandeja multipropósito na guia da bandeja multipropósito.

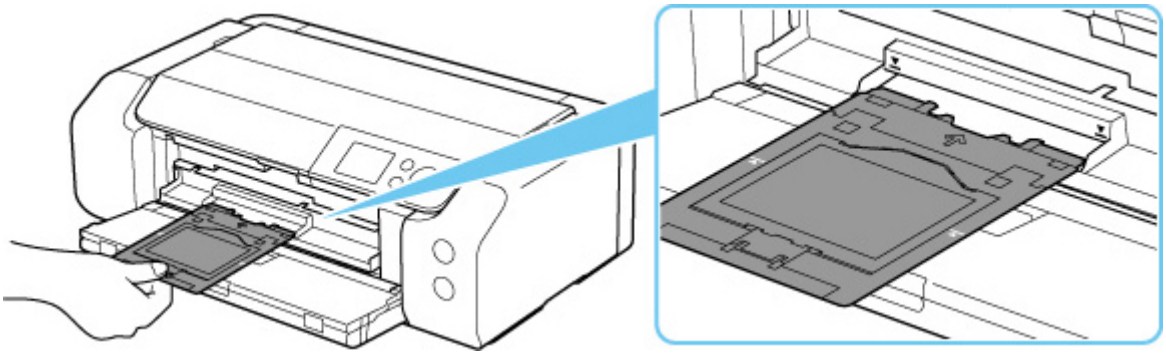

6. Insira a bandeja multipropósito na direção horizontal até que a seta ( ) na guia da bandeja multipropósito esteja aproximadamente alinhada com a seta ( ) na bandeja multipropósito.

Importante

- Não insira a bandeja multipropósito além da seta ( ) na guia da bandeja multipropósito.

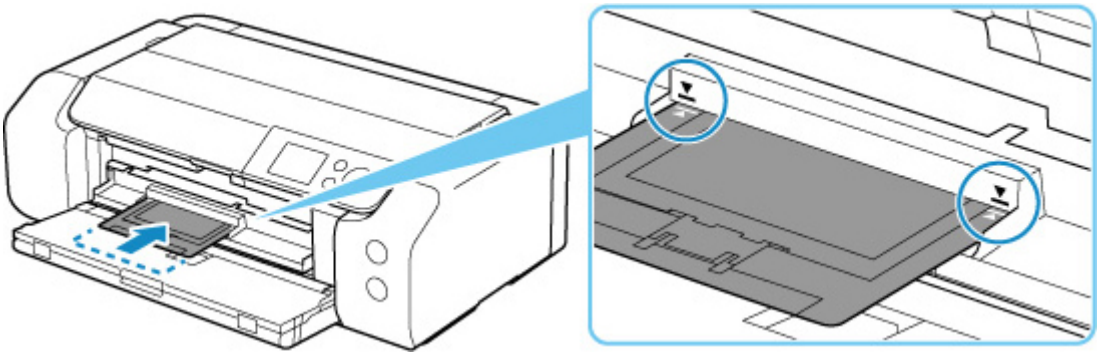

Nota

- A bandeja multipropósito pode ser ejetada após um determinado período de tempo ter decorrido. Nesse caso, siga as instruções na tela para colocar a bandeja multipropósito novamente.

Removendo Etiquetas de unha imprimíveis

1. Remova a bandeja multipropósito.

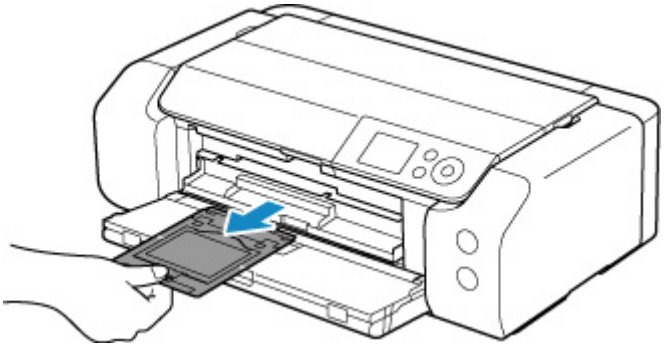

2. Feche a guia da bandeja multipropósito.

Importante

- Se a guia da bandeja multiuso estiver aberta, não será possível imprimir em papel, pois ela não será alimentada corretamente. Verifique se a guia da bandeja multipropósito está fechada.

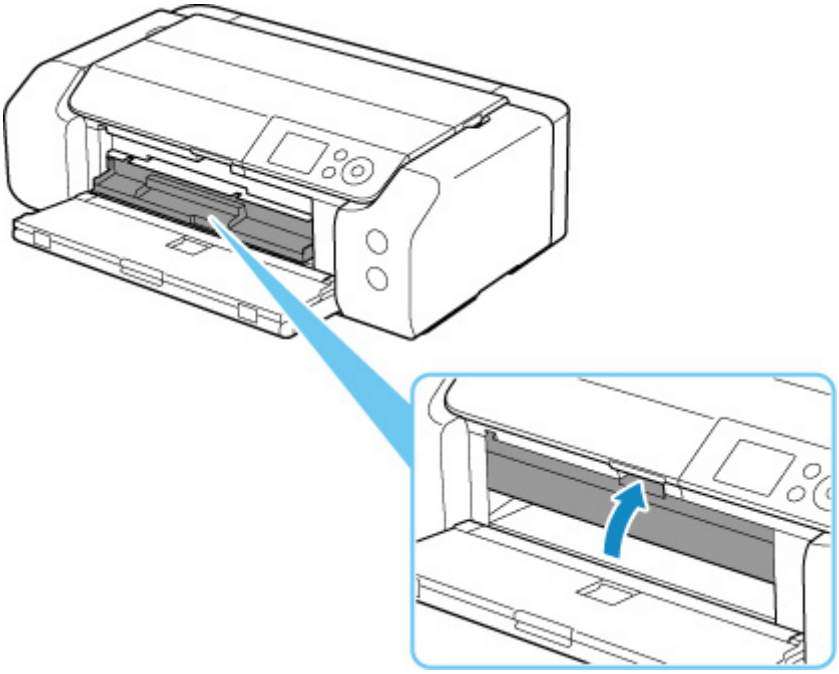

3. Remova as Etiquetas de unha imprimíveis.

Pressionando a trava para baixo (A), remova as duas guias (B) na parte superior dos slits (C).

Importante

- Não toque na superfície de impressão ao remover as Etiquetas de unha imprimíveis.

Nota

- Deixe a superfície de impressão secar antes de remover as Etiquetas de unha imprimíveis. Se você notar impressões na bandeja multipropósito ou fora das Etiquetas de unha imprimíveis, limpe-as depois que a superfície de impressão estiver seca.

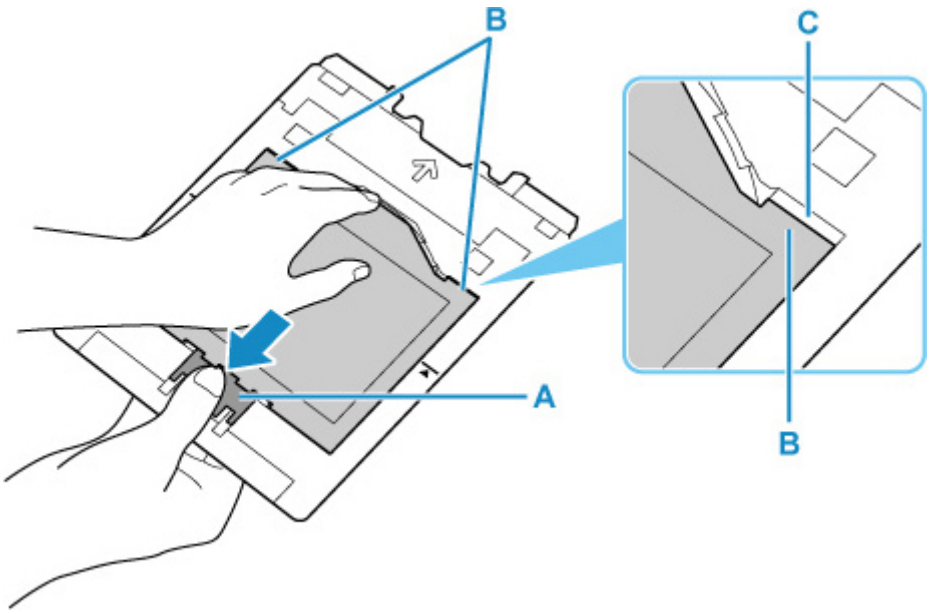

4. Retire uma folha das Etiquetas de unha imprimíveis do adaptador.

Importante

- Deixe a superfície de impressão secar antes de separar as Etiquetas de unha imprimíveis de suas bordas.

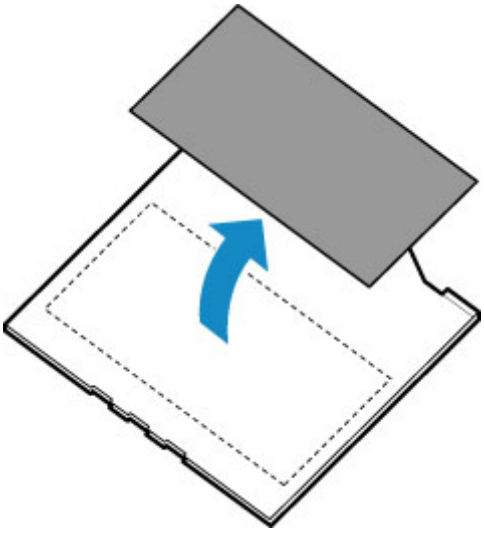

5. Insira a bandeja multipropósito no compartimento de armazenamento da bandeja multipropósito.

Quando não estiver usando a bandeja multipropósito, insira-a no compartimento de armazenamento da bandeja multipropósito.

Rede

Métodos de conexão disponíveis

Os métodos de conexão a seguir estão disponíveis na impressora.

- **Conexão sem fio**

  Conecte a impressora e os dispositivos (por exemplo, computador/smartphone/tablet) usando um roteador sem fio.

  Se você tiver um roteador sem fio, recomendamos o seu uso para a conexão sem fio.

  - Os métodos de conexão podem variar, dependendo do tipo de roteador sem fio.
  - Você pode alterar as configurações de rede, como o nome da rede (SSID) e o protocolo de segurança na impressora.
  - Quando a conexão entre um dispositivo e um roteador sem fio for concluída e o (ícone de Wi-Fi) for exibido na tela do dispositivo, você poderá conectar o dispositivo à impressora usando o roteador sem fio.

- **Conexão direta (Wireless Direct)**

  Conecte a impressora e os dispositivos (por exemplo, computador/smartphone/tablet) sem usar um roteador sem fio.

  - Durante o uso da impressora com a Conexão Direta sem Fio, a conexão da impressora com a Internet fica indisponível. Nesse caso, os serviços da Web para a impressora não poderão ser usados.
  - Se você conectar um dispositivo conectado à Internet via um roteador sem fio à impressora que esteja no modo de Conexão Direta sem Fio, a conexão entre o dispositivo e o roteador sem fio será desativada. Nesse caso, a conexão do dispositivo poderá ser trocada automaticamente para uma conexão de dados móvel, dependendo do seu dispositivo. Serão aplicadas taxas de transmissão para a conexão com a Internet usando uma conexão de dados móvel.
  - Na Conexão Direta sem Fio, você pode conectar até cinco dispositivos ao mesmo tempo. Se você tentar conectar um sexto dispositivo quando cinco dispositivos já estiverem conectados, aparecerá um erro. Se aparecer um erro, desconecte um dispositivo não utilizados e defina as configurações novamente.
  - Configurações de rede, como o nome da rede (SSID) e o protocolo de segurança, são especificadas automaticamente.

- **Conexão com fio**

  Conecte a impressora e o hub/roteador usando um cabo LAN. Prepare um cabo LAN.

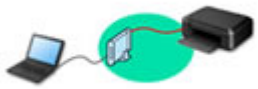

Nota

- Você pode conectar a impressora e o computador usando um cabo USB (conexão USB). Prepare um cabo USB. Para obter detalhes, consulte Conecta-se a outro computador via LAN/altera a conexão de USB para LAN.

Instalação/Configurações da Conexão de Rede

Configure a conexão da impressora e do computador/smartphone/tablet.

Para obter mais informações sobre o procedimento de configuração, clique aqui.

Alterando as Configurações de Rede

Veja abaixo como alterar as configurações da conexão da impressora e do computador/smartphone/tablet.

- Para alterar o método de conexão de rede:
  - ➡ Método de Reconfiguração do Método de Reconfiguração/Conexão da LAN da Conexão Wi-Fi
  - ➡ Alterando o Modo de Conexão
- Para adicionar um computador/smartphone/tablet à impressora:
  - ➡ Conecta-se a outro computador via LAN/altera a conexão de USB para LAN
- Para usar a configuração Direta Sem Fio temporariamente:
  - ➡ Conexão com a Conexão direta sem fio

IJ Network Device Setup Utility

O IJ Network Device Setup Utility verifica ou diagnostica as configurações da impressora e as do computador, e restaura o respectivo status se algo estiver errado com a conexão da rede. Selecione um link abaixo para transferir o IJ Network Device Setup Utility.

➡ Verificando o Status da Conexão da Impressora Usando o IJ Network Device Setup Utility

- Executando/Alternado as Configurações da Rede (Windows)

  Para o Windows, você pode executar as configurações da rede usando o IJ Network Device Setup Utility.

  - ➡ IJ Network Device Setup Utility (Windows)
- Diagnosticando e Reparando as Configurações da Rede (Windows/macOS)

  Você pode diagnosticar ou reparar as configurações da rede usando o IJ Network Device Setup Utility.

  - **Para o Windows:**
    - ➡ IJ Network Device Setup Utility (Windows)
  - **Para o macOS:**
    - ➡ IJ Network Device Setup Utility (macOS)

Dicas de Conexão de Rede

Veja abaixo dicas sobre como usar a impressora via conexão de rede.

- Dicas de Conexão de Rede
- Alterar as configurações da impressora usando o navegador da web
- Medidas de combate ao acesso não autorizado

Solução de Problemas

Consulte Configurações de Rede e Problemas Comuns para solução de problemas ao conectar a rede.

Advertência/Restrição

Consulte abaixo para obter detalhes.

- Restrições às configurações de rede:
  - Restrições
- Advertências ao imprimir usando o serviço da web:
  - Aviso sobre a Impressão de Serviço da Web

Restrições

Quando for conectar outro dispositivo enquanto um dispositivo (como um computador) já estiver conectado à impressora, conecte-o usando o mesmo método de conexão do dispositivo conectado.
Se você conectar usando um método de conexão diferente, a conexão ao dispositivo em uso será desativada.

Conexão Usando uma Rede com Fio não pode ser executada em impressoras que não suporte uma conexão com fio.

Conectar via roteador sem fio

- Você não pode estabelecer uma impressora com conexões sem fio e com fio ao mesmo tempo.
- Verifique se o seu dispositivo e o roteador sem fio estão conectados. Para obter detalhes sobre a verificação dessas configurações, consulte o manual que acompanha o roteador sem fio ou entre em contato com o fabricante.
  Quanto ao um dispositivo já conectado à impressora sem o uso de um roteador sem fio, reconecte-o via um roteador sem fio.
- A configuração, as funções do roteador, os procedimentos de configuração e as configurações de segurança de roteadores sem fio variam dependendo do ambiente do sistema. Para obter detalhes, consulte o manual do seu roteador sem fio ou entre em contato com o fabricante.
- Esta impressora não oferece suporte a IEEE802.11ac. E pode não haver suporte para IEEE802.11a e IEEE802.11n (5 GHz) dependendo do país ou região onde você mora. Verifique se o seu dispositivo é compatível com IEEE802.11n, IEEE802.11g, IEEE802.11b ou IEEE802.11a.
- Se o seu dispositivo for definido com o modo "Somente IEEE802.11n", WEP ou TKIP não poderá ser usado como um protocolo de segurança. Altere o protocolo de segurança para seu dispositivo para algo diferente de WEP e TKIP ou altere a configuração para algo diferente de "Somente IEEE802.11n".
  A conexão entre seu dispositivo e o roteador sem-fio será temporariamente desativada durante a alteração da configuração. Não prossiga para a próxima tela deste guia até que a configuração esteja concluída.
- Ao se conectar ao Wi-Fi ao ar livre, não conecte a uma rede de 5 GHz (SSID).
  A banda 5 GHz disponível para uso com a impressora inclui os canais que são permitidos apenas para uso interno, dependendo do seu país ou região.
  Para obter detalhes sobre a rede 5 GHz (SSID) do seu roteador sem fio, consulte o manual fornecido com o roteador sem fio ou entre em contato com o fabricante.
- Para uso em escritório, consulte o administrador da rede.
- Observe que, se você conectar a uma rede sem proteção de segurança, suas informações pessoais poderão ser divulgados para um terceiro.

Conexão direta

Importante

- Se um dispositivo for conectado à Internet via um roteador sem fio e se você então conectá-lo a uma impressora em modo de Conexão direta, a conexão existente entre o dispositivo e o roteador sem fio será desativada. Nesse caso, a conexão do dispositivo poderá ser trocada automaticamente para uma conexão de dados móvel, dependendo do seu dispositivo. Quando você se conectar à Internet

usando uma conexão de dados móvel, poderão ser aplicados encargos, dependendo do seu contrato.

- Quando você conecta um dispositivo e a impressora usando a Conexão direta, as informações de conexão são salvas nas configurações de Wi-Fi. O dispositivo pode ser conectado à impressora automaticamente mesmo depois de desconectado ou conectado a outro roteador sem fio.
- Para impedir a conexão automática com a impressora no modo de Conexão direta, altere o modo de conexão depois de usar a impressora ou defina para não se conectar automaticamente nas configurações de Wi-Fi do dispositivo.
  Para obter detalhes sobre como alterar as configurações do seu dispositivo, consulte o manual fornecido com o dispositivo ou entre em contato com o fabricante.

- Se você conectar um dispositivo e a impressora usando a Conexão direta, a conexão com a Internet poderá ficar indisponível, dependendo do seu ambiente. Nesse caso, os serviços da Web para a impressora não poderão ser usados.
- No modo de Conexão direta, você pode conectar até cinco dispositivos ao mesmo tempo. Se você tentar conectar um sexto dispositivo quando cinco dispositivos já estiverem conectados, aparecerá um erro.
  Se aparecer um erro, desconecte um dispositivo que não usa a impressora e redefina as configurações.
- Os dispositivos conectados à impressora usando a Conexão direta não podem se comunicar uns com os outros.
- As atualizações do firmware da impressora não estão disponíveis durante o uso do modo de Conexão direta.
- Quando um dispositivo tiver sido conectado à impressora sem o uso de um roteador sem fio e se você quiser configurá-lo novamente usando o mesmo método de conexão, desconecte-o primeiro. Desative a conexão entre o dispositivo e a impressora na tela de configuração de Wi-Fi.

Conexão Usando uma Rede com Fio

- Você não pode estabelecer uma impressora com conexões sem fio e com fio ao mesmo tempo.
- Ao usar um roteador, conecte a impressora e o computador ao lado da LAN (mesmo segmento de rede).

Dicas de Conexão de Rede

- Configurações de Rede Padrão
- Detectar mesmo nome da impressora
- Conecta-se a outro computador via LAN/altera a conexão de USB para LAN
- Imprimindo as Configurações da Rede
- Método de Reconfiguração do Método de Reconfiguração/Conexão da LAN da Conexão Wi-Fi
- Conexão com a Conexão direta sem fio

Configurações de Rede Padrão

Padrões de Conexão de LAN

Item	Padrão
Alterar LAN sem-fio/com fio	LAN com fio (Wired LAN)
Nome da rede (SSID) (Network name (SSID))	BJNPSETUP
Segurança de Wi-Fi (Wi-Fi security)	Desativar
Endereço IP (IP address) (**IPv4**)	**Configuração automática (Auto setup)**
Endereço IP (IP address) (**IPv6**)	Configuração automática
Definir nome da impressora (Set printer name)*	XXXXXXXXXXXX
Ativar/desativar IPv6 (Enable/disable IPv6)	**Ativar (Enable)**
Ativar/desativar WSD (Enable/disable WSD)	**Ativar (Enable)**
Configuração de tempo limite (Timeout setting)	**15 minutos (15 minutes)**
Ativar/desativar Bonjour (Enable/disable Bonjour)	**Ativar (Enable)**
Nome de serviço (Service name)	Canon PRO-300 series
Configuração de protocolo LPR (LPR protocol settings)	**Ativar (Enable)**
Protocolo RAW (RAW protocol)	**Ativar (Enable)**
LLMNR	**Ativar (Enable)**
Comunicação PictBridge (PictBridge communication)	**Ativar (Enable)**
Configuração LAN com-fio DRX (Wired LAN DRX settings)	**Ativar (Enable)**

("XX" representa caracteres alfanuméricos.)

*O valor padrão depende da impressora. Para verificar o valor, use o painel de controle.

➡ Configurações da LAN

Padrões de Configuração Direta Sem Fio

Item	Padrão
Nome da rede (SSID) (Network name (SSID))	DIRECT-abXX-PRO-300series *1
Senha (Password)	YYYYYYYYYY *2
Segurança de Wi-Fi (Wi-Fi security)	**WPA2-PSK (AES)**
Confirmação solicitação conexão (Connection request confirmation)	Exibido

*1 "ab" é especificado aleatoriamente e "XX" representa os dois últimos dígitos do endereço MAC da impressora. (O valor é especificado quando a impressora é ligada pela primeira vez.)

*2 A senha é especificada automaticamente quando a impressora é ligada pela primeira vez.

Detectar mesmo nome da impressora

Quando a impressora for detectada durante a configuração, outras impressoras com o mesmo nome poderão aparecer na tela de resultados.

Selecione uma impressora com a verificação das configurações da impressora em relação às exibidas na tela de resultado da detecção.

- **Para o Windows:**

  Verifique o endereço MAC ou número de série da impressora para selecionar a impressora correta nos resultados.

- **Para o macOS:**

  Os nomes da impressora são exibidos com o endereço MAC adicionado ao final ou como o nome da impressora especificado pelo Bonjour.

  Verifique os identificadores como o endereço MAC, o nome da impressora especificado pelo Bonjour, e o número de série da impressora para selecionar a impressora entre as opções exibidas.

Nota

- É possível que o número de série não seja exibido na tela de resultados.

Para verificar o endereço MAC e o número de série da impressora, imprima as informações das configurações de rede.

➡ Imprimindo as Configurações da Rede

Nota

- Você pode verificar o número de série exibindo-o no visor LCD.

  ➡ Informações da impressora

Conecta-se a outro computador via LAN/altera a conexão de USB para LAN

Para conectar um computador adicional à impressora via LAN ou para alterar de conexão USB para LAN, clique aqui e realize a configuração.

Imprimindo as Configurações da Rede

Use o painel de controle para imprimir as configurações de rede atuais da impressora.

Importante

- A impressão das configurações de rede contém informações importantes sobre sua rede. Use-a com cuidado.

1. Verifique se a impressora está ligada e exibe a tela Início.

   Se a tela INÍCIO não for exibida, pressione o botão **INÍCIO (HOME)**.

2. Coloque três folhas de papel comum no tamanho A4 ou Letter.

3. Selecione **Configurações da LAN (LAN settings)** na tela Início e pressione o botão **OK**.

4. Selecione **Impr. detalhes (Print details)** e pressione o botão **OK**.

5. Verifique, selecione **Sim (Yes)** a mensagem e pressione o botão **OK**.

6. Quando a tela de confirmação das senhas de impressão for exibida, selecione **Sim (Yes)** ou **Não (No)** e pressione o botão **OK**.

   A impressora começa a imprimir as informações de configuração de rede.

As seguintes informações sobre a configuração de rede da impressora são impressas. (Alguns valores de configuração não são exibidos, dependendo das configurações da impressora.)

Número do Item	Item	Descrição	Configuração
1	Product Information	Informações do produto	–
1-1	Product Name	Nome do produto	XXXXXXXX
1-2	ROM Version	Versão da ROM	XXXXXXXX
1-3	Serial Number	Número de série	XXXXXXXX
2	Network Diagnostics	Diagnóstico da rede	–
2-1	Diagnostic Result	Resultado do diagnóstico	XXXXXXXX
2-2	Result Codes	Códigos de resultado	XXXXXXXX
2-3	Result Code Details	Detalhes do código de resultado	http://canon.com/ijnwt
3	Wireless LAN	LAN sem-fio	Enable/Disable

3-2	Infrastructure	Infraestrutura	Enable/Disable
3-2-1	Signal Strength	Intensidade do sinal	0 a 100 [%]
3-2-2	Link Quality	Qualidade do link	0 a 100 [%]
3-2-3	Frequency	Frequência	XX (GHz)
3-2-4	MAC Address	Endereço MAC	XX:XX:XX:XX:XX:XX
3-2-5	Connection	Status da conexão	Active/Inactive
3-2-6	SSID	SSID	Nome da rede LAN sem fio (SSID)
3-2-7	Channel	Canal (Channel)	XXX (1 a 13, 36, 40, 44, 48, 52, 56, 60, 64, 100, 104, 108, 112, 116, 120, 124, 128, 132, 136, 140, 149, 153, 157, 161, 165)
3-2-8	Encryption	Método de criptografia	None/WEP/TKIP/AES
3-2-9	WEP Key Length	Comprimento da chave WEP (bits)	Inactive/128/64
3-2-10	Authentication	Método de autenticação	None/auto/open/shared/WPA-PSK/WPA2-PSK
3-2-11	TCP/IPv4	TCP/IPv4	Enable
3-2-12	IP Address	Endereço IP (IP address)	XXX.XXX.XXX.XXX
3-2-13	Subnet Mask	Máscara de sub-rede	XXX.XXX.XXX.XXX
3-2-14	Default Gateway	Gateway padrão	XXX.XXX.XXX.XXX
3-2-15	TCP/IPv6	TCP/IPv6	Enable/Disable
3-2-16	Link Local Address	Endereço local do link	XXXX:XXXX:XXXX:XXXX XXXX:XXXX:XXXX:XXXX
3-2-17	Link Local Prefix Length	Comprimento de prefixo local do link	XXX
3-2-18	Stateless Address1	Endereço sem status 1	XXXX:XXXX:XXXX:XXXX XXXX:XXXX:XXXX:XXXX
3-2-19	Stateless Prefix Length1	Comprimento de prefixo de sub-rede *1	XXX
3-2-20	Stateless Address2	Endereço sem status 2	XXXX:XXXX:XXXX:XXXX XXXX:XXXX:XXXX:XXXX
3-2-21	Stateless Prefix Length2	Comprimento de prefixo de sub-rede *2	XXX

3-2-22	Stateless Address3	Endereço sem status 3	XXXX:XXXX:XXXX:XXXX XXXX:XXXX:XXXX:XXXX
3-2-23	Stateless Prefix Length3	Comprimento de prefixo de sub-rede *3	XXX
3-2-24	Stateless Address4	Endereço sem status 4	XXXX:XXXX:XXXX:XXXX XXXX:XXXX:XXXX:XXXX
3-2-25	Stateless Prefix Length4	Comprimento de prefixo de sub-rede *4	XXX
3-2-26	Default Gateway1	Gateway padrão *1	XXXX:XXXX:XXXX:XXXX XXXX:XXXX:XXXX:XXXX
3-2-27	Default Gateway2	Gateway padrão *2	XXXX:XXXX:XXXX:XXXX XXXX:XXXX:XXXX:XXXX
3-2-28	Default Gateway3	Gateway padrão *3	XXXX:XXXX:XXXX:XXXX XXXX:XXXX:XXXX:XXXX
3-2-29	Default Gateway4	Gateway padrão *4	XXXX:XXXX:XXXX:XXXX XXXX:XXXX:XXXX:XXXX
3-2-30	Manual Setting	Configuração manual	Enable/Disable
3-2-31	IP Address	Endereço IP (IP Address)	XXXX:XXXX:XXXX:XXXX XXXX:XXXX:XXXX:XXXX
3-2-32	Subnet Prefix Length	Comprimento do prefixo de sub-rede	XXX
3-2-33	IPsec	Configuração de IPsec	Active
3-2-34	Security Protocol	Método de segurança	ESP/ESP & AH/AH
3-2-35	Wireless LAN DRX	Recepção descontínua (LAN sem-fio)	Enable/Disable
3-3	Wireless Direct	Modo de operação da Conexão Direta	Enable/Disable
3-3-1	MAC Address	Endereço MAC	XX:XX:XX:XX:XX:XX
3-3-2	Connection	Status da conexão	Active/Inactive
3-3-3	SSID	SSID	Nome da rede (SSID) para conexão direta sem fio
3-3-4	Password	Senha	Senha da configuração Direta Sem Fio (10 caracteres alfanuméricos)
3-3-5	Channel	Canal (Channel)	3

3-3-6	Encryption	Método de criptografia	AES
3-3-7	Authentication	Método de autenticação	WPA2-PSK
3-3-8	TCP/IPv4	TCP/IPv4	Enable
3-3-9	IP Address	Endereço IP (IP address)	XXX.XXX.XXX.XXX
3-3-10	Subnet Mask	Máscara de sub-rede	XXX.XXX.XXX.XXX
3-3-11	Default Gateway	Gateway padrão	XXX.XXX.XXX.XXX
3-3-12	TCP/IPv6	TCP/IPv6	Enable/Disable
3-3-13	Link Local Address	Endereço local do link	XXXX:XXXX:XXXX:XXXX XXXX:XXXX:XXXX:XXXX
3-3-14	Link Local Prefix Length	Comprimento de prefixo local do link	XXX
3-3-15	IPsec	Configuração de IPsec	Active
3-3-16	Security Protocol	Método de segurança	–
3-3-17	Wireless LAN DRX	Recepção descontinuada (conexão direta sem fio)	Enable/Disable
4	Wired LAN	LAN com fio (Wired LAN)	Enable/Disable
4-1	MAC Address	Endereço MAC (MAC Address)	XX:XX:XX:XX:XX:XX
4-2	Connection	Conexão	Active/Inactive
4-3	TCP/IPv4	Modo de operação para TCP/IPv4	Enable
4-4	IP Address	Endereço IP (IP Address)	XXX.XXX.XXX.XXX
4-5	Subnet Mask	Máscara de sub-rede	XXX.XXX.XXX.XXX
4-6	Default Gateway	Gateway padrão (Default Gateway)	XXX.XXX.XXX.XXX
4-7	TCP/IPv6	Modo de operação para TCP/IPv6	Enable/Disable
4-8	Link Local Address	Endereço local do link	XXXX:XXXX:XXXX:XXXX XXXX:XXXX:XXXX:XXXX

4-9	Link Local Prefix Length	Comprimento de prefixo local do link	XXX
4-10	Stateless Address1	Endereço sem status1	XXXX:XXXX:XXXX:XXXX XXXX:XXXX:XXXX:XXXX
4-11	Stateless Prefix Length1	Comprimento de prefixo sem status1	XXX
4-12	Stateless Address2	Endereço sem status2	XXXX:XXXX:XXXX:XXXX XXXX:XXXX:XXXX:XXXX
4-13	Stateless Prefix Length2	Comprimento de prefixo sem status2	XXX
4-14	Stateless Address3	Endereço sem status3	XXXX:XXXX:XXXX:XXXX XXXX:XXXX:XXXX:XXXX
4-15	Stateless Prefix Length3	Comprimento de prefixo sem status3	XXX
4-16	Stateless Address4	Endereço sem status4	XXXX:XXXX:XXXX:XXXX XXXX:XXXX:XXXX:XXXX
4-17	Stateless Prefix Length4	Comprimento de prefixo sem status4	XXX
4-18	Default Gateway1	Gateway padrão1	XXXX:XXXX:XXXX:XXXX XXXX:XXXX:XXXX:XXXX
4-19	Default Gateway2	Gateway padrão2	XXXX:XXXX:XXXX:XXXX XXXX:XXXX:XXXX:XXXX
4-20	Default Gateway3	Gateway padrão3	XXXX:XXXX:XXXX:XXXX XXXX:XXXX:XXXX:XXXX
4-21	Default Gateway4	Gateway padrão4	XXXX:XXXX:XXXX:XXXX XXXX:XXXX:XXXX:XXXX
4-22	Manual Setting	Configuração manual	Enable/Disable
4-23	IP Address	Endereço IP (IP Address)	XXXX:XXXX:XXXX:XXXX XXXX:XXXX:XXXX:XXXX
4-24	Subnet Prefix Length	Comprimento do prefixo de sub-rede	XXX
4-25	IPsec	IPsec	Active
4-26	Security Protocol	Protocolo de segurança	ESP/ESP & AH/AH

4-27	Wired LAN DRX	LAN com Fio DRX (Wired LAN DRX)	Enable/Disable
5	Other Settings	Outras configurações	–
5-1	Printer Name	Nome da impressora	Nome da impressora (Até 15 caracteres alfanuméricos)
5-2	Wireless Direct DevName	Nome do dispositivo para a conexão direta sem fio	Nome do dispositivo para a conexão direta sem fio (até 32 caracteres alfanuméricos)
5-4	WSD Printing	Configuração de impressão WSD	Enable/Disable
5-5	WSD Timeout	Tempo limite	1/5/10/15/20 [min]
5-6	LPD Printing	Configuração de impressão LPD	Enable/Disable
5-7	RAW Printing	Configuração de impressão RAW	Enable/Disable
5-9	Bonjour	Configuração Bonjour	Enable/Disable
5-10	Bonjour Service Name	Nome serviço Bonjour	Nome do serviço Bonjour (Até 52 caracteres alfanuméricos)
5-11	LLMNR	Configuração de LLMNR	Enable/Disable
5-12	SNMP	Configuração SNMP	Enable/Disable
5-13	PictBridge Commun.	PictBridge Comunicação	Enable/Disable
5-14	DNS Server	Obter endereço do servidor DNS automaticamente	Auto/Manual
5-15	Primary Server	Endereço do servidor principal	XXX.XXX.XXX.XXX
5-16	Secondary Server	Endereço do servidor secundário	XXX.XXX.XXX.XXX
5-17	Proxy Server	Configuração do servidor proxy	Enable/Disable
5-18	Proxy Address	Endereço proxy	XXXXXXXXXXXXXXXXXXXX
5-19	Proxy Port	Especificação da porta de proxy	1 a 65535
5-20	Cert. Fingerprt(SHA-1)	Certificar Impressão digital (SHA-1)	xxxxxxxx xxxxxxxx xxxxxxxx xxxxxxxx xxxxxxxx

5-21	Cert. Fingerprt(SHA-256)	Certificar Impressão digital (SHA-256)	xxxxxxxx xxxxxxxx xxxxxxxx xxxxxxxx xxxxxxxx xxxxxxxx xxxxxxxx xxxxxxxx
7	Web Services	Serviço da Web	–
7-1	Unsent Usage Logs	Número de registros de uso não enviados	0 a 200
7-2	Usage Log Last Sent	Última data em que o registro de uso foi enviado	XXXXXXXX
7-3	Web Service Status	Status do registro	Not set/Disabled/Registration pending/Registered
7-4	Log Transmission Status	Resultado da transmissão	Not activated/Processing/Server error/Connection error/Timeout error/Error/Awaiting server response/Active

("XX" representa caracteres alfanuméricos.)

Método de reconfiguração do método de reconfiguração/ conexão da LAN da conexão Wi-Fi

➡ Método de Reconfiguração da Conexão LAN
➡ Método de reconfiguração da conexão Wi-Fi

Método de Reconfiguração da Conexão LAN

Execute um dos procedimentos a seguir para alterar o método de conexão de LAN (com ou sem fio).

- **Para o Windows:**
  - Refaça a configuração a partir da página da Web.
  - Selecione **Ativo (Enable)** para **Ativar/desativar LAN com fio (Enable/disable Wired LAN)** ou **Ativar/desativar Wi-Fi (Enable/disable Wi-Fi)** em **Configurações da LAN (LAN settings)** no menu do LCD.

    Em seguida, realize as configurações na tela **Configurações de rede (Network Settings)** do IJ Network Device Setup Utility.

    Para obter detalhes, consulte Executando/Alterando as Configurações de Wi-Fi ou Executando/ Alterando as Configurações da Conexão de LAN com Fio (cabo Ethernet).

- **Para o macOS:**

  Refaça a configuração a partir da página da Web.

Método de reconfiguração da conexão Wi-Fi

Realize um dos procedimentos a seguir para alterar o método de conexão Wi-Fi (infraestrutura ou direta sem fio).

- **Para o Windows:**
  - Consulte Alterando o Modo de Conexão.
  - Realize as configurações na tela **Configurações de rede (Network Settings)** do IJ Network Device Setup Utility.

Importante

- Antes de executar as configurações usando o IJ Network Device Setup Utility, altere as configurações da impressora seguindo o procedimento abaixo.

  1. Verifique se a impressora está ligada.

  2. Selecione **Configurações da LAN (LAN settings)** na tela INÍCIO e pressione o botão **OK**.

     Se você especificar a senha do administrador, insira a senha.

  3. Selecione **Wi-Fi** e pressione o botão **OK**.

4. Selecione **Configurações (Settings)** e pressione o botão **OK**.

5. Selecione **Configuração de Wi-Fi (Wi-Fi setup)** e pressione o botão **OK**.

6. Selecione **Conexão sem fio Easy (Easy wireless connect)** e pressione o botão **OK**.

7. Verifique a mensagem e pressione o botão **OK**.

   Siga as instruções em seu computador, smartphone ou tablet.

8. Se for exibida uma mensagem informando que a configuração está concluída, pressione o botão **OK**.

- **Para o macOS:**

  Consulte Alterando o Modo de Conexão.

Conexão com a Conexão direta sem fio

Você pode conectar dispositivos (por exemplo, computador, smartphone ou tablet) à impressora usando os dois métodos abaixo.

- Conexão sem fio (conecta dispositivos via roteador sem fio)
- Conexão direta sem fio (conecta dispositivos usando a conexão Direta sem Fio)

Esta seção descreve a Conexão Direta Sem Fio, que permite imprimir por meio da conexão direta de dispositivos à impressora.

Execute o procedimento abaixo para configurar e usar a Conexão direta sem fio.

1. Preparando a impressora.

   ➡ Alterando as configurações da impressora para conexão direta

2. Preparando um dispositivo para conectar à impressora.

   ➡ Alterando as Configurações de Um Dispositivo e Conectando-o à Impressora

Importante

- Você pode conectar até 5 dispositivos à impressora ao mesmo tempo com a Conexão direta sem fio.
- Verifique as restrições de uso e alterne a impressora para conexão Direta sem Fio.

  ➡ Restrições

Alterando as configurações da impressora para conexão direta

1. Verifique se a impressora está ligada.

2. Selecione **Configurações da LAN (LAN settings)** na tela INÍCIO e, em seguida, pressione o botão **OK**.

➡ Itens de configuração no Painel de Controle

3. Selecione **Conexão direta sem fio (Wireless Direct)** e pressione no botão **OK**.

4. Selecione **Configurações (Settings)** e pressione no botão **OK**.

5. Selecione **Ativar/desativar Con. direta s/fio (Enable/disable Wireless Direct)** e pressione no botão **OK**.

6. Verifique a mensagem exibida, selecione **Sim (Yes)** e pressione o botão **OK**.

Depois que a opção Conexão direta sem fio for habilitada, o identificador (SSID) etc., ao se usar a impressora com conexão direta sem fio, é exibido.

Você pode verificar várias configurações da conexão direta sem fio.

Nota

- A senha é necessária ao conectar um dispositivo à impressora. Dependendo do dispositivo usado, nenhuma senha é necessária.
- Ao conectar um dispositivo compatível com Wi-Fi Direct à impressora, selecione o nome do dispositivo exibido no LCD do seu dispositivo.
- Para alterar o identificador (SSID) e a senha, veja abaixo.

  ➡ Alterando a Configuração Direta sem Fio

Alterando as Configurações de Um Dispositivo e Conectando-o à Impressora

1. Ative a função Wi-Fi em seu dispositivo.

   Ative "Wi-Fi" no menu de "Configuração" do dispositivo.

   Para saber mais sobre a ativação da função Wi-Fi, consulte o manual de instruções do dispositivo.

2. Selecione a série "DIRECT-XXXX-PRO-300" ("X" representa caracteres alfanuméricos) a partir da lista exibida em seu dispositivo.

   Nota

   - Se a série "DIRECT-XXXX-PRO-300" não for exibida na lista, isso significa que a conexão direta sem fio não está ativada.

     Consulte Como alterar as configurações da impressora para usar a conexão direta sem fio para ativar a conexão direta sem fio.

3. Insira a senha.

   O dispositivo está conectado à impressora.

   Nota

   - Verifique a senha da conexão Direta sem Fio.
     1. Selecione **Configurações da LAN (LAN settings)** na tela Início e, em seguida, pressione o botão **OK**.
     2. Selecione **Conexão direta sem fio (Wireless Direct)** e pressione no botão **OK**.
     3. Selecione **Mostrar senha (Show password)** e pressione no botão **OK**.
   - Dependendo do dispositivo usado, é necessário inserir a senha para conectar um dispositivo à impressora via Wi-Fi. Insira a senha especificada para a impressora.
   - Se o seu dispositivo compatível com Wi-Fi Direct estiver definido para priorizar o uso do Wi-Fi Direct e ele estiver se conectando à impressora, a impressora exibirá uma tela de confirmação perguntando se você permite que o dispositivo se conecte à impressora.

     Verifique se o nome no LCD é o mesmo que o do seu dispositivo de conexão em fio e selecione **Sim (Yes)**.

Alterando a Configuração Direta sem Fio

Altere as configurações da conexão Direta sem Fio seguindo o procedimento abaixo.

1. Selecione **Configurações da LAN (LAN settings)** na tela INÍCIO e, em seguida, pressione o botão **OK**.

2. Selecione **Conexão direta sem fio (Wireless Direct)** e pressione no botão **OK**.

3. Selecione **Configurações (Settings)** e pressione no botão **OK**.

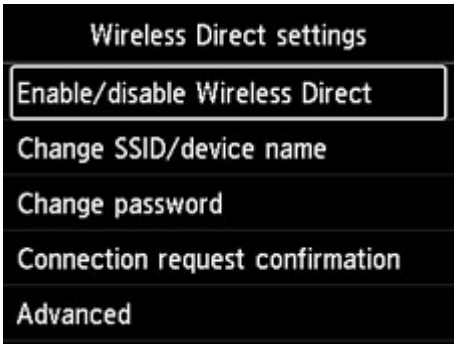

- **Alterar nome SSID/dispositivo (Change SSID/device name)**

  Altere o identificador (SSID) da Conexão Direta sem Fio.

  O identificador (SSID) é o nome (nome do dispositivo) da impressora exibido em um dispositivo compatível com Conexão direta Wi-Fi.

  Siga o procedimento abaixo para alterar o identificador (SSID).

  - Para definir manualmente
    1. Pressione o botão **OK** para entrar na tela de entrada.
    2. Insira o identificador ou o nome da impressora.
    3. Confirme o conteúdo inserido e selecione **OK**.
  - Para definir automaticamente
    1. Selecione **Atual. auto (Auto update)**.
    2. Leia a mensagem que aparece e selecione **Sim (Yes)**.

- **Alterar senha (Change password)**

  Altere a senha da Conexão Direta Sem Fio.

  - Para definir manualmente.
    1. Selecione **Alterar manualmente (Change manually)**.
    2. Pressione o botão **OK** para entrar na tela de entrada.
    3. Insira a nova senha (10 caracteres).
    4. Confirme o conteúdo inserido e selecione **OK**.
  - Para definir automaticamente
    1. Selecione **Atual. auto (Auto update)**.

2. Leia a mensagem que aparece e selecione **Sim (Yes)**.

- **Confirmação solicitação conexão (Connection request confirmation)**

  Altere a configuração da tela de confirmação quando um dispositivo compatível com Wi-Fi Direct estiver conectando à impressora.

  Se você desejar que a impressora exiba a tela para informar que um dispositivo compatível com Wi-Fi Direct está se conectando com a impressora, selecione **Sim (Yes)**.

  Importante

  - Para impedir uma acesso não autorizado, recomendamos selecionar a configuração para exibir a tela de confirmação.

Nota

- Se você alterar a configuração da conexão Direta sem Fio da impressora, altere também a configuração do roteador sem fio do dispositivo.

IJ Network Device Setup Utility (Windows)

- IJ Network Device Setup Utility
- Iniciar o IJ Network Device Setup Utility
- Diagnóstico e reparo de configurações de rede
- Executar/alterar as configurações de rede
- Lista de modelos que não suportam a função de diagnóstico e reparo
- Lista de modelos que não suportam a configuração IPv6 via conexão USB

IJ Network Device Setup Utility

O IJ Network Device Setup Utility permite diagnosticar ou reparar o status da rede e ajustar as configurações da impressora em rede.

Use o IJ Network Device Setup Utility para:

- Pesquisar impressoras na rede e executar a configuração de rede inicial para as impressoras detectadas
- Executar a configuração de rede inicial conectando a impressora e o computador usando um cabo USB (Não está disponível para alguns modelos)
- Alterar as configurações de rede da impressora
- Diagnosticar as configurações da impressora e as do computador em que o IJ Network Device Setup Utility está instalado se algo estiver errado com a conexão. Além disso, o IJ Network Device Setup Utility repara o status da impressora e do computador (não disponível para alguns modelos).

Importante

- Dependendo da impressora que você estiver usando, uma senha do administrador já estará especificada para a impressora no momento da compra. Quando você altera as configurações de rede, é necessária a autenticação pela senha do administrador.

  Para obter detalhes:

  ➡ Senha do Administrador

  Para aumentar a segurança, recomendamos alterar a senha do administrador.

  ➡ Alterar a senha do administrador

- Para usar a impressora em uma LAN, certifique-se de que possui o equipamento necessário para o tipo de conexão, como um roteador sem fio ou um cabo de LAN.
- Ao instalar o IJ Network Device Setup Utility, desabilite a função de bloqueio do firewall.
- Não altere as configurações de rede usando o IJ Network Device Setup Utility enquanto estiver imprimindo.

Iniciar o IJ Network Device Setup Utility

Inicie o IJ Network Device Setup Utility como mostrado abaixo.

- No Windows 10, selecione **Iniciar (Start)** > (**Todos os Aplicativos (All apps)** >) **Canon Utilities** > **IJ Network Device Setup Utility**.
- No Windows 8.1 ou no Windows 8, selecione **IJ Network Device Setup Utility** na tela **Iniciar (Start)**para iniciar o IJ Network Device Setup Utility. Se o **IJ Network Device Setup Utility** não for exibido na tela **Iniciar (Start)**, selecione o botão **Pesquisar (Search)**e pesquise por "IJ Network Device Setup Utility".
- No Windows 7 ou Windows Vista, clique em **Iniciar (Start)** e selecione **Todos os programas (All programs)**, **Canon Utilities**, **IJ Network Device Setup Utility** e então **IJ Network Device Setup Utility**.

Ao iniciar o IJ Network Device Setup Utility, aparecerá uma mensagem. Verifique a mensagem e selecione **Sim (Yes)**. A tela a seguir será exibida.

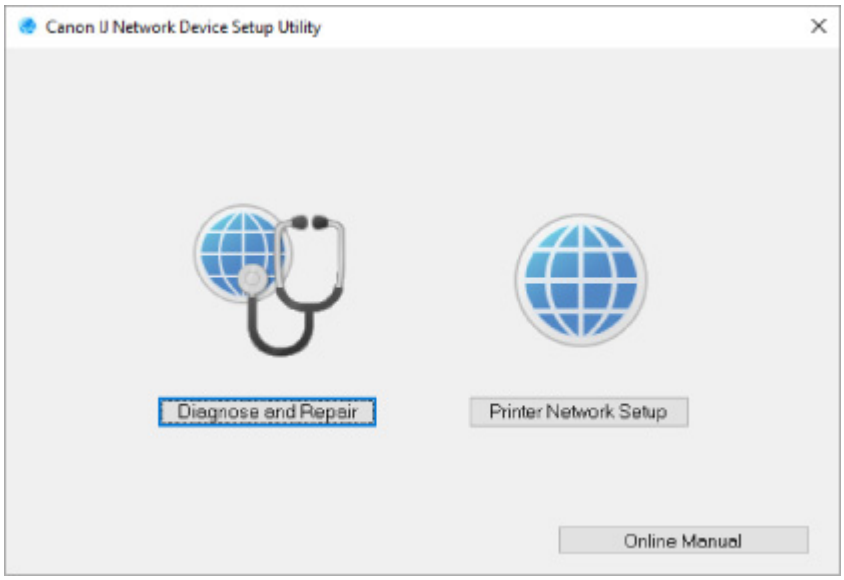

Selecione **Diagnosticar e reparar** ou **Configuração de rede da impressora** na tela exibida.

- Se você selecionar **Diagnosticar e reparar**:

  ➡ Diagnóstico e reparo de configurações de rede

- Se você selecionar **Configuração de rede da impressora**:

  ➡ Executar/alterar as configurações de rede

Diagnóstico e reparo de configurações de rede

O IJ Network Device Setup Utility diagnostica e repara as configurações do computador ou a conexão entre o computador e a impressora quando ocorre um problema (por exemplo, não é possível imprimir a partir de uma impressora na rede).

Importante

- Alguns modelos não suportam a função de diagnóstico e reparo.

  Para obter detalhes:

  ➡ Lista de modelos que não suportam a função de diagnóstico e reparo

Siga o procedimento abaixo.

1. Iniciar o IJ Network Device Setup Utility.

2. Verifique a mensagem exibida e selecione **Sim (Yes)**.

3. Selecione **Diagnosticar e reparar** na tela exibida.

   Execute as operações seguindo as instruções na tela.

   Nota

   - Esta função verifica os seguintes itens:
     - se o computador está conectado ao roteador
     - se uma página da Web na Internet pode ser visualizada
     - se a impressora pode ser detectada na rede
     - se a intensidade do sinal ou o nível de comunicação é suficiente (ao usar Wi-Fi)
     - se a configuração da porta da impressora corresponde à configuração de rede

Executar/alterar as configurações de rede

- Tela do Canon IJ Network Device Setup Utility
- Executar as configurações de rede

Tela do Canon IJ Network Device Setup Utility

- Itens na tela do Canon IJ Network Device Setup Utility
- Menus na tela do Canon IJ Network Device Setup Utility
- Itens na barra de ferramentas da tela do Canon IJ Network Device Setup Utility

Itens na tela Canon IJ Network Device Setup Utility

A tela abaixo aparece quando você inicia o IJ Network Device Setup Utility e seleciona **Configuração de rede da impressora**. As impressoras detectadas são exibidas na tela e os itens a seguir são mostrados.

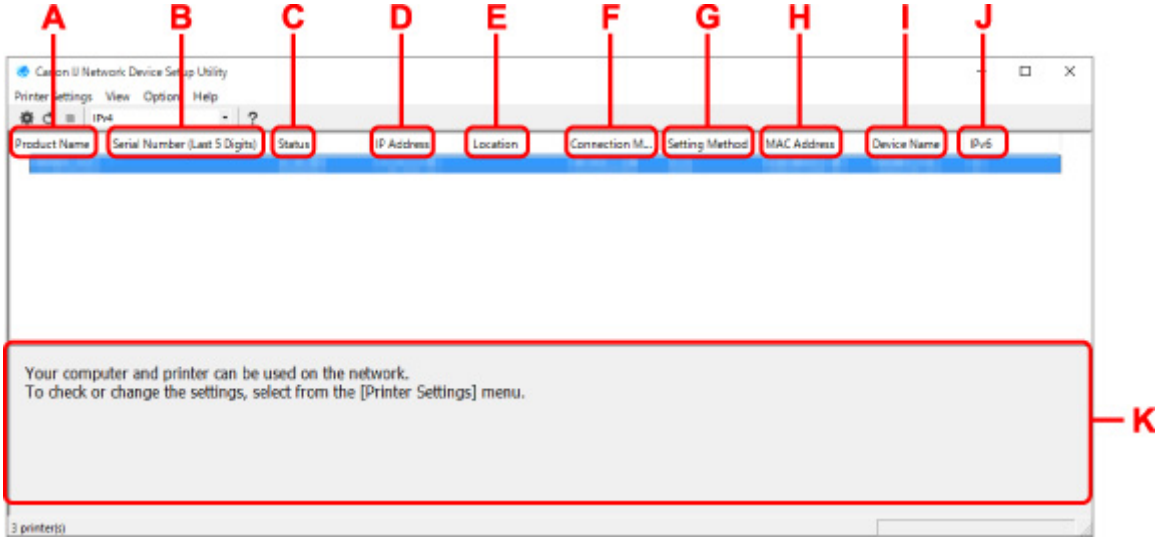

A: Nome do produto (Product Name)

Exibe o nome de produto da impressora detectada. O ícone a seguir é exibido à esquerda da impressora que não pode ser usada.

: aparece quando a impressora exigir configuração ou não tiver sido configurada.

: É exibido quando o endereço IP está duplicado para outra impressora.

: É exibido quando não é possível a comunicação com a impressora.

Nota

- Se uma impressora que você quer usar não for detectada, tente definir os critérios para a pesquisa da impressora.

  ➡ Definir critérios para Pesquisa da impressora/Pesquisar impressora específica

- Ao clicar com o botão direito em uma impressora, os itens de configuração ou a confirmar são exibidos.

B: Número de série (últimos cinco dígitos) (Serial Number (Last 5 Digits))

Exibe os últimos cinco dígitos do número de série da impressora.

C: Status

Exibe o status da impressora como mostrado abaixo.

- **Disponível (Available)**

  Indica que a impressora está disponível.

- **Instalação Concluída (Setup Completed)**

  É exibido após ter sido feita a configuração da rede e clicar em **Definir (Set)** para fechar a janela.

- **Requer Configuração (Requires Setup)**

  Indica que a impressora é necessária para realizar a configuração do Wi-Fi.

  ➡ Executar/alterar as configurações Wi-Fi

- **Não Definido (Not Set)**

  Indica que a impressora não pode ser usada em rede ou que o IPv6 está desativado. Especifique um endereço IP ou ative o IPv6 em **Configurações de rede... (Network Settings...)**.

  ➡ Executar/alterar as configurações Wi-Fi

- **Sobreposição End. IP (IP Address Overlap)**

  Indica que o endereço IP está duplicado para outra impressora.

- **Desconh. (Unknown)**

  Indica que a impressora reconhecida como **Disponível (Available)** anteriormente não pode ser usada no momento.

  Nota

  - Se **USB** for selecionado no menu suspenso na barra de ferramentas, nada é exibido.

D: Endereço IP (IP Address)

Exibe o endereço IP da impressora. Nada será exibido se o status da impressora for **Requer Configuração (Requires Setup)**.

Nota

- Se **USB** for selecionado no menu suspenso na barra de ferramentas, "-" é exibido.

E: Localização (Location)

Exibe o local da impressora se estiver registrado. Nada será exibido se o status da impressora for **Requer Configuração (Requires Setup)**.

Nota

- Se **USB** for selecionado no menu suspenso na barra de ferramentas, nada é exibido.

➡ Determinar as informações da impressora

F: Método de conexão (Connection Method)

Exibe o método de conexão da impressora (LAN com fio, Wi-Fi ou USB).

Nota

- Se **USB** for selecionado no menu suspenso na barra de ferramentas, **USB** é exibido.
- Se a impressora for compatível com os dois métodos de conexão LAN, a impressora é reconhecida como duas impressoras e são exibidas separadamente. (Os mesmos números são exibidos no **Número de série (últimos cinco dígitos) (Serial Number (Last 5 Digits))**.)
- Se a impressora não for compatível com LAN com fio, essa opção não é exibida.

- Se você estiver usando IJ Network Device Setup Utility no computador que não é compatível com Wi-Fi, ele não exibirá a opção de Wi-Fi.

G: Método de configuração (Setting Method)

Exibe o método de configuração da impressora.

- **Automático (Auto)**

  É exibido se a impressora é usada pelo endereço IP especificado automaticamente.

- **Manual**

  É exibido se a impressora é usada pelo endereço IP especificado manualmente.

Nota

- Se **USB** for selecionado no menu suspenso na barra de ferramentas, "-" é exibido.

H: Endereço MAC (MAC Address)

Exibe o endereço MAC da impressora detectada.

Nota

- Se **USB** for selecionado no menu suspenso na barra de ferramentas, "-" é exibido.

I: Nome do dispositivo (Device Name)

Exibe o nome do dispositivo da impressora se estiver registrado.

Nota

- Se **USB** for selecionado no menu suspenso na barra de ferramentas, nada é exibido.
- A impressora com a opção **Requer Configuração (Requires Setup)** exibida no **Status** não está exibida.

➡ Determinar as informações da impressora

J: IPv6

Ativada (On) é exibido quando um endereço IPv6 é atribuído para a impressora.

Nota

- Se **USB** for selecionado no menu suspenso na barra de ferramentas, "-" é exibido.

K: Exibe o status da impressora e os guias de operação.

Ao selecionar uma impressora na lista de impressoras o status atual e o que fazer logo em seguida são exibidos.

Menus da tela Canon IJ Network Device Setup Utility

Esta seção descreve os menus na tela do **Canon IJ Network Device Setup Utility**.

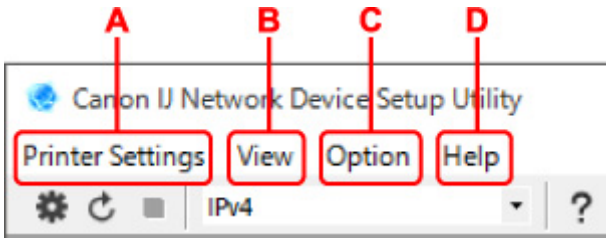

A: Menu Configurações da Impressora (Printer Settings)

➡ Menu Configurações da Impressora

B: Menu Visualizar (View)

➡ Menu Visualizar

C: Menu Opção (Option)

➡ Menu Opção

D: Menu Ajuda (Help)

➡ Menu Ajuda

Itens na barra de ferramentas da tela Canon IJ Network Device Setup Utility

Esta seção descreve os itens da barra de ferramentas na tela do **Canon IJ Network Device Setup Utility**.

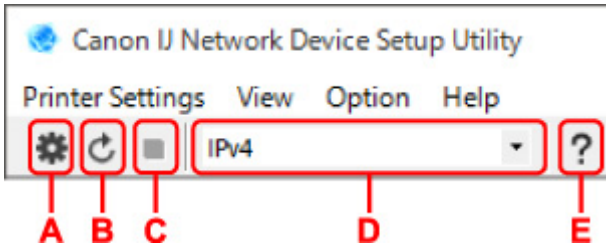

A: Realiza a configuração com fio ou Wi-Fi.

Nota

- Esse item tem a mesma função das **Configurações de rede... (Network Settings...)** no menu **Configurações da Impressora (Printer Settings)**.

B: Detecta impressoras novamente.

Nota

- Esse item tem a mesma função das **Atualizar (Update)** no menu **Visualizar (View)**.

C: Para de detectar impressoras.

Nota

- Esse item tem a mesma função das **Cancelar (Cancel)** no menu **Visualizar (View)**.

D: Troca a lista de impressoras. (Impressoras IPv4, IPv6 ou USB)

Nota

- Esse item tem a mesma função das **Alternar exibição (Switch View)** no menu **Visualizar (View)**.
- Também é possível exibir a lista de impressoras conectadas por USB. (Não está disponível para alguns modelos.) Nesse caso, selecione **USB**.

E: Exibe este guia.

Nota

- Esse item tem a mesma função das **Manual on-line (Online Manual)** no menu **Ajuda (Help)**.

Executar as configurações de rede

- Executar/alterar as configurações da conexão de LAN com fio (cabo Ethernet)
- Executar/alterar as configurações Wi-Fi
- Determinar as informações da impressora

Executar/alterar as configurações da conexão de LAN com fio (cabo Ethernet)

Siga o procedimento abaixo para executar/alterar as configurações de LAN com fio.

Nota

- Para alguns modelos, é possível executar a configuração de rede para uma impressora conectada por USB usando o IJ Network Device Setup Utility. Selecione **USB** em **Alternar exibição (Switch View)** no menu **Visualizar (View)** para exibir as impressoras passíveis de configuração.

1. Iniciar o IJ Network Device Setup Utility.

2. Verifique a mensagem exibida e selecione **Sim (Yes)**.

3. Selecione **Configuração de rede da impressora** na tela exibida.

   As impressoras detectadas são exibidas em lista.

4. Selecione a impressora executar/alterar as configurações na lista de impressoras.

   Selecione a impressora com **LAN com fio (Wired LAN)** exibido em **Método de conexão (Connection Method)** e **Disponível (Available)** exibido em **Status** para realizar as configurações.

   É possível realizar as configurações de uma impressora sem que **Disponível (Available)** esteja exibido em **Status**, por meio de uma conexão USB

   Para executar uma configuração para uma impressora conectada por USB, selecione **USB** no menu suspenso na barra de ferramentas e selecione a impressora para realizar/alterar as configurações.

5. Selecione **Configurações de rede... (Network Settings...)** no menu **Configurações da Impressora (Printer Settings)**.

   A tela **Confirmar senha da impressora (Confirm Printer Password)** é exibida.

   Para obter mais informações sobre senha, consulte Senha do administrador.

   Nota

   - Clicar no ícone ⚙ permite executar/alterar as configurações.
   - Caso você selecione uma impressora conectada via USB na etapa 4, a tela abaixo será exibida após a tela **Confirmar senha da impressora (Confirm Printer Password)** ser exibida

   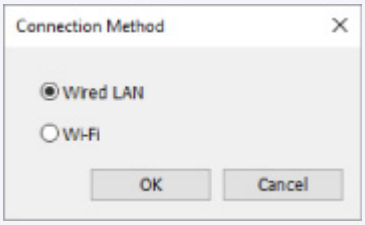

   Selecione **LAN com fio (Wired LAN)** e clique em **OK**.

6. Digite a senha e clique em **OK**.

A tela **Configurações de rede (Network Settings)** é exibida.

7. Executar/alterar as configurações.

É possível alternar a tela entre IPv4 e IPv6. Clique na guia para alternar o protocolo.

- Configurações IPv4

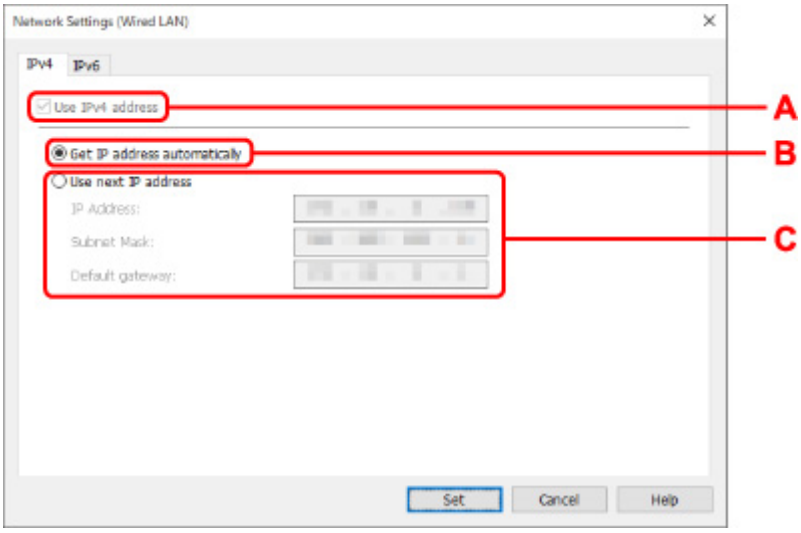

A: Usar endereço IPv4 (Use IPv4 address)

Sempre selecionado. (exibido em cinza esmaecido)

B: Obter endereço IP automaticamente (Get IP address automatically)

Selecione essa opção para usar um endereço IP atribuído automaticamente por um servidor DHCP. A funcionalidade de servidor DHCP deve estar ativada no roteador.

C: Usar próximo endereço IP (Use next IP address)

Selecione essa opção se nenhuma funcionalidade de servidor DHCP estiver disponível na configuração em que você usa a impressora ou se desejar utilizar um endereço IP fixo.

Insira o endereço IP, a máscara de sub-rede e o gateway padrão.

- Configurações IPv6

Nota

- Se você selecionar uma impressora USB conectada na etapa 4, não será possível executar as configurações IPv6 de acordo com a impressora que estiver usando.

  Para obter detalhes, consulte a Lista de modelos que não suportam a configuração IPv6 via conexão USB.

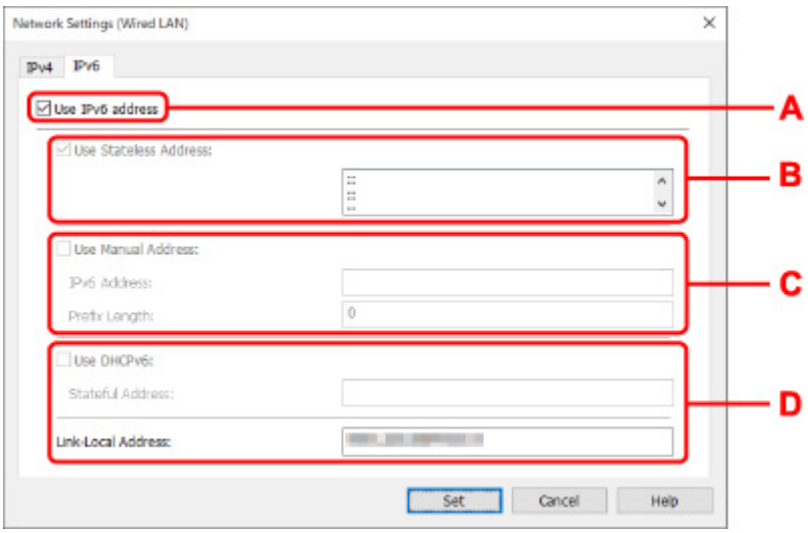

A: Usar endereço IPv6 (Use IPv6 address)

Selecione quando usar a impressora em um ambiente IPv6.

B: Usar endereço sem estado: (Use Stateless Address:)

Selecione quando usar um endereço IP atribuído automaticamente. Use um roteador compatível com IPv6.

Nota

- Este item não estará disponível, dependendo da impressora que você estiver usando.

C: Usar endereço manual: (Use Manual Address:)

Selecione essa opção se nenhuma funcionalidade de servidor DHCP estiver disponível na configuração em que você usa a impressora ou se desejar utilizar um endereço IP fixo.

Digite o endereço IP e o comprimento do prefixo do endereço IP.

Nota

- Este item não estará disponível, dependendo da impressora que você estiver usando.

D: Usar DHCPv6: (Use DHCPv6:)

Selecione quando você obtiver um endereço IP usando DHCPv6.

Nota

- Este item não estará disponível, dependendo da impressora que você estiver usando.

8. Clique em **Definir (Set)**.

Executar/alterar as configurações Wi-Fi

Siga o procedimento abaixo para executar/alterar as configurações Wi-Fi.

Importante

- Ative a Conexão simples sem fio (Configuração sem cabo) antes de executar a configuração da impressora. (Não é necessário se você alterar o endereço IP.) Para obter detalhes, pesquise por "NR049" no manual on-line da impressora e consulta a página exibida.
- Se você usar a impressora por meio de Wi-Fi, recomendamos enfaticamente que você realize as configurações de segurança para a rede Wi-Fi usando WPA/WPA2 no ponto de vista de segurança.

Nota

- Para alguns modelos, é possível executar a configuração de rede para uma impressora conectada por USB usando o IJ Network Device Setup Utility. Selecione **USB** em **Alternar exibição (Switch View)** no menu **Visualizar (View)** para exibir as impressoras.

1. Iniciar o IJ Network Device Setup Utility.

2. Verifique a mensagem exibida e selecione **Sim (Yes)**.

3. Selecione **Configuração de rede da impressora** na tela exibida.

   As impressoras detectadas são exibidas em lista.

4. Selecione a impressora executar/alterar as configurações na lista de impressoras.

   Selecione a impressora com **Wi-Fi** exibido no **Método de conexão (Connection Method)** e **Disponível (Available)** ou**Requer Configuração (Requires Setup)** exibidos no**Status**, para realizar as configurações.

   É possível realizar configurações de uma impressora sem que **Disponível (Available)** ou **Requer Configuração (Requires Setup)** esteja disponível em **Status**, por meio de uma conexão USB connection.

   Para executar uma configuração para uma impressora conectada por USB, selecione **USB** no menu suspenso na barra de ferramentas e selecione a impressora para realizar/alterar as configurações.

5. Selecione **Configurações de rede... (Network Settings...)** no menu **Configurações da Impressora (Printer Settings)**.

   A tela **Confirmar senha da impressora (Confirm Printer Password)** é exibida.

   Para obter mais informações sobre senha, consulte Senha do administrador.

   Nota

   - Clicar no ícone ⚙ permite executar/alterar as configurações.
   - Caso você selecione uma impressora conectada via USB na etapa 4 e a impressora selecionada for compatível com LAN com fio, a tela abaixo será exibida após a tela **Confirmar senha da impressora (Confirm Printer Password)** ser exibido.

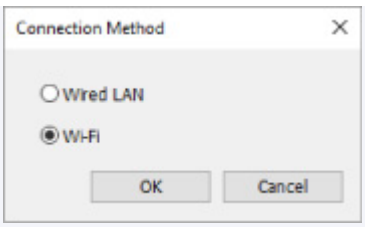

Selecione **Wi-Fi** e clique em**OK**.

6. Digite a senha e clique em **OK**.

A tela **Configurações de rede (Network Settings)** é exibida.

7. Executar/alterar as configurações.

É possível alternar a tela entre IPv4 e IPv6. Clique na guia para alternar o protocolo.

- Configurações IPv4/IPv6

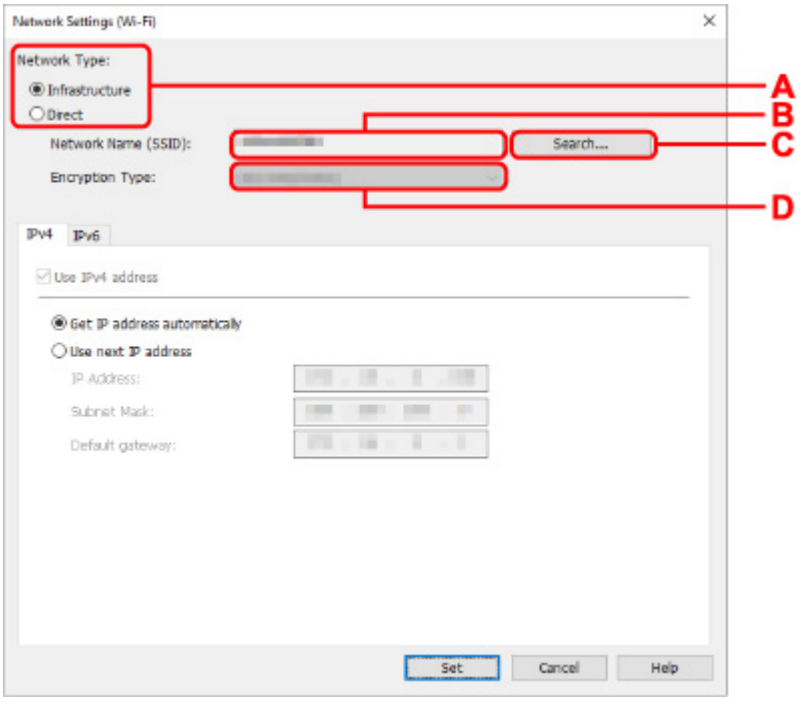

A: Tipo de rede: (Network Type:)

Selecione o modo Wi-Fi.

- **Infraestrutura (Infrastructure)**

  Conecta a impressora ao Wi-Fi com um roteador sem fio.

- **Direto (Direct)**

  Conecta a impressora aos dispositivos de comunicação sem-fio (smartphone ou tablet) sem um roteador sem-fio.

Nota

- Se o Wi-Fi estiver habilitado no computador e você selecionar uma impressora conectada via USB na etapa 4, você poderá selecionar **Direto (Direct)** de acordo com a impressora que estiver usando.

- Se **Direto (Direct)** estiver selecionado, todos os itens serão exibidos com status esmaecido e não será possível realizar nenhuma configuração.

  Além disso, não é possível se conectar à Internet do computador dependendo do ambiente operacional.

B: Nome da rede (SSID): (Network Name (SSID):)

O nome da rede (SSID) do Wi-Fi atualmente usado será exibido.

O nome da rede (SSID) para Direta sem fio aparecerá enquanto estiver na opção Direta sem fio.

C: Procurar... (Search...)

É exibida a tela **Roteadores Sem Fio detectados (Detected Wireless Routers)** para selecionar um roteador sem fio ao qual se conectar. Para um roteador sem fio que já está conectado ao computador, **Disponível (Available)** é exibido em **Status de Comunicação (Communication Status)**.

Se selecionar um roteador sem fio com **Não Conectado (Not Connected)** em **Status de Comunicação (Communication Status)** na lista, clicar em **Definir (Set)** exibe a tela de configuração WPA/WPA2 ou WEP para um roteador sem fio.

➡ Se a tela Detalhes de WEP for exibida
➡ Se a tela Detalhes de WPA/WPA2 for exibida

D: Tipo de criptografia: (Encryption Type:)

Exibe o método de criptografia usado pelo Wi-Fi.

- Configurações IPv4

Nota

- Os itens de configuração a seguir estarão disponíveis apenas quando **Infraestrutura (Infrastructure)** estiver selecionada para **Tipo de rede: (Network Type:)**.

  Se **Direto (Direct)** estiver selecionado, todos os itens serão exibidos com status esmaecido e não será possível realizar nenhuma configuração.

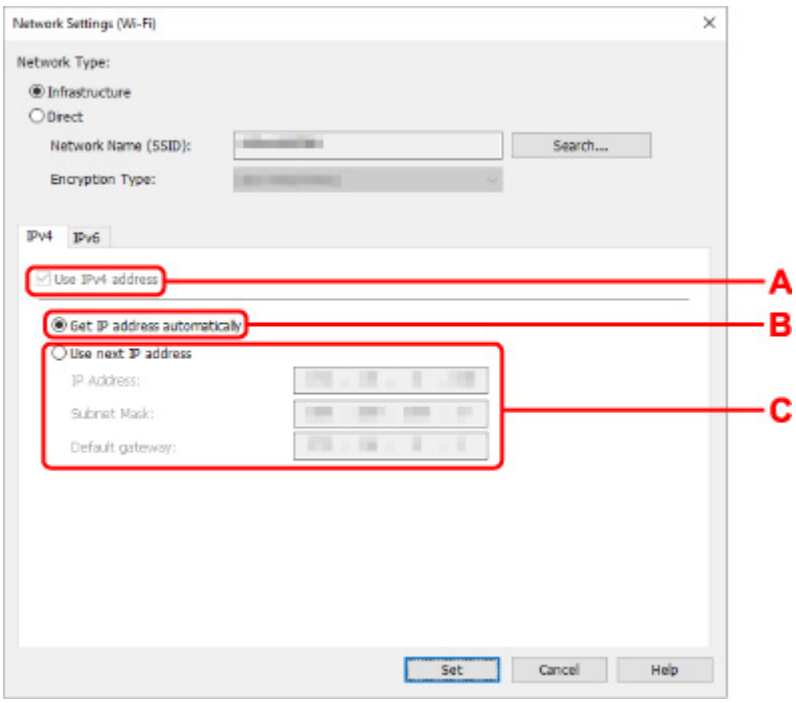

A: Usar endereço IPv4 (Use IPv4 address)

Sempre selecionado. (exibido em cinza esmaecido)

B: Obter endereço IP automaticamente (Get IP address automatically)

Selecione essa opção para usar um endereço IP atribuído automaticamente por um servidor DHCP. A funcionalidade de servidor DHCP deve estar ativada no roteador sem fio.

C: Usar próximo endereço IP (Use next IP address)

Selecione essa opção se nenhuma funcionalidade de servidor DHCP estiver disponível na configuração em que você usa a impressora ou se desejar utilizar um endereço IP fixo.

Insira o endereço IP, a máscara de sub-rede e o gateway padrão.

- Configurações IPv6

Nota

- Se você selecionar uma impressora USB conectada na etapa 4, não será possível executar as configurações IPv6 de acordo com a impressora que estiver usando.

  Para obter detalhes, consulte a Lista de modelos que não suportam a configuração IPv6 via conexão USB.

- Os itens de configuração a seguir estarão disponíveis apenas quando **Infraestrutura (Infrastructure)** estiver selecionada para **Tipo de rede: (Network Type:)**.

  Se **Direto (Direct)** estiver selecionado, todos os itens serão exibidos com status esmaecido e não será possível realizar nenhuma configuração.

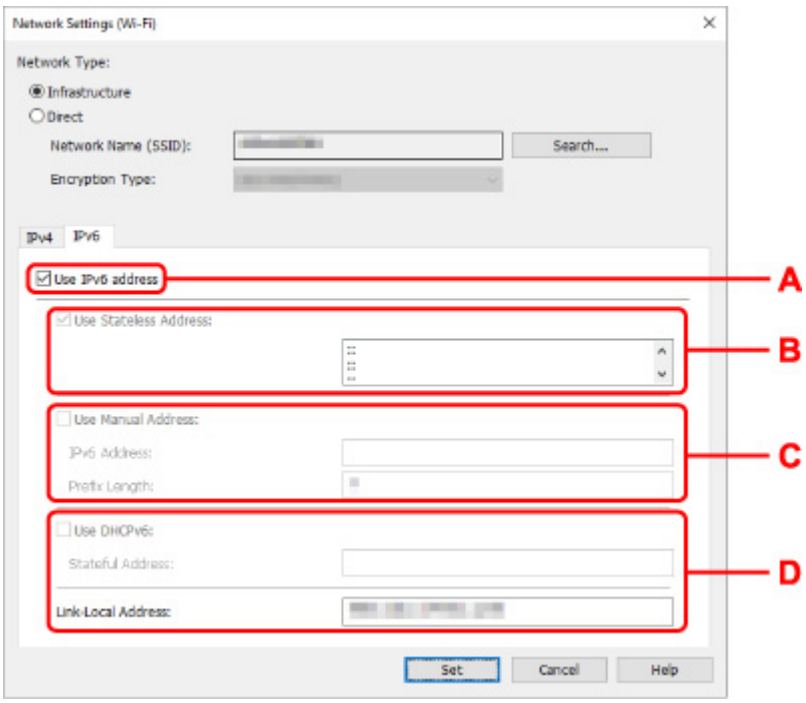

A: Usar endereço IPv6 (Use IPv6 address)

Selecione quando usar a impressora em um ambiente IPv6.

B: Usar endereço sem estado: (Use Stateless Address:)

Selecione quando usar um endereço IP atribuído automaticamente. Use um roteador compatível com IPv6.

Nota

- Este item não estará disponível, dependendo da impressora que você estiver usando.

C: Usar endereço manual: (Use Manual Address:)

Selecione essa opção se nenhuma funcionalidade de servidor DHCP estiver disponível na configuração em que você usa a impressora ou se desejar utilizar um endereço IP fixo.

Digite o endereço IP e o comprimento do prefixo do endereço IP.

Nota

- Este item não estará disponível, dependendo da impressora que você estiver usando.

D: Usar DHCPv6: (Use DHCPv6:)

Selecione quando você obtiver um endereço IP usando DHCPv6.

Nota

- Este item não estará disponível, dependendo da impressora que você estiver usando.

8. Clique em **Definir (Set)**.

Determinar as informações da impressora

Siga o procedimento abaixo para atribuir/alterar o nome do local ou o nome do dispositivo da impressora.

Os nomes são exibidos em **Nome do dispositivo:** e **Localização:** na tela do **Canon IJ Network Device Setup Utility**.

Nota

- Se **USB** for selecionado no menu suspenso na barra de ferramentas, esse item de configuração não estará disponível.

1. Iniciar o IJ Network Device Setup Utility.

2. Verifique a mensagem exibida e selecione **Sim (Yes)**.

3. Selecione **Configuração de rede da impressora** na tela exibida.

   As impressoras detectadas são exibidas em lista.

4. Selecione impressora para atribuir o nome do local e o nome do dispositivo.

   Selecione a impressora com **Disponível (Available)** exibido em **Status**.

5. Selecione **Configurações detalhadas da impressora... (Detailed Printer Settings...)** no menu **Configurações da Impressora (Printer Settings)**.

   A tela **Confirmar senha da impressora (Confirm Printer Password)** é exibida.

   Para obter mais informações sobre senha, consulte Senha do administrador.

6. Digite a senha e clique em **OK**.

   A tela **Configurações Detalhadas da Impressora (Detailed Printer Settings)** é exibida.

7. Executar/alterar as configurações.

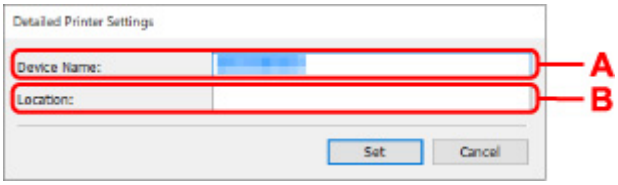

   Os itens de configuração abaixo estão disponíveis.

   A: Nome do dispositivo: (Device Name:)
   Atribui o nome do dispositivo.

   B: Localização: (Location:)
   Atribui o nome do local.

8. Clique em **Definir (Set)**.

Inicializando as Configurações da Rede

Siga o procedimento abaixo para inicializar as configurações de rede da impressora.

1. Iniciar o IJ Network Device Setup Utility.

2. Verifique a mensagem exibida e selecione **Sim (Yes)**.

3. Selecione **Configuração de rede da impressora** na tela exibida.

   As impressoras detectadas são exibidas em lista.

4. Selecione a impressora para inicializar as configurações.

   Selecione a impressora com **Disponível (Available)** exibido em **Status**.

5. Selecione **Redefinir configurações da LAN (Reset LAN settings)** no menu **Configurações da Impressora (Printer Settings)**.

   A tela **Confirmar senha da impressora (Confirm Printer Password)** é exibida.

   Para obter mais informações sobre senha, consulte Senha do administrador.

6. Digite a senha e clique em **OK**.

7. Clique em **Sim (Yes)**na tela exibida.

8. Clique em **OK** na tela exibida.

   As configurações de rede da impressora são inicializadas.

Alterar a senha do administrador

Siga o procedimento abaixo para alterar a senha do administrador.

1. Iniciar o IJ Network Device Setup Utility.

2. Verifique a mensagem exibida e selecione **Sim (Yes)**.

3. Selecione **Configuração de rede da impressora** na tela exibida.

   As impressoras detectadas são exibidas em lista.

4. Selecione a impressora para alterar a senha.

   Selecione a impressora com **Disponível (Available)** exibido em **Status**.

5. Selecione **Alterar senha... (Change Password...)** no menu **Configurações da Impressora (Printer Settings)**.

   A tela **Alterar senha da impressora (Change Printer Password)** é exibida.

   Para obter mais informações sobre senha, consulte Senha do administrador.

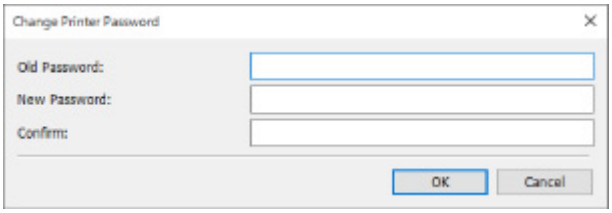

6. Insira a senha atual e a nova senha.

7. Insira a nova senha em **Confirmar: (Confirm:)** novamente.

8. Clique em **OK**.

   A senha do administrador é atualizada.

Definir critérios para Pesquisa da impressora/Pesquisar impressora específica

É possível definir os critérios para a pesquisa da impressora ao iniciar o IJ Network Device Setup Utility ou atualizar a pesquisa da impressora, ou é possível pesquisar uma impressora específica.

Alterar essas configurações pode detectar a impressora que você quer usar, se ela não estiver detectada.

Nota

- Se a impressora que você quer usar não tiver sido detectada, ela poderá ser detectada ao inserir o endereço IP, a máscara de sub-rede ou o gateway padrão no painel de controle e pesquisar novamente.

➡ Critérios de configuração para a pesquisa da impressora
➡ Pesquisar impressora específica

Critérios de configuração para a pesquisa da impressora

1. Iniciar o IJ Network Device Setup Utility.

2. Verifique a mensagem exibida e selecione **Sim (Yes)**.

3. Selecione **Configuração de rede da impressora** na tela exibida.

   As impressoras detectadas são exibidas em lista.

4. Selecione **Configurações de pesquisa... (Search Settings...)** no menu **Opção (Option)**.

   A tela **Configurações de pesquisa (Search Settings)** é exibida.

5. Insira os critérios para a pesquisa da impressora.

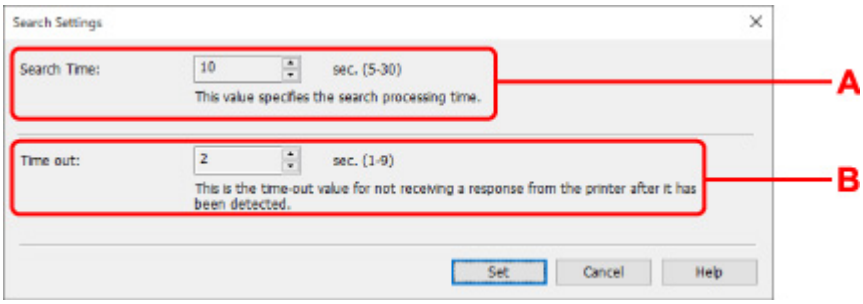

A: Tempo de pesquisa: (Search Time:)
Especifica o tempo para a pesquisa das impressoras.

B: Tempo limite: (Time out:)
Especifica o máximo de tempo em que não há uma resposta da impressora.

Nota

- As impressoras que você quer encontrar são mais propensas a ser detectadas quando os valores são maiores; no entanto, pode demorar um tempo para pesquisá-las.

6. Clique em **Definir (Set)**.

Pesquisar impressora específica

1. Iniciar o IJ Network Device Setup Utility.

2. Verifique a mensagem exibida e selecione **Sim (Yes)**.

3. Selecione **Configuração de rede da impressora** na tela exibida.

   As impressoras detectadas são exibidas em lista.

4. Selecione **Pesquisa Especificada... (Specified Searching...)** no menu **Opção (Option)**.

   A tela **Pesquisa Especificada (Specified Searching)** é exibida.

5. Selecione o item a especificar e insira o valor.

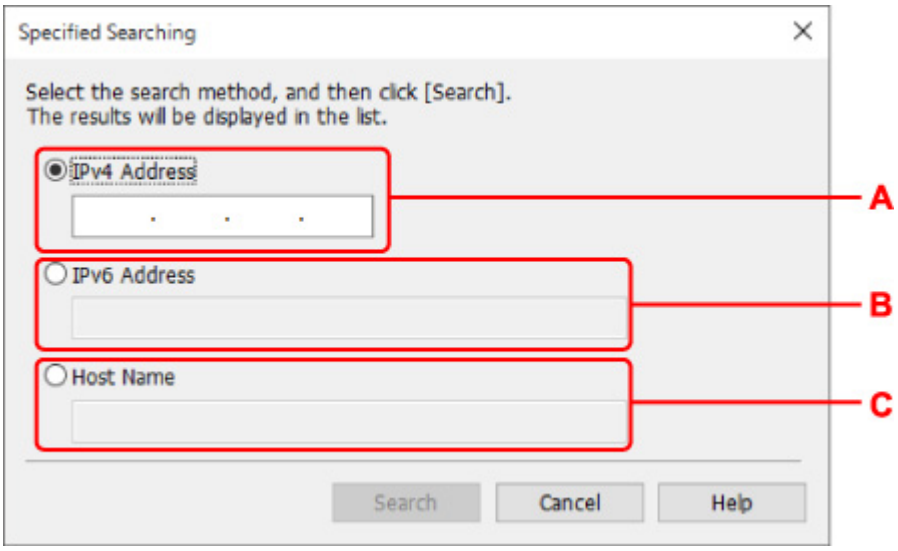

A: Endereço IPv4 (IPv4 Address)
Especifica o endereço IPv4 da impressora que você quer pesquisar.

B: Endereço IPv6 (IPv6 Address)
Especifica o endereço IPv6 da impressora que você quer pesquisar.

C: Nome do host (Host Name)
Especifica o nome do host da impressora que você quer pesquisar.

6. Clique em **Pesquisar (Search)**.

O IJ Network Device Setup Utility inicia a pesquisa com os critérios especificados e as impressoras detectadas são exibidas em lista.

Se a tela Detalhes de WEP for exibida

Insira a senha (chave WEP) de acordo com o método de criptografia do roteador sem fio se você alterar um roteador sem fio para conectar à impressora.

1. Insira os itens a seguir quando a tela **Detalhes de WEP (WEP Details)** for exibida.

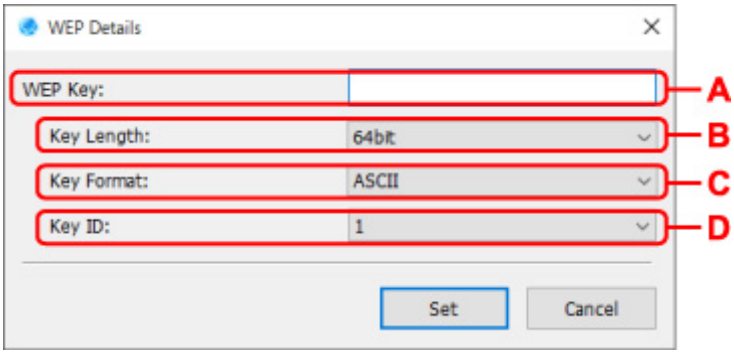

A: Chave WEP: (WEP Key:)

Insira a mesma chave definida para o roteador sem fio.

O número de caracteres e o tipo de caractere que podem ser digitados serão diferentes, dependendo da combinação de comprimento da chave e formato da chave.

		Comprimento da chave: (Key Length:)	
		64 bits (64bit)	**128 bits (128bit)**
Formato da chave: (Key Format:)	**ASCII**	5 caracteres	13 caracteres
	Hexadecimal (**Hex**)	10 dígitos	26 dígitos

B: Comprimento da chave: (Key Length:)

Selecione **64 bits (64bit)** ou **128 bits (128bit)**.

C: Formato da chave: (Key Format:)

Selecione **ASCII** ou **Hex**.

D: ID da chave: (Key ID:)

Selecione a Identificação da chave (índice) definida para o roteador sem fio.

2. Clique em **Definir (Set)**.

Importante

- Se a impressora não puder se comunicar com o computador depois que o tipo de criptografia da impressora for modificado, certifique-se de que os tipos de criptografia do computador e do roteador sem fio correspondem ao que foi definido para a impressora.

Se a tela Detalhes de WPA/WPA2 for exibida

Insira a senha de acordo com o método de criptografia do roteador sem fio se você alterar um roteador sem fio para conectar à impressora.

1. Insira a senha quando a tela **Detalhes de WPA/WPA2 (WPA/WPA2 Details)** aparecer.

   Insira a senha definida para o roteador sem fio. A senha deve ser uma sequência de 8 a 63 caracteres alfanuméricos ou um valor hexadecimal de 64 dígitos.

   Se você não souber a senha do roteador sem fio, consulte o manual de instruções fornecido com o roteador sem fio ou entre em contato com o fabricante.

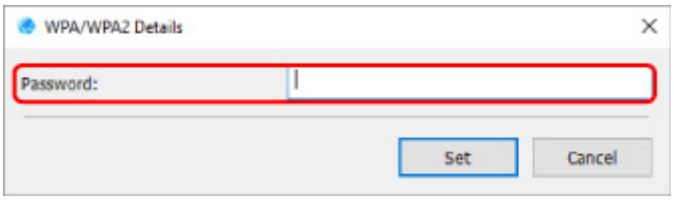

2. Clique em **Definir (Set)**.

Importante

- Se a impressora não puder se comunicar com o computador depois que o tipo de criptografia da impressora for modificado, certifique-se de que os tipos de criptografia do computador e do roteador sem fio correspondem ao que foi definido para a impressora.

Verificar o status da rede

- Verificar o status da rede Wi-Fi
- Exibir as informações de rede de computador
- Exibir as informações de rede da impressora
- Verificar o status de conexão entre a impressora e o roteador sem fio
- Verificar diferenças nas configurações de rede

Verificar o status da rede Wi-Fi

Siga o procedimento abaixo para verificar o status da rede sem-fio (intensidade do sinal) entre a impressora e o computador.

Se algo estiver errado na conexão Wi-Fi, verifique o status da rede no menu.

1. Iniciar o IJ Network Device Setup Utility.

2. Verifique a mensagem exibida e selecione **Sim (Yes)**.

3. Selecione **Configuração de rede da impressora** na tela exibida.

   As impressoras detectadas são exibidas em lista.

4. Selecione a impressora para verificar o status da rede sem fio na lista de impressoras.

   Selecione a impressora com **Disponível (Available)** exibido em **Status**.

5. Selecione **Verificar status de comunicação sem-fio (Check Wireless Communication Status)** no menu **Visualizar (View)**.

   A tela **Confirmar senha da impressora (Confirm Printer Password)** é exibida.

   Para obter mais informações sobre senha, consulte Senha do administrador.

6. Digite a senha e clique em **OK**.

   - Se a impressora estiver conectada ao computador com um roteador sem fio:

     A tela a seguir será exibida.

     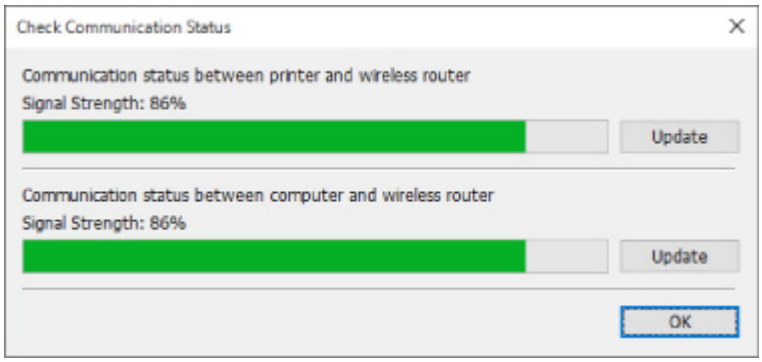

   - Se a impressora estiver conectada ao computador usando Wireless Direct:

     A tela a seguir será exibida.

     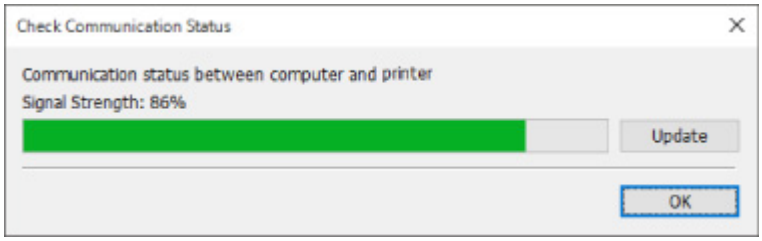

Clicar em **Atualizar (Update)** mede a intensidade do sinal novamente.

7. Clique em **OK** para fechar a tela.

Exibir as informações de rede de computador

Siga o procedimento abaixo para exibir as informações de rede do computador ao qual a impressora selecionada na tela do **Canon IJ Network Device Setup Utility** se conecta e no qual o IJ Network Device Setup Utility está instalado.

1. Iniciar o IJ Network Device Setup Utility.

2. Verifique a mensagem exibida e selecione **Sim (Yes)**.

3. Selecione **Configuração de rede da impressora** na tela exibida.

   As impressoras detectadas são exibidas em lista.

4. Selecione **Informações de Rede de Computador (Computer Network Information)** no menu **Visualizar (View)**.

   A tela a seguir será exibida.

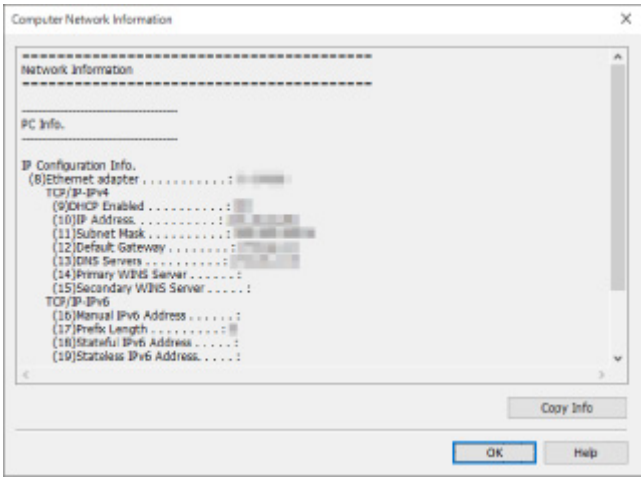

   Clicar em **Info Cópia (Copy Info)** copia todas as informações de rede para a área de transferência .

5. Clique em **OK** para fechar a tela.

Exibir as informações de rede da impressora

Siga o procedimento abaixo para exibir as informações de rede da impressora.

1. Iniciar o IJ Network Device Setup Utility.

2. Verifique a mensagem exibida e selecione **Sim (Yes)**.

3. Selecione **Configuração de rede da impressora** na tela exibida.

   As impressoras detectadas são exibidas em lista.

4. Selecione a impressora para exibir as informações de rede da lista de impressoras.

   Selecione a impressora com **Disponível (Available)** exibido em **Status**.

5. Selecione **Informações de Rede de Impressora (Printer Network Information)** no menu **Visualizar (View)**.

   A tela **Confirmar senha da impressora (Confirm Printer Password)** é exibida.

   Para obter mais informações sobre senha, consulte Senha do administrador.

6. Digite a senha e clique em **OK**.

   A tela a seguir será exibida.

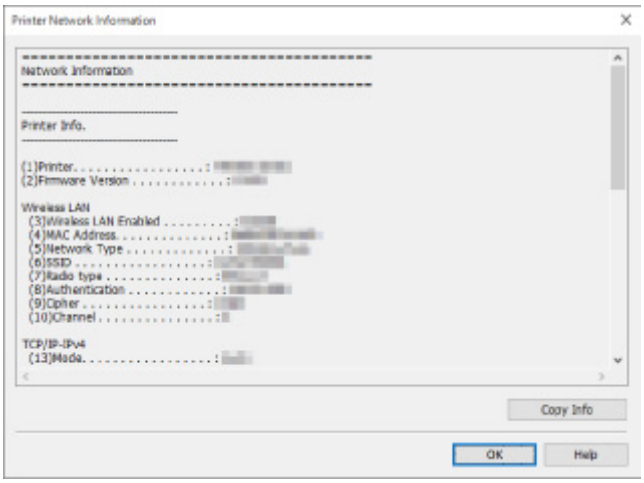

   Clicar em **Info Cópia (Copy Info)** copia todas as informações de rede para a área de transferência .

7. Clique em **OK** para fechar a tela.

Verificar o status de conexão entre a impressora e o roteador sem fio

Siga o procedimento abaixo para verificar as informações do roteador sem fio detectado pela impressora.

Detecta os roteadores sem fio próximos à impressora e os roteadores detectados são exibidos em lista. Use esse menu para verificar se a impressora está localizada adequadamente.

1. Iniciar o IJ Network Device Setup Utility.

2. Verifique a mensagem exibida e selecione **Sim (Yes)**.

3. Selecione **Configuração de rede da impressora** na tela exibida.

   As impressoras detectadas são exibidas em lista.

4. Selecione a impressora para verificar o status da conexão entre a impressora e o roteador sem fio na lista de impressoras.

   Selecione a impressora com **Disponível (Available)** exibido no **Status** e com **Wi-Fi** exibido no **Método de conexão (Connection Method)**.

5. Selecione **Status de conexão de impressora e de roteador sem fio (Connection Status of Printer and Wireless Router)** no menu**Visualizar (View)**.

   A tela **Confirmar senha da impressora (Confirm Printer Password)** é exibida.

   Para obter mais informações sobre senha, consulte Senha do administrador.

6. Digite a senha e clique em **OK**.

   A tela a seguir será exibida.

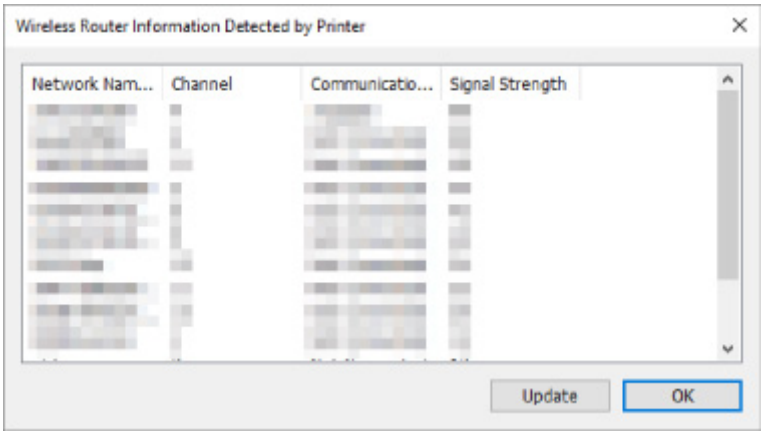

   Clicar em **Atualizar (Update)** pesquisa os roteadores sem fio novamente.

7. Clique em **OK** para fechar a tela.

Verificar diferenças nas configurações de rede

Se não for possível usar uma impressora usada em rede anteriormente, compare o status de rede atual com o status quando a impressora foi usada e verifique as diferenças.

1. Iniciar o IJ Network Device Setup Utility.

2. Verifique a mensagem exibida e selecione **Sim (Yes)**.

3. Selecione **Configuração de rede da impressora** na tela exibida.

   As impressoras detectadas são exibidas em lista.

4. Selecione a impressora com **Desconh. (Unknown)** ou **Não Definido (Not Set)** exibidos em **Status** na lista de impressoras.

5. Selecione **Verificar Status de Conexão (Check Connection Status)** no menu **Visualizar (View)**.

   A tela a seguir será exibida.

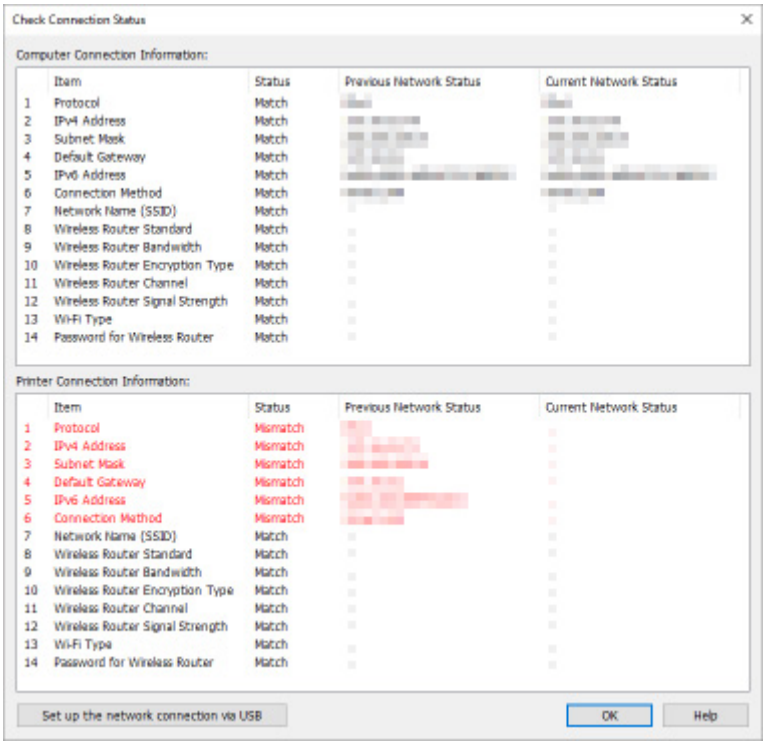

   Se o status da rede quando você usou a impressora for diferente do status atual, **Incompatibilidade (Mismatch)** será exibido em **Status** e os itens serão exibidos em vermelho. Verifique os itens em vermelho.

6. Clique em **OK** para fechar a tela.

Executando Configurações de rede via conexão USB

Quando a tela **Verificar status de conexão (Check Connection Status)** é exibida, você pode executar a configuração de rede da impressora conectando a impressora e o computador usando um cabo USB. Siga o procedimento abaixo.

1. Clique em **Configurar a conexão de rede via USB (Set up the network connection via USB)**.

   Siga a mensagem exibida para conectar a impressora para configurar no computador usando um cabo USB. Verifique se a impressora está ligada.

2. Clique em **Sim (Yes)** na tela exibida.

   As impressoras detectadas são exibidas em lista.

3. Selecione a impressora para executar a configuração a partir da lista de impressoras.

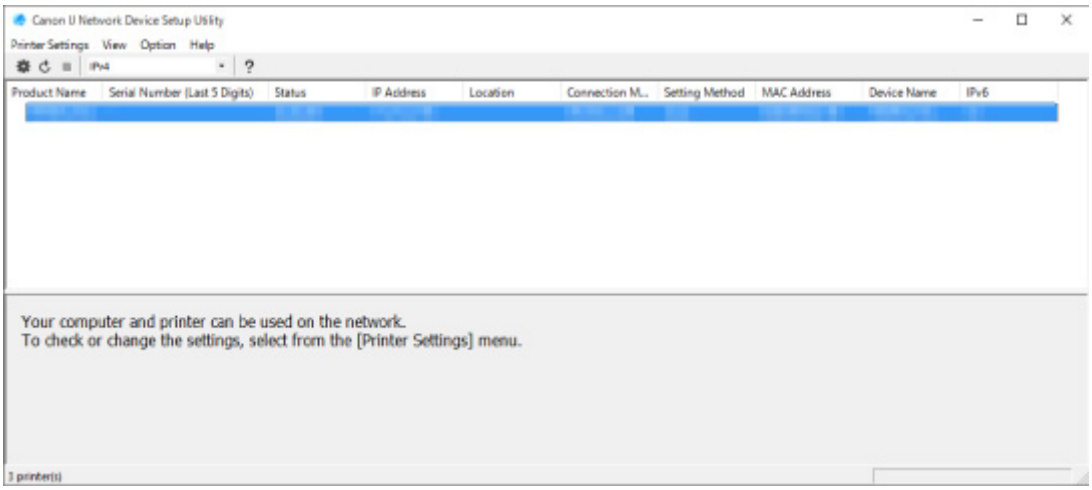

   Execute a configuração seguindo as instruções na tela.

Menus do IJ Network Device Setup Utility

- Menu Configurações da Impressora
- Menu Visualizar
- Menu Opção
- Menu Ajuda

Menu Configurações da Impressora

Essa seção descreve os itens exibidos no menu **Configurações da Impressora (Printer Settings)**.

A: Configurações de rede... (Network Settings...)

Realiza configurações com fio ou Wi-Fi.

- Executar/alterar as configurações da conexão de LAN com fio (cabo Ethernet)
- Executar/alterar as configurações Wi-Fi

Nota

- Clicar com o botão direito em uma impressora na tela do **Canon IJ Network Device Setup Utility** também exibe esse item.

B: Configurações detalhadas da impressora... (Detailed Printer Settings...)

Atribui o nome do dispositivo e o nome do local da impressora.

- Determinar as informações da impressora

C: Redefinir configurações da LAN (Reset LAN settings)

Inicializa as configurações de LAN da impressora.

- Inicializando as Configurações da Rede

D: Alterar senha... (Change Password...)

Altera a senha especificada para a impressora.

- Alterar a senha do administrador

E: Configurar o dispositivo usando o navegador da web (Set up device by using web browser)

Verifica as informações da impressora ou executa as configurações em detalhes na página da Web.

Nota

- Você pode usar esta função no sistema operacional e no navegador da Web a seguir.

  SO: Windows 10/Windows 8.1/Windows 7 SP1 ou superior

  Navegador da Web: Internet Explorer 11 ou mais recente, Google Chrome, Mozilla Firefox

- Clicar com o botão direito em uma impressora na tela do **Canon IJ Network Device Setup Utility** também exibe esse item

F: Sair (Exit)

Conclui o IJ Network Device Setup Utility.

Menu Visualizar

Essa seção descreve os itens exibidos no menu **Visualizar (View)**.

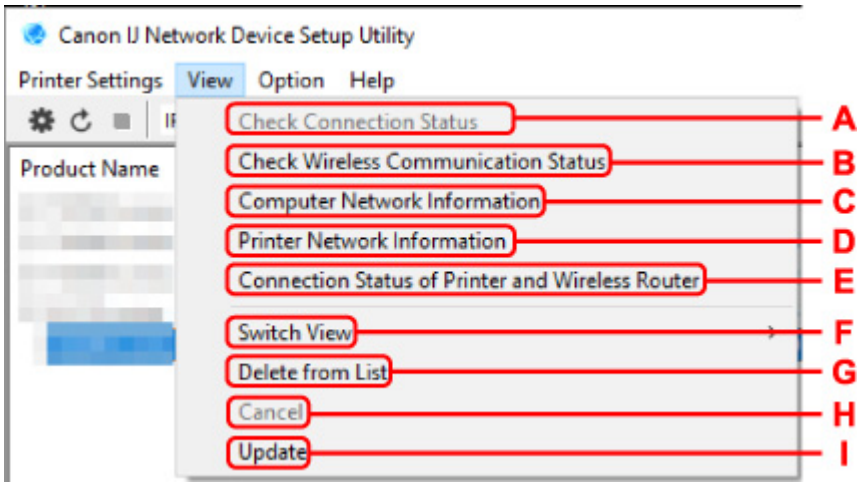

A: Verificar status de conexão (Check Connection Status)

Se não for possível usar uma impressora usada em rede anteriormente, compare o status de rede atual com o status quando a impressora foi usada e verifique as diferenças.

➡ Verificar diferenças nas configurações de rede

Nota

- Clicar com o botão direito em uma impressora na tela do **Canon IJ Network Device Setup Utility** também exibe esse item.

B: Verificar status de comunicação sem-fio (Check Wireless Communication Status)

Verifique o status da comunicação Wi-Fi.

➡ Verificar o status da rede Wi-Fi

Nota

- Clicar com o botão direito em uma impressora na tela do **Canon IJ Network Device Setup Utility** também exibe esse item.

C: Informações de rede de computador (Computer Network Information)

Verifique as informações de rede de computador.

➡ Exibir as informações de rede de computador

D: Informações de rede de impressora (Printer Network Information)

Verifique as informações de rede da impressora.

➡ Exibir as informações de rede da impressora

E: Status de conexão de impressora e de roteador sem fio (Connection Status of Printer and Wireless Router)

Pesquisa os roteadores sem fio e verifica as informações do roteador sem fio (canal sem fio, status de comunicação e intensidade do sinal) detectado pela impressora.

➡ Verificar o status de conexão entre a impressora e o roteador sem fio

F: Alternar exibição (Switch View)

Alterna a lista de impressoras entre impressoras IPv4 e IPv6. Para alguns modelos, é possível listas as impressoras conectadas por USB.

Nota

- Clicar com o botão direito em uma impressora na tela do **Canon IJ Network Device Setup Utility** também exibe esse item.

G: Excluir da lista (Delete from List)

Exclui a impressora selecionada na lista de impressoras temporariamente.

Selecionar **Atualizar** detectará a impressora excluída se ela existir na rede.

H: Cancelar (Cancel)

Cancela a pesquisa de impressora.

Nota

- Também é possível cancelar a pesquisa de impressora clicando no ícone .

I: Atualizar (Update)

Pesquisa as impressoras novamente.

Nota

- Também é possível pesquisar impressoras novamente clicando no ícone .

Menu Opção

Essa seção descreve os itens exibidos no menu **Opção (Option)**.

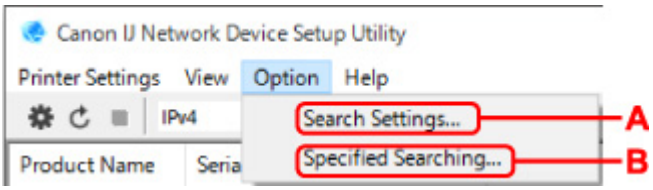

A: Configurações de pesquisa... (Search Settings...)

Especifica os critérios para a pesquisa da impressora.

➡ Critérios de configuração para a pesquisa da impressora

B: Pesquisa especificada... (Specified Searching...)

Pesquisa a impressora por um endereço IP ou nome de host.

➡ Pesquisar impressora específica

Menu Ajuda

Essa seção descreve os itens exibidos no menu **Ajuda (Help)**.

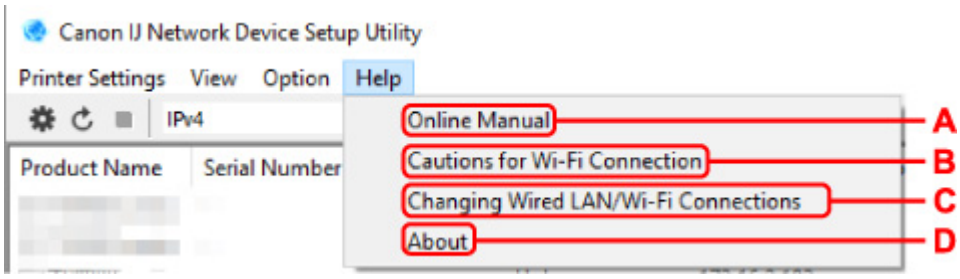

A: Manual on-line (Online Manual)

Exibe este guia.

B: Cuidados com a conexão Wi-Fi (Cautions for Wi-Fi Connection)

Exibe a mensagem de cuidado em relação à conexão Wi-Fi.

C: Alterando conexões com fio/Wi-Fi (Changing Wired LAN/Wi-Fi Connections)

Exibe a mensagem sobre a alteração do método de conexão da LAN (com ou sem fio) para a impressora selecionada.

Nota

- Este item é exibido em um status esmaecido se **USB** estiver selecionado no menu suspenso na barra de ferramentas.

D: Sobre (About)

Exibe as informações sobre a versão do IJ Network Device Setup Utility.

Lista de modelos que não suportam a função de diagnóstico e reparo

Os seguintes modelos não suportam a função "Diagnosticar e reparar" do IJ Network Device Setup Utility.

- G4000 series
- PRO-500 series
- PRO-1000 series
- MB2100 series
- MB2700 series
- MB5100 series
- MB5400 series
- iB4100 series
- PRO-520
- PRO-540
- PRO-540S
- PRO-560
- PRO-560S
- PRO-2000
- PRO-4000
- PRO-4000S
- PRO-6000
- PRO-6000S
- TS9000 series
- TS8000 series
- TS6000 series
- TS5000 series
- MG3000 series
- E470 series

Lista de modelos que não suportam a configuração IPv6 via conexão USB

Para os modelos a seguir, você pode executar as configurações somente para IPv4 usando o IJ Network Device Setup Utility. (Você não pode executar as configurações para IPv6.)

- iB4100 series
- MG3000 series
- E470 series
- G4000 series
- TS5000 series
- TS6000 series
- TS8000 series
- TS9000 series
- TR8500 series
- TR7500 series
- TS9100 series
- TS8100 series
- TS6100 series
- TS5100 series
- TS3100 series
- E3100 series
- TS300 series
- E300 series
- TR8580 series
- TS9180 series
- TS8180 series
- TS6180 series
- TR8530 series
- TR7530 series
- TS8130 series
- TS6130 series
- XK70 series
- XK50 series
- G4010 series
- G3010 series
- TR4500 series
- E4200 series
- TS6200 series
- TS6280 series
- TS6230 series
- TS8200 series
- XK80 series
- TS8280 series
- TS8230 series
- TS9500 series
- TS9580 series

- TR9530 series
- TS3300 series
- E3300 series

Outras informações de rede

- Termos Técnicos
- Restrições
- Firewall
- Lista de dispositivos que podem interferir com a comunicação Wi-Fi

Termos Técnicos

Nesta seção, são explicados os termos técnicos usados no manual.

- A
- B
- C
- D
- E
- F
- H
- I
- K
- L
- M
- O
- P
- R
- S
- T
- U
- W

A

- **Ad hoc**

  Configuração do computador do cliente ou da impressora onde a comunicação sem fio ocorre em uma base peer-to-peer, ou seja: todos os clientes com o mesmo nome da rede (SSID) se comunicam diretamente entre si. Nenhum roteador sem fio é necessário. Esta impressora não suporta comunicação ad hoc.

- **Senha do administrador (Admin Password)**

  Senha do administrador da IJ Network Device Setup Utility para restringir o acesso a usuários da rede. Deve ser inserida para acessar a impressora e para alterar as configurações da impressora.

- **AES**

  Um método de criptografia. É opcional para WPA. Algoritmo criptográfico robusto adotado em organizações governamentais dos Estados Unidos para o processamento de informações.

- **Método de autenticação (Authentication Method)**

  O método que um roteador sem fio usa para autenticar uma impressora por meio de Wi-Fi. Os métodos são compatíveis entre si.

  Para WPA/WPA2, o método de autenticação é PSK.

B

- **Bonjour**

  Um serviço para detectar os dispositivos que podem ser conectados em uma rede automaticamente.

C

- **Canal (Channel)**

  Canal de frequência para comunicação sem-fio. No modo de infraestrutura, o canal é automaticamente ajustado para corresponder ao que foi definido para o roteador sem fio. Esta impressora suporta os canais de 1 a 13. (Os canais 12 e 13 não serão suportados, dependendo do país ou da região de compra). A quantidade de canais que podem ser usados para seu Wi-Fi varia dependendo da região ou do país.

D

- **Gateway padrão (Default Gateway)**

  Um dispositivo de apoio a ser conectado em outra rede, como um roteador ou computador.

- **Endereço de roteador padrão**

  Um endereço IP padrão definido para um roteador.

- **Funcionalidade do servidor DHCP**

  O roteador atribuirá um endereço IP automaticamente sempre que a impressora ou o computador em uma rede forem iniciados.

- **DHCPv6**

  Um protocolo para atribuir as informações necessárias automaticamente quando um computador se conecta à rede. DHCPv6 poderá ser usado quando IPv6 estiver ativado.

- **Servidor DNS (DNS server)**

  Um servidor que converte nomes de dispositivos em endereços IP. Ao especificar endereços IP manualmente, especifique os endereços de um servidor primário e de um servidor secundário.

E

- **Conexão simples sem fio (Configuração sem cabo)**

  Especifica as configurações de um roteador sem fio usando um dispositivo (por exemplo, smartphone) diretamente sem usar um roteador sem fio.

F

- **Firewall**

  É um sistema que evita acesso ilegal a um computador da rede. Para se prevenir, é possível utilizar a função firewall de um roteador de banda larga, o software de segurança instalado no computador ou o sistema operacional do computador.

H

- **Nome do host**

  Um nome para um computador ou uma impressora na rede para que possam ser reconhecidos facilmente. Geralmente são usados caracteres alfanuméricos de um só byte.

I

- **IEEE802.11b**

  Padrão internacional para Wi-Fi usando a faixa de frequência de 2,4 GHz com uma transferência de 11 Mbps.

- **IEEE802.11g**

  Padrão internacional para Wi-Fi usando a faixa de frequência de 2,4 GHz com uma transferência de 54 Mbps. Compatível com 802.11b.

- **IEEE802.11n**

  Padrão internacional para Wi-Fi usando as faixas de frequência de 2,4 GHz e 5 GHz. Mesmo ao usar duas ou mais antenas simultaneamente ou ao obter uma taxa de transferência maior do que antes usando vários canais de comunicação ao mesmo tempo, a velocidade de transmissão pode ser influenciada pelos aparatos conectados.

  Na taxa de transferência máxima de 600 Mbps, é possível a comunicação com vários terminais de computador em um raio de cerca de 12 metros.

  Compatível com 802.11b e 802.11g.

- **Infraestrutura**

  Um dos métodos de comunicação sem fio. Dispositivos de comunicação sem fio (por exemplo, computador ou impressora) estão conectados à rede por meio de um roteador sem fio.

- **Endereço IP (IP Address)**

  Um número único em quatro partes separadas por pontos. Cada dispositivo de rede conectado à Internet tem um endereço IP. Exemplo: 192.168.0.1

  Um endereço IP normalmente é atribuído por um roteador sem fio ou servidor DHCP do roteador de forma automática.

- **IPv4/IPv6**

  Eles são um protocolo de camada de ligação entre redes usado na Internet. O IPv4 usa endereços de 32 bits e o IPv6 usa endereços de 128 bits.

K

- **Formato da Chave (Key Format)**

  Selecione **ASCII** ou **Hex** como formato de chave WEP. O caractere que pode ser usado para a chave WEP difere, dependendo dos formatos de chave selecionados.

  - ASCII

    Especifica com uma cadeia de 5 a 13 caracteres que pode incluir caracteres alfanuméricos e sublinhados "_". Diferenciam maiúsculas de minúsculas.

  - Hex

    Especifica uma cadeia de 10 ou 26 dígitos que pode conter hexadecimais (0 a 9, A a F, e a a f).

- **Comprimento da Chave (Key Length)**

  Comprimento da chave WEP. Selecione 64 bits ou 128 bits. Comprimentos de chave maiores permitem que você defina uma chave WEP mais complexa.

L

- **Endereço local do link**

  Um endereço IP gerado automaticamente de um prefixo específico (informações da rede atual: fe80::) e um identificador de interface gerado de um endereço MAC da impressora.

- **Qualidade do Link (Link Quality)**

  O status da conexão entre o roteador sem fio e a impressora excluindo ruído (interferência) é indicado por um valor que varia de 0 a 100%.

- **LPR**

  Um protocolo de impressão independente de plataforma usado nas redes TCP/IP. Ele não suporta a comunicação bidirecional.

M

- **Endereço MAC (MAC Address)**

  Também chamado de endereço físico. Um identificador exclusivo e permanente de hardware que é atribuído aos dispositivos de rede pelo fabricante. Os endereços MAC são de 48 bits e são escritos como um número hexadecimal separado por dois pontos, ou seja, 11:22:33:44:55:66.

O

- **Status Operacional (Operation Status)**

  Indica o status sobre se a impressora pode ser usada.

P

- **Comprimento do prefixo**

  O número de bits na parte da rede de um endereço IP. O número de bits é de 8 a 24 para IPv4 e de 64 para IPv6.

- **Servidor Proxy (Proxy server)**

  Um servidor que vincula à Internet um computador conectado à LAN. Ao usar um servidor proxy, especifique o endereço e o número da porta do servidor proxy.

- **PSK**

  Um método de criptografia empregado por WPA/WPA2.

R

- **Roteador**

  Um dispositivo de apoio a ser conectado em outra rede.

S

- **Intensidade do Sinal (Signal Strength)**

  A intensidade do sinal recebido pela impressora do roteador sem fio é indicado por um valor que varia de 0 a 100%.

- **Nome da rede (SSID)**

  Etiqueta exclusiva para Wi-Fi. Normalmente é representado como nome de uma rede ou de um roteador sem fio.

  O nome da rede (SSID) diferencia um Wi-Fi do outro para evitar interferências.

  A impressora e todos os clientes em um Wi-Fi devem usar o mesmo nome da rede (SSID) para se comunicar entre si. O nome da rede (SSID) pode ter até 32 caracteres alfanuméricos. O nome da rede (SSID) também pode ser identificado pelo nome de sua rede.

- **Furtivo (Stealth)**

  No modo silencioso, um roteador sem fio não divulga seu nome da rede (SSID), para se ocultar. O cliente deve especificar o nome da rede (SSID) definido para o roteador sem fio para detectá-lo.

- **Endereço com estado**

  Um endereço IPv6 adquirido de um servidor DHCP usando DHCPv6.

- **Endereço sem estado**

  Uma tentativa de endereço IPv6 gerado automaticamente usando um prefixo incluído em um RA (Router Advertisement) e em um endereço MAC. Um endereço IPv6 é gerado em um ambiente em que um servidor DHCP não está disponível.

- **Máscara de sub-rede**

  O endereço IP tem dois componentes, o endereço de rede e o endereço do host. A máscara de sub-rede é usada para calcular o endereço da máscara de sub-rede do endereço IP. Uma máscara de sub-rede normalmente é atribuída por um roteador sem fio ou servidor DHCP do roteador de forma automática.

  Exemplo:

  Endereço IP: 192.168.127.123

  Máscara de Sub-rede: 255.255.255.0

  Endereço da Máscara de Sub-rede: 192.168.127.0

T

- **TCP/IP**

  Conjunto de protocolos de comunicação usados para conectar hosts à Internet ou LAN. Esse protocolo permite que terminais diferentes se comuniquem entre si.

- **TKIP**

  Um protocolo de criptografia empregado por WPA/WPA2.

U

- **USB**

  Interface serial desenvolvida para que você ative dispositivos de "troca quente", ou seja, para que os conecte e desconecte sem desligar a alimentação.

W

- **WCN (Windows Connect Now)**

  Os usuários que executam o Windows Vista ou posterior podem obter as informações de configuração diretamente via rede sem fio (WCN-NET).

- **WEP/Chave WEP**

  Um método de criptografia empregado por IEEE 802.11. Chave de segurança compartilhada usada para criptografar e descriptografar dados enviados por redes sem-fio. Esta impressora suporta chaves de tamanho de 64 ou 128 bits, formato de chave de código ASCII ou hexadecimal, e número de chave de 1 a 4.

- **Wi-Fi**

  Associação internacional que certifica a interoperabilidade dos produtos Wi-Fi baseados na especificação IEEE 802.11.

  Esta impressora é um produto autorizado Wi-Fi.

- **Conexão direta (Wireless Direct)**

  A impressora é usada como um roteador sem fio para conectar dispositivos de comunicação sem fio externos (por exemplo, computadores, smartphones ou tablets) em um ambiente onde nenhum roteador sem fio está disponível. Você pode conectar até 5 dispositivos à impressora usando o Wireless Direct.

- **LAN sem-fio**

  Uma rede que é conectada por um tecnologia sem-fio como Wi-Fi, em vez de ser conectada a redes físicas.

- **Roteador Sem Fio (Wireless Router)**

  Um transceptor sem-fio ou estação de base que recebe informações de clientes sem-fio/impressora e as redistribui. Necessário em uma rede de infraestrutura.

- **WPA**

  Sistema de segurança anunciado pela Wi-Fi Alliance em outubro de 2002. A segurança foi mais intensificada do que com WEP.

  - Autenticação (Authentication)

    WPA define os seguintes métodos de autenticação: PSK que pode ser usado sem um servidor de autenticação, mais o WPA-802.1x que necessita de um servidor de autenticação.

    Esta impressora fornece suporte a WPA-PSK.

  - Senha

    Essa chave criptografada é usada para executar autenticação WPA-PSK.

    A senha deve ser uma sequência de 8 a 63 caracteres alfanuméricos ou um valor hexadecimal de 64 dígitos.

- **WPA2**

  Sistema de segurança lançado pela Wi-Fi Alliance em setembro de 2004 como uma versão posterior da WPA. Fornece um mecanismo de criptografia robusto por meio de criptografia AES.

  - Autenticação (Authentication)

    WPA2 define os seguintes métodos de autenticação: PSK que pode ser usado sem um servidor de autenticação, mais o WPA2-802.1x que necessita de um servidor de autenticação.

    Esta impressora fornece suporte a WPA2-PSK.

  - Senha

    Essa chave criptografada é usada para executar autenticação WPA2-PSK.

    A senha deve ser uma sequência de 8 a 63 caracteres alfanuméricos ou um valor hexadecimal de 64 dígitos.

- **WPS (Wi-Fi Protected Setup)**

  WPS é um padrão para o estabelecimento fácil e seguro de uma rede sem-fio.

  Há 2 métodos usados na Wi-Fi Protected Setup:

  Entrada PIN: um método de configuração obrigatório para todos os dispositivos certificados WPS

  Configuração botão de pressão (PBC): um botão de pressão real no hardware ou por meio de um botão de pressão simulado no software.

Restrições

Se você usar a impressora por meio de Wi-Fi, recomendamos enfaticamente que você realize as configurações de segurança para a rede Wi-Fi usando WPA/WPA2 no ponto de vista de segurança. A comunicação sem-fio com um produto que não é compatível com o padrão Wi-Fi não é garantida.

A conexão com muitos computadores pode afetar o desempenho da impressora e a velocidade da impressão.

Se você usar uma impressora com Wireless Direct, não será possível executar as seguintes configurações:

- Especificar um endereço IP manualmente
- Ativar/desativar IPv6

Firewall

Um firewall é uma função do software de segurança instalado no computador ou sistema operacional do computador e é um sistema projetado para impedir o acesso não autorizado a uma rede.

Precauções para Quando a Função de Firewall Estiver Ativada

- Uma função de firewall pode limitar as comunicações entre uma impressora e um computador. Isso poderia desativar a configuração e as comunicações da impressora.
- Durante a configuração da impressora, é possível que seja solicitada a ativação ou a desativação das comunicações, dependendo da função de firewall do software de segurança ou sistema operacional. Se for o caso, opte por ativar as comunicações.
- Durante a configuração do IJ Network Device Setup Utility, é possível que seja solicitada a ativação ou a desativação das comunicações, dependendo da função de firewall do software de segurança. Se for o caso, opte por ativar as comunicações.
- Se não for possível configurar a impressora, desative temporariamente a função de firewall do software de segurança ou sistema operacional.

Importante

- Se você desativou a função de firewall, desconecte a sua rede da Internet.

- Alguns aplicativos (como o software de configuração da rede) substituem as configurações de firewall. Verifique as configurações do aplicativo com antecedência.
- Se a impressora usada estiver definida como **Obter endereço IP automaticamente (Get IP address automatically)**, o endereço IP mudará sempre que a impressora se conectar à rede. Isso poderia desativar a configuração e as comunicações da impressora, dependendo das configurações do firewall. Nesse caso, altere as configurações do firewall ou atribua um endereço IP fixo à impressora. Um endereço IP pode ser definido usando a IJ Network Device Setup Utility.

  ➡ Executar/alterar as configurações da conexão de LAN com fio (cabo Ethernet)
  ➡ Executar/alterar as configurações Wi-Fi

  Ao atribuir um endereço IP fixo à impressora, você precisará especificar um endereço IP com o qual o computador poderá se comunicar.

Nota

- Para as configurações do firewall do sistema operacional ou as configurações do firewall do software de segurança, consulte o manual de instruções do computador ou do software ou entre em contato com o fabricante.

Lista de dispositivos que podem interferir com a comunicação Wi-Fi

Quando uma impressora está sendo usada via Wi-Fi, os seguintes dispositivos próximos à impressora ou ao roteador sem fio podem causar interferência de radiofrequência e afetar a conexão entre a impressora e o roteador sem fio. A interferência de radiofrequência pode diminuir a velocidade de envio de trabalhos ou de impressão.

- Forno de micro-ondas
- Babá eletrônica
- Mouse sem fio
- Teclado sem fio
- Fone de ouvido sem fio / fones de ouvido
- Câmera sem fio (por exemplo, câmera de segurança)

Recomendamos que você tome as medidas abaixo para evitar interferências de radiofrequência.

- Coloque os dispositivos acima o mais longe possível da impressora ou do roteador sem fio.
- Desligue os dispositivos e pare de usá-los temporariamente.

Não é possível encontrar a impressora conectada via USB

No Windows 7, se a atualização do Windows iniciar durante a detecção da impressora conectada via USB, ou se você iniciar a detecção da impressora enquanto a atualização do Windows estiver em execução, pode levar um tempo para encontrar a impressora.

Aguarde um instante. Isso não é mau funcionamento.

Compartilhando a Impressora em Rede (Windows)

Quando computadores forem usados em um ambiente de rede, os documentos poderão ser impressos de vários computadores que compartilhem uma única impressora.

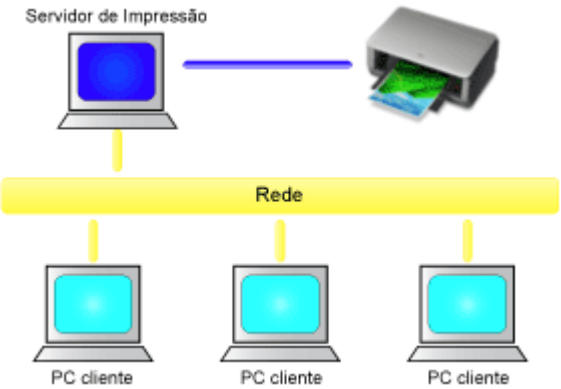

- Configurando uma Impressora Compartilhada

  Esta seção descreve como configurar o servidor de impressão e o cliente.

Nota

- As versões do Windows dos computadores conectados à rede não precisam ser necessariamente as mesmas.

Tópico relacionado

➡ Restrições ao Compartilhamento da Impressora

Configurando uma Impressora Compartilhada

No servidor de impressão, configure o compartilhamento do driver da impressora. Em seguida, do cliente, configure a conexão com o servidor de impressão.

1. Instale o driver da impressora no sistema do servidor de impressão

2. A janela **Dispositivos e Impressoras (Devices and Printers)** é exibida

   Selecione **Painel de controle (Control Panel)** -> **Hardware e som (Hardware and Sound)** (**Hardware**) -> **Dispositivos e Impressoras (Devices and Printers)**.
   A janela **Dispositivos e Impressoras (Devices and Printers)** é exibida.

3. Clique no ícone do nome do modelo de impressora a ser compartilhada

   Pressione a tecla Alt e, no menu **Arquivo (File)** exibido, selecione **Propriedades da impressora (Printer properties)** -> guia **Compartilhamento (Sharing)**.

   Importante

   - Ao iniciar o software e fazer a instalação ou desinstalação, aparece uma caixa de diálogo de confirmação ou de aviso.
     Essa caixa de diálogo é exibida quando são exigidos direitos administrativos para executar uma tarefa.
     Quando você estiver conectado a uma conta de administrador, clique em **Sim (Yes)** (ou **Continuar (Continue)**, **Permitir (Allow)**) para continuar.
     Alguns aplicativos requerem uma conta de administrador para continuar. Em tais casos, mude para uma conta de administrador e reinicie a operação desde o início.

4. Defina o compartilhamento

   Na guia **Compartilhamento (Sharing)**, marque (ou selecione) **Compartilhar esta impressora (Share this printer)**, defina o nome compartilhado como necessário e então clique em **OK**.

5. Se o servidor de impressão e o cliente tiverem arquiteturas diferentes (32 bits ou 64 bits), instale um driver adicional.

   1. Exiba a janela **Dispositivos e Impressoras (Devices and Printers)**, **Impressoras (Printers)** ou **Impressoras e Faxes (Printers and Faxes)**.

   2. Selecione o ícone de impressora, clique em **Propriedades do servidor de impressão (Print server properties)** e selecione a guia **Drivers**.

   3. Clique em **Adicionar... (Add...)**.

   4. Quando a janela **Assistente para Adicionar Driver da Impressora (Add Printer Driver Wizard)** for exibida, clique em **Avançar (Next)**.

5. Se o servidor de impressão tiver uma arquitetura de 32 bits, selecione **x64**. Se o servidor de impressão tiver uma arquitetura de 64 bits, selecione **x86**. Em seguida, clique em **Avançar (Next)**.

6. Clique em **Usar Disco... (Have Disk...)**.

7. Na janela **Instalar do Disco (Install From Disk)**, abra a pasta "Driver" do driver da impressora transferido, especifique o arquivo "inf" e clique em **OK**.

   Nota

   - Se o servidor de impressão tiver uma arquitetura de 32 bits, especifique-o como "xxxxxxx3.INF". Se ele tiver uma arquitetura de 64 bits, especifique-o como "xxxxxxx6.INF".

8. Selecione a impressora a ser usada e clique em **Avançar (Next)**.

   Nota

   - Se uma mensagem de erro for exibida, selecione a outra impressora.

9. Clique em **Concluir (Finish)**

Está concluída a configuração do sistema do servidor de impressão. Em seguida, configure os sistemas cliente.

6. No cliente, abra o Explorer e clique duas vezes no ícone da impressora a ser compartilhada

7. Siga as instruções da janela e instale o drive da impressora

Está concluída a configuração do sistema cliente.
Mesmo quando você executar a configuração em um cliente diferente, sigas as mesmas etapas 6 e 7.

Restrições do Compartilhamento da Impressora

As seguintes restrições são aplicáveis à utilização de uma impressora em um ambiente de rede. Verifique as restrições do ambiente que está usando.

Restrição na configuração do compartilhamento da impressora

- Se "ntprint.inf" for solicitado quando você instalar o driver a partir de **Adicionar Impressora (Add Printer)**, especifique o arquivo como a seguir:
  1. Inicie o Explorer no servidor de impressão e no cliente com a arquitetura diferente, cole o caminho a seguir na barra de endereço e pressione Enter no teclado:
     %windir%\system32\driverstore\
  2. Clique com o botão direito do mouse na pasta **FileRepository** e clique em **Propriedades (Properties)**.
  3. Na guia **Compartilhamento (Sharing)**, clique em **Compartilhar (Share)**.
  4. Na janela de mensagem exibida no servidor de impressão, especifique "ntprint.inf_xxxxxxxx" na pasta compartilhada na etapa 3 e clique em **OK**.
     Se houver várias cópias, selecione o arquivo com a data e hora de atualização mais recente.

Restrições no compartilhamento e no uso de uma impressora

- Uma mensagem de conclusão de impressão pode ser exibida. Para desativar a exibição da mensagem, siga o procedimento abaixo.
  1. Na janela de **Painel de controle (Control Panel)** -> **Hardware e Som (Hardware and Sound)** (**Hardware**) -> **Dispositivos e Impressoras (Devices and Printers)** do sistema cliente, selecione a impressora e clique em **Propriedades do servidor de impressão (Print server properties)** na barra de comando.
  2. Desmarque **Mostrar notificações informativas para impressoras de rede (Show informational notifications for network printers)** na guia **Avançado (Advanced)** e reinicie o computador.
- A função de comunicação bidirecional será desativada e o status da impressora correto talvez não seja reconhecido.
  Se o usuário do sistema cliente abrir as propriedades do driver da impressora e clicar em **OK** com a caixa de seleção da opção **Ativar suporte bidirecional (Enable bidirectional support)** da guia **Portas (Ports)** desmarcada, a função bidirecional do sistema do servidor de impressão também será desativada.
  Nesse caso, marque a caixa de seleção **Ativar suporte bidirecional (Enable bidirectional support)** no sistema do servidor de impressão e no sistema cliente.
- Ao imprimir a partir de um sistema cliente, não é possível utilizar a opção Visualização Canon IJ.
- Quando as funções da guia **Manutenção (Maintenance)** não puderem ser definidas adequadamente de um sistema cliente, pode ser que elas estejam acinzentadas. Neste caso, altere as configurações do servidor de impressão.
  Ao alterar as configurações do servidor de impressão, você deve excluir o ícone da impressora compartilhada do sistema cliente e especificar as configurações compartilhadas novamente no sistema cliente.

- Se o mesmo driver instalado no servidor de impressão também estiver instalado no cliente, o ícone da impressora de rede poderá ser criado automaticamente.
- Se ocorrer um erro quando você imprimir um documento em uma impressora compartilhada de um cliente, a mensagem de erro do monitor de status Canon IJ será exibido no cliente e no servidor de impressão. Se um documento for impresso normalmente, o monitor de status do Canon IJ só será exibido no cliente.

Ajustes para melhor qualidade de impressão

- Alinhando a Cabeça de Impressão
- Alinhando a Cabeça de Impressão Manualmente

Alinhando a Cabeça de Impressão

Se linhas pautadas impressas estiverem desalinhadas ou o resultado da impressão ficar de alguma forma insatisfatório, ajuste o posicionamento da cabeça de impressão.

Nota

- Recomendamos o uso do mesmo tipo de papel usado na impressão para alinhamento da cabeça de impressão.
- Se o nível da tinta restante estiver baixo, a folha do alinhamento da cabeça de impressão não será impressa corretamente.

  Substitua o cartucho de tinta que está com pouca tinta.

Você deve preparar: duas folhas de papel tamanho A4 ou Carta

1. Verifique se a impressora está ligada.

2. Selecione **Manutenção (Maintenance)** na tela INÍCIO.

   ➡ LCD e Painel de Controle

   A tela **Manutenção (Maintenance)** será exibida.

3. Selecione **Alinhamento cabeça impressão (Print Head Alignment)**.

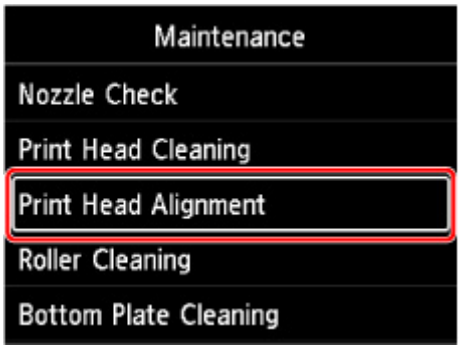

   A tela **Alinhamento cabeça impressão (Print Head Alignment)** será exibida.

4. Selecione **Aut. (Auto)**.

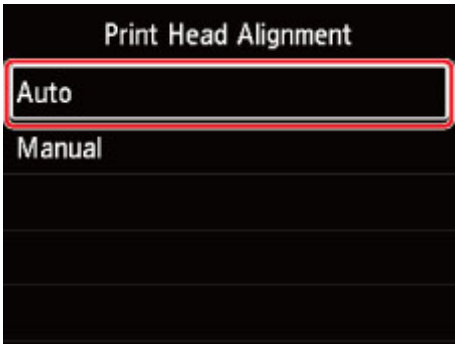

A tela Confirmação será exibida.

5. Selecione **Sim (Yes)**.

   A tela de seleção de tipo de mídia é exibida.

6. Selecione o papel a ser usado.

7. Carregue o papel preparado na origem de papel especificada na mensagem.

   Se a origem do papel for a bandeja de alimentação manual, carregue 1 folha de papel de cada vez.

   ➡ Carregando papel na alimentação superior
   ➡ Carregando Papel na Bandeja de Alimentação Manual

8. Selecione **OK**.

   A folha de alinhamento da cabeça de impressão é impressa e a cabeça de impressão é alinhada automaticamente.

   Isso leva aproximadamente de 4 a 5 minutos.

   Nota

   - Se o alinhamento automático da cabeça de impressão falhar, uma mensagem de erro será exibida no LCD.

     ➡ Quando ocorreu um erro

9. Quando a mensagem de conclusão for exibida, selecione **OK**.

Nota

- Se as impressões continuarem insatisfatórias após o ajuste da posição da cabeça de impressão descrito acima, alinhe a cabeça de impressão manualmente.

Alinhando a Cabeça de Impressão Manualmente

Tente alinhar a cabeça de impressão manualmente após o alinhamento automático da cabeça de impressão se os resultados da impressão não estiverem conforme o esperado e quando houver linhas pautadas impressas desalinhadas.

Nota

- Antes de ajustar a posição da cabeça de impressão manualmente, ajuste a posição da cabeça de impressão automaticamente. Para obter detalhes sobre como ajustar a posição da cabeça de impressão automaticamente, consulte Alinhando a Cabeça de Impressão.
- Recomendamos o uso do mesmo tipo de papel usado na impressão para alinhamento da cabeça de impressão.

Você deve preparar: uma folha de papel tamanho A4 ou Carta

1. Verifique se a impressora está ligada.

2. Selecione **Manutenção (Maintenance)** na tela INÍCIO.

   ➡ LCD e Painel de Controle

   A tela **Manutenção (Maintenance)** será exibida.

3. Selecione **Alinhamento cabeça impressão (Print Head Alignment)**.

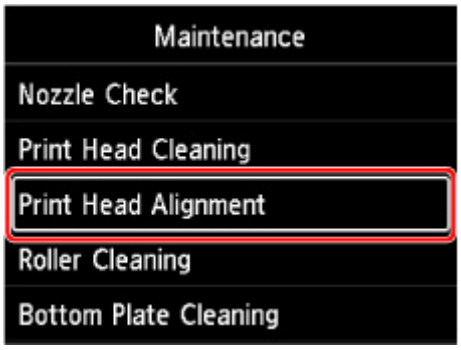

   A tela **Alinhamento cabeça impressão (Print Head Alignment)** será exibida.

4. Selecione **Manual**.

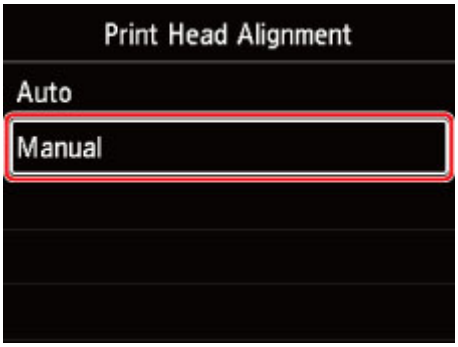

A tela Confirmação será exibida.

5. Selecione **Sim (Yes)**.

Nota

- Se o alinhamento automático da cabeça de impressão não tiver sido executado, aparecerá uma mensagem. Nesse caso, selecione **Sim (Yes)**, pressione o botão **OK** e execute o alinhamento automático da cabeça de impressão.

A tela de seleção de tipo de mídia é exibida.

6. Selecione o papel a ser usado.

7. Carregue o papel preparado na origem de papel especificada na mensagem.

➡ Carregando papel na alimentação superior
➡ Carregando Papel na Bandeja de Alimentação Manual

8. Selecione **OK**.

A folha do padrão de alinhamento da cabeça de impressão será impressa.

9. Quando **Os padrões foram impressoscorretamente? (Did the patterns print correctly?)** for exibido, veja se o padrão foi impresso corretamente e, se tiver sido, selecione **Sim (Yes)**.

10. Leia a mensagem e selecione **Avançar (Next)**.

A tela de entrada dos valores de alinhamento da posição da cabeça é exibida.

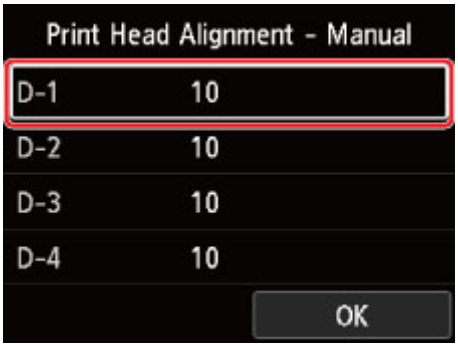

11. Observe o padrão e selecione o número do padrão em cada coluna que tem linhas retas.

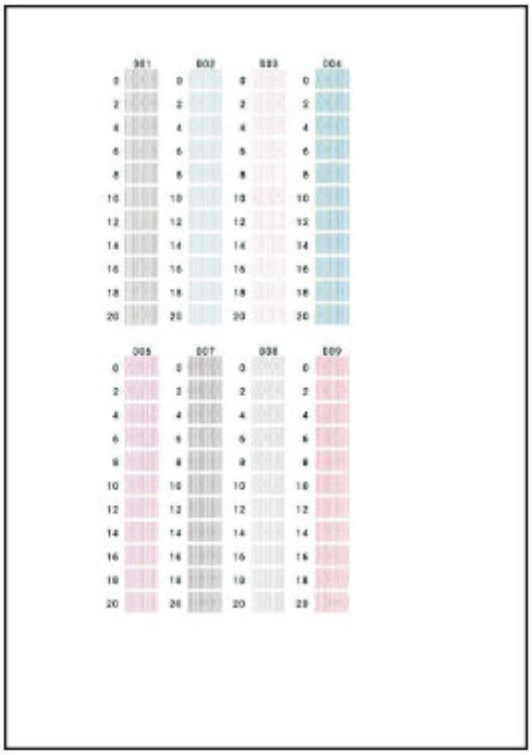

Nota

- Observe o padrão e escolha a configuração que produz as linhas retas verticais menos deformadas.

A: Linhas retas verticais

B: Linhas retas verticais deformadas

12. Repita esse procedimento até terminar de inserir o número de padrão em todas as colunas, depois selecione **OK**.

13. Quando a mensagem de conclusão for exibida, selecione **OK**.

Manutenção e consumíveis

- Procedimento de Manutenção
- Cartuchos de Tinta
- Cabeça de Impressão
- Executando Funções de Manutenção do Seu Computador (Windows)
- Executando Funções de Manutenção do Seu Computador (macOS)
- Limpando a Impressora
- Outras manutenções

Procedimento de Manutenção

Se os resultados da impressão estiverem borrados, se as cores não forem impressas corretamente ou se os resultados da impressão forem insatisfatórios (por exemplo, linhas pautadas impressas desalinhadas), realize o procedimento de manutenção abaixo.

Importante

- Não lave ou limpe a cabeça de impressão e o cartucho de tinta. Isso pode causar algum problema na cabeça de impressão e no cartucho de tinta.

Nota

- Verifique o status da tinta.
  - ➡ Verificando o Status da Tinta no LCD
- Para o Windows, aumentar a qualidade da impressão nas configurações do driver da impressora pode melhorar o resultado da impressão.
  - ➡ Alterando a Qualidade de Impressão e Corrigindo os Dados de Imagem

Quando as Impressões Ficarem Borradas ou Irregulares:

Etapa 1 Imprima o padrão de verificação de ejetor.

A partir da impressora

➡ Imprimindo o Padrão de Verificação de Ejetor

A partir do computador

- Para o Windows:
  - ➡ Imprimindo um Padrão de Verificação de Ejetor
- Para o macOS:
  - ➡ Imprimindo um Padrão de Verificação de Ejetor

Etapa 2 Analise o padrão de verificação de ejetor.

Se houver linhas ausentes ou riscos horizontais no padrão:

Etapa 3 Limpe a cabeça de impressão.

A partir da impressora

➡ Limpeza da Cabeça de Impressão

A partir do computador

- Para o Windows:
  - ➡ Limpando as Cabeças de Impressão
- Para o macOS:

➡ Limpando as Cabeças de Impressão

Após a limpeza da cabeça de impressão, imprima e analise o padrão de verificação de ejetor: ➡ Etapa 1

Se o problema não for resolvido depois de executar a etapa 1 à etapa 3 duas vezes:

Etapa 4 Limpe profundamente a cabeça de impressão.

A partir da impressora

➡ Limpeza Profunda da Cabeça de Impressão

A partir do computador

- Para o Windows:

  ➡ Limpando as Cabeças de Impressão

- Para o macOS:

  ➡ Limpando as Cabeças de Impressão

Nota

- Se você tiver realizado o procedimento até a etapa 4 e o problema não tiver sido resolvido, desligue a alimentação e limpe profundamente a cabeça de impressão novamente depois de 24 horas.

  Se o problema ainda não for resolvido, a cabeça de impressão pode estar danificada. Entre em contato com o centro de assistência Canon mais próximo para solicitar um reparo.

Quando as Impressões Não São Regulares, Como Quando as Linhas Pautadas Estão Desalinhadas:

Etapa Alinhe a cabeça de impressão.

Cartuchos de Tinta

- Tinta
- Substituindo Cartuchos de Tinta
- Verificando o Status da Tinta no LCD

Tinta

A tinta é utilizada para outras finalidades além de imprimir.

A tinta pode ser utilizada para outros objetivos além de imprimir.

Quando você usa a impressora Canon pela primeira vez após instalar os cartuchos de tinta fornecidos, a impressora consome uma pequena quantia de tinta da quantia necessária para permitir a impressão pelo preenchimento dos bicos de injeção da Cabeça de Impressão com tinta. Por esse motivo, o número de folhas que pode ser impresso com os primeiros cartuchos de tinta é menor do que com os cartuchos de tinta posteriores.

Os custos de impressão descritos na documentação ou nos sites é baseado nos dados de consumo dos cartuchos de tinta posteriores, e não dos primeiros.

Algumas vezes, a tinta é usada para manter a qualidade de impressão ideal.

Para manter o desempenho, a impressora Canon executa automaticamente uma limpeza de acordo com suas condições. Quando a impressora executa a limpeza, uma pequena quantia de tinta é consumida. Nesse caso, todas as cores da tinta podem ser consumidas.

[Função de limpeza]

A função de limpeza ajuda a impressora a sugar bolhas de ar ou tinta dos bicos de injeção e previne a degradação da qualidade de impressão ou o entupimento dos bicos de injeção.

Nota

- A tinta é consumida para a operação de preparo da impressão, que é realizada periódica e automaticamente para manter o desempenho da impressora e para a limpeza da cabeça de impressão. Portanto, a tinta não utilizada para impressão também pode ser consumida.

A impressão em preto e branco utiliza tinta colorida.

A impressão em preto-e-branco pode usar outras tintas além da preta dependendo do tipo de papel de impressão ou das configurações do driver da impressora. Portanto, a tinta colorida é consumida mesmo se a impressão for em preto-e-branco.

Nota

- Esta impressora usa tinta de pigmento. Devido à natureza da tinta de pigmento, a tinta na superfície impressa pode ser removida com borracha ou sendo riscada.

Substituindo Cartuchos de Tinta

Quando ocorrem avisos de cuidado ou erros sobre tinta restante, a mensagem aparecerá no LCD para informar o erro. Neste estado, a impressora não pode imprimir. Tome a medida apropriada de acordo com a mensagem.

➡ Quando ocorreu um erro

Importante

- Prepare um novo cartucho de tinta antes de substituir um.
- Substitua o cartucho de tinta rapidamente para deixar a impressora sem um cartucho de tinta. A impressora pode ser danificada se for deixada sem um cartucho de tinta, causando um problema como um entupimento devido a tinta seca.

Nota

- Se as impressões ficarem menos nítidas ou aparecerem riscos brancos, embora os níveis de tinta sejam suficientes, consulte Procedimento de Manutenção.
- Para notas sobre cuidados com o manuseio de cartuchos de tinta, consulte Notas sobre cartuchos de tinta.

Procedimento de Substituição

Quando você precisar substituir um cartucho de tinta, siga o procedimento abaixo.

1. Verifique se a impressora está ligada.

2. Abra a tampa superior (A).

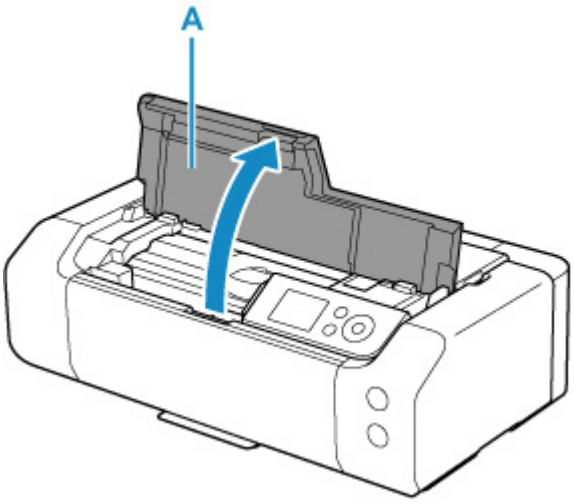

3. Quando a mensagem aparecer no LCD, pressione o botão **Parar (Stop)**.

4. Selecione **OK**.

O suporte da cabeça de impressão será movido para a posição de substituição.

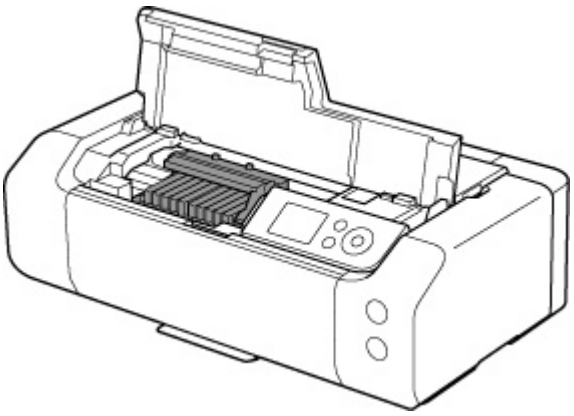

Cuidado

- Não segure o suporte da cabeça de impressão para pará-lo ou movimentá-lo à força. Não toque no suporte da cabeça de impressão até sua parada completa.

Importante

- Não toque nas peças metálicas ou em outras peças no interior da impressora.
- Se a tampa superior ficar aberta por mais de 10 minutos, o suporte da cabeça de impressão se deslocará para o lado direito. Nesse caso, feche e abra novamente a tampa superior.

5. Tire um novo cartucho de tinta da embalagem.

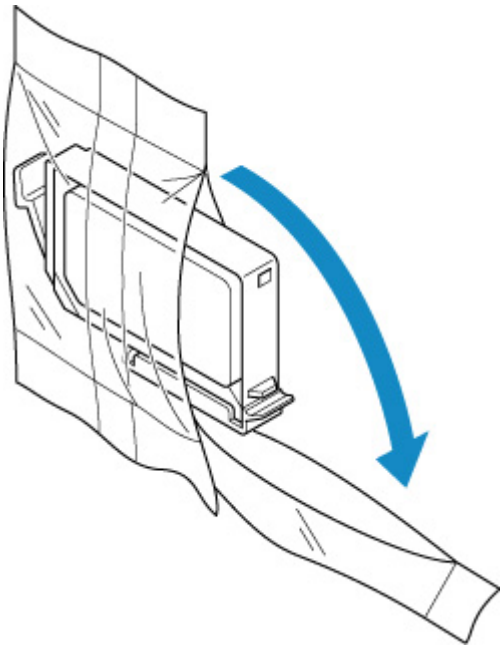

Importante

- Manuseie um cartucho de tinta com cuidado. Não o derrube nem aplique pressão excessiva sobre ele.

6. Retire a tampa de proteção (B) da parte inferior do cartucho de tinta, como indicado na figura abaixo.

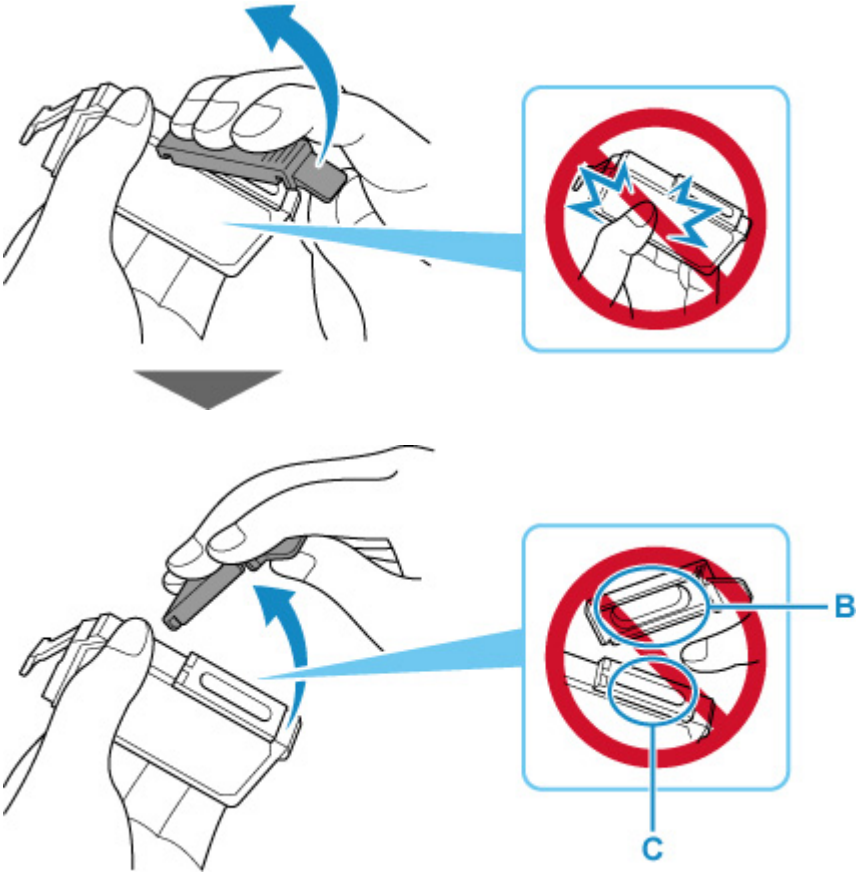

Importante

- Não force as laterais do cartucho de tinta. Se você pressionar as laterais do cartucho de tinta, a tinta poderá respingar.
- Não toque no interior da tampa de proteção (B) nem abra a abertura de passagem de tinta (C). A tinta pode manchar suas mãos se você tocar nessas peças.
- Não recoloque a tampa de proteção (B) depois de tê-la removido. Descarte-a de acordo com as leis e regulamentações locais referentes ao descarte de itens de consumo.

7. Remova o cartucho de tinta onde a tinta acabar.

Empurre a guia (D) e levante o cartucho de tinta para removê-lo.

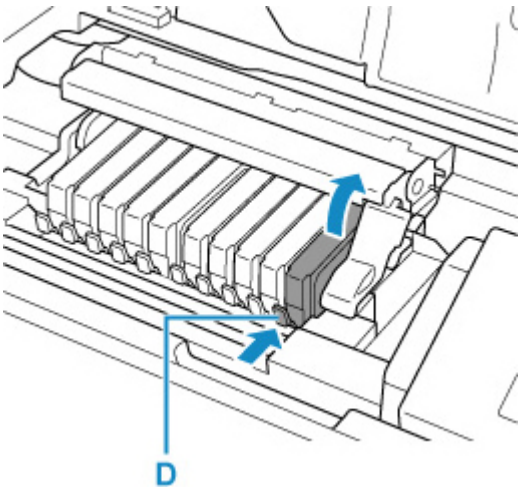

Importante

- Não toque em outras partes além dos cartuchos de tinta.
- Manuseie o cartucho de tinta com cuidado para não manchar a roupa nem a área ao redor.
- Descarte o cartucho de tinta vazio seguindo as leis e regulamentações locais que tratam do descarte de itens de consumo.

Nota

- Não remova dois ou mais cartuchos de tinta ao mesmo tempo. Substitua os cartuchos de tinta um de cada vez quando precisar substituir dois ou mais cartuchos de tinta.

8. Insira a parte frontal do cartucho de tinta na cabeça de impressão na posição inclinada.

Verifique se a posição do cartucho de tinta corresponde à da etiqueta.

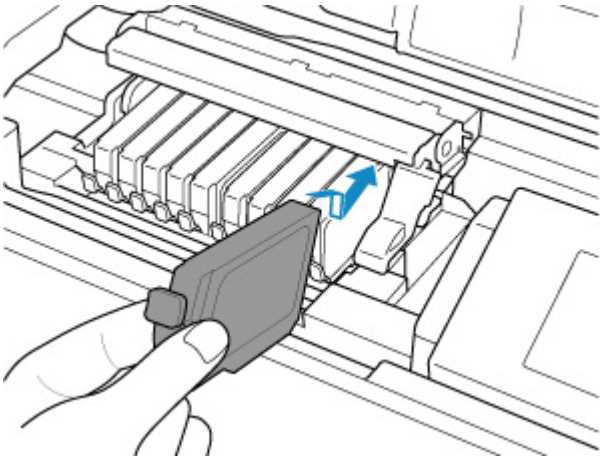

9. Pressione na parte superior do cartucho de tinta até o cartucho de tinta encaixar com segurança no lugar.

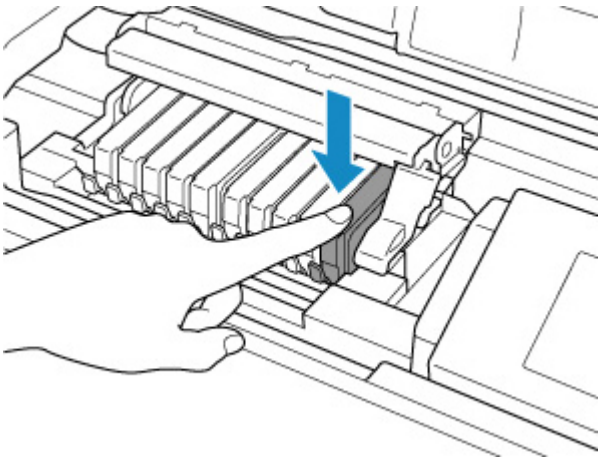

Importante

- Não será possível imprimir se o cartucho de tinta estiver instalado na posição incorreta. Instale o cartucho de tinta na posição correta de acordo com a etiqueta do suporte da cabeça de impressão.
- Não é possível imprimir a menos que todos os cartuchos de tinta estejam instalados. Instale todos os cartuchos de tinta.

10. Feche a tampa superior.

A impressora começará a misturar a tinta automaticamente. Aguarde até que a impressora pare de emitir ruído operacional (que pode levar até 2 minutos).

Nota

- Se a mensagem de erro aparecer no LCD após o fechamento da tampa superior, realize a ação adequada.

  ➡ Quando ocorreu um erro

- Ao iniciar a impressão após a substituição do cartucho de tinta, a impressora iniciará a limpeza da cabeça de impressão automaticamente. Não execute mais nenhuma operação até que a impressora conclua a limpeza da cabeça de impressão.
- Se a cabeça de impressão estiver desalinhada, conforme indicado pela falta de alinhamento das linhas pautadas ou sintomas semelhantes, alinhe a cabeça de impressão.

Notas sobre cartuchos de tinta

Importante

- Use um novo cartucho de tinta para substituí-lo. A instalação um cartucho de tinta usado pode entupir os ejetores. Além disso, com esse cartucho de tinta, a impressora não poderá informar quando substituir o cartucho de tinta corretamente.
- Após a instalação de um cartucho de tinta, não o remova da impressora nem deixe-o aberto. Essa ação fará com que o cartucho de tinta seque e pode ser que a impressora não funcione adequadamente se for reinstalado. Para manter a qualidade ideal de impressão, use um cartucho de tinta no período de seis meses a partir da primeira utilização.

Nota

- A tinta colorida pode ser consumida, mesmo ao imprimir um documento em preto e branco ou ao especificar impressão em preto e branco. Todos os cartuchos também são consumidos na limpeza padrão e na limpeza profunda da cabeça de impressão, o que pode ser necessário para manter o desempenho da impressora.

  Quando um cartucho de tinta estiver sem tinta, substitua-o imediatamente por um novo.

  ➡ Tinta

Verificando o Status da Tinta no LCD

1. Verifique se a máquina está ligada e exiba a tela INÍCIO.

   Se a tela INÍCIO não for exibida, pressione o botão **INÍCIO (HOME)**.

2. Selecione a área de exibição de status de tinta na tela INÍCIO e pressione o botão **OK**.

   ➡ LCD e Painel de Controle

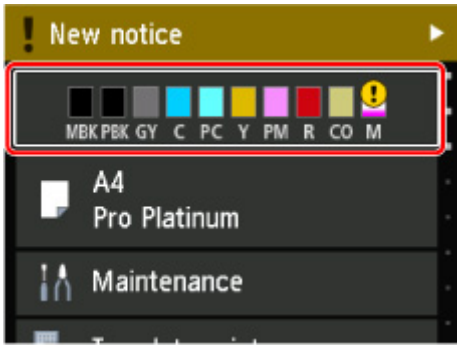

3. Verifique o status da tinta.

   Um símbolo aparecerá na área A se houver qualquer informação sobre o nível de tinta restante.

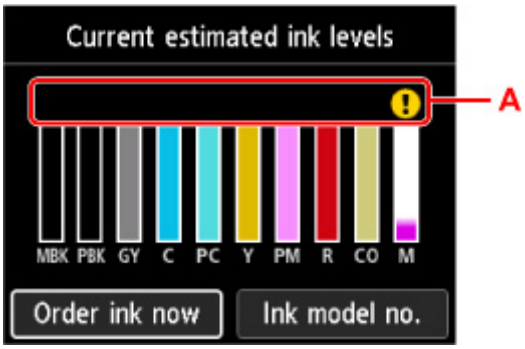

A tinta está acabando. Prepare um novo cartucho de tinta.

A tinta acabou. Substitua o cartucho de tinta por um novo cartucho de tinta.

Isso aparece quando o nível de tinta restante não é conhecido.

Nota

- A tela acima mostra níveis de tinta estimados.
- Para acessar o site de compra de tinta, selecione **Enc tinta agor (Order ink now)** nesta tela e exiba o código QR. O custo da conexão à Internet deve ser arcado pelo cliente.
- Selecionar **Nº mod. tinta (Ink model no.)** exibe a tela **Número do modelo de tinta (Ink model number)** para verificação dos números de cartucho de tinta.
- O status da tinta pode ser verificado na tela do computador.

  ➡ Verificando o Status da Tinta pelo Computador (Windows)
  ➡ Verificando o Status da Tinta pelo Computador (macOS)

Cabeça de Impressão

- Imprimindo o Padrão de Verificação de Ejetor
- Analisando o Padrão de Verificação de Ejetor
- Limpeza da Cabeça de Impressão
- Limpeza Profunda da Cabeça de Impressão

Imprimindo o Padrão de Verificação de Ejetor

Imprima o padrão de verificação de ejetor para determinar se a tinta está sendo ejetada corretamente pelo ejetor da cabeça de impressão.

Nota

- Se o nível da tinta restante estiver baixo, o padrão de verificação de ejetor não será impresso corretamente. Substitua o cartucho de tinta que está com pouca tinta.

Você deve preparar: uma folha de papel comum no tamanho A4 ou Letter

1. Verifique se a impressora está ligada.

2. Coloque uma folha de papel comum tamanho A4 ou Carta na alimentação superior.

   ➡ Carregando papel na alimentação superior

3. Selecione **Manutenção (Maintenance)** na tela INÍCIO.

   ➡ LCD e Painel de Controle

   A tela **Manutenção (Maintenance)** será exibida.

4. Selecione **Verificação de ejetor (Nozzle Check)**.

   A tela Confirmação será exibida.

5. Selecione **Sim (Yes)**.

   O padrão de verificação de ejetores será impresso e as duas telas de confirmação de padrão serão exibidas no LCD.

6. Analise o padrão de verificação de ejetor.

Analisando o Padrão de Verificação de Ejetor

Analise o padrão de verificação de ejetor e limpe a cabeça de impressão, se necessário.

1. Verifique se faltam linhas no padrão C ou se há riscos horizontais no padrão D.

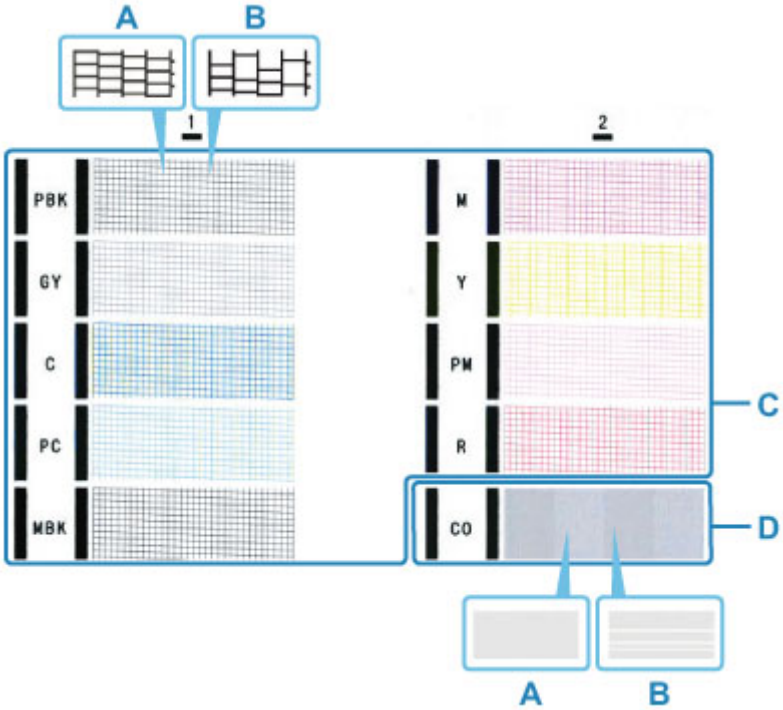

A: Sem linhas ausentes/sem riscos horizontais
B: Ausência de linhas/presença de riscos horizontais

2. Selecione o padrão mais próximo do padrão de verificação de ejetores na tela de confirmação.

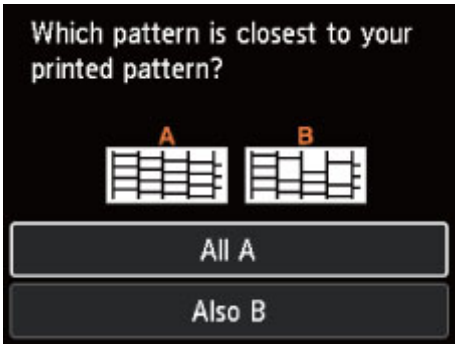

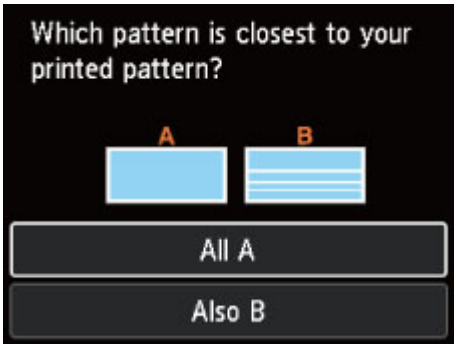

Para A (sem linhas ausentes nem riscos horizontais) no padrão C e no padrão D:

A limpeza não é necessária. Selecione **Todos A (All A)**, confirme a mensagem, depois selecione **OK**.

A tela voltará para a tela **Manutenção (Maintenance)**.

Para B (linhas ausentes ou riscos horizontais presentes) no padrão C ou padrão D, ou nos dois padrões:

A limpeza é necessária. Selecione **Também B (Also B)**, depois selecione **Sim (Yes)** na tela de confirmação de limpeza.

Selecione um grupo de tinta que contenha linhas ausentes ou riscos horizontais para realizar a limpeza.

➡ Limpeza da Cabeça de Impressão

Nota

- Como a tinta CO é incolor, seu padrão é impresso sobre um padrão de tinta preto. Verifique se há riscos horizontais (E) nas faixas de cinza-escuro do padrão.

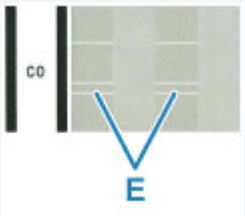

Se o padrão D ou qualquer cor no padrão C não for impressa:

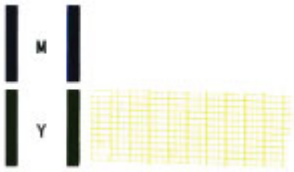

(Exemplo: O padrão Magenta não é impresso)

A limpeza é necessária. Selecione **Também B (Also B)**, depois selecione **Sim (Yes)** na tela de confirmação de limpeza.

Para realizar a limpeza, selecione um grupo de tinta que não seja impresso.

➡ Limpeza da Cabeça de Impressão

Limpeza da Cabeça de Impressão

Execute a limpeza da cabeça de impressão se houver linhas ausentes ou riscos horizontais na impressão do padrão de verificação de ejetor. A limpeza desobstrui os ejetores e restaura as condições da cabeça de impressão. Como a limpeza da cabeça de impressão consome tinta, limpe a cabeça de impressão somente quando for necessário.

Você deve preparar: uma folha de papel comum no tamanho A4 ou Letter

1. Verifique se a impressora está ligada.

2. Coloque uma folha de papel comum tamanho A4 ou Carta na alimentação superior.

   ➡ Carregando papel na alimentação superior

3. Selecione **Manutenção (Maintenance)** na tela INÍCIO.

   ➡ LCD e Painel de Controle

   A tela **Manutenção (Maintenance)** será exibida.

4. Selecione **Limpeza de cabeça de impressão (Print Head Cleaning)**.

   A tela **Limpeza de cabeça de impressão (Print Head Cleaning)** será exibida.

5. Selecione **Limpeza (Cleaning)**.

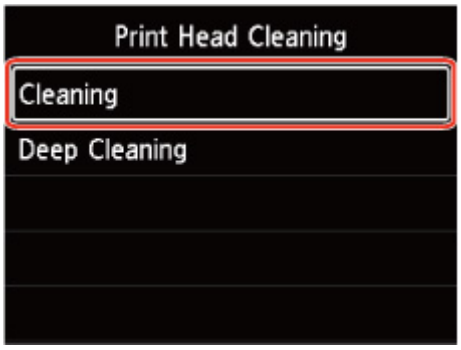

   A tela **Limpeza (Cleaning)** será exibida.

6. Selecione o grupo de tinta a ser limpo.

- **Todas as cores (All colors)**
- **Padrão 1 (Pattern 1)**: PBK / GY / C / PC / MBK
- **Padrão 2 (Pattern 2)**: M / Y / PM / R / CO

A tela Confirmação será exibida.

7. Selecione **Sim (Yes)**.

   A impressora começa a limpeza da cabeça de impressão.

   Não execute mais nenhuma operação até que a impressora conclua a limpeza da cabeça de impressão. Isso leva aproximadamente de 2 a 3 minutos.

   A tela de confirmação de impressão de padrão será exibida.

8. Selecione **Sim (Yes)**.

   O padrão de verificação de ejetor será impresso.

9. Analise o padrão de verificação de ejetor.

Nota

- Se o problema não for resolvido após duas limpezas da cabeça de impressão, faça a limpeza profunda da cabeça de impressão.

Limpeza Profunda da Cabeça de Impressão

Se a qualidade da impressão não melhorar após a limpeza padrão da cabeça de impressão, faça a limpeza profunda da cabeça de impressão. A limpeza profunda da cabeça de impressão consome mais tinta que a limpeza padrão da cabeça de impressão; por isso, limpe profundamente a cabeça de impressão somente quando for necessário.

Você deve preparar: uma folha de papel comum no tamanho A4 ou Letter

1. Verifique se a impressora está ligada.

2. Coloque uma folha de papel comum tamanho A4 ou Carta na alimentação superior.

   ➡ Carregando papel na alimentação superior

3. Selecione **Manutenção (Maintenance)** na tela INÍCIO.

   ➡ LCD e Painel de Controle

   A tela **Manutenção (Maintenance)** será exibida.

4. Selecione **Limpeza de cabeça de impressão (Print Head Cleaning)**.

   A tela **Limpeza de cabeça de impressão (Print Head Cleaning)** será exibida.

5. Selecione **Limpeza profunda (Deep Cleaning)**.

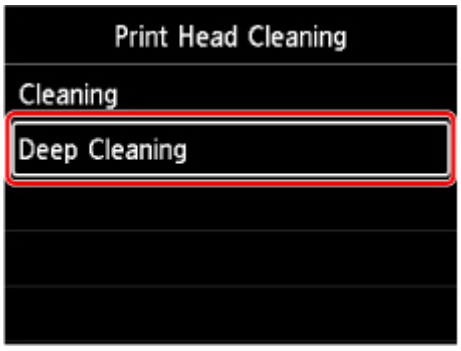

   A tela **Limpeza profunda (Deep Cleaning)** será exibida.

6. Selecione o grupo de tinta a ser limpo.

- **Todas as cores (All colors)**
- **Padrão 1 (Pattern 1)**: PBK / GY / C / PC / MBK
- **Padrão 2 (Pattern 2)**: M / Y / PM / R / CO

A tela Confirmação será exibida.

7. Selecione **Sim (Yes)**.

   A impressora começará a limpeza profunda da cabeça de impressão.

   Não execute mais nenhuma operação até que a impressora conclua a limpeza profunda da cabeça de impressão. Isso leva aproximadamente de 2 a 3 minutos.

   A tela de confirmação de impressão de padrão será exibida.

8. Selecione **Sim (Yes)**.

   O padrão de verificação de ejetor será impresso.

9. Quando a mensagem de conclusão for exibida, selecione **OK**.

10. Analise o padrão de verificação de ejetor.

Se uma determinada cor não for impressa corretamente, substitua o cartucho de tinta correspondente a essa cor.

Se o problema não for resolvido, desligue a alimentação e limpe profundamente a cabeça de impressão novamente depois de 24 horas.

Se o problema ainda não for resolvido, a cabeça de impressão pode estar danificada. Entre em contato com o centro de assistência Canon mais próximo para solicitar um reparo.

Executando Funções de Manutenção do Seu Computador (Windows)

- Abrindo a Ferramenta de Manutenção (Canon IJ Printer Assistant Tool)
- Limpando as Cabeças de Impressão
- Imprimindo um Padrão de Verificação de Ejetor
- Descrição do Canon IJ Printer Assistant Tool

Abrindo a Ferramenta de Manutenção (Canon IJ Printer Assistant Tool)

Canon IJ Printer Assistant Tool é um software de aplicativo para executar a manutenção da impressora ou para alterar as configurações da impressora.

Quando o driver da impressora estiver instalado, o Canon IJ Printer Assistant Tool também estará instalado.
Para instalar somente o Canon IJ Printer Assistant Tool, acesse o site da Canon e faça download do software.

Nota

- Para detalhes sobre a instalação do driver da impressora, consulte "Instalando o Driver da Impressora".

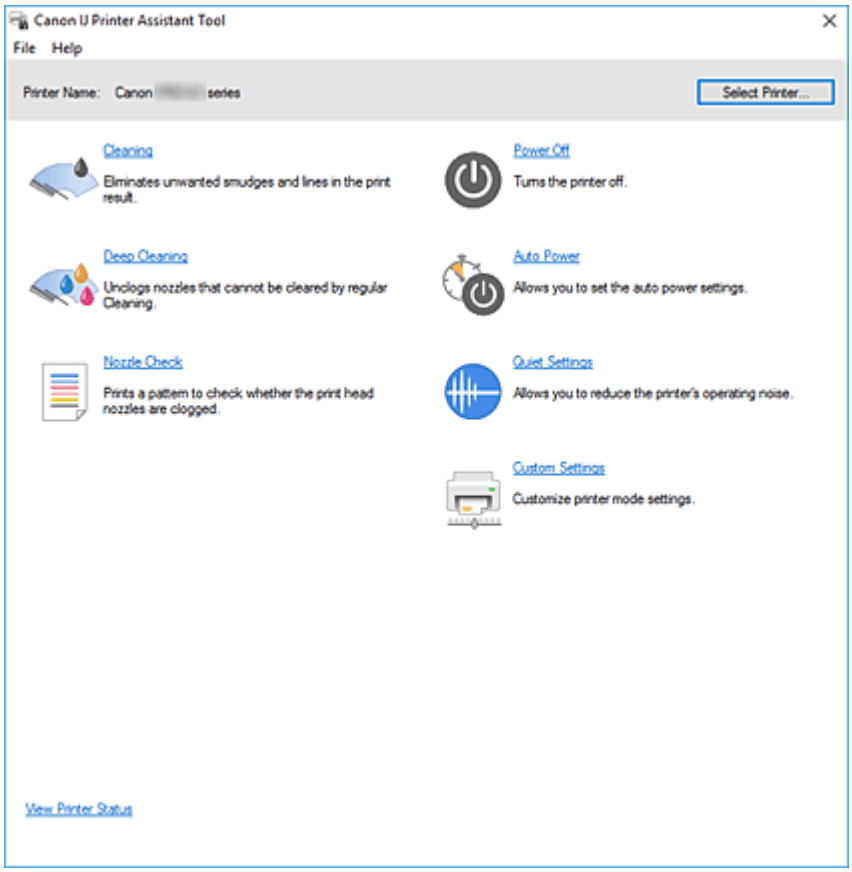

Como iniciar o Canon IJ Printer Assistant Tool

O Canon IJ Printer Assistant Tool pode ser iniciado das seguintes formas.

- Clique no ícone **Manutenção e Preferências (Maintenance and Preferences)** na guia **Manutenção (Maintenance)** do driver da impressora.
- No menu **Iniciar (Start)** do Windows, clique em (**Todos os aplicativos (All apps)**, **Aplicativos (Apps)** ou **Todos os programas (All Programs)** ->) **Canon Utilities** -> **IJ Printer Assistant Tool**.

Tópicos Relacionados

- Limpando as Cabeças de Impressão
- Imprimindo um Padrão de Verificação de Ejetor
- Gerenciando a Alimentação da Impressora
- Reduzindo o Ruído da Impressora
- Alterando o Modo de Operação da Impressora

Limpando as Cabeças de Impressão

A função de limpeza da cabeça de impressão permite a limpeza de ejetores de cabeça de impressão. Faça a limpeza da cabeça de impressão se os resultados da impressão não forem satisfatórios ou se uma cor específica não for impressa, mesmo que a quantidade de tinta seja suficiente.

Limpeza (Cleaning)

1. Abra o Canon IJ Printer Assistant Tool

2. Clique em **Limpeza (Cleaning)**

   Quando a caixa de diálogo **Limpeza da cabeça de impressão (Print Head Cleaning)** abrir, selecione o grupo de tinta para limpeza.
   Clique em **Verificação inicial dos itens (Initial Check Items)** para exibir os itens que você precisa verificar antes de fazer a limpeza.

3. Efetue a limpeza

   Verifique se a impressora está ligada e depois clique em **Iniciar (Start)**.

   É iniciada a limpeza da cabeça de impressão.

4. Conclua a limpeza

   Quando a mensagem de confirmação for exibida, clique em **OK**.
   A caixa de diálogo **Verificação de ejetor (Nozzle Check)** é aberta.

5. Verifique os resultados

   Para verificar se a qualidade de impressão melhorou, clique em **Imprimir padrão de verificação (Print Check Pattern)**. Para cancelar o processo de verificação, clique em **Cancelar (Cancel)**.

   Se o problema persistir depois de limpar a cabeça de impressão uma vez, limpe-a novamente.

Importante

- A **Limpeza (Cleaning)** consome uma pequena quantidade de tinta.
  Se você limpar a cabeça de impressão com frequência, esgotará rapidamente o cartucho de tinta da impressora. Realize a limpeza somente quando necessário.

Limpeza profunda (Deep Cleaning)

A **Limpeza profunda (Deep Cleaning)** é mais rigorosa do que a limpeza. Faça a limpeza profunda quando duas tentativas de **Limpeza (Cleaning)** não resolverem o problema da cabeça de impressão.

1. Abra o Canon IJ Printer Assistant Tool

2. Clique em **Limpeza profunda (Deep Cleaning)**

   Quando a caixa de diálogo de **Limpeza profunda (Deep Cleaning)** abrir, selecione o grupo de tinta para limpeza profunda.
   Clique em **Verificação inicial dos itens (Initial Check Items)** para exibir os itens que você precisa verificar antes de fazer a limpeza profunda.

3. Faz a limpeza profunda

   Verifique se a impressora está ligada e depois clique em **Iniciar (Start)**.
   Clique em **OK** quando aparecer a mensagem de confirmação.

   É iniciada uma limpeza profunda da cabeça de impressão.

4. Conclua a limpeza profunda

   Quando a mensagem de confirmação for exibida, clique em **OK**.
   A caixa de diálogo **Verificação de ejetor (Nozzle Check)** é aberta.

5. Verifique os resultados

   Para verificar se a qualidade de impressão melhorou, clique em **Imprimir padrão de verificação (Print Check Pattern)**. Para cancelar o processo de verificação, clique em **Cancelar (Cancel)**.

Importante

- A **Limpeza profunda (Deep Cleaning)** consome uma quantidade de tinta maior que a **Limpeza (Cleaning)**.
  Se você limpar a cabeça de impressão com frequência, esgotará rapidamente o cartucho de tinta da impressora. Realize a limpeza profunda somente quando necessário.

Nota

- Se não houver nenhum sinal de melhora depois da **Limpeza profunda (Deep Cleaning)**, desligue a impressora, aguarde 24 horas e realize a **Limpeza profunda (Deep Cleaning)** novamente. Se ainda não houver nenhum sinal de melhora, talvez a tinta tenha acabado ou a cabeça de impressão esteja gasta. Para obter detalhes sobre a ação de correção a ser executada, consulte "Não Há Saída de Tinta."

Tópico relacionado

➡ Imprimindo um Padrão de Verificação de Ejetor

Imprimindo um Padrão de Verificação de Ejetor

A função de verificação de ejetor permite que você verifique se a cabeça de impressão está funcionando adequadamente ao imprimir um padrão de verificação de ejetor. Imprima o padrão se os resultados da impressão não forem satisfatórios ou se uma cor específica não for impressa.

Verificação de ejetor (Nozzle Check)

1. Abra o Canon IJ Printer Assistant Tool

2. Clique em **Verificação de ejetor (Nozzle Check)**

   A caixa de diálogo **Verificação de ejetor (Nozzle Check)** é exibida.
   Clique em **Verificação inicial dos itens (Initial Check Items)** para exibir os itens que você precisa verificar antes de imprimir o padrão de verificação do ejetor.

3. Coloque papel na impressora

   Coloque uma folha de papel comum tamanho A4 na alimentação superior.

4. Imprima o padrão de verificação de ejetor

   Verifique se a impressora está ligada e depois clique em **Imprimir padrão de verificação (Print Check Pattern)**.
   O padrão de verificação de ejetor será impresso.

   Clique em **OK** quando aparecer a mensagem de confirmação.
   A caixa de diálogo **Verificação do padrão (Pattern Check)** é exibida.

5. Verifique os resultados da impressão

   Verifique os resultados da impressão. Se o resultado da impressão for normal, clique em **Sair (Exit)**.

   Se o resultado da impressão estiver manchado ou se houver seções não impressas, clique em **Limpeza (Cleaning)** para limpar a cabeça de impressão.

Tópico relacionado

➡ Limpando as Cabeças de Impressão

Descrição do Canon IJ Printer Assistant Tool

O Canon IJ Printer Assistant Tool permite que você execute a manutenção da impressora ou altere as configurações da impressora.

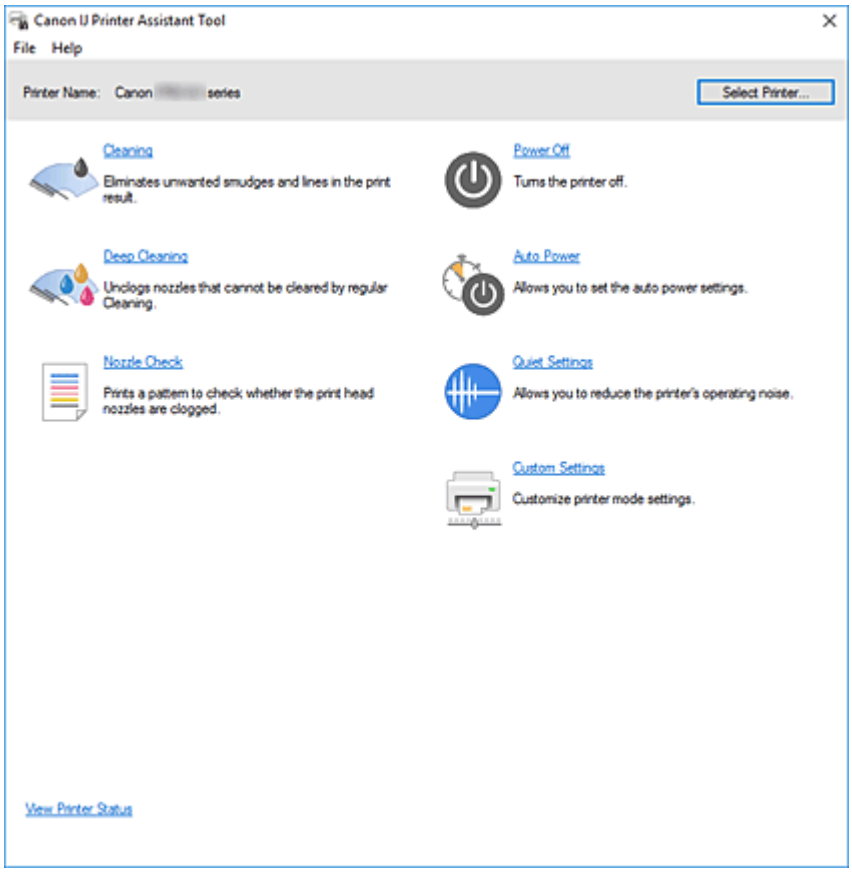

Limpeza (Cleaning)

Faz a limpeza da cabeça de impressão.

A função de limpeza da cabeça de impressão permite a limpeza de ejetores da cabeça de impressão. Faça a limpeza da cabeça de impressão se os resultados da impressão não forem satisfatórios ou se uma cor específica não for impressa, mesmo que a quantidade de tinta seja suficiente.

Limpeza profunda (Deep Cleaning)

Faz a limpeza profunda.

Faça a limpeza profunda se duas tentativas de limpeza não resolverem o problema da cabeça de impressão.

Nota

- A **Limpeza profunda (Deep Cleaning)** consome uma quantidade de tinta maior que a **Limpeza (Cleaning)**.
  Se você limpar as cabeças de impressão com frequência, esgotará rapidamente o cartucho. Realize a limpeza somente quando necessário.

Grupo de tinta (Ink Group)

Quando você clica em **Limpeza (Cleaning)** ou **Limpeza profunda (Deep Cleaning)**, a janela **Grupo de tinta (Ink Group)** é exibida.

Selecione o grupo de tinta para o qual você deseja limpar a cabeça de impressão.

Clique em **Verificação inicial dos itens** para exibir os itens que você precisa verificar antes de executar a limpeza ou a limpeza profunda.

Verificação de ejetor (Nozzle Check)

Imprime um padrão de verificação de ejetor.

Execute esta função se a impressão ficar fraca ou se uma cor específica não for impressa. Imprima um padrão de verificação de ejetor e verifique se a cabeça de impressão está funcionando adequadamente.

Se o resultado da impressão de uma cor específica estiver fraco, ou se houver seções não impressas, clique em **Limpeza (Cleaning)** para limpar a cabeça de impressão.

Para exibir uma lista de itens que devem ser verificados antes da impressão do padrão de verificação de ejetor, clique em **Verificação inicial dos itens**.

Imprimir padrão de verificação (Print Check Pattern)

Esta função imprime um padrão que permite verificar se qualquer um dos ejetores de tinta está entupido.

Clique em **Imprimir padrão de verificação (Print Check Pattern)**. Quando a mensagem de confirmação for exibida, clique em **OK**. A caixa de diálogo **Verificação do padrão (Pattern Check)** é então exibida.

Bitmap do lado esquerdo (bom)

Os ejetores da cabeça de impressão não estão entupidos.

Bitmap do lado direito (ruim)

Os ejetores da cabeça de impressão podem estar entupidos.

Sair (Exit)

Fecha a caixa de diálogo **Verificação do padrão (Pattern Check)**.

Limpeza (Cleaning)

Faz a limpeza da cabeça de impressão.

A limpeza da cabeça de impressão remove qualquer obstrução dos ejetores da cabeça de impressão.

Faça a limpeza quando a impressão estiver fraca ou se uma cor específica não for impressa, mesmo que todos os níveis de tinta estejam suficientes altos.

Desligar (Power Off)

A função Canon IJ Printer Assistant Tool desliga a impressora.

Executa esta função para desligar a impressora quando você não puder pressionar o botão ATIVADO (botão ALIMENTAÇÃO) na impressora porque a impressora está fora de alcance.

Você deve pressionar o botão ATIVADO (botão ALIMENTAÇÃO) na impressora para ligar a impressora novamente depois de clicar nesse botão. Se você usá-la, não poderá ligar a impressora a partir do Canon IJ Printer Assistant Tool.

Alimentação automática (Auto Power)

Abre a Caixa de diálogo **Configurações de alimentação automática**.

Especifique configurações para operar a alimentação da impressora automaticamente. Execute esta função se quiser alterar as configurações de alimentação automática.

Nota

- Se a impressora estiver desligada ou se a comunicação entre a impressora e o computador estiver desativada, talvez seja exibida uma mensagem de erro informando que o computador não consegue detectar o status da impressora.
  Se isso acontecer, clique em **OK** para exibir as configurações mais recentes especificadas em seu computador.

Configuração silencioso (Quiet Settings)

Abre a Caixa de diálogo **Configuração silencioso**.

A caixa de diálogo **Configuração silencioso (Quiet Settings)** permite que você especifique uma configuração que reduza o ruído operacional da impressora. Este modo é útil quando o ruído operacional da impressora se torna um problema, como ao imprimir à noite. Execute esta operação quando quiser alterar a configuração de modo silencioso.

Nota

- Se a impressora estiver desligada ou se a comunicação entre a impressora e o computador estiver desativada, talvez seja exibida uma mensagem de erro informando que o computador não consegue detectar o status da impressora.
  Se isso acontecer, clique em **OK** para exibir as configurações mais recentes especificadas em seu computador.

Configurações personalizadas (Custom Settings)

Abre a Caixa de diálogo **Configurações personalizadas**.

Execute esta função se quiser alterar as configurações desta impressora.

Nota

- Se a impressora estiver desligada ou se a comunicação entre a impressora e o computador estiver desativada, talvez seja exibida uma mensagem de erro informando que o computador não consegue detectar o status da impressora.
  Se isso acontecer, clique em **OK** para exibir as configurações mais recentes especificadas em seu computador.

Exibir status da impressora (View Printer Status)

Inicia o Monitor de Status Canon IJ.

Execute esta função quando quiser verificar o status da impressora e como um trabalho de impressão está prosseguindo.

Verificação inicial dos itens (Initial Check Items) (Limpeza (Cleaning)/ Limpeza profunda (Deep Cleaning))

Antes de realizar uma **Limpeza (Cleaning)** ou **Limpeza profunda (Deep Cleaning)**, verifique se a impressora está ligada e abra a tampa da impressora.
Verifique os itens a seguir para cada tinta.

- Verifique a quantidade de tinta restante no cartucho.
- Verifique se você empurrou o cartucho de tinta completamente até ouvir um clique.
- Se uma fita laranja estiver colada no cartucho de tinta, retire-a completamente.
  Qualquer fita restante dificultará a saída de tinta.
- Verifique se os cartuchos de tinta estão instalados nas posições corretas.

Verificação inicial dos itens (Initial Check Items) (Verificação de ejetor (Nozzle Check))

Antes de executar a **Verificação de ejetor (Nozzle Check)**, verifique se a impressora está ligada e abra a tampa da impressora.
Verifique os itens a seguir para cada tinta.

- Verifique a quantidade de tinta restante no cartucho.
- Verifique se você empurrou o cartucho de tinta completamente até ouvir um clique.
- Se uma fita laranja estiver colada no cartucho de tinta, retire-a completamente.
  Qualquer fita restante dificultará a saída de tinta.
- Verifique se os cartuchos de tinta estão instalados nas posições corretas.

Caixa de diálogo Configurações de alimentação automática (Auto Power Settings)

Quando você clica em **Alimentação automática (Auto Power)**, a caixa de diálogo **Configurações de alimentação automática (Auto Power Settings)** é exibida.
Esta caixa de diálogo permite gerenciar a alimentação da impressora no Canon IJ Printer Assistant Tool.

Ligar automaticamente (Auto Power On)

Seleciona a configuração de ligar automaticamente.
Especifique **Desativar (Disable)** para impedir que a impressora seja ligada automaticamente quando os dados de impressão forem enviados para ela.
Verifique se a impressora está ligada e clique em **OK** para alterar as configurações da impressora.
Especifique **Ativar (Enable)** para ligar a impressora automaticamente quando os dados de impressão forem enviados para ela.

Desligar automaticamente (Auto Power Off)

Selecione na lista o tempo que você deseja definir. Se uma operação do Driver da impressora ou uma operação da impressora não for realizada dentro do tempo selecionado, a impressora é desligada.

Caixa de diálogo Configuração silencioso (Quiet Settings)

Quando você clica em **Configuração silencioso (Quiet Settings)**, a caixa de diálogo **Configuração silencioso (Quiet Settings)** é exibida.
A caixa de diálogo **Configuração silencioso (Quiet Settings)** permite que você especifique uma configuração que reduza o ruído operacional da impressora.
Selecione quando quiser reduzir o ruído de operação da impressora à noite, por exemplo.
O uso desta função pode reduzir a velocidade de impressão.

Não utilizar o modo silencioso (Do not use quiet mode)

Selecione essa opção quando quiser usar a impressora com o volume de ruído de funcionamento normal.

Utilizar sempre o modo silencioso (Always use quiet mode)

Selecione essa opção para reduzir o ruído de funcionamento da impressora.

Utilizar o modo silencioso em horários específicos (Use quiet mode during specified hours)

Selecione essa opção para reduzir o ruído de funcionamento da impressora durante um período especificado.
Defina a **Hora de início (Start time)** e a **Hora de término (End time)** do modo silencioso que deseja ativar. Se ambas estiverem definidas na mesma hora, o modo silencioso não funcionará.

Importante

- Você pode definir o modo silencioso no painel de controle da impressora ou no IJ Printer Assistant Tool da Canon.
  Independentemente de como você costuma a configurar o modo silencioso, o modo é aplicado ao executar operações no painel de controle da impressora ou ao imprimir a partir do computador.
- O Modo silencioso não é aplicado às operações (impressão direta etc.) realizadas diretamente da impressora até mesmo durante os períodos definidos para **Utilizar o modo silencioso em horários específicos (Use quiet mode during specified hours)**.

Caixa de diálogo Configurações personalizadas (Custom Settings)

Quando você clica em **Configurações personalizadas (Custom Settings)**, a caixa de diálogo **Configurações personalizadas (Custom Settings)** é exibida.
Se necessário, alterne entre os diversos modos de operação da impressora.

Detecta mídia compatível na bandeja multipropósito (Detects compatible media in the multi-purpose tray)

Detecta se a mídia compatível está carregada na bandeja multipropósito durante a impressão usando a bandeja multipropósito e exibirá uma mensagem se a mídia compatível não estiver carregada.
Marque esta caixa de seleção para detectar se a mídia compatível está carregada durante a impressão.
Desmarque esta caixa de seleção para imprimir sem detectar se a mídia compatível está carregada.

Importante

- Se você deixar esta caixa de seleção desmarcada, a impressora poderá imprimir na bandeja multipropósito mesmo que a mídia compatível não esteja carregada na bandeja multipropósito. Dessa forma, você deverá marcar essa caixa de seleção sob as circunstâncias normais.

- Se você carregar uma mídia compatível que já foi impressa na bandeja multipropósito, a impressora poderá detectar que nenhuma mídia compatível está carregada na bandeja multipropósito. Nesse caso, desmarque essa caixa de seleção.

Girar 90 graus para a esquerda quando a orientação for [Paisagem] (Rotate 90 degrees left when orientation is [Landscape])

Na guia **Configurar página (Page Setup)**, você pode alterar a direção de giro de **Paisagem (Landscape)** em **Orientação (Orientation)**.

Para girar os dados de impressão 90 graus para a esquerda durante a impressão, selecione esse item. Para girar os dados de impressão 90 graus para a direita durante a impressão, desmarque esse item.

Importante

- Não altere essa configuração enquanto o trabalho de impressão estiver exibido na lista de itens aguardando impressão. Caso contrário, caracteres poderão ser omitidos ou o layout poderá ser corrompido.

Não detectar discrepância de configurações do papel quando imprimir (Do not detect mismatched paper settings when printing from a computer)

Quando você imprimir documentos no computador, e as configurações do papel no driver da impressora e as informações do papel registradas na impressora não forem correspondentes, essa configuração desativará a exibição de mensagens e permitirá que você continue a impressão.

Para desativar a detecção de incompatibilidades de configuração do papel, marque esta caixa de seleção.

Desativar detecção de larg. papel ao imprimir de computador (Disables paper width detection when printing from computer)

Mesmo se a largura do papel identificada pela impressora durante a impressão a partir do computador diferir da largura do papel configurada em **Tamanho do papel (Paper Size)** na guia **Configurar página (Page Setup)**, essa função desativará a exibição da mensagem e permitirá que você continue a impressão.

Para desativar a detecção da largura do papel durante a impressão, marque essa caixa de seleção.

Tópicos Relacionados

- Limpando as Cabeças de Impressão
- Imprimindo um Padrão de Verificação de Ejetor
- Gerenciando a Alimentação da Impressora
- Reduzindo o Ruído da Impressora
- Alterando o Modo de Operação da Impressora

Limpando a Impressora

- Limpando as Superfícies Externas
- Limpando os Rolos de Alimentação do Papel
- Limpando o Interior da Impressora (Limpeza da Placa Inferior)

Limpando as Superfícies Externas

Use um pano suave e seco, como tecido para limpeza de óculos, e remova suavemente a poeira da superfície. Se necessário, remova suavemente as dobras do tecido antes da limpeza.

Importante

- Desligue a alimentação e desconecte o cabo de alimentação antes de limpar a impressora.
- Não use lenços de papel, toalhas de papel, tecido áspero ou material semelhante na limpeza, para não riscar a superfície. Partículas de papel ou fiapos finos podem permanecer no interior da impressora e causar problemas como obstrução da cabeça de impressão e impressão de baixa qualidade.
- Nunca use líquidos voláteis, como tíner, benzeno, acetona ou qualquer outro produto químico para limpar a impressora, pois isso pode causar funcionamento incorreto ou danificar a superfície da impressora.

Limpando os Rolos de Alimentação do Papel

Se o rolo de alimentação de papel estiver sujo ou grudar em partículas de papel, talvez o papel não seja alimentado corretamente. Nesse caso, limpe o rolo de alimentação de papel. A limpeza do rolo de alimentação de papel gastará o rolo, portanto, faça isso somente quando necessário.

Você deve preparar:

Para a alimentação superior: três folhas de papel comum tamanho A4 ou Carta

Para a bandeja de alimentação manual: uma única folha de papel comum tamanho A4 ou Letter

1. Verifique se a impressora está ligada.

2. Selecione **Manutenção (Maintenance)** na tela INÍCIO.

   ➡ LCD e Painel de Controle

   A tela **Manutenção (Maintenance)** será exibida.

3. Selecione **Limpeza do rolo (Roller Cleaning)**.

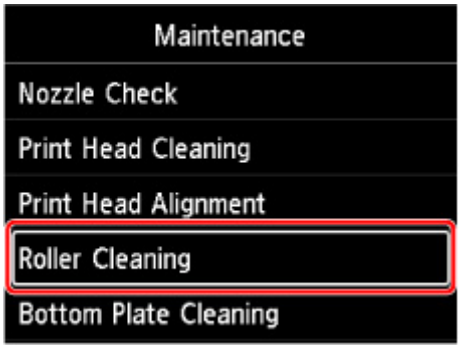

   A tela Confirmação será exibida.

4. Selecione **Sim (Yes)**.

5. Selecione a origem do papel (**Alim. superior (Top feed)** ou **Band. manual (Manual tray)**) para limpeza do rolo de alimentação de papel.

   Se **Band. manual (Manual tray)** for selecionado, vá para a etapa 8.

6. Selecione **Nenhuma limpeza (No wiping)**.

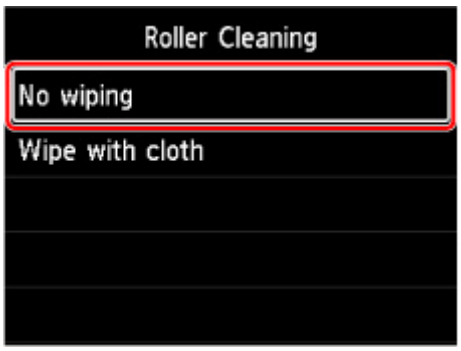

7. Remova qualquer papel na alimentação superior e pressione o botão **OK**.

   O rolo de alimentação de papel irá girar à medida que for limpo sem papel.

   Quando o rolo de alimentação do papel para de girar, a limpeza está concluída.

8. Siga a mensagem para carregar papel comum tamanho A4 ou Carta na origem de papel selecionada na etapa 5.

   Coloque três folhas de papel na alimentação superior ou uma única folha de papel na bandeja de alimentação manual.

   ➡ Carregando papel na alimentação superior
   ➡ Carregando Papel na Bandeja de Alimentação Manual

9. Selecione **OK**.

   A impressora começa o procedimento de limpeza. A limpeza será concluída quando o papel for ejetado.

10. Quando a mensagem de conclusão for exibida, selecione **OK**.

Nota

- Se o problema não for resolvido após a limpeza do rolo de alimentação de papel com **Nenhuma limpeza (No wiping)**, limpe o rolo de alimentação de papel com um pano úmido.

  ➡ Limpando os rolos de alimentação do papel com pano úmido

Limpando os rolos de alimentação do papel com pano úmido

1. Selecione **Limpeza com pano (Wipe with cloth)** na tela **Limpeza do rolo (Roller Cleaning)**.

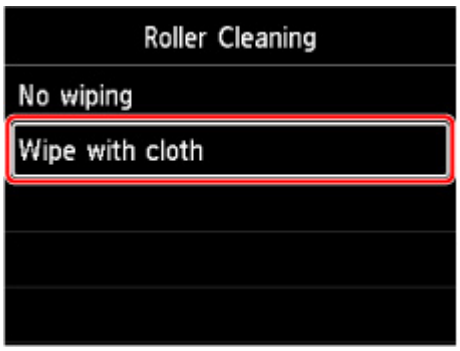

2. Leia a mensagem e selecione **OK**.

3. Remova qualquer papel na alimentação superior e pressione o botão **OK**.

4. Pressione o botão **ATIVADO (ON)**.

5. Verifique se a lâmpada de **ATIVADO (ON)** está apagada e limpe o rolo de alimentação do papel com um pano úmido.

   Limpe o rolo de alimentação do papel (A) na alimentação superior com um pano úmido ou outros materiais. Não toque no rolo de alimentação do papel com os dedos; para limpá-lo, gire o eixo (B) com os dedos.

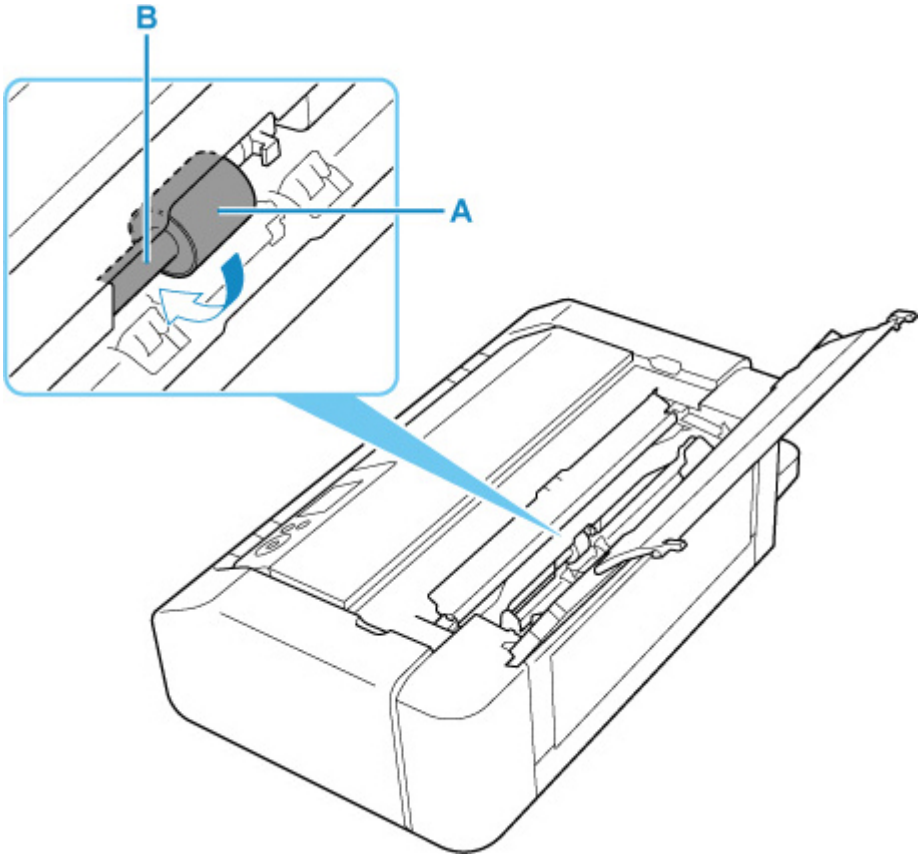

Nota

- Se o eixo não girar, desligue a impressora e ligue-a novamente.

6. Após limpar com um pano úmido, pressione o botão **ATIVADO (ON)**.

7. Faça a limpeza do rolo de alimentação do papel (**Nenhuma limpeza (No wiping)**) novamente.

Nota

- Se os dados de impressão forem enviados para a impressora durante a limpeza do rolo de alimentação do papel com **Limpeza com pano (Wipe with cloth)**, a configuração de ligar automaticamente será desativada mesmo se estiver definida para ser ligada automaticamente.

  Nesse caso, configure a impressora para ser religada automaticamente.

  A partir da impressora

  ➡ Configurações de economia de energia

  A partir do computador

  ➡ Gerenciando a Alimentação da Impressora (Windows)
  ➡ Gerenciando a Alimentação da Impressora (macOS)

Se o problema ainda não for resolvido após a limpeza do rolos de alimentação do papel, entre em contato com o centro de assistência Canon mais próximo para solicitar um reparo.

Limpando o Interior da Impressora (Limpeza da Placa Inferior)

Remova as manchas do interior da impressora. Se o interior da impressora ficar sujo, o papel impresso poderá ficar sujo, portanto é recomendável executar a limpeza periodicamente.

Você deve preparar: uma folha de papel comum no tamanho A4 ou Letter*

* Use um pedaço de papel novo.

1. Verifique se a impressora está ligada.

2. Selecione **Manutenção (Maintenance)** na tela INÍCIO.

   ➡ LCD e Painel de Controle

   A tela **Manutenção (Maintenance)** será exibida.

3. Selecione **Limpeza da placa inferior (Bottom Plate Cleaning)**.

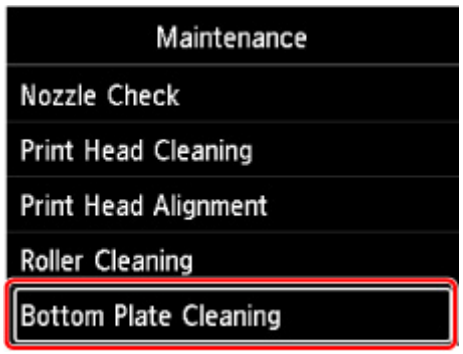

   A tela Confirmação será exibida.

4. Selecione **Sim (Yes)**.

5. Siga a mensagem para remover qualquer papel da alimentação superior e selecione **OK**.

6. Dobre o papel comum tamanho A4 ou Carta de modo que o lado curto fique dividido em três partes, desdobre o papel e selecione **OK**.

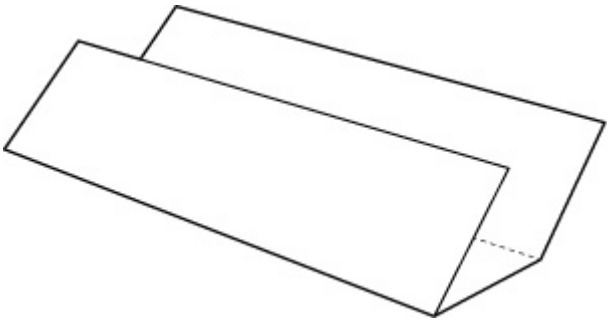

7. Coloque essa folha de papel lateralmente na alimentação superior, com o lado aberto voltado para você.

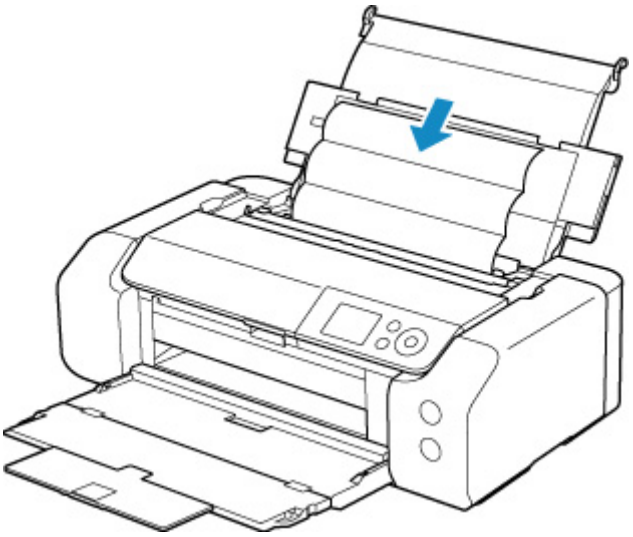

8. Selecione **OK**.

   O papel limpa o interior da impressora, à medida que é alimentado pela impressora.

   Verifique as partes dobradas do papel ejetado. Se estiverem borradas de tinta, realize novamente a Limpeza da Placa Inferior.

9. Quando a mensagem de conclusão for exibida, selecione **OK**.

   Nota

   - Quando realizar novamente a Limpeza da Placa Inferior, use uma folha de papel nova.

Se o problema não for resolvido após a execução da limpeza novamente, as saliências no interior da impressora podem estar manchadas. Remova a tinta com um cotonete ou algo parecido.

Importante

- Desligue a alimentação e desconecte o cabo de alimentação antes de limpar a impressora.

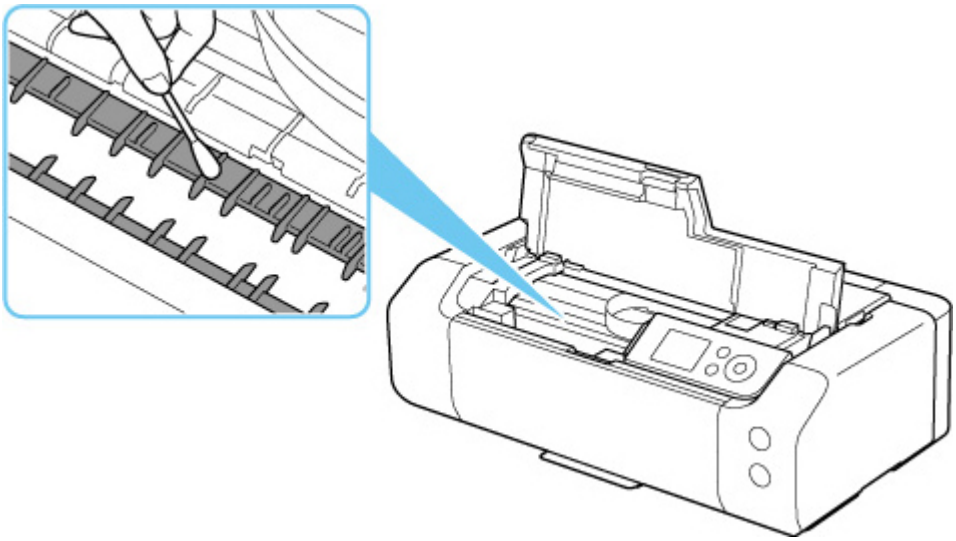

Outras manutenções

- Transportando Sua Impressora

Transportando Sua Impressora

Ao realocar a impressora para alterar o local onde você vive ou para consertá-la, tenha certeza do seguinte.

Importante

- Coloque a impressora em uma caixa resistente de modo que tenha sua parte inferior virada para baixo, usando material de proteção suficiente para garantir o transporte seguro.
- Com a cabeça de impressão e o cartucho de tinta instalados na impressora, pressione o botão **ATIVADO (ON)** para desligar a alimentação. Isso permite que a impressora cubra a cabeça de impressão automaticamente, impedindo que ela seque.
- Após embalar a impressora, não incline a caixa contendo a impressora nem vire-a de lado ou de cabeça para baixo. Isso pode fazer com que a tinta vaze durante o transporte e causar danos à impressora.
- Quando um agente de transporte estiver manuseando o transporte da impressora, marque a caixa com "ESTE LADO PARA CIMA" para manter a parte inferior da impressora virada para baixo. Marque também com "FRÁGIL" ou "MANUSEAR COM CUIDADO".

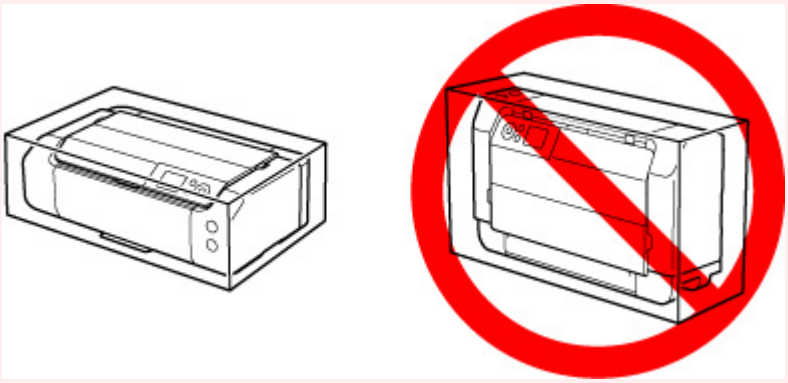

1. Desligue a impressora.

2. Verifique se a lâmpada de **ATIVADO (ON)** está apagada e desconecte o cabo de alimentação.

   Importante

   - Não desconecte a impressora enquanto o indicador luminoso **ATIVADO (ON)** estiver aceso ou piscando em azul, pois isso pode causar um funcionamento incorreto ou danificar a impressora, impedindo a impressora de imprimir.

3. Recolha as bandejas.

4. Desconecte o cabo da impressora do computador e da impressora e desconecte o cabo de alimentação da impressora.

5. Use fita adesiva para prender todas as tampas da impressora e evitar que elas se abram durante o transporte. Em seguida, embale a impressora em um saco plástico.

6. Encaixe o material de proteção na impressora ao colocar a impressora na caixa.

Especificações

- Especificações
- Área de Impressão

Especificações

Especificações gerais

Interface	**Porta USB:** Hi-Speed USB * **Porta de rede:** LAN com Fio: 100BASE-TX / 10BASE-T Wi-Fi: IEEE802.11n / IEEE802.11g / IEEE802.11b / IEEE802.11a * É necessário um computador compatível com o padrão USB Hi-Speed. Uma vez que a interface USB Hi-Speed é totalmente compatível com USB 1.1, pode ser usada em USB 1.1. USB e rede podem ser usados ao mesmo tempo. A LAN Wi-Fi e com fio não podem ser usadas ao mesmo tempo.
Ambiente operacional	**Temperatura:** 5 a 35 °C (41 a 95 °F) **Umidade:** 10 a 90% RH (sem condensação) * O desempenho da impressora pode ser reduzido sob determinadas condições de temperatura e de umidade. Condições recomendadas: **Temperatura:** 15 a 30 °C (59 a 86 °F) **Umidade:** 10 a 80% RH (sem condensação) * Para obter as condições de temperatura e de umidade de papéis como o papel fotográfico, consulte a embalagem do papel ou as instruções fornecidas.
Ambiente de armazenamento	**Temperatura:** 0 a 40 °C (32 a 104 °F) **Umidade:** 5 a 95% RH (sem condensação)
Alimentação	AC 100-240 V, 50/60 Hz (O cabo de alimentação fornecido é adequado somente para a região ou o país onde ele foi comprado).
Consumo de energia	**Imprimindo:** 16 W ou menos *1 **Em espera (mínimo):** 1,0 W ou menos *1*2 **DESATIVADO:** 0,2 W ou menos *1 Conexão USB com um PC *2 O tempo de espera para a espera não pode ser alterado.
Dimensões externas (L x P x A)	Aprox. 639 x 379 x 200 mm (25,2 x 15 x 7,9 pol) * Com as bandejas retraídas.
Peso	Aprox. 14,4 kg (31,6 lb) * Com a Cabeça de Impressão e os cartuchos de tinta instalados.

Especificações de rede

Protocolo de comunicação	SNMP, HTTP, TCP/IP (IPv4/IPv6)
LAN com fio (Wired LAN)	**Padrões suportados:** IEEE802.3u (100BASE-TX) / IEEE802.3 (10BASE-T) **Velocidade de transferência:** 10 Mbps/100 Mbps (comutação automática) **Segurança:** IEEE802.1X (EAP-TLS/EAP-TTLS/PEAP)
Wi-Fi	**Padrões Compatíveis:** IEEE802.11n / IEEE802.11g / IEEE802.11b / IEEE802.11a **Largura de banda da frequência:** 2,4 GHz/5 GHz **Canal:** 2,4 GHz: 1-11 ou 1-13 5 GHz: W52, W53, W56, W58 * Não é possível usar a Conexão direta sem fio na banda de 5 GHz. * Largura de banda de frequência e canais disponíveis diferem dependendo do país ou da região. **Distância da comunicação:** Parte interna, 50 m / 164 pés * A faixa eficaz varia dependendo do ambiente e do local de instalação. **Segurança:** WEP (64/128 bits) WPA-PSK (TKIP/AES) WPA2-PSK (TKIP/AES) **Configuração:** WPS (Configuração de botão de pressão/método de código PIN) Conexão sem fio Easy

Requisitos Mínimos do Sistema

Adeque-se aos requisitos do sistema operacional quando eles forem superiores aos mostrados aqui.

Windows

Sistema Operacional	Windows 10, Windows 8.1, Windows 7 SP1 Nota: a operação só pode ser garantida em um computador com o Windows 7 ou posterior pré-instalado. O driver da impressora, o IJ Printer Assistant Tool e o IJ Network Device Setup Utility oferecem suporte ao sistema operacional a seguir: Windows Server 2008 R2 SP1, Windows Server 2012 R2, Windows Server 2016 e Windows Server 2019.
Espaço no Disco Rígido	2,0 GB ou mais Observação: Para a instalação de pacote de software.

	A quantidade de espaço em disco necessária pode ser alterada sem aviso prévio.

macOS

Sistema Operacional	OS X 10.11.6, macOS 10.12 - macOS 10.15
Espaço no Disco Rígido	1,5 GB ou mais Observação: Para a instalação de pacote de software. A quantidade de espaço em disco necessária pode ser alterada sem aviso prévio.

Outros Sistemas Operacionais Suportados

iOS, Android Algumas funções podem não estar disponíveis com o sistema operacional compatível. Consulte o site da Canon para obter mais detalhes.

Recurso de impressão do celular

Apple AirPrint
Google Cloud Print
PIXMA Cloud Link
Mopria Print Service

- Uma conexão com a Internet ou unidade de CD-ROM é necessária para instalar o software para o Windows.
- macOS: Para o macOS, é necessária uma conexão com a Internet durante a instalação do software.
- Conexão com a internet é necessária para usar todo o guia do usuário.

As informações deste manual estão sujeitas a alteração sem aviso prévio.

Área de Impressão

- Área de Impressão
- Tamanhos Padrão
- Tamanhos para papéis com margem de 25 mm (0,98 pol)
- Discos Imprimíveis

Área de Impressão

Para manter a qualidade da impressão, a impressora deixa uma margem em torno das bordas do papel. A área de impressão fica dentro dessa margem.

Área imprimível : Você pode imprimir nesta área.

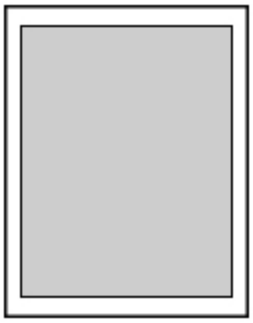

Nota

- Ao selecionar a opção Impressão Sem-bordas, você pode obter impressões sem margens.
- Ao executar a impressão sem-bordas, pode ocorrer um pequeno corte nas bordas, visto que a imagem impressa é ampliada para preencher a página inteira.
- Ao fazer uma Impressão sem bordas, selecione **Nível ampliação img s/ bordas (Magnification level for borderless)** em **Configurações de impressão (Print settings)** das **Configurações do dispositivo (Printer settings)** para especificar a quantidade de imagens que se estenderão para fora do papel.

  ➡ Config. impr.
- Para uma impressão sem-bordas, use os papéis a seguir:
  - Fotográfico Profissional Platina <PT-101>
  - Papel Fotog. Acetinado Plus II <PP-201/PP-208/PP-301>
  - Fotográfico Profis. Brilhante <LU-101>
  - Papel Fotog. Semibrilhante Plus <SG-201>
  - Matte Photo Paper <MP-101>*1
  - Papel fotográfico Pro Premium Mate <PM-101>*1
  - Acabam. Art. Premium Suave <FA-SM1>*1
  - Acabam. Art. Premium Áspero <FA-RG1>*1
  - Cartão
  - Papel cartão

  *1 Impressão sem bordas está desativada, dependendo das configurações de impressão. Para ativar a Impressão sem bordas, remova as restrições de margem.

  ➡ Caixa de diálogo de opções de impressão (Windows)
  ➡ Configurações de papel avançadas (macOS)

A execução da impressão sem-bordas em qualquer outro tipo de papel pode reduzir consideravelmente a qualidade da impressão e/ou resultar em impressões com tons de cores alterados.

- A Impressão sem bordas não está disponível para papéis de tamanho A5, B5, B4, Ofício, nem para papel comum.
- Dependendo do tipo de papel, a impressão sem-bordas pode reduzir a qualidade da impressão nas bordas superior e inferior do papel ou provocar manchas nessas áreas.

Tamanhos Padrão

Tamanho	Área de Impressão (largura x altura)
Letter	203,2 x 271,4 mm (8,00 x 10,69 pol.)
Ofício	203,2 x 347,6 mm (8,00 x 13,69 pol.)
28 x 43 cm (11 x 17 pol.)	272,6 x 423,8 mm (10,73 x 16,69 pol.)
A5	141,2 x 202,0 mm (5,56 x 7,95 pol.)
A4	203,2 x 289,0 mm (8,00 x 11,38 pol.)
A3	290,2 x 412,0 mm (11,43 x 16,22 pol.)
A3+	322,2 x 475,0 mm (12,69 x 18,70 pol.)
B5	175,2 x 249,0 mm (6,90 x 9,80 pol.)
B4	250,2 x 356,0 mm (9,85 x 14,02 pol.)
10 x 15 cm (4 x 6 pol.)	94,8 x 144,4 mm (3,73 x 5,69 pol.)
13 x 18 cm (5 x 7 pol.)	120,2 x 169,8 mm (4,73 x 6,69 pol.)
18 x 25 cm (7 x 10 pol.)	171,0 x 246,0 mm (6,73 x 9,69 pol.)
20 x 25 cm (8 x 10 pol.)	196,4 x 246,0 mm (7,73 x 9,69 pol.)
25 x 30 cm (10 x 12 pol.)	247,2 x 296,8 mm (9,73 x 11,69 pol.)
210 x 594 mm (8,27 x 23,39 pol.)	203,2 x 586,0 mm (8,00 x 23,07 pol.)
Quadrado 13 x 13 cm 5 x 5 pol.	115,0 x 115,0 mm (4,53 x 4,53 pol.)
30 x 30 cm (12 x 12 pol.)	298,0 x 296,8 mm (11,73 x 11,68 pol.)

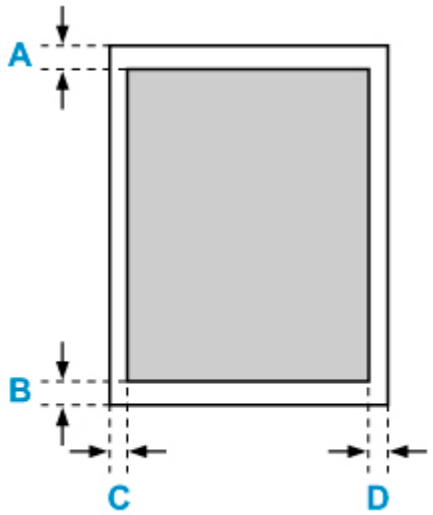

Área imprimível

Letter, Ofício

A: 3,0 mm (0,12 polegadas)
B: 5,0 mm (0,20 polegadas)
C: 6,4 mm (0,25 pol.)
D: 6,3 mm (0,25 polegadas)

Quadrado 13 x 13 cm 5 x 5 pol.

A: 6,0 mm (0,24 polegadas)
B: 6,0 mm (0,24 polegadas)
C: 6,0 mm (0,24 polegadas)
D: 6,0 mm (0,24 polegadas)

Diferente de Carta, Ofício ou Quadrado 5" x 5" 13 x 13 cm

A: 3,0 mm (0,12 polegadas)
B: 5,0 mm (0,20 polegadas)
C: 3,4 mm (0,13 pol.)
D: 3,4 mm (0,13 pol.)

Tamanhos para papéis com margem de 25 mm (0,98 pol)

Quando é selecionado papel artístico com margem de 25 mm (0,98 pol), a impressora é impedida de imprimir a 25 mm (0,98 pol) nas partes superior e inferior do papel. Portanto, é recomendável verificar a área de impressão na tela de visualização antes da impressão.

Para evitar que a cabeça de impressão faça contato com as bordas superior e inferior do papel e cause manchas, use um papel com margem de 25 mm (0,98 pol).

Quando você usa o papel a seguir, a impressora imprime em tamanhos de papel com 25 mm (0,98 pol), dependendo das configurações de impressão. Para imprimir em outros tamanhos de página, remova as restrições de margens.

- Matte Photo Paper <MP-101>
- Papel fotográfico Pro Premium Mate <PM-101>
- Acabam. Art. Premium Suave <FA-SM1>
- Acabam. Art. Premium Áspero <FA-RG1>

➡ Caixa de diálogo de opções de impressão (Windows)
➡ Configurações de papel avançadas (macOS)

Tamanho	Área de Impressão (largura x altura)
Carta (margem de 25 mm (0,98 pol))	203,2 x 229,4 mm (8,00 x 9,03 pol.)
28 x 43 cm (11" x 17") (25 mm (0,98 pol) de margem)	272,6 x 381,8 mm (10,73 x 15,03 pol.)
A4 (margem de 25 mm (0,98 pol))	203,2 x 247,0 mm (8,00 x 9,72 pol.)
A3 (margem de 25 mm (0,98 pol))	290,2 x 370,0 mm (11,43 x 14,57 pol.)
A3+ (margem de 25 mm (0,98 pol))	322,2 x 433,0 mm (12,69 x 17,05 pol.)
210 x 594 mm (8,27 x 23,39 pol) (25 mm (0,98 pol) de margem)	203,2 x 544,0 mm (8,00 x 21,42 pol.)

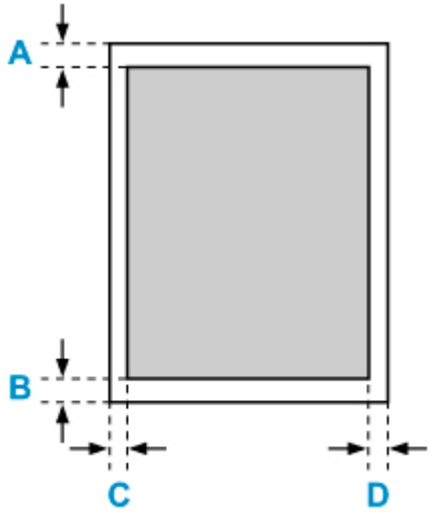

Área imprimível

Letter

A: 25,0 mm (0,98 pol)
B: 25,0 mm (0,98 pol)
C: 6,4 mm (0,25 pol.)
D: 6,3 mm (0,25 polegadas)

Diferente papel letter

A: 25,0 mm (0,98 pol)
B: 25,0 mm (0,98 pol)
C: 3,4 mm (0,13 pol.)
D: 3,4 mm (0,13 pol.)

Discos Imprimíveis

A área de impressão do disco imprimível é de 17 mm (0,67 pol.) de diâmetro interno a 1 mm (0,04 pol.) do diâmetro externo da superfície de impressão.

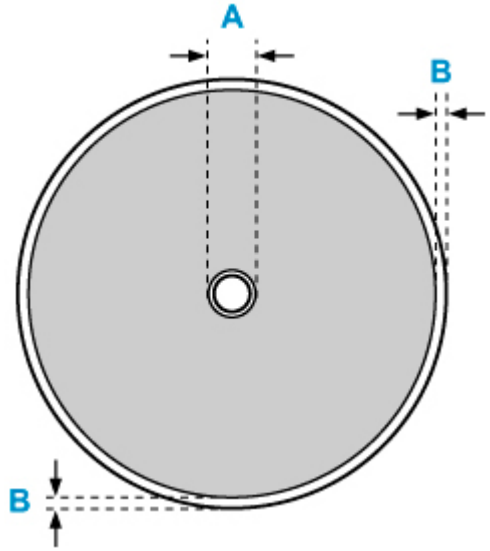

Área imprimível

A: 17,0 mm (0,67 polegadas)
B: 1,0 mm (0,04 polegadas)

Segurança

- Precauções de Segurança
- Informações sobre regulamentação
- WEEE (EU&EEA)
- Ao Reparar, Emprestar ou Descartar a Impressora
- Restrições legais sobre impressões

Precauções de Segurança

Precauções de Segurança

- Este manual contém avisos importantes e precauções de segurança sobre sua impressora.

  Apenas use a impressora conforme descrito nos manuais que as acompanham, do contrário, pode haver incêndio, choque elétrico ou outros acidentes inesperados.

  As marcas e declarações padrão de segurança são válidas somente para as voltagens e frequências suportadas nos países ou regiões aplicáveis.

⚠ Aviso

- Usuários com marca-passos cardíacos:

  Este produto emite um fluxo magnético de baixo nível. Se você sentir algo anormal, afaste-se do produto e consulte seu médico.

- Não use a impressora nos seguintes casos:

  Pare de usar imediatamente, desligue a impressora e contate o revendedor local para solicitar reparos.

  - Objetos metálicos ou líquidos derramados dentro da impressora.
  - A impressora emite fumaça, odores estranhos ou faz ruídos incomuns.
  - O cabo de alimentação ou a tomada aqueceu demais, está quebrada, torta ou danificada.

- Não adotar as medidas a seguir pode resultar em incêndio, choque elétrico ou lesões:
  - Não coloque o produto próximo a solventes inflamáveis, como álcool ou tíner.
  - Não abra nem modifique a impressora.
  - Utilize somente o fio elétrico/cabos que vieram com a impressora. Não use os cabos com outros dispositivos.
  - Não plugue em voltagens nem frequências diferentes das especificadas.
  - Coloque completamente o cabo de alimentação na tomada.
  - Não conecte ou desconecte o cabo de alimentação com as mãos molhadas.
  - Não danifique o cabo de alimentação torcendo, juntando, amarrando, puxando ou dobrando excessivamente.
  - Não coloque objetos pesados sobre o cabo de alimentação.
  - Não conecte vários cabos de alimentação em uma tomada elétrica. Não use vários fios de extensão.
  - Não deixe a impressora ligada durante tempestades.
  - Sempre desconecte o cabo de alimentação e fios elétricos ao limpar. Não use sprays inflamáveis nem líquidos, como álcool ou tíners, para limpar.
  - Desconecte o cabo de alimentação uma vez por mês para verificar se ele não está quente demais, enferrujado, torto, arranhado, partido ou danificado.

⚠ Cuidado

- Não coloque as mãos dentro da impressora durante a impressão.
- Não toque na cabeça de impressão ou outras peças metálicas imediatamente após a impressão.
- Tinta
  - Mantenha a tinta fora do alcance de crianças.

- Se a tinta for lambida ou ingerida acidentalmente, lave a boca e beba um ou dois copos de água. Se ocorrer irritação ou desconforto, consulte um médico imediatamente.
- No caso da tinta entrar em contato com os olhos, lave imediatamente com água. No caso da tinta entrar em contato com a pele, lave imediatamente com água e sabão. Se a irritação nos olhos ou na pele persistir, consulte um médico imediatamente.

Avisos Gerais

Escolhendo um Local

Consulte as "Especificações" no Manual on-line para obter detalhes sobre o ambiente de operação.

- Não instale a impressora em um local instável ou sujeita à vibração intensa.
- Não instale a impressora em locais que ficam muito quentes (luz solar direta ou perto de uma fonte de calor), muito úmidos, empoeirados ou ao ar livre.
- Não coloque a impressora sobre um tapete ou carpete grosso.
- Não coloque a impressora encostada na parede.

Fornecimento de Energia

- Mantenha sempre livre a área em volta da tomada de forma que seja possível desconectar com facilidade o cabo de alimentação, se necessário.
- Nunca remova a tomada puxando pelo cabo.

Avisos Gerais

- Não incline a impressora, coloque em pé nem vire de cabeça para baixo. A tinta pode vazar.
- Não coloque nada sobre a impressora. Tenha muito cuidado para evitar objetos metálicos, como, grampos e clipes de papel, e recipientes com líquidos inflamáveis, como álcool ou tíner.
- Não tente abrir, desmontar ou modificar os cartuchos de tinta. A tinta pode vazar e danificar a impressora.
- Não jogue as cabeças de impressão ou cartuchos de tinta no fogo.

Informações sobre regulamentação

Users in the U.S.A.

FCC Notice (U.S.A. Only)
For 120V, 60Hz model
Model Number: K10511 (Contains FCC Approved WLAN Module K30374)

This device complies with Part 15 of the FCC Rules. Operation is subject to the following two conditions: (1) This device may not cause harmful interference, and (2) this device must accept any interference received, including interference that may cause undesired operation.

Note: This equipment has been tested and found to comply with the limits for a Class B digital device, pursuant to Part 15 of the FCC Rules. These limits are designed to provide reasonable protection against harmful interference in a residential installation. This equipment generates, uses and can radiate radio frequency energy and, if not installed and used in accordance with the instructions, may cause harmful interference to radio communications.
However, there is no guarantee that interference will not occur in a particular installation. If this equipment does cause harmful interference to radio or television reception, which can be determined by turning the equipment off and on, the user is encouraged to try to correct the interference by one or more of the following measures:

- Reorient or relocate the receiving antenna.
- Increase the separation between the equipment and receiver.
- Connect the equipment into an outlet on a circuit different from that to which the receiver is connected.
- Consult the dealer or an experienced radio/TV technician for help.

Use of a shielded cable is required to comply with Class B limits in Subpart B of Part 15 of the FCC Rules.

Do not make any changes or modifications to the equipment unless otherwise specified in the manual. If such changes or modifications should be made, you could be required to stop operation of the equipment.

Changes or modifications not expressly approved by the party responsible for compliance could void the user's authority to operate equipment.

This transmitter must not be co-located or operating in conjunction with any other antenna or transmitter.

The equipment complies with FCC radiation exposure limits for at uncontrolled equipment. This equipment should be installed and operated with minimum distance at least 20cm between the radiator and persons body (excluding extremities: hands, wrists, feet and ankles) and must not be colocated or operated with any other antenna or transmitter.

Canon U.S.A., Inc.
One Canon Park
Melville, New York 11747
1-800-652-2666

Interferência

Não use a impressora perto de equipamento médico ou outros dispositivos eletrônicos. Os sinais da impressora podem interferir na operação correta desses dispositivos.

WEEE (EU&EEA)

Only for European Union and EEA (Norway, Iceland and Liechtenstein)

These symbols indicate that this product is not to be disposed of with your household waste, according to the WEEE Directive (2012/19/EU), the Battery Directive (2006/66/EC) and/or national legislation implementing those Directives. If a chemical symbol is printed beneath the symbol shown above, in accordance with the Battery Directive, this indicates that a heavy metal (Hg = Mercury, Cd = Cadmium, Pb = Lead) is present in this battery or accumulator at a concentration above an applicable threshold specified in the Battery Directive. This product should be handed over to a designated collection point, e.g., on an authorized one-for-one basis when you buy a new similar product or to an authorized collection site for recycling waste electrical and electronic equipment (EEE) and batteries and accumulators. Improper handling of this type of waste could have a possible impact on the environment and human health due to potentially hazardous substances that are generally associated with EEE. Your cooperation in the correct disposal of this product will contribute to the effective usage of natural resources. For more information about the recycling of this product, please contact your local city office, waste authority, approved scheme or your household waste disposal service or visit www.canon-europe.com/weee, or www.canon-europe.com/battery.

Nur für Europäische Union und EWR (Norwegen, Island und Liechtenstein)

Diese Symbole weisen darauf hin, dass dieses Produkt gemäß WEEE-Richtlinie (2012/19/EU; Richtlinie über Elektro- und Elektronik-Altgeräte), Batterien-Richtlinie (2006/66/EG) und nationalen Gesetzen zur Umsetzung dieser Richtlinien nicht über den Hausmüll entsorgt werden darf. Falls sich unter dem oben abgebildeten Symbol ein chemisches Symbol befindet, bedeutet dies gemäß der Batterien-Richtlinie, dass in dieser Batterie oder diesem Akkumulator ein Schwermetall (Hg = Quecksilber, Cd = Cadmium, Pb = Blei) in einer Konzentration vorhanden ist, die über einem in der Batterien-Richtlinie angegebenen Grenzwert liegt. Dieses Produkt muss bei einer dafür vorgesehenen Sammelstelle abgegeben werden. Dies kann z. B. durch Rückgabe beim Kauf eines neuen ähnlichen Produkts oder durch Abgabe bei einer autorisierten Sammelstelle für die Wiederaufbereitung von Elektro- und Elektronik-Altgeräten sowie Batterien und Akkumulatoren geschehen. Der unsachgemäße Umgang mit Altgeräten kann aufgrund potenziell gefährlicher Stoffe, die generell mit Elektro- und Elektronik-Altgeräten in Verbindung stehen, negative Auswirkungen auf die Umwelt und die menschliche Gesundheit haben. Durch Ihre Mitarbeit bei der umweltgerechten Entsorgung dieses Produkts tragen Sie zu einer effektiven Nutzung natürlicher Ressourcen bei. Um weitere Informationen über die Wiederverwertung dieses Produkts zu erhalten, wenden Sie sich an Ihre Stadtverwaltung, den öffentlich-rechtlichen Entsorgungsträger, eine autorisierte Stelle für die Entsorgung von Elektro- und Elektronik-Altgeräten oder Ihr örtliches

Entsorgungsunternehmen oder besuchen Sie www.canon-europe.com/weee, oder www.canon-europe.com/battery.

Union Européenne, Norvège, Islande et Liechtenstein uniquement.

Ces symboles indiquent que ce produit ne doit pas être mis au rebut avec les ordures ménagères, comme le spécifient la Directive européenne DEEE (2012/19/UE), la Directive européenne relative à l'élimination des piles et des accumulateurs usagés (2006/66/CE) et les lois en vigueur dans votre pays appliquant ces directives. Si un symbole de toxicité chimique est imprimé sous le symbole illustré ci-dessus conformément à la Directive relative aux piles et aux accumulateurs, il indique la présence d'un métal lourd (Hg = mercure, Cd = cadmium, Pb = plomb) dans la pile ou l'accumulateur à une concentration supérieure au seuil applicable spécifié par la Directive. Ce produit doit être confié au distributeur à chaque fois que vous achetez un produit neuf similaire, ou à un point de collecte mis en place par les collectivités locales pour le recyclage des Déchets des Équipements Électriques et Électroniques (DEEE). Le traitement inapproprié de ce type de déchet risque d'avoir des répercussions sur l'environnement et la santé humaine, du fait de la présence de substances potentiellement dangereuses généralement associées aux équipements électriques et électroniques. Votre entière coopération dans le cadre de la mise au rebut correcte de ce produit favorisera une meilleure utilisation des ressources naturelles. Pour plus d'informations sur le recyclage de ce produit, contactez vos services municipaux, votre éco-organisme ou les autorités locales compétentes, ou consultez le site www.canon-europe.com/weee, ou www.canon-europe.com/battery.

Uitsluitend bestemd voor de Europese Unie en EER (Noorwegen, IJsland en Liechtenstein)

Met deze symbolen wordt aangegeven dat dit product in overeenstemming met de AEEA-richtlijn (2012/19/EU), de richtlijn 2006/66/EG betreffende batterijen en accu's en/of de plaatselijk geldende wetgeving waarin deze richtlijnen zijn geïmplementeerd, niet bij het normale huisvuil mag worden weggegooid. Indien onder het hierboven getoonde symbool een chemisch symbool gedrukt staat, geeft dit in overeenstemming met de richtlijn betreffende batterijen en accu's aan dat deze batterij of accu een zwaar metaal bevat (Hg = kwik, Cd = cadmium, Pb = lood) waarvan de concentratie de toepasselijke drempelwaarde in overeenstemming met de genoemde richtlijn overschrijdt. Dit product dient te worden ingeleverd bij een hiervoor aangewezen inzamelpunt, bijv. door dit in te leveren bij een hiertoe erkend verkooppunt bij aankoop van een gelijksoortig product, of bij een officiële inzameldienst voor de recycling van elektrische en elektronische apparatuur (EEA) en batterijen en accu's. Door de potentieel gevaarlijke stoffen die gewoonlijk gepaard gaan met EEA, kan onjuiste verwerking van dit type afval mogelijk nadelige gevolgen hebben voor het milieu en de menselijke gezondheid. Uw medewerking bij het op juiste wijze weggooien van dit product draagt bij tot effectief gebruik van natuurlijke hulpbronnen. Voor verdere informatie over recycling van dit product kunt u contact opnemen met uw plaatselijke gemeente,

afvaldienst, officiële dienst voor klein chemisch afval of afvalstortplaats, of kunt u terecht op www.canon-europe.com/weee, of www.canon-europe.com/battery.

Sólo para la Unión Europea y el Área Económica Europea (Noruega, Islandia y Liechtenstein)

Estos iconos indican que este producto no debe desecharse con los residuos domésticos de acuerdo con la Directiva sobre RAEE (2012/19/UE) y la Directiva sobre Pilas y Acumuladores (2006/66/CE) y/o la legislación nacional. Si aparece un símbolo químico bajo este icono, de acuerdo con la Directiva sobre Pilas y Acumuladores, significa que la pila o el acumulador contiene metales pesados (Hg = Mercurio, Cd = Cadmio, Pb = Plomo) en una concentración superior al límite especificado en dicha directiva. Este producto deberá entregarse en un punto de recogida designado, por ejemplo, entregándolo en el lugar de venta al adquirir un producto nuevo similar o en un centro autorizado para la recogida de residuos de aparatos eléctricos y electrónicos (RAEE), baterías y acumuladores. La gestión incorrecta de este tipo de residuos puede afectar al medio ambiente y a la salud humana debido a las sustancias potencialmente nocivas que suelen contener estos aparatos. Su cooperación en la correcta eliminación de este producto contribuirá al correcto aprovechamiento de los recursos naturales. Los usuarios tienen derecho a devolver pilas, acumuladores o baterías usados sin coste alguno. El precio de venta de pilas, acumuladores y baterías incluye el coste de la gestión medioambiental de su desecho, y no es necesario mostrar la cuantía de dicho coste en la información y la factura suministradas a los usuarios finales. Si desea más información sobre el reciclado de este producto, póngase en contacto con su municipio, el servicio o el organismo encargado de la gestión de residuos domésticos o visite www.canon-europe.com/weee, o www.canon-europe.com/battery.

Només per a la Unió Europea i a l’Espai Econòmic Europeu (Noruega, Islàndia i Liechtenstein)

Aquests símbols indican que aquest producte no s’ha de llençar amb les escombraries de la llar, d’acord amb la RAEE (2012/19/UE), la Directiva relativa a piles i acumuladors (2006/66/CE) i la legislació nacional que implementi aquestes directives. Si al costat d’aquest símbol hi apareix imprès un símbol químic, segons especifica la Directiva relativa a piles i acumuladors, significa que la bateria o l’acumulador conté un metall pesant (Hg = mercuri, Cd = cadmi, Pb = plom) en una concentració superior al límit aplicable especificat en la Directiva. Aquest producte s’hauria de lliurar en un dels punts de recollida designats, com per exemple, intercanviant un per un en comprar un producte similar o lliurant-lo en un lloc de recollida autoritzat per al reciclatge de residus d’aparells elèctrics i electrònics (RAEE) i piles i acumuladors. La manipulació inadequada d’aquest tipus de residus podria tenir un impacte negatiu en l’entorn i en la salut humana, a causa de les substàncies potencialment perilloses que normalment estan associades a l'RAEE. La vostra cooperació a l’hora de rebutjar correctament aquest producte contribuirà a la utilització efectiva dels recursos naturals. Els usuaris tenen dret a retornar les bateries o els

acumuladors usats sense cap càrrec. El preu de venda de les bateries i els acumuladors inclou el cost de la gestió ambiental dels residus i no es necessari mostrar l'import d'aquest cost en aquest fullet o en la factura que es lliuri a l'usuari final. Per a més informació sobre el reciclatge d'aquest producte, contacteu amb l'oficina municipal, les autoritats encarregades dels residus, el pla de residus homologat o el servei de recollida d'escombraries domèstiques de la vostra localitat o visiteu www.canon-europe.com/weee, o www.canon-europe.com/battery.

Solo per Unione Europea e SEE (Norvegia, Islanda e Liechtenstein)

Questi simboli indicano che il prodotto non può essere smaltito con i rifiuti domestici, ai sensi della Direttiva RAEE (2012/19/UE), della Direttiva sulle Batterie (2006/66/CE) e/o delle leggi nazionali che attuano tali Direttive. Se sotto il simbolo indicato sopra è riportato un simbolo chimico, in osservanza della Direttiva sulle batterie, tale simbolo indica la presenza di un metallo pesante (Hg = Mercurio, Cd = Cadmio, Pb = Piombo) nella batteria o nell'accumulatore con un livello di concentrazione superiore a una soglia applicabile specificata nella Direttiva sulle batterie. Il prodotto deve essere conferito a un punto di raccolta designato, ad esempio il rivenditore in caso di acquisto di un nuovo prodotto simile oppure un centro di raccolta autorizzato per il riciclaggio di rifiuti di apparecchiature elettriche ed elettroniche (RAEE) nonché di batterie e accumulatori. Un trattamento improprio di questo tipo di rifiuti può avere conseguenze negative sull'ambiente e sulla salute umana a causa delle sostanze potenzialmente nocive solitamente contenute in tali rifiuti. La collaborazione dell'utente per il corretto smaltimento di questo prodotto contribuirà a un utilizzo efficace delle risorse naturali ed eviterà di incorrere in sanzioni amministrative ai sensi dell'art. 255 e successivi del Decreto Legislativo n. 152/06. Per ulteriori informazioni sul riciclaggio di questo prodotto, contattare le autorità locali, l'ente responsabile della raccolta dei rifiuti, un rivenditore autorizzato o il servizio di raccolta dei rifiuti domestici, oppure visitare il sito www.canon-europe.com/weee, o www.canon-europe.com/battery.

Apenas para a União Europeia e AEE (Noruega, Islândia e Liechtenstein)

Estes símbolos indicam que este produto não deve ser eliminado juntamente com o seu lixo doméstico, segundo a Diretiva REEE de 2012/19/UE, a Diretiva de Baterias (2006/66/CE) e/ou a sua legislação nacional que transponha estas Diretivas. Se houver um símbolo químico impresso como mostrado abaixo, de acordo com a Diretiva de Baterias, isto indica que um metal pesado (Hg = Mercúrio, Cd = Cádmio, Pb = Chumbo) está presente nesta pilha ou acumulador, numa concentração acima de um limite aplicável especificado na Diretiva. Este produto deve ser entregue num ponto de recolha designado, por exemplo num local autorizado de troca quando compra um equipamento novo idêntico, ou num local de recolha autorizado para reciclar equipamento elétrico e eletrónico (EEE) em fim de vida, bem como pilhas e baterias. O tratamento inadequado deste tipo de resíduos pode ter um impacto negativo no ambiente e na saúde humana, devido a substâncias potencialmente perigosas que estão associadas com

equipamentos do tipo EEE. A sua cooperação no tratamento correto deste produto irá contribuir para a utilização mais eficaz dos recursos naturais. Para obter mais informações acerca de como reciclar este produto, por favor contacte as suas autoridades locais responsáveis pela matéria, serviço de recolha aprovado para pilhas e baterias ou serviço de recolha de resíduos sólidos domésticos da sua municipalidade, ou visite www.canon-europe.com/weee, ou www.canon-europe.com/battery.

Gælder kun i Europæiske Union og EØS (Norge, Island og Liechtenstein)

Disse symboler betyder, at produktet ikke må bortskaffes sammen med dagrenovation i henhold til WEEE-direktivet (2012/19/EU), batteridirektivet (2006/66/EF) og/eller den lokale lovgivning, som disse direktiver er gennemført i. Hvis der i overensstemmelse med batteridirektivet er trykt et kemisk symbol under det symbol, der er vist ovenfor, betyder det, at batteriet eller akkumulatoren indeholder tungmetaller (Hg = kviksølv, Cd = cadmium, Pb = bly) i en koncentration, som ligger over de grænseværdier, der er beskrevet i batteridirektivet. Produktet skal afleveres på et godkendt indsamlingssted, f.eks. i overensstemmelse med en godkendt én-til-én-procedure, når du indkøber et nyt tilsvarende produkt, eller på et godkendt indsamlingssted for elektronikaffald samt for batterier og akkumulatorer. Forkert håndtering af denne type affald kan medføre negative konsekvenser for miljøet og menneskers helbred på grund af de potentielt sundhedsskadelige stoffer, der generelt kan forefindes i elektrisk og elektronisk udstyr. Når du foretager korrekt bortskaffelse af produktet, bidrager du til effektiv brug af naturressourcerne. Kontakt din kommune, den lokale affaldsmyndighed, det lokale affaldsanlæg, eller besøg www.canon-europe.com/weee, eller www.canon-europe.com/battery for at få flere oplysninger om genbrug af dette produkt.

Μόνο για την Ευρωπαϊκή Ένωση και τον ΕΟΧ (Νορβηγία, Ισλανδία και Λιχτενστάιν)

Αυτά τα σύμβολα υποδεικνύουν ότι αυτό το προϊόν δεν πρέπει να απορρίπτεται μαζί με τα οικιακά απορρίμματα, σύμφωνα με την Οδηγία για τα Απόβλητα Ηλεκτρικού και Ηλεκτρονικού Εξοπλισμού (ΑΗΗΕ) (2012/19/ΕΕ), την Οδηγία για τις Ηλεκτρικές Στήλες (2006/66/ΕΚ) ή/και την εθνική νομοθεσία που εφαρμόζει τις Οδηγίες εκείνες. Εάν κάποιο χημικό σύμβολο είναι τυπωμένο κάτω από το σύμβολο που φαίνεται παραπάνω, σύμφωνα με την Οδηγία για τις Ηλεκτρικές Στήλες, υποδηλώνει ότι κάποιο βαρύ μέταλλο (Hg = Υδράργυρος, Cd = Κάδμιο, Pb = Μόλυβδος) υπάρχει στην μπαταρία ή τον συσσωρευτή σε συγκέντρωση μεγαλύτερη από το ισχύον επίπεδο που καθορίζεται στην Οδηγία για τις Ηλεκτρικές Στήλες. Αυτό το προϊόν πρέπει να παραδίδεται σε καθορισμένο σημείο συλλογής, π.χ. σε μια εξουσιοδοτημένη βάση ανταλλαγής όταν αγοράζετε ένα νέο παρόμοιο προϊόν ή σε μια εξουσιοδοτημένη θέση συλλογής για την ανακύκλωση των αποβλήτων ηλεκτρικού και ηλεκτρονικού εξοπλισμού (ΗΗΕ) και των ηλεκτρικών στηλών και συσσωρευτών. Ο ακατάλληλος χειρισμός αυτού του τύπου αποβλήτων μπορεί να έχει αρνητικό αντίκτυπο στο περιβάλλον και την υγεία του ανθρώπου, λόγω δυνητικά επικίνδυνων ουσιών που

γενικά συνδέονται με τον ΗΗΕ. Η συνεργασία σας για τη σωστή απόρριψη αυτού του προϊόντος θα συμβάλει στην αποτελεσματική χρήση των φυσικών πόρων. Για περισσότερες πληροφορίες σχετικά με ανακύκλωση αυτού του προϊόντος, επικοινωνήστε με το τοπικό γραφείο της πόλης σας, την υπηρεσία απορριμμάτων, το εγκεκριμένο σχήμα ή την υπηρεσία απόρριψης οικιακών αποβλήτων ή επισκεφθείτε τη διεύθυνση www.canon-europe.com/weee ή www.canon-europe.com/battery.

Gjelder kun den europeiske union og EØS (Norge, Island og Liechtenstein)

Disse symbolene indikerer at dette produktet ikke skal kastes sammen med husholdningsavfall, i henhold til WEEE-direktivet (2012/19/EU), batteridirektivet (2006/66/EF) og/eller nasjonal lov som har implementert disse direktivene. Hvis et kjemisk symbol vises under symbolet vist ovenfor, i samsvar med batteridirektivet, indikerer dette at et tungmetall (Hg = kvikksølv, Cd = kadmium, Pb = bly) finnes i batteriet eller akkumulatoren i en konsentrasjon over en gjeldende øvre grense som er spesifisert i batteridirektivet. Produktet må leveres til et dertil egnet innsamlingspunkt, det vil si på en autorisert en-til-en-basis når en kjøper et nytt lignende produkt, eller til et autorisert innsamlingssted for resirkulering av avfall fra elektrisk og elektronisk utstyr (EE-utstyr) og batterier og akkumulatorer. Feil håndtering av denne typen avfall kan være miljø- og helseskadelig på grunn av potensielt skadelige stoffer som ofte brukes i EE-utstyr. Din innsats for korrekt avhending av produktet vil bidra til effektiv bruk av naturressurser. Du kan få mer informasjon om resirkulering av dette produktet ved å kontakte lokale myndigheter, avfallsadministrasjonen, et godkjent program eller husholdningens renovasjonsselskap, eller gå til www.canon-europe.com/weee, eller www.canon-europe.com/battery.

Vain Euroopan unionin sekä ETA:n (Norja, Islanti ja Liechtenstein) alueelle.

Nämä tunnukset osoittavat, että sähkö- ja elektroniikkalaiteromua koskeva direktiivi (SER-direktiivi, 2012/19/EU), paristoista ja akuista annettu direktiivi (2006/66/EY) sekä kansallinen lainsäädäntö kieltävät tuotteen hävittämisen talousjätteen mukana. Jos yllä olevan symbolin alapuolelle on paristodirektiivin mukaisesti painettu kemiallisen aineen tunnus, kyseinen paristo tai akku sisältää raskasmetalleja (Hg = elohopea, Cd = kadmium, Pb = lyijy) enemmän kuin paristodirektiivin salliman määrän. Tuote on vietävä asianmukaiseen keräyspisteeseen, esimerkiksi kodinkoneliikkeeseen uutta vastaavaa tuotetta ostettaessa tai viralliseen sähkö- ja elektroniikkalaiteromun tai paristojen ja akkujen keräyspisteeseen. Sähkö- ja elektroniikkalaiteromun virheellinen käsittely voi vahingoittaa ympäristöä ja ihmisten terveyttä, koska laitteet saattavat sisältää ympäristölle ja terveydelle haitallisia aineita. Tuotteen asianmukainen hävittäminen säästää myös luonnonvaroja. Jos haluat lisätietoja tämän tuotteen kierrätyksestä, ota yhteys kunnan jätehuoltoviranomaisiin tai käyttämääsi jätehuoltoyhtiöön tai käy osoitteessa www.canon-europe.com/weee, tai www.canon-europe.com/battery.

Endast för Europeiska unionen och EES (Norge, Island och Liechtenstein)

De här symbolerna visar att produkten inte får sorteras och slängas som hushållsavfall enligt WEEE-direktivet (2012/19/EU), batteridirektivet (2006/66/EG) och/eller nationell lagstiftning som implementerar dessa direktiv. Om en kemisk symbol förekommer under ovanstående symbol innebär detta enligt Batteridirektivet att en tungmetall (Hg = Kvicksilver, Cd = Kadmium, Pb = Bly) förekommer i batteriet eller ackumulatorn med en koncentration som överstiger tillämplig gräns som anges i Batteridirektivet. Produkten ska lämnas in på en avsedd insamlingsplats, t.ex. på en återvinningsstation auktoriserad att hantera elektrisk och elektronisk utrustning (EE-utrustning) samt batterier och ackumulatorer eller hos handlare som är auktoriserade att byta in varor då nya, motsvarande köps (en mot en). Olämplig hantering av avfall av den här typen kan ha negativ inverkan på miljön och människors hälsa på grund av de potentiellt farliga ämnen som kan återfinnas i elektrisk och elektronisk utrustning. Din medverkan till en korrekt avfallshantering av produkten bidrar till effektiv användning av naturresurserna. Om du vill ha mer information om var du kan lämna in den här produkten, kontakta ditt lokala kommunkontor, berörd myndighet eller företag för avfallshantering eller se www.canon-europe.com/weee, eller www.canon-europe.com/battery.

Pouze Evropská unie a EHP (Norsko, Island a Lichtenštejnsko)

Tento symbol znamená, že podle směrnice OEEZ (2012/19/EU), směrnice o bateriích (2006/66/ES) a/nebo podle vnitrostátních právních prováděcích předpisů k těmto směrnicím nemá být tento výrobek likvidován s odpadem z domácností. Je-li v souladu s požadavky směrnice o bateriích vytištěna pod výše uvedeným symbolem chemická značka, udává, že tato baterie nebo akumulátor obsahuje těžké kovy (Hg = rtuť, Cd = kadmium, Pb = olovo) v koncentraci vyšší, než je příslušná hodnota předepsaná směrnicí. Tento výrobek má být vrácen do určeného sběrného místa, např. v rámci autorizovaného systému odběru jednoho výrobku za jeden nově prodaný podobný výrobek, nebo do autorizovaného sběrného místa pro recyklaci odpadních elektrických a elektronických zařízení (OEEZ), baterií a akumulátorů. Nevhodné nakládání s tímto druhem odpadu by mohlo mít negativní dopad na životní prostředí a lidské zdraví, protože elektrická a elektronická zařízení zpravidla obsahují potenciálně nebezpečné látky. Vaše spolupráce na správné likvidaci tohoto výrobku napomůže efektivnímu využívání přírodních zdrojů. Chcete-li získat podrobné informace týkající se recyklace tohoto výrobku, obraťte se prosím na místní úřad, orgán pro nakládání s odpady, schválený systém nakládání s odpady či společnost zajišťující likvidaci domovního odpadu, nebo navštivte webové stránky www.canon-europe.com/weee nebo www.canon-europe.com/battery.

Csak az Európai Unió és az EGT (Norvégia, Izland és Liechtenstein) országaiban

Ezek a szimbólumok azt jelzik, hogy a termék hulladékkezelése a háztartási hulladéktól különválasztva, az elektromos és elektronikus berendezések hulladékairól (WEEE) szóló (2012/19/EU) irányelvnek és az elemekről és akkumulátorokról, valamint a hulladék elemekről és akkumulátorokról szóló (2006/66/EK) irányelvnek megfelelően és/vagy ezen irányelveknek megfelelő helyi előírások szerint történik. Amennyiben a fent feltüntetett szimbólum alatt egy vegyjel is szerepel, az elemekről és akkumulátorokról szóló irányelvben foglaltak értelmében ez azt jelzi, hogy az elem vagy az akkumulátor az irányelvben meghatározott határértéknél nagyobb mennyiségben tartalmaz nehézfémet (Hg = higany, Cd = kadmium, Pb = ólom). E terméket az arra kijelölt gyűjtőhelyre kell juttatni – pl. hasonló termék vásárlásakor a régi becserélésére vonatkozó hivatalos program keretében, vagy az elektromos és elektronikus berendezések (EEE) hulladékainak gyűjtésére, valamint a hulladék elemek és hulladék akkumulátorok gyűjtésére kijelölt hivatalos gyűjtőhelyre. Az ilyen jellegű hulladékok nem előírásszerű kezelése az elektromos és elektronikus berendezésekhez (EEE) általánosan kapcsolható potenciálisan veszélyes anyagok révén hatással lehet a környezetre és az egészségre. E termék megfelelő leselejtezésével Ön is hozzájárul a természeti források hatékony használatához. A termék újrahasznosítását illetően informálódjon a helyi polgármesteri hivatalnál, a helyi közterület-fenntartó vállalatnál, a hivatalos hulladéklerakó telephelyen vagy a háztartási hulladék begyűjtését végző szolgáltatónál, illetve látogasson el a www.canon-europe.com/weee, vagy www.canon-europe.com/battery internetes oldalra.

Tylko dla krajów Unii Europejskiej oraz EOG (Norwegia, Islandia i Liechtenstein)

Te symbole oznaczają, że produktu nie należy wyrzucać razem z odpadami gospodarstwa domowego, zgodnie z dyrektywą WEEE w sprawie zużytego sprzętu elektrycznego i elektronicznego (2012/19/UE) lub dyrektywą w sprawie baterii (2006/66/WE) bądź przepisami krajowymi wdrażającymi te dyrektywy. Jeśli pod powyższym symbolem znajduje się symbol chemiczny, zgodnie z dyrektywą w sprawie baterii oznacza to, że bateria lub akumulator zawiera metal ciężki (Hg = rtęć, Cd = kadm, Pb = ołów) w stężeniu przekraczającym odpowiedni poziom określony w dyrektywie w sprawie baterii. Użytkownicy baterii i akumulatorów mają obowiązek korzystać z dostępnego programu zwrotu, recyklingu i utylizacji baterii oraz akumulatorów. Niewłaściwe postępowanie z tego typu odpadami może mieć wpływ na środowisko i zdrowie ludzi ze względu na substancje potencjalnie niebezpieczne, związane ze zużytym sprzętem elektrycznym i elektronicznym. Państwa współpraca w zakresie właściwej utylizacji tego produktu przyczyni się do efektywnego wykorzystania zasobów naturalnych. W celu uzyskania informacji o sposobie recyklingu tego produktu prosimy o kontakt z właściwym urzędem miejskim lub zakładem gospodarki komunalnej bądź zapraszamy na stronę www.canon-europe.com/weee, lub www.canon-europe.com/battery.

Platí len pre štáty Európskej únie a EHP (Nórsko, Island a Lichtenštajnsko)

Tieto symboly označujú, že podľa Smernice o odpade z elektrických a elektronických zariadení (OEEZ) 2012/19/EÚ, Smernice o batériách (2006/66/ES) a podľa platnej legislatívy Slovenskej republiky sa tento produkt nesmie likvidovať spolu s komunálnym odpadom. Ak je chemická značka vytlačená pod vyššie uvedeným symbolom, znamená to, že táto batéria alebo akumulátor obsahuje ťažký kov (Hg = ortuť, Cd = kadmium, Pb = olovo) v koncentrácii vyššej, ako je príslušná povolená hodnota stanovená v Smernici o batériách. Produkt je potrebné odovzdať do určenej zberne, napr. prostredníctvom výmeny za kúpu nového podobného produktu, alebo na autorizované zberné miesto, ktoré spracúva odpad z elektrických a elektronických zariadení (EEZ), batérií a akumulátorov. Nesprávna manipulácia s takýmto typom odpadu môže mať negatívny vplyv na životné prostredie a ľudské zdravie, pretože elektrické a elektronické zariadenia obsahujú potenciálne nebezpečné látky. Spoluprácou na správnej likvidácii tohto produktu prispejete k účinnému využívaniu prírodných zdrojov. Ďalšie informácie o recyklácii tohto produktu získate od miestneho úradu, úradu životného prostredia, zo schváleného plánu OEEZ alebo od spoločnosti, ktorá zaisťuje likvidáciu komunálneho odpadu. Viac informácií nájdete aj na webovej stránke: www.canon-europe.com/weee, alebo www.canon-europe.com/battery.

Üksnes Euroopa Liit ja EMP (Norra, Island ja Liechtenstein)

Antud sümbolid viitavad sellele, et vastavalt elektri- ja elektroonikaseadmete jäätmeid käsitlevale direktiivile (2012/19/EL), patareisid ja akusid ning patarei- ja akujäätmeid käsitlevale direktiivile (2006/66/EÜ) ja/või nimetatud direktiive rakendavatele riiklikele õigusaktidele ei või seda toodet koos olmejäätmetega ära visata. Kui keemiline sümbol on trükitud eespool toodud sümboli alla, siis tähendab see, et antud patareis või akus leiduva raskemetalli (Hg = elavhõbe, Cd = kaadmium, Pb = plii) kontsentratsioonitase on kõrgem kui patareisid ja akusid ning patarei- ja akujäätmeid käsitlevas direktiivis sätestatud piirmäär. Antud tootest tekkinud jäätmed tuleb anda vastavasse kogumispunkti, nt müügipunkti, mis on volitatud üks ühe vastu vahetama, kui ostate uue sarnase toote, või vastavasse elektri- ja lektroonikaseadmete jäätmete ning patareide ja akude ümbertöötlemiseks mõeldud kogumispunkti. Antud liiki jäätmete vale käitlemine võib kahjustada keskkonda ja inimeste tervist elektri- ja elektroonikajäätmetes tavaliselt leiduvate potentsiaalselt ohtlike ainete tõttu. Antud tootest tekkinud jäätmete nõuetekohase kõrvaldamisega aitate kasutada loodusvarasid efektiivselt. Täiendava teabe saamiseks elektri- ja elektroonikaseadmetest tekkinud jäätmete ning patarei- ja akujäätmete tagastamise ja ümbertöötlemise kohta võtke ühendust kohaliku omavalitsusega, asjakohase valitsusasutusega, asjakohase tootjavastutusorganisatsiooniga või olmejäätmete käitlejaga. Lisateavet leitate ka Interneti-leheküljelt www.canon-europe.com/weee või www.canon-europe.com/battery.

Tikai Eiropas Savienībai un EEZ (Norvēģijai, Islandei un Lihtenšteinai)

Šie simboli norāda, ka atbilstoši ES Direktīvai (2012/19/ES) par elektrisko un elektronisko iekārtu atkritumiem (EEIA), Direktīvai (2006/66/EK) par baterijām un akumulatoriem, un akumulatoru atkritumiem, ar ko atceļ Direktīvu 91/157/EEK, un vietējiem tiesību aktiem šo izstrādājumu nedrīkst izmest kopā ar sadzīves atkritumiem. Ja zem iepriekš norādītā simbola ir uzdrukāts ķīmiskais simbols, saskaņā ar direktīvu par baterijām un akumulatoriem tas nozīmē, ka šīs baterijas vai akumulatori satur smagos metālus (Hg = dzīvsudrabs, Cd = kadmijs, Pb = svins) un to koncentrācijas līmenis pārsniedz direktīvā par baterijām un akumulatoriem minēto piemērojamo slieksni. Šis izstrādājums ir jānodod piemērotā savākšanas vietā, piemēram, apstiprinātā veikalā, kur iegādājaties līdzīgu jaunu produktu un atstājat veco, vai apstiprinātā vietā izlietotu elektrisko un elektronisko iekārtu un bateriju un akumulatoru pārstrādei. Nepareiza šāda veida atkritumu apsaimniekošana var apdraudēt vidi un cilvēka veselību tādu iespējami bīstamu vielu dēļ, kas parasti ir elektriskajās un elektroniskajās iekārtās. Jūsu atbalsts pareizā šāda veida atkritumu apsaimniekošanā sekmēs efektīvu dabas resursu izmantošanu. Lai saņemtu pilnīgāku informāciju par šāda veida izstrādājumu nodošanu otrreizējai pārstrādei, sazinieties ar vietējo pašvaldību, atkritumu savākšanas atbildīgo dienestu, pilnvaroto organizāciju vai iestādi, kas veic sadzīves atkritumu apsaimniekošanu, vai apmeklējiet tīmekļa vietni www.canon-europe.com/weee, vai www.canon-europe.com/battery.

Tik Europos Sąjungai ir EEE (Norvegijai, Islandijai ir Lichtenšteinui)

Šie simboliai reiškia, kad šio gaminio negalima išmesti į buitines atliekas, kaip reikalaujama WEEE Direktyvoje (2012/19/ES) ir Baterijų direktyvoje (2006/66/EB) ir (ar) jūsų šalies nacionaliniuose įstatymuose, kuriais šios Direktyvos yra įgyvendinamos. Jeigu cheminio ženklo simbolis yra nurodytas žemiau šio ženklo, tai reiškia, kad vadovaujantis Baterijų direktyvą, baterijų ar akumuliatorių sudėtyje yra sunkiųjų metalų (Hg = gyvsidabrio, Cd = kadmio, Pb = švino), kurių koncentracija viršija Baterijų direktyvoje nurodytas leistinas ribas. Šį gaminį reikia pristatyti į specialųjį surinkimo punktą, pavyzdžiui, mainais, kai jūs perkate naują panašų gaminį, arba į specialiąją surinkimo vietą, kurioje perdirbamos elektrinės ir elektroninės įrangos atliekos bei naudotos baterijos ir akumuliatoriai. Dėl netinkamo šio tipo atliekų tvarkymo gali nukentėti aplinka ir iškilti grėsmė žmogaus sveikatai dėl galimai kenksmingų medžiagų, iš esmės susijusių su elektrine ir elektronine įranga. Bendradarbiaudami ir teisingai utilizuodami šiuos gaminius, jūs padėsite efektyviai naudoti gamtinius išteklius. Daugiau informacijos apie gaminio perdirbimą jums gali suteikti vietinis biuras, atliekų tvarkymo bendrovė, sertifikuoti organai ar buitinių atliekų surinkimo įmonės. Taip pat siūloma apsilankyti interneto svetainėje www.canon-europe.com/weee, arba www.canon-europe.com/battery.

Samo za Evropsko unijo in EGP (Norveška, Islandija in Lihtenštajn)

Ti simboli pomenijo, da tega izdelka skladno z Direktivo OEEO (2012/19/EU), Direktivo 2006/66/ES in/ali nacionalno zakonodajo, ki uvaja ti direktivi, ne smete odlagati z nesortiranimi gospodinjskimi odpadki. Če je pod zgoraj prikazanim simbolom natisnjen kemijski simbol, to v skladu z Direktivo pomeni, da je v tej bateriji ali akumulatorju prisotna težka kovina (Hg = živo srebro, Cd = kadmij, Pb = svinec), in sicer v koncentraciji, ki je nad relevantno mejno vrednostjo, določeno v Direktivi. Ta izdelek je potrebno odnesti na izbrano zbirno mesto, t. j. pooblaščeno trgovino, kjer ob nakupu novega (podobnega) izdelka vrnete starega, ali na pooblaščeno zbirno mesto za ponovno uporabo odpadne električne in elektronske opreme (EEO) ter baterij in akumulatorjev. Neustrezno ravnanje s to vrsto odpadkov lahko negativno vpliva na okolje in človeško zdravje zaradi potencialno nevarnih snovi, ki so pogosto povezane z EEO. Vaše sodelovanje pri pravilnem odlaganju tega izdelka predstavlja pomemben prispevek k smotrni izrabi naravnih virov. Za več informacij o ponovni uporabi tega izdelka se obrnite na lokalen mestni urad, pristojno službo za odpadke, predstavnika pooblaščenega programa za obdelavo odpadkov ali na lokalno komunalo. Lahko pa tudi obiščete našo spletno stran www.canon-europe.com/weee, ali www.canon-europe.com/battery.

Само за Европейския съюз и ЕИП (Норвегия, Исландия и Лихтенщайн)

Тези символи показват, че този продукт не трябва да се изхвърля заедно с битовите отпадъци съгласно Директивата за ИУЕЕО (2012/19/ЕС), Директивата за батерии (2006/66/ЕО) и/или Вашето национално законодателство, прилагащо тези Директиви. Ако под показания горе символ е отпечатан символ за химически елемент, съгласно разпоредбите на Директивата за батерии, този втори символ означава наличието на тежък метал (Hg = живак, Cd = кадмий, Pb = олово) в батерията или акумулатора в концентрация над указаната граница за съответния елемент в Директивата. Този продукт трябва да бъде предаден в предназначен за целта пункт за събиране, например на база размяна, когато купувате нов подобен продукт, или в одобрен събирателен пункт за рециклиране на излязло от употреба електрическо и електронно оборудване (ИУЕЕО), батерии и акумулатори. Неправилното третиране на този тип отпадъци може да доведе до евентуални отрицателни последствия за околната среда и човешкото здраве поради потенциално опасните вещества, които обикновено са свързани с ЕЕО. В същото време Вашето съдействие за правилното изхвърляне на този продукт ще допринесе за ефективното използване на природните ресурси. За повече информация относно това къде можете да предадете за рециклиране на този продукт, моля свържете се с Вашите местни власти, с органа, отговорен за отпадъците, с одобрената система за ИУЕЕО или с Вашата местна служба за битови отпадъци, или посетете www.canon-europe.com/weee, или www.canon-europe.com/battery.

Doar pentru Uniunea Europeană şi EEA (Norvegia, Islanda şi Liechtenstein)

Aceste simboluri indică faptul că acest produs nu trebuie aruncat împreună cu deşeurile menajere, în conformitate cu Directiva DEEE (2012/19/UE), Directiva referitoare la baterii (2006/66/CE) şi/sau legile dvs. naţionale ce implementează aceste Directive. Dacă un simbol chimic este imprimat sub simbolul de mai sus, în conformitate cu Directiva referitoare la baterii, acest simbol indică prezenţa în baterie sau acumulator a unui metal greu (Hg = Mercur, Cd = Cadmiu, Pb = Plumb) într-o concentraţie mai mare decât pragul admis specificat în Directiva referitoare la baterii. Acest produs trebuie înmânat punctului de colectare adecvat, ex: printr-un schimb autorizat unu la unu atunci când cumpăraţi un produs nou similar sau la un loc de colectare autorizat pentru reciclarea reziduurilor de echipament electric şi electronic (EEE) şi baterii şi acumulatori. Administrarea neadecvată a acestui tip de deşeuri, ar putea avea un impact asupra mediului şi asupra sănătăţii umane datorită substanţelor cu potenţial de risc care sunt în general asociate cu EEE. Cooperarea dvs. în direcţia reciclării corecte a acestui produs va contribui la o utilizare eficientă a resurselor naturale. Pentru mai multe informaţii despre reciclarea acestui produs, vă rugăm să contactaţi biroul dvs. local, autorităţile responsabile cu deşeurile, schema aprobată sau serviciul dvs. responsabil cu deşeurile menajere sau vizitaţi-ne la www.canon-europe.com/weee, sau www.canon-europe.com/battery.

Samo za Europsku uniju i EEA (Norveška, Island i Lihtenštajn)

Oznaka pokazuje da se ovaj proizvod ne smije odlagati s komunalnim i ostalim vrstama otpada, u skladu s direktivom WEEE (2012/19/EC), Direktivom o baterijama (2006/66/EC) i Pravilnikom o gospodarenju otpadnim baterijama i akumulatorima te Pravilnikom o gospodarenju otpadnim električnim i elektroničkim uređajima i opremom. Ako je ispod prethodno prikazane oznake otisnut kemijski simbol, u skladu s Direktivom o baterijama, to znači da se u ovoj bateriji ili akumulatoru nalazi teški metal (Hg = živa, Cd = kadmij, Pb = olovo) i da je njegova koncentracija iznad razine propisane u Direktivi o baterijama. Ovaj bi proizvod trebalo predati ovlašenom skupljaču EE otpada ili prodavatelju koji je dužan preuzeti otpadni proizvod po sistemu jedan za jedan, ukoliko isti odgovara vrsti te je obavljao primarne funkcije kao i isporučena EE oprema. Otpadne baterije i akumulatori predaju se ovlaštenom skupljaču otpadnih baterija ili akumulatora ili prodavatelju bez naknade i obveze kupnje za krajnjeg korisnika. Neodgovarajuće rukovanje ovom vrstom otpada može utjecati na okoliš i ljudsko zdravlje zbog potencijalno opasnih supstanci koje se najčešće nalaze na takvim mjestima. Vaša suradnja u pravilnom zbrinjavanju ovog proizvoda pridonijet će djelotvornom iskorištavanju prirodnih resursa. Dodatne informacije o recikliranju ovog proizvoda zatražite od svog lokalnog gradskog ureda, službe za zbrinjavanje otpada, odobrenog programa ili komunalne službe za uklanjanje otpada ili pak na stranicama www.canon-europe.com/weee ili www.canon-europe.com/battery.

Korisnici u Srbiji

Ovaj simbol označava da ovaj proizvod ne sme da se odlaže sa ostalim kućnim otpadom, u skladu sa WEEE Direktivom (2012/19/EU), Direktivom o baterijama (2006/66/EC) i nacionalnim zakonima. Ukoliko je ispod gore navedenog simbola odštampan hemijski simbol, u skladu sa Direktivom o baterijama, ovaj simbol označava da su u ovoj bateriji ili akumulatoru prisutni teški metali (Hg – živa, Cd – kadmijum, Pb - olovo) u koncentracijama koje premašuju prihvatljivi prag naveden u Direktivi o baterijama. Ovaj proizvod treba predati određenom centru za prikupljanje, npr. po principu „jedan-za-jedan“ kada kupujete sličan novi proizvod, ili ovlašćenom centru za prikupljanje za reciklažu istrošene električne i elektronske opreme (EEE), baterija i akumulatora. Nepravilno rukovanje ovom vrstom otpada može imati negativne posledice po životnu sredinu i ljudsko zdravlje usled potencijalno opasnih materijala koji se uglavnom vezuju za EEE. Vaša saradnja na ispravnom odlaganju ovog proizvoda će doprineti efikasnom korišćenju prirodnih resursa. Više informacija o tome kako možete da reciklirate ovaj proizvod potražite od lokalnih gradskih vlasti, komunalne službe, odobrenog plana reciklaže ili servisa za odlaganje kućnog otpada, ili posetite stranicu www.canon-europe.com/weee, ili www.canon-europe.com/battery.

Ao reparar, emprestar ou descartar a impressora

Se você tiver inserido dados pessoais, senhas e/ou outras configurações de segurança na impressora, essas informações poderão ser armazenadas na impressora.

Ao enviar a impressora para reparo, emprestar ou transferir para outra pessoa, ou dispor da impressora, siga as etapas abaixo para excluir informações e evitar que terceiros tenham acesso a elas.

- **Configurações diversas (Various settings)** > **Configurações do dispositivo (Printer settings)** > **Redefinir configuração (Reset settings)** > **Redefinir tudo (Reset all)** > **Sim (Yes)**

Restrições legais sobre impressões

Imprimir ou modificar cópias impressas dos itens a seguir podem ser passíveis de punição pela lei.

Esta lista não é completa. Em caso de dúvida, consulte um representante legal local.

- Papel-moeda
- Ordens de pagamento
- Certificados de depósito
- Selos postais (cancelados ou não)
- Distintivos ou insígnias de identificação
- Determinados comprovantes de saque e serviços
- Cheques ou comprovantes emitidos por agências governamentais
- Habilitações de trânsito e certificados de titularidade
- Cheques de viagem
- Tíquetes-refeição
- Passaportes
- Papéis de imigração
- Declarações de imposto de renda (canceladas ou não)
- Cartas de fiança ou outros certificados de "nada consta"
- Certificados de ações
- Trabalhos artísticos ou trabalhos protegidos por leis de direitos autorais, sem a permissão do proprietário

Capturas de Tela Neste Manual

Para o Windows:

As capturas de tela usadas neste manual são as telas que aparecem quando o sistema operacional Windows 10 é usado.

Para o macOS:

As capturas de tela usadas neste manual são as telas que aparecem quando o sistema operacional macOS Mojave 10.14 é usado.

Fluxo de trabalho de impressão básico

- Imprimir fotos de um computador (Windows)
- Imprimir fotos de um computador (macOS)

Imprimir fotos de um computador (Windows)

Esta seção descreve como imprimir fotos com um aplicativo de software no computador.

1. Abra o suporte de papel (A) da alimentação superior.

2. Abra a bandeja de saída de papel (B) com cuidado.

3. Abra a extensão da bandeja de saída (C), e puxe o suporte de saída de papel (D).

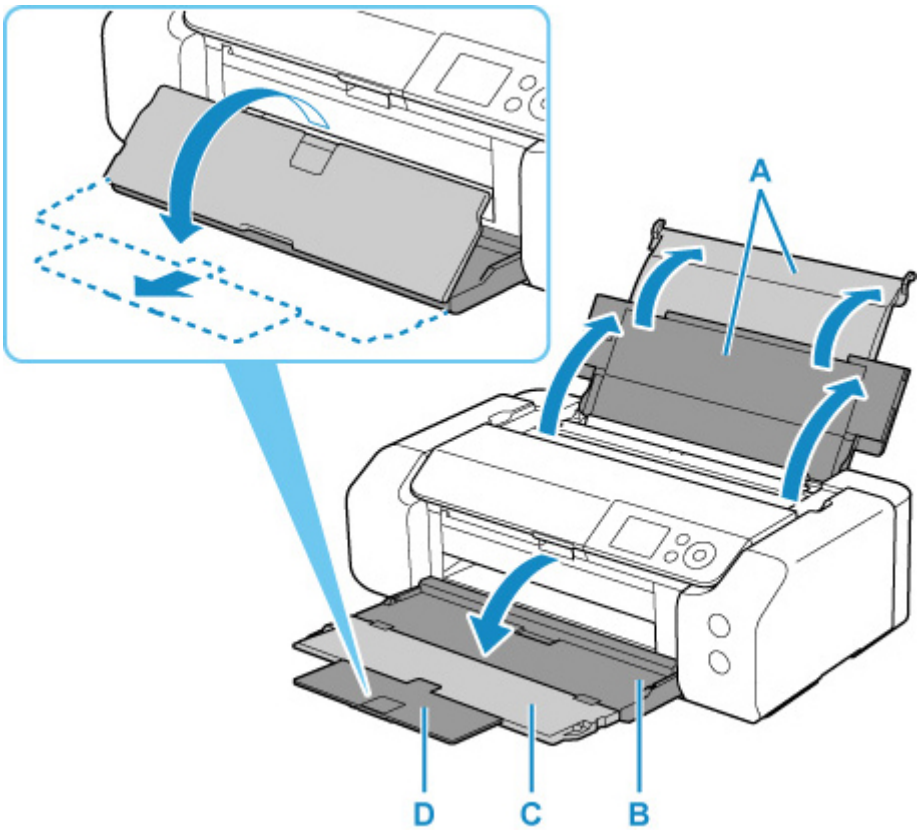

4. Abra a tampa do slot de alimentação (E).

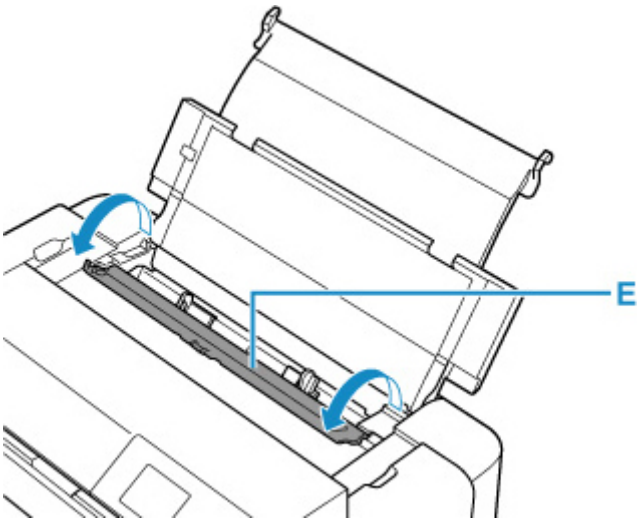

5. Deslize a guia do papel direita (F) para abrir as duas guias de papel e colocar o papel no centro da alimentação superior COM O LADO A SER IMPRESSO VOLTADO PARA VOCÊ.

6. Deslize a guia do papel direita (F) para alinhar as duas guias de papel com os dois lados da pilha de papel.

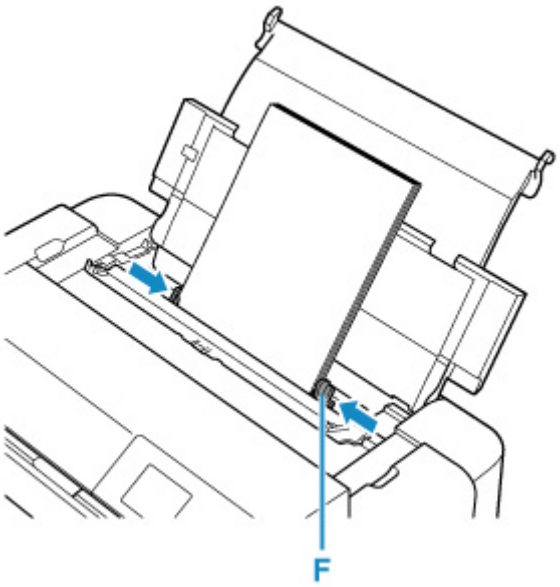

7. Feche a tampa do slot de alimentação com cuidado.

   A tela de registro de informações da alimentação superior é exibida no LCD.

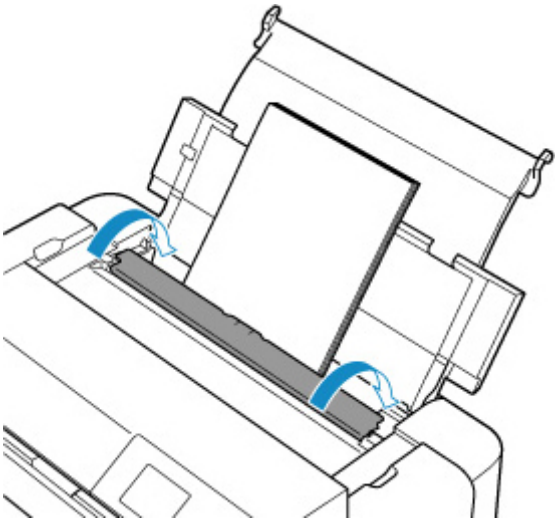

8. Selecione o tamanho e o tipo de papel colocado na alimentação superior, em **Tam.pág. (Page size)** e **Tipo (Type)**, selecione **Registrar (Register)**, depois pressione o botão **OK**.

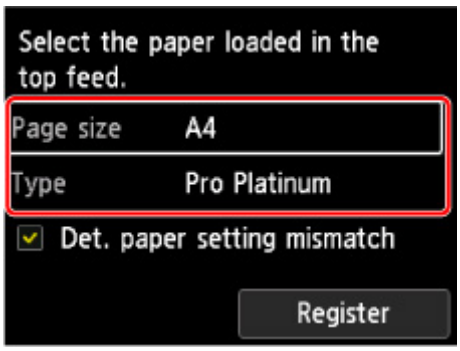

9. Selecione Imprimir no menu do software aplicativo.

Em geral, selecione **Imprimir (Print)** no menu **Arquivo (File)** para abrir a caixa de diálogo **Imprimir (Print)**.

10. Selecione o nome do modelo e clique em **Preferências (Preferences)** (ou em **Propriedades (Properties)**).

A janela de configuração do driver da impressora aparece.

Nota

- Dependendo do software aplicativo utilizado, os nomes dos comandos ou dos menus poderão diferir e poderá haver mais etapas. Para obter mais detalhes, consulte o manual do usuário do software aplicativo.

11. Selecione um perfil usado com frequência.

Em **Configurações mais usadas (Commonly Used Settings)**, na guia **Instalação rápida (Quick Setup)**, selecione um perfil de impressão adequado para a sua finalidade.

Quando você seleciona um perfil de impressão, as configurações **Recursos adicionais (Additional Features)**, **Tipo de Mídia (Media Type)** e **Tamanho do Papel da Impressora (Printer Paper Size)** são automaticamente alternadas para os valores que estavam predefinidos.

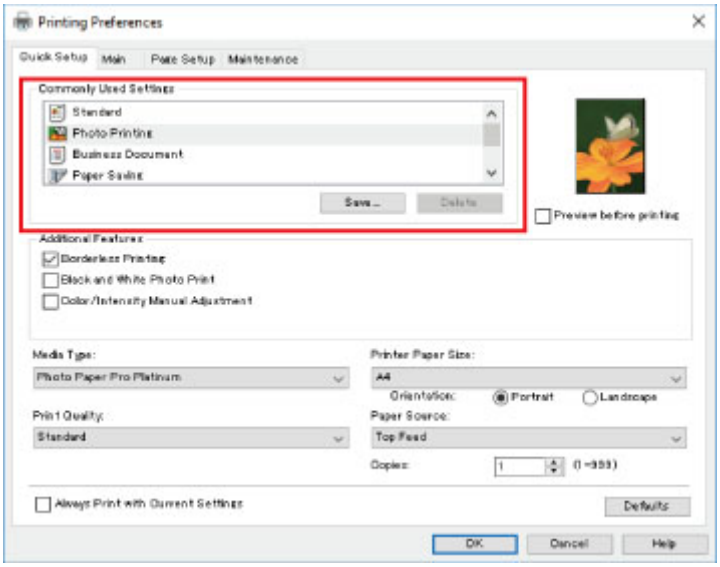

12. Selecione a origem do papel.

Selecione **Alimentação superior (Top Feed)** em **Origem do papel (Paper Source)**.

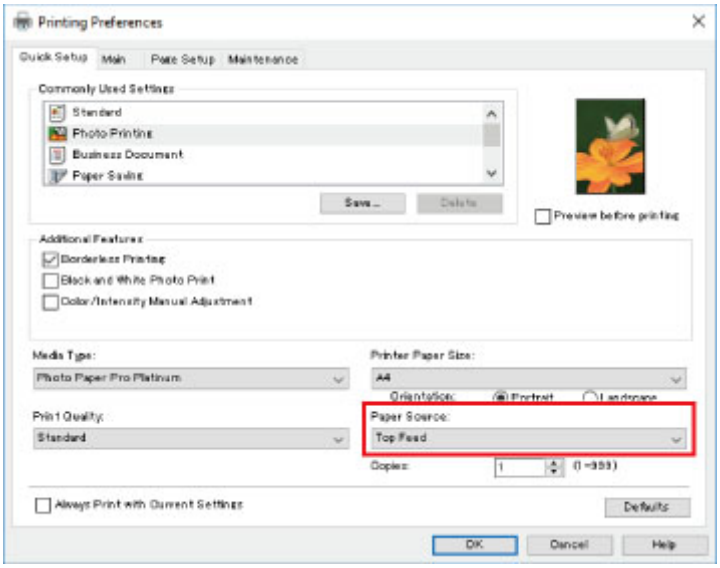

13. Depois de concluir a configuração, clique em **OK** para executar a impressão.

Nota

- A janela de configuração do driver da impressora permite que você especifique diversas configurações para impressão.

  ➡ Imprimindo do Software Aplicativo (Driver da Impressora do Windows)

- Para impressão em papel de comprimento longo (papel com mais de 990,6 mm (39,00 pol)) de comprimento, verifique se há tinta suficiente restante.

Imprimir fotos de um computador (macOS)

Esta seção descreve como imprimir fotos com um aplicativo de software no computador.

1. Abra o suporte de papel (A) da alimentação superior.

2. Abra a bandeja de saída de papel (B) com cuidado.

3. Abra a extensão da bandeja de saída (C), e puxe o suporte de saída de papel (D).

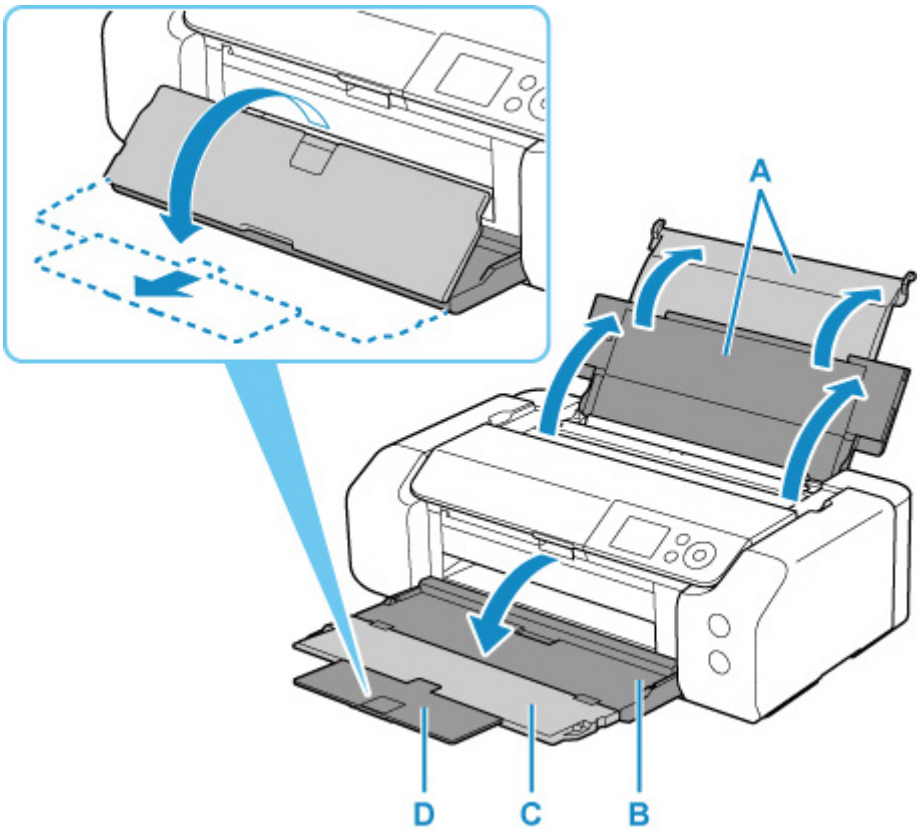

4. Abra a tampa do slot de alimentação (E).

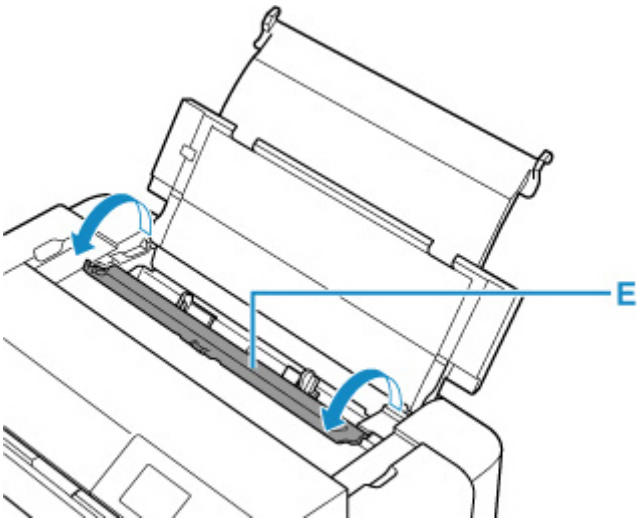

5. Deslize a guia do papel direita (F) para abrir as duas guias de papel e colocar o papel no centro da alimentação superior COM O LADO A SER IMPRESSO VOLTADO PARA VOCÊ.

6. Deslize a guia do papel direita (F) para alinhar as duas guias de papel com os dois lados da pilha de papel.

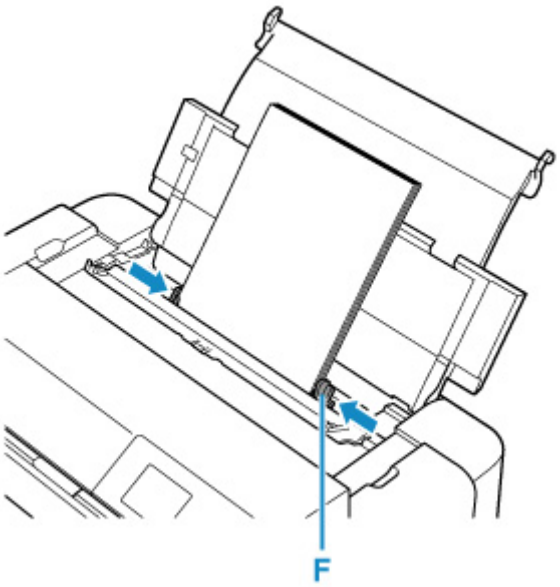

7. Feche a tampa do slot de alimentação com cuidado.

   A tela de registro de informações da alimentação superior é exibida no LCD.

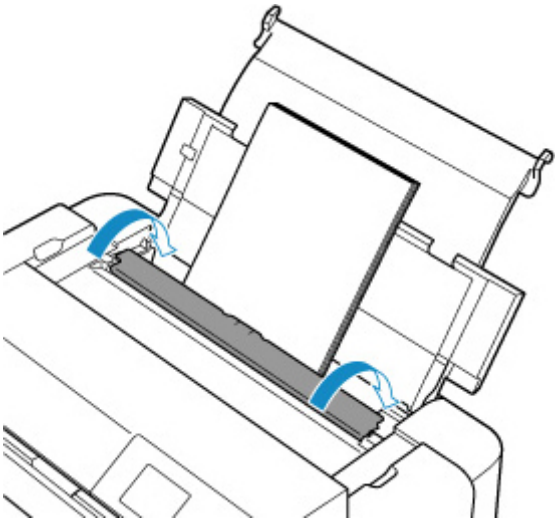

8. Selecione o tamanho e o tipo de papel colocado na alimentação superior, em **Tam.pág. (Page size)** e **Tipo (Type)**, selecione **Registrar (Register)**, depois pressione o botão **OK**.

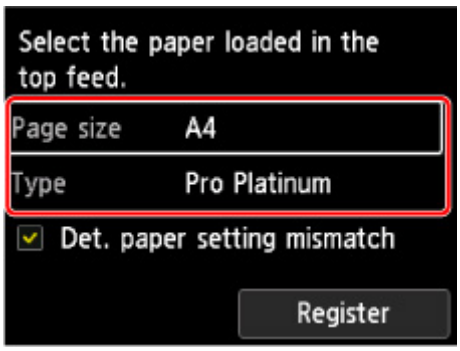

9. Selecione Imprimir no menu do software aplicativo.

Em geral, selecione **Imprimir... (Print...)** no menu **Arquivo (File)** para abrir a caixa de diálogo Imprimir.

Nota

- Para obter detalhes sobre operações do software aplicativo usado, consulte o manual do usuário do software aplicativo.

10. Selecione o seu modelo na lista **Impressora (Printer)**.

Clique em **Mostrar Detalhes (Show Details)** para alternar a janela Configuração para a exibição detalhada.

11. Selecione o tamanho do papel.

Para **Tamanho do Papel (Paper Size)**, selecione o tamanho do papel a ser usado.

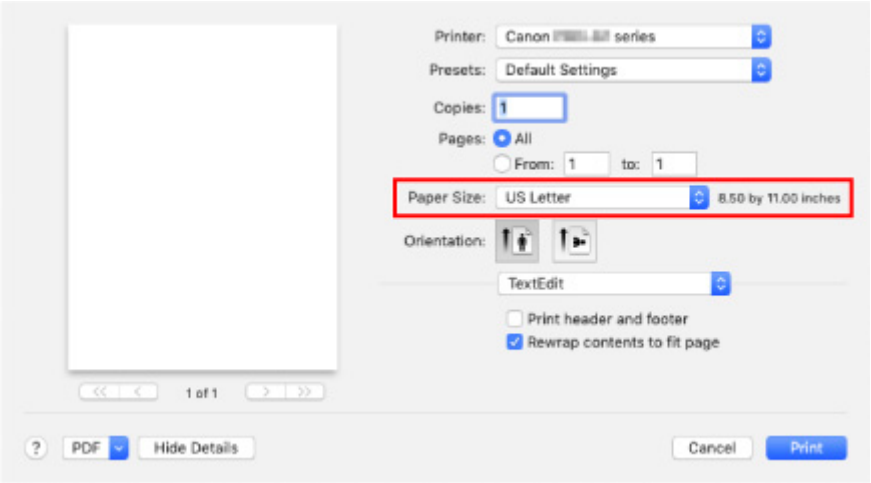

12. Selecione **Qualidade e Mídia (Quality & Media)** no menu pop-up.

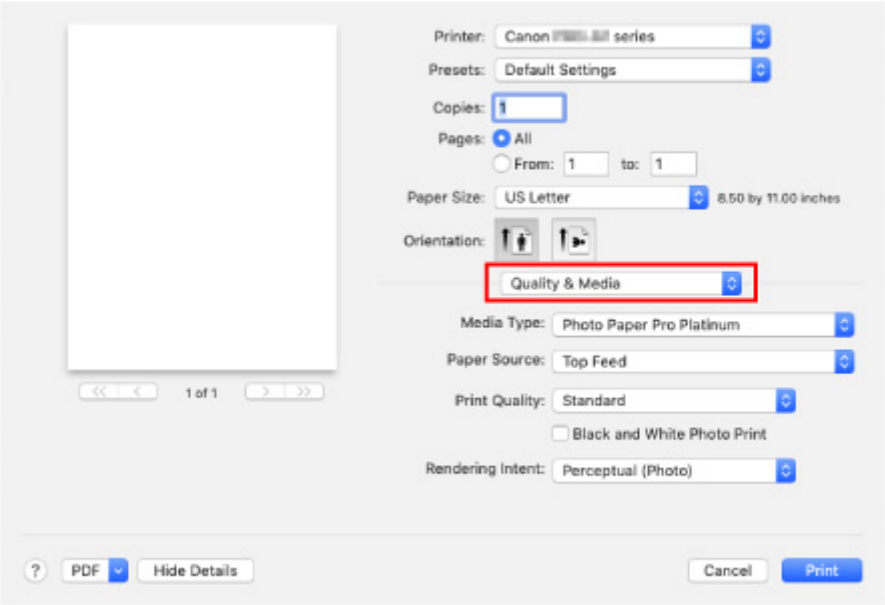

13. Selecione o tipo de mídia.

Para **Tipo de Mídia (Media Type)**, selecione o mesmo tipo de papel colocado na impressora.

14. Selecione a origem do papel.

Selecione **Alimentação superior (Top Feed)** em **Origem do papel (Paper Source)**.

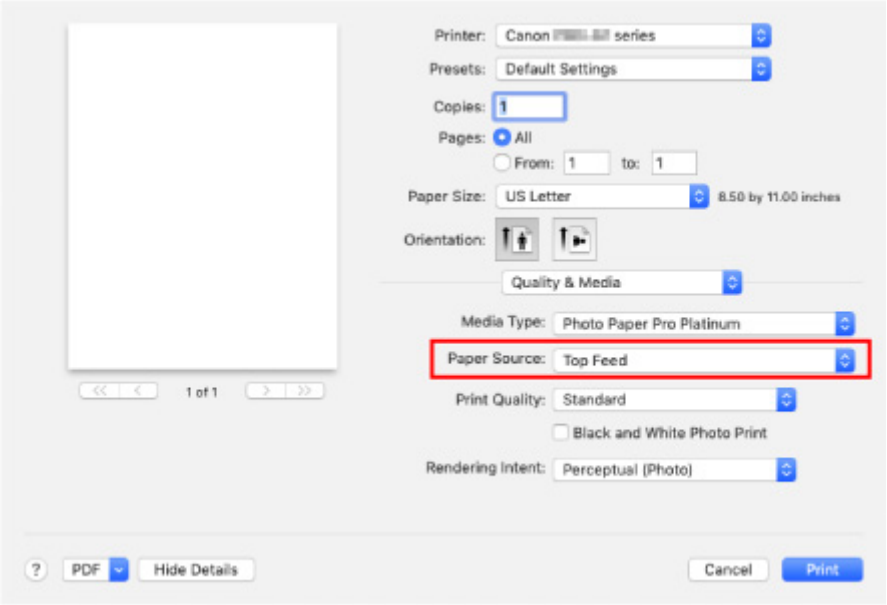

15. Depois de concluir a configuração, clique em **Imprimir (Print)**, então execute a impressão.

Nota

- A caixa de diálogo Imprimir do driver da impressora permite que você especifique diversas configurações para impressão.
  - ➡ Imprimindo a partir do software do aplicativo (Driver da Impressora para macOS)
- Para impressão em papel de comprimento longo (papel com mais de 990,6 mm (39,00 pol)) de comprimento, verifique se há tinta suficiente restante.

Opções de impressão aprimoradas

Imprimindo a Partir do Computador

Imprimindo do Software Aplicativo (Driver da Impressora do Windows)

- Configuração Básica de Impressão Básico
  - Configurações do Papel no Driver da Impressora e a Impressora (Tipo de Mídia)
  - Configurações do Papel no Driver da Impressora e a Impressora (Tamanho do Papel)
- Diversos Métodos de Impressão
  - Definindo o Tam. Pág. e a Orientação
  - Definindo o Número de Cópias e a Ordem de Impressão
  - Executar impressão sem bordas
  - Impressão em Escala
  - Impressão de Layout de Página
  - Impressão de Ladrilho/Cartaz
  - Impressão Duplex
  - Imprimindo em Cartões Postais
  - Alterando as Configurações de Revestimento Transparente
  - Definindo as Dimensões do Papel (Tamanho Personalizado)
  - Definindo a Margem de Grampeamento
  - Impressão Ajustada à Página
  - Impressão de Livreto
  - Impressão de Carimbo/Segundo Plano
    - Registrando um Carimbo
    - Registrando Dados de Imagem a serem Utilizados como Segundo Plano
  - Alternando a Origem do Papel para que Corresponda aos Fins da Impressão
  - Exibindo os Resultados da Impressão Antes de Imprimir
- Alterando a Qualidade de Impressão e Corrigindo os Dados de Imagem
  - Configurando o Nível de Qualidade de Impressão (Personalizada)
  - Imprimindo um Documento Colorido em Modo Monocromático
  - Especificando a Correção de Cores
    - Impressão Fotográfica Otimizada de Dados de Imagem
    - Ajustando as Cores com o Driver da Impressora
    - Imprimindo com Perfis ICC

- Interpretando o Perfil ICC
- Ajustando os Tons
- Ajustando a Proporção de Cores
- Ajustando o brilho
- Ajustando o Contraste

Imprimindo a partir do software do aplicativo (Driver da Impressora para macOS)

- Configuração Básica de Impressão Básico
  - Configurações do Papel no Driver da Impressora e a Impressora (Tipo de Mídia)
  - Configurações do Papel no Driver da Impressora e a Impressora (Tamanho do Papel)
- Diversos Métodos de Impressão
  - Definindo o Número de Cópias e a Ordem de Impressão
  - Executar impressão sem bordas
  - Impressão em Escala
  - Impressão de Layout de Página
  - Imprimindo em Cartões Postais
  - Alterando as Configurações de Revestimento Transparente
  - Definindo as Dimensões do Papel (Tamanho Personalizado)
  - Definindo a Margem de Grampeamento
  - Ajustando a Impressão Proporcionalmente ao Tamanho do Papel
  - Alternando a Origem do Papel para que Corresponda aos Fins da Impressão
- Alterando a Qualidade de Impressão e Corrigindo os Dados de Imagem
  - Configurando o Nível de Qualidade de Impressão (Personalizada)
  - Imprimindo um Documento Colorido em Modo Monocromático
  - Especificando a Correção de Cores
    - Impressão Fotográfica Otimizada de Dados de Imagem
    - Ajustando as Cores com o Driver da Impressora
    - Imprimindo com Perfis ICC (Especificando um Perfil ICC no Software)
    - Imprimindo com Perfis ICC (Especificando um Perfil ICC do Driver da Impressora)
    - Interpretando o Perfil ICC
  - Ajustando os Tons
  - Ajustando a Proporção de Cores
  - Ajustando o brilho
  - Ajustando o Contraste

- Impressão Usando um Serviço da Web
  - Imprimindo com o Google Cloud Print
    - Obtendo a Conta do Google
    - Registrando a Impressora no Google Cloud Print
    - Imprimindo do Seu Computador ou Smartphone com o Google Cloud Print
    - Excluindo uma impressora do Google Cloud Print

Imprimir usando AirPrint

Imprimindo de Smartphone/Tablet

- Imprimindo do iPhone/iPad/iPod touch (iOS)
  - Imprimindo a partir de um Dispositivo iOS (AirPrint)
  - Imprimindo com o Google Cloud Print
  - Usando o PIXMA/MAXIFY Cloud Link
- Imprimindo do Smartphone/Tablet (Android)
  - Imprimindo com o Google Cloud Print
  - Usando o PIXMA/MAXIFY Cloud Link
  - Imprimindo com o Mopria Print Service
  - Imprimindo com o Canon Print Service
- Conexão com a Conexão direta sem fio

Imprimindo Usando o Painel de Controle

- Imprimindo Modelos como Papel Pautado ou Gráfico

Imprimindo de uma Câmera Digital

- Imprimindo Fotos Diretamente de um Dispositivo Compatível com PictBridge (Wi-Fi)
- Configurações de Impressão do PictBridge (Wi-Fi)

Imprimindo a Partir do Computador

- Imprimindo do Software Aplicativo (Driver da Impressora do Windows)
- Imprimindo a partir do software do aplicativo (Driver da Impressora para macOS)
- Impressão Usando um Serviço da Web

Imprimindo do Software Aplicativo (Driver da Impressora do Windows)

- Configuração Básica de Impressão Básica
- Diversos Métodos de Impressão
- Alterando a Qualidade de Impressão e Corrigindo os Dados de Imagem

Configuração Básica de Impressão

Esta seção descreve as configurações da guia **Instalação rápida**, usada para impressão básica.

1. Verifique se a impressora está ligada

2. Coloque papel na impressora

3. Abra a tela de configuração do driver da impressora

4. Selecionar configurações frequentemente usadas

   Na guia **Instalação rápida (Quick Setup)**, use **Configurações mais usadas (Commonly Used Settings)** para selecionar configurações de impressão predefinidas.
   Quando você seleciona uma configuração de impressão, as configurações para **Recursos adicionais (Additional Features)**, **Tipo de mídia (Media Type)** e **Tamanho do papel da impressora (Printer Paper Size)** alternam automaticamente os valores predefinidos.

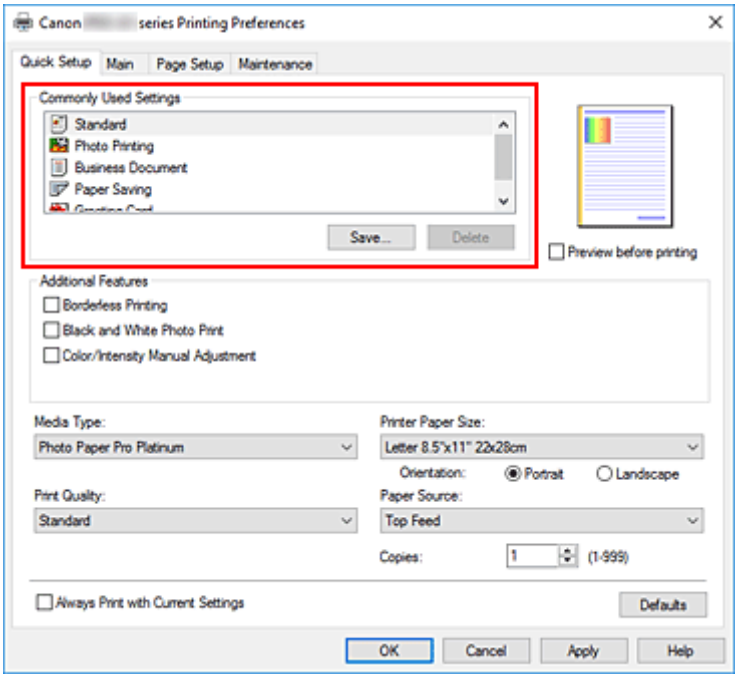

5. Selecione a qualidade de impressão

   Para **Qualidade de impressão (Print Quality)**, selecione **Mais alta (Highest)**, **Padrão (Standard)** ou **Rápida (Fast)**.

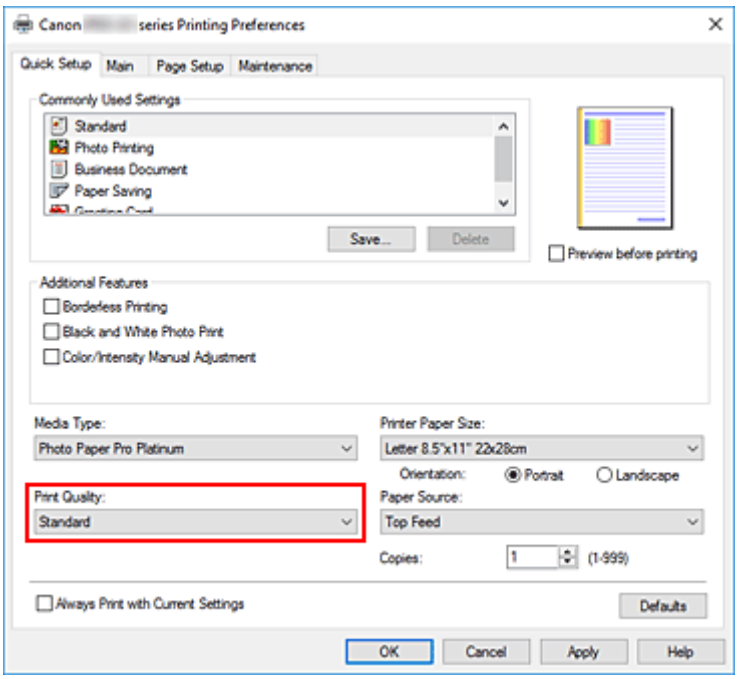

Importante

- As seleções de qualidade de impressão diferirão dependendo da configuração de impressão que você selecionar.

6. Selecionar a origem do papel

Selecione **Alimentação manual (Manual Feed)** ou **Alimentação superior (Top Feed)** que corresponda à sua finalidade para **Origem do papel (Paper Source)**.

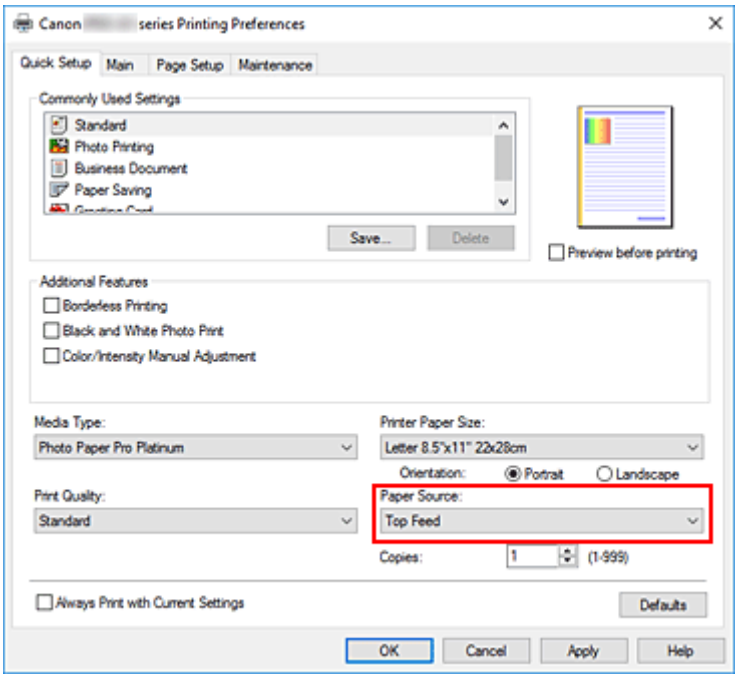

Importante

- As configurações de origem do papel que podem ser selecionadas podem diferir dependendo do tipo e do tamanho do papel.

7. Clique em **OK**

Agora a impressora trabalhará usando essas configurações.

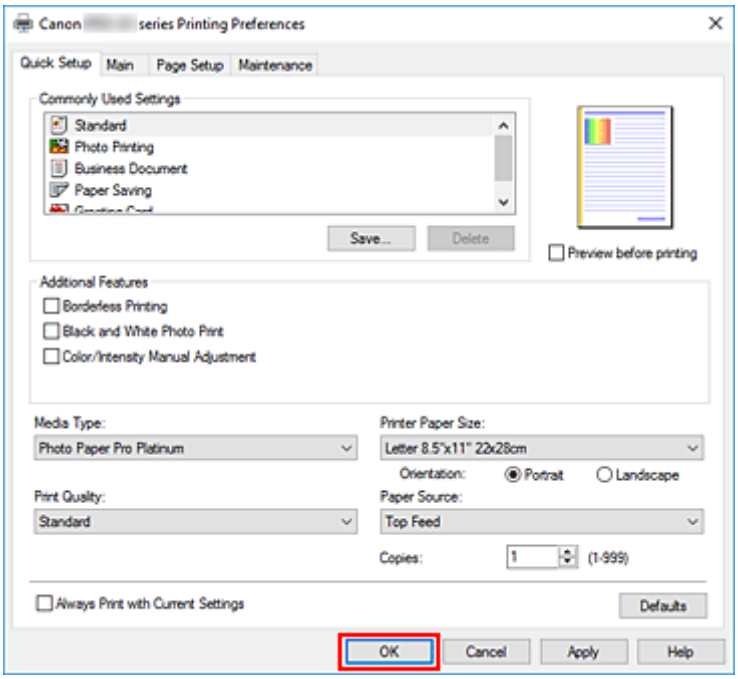

Importante

- Se você estiver imprimindo em formato grande, verifique se o cartucho de tinta ainda tem tinta suficiente.
- Quando você marcar a caixa de seleção **Imprimir sempre com configurações atuais (Always Print with Current Settings)**, todas as configurações especificadas nas guias **Instalação rápida (Quick Setup)**, **Principal (Main)** e **Configurar Página (Page Setup)** serão salvas, e também será possível imprimir com as mesmas configurações da próxima vez.
- Para registrar as configurações atuais como predefinidas, clique em **Salvar... (Save...)** em **Configurações mais usadas (Commonly Used Settings)**
- Para imprimir usando a bandeja de alimentação manual, execute a operação de acordo com as instruções exibidas na tela.

Nota

- Se as configurações do papel no driver da impressora forem diferentes das informações do papel registradas na impressora, poderá ocorrer um erro. Para obter instruções sobre o que fazer se ocorrer um erro, consulte "Registrar informações do papel."
  Para obter detalhes sobre as informações do papel a serem registradas na impressora, consulte o seguinte:
  - Configurações do Papel no Driver da Impressora e a Impressora (Tipo de Mídia)
  - Configurações do Papel no Driver da Impressora e a Impressora (Tamanho do Papel)
- Ao definir o **Papel fotográfico fosco (Matte Photo Paper)**, **Acabam. Art. Premium Suave (Premium Fine Art Smooth)**, **Acabam. Art. Premium Áspero (Premium Fine Art Rough)** ou **Papel fotog. Pro Premium Mate A (Photo Paper Pro Premium Matte A)** no driver da impressora, recomendamos definir **Tamanho do papel da impressora (Printer Paper Size)** como **10x15cm 4"x6" (4"x6" 10x15cm)**, **L 89x127mm** ou "XXX (Margem 25)" no driver da impressora.
  Ao selecionar um tamanho de página diferente de "XXX (Margem 25)", uma mensagem de erro poderá

aparecer.
Selecione um dos tamanhos de página na caixa de diálogo exibida ou vá para a guia **Configurar página (Page Setup)**, abra a caixa de diálogo **Opções de impressão (Print Options)** e altere a configuração de **Cancelar a regulagem da margem de segurança para o tamanho do papel (Cancel the safety margin regulation for paper size)**.

Configurações de papel no Driver da impressora e na Impressora (tipo de mídia)

Quando você utilizar esta impressora, a seleção do tipo de mídia e do tamanho do papel que corresponda à finalidade da impressão ajudará você a obter os melhores resultados de impressão.
Dependendo do tipo de mídia que você estiver usando, especifique as configurações de tipo de mídia no painel de controle da impressora ou no driver da impressora conforme descrito abaixo.

Papéis originais da Canon (Impressão de Documentos)

Nome da mídia <Modelo Nº>	Tipo de mídia (Media Type) no driver da impressora	Informações do papel registradas na impressora
Canon Red Label Superior <WOP111>	**Papel Comum (Plain Paper)**	**Papel Comum (Plain paper)**
Canon Océ Office Colour Paper <SAT213>	**Papel Comum (Plain Paper)**	**Papel Comum (Plain paper)**

Papéis originais da Canon (Impressão de foto)

Nome da mídia <Modelo Nº>	Tipo de mídia (Media Type) no driver da impressora	Informações do papel registradas na impressora
Papel Fotog. Acetinado Plus II <PP-201/PP-208/PP-301>	**Papel Fotog. Acetinado Plus II A (Photo Paper Plus Glossy II A)**	**Acetinado Plus II A (Plus Glossy II A)**
Fotográfico Profissional Platina <PT-101>	**Fotográfico Profissional Platina (Photo Paper Pro Platinum)**	**Pro Platina (Pro Platinum)**
Fotográfico Profis. Brilhante <LU-101>	**Fotográfico Profis. Brilhante (Photo Paper Pro Luster)**	**Profis. Brilhante (Pro Luster)**
Papel Fotog. Semibrilhante Plus <SG-201>	**Papel Fotog. Semibrilhante Plus (Photo Paper Plus Semi-gloss)**	**Semibril. Plus (Plus Semi--gloss)**
Matte Photo Paper <MP-101>	**Papel fotográfico fosco (Matte Photo Paper)**	**Matte**
Acabam. Art. Premium Suave <FA--SM1>	**Acabam. Art. Premium Suave (Premium Fine Art Smooth)**	**Acab.Art. Suave (Fine Art Smooth)**
Acabam. Art. Premium Áspero <FA--RG1>	**Acabam. Art. Premium Áspero (Premium Fine Art Rough)**	**Acab.Art. Áspero (Fine Art Rough)**
Papel fotográfico Pro Premium Mate <PM-101>	**Papel fotog. Pro Premium Mate A (Photo Paper Pro Premium Matte A)**	**ProPremiumMatteA**

Papéis disponíveis à venda

Ao usar papel não original da Canon, você pode imprimir facilmente usando as configurações existentes que foram preparadas no painel de controle da impressora e no driver da impressora.

Nome da mídia	Tipo de mídia (Media Type) no driver da impressora	Informações do papel registradas na impressora
Papel Comum (incluindo papel reciclado)	**Papel Comum (Plain Paper)**	**Papel Comum (Plain paper)**
Papel Fotográfico (Aproximadamente 0,1mm a menos de 0,3mm)	**Papel Fotográfico Leve (Lightweight Photo Paper)** *2	**Papel Fotog. Leve (Light Photo Paper)**
Papel Fotográfico (Aproximadamente 0,3mm a menos de 0,6mm)	**Papel Fotográfico Pesado (Heavyweight Photo Paper)** *2	**Papel Fotog. Pes. (Heavy Photo Paper)**
Papel fotográfico Baryta *3	**Papel fotográfico Baryta (Baryta Photo Paper)**	**Papel fotog Baryta (Baryta PhotoPaper)**
Papel Artístico (Aproximadamente 0,1mm a menos de 0,3mm)	**Papel Fine Art Pesado (Heavyweight Fine Art Paper)** *2	**Papel Art Pesado (Heavy Art Paper)**
Papel Artístico (Aproximadamente 0,3mm a menos de 0,6mm)	**Papel Fine Art Extra Pesado (Extra Heavyweight Fine Art Paper)** *2	**Papel Art Ex. Pes. (EX Hvy Art Paper)**
Papel Art *1	**Papel Artístico Fino Maior Dens (Highest Density Fine Art Paper)**	**Arte de alta dens. (High Density Art)**
Tecido com aparência de tela	**Canvas** *2	**Canvas**
Papel Washi Japonês	**Papel Washi Japonês (Japanese Paper Washi)** *2	**Papel Japonês (Japanese Paper)**
Cartões	**Imp. cartão comem. Inkjet (Inkjet Greeting Card)**	**Cartão comem. IJ (IJ Greeting Card)**
Papel cartão	**Papel cartão (Card Stock)**	**Papel cartão (Card stock)**

*1 Use a configuração **Papel Artístico Fino Maior Dens (Highest Density Fine Art Paper)** quando estiver usando um tipo de Papel Artístico Fino que seja particularmente espesso e absorva mais tinta do que outros. Mais tinta é usada do que na impressão comum e, portanto, dependendo do tipo de papel, isso pode aumentar a profundidade da cor.
No entanto, dependendo do tipo de papel usado, a tinta pode vazar no papel, fazendo com que o papel esbarre e fique manchado ou danifique as cabeças de impressão.

*2 Para melhorar a qualidade de impressão e a alimentação do papel quando usar outro papel que não seja papel original Canon, crie um papel personalizado usando a Media Configuration Tool e adicione-o à impressora.
Esses tipos de mídia podem ser usados como padrões de papel personalizados.

*3 Se você estiver usando papel fotográfico Baryta para impressoras jato de tinta, defina as configurações para **Papel fotográfico Baryta (Baryta Photo Paper)**.
Ele melhora a consistência da coloração e do brilho, obtendo resultados de impressão de alta qualidade com um senso de profundidade.

Nota

- Se você adicionou um novo tipo de mídia usando a Media Configuration Tool, abra a tela de configurações do driver da impressora e, na guia **Manutenção (Maintenance)**, selecione **Atualizar Informações de Mídia (Update Media Information)** e atualize as informações de mídia do driver. Quando for imprimir em um tipo de mídia recém-adicionado, altere as configurações de mídia no driver da impressora e as informações de mídia registradas na impressora para essa nova mídia.
- Ao definir **Tipo de mídia (Media Type)** como **Papel fotográfico fosco (Matte Photo Paper)**, **Acabam. Art. Premium Suave (Premium Fine Art Smooth)**, **Acabam. Art. Premium Áspero (Premium Fine Art Rough)** ou **Papel fotog. Pro Premium Mate A (Photo Paper Pro Premium Matte A)** no driver da impressora, recomendamos definir **Tam. pág. (Page Size)** como **10x15cm 4"x6" (4"x6" 10x15cm)**, **L 89x127mm** ou "XXX (Margem 25)" no driver da impressora.
  Para obter informações sobre os intervalos de impressão, consulte "Área de Impressão."

Configurações de papel no Driver da impressora e na Impressora (tamanho do papel)

Quando você utilizar esta impressora, a seleção do tamanho do papel que corresponda à finalidade da impressão o ajudará a obter os melhores resultados de impressão.
Você pode usar os tipos de papel a seguir nesta impressora.

Tamanho do papel da impressora (Printer Paper Size) no driver da impressora	Informações do papel registradas na impressora
Letter 22x28cm 8.5"x11" (Letter 8.5"x11" 22x28cm)	Letter
Legal 22x36cm 8.5"x14" (Legal 8.5"x14" 22x36cm)	Legal
279.4x431.8mm 11"x17" (11"x17" 279.4x431.8mm)	28x43cm(11"x17") (11"x17"(28x43cm))
A5	A5
A4	A4
A3	A3
A3+ 33x48cm 13"x19" (A3+ 13"x19" 33x48cm)	A3+
B5	B5
B4	B4
10x15cm 4"x6" (4"x6" 10x15cm)	KG/10x15cm(4x6) (KG/4"x6"(10x15))
13x18cm 5"x7" (5"x7" 13x18cm)	2L/13x18cm(5x7) (2L/5"x7"(13x18))
18x25cm 7"x10" (7"x10" 18x25cm)	18x25cm(7"x10") (7"x10"(18x25cm))
20x25cm 8"x10" (8"x10" 20x25cm)	20x25cm(8"x10") (8"x10"(20x25cm))
25x30cm 10"x12" (10"x12" 25x30cm)	25x30cm(10"x12") (10"x12"(25x30cm))
210x594mm	210x594mm
L 89x127mm	L(89x127mm)
2L 127x178mm	2L/13x18cm(5x7) (2L/5"x7"(13x18))
Quadrado 13x13cm 5"x5" (Square 5"x5" 13x13cm)	Quadrado 13cm (Square 5")
Quadrado 30x30cm 12"x12" (Square 12"x12" 30x30cm)	30x30cm(12"x12") (12"x12"(30x30cm))
Letter (Margem 25) (Letter (Margin 25))	Letter
11x17 (Margem 25) (11"x17" (Margin 25))	28x43cm(11"x17") (11"x17"(28x43cm))
A4 (Margem 25) (A4 (Margin 25))	A4
A3 (Margem 25) (A3 (Margin 25))	A3

A3+ (Margem 25) (A3+ (Margin 25))	**A3+**
210x594mm (Margem 25) (210x594mm (Margin 25))	**210x594mm**
Hagaki 100x148mm	**Hagaki**
Hagaki 2 200x148mm	**Hagaki 2**
Tamanho Personalizado	**Outros (Others)**

Diversos Métodos de Impressão

- Definindo o Tam. Pág. e a Orientação
- Definindo o Número de Cópias e a Ordem de Impressão
- Executar impressão sem bordas
- Impressão em Escala
- Impressão de Layout de Página
- Impressão de Ladrilho/Cartaz
- Impressão Duplex
- Imprimindo em Cartões Postais
- Alterando as Configurações de Revestimento Transparente
- Definindo as Dimensões do Papel (Tamanho Personalizado)
- Definindo a Margem de Grampeamento
- Impressão Ajustada à Página
- Impressão de Livreto
- Impressão de Carimbo/Segundo Plano
  - Registrando um Carimbo
  - Registrando Dados de Imagem a serem Utilizados como Segundo Plano
- Alternando a Origem do Papel para que Corresponda aos Fins da Impressão
- Exibindo os Resultados da Impressão Antes de Imprimir

Definindo o Tam. Pág. e a Orientação

O tamanho e a orientação do papel normalmente são determinados pelo aplicativo. Quando as configurações especificadas para **Tamanho de página (Page Size)** e **Orientação (Orientation)** na guia **Configurar página (Page Setup)** forem as mesmas do aplicativo, não será necessário selecioná-las na guia **Configurar página (Page Setup)**.

Quando não for possível especificá-las no aplicativo, você deverá executar o procedimento a seguir para selecionar o tamanho da página e a orientação:
Você também pode definir o tamanho da página e a orientação na guia **Instalação rápida (Quick Setup)**.

1. Abra a janela de configuração do driver da impressora

2. Selecione o tamanho do papel

   Selecione um tamanho de página na lista **Tamanho de página (Page Size)** na guia **Configurar página (Page Setup)**.

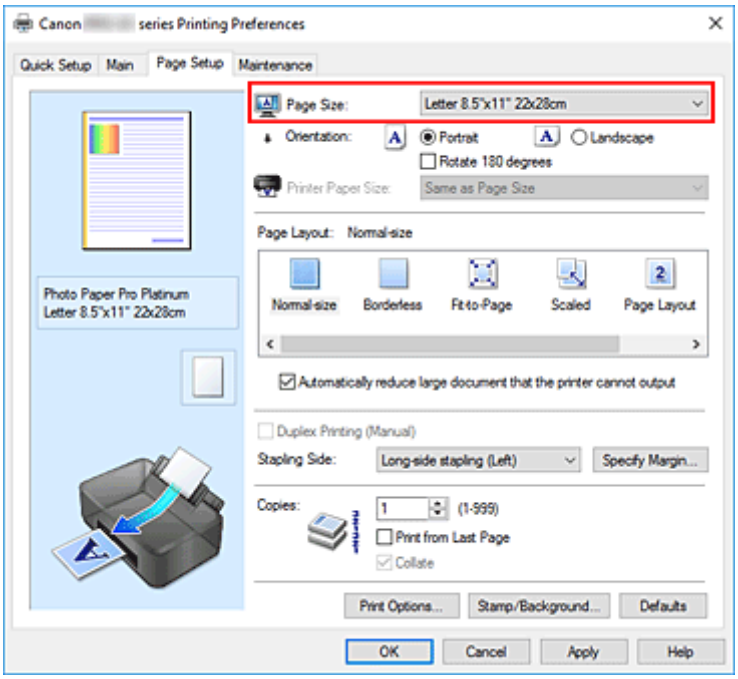

3. Defina **Orientação (Orientation)**

   Selecione **Retrato (Portrait)** ou **Paisagem (Landscape)** para **Orientação (Orientation)**. Marque a caixa de seleção **Girar 180 graus (Rotate 180 degrees)** quando quiser imprimir girando o original em 180 graus.

4. Clique em **OK**

   Quando você executa a impressão, o documento será impresso com o tamanho da página e orientação selecionados.

Nota

- Se **Tamanho normal (Normal-size)** for selecionado para **Layout da página (Page Layout)**, será exibida a opção **Reduzir autom. documentos grandes que a impressora não pode imprimir (Automatically reduce large document that the printer cannot output)**.
  Normalmente, a caixa de seleção fica marcada. Durante a impressão, se você não desejar reduzir documentos grandes que não podem ser impressos na impressora, desmarque a caixa de seleção.

Definindo o Número de Cópias e a Ordem de Impressão

Você também pode definir o número de cópias na guia **Instalação rápida (Quick Setup)**.

1. Abra a janela de configuração do driver da impressora

2. Especifique o número de cópias a serem impressas

   Em **Cópias (Copies)** na guia **Configurar página (Page Setup)**, especifique o número de cópias a serem impressas.

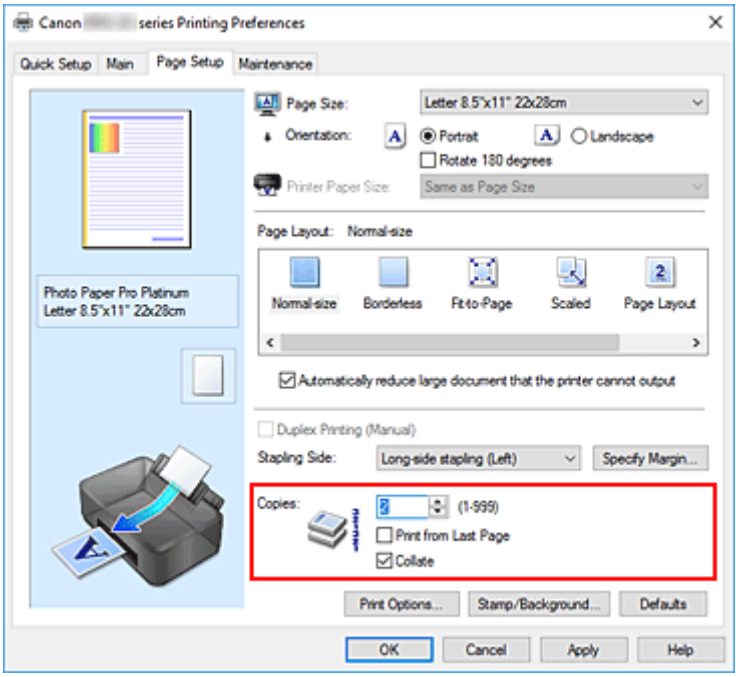

3. Especifique a ordem de impressão

   Marque a caixa de seleção **Imprimir a partir da última página (Print from Last Page)** quando quiser imprimir a partir da última página na ordem e desmarque a caixa de seleção quando quiser imprimir a partir da primeira página.
   Marque a caixa de seleção **Agrupar (Collate)** quando estiver imprimindo várias cópias de um documento e quiser imprimir todas as páginas de cada cópia juntas. Desmarque essa caixa de seleção quando quiser imprimir conjuntamente todas as páginas com o mesmo número de página.

   - **Imprimir a partir da última página (Print from Last Page)**: ☑ /**Agrupar (Collate)**: ☑

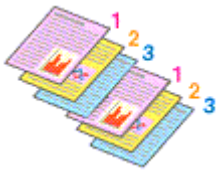

   - **Imprimir a partir da última página (Print from Last Page)**: ☐ /**Agrupar (Collate)**: ☑

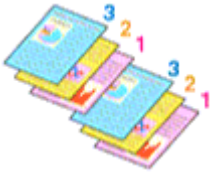

- **Imprimir a partir da última página (Print from Last Page)**: ☑ **/Agrupar (Collate)**: ☐

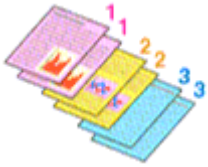

- **Imprimir a partir da última página (Print from Last Page)**: ☐ **/Agrupar (Collate)**: ☐

4. Clique em **OK**

Quando você executa a impressão, o número de cópias especificado será impresso com a ordem de impressão especificada.

Importante

- Quando o aplicativo de software usado para criar o documento tiver a mesma função, especifique as configurações no driver da impressora. No entanto, se os resultados da impressão não forem aceitáveis, especifique as configurações da função no aplicativo. Quando você especificar o número de cópias e a ordem da impressão no software do aplicativo e no driver da impressora, o número de cópias poderá ser números multiplicados das duas configurações, ou a ordem de impressão determinada poderá não ser ativada.
- **Imprimir a partir da última página (Print from Last Page)** será exibida acinzentada e não estará disponível se a opção **Ladrilho/cartaz (Tiling/Poster)** estiver selecionada em **Layout da página (Page Layout)**.
- Quando **Livreto (Booklet)** for selecionado na guia **Layout da página (Page Layout)**, **Imprimir a partir da última página (Print from Last Page)** e **Agrupar (Collate)** aparecerão esmaecidos e não poderão ser definidos.
- Quando **Impressão duplex (manual) (Duplex Printing (Manual))** for selecionado na guia **Imprimir a partir da última página (Print from Last Page)** estará esmaecido e não poderá ser definido.

Nota

- Pela configuração das opções **Imprimir a partir da última página (Print from Last Page)** e **Agrupar (Collate)**, é possível imprimir de modo que as folhas sejam agrupadas uma a uma, a partir da última página.
  Essas configurações podem ser usadas em combinação com **Tamanho normal (Normal-size)**, **Sem bordas (Borderless)**, **Ajustar à página (Fit-to-Page)**, **Em escala (Scaled)** e **Layout da página (Page Layout)**.

Executar impressão sem bordas

A função de impressão sem bordas permite imprimir dados sem margens, ampliando esses dados de modo que eles saiam ligeiramente do papel. Na impressão padrão, as margens são criadas em torno da área do documento. Entretanto, na função de impressão sem bordas, essas margens não são criadas. Quando quiser imprimir certos dados, como uma fotografia, sem especificar uma margem ao redor, configure a impressão sem bordas.

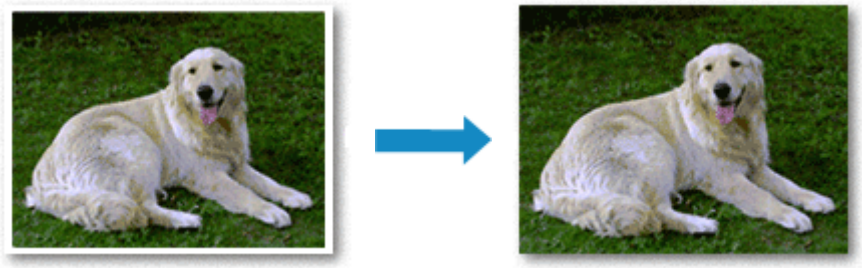

Você também pode definir uma impressão sem bordas nos **Recursos adicionais (Additional Features)** da guia **Instalação rápida (Quick Setup)**.

Nota

- Você também pode definir o **Nível ampliação img s/ bordas (Magnification level for borderless)** no painel de controle da impressora, mas as configurações no driver da impressora serão priorizadas.

Configurando a Impressão sem Bordas

1. Abra a janela de configuração do driver da impressora

2. Configure a impressão sem bordas

   Selecione **Sem bordas (Borderless)** na lista **Layout da página (Page Layout)** da guia **Configurar página (Page Setup)**.

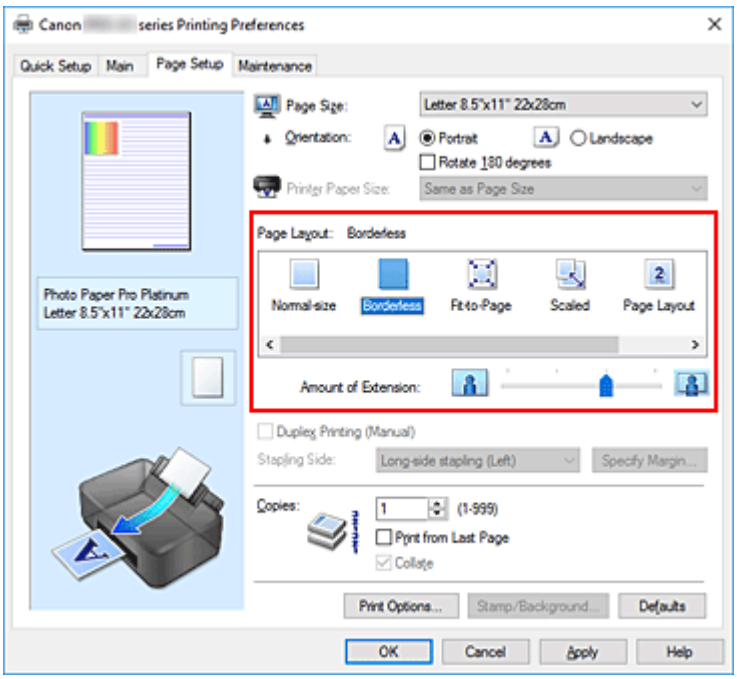

Clique em **OK** quando aparecer a mensagem de confirmação.
Quando for exibida uma mensagem solicitando a alteração do tipo de mídia, selecione um tipo de mídia na lista e clique em **OK**.

3. Selecione o tamanho do papel

Verifique a lista **Tamanho de página (Page Size)**. Quando quiser fazer alterações, selecione outro tamanho de página na lista. A lista somente exibe tamanhos que podem ser usados para impressão sem bordas.

4. Ajuste o tamanho da extensão do papel

Se necessário, ajuste o tamanho da extensão usando o controle deslizante **Tamanho da extensão (Amount of Extension)**.
Mover o controle deslizante para a direita aumenta o tamanho da extensão do papel e movê-lo para a esquerda o diminui.
Na maioria das vezes, é recomendável ajustar o controle deslizante na segunda posição a partir da direita.

Importante

- Quando o controle deslizante **Tamanho da extensão (Amount of Extension)** for definido na posição mais à direita, o verso do papel poderá ficar manchado.

5. Clique em **OK**

Quando você executa a impressão, os dados são impressos sem nenhuma margem no papel.

Importante

- Quando for selecionado um tamanho de página que não possa ser utilizado na impressão sem bordas, o tamanho será alterado automaticamente para os tamanhos de página válidos na impressão sem bordas.
- Quando **Sem bordas (Borderless)** estiver selecionado, as configurações **Tamanho do papel da impressora (Printer Paper Size)**, **Impressão duplex (manual) (Duplex Printing (Manual))**, **Lado do grampeamento (Stapling Side)** e o botão **Carimbo/segundo plano... (Stamp/Background...)** na guia **Configurar página (Page Setup)** aparecerão em estado desativado e não estarão disponíveis.
- Quando **Papel Comum (Plain Paper)** ou **Hagaki A** for selecionado na lista **Tipo de mídia (Media Type)** da guia **Principal (Main)**, você não poderá realizar a impressão sem-bordas.
- Dependendo do tipo de papel, a impressão sem bordas pode reduzir a qualidade da impressão nas bordas superior e inferior do papel.
  Impressão sem bordas em papel grosso também pode manchar a superfície dianteira ou traseira do papel.
- Se a proporção entre a altura e a largura variar em função dos dados de imagem, parte da imagem talvez não seja impressa, dependendo do tamanho de mídia utilizado.
  Nesse caso, recorte os dados de imagem no aplicativo de acordo com o tamanho do papel.

Aumentando o Intervalo de Impressão do Documento

Definir uma grande extensão permite executar a impressão sem bordas sem nenhum problema. No entanto, a parte do documento que sair do papel não será impressa e, por esse motivo, os assuntos em torno do perímetro de uma foto podem não ser impressos.

Quando não estiver satisfeito com o resultado desse tipo de impressão, reduza o tamanho da extensão. O tamanho da extensão diminui à medida que o controle deslizante **Tamanho da extensão (Amount of Extension)** é movido para a esquerda.

Importante

- Quando o tamanho da extensão for reduzido, poderá surgir uma margem inesperada na impressão, dependendo do tamanho do papel.

Nota

- Quando o controle deslizante **Tamanho da extensão (Amount of Extension)** for definido na extremidade esquerda, os dados de imagem serão impressos em tamanho real.
- Quando **Visualizar antes de imprimir (Preview before printing)** estiver marcada na guia **Principal (Main)**, você poderá confirmar se não haverá margens antes de imprimir.
- Para realizar a impressão sem-bordas de página inteira em **Papel fotográfico fosco (Matte Photo Paper)**, **Acabam. Art. Premium Suave (Premium Fine Art Smooth)**, **Acabam. Art. Premium Áspero (Premium Fine Art Rough)** ou **Papel fotog. Pro Premium Mate A (Photo Paper Pro Premium Matte A)**, vá para a guia **Configurar página (Page Setup)**, abra a caixa de diálogo **Opções de impressão (Print Options)** e altere a configuração **Cancelar a regulagem da margem de segurança para o tamanho do papel (Cancel the safety margin regulation for paper size)**.

Impressão em Escala

1. Abra a janela de configuração do driver da impressora

2. Defina a impressão em escala

   Selecione **Em escala (Scaled)** na lista **Layout da página (Page Layout)** da guia **Configurar página (Page Setup)**.

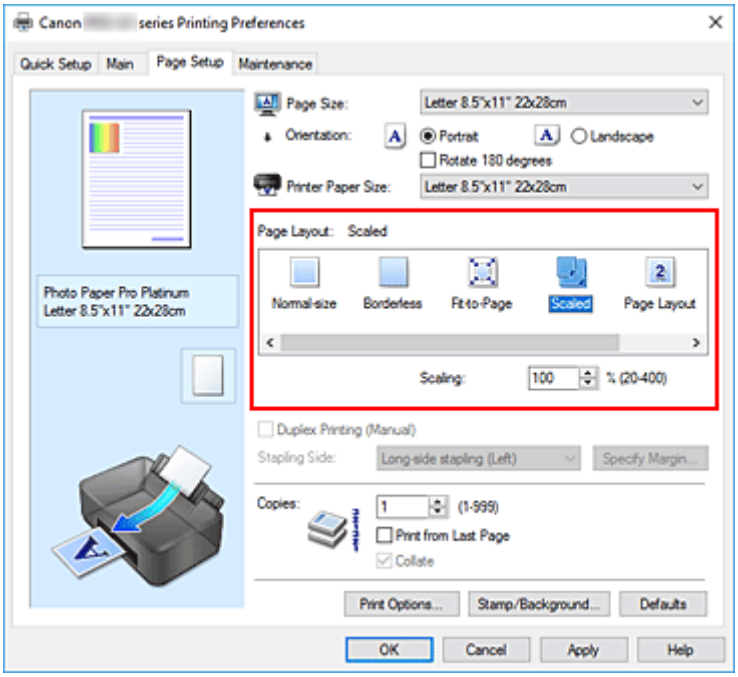

3. Selecione o tamanho do papel do documento

   Utilize a opção **Tamanho de página (Page Size)** para selecionar o tamanho de página definido no aplicativo.

4. Defina a escala usando um dos seguintes métodos:

   - Selecione um **Tamanho do papel da impressora (Printer Paper Size)**

Quando o tamanho do papel da impressora for menor do que o **Tamanho de página (Page Size)**, a imagem da página será reduzida. Quando o tamanho do papel da impressora for maior do que o **Tamanho de página (Page Size)**, a imagem da página será ampliada.

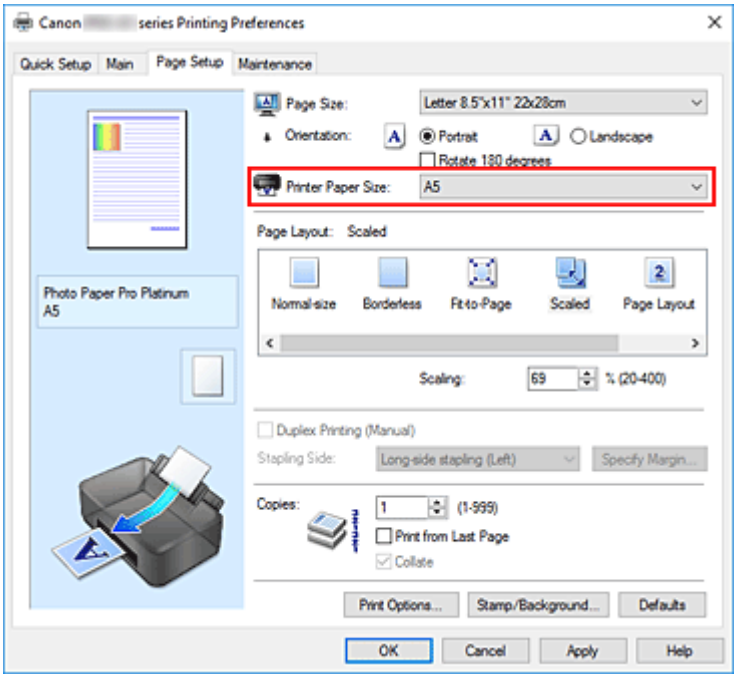

- Especifique um fator de escala

Digite diretamente um valor na caixa **Escala (Scaling)**.

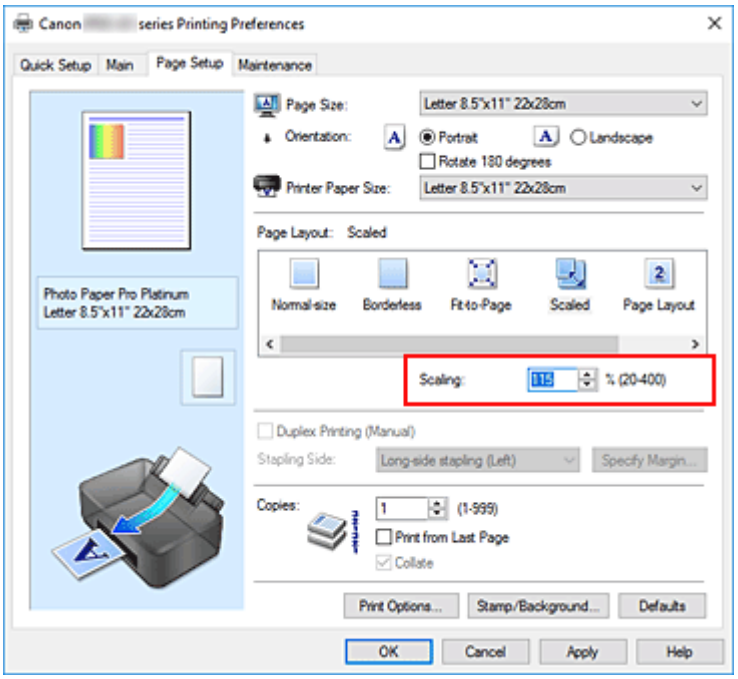

As configurações atuais são exibidas na visualização das configurações no lado esquerdo do driver da impressora.

5. Clique em **OK**

Quando você executa a impressão, o documento será impresso com a escala especificada.

Importante

- Quando o software com o qual você costumava criar o original tiver a função de impressão em escala, defina as configurações no software. Não é necessário configurar a mesma opção no driver da impressora.

Nota

- A seleção da opção **Em escala (Scaled)** altera a área de impressão do documento.

Impressão de Layout de Página

A função de impressão de layout de página permite imprimir mais de uma imagem de página em uma única folha de papel.

1. Abra a janela de configuração do driver da impressora

2. Defina a impressão de layout de página

   Selecione **Layout da página (Page Layout)** na lista **Layout da página (Page Layout)** da guia **Configurar página (Page Setup)**.
   As configurações atuais são exibidas na visualização das configurações no lado esquerdo do driver da impressora.

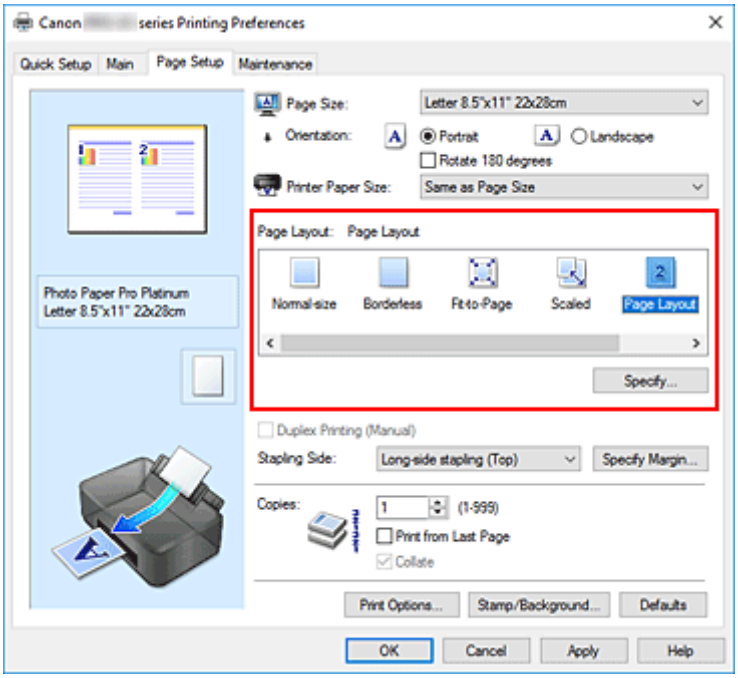

3. Selecione o tamanho do papel de impressão

   Selecione o tamanho do papel colocado na impressora na lista **Tamanho do papel da impressora (Printer Paper Size)**.

4. Defina o número de páginas a serem impressas em uma folha e a ordem de páginas

Se necessário, clique em **Especificar... (Specify...)**, especifique as seguintes configurações na caixa de diálogo **Impr. layout página (Page Layout Printing)** e clique em **OK**.

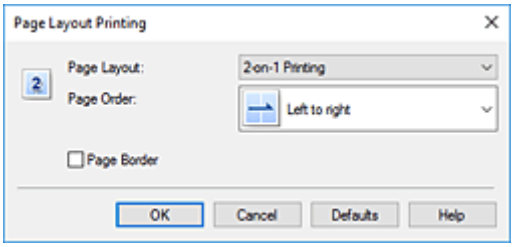

Layout da página (Page Layout)

Para alterar o número de páginas a serem impressas em uma única folha de papel, selecione na lista o número de páginas.

Ordem das páginas (Page Order)

Para alterar a ordem de organização das páginas, selecione um método de posicionamento na lista.

Borda da página (Page Border)

Para imprimir uma borda em cada página do documento, marque essa caixa de seleção.

5. Conclua a configuração

Clique em **OK** na guia **Configurar página (Page Setup)**.
Quando você executa a impressão, o número de páginas especificado será organizado em cada folha de papel na ordem especificada.

Impressão de Ladrilho/Cartaz

A função impressão de ladrilho/cartaz permite ampliar os dados de imagem, dividi-los em várias páginas e imprimir essas páginas em folhas de papel separadas. Você também pode colar as páginas para criar uma folha de grandes dimensões, como um cartaz.

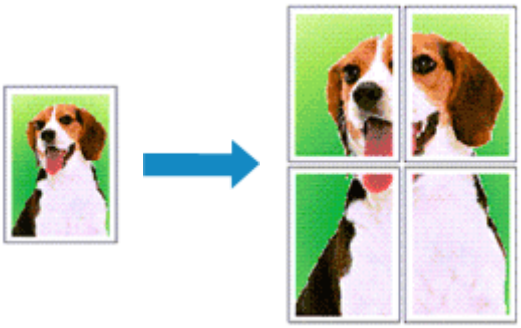

Definindo a Impressão de Ladrilho/Cartaz

1. Abra a janela de configuração do driver da impressora

2. Definir impressão de ladrilho/cartaz

   Selecione **Ladrilho/cartaz (Tiling/Poster)** na lista **Layout da página (Page Layout)** da guia **Configurar página (Page Setup)**.
   As configurações atuais são exibidas na visualização das configurações no lado esquerdo do driver da impressora.

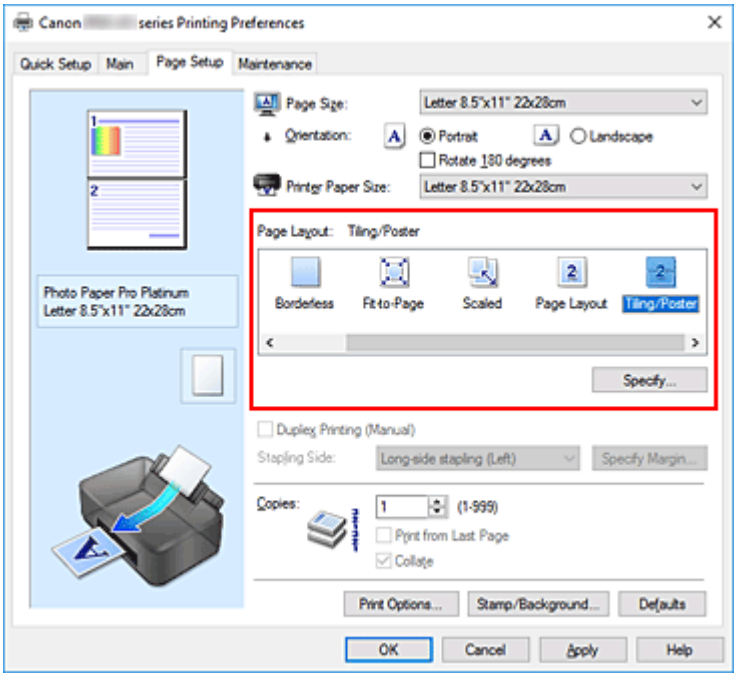

3. Selecione o tamanho do papel de impressão

Selecione o tamanho do papel colocado na impressora na lista **Tamanho do papel da impressora (Printer Paper Size)**.

4. Defina o número de divisões da imagem e as páginas a serem impressas

Se necessário, clique em **Especificar... (Specify...)**, especifique as seguintes configurações na caixa de diálogo **Impressão de ladrilho/cartaz (Tiling/Poster Printing)** e clique em **OK**.

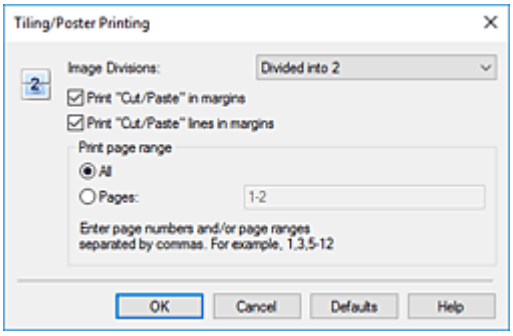

Divisões da imagem (Image Divisions)

Selecione o número de divisões (vertical x horizontal).
Conforme o número de divisões aumenta, o número de folhas que será usado na impressão também aumenta. Se você estiver colando páginas para criar um cartaz, o aumento do número de divisões permite a criação de um cartaz maior.

Imprimir "Recortar/Colar" em margens (Print "Cut/Paste" in margins)

Para omitir as palavras "Recortar" e "Colar", desmarque essa caixa de seleção.

Nota

- Dependendo do ambiente do Driver da impressora que você está usando, esta função pode não estar disponível.

Imprimir linhas "Recortar/Colar" em margens (Print "Cut/Paste" lines in margins)

Para omitir linhas de recorte, desmarque essa caixa de seleção.

Intervalo de páginas de impressão (Print page range)

Especifica o intervalo de impressão. Selecione **Tudo (All)** em circunstâncias normais.
Para reimprimir somente uma página específica, selecione **Páginas (Pages)** e insira o número da página que deseja imprimir. Para especificar várias páginas, insira os números das páginas separando-os com vírgulas ou inserindo um hífen entre os números.

Nota

- Você também pode exibir o intervalo de impressão clicando nas páginas de visualização das configurações.

5. Conclua a configuração

Clique em **OK** na guia **Configurar página (Page Setup)**.
Quando você executa a impressão, o documento será dividido em várias páginas durante a impressão.

Imprimindo Apenas Páginas Específicas

Se a tinta ficar fraca ou acabar durante a impressão, você só poderá reimprimir as páginas específicas utilizando o seguinte procedimento:

1. Defina o intervalo de impressão

   Na visualização das configurações exibida à esquerda da guia **Configurar página (Page Setup)**, clique nas páginas que não precisam ser impressas.
   As páginas clicadas são excluídas, sendo exibidas apenas as páginas que serão impressas.

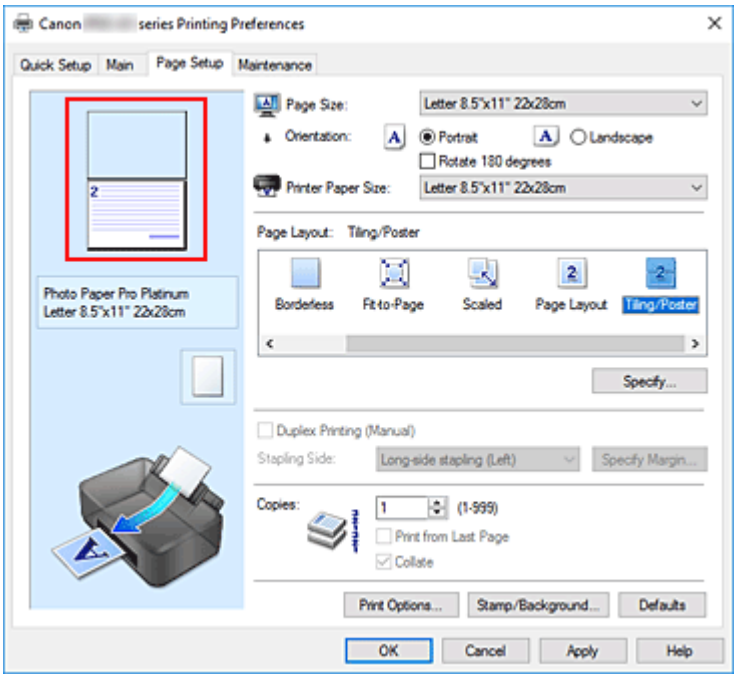

Nota

- Clique nas páginas excluídas para exibi-las novamente.
- Clique com o botão direito na visualização das configurações para selecionar **Imprimir todas as páginas (Print all pages)** ou **Excluir todas as páginas (Delete all pages)**.

2. Conclua a configuração

   Depois de concluir a seleção das páginas, clique em **OK**.
   Quando você executa a impressão, apenas páginas específicas serão impressas.

Importante

- Como o documento é ampliado para a impressão de ladrilho/cartaz, os resultados de impressão poderão ficar com baixa resolução.

Impressão Duplex

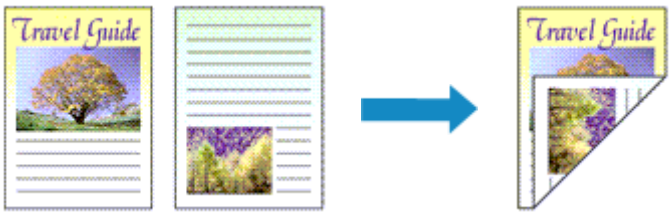

Quando **Documento comercial (Business Document)** ou **Economia de papel (Paper Saving)** for selecionado para **Configurações mais usadas (Commonly Used Settings)** na guia **Instalação rápida (Quick Setup)**, a impressão duplex também poderá ser definida usando **Recursos adicionais (Additional Features)**.

1. Abra a janela de configuração do driver da impressora

2. Defina a impressão duplex

   Marque a caixa de seleção **Impressão duplex (manual) (Duplex Printing (Manual))** na guia **Configurar página (Page Setup)**.

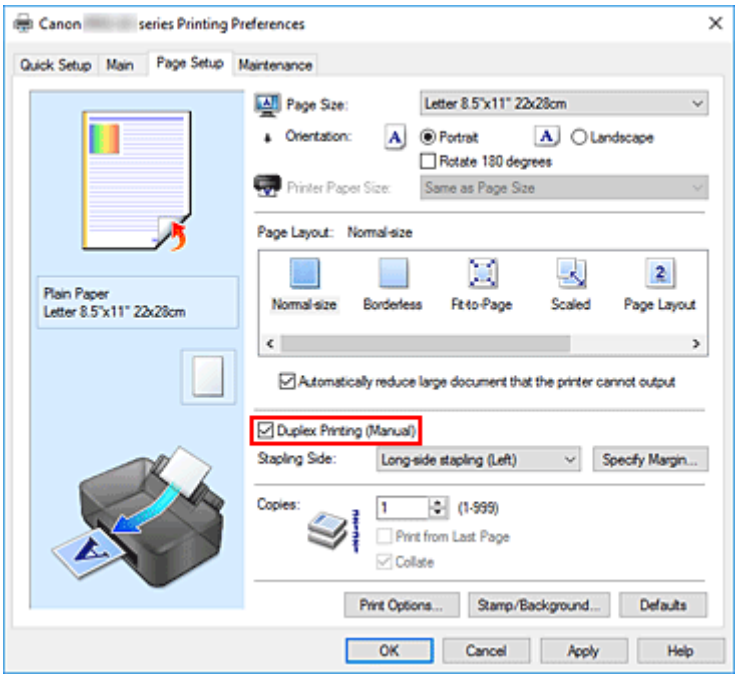

3. Selecione o layout

   Selecione **Tamanho normal (Normal-size)**, **Ajustar à página (Fit-to-Page)**, **Em escala (Scaled)** ou **Layout da página (Page Layout)** na lista **Layout da página (Page Layout)**.

4. Especifique o lado a ser grampeado

O melhor **Lado do grampeamento (Stapling Side)** é automaticamente selecionado das configurações de **Orientação (Orientation)** e de **Layout da página (Page Layout)**. Para alterar a configuração, selecione o lado de grampeamento na lista.

5. Defina a largura da margem

   Se necessário, clique em **Especificar margem... (Specify Margin...)**, defina a largura da margem e clique em **OK**.

6. Conclua a configuração

   Clique em **OK** na guia **Configurar página (Page Setup)**.
   Quando você executa a impressão, o documento é impresso primeiro em um dos lados da folha de papel. Depois que um lado for impresso, coloque mais papel corretamente, de acordo com a mensagem.
   Em seguida, clique em **Iniciar impressão (Start Printing)** para imprimir do outro lado.

Importante

- Quando um tipo de mídia diferente de **Papel Comum (Plain Paper)** for selecionado em **Tipo de mídia (Media Type)** na guia **Principal (Main)**, **Impressão duplex (manual) (Duplex Printing (Manual))** aparecerá esmaecida e estará indisponível.
- Quando a opção **Sem bordas (Borderless)**, **Ladrilho/cartaz (Tiling/Poster)** ou **Livreto (Booklet)** for selecionada na lista **Layout da página (Page Layout)**, **Impressão duplex (manual) (Duplex Printing (Manual))** e **Lado do grampeamento (Stapling Side)** ficarão esmaecidos e não estarão disponíveis.

Tópico relacionado

➡ Alterando o Modo de Operação da Impressora

Imprimindo em Cartões Postais

1. Colocar cartão-postal na impressora

2. Abra a janela de configuração do driver da impressora

3. Selecionar configurações mais usadas

   Exiba a guia **Instalação rápida (Quick Setup)** e, para **Configurações mais usadas (Commonly Used Settings)**, selecione **Padrão (Standard)**.

4. Selecione o tipo de mídia

   Para **Tipo de Mídia (Media Type)**, selecione **Hagaki A**, **Ink Jet Hagaki** ou **Hagaki**.

   Importante

   - Esta impressora não pode imprimir em cartões postais com fotos ou etiquetas anexados.
   - Você obterá uma impressão mais limpa se imprimir o lado da mensagem primeiro e o lado do endereço depois.
   - As configurações de papel no driver da impressora são diferentes, dependendo de você estar imprimindo no lado do endereço ou no lado da mensagem.
     Para obter detalhes sobre as informações do papel a serem registradas no driver da impressora e na impressora, consulte o seguinte:
     - Configurações do Papel no Driver da Impressora e a Impressora (Tipo de Mídia)
     - Configurações do Papel no Driver da Impressora e a Impressora (Tamanho do Papel)

5. Selecione o tamanho do papel

   Para **Tamanho do papel da impressora (Printer Paper Size)**, selecione **Hagaki 100x148mm** ou **Hagaki 2 200x148mm**.

   Importante

   - Os cartões postais de resposta só poderão ser usados quando você os imprimir do computador.
   - Quando estiver imprimindo um cartão postal de resposta, sempre defina o tamanho do papel como **Hagaki 2 200x148mm** do software aplicativo ou do driver da impressora.
   - Não dobre o cartão postal de resposta. Se uma dobra for formada, a impressora não poderá alimentar o cartão postal adequadamente, e essa condição causará saltos de linha ou um atolamento de papel.
   - A impressão sem-bordas não pode ser usada com cartões postais de resposta.

6. Definir a orientação da impressão

   Para imprimir o endereço horizontalmente, defina **Orientação (Orientation)** como **Paisagem (Landscape)**.

7. Selecione a qualidade de impressão

Para **Qualidade de impressão (Print Quality)**, selecione **Mais alta (Highest)** ou **Padrão (Standard)** de acordo com a sua finalidade.

8. Clique em **OK**

   Quando você executa a impressão, os dados serão impressos no cartão postal.

Importante

- Se você quiser exibir uma mensagem de orientação durante a impressão de cartão postal, abra a guia **Manutenção (Maintenance)** e clique em **Exibir status da impressora (View Printer Status)** para iniciar o Canon IJ Status Monitor.
  No menu **Opção (Option)**, escolha **Exibir mensagem de orientação (Display Guide Message)** e clique em **Impressão de Hagaki (Hagaki Printing)** para ativar a configuração.
  Para ocultar essas mensagem de orientação, marque a caixa de seleção **Não mostrar esta mensagem novamente (Do not show this message again)**.
- Ao imprimir em mídia diferente de cartões postais, coloque a mídia de acordo com o método de uso da mídia e clique em **Iniciar impressão (Start Printing)**.

Alterando as Configurações de Revestimento Transparente

Quando você executa um revestimento transparente, a impressora aplica tinta Otimizador Chroma (CO) na superfície de impressão e permite ajustar o brilho.

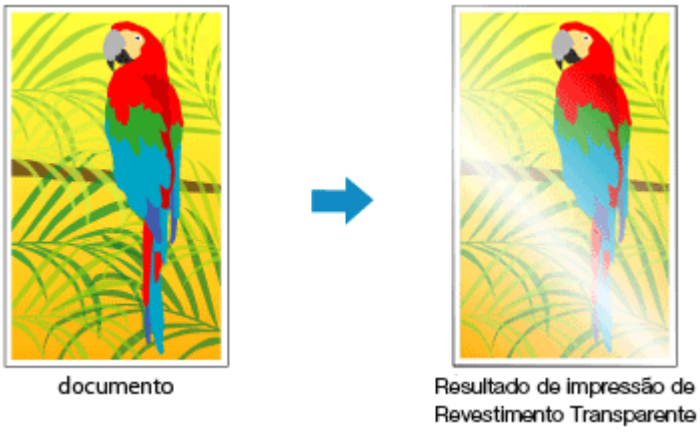

1. Abra a janela de configuração do driver da impressora

2. Selecione o ajuste de cores manual

   Na guia **Principal (Main)**, selecione **Manual** para **Cor/intensidade (Color/Intensity)** e clique em **Definir... (Set...)**.

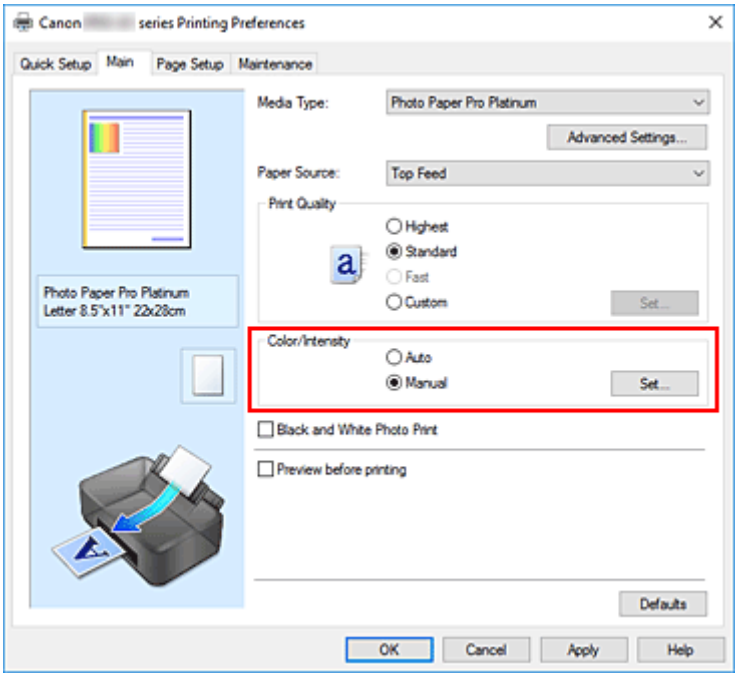

   A caixa de diálogo **Ajuste de cores manual (Manual Color Adjustment)** é exibida.

3. Definindo a área de revestimento transparente

   Clique na guia **Revestimento Transparente (Clear Coating)**, selecione o item **Área de Revestimento Transparente (Clear Coating Area)** que corresponde à sua finalidade (veja abaixo as seleções) e clique em **OK**.

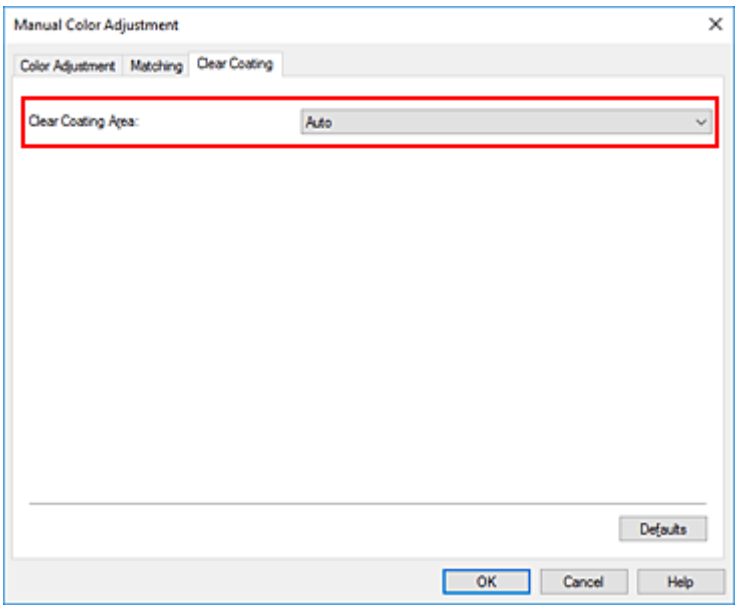

Automático (Auto)

A impressora define automaticamente as áreas que deverão receber revestimento transparente e se o revestimento transparente deverá ser executado.

Talvez seja possível reduzir o consumo de tinta do otimizador chroma (CO) ou aumentar a velocidade de impressão.

Geral (Overall)

A impressora aplica revestimento transparente em toda a área de impressão.

Se a seleção de **Automático (Auto)** produzir efeitos insatisfatórios de revestimento transparente, a seleção de **Geral (Overall)** poderá aprimorar os resultados.

Importante

- Na guia **Instalação rápida (Quick Setup)** ou na guia **Principal (Main)**, examine **Tipo de Mídia (Media Type)**. Se um tipo de mídia diferente de **Papel Fotog. Acetinado Plus II A (Photo Paper Plus Glossy II A)**, **Fotográfico Profissional Platina (Photo Paper Pro Platinum)**, **Fotográfico Profis. Brilhante (Photo Paper Pro Luster)**, **Papel Fotog. Semibrilhante Plus (Photo Paper Plus Semi-gloss)**, **Photo Paper Pro Crystal Grade**, **Papel Fotográfico Leve (Lightweight Photo Paper)**, **Papel Fotográfico Pesado (Heavyweight Photo Paper)** ou **Papel fotográfico Baryta (Baryta Photo Paper)** for selecionado, você não poderá selecionar **Geral (Overall)**.
- Se **Geral (Overall)** estiver selecionado, e o tipo de mídia for alterado para um tipo que não possa usar **Geral (Overall)**, a configuração da área de revestimento transparente será alterada para **Automático (Auto)**.

4. Clique em **OK**

Quando a impressão for executada, o efeito de revestimento transparente que foi definido será adicionado ao documento impresso.

Definindo as Dimensões do Papel (Tamanho Personalizado)

Você pode especificar a altura e a largura do papel quando não for possível selecionar seu tamanho em **Tamanho de página (Page Size)**. Esse tamanho de papel é chamado de personalizado.

Você também pode definir um tamanho personalizado em **Tamanho do papel da impressora (Printer Paper Size)**, na guia **Instalação rápida (Quick Setup)**.

1. Abra a janela de configuração do driver da impressora

2. Selecione o tamanho do papel

   Selecione **Personalizado... (Custom...)** para **Tamanho de página (Page Size)** na guia **Configurar página (Page Setup)**.

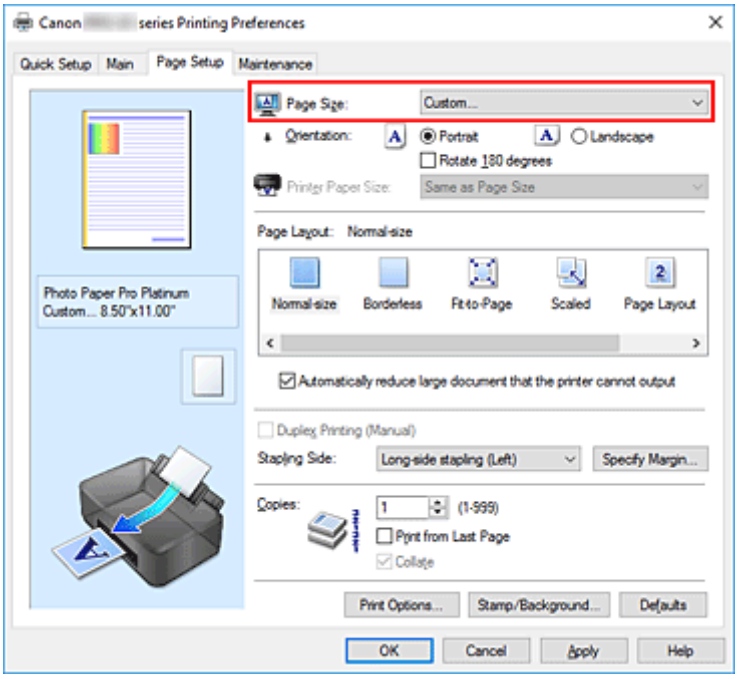

   A caixa de diálogo **Tamanho de papel personalizado (Custom Paper Size)** é aberta.

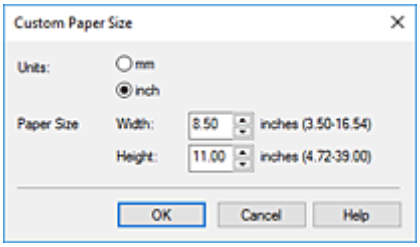

3. Definir o tamanho do papel personalizado

   Especifique **Unidades (Units)** e digite a **Largura (Width)** e a **Altura (Height)** do papel que deseja usar. Em seguida, clique em **OK**.

4. Conclua a configuração

Clique em **OK** na guia **Configurar página (Page Setup)**.
Quando você executa a impressão, os dados são impressos com tamanho de papel especificado.

Importante

- Se o software que criou o documento tiver uma função para especificar os valores de altura e largura, use o software para definir os valores. Se o software não tiver essa função ou se o documento não for impresso corretamente, execute o procedimento acima do driver da impressora para definir os valores.

Nota

- A impressão poderá estar desativada, dependendo do tamanho da mídia definida pelo usuário especificada.
  Para obter informações sobre os tamanhos imprimíveis para mídia definida pelo usuário, consulte "Tipos de mídia suportadas."
- Se as configurações do papel no driver da impressora forem diferentes das informações do papel registradas na impressora, poderá ocorrer um erro. Para obter instruções sobre o que fazer se ocorrer um erro, consulte "Registrar informações do papel."
  Para obter detalhes sobre as informações do papel a serem registradas na impressora, consulte o seguinte:
  - Configurações do Papel no Driver da Impressora e a Impressora (Tipo de Mídia)
  - Configurações do Papel no Driver da Impressora e a Impressora (Tamanho do Papel)

Definindo a Margem de Grampeamento

O procedimento para definir o lado do grampeamento e a largura da margem é o seguinte:

1. Abra a janela de configuração do driver da impressora

2. Especifique o lado a ser grampeado

   Marque a posição da margem de grampeamento em **Lado do grampeamento (Stapling Side)**, na guia **Configurar página (Page Setup)**.
   A impressora analisa as configurações de **Orientação (Orientation)** e **Layout da página (Page Layout)** e seleciona automaticamente a melhor posição de grampeamento. Quando quiser alterar a configuração, selecione uma opção na lista.

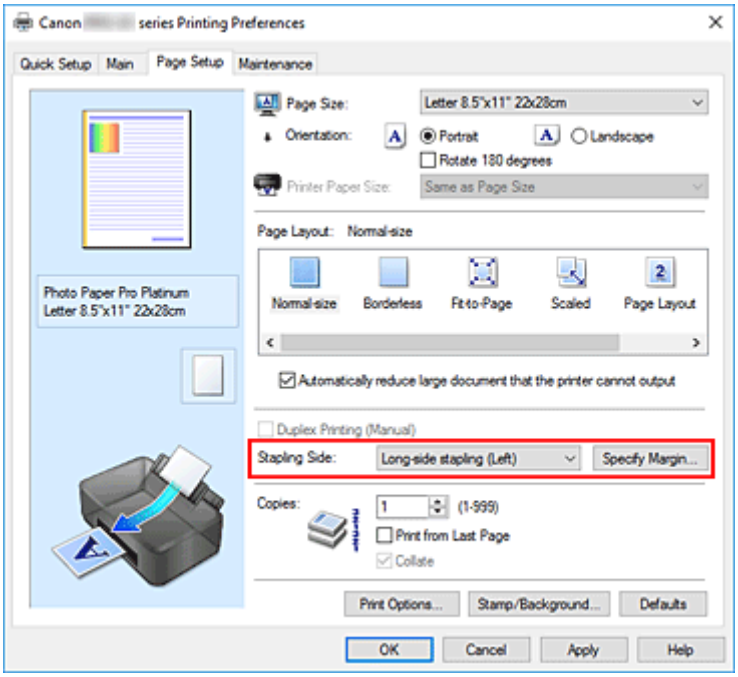

3. Defina a largura da margem

   Se necessário, clique em **Especificar margem... (Specify Margin...)**, defina a largura da margem e clique em **OK**.

Nota

- A impressora reduz automaticamente a área de impressão dependendo da posição da margem em relação ao grampeamento.

4. Conclua a configuração

Clique em **OK** na guia **Configurar página (Page Setup)**.
Quando você executa a impressão, os dados são impressos com o lado do grampo e a largura da margem especificados.

Importante

- As opções **Lado do grampeamento (Stapling Side)** e **Especificar margem... (Specify Margin...)** aparecem em estado desativado e não ficam disponíveis quando:
  - **Sem bordas (Borderless)**, **Ladrilho/cartaz (Tiling/Poster)** ou **Livreto (Booklet)** estiver selecionado para **Layout da página (Page Layout)**
  - **Em escala (Scaled)** será selecionado para **Layout da página (Page Layout)** (Quando **Impressão duplex (manual) (Duplex Printing (Manual))** também estiver selecionado, somente **Lado do grampeamento (Stapling Side)** poderá ser especificado).

Impressão Ajustada à Página

Para imprimir um documento ampliado ou reduzido automaticamente de modo que se ajuste ao tamanho da página, faça o seguinte:

1. Abra a janela de configuração do driver da impressora

2. Defina a impressão ajustada à página

   Selecione **Ajustar à página (Fit-to-Page)** na lista **Layout da página (Page Layout)** na guia **Configurar página (Page Setup)**.

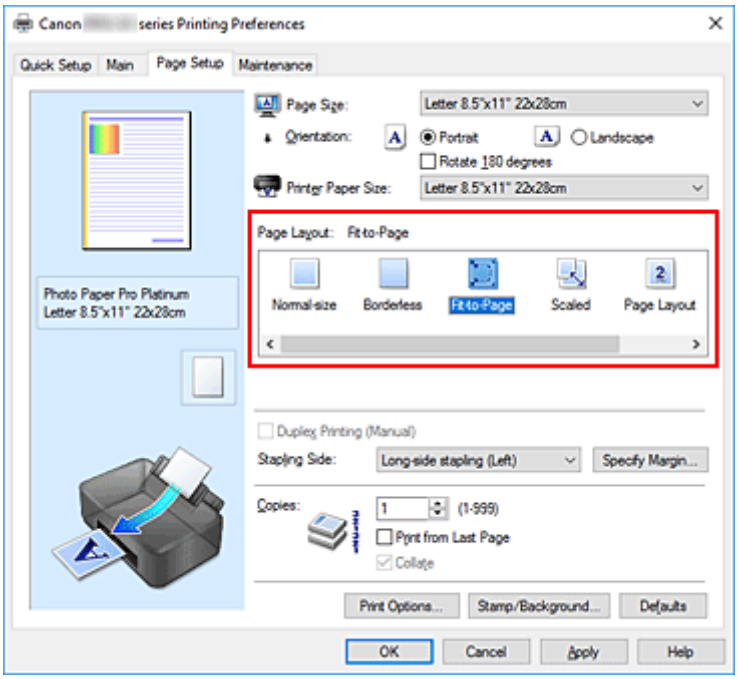

3. Selecione o tamanho do papel do documento

   Utilize a opção **Tamanho de página (Page Size)** para selecionar o tamanho de página definido no aplicativo.

4. Selecione o tamanho do papel de impressão

Selecione o tamanho do papel colocado na impressora na lista **Tamanho do papel da impressora (Printer Paper Size)**.
Quando o **Tamanho do papel da impressora (Printer Paper Size)** for menor do que **Tamanho de página (Page Size)**, a imagem da página será reduzida. Quando o **Tamanho do papel da impressora (Printer Paper Size)** for maior do que **Tamanho de página (Page Size)**, a imagem da página será aumentada.

As configurações atuais são exibidas na visualização das configurações no lado esquerdo do driver da impressora.

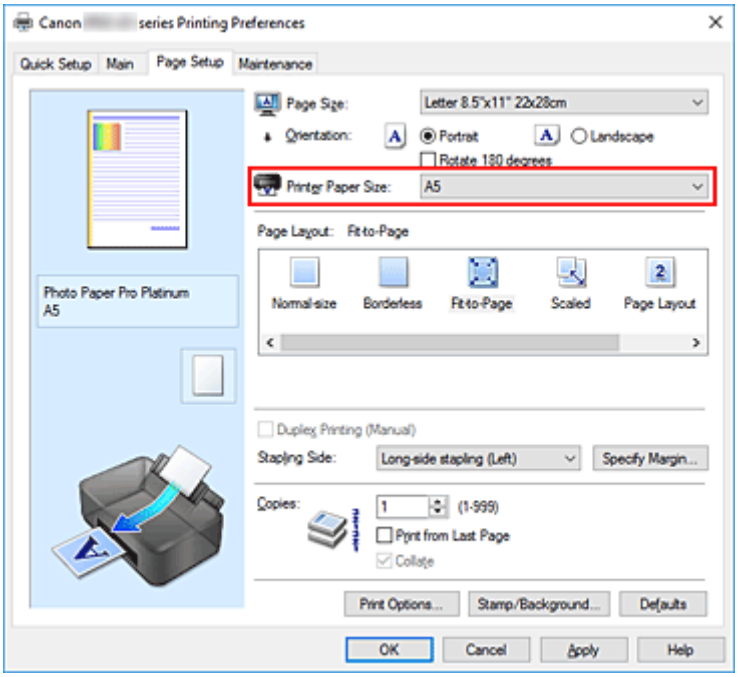

5. Clique em **OK**

Quando você executa a impressão, o documento será ampliado ou reduzido para se ajustar ao tamanho da página.

Impressão de Livreto

A função de impressão de livreto permite imprimir dados para a criação de um livreto. Os dados são impressos em ambos os lados do papel. Esse tipo de impressão garante que as páginas sejam agrupadas adequadamente, por ordem numérica, quando as folhas impressas são dobradas e grampeadas no centro.

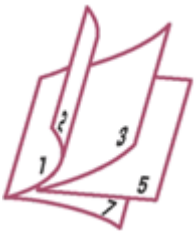

1. Abra a janela de configuração do driver da impressora

2. Configure a impressão de livreto

   Selecione **Livreto (Booklet)** na lista **Layout da página (Page Layout)** da guia **Configurar página (Page Setup)**.
   As configurações atuais são exibidas na visualização das configurações no lado esquerdo da janela.

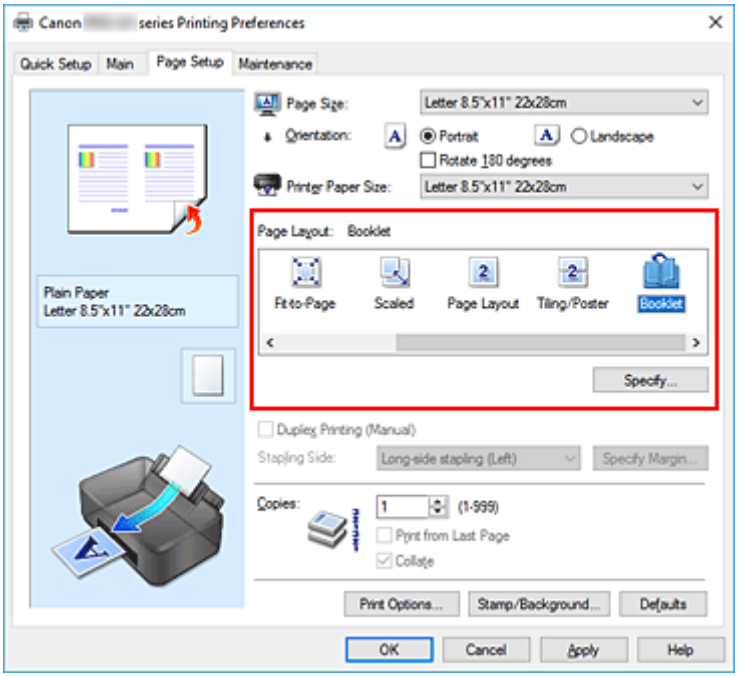

3. Selecione o tamanho do papel de impressão

   Selecione o tamanho do papel colocado na impressora na lista **Tamanho do papel da impressora (Printer Paper Size)**.

4. Defina a margem para grampear e a largura da margem

   Clique em **Especificar... (Specify...)** e especifique as seguintes configurações na caixa de diálogo **Impressão de livreto (Booklet Printing)** e clique em **OK**.

Margem para grampear (Margin for stapling)

Selecione qual será o lado da margem para grampear quando o livreto estiver concluído.

Inserir página em branco (Insert blank page)

Para deixar um lado de uma folha em branco, marque a caixa de seleção e selecione a página que deseja deixar em branco.

Margem (Margin)

Insira a largura da margem. A largura especificada a partir do centro da folha passa a ser a largura da margem de uma página.

Borda da página (Page Border)

Para imprimir uma borda em cada página do documento, marque a caixa de seleção.

5. Conclua a configuração

Clique em **OK** na guia **Configurar página (Page Setup)**.
Quando você executa a impressão, o documento será impresso em um dos lados da folha de papel.
Quando a impressão de um lado estiver concluída, defina o papel corretamente seguindo a mensagem e clique em **OK**.
Quando a impressão do outro lado terminar, dobre o papel no centro da margem e faça um livreto.

Importante

- A opção **Livreto (Booklet)** não pode ser selecionada quando um tipo de mídia diferente de **Papel Comum (Plain Paper)** está selecionado para o **Tipo de mídia (Media Type)** na guia **Principal (Main)**.

Nota

- O carimbo e o segundo plano não serão impressos nas páginas em branco inseridas com a função **Inserir página em branco (Insert blank page)** da impressão de livreto.

Impressão de Carimbo/Segundo Plano

Carimbo (Stamp) ou **Segundo plano (Background)** talvez não estejam disponíveis quando alguns ambientes operacionais forem usados.

A função **Carimbo (Stamp)** permite imprimir um texto do carimbo ou bitmap em cima ou por trás dos dados do documento. Ela também permite imprimir a data, a hora e o nome de usuário. A função **Segundo plano (Background)** permite imprimir uma ilustração clara por trás dos dados do documento.

Imprimindo um Carimbo

Já estão pré-registrados os carimbos "CONFIDENCIAL" e "IMPORTANTE", além de outros carimbos utilizados com freqüência pelas empresas.

1. Abra a janela de configuração do driver da impressora

2. Clique em **Carimbo/segundo plano... (Stamp/Background...)** na guia **Configurar página (Page Setup)**

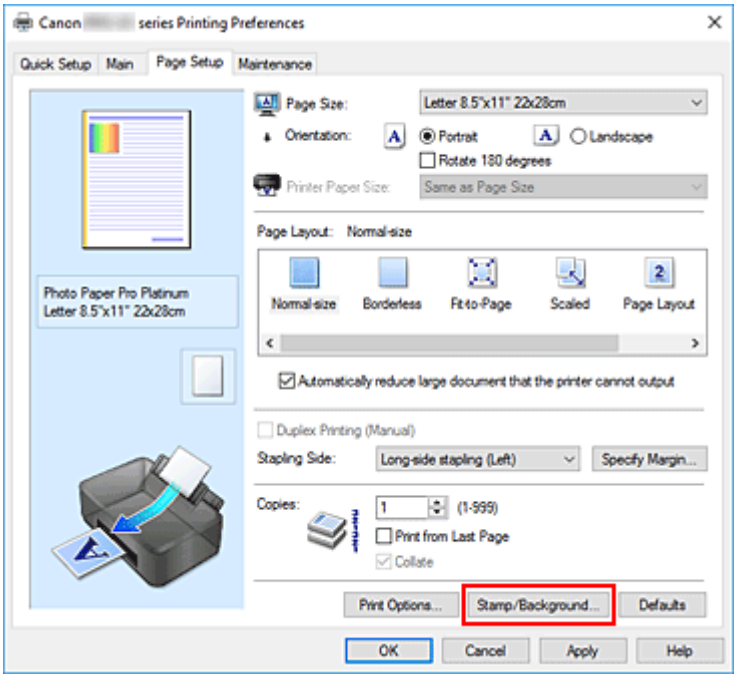

A caixa de diálogo **Carimbo/segundo plano (Stamp/Background)** é exibida.

3. Selecione um carimbo

Marque a caixa de seleção **Carimbo (Stamp)** e selecione o carimbo a ser usado na lista.
As configurações atuais são exibidas na visualização das configurações no lado esquerdo da guia **Configurar página (Page Setup)**.

4. Defina os detalhes do carimbo

Se necessário, especifique as configurações de cada item e clique em **OK**.

Botão Definir carimbo... (Define Stamp...)

Para alterar o texto do carimbo, bitmap ou posição, clique aqui.

Carimbar sobre o texto (Place stamp over text)

Para imprimir o carimbo na frente do documento, marque essa caixa de seleção.

Nota

- O carimbo tem prioridade porque é impresso sobre os dados do documento nas seções em que há sobreposição do carimbo e dos dados. Quando essa caixa de seleção estiver desmarcada, o carimbo será impresso por trás dos dados do documento e pode ser ocultado nas seções sobrepostas dependendo do aplicativo usado.

Carimbo apenas na primeira página (Stamp first page only)

Para imprimir o carimbo apenas na primeira página, marque essa caixa de seleção.

5. Conclua a configuração

Clique em **OK** na guia **Configurar página (Page Setup)**.
Quando você executa a impressão, os dados são impressos com o carimbo especificado.

Imprimindo um Segundo Plano

Estão pré-registrados dois arquivos de bitmap como amostras.

1. Abra a janela de configuração do driver da impressora

2. Clique em **Carimbo/segundo plano... (Stamp/Background...)** na guia **Configurar página (Page Setup)**

A caixa de diálogo **Carimbo/segundo plano (Stamp/Background)** é exibida.

3. Selecione o segundo plano

Marque a caixa de seleção **Segundo plano (Background)** e selecione o segundo plano a ser usado na lista.
As configurações atuais são exibidas na visualização das configurações no lado esquerdo da guia **Configurar página (Page Setup)**.

4. Defina os detalhes do segundo plano

Se necessário, conclua as configurações de cada item e clique em **OK**.

Botão Selec. segundo plano... (Select Background...)

Para usar outro segundo plano ou alterar o layout ou a densidade de um segundo plano, clique aqui.

Segundo plano apenas na primeira página (Background first page only)

Para imprimir o segundo plano apenas na primeira página, marque essa caixa de seleção.

5. Conclua a configuração

Clique em **OK** na guia **Configurar página (Page Setup)**.
Quando você executa a impressão, os dados são impressos com segundo plano especificado.

Importante

- Quando **Sem bordas (Borderless)** está selecionada, o botão **Carimbo/segundo plano... (Stamp/Background...)** aparece em estado desativado e não disponível.

Nota

- O carimbo e o segundo plano não serão impressos nas páginas em branco inseridas com a função **Inserir página em branco (Insert blank page)** da impressão de livreto.

Tópicos Relacionados

- Registrando um Carimbo
- Registrando Dados de Imagem a serem Utilizados como Segundo Plano

Registrando um Carimbo

Esse recurso talvez não esteja disponível quando alguns ambientes operacionais forem usados.

É possível criar e registrar um novo carimbo. Você também pode alterar e registrar novamente algumas configurações de um carimbo existente. Os carimbos desnecessários podem ser excluídos a qualquer momento.

Registrando um Novo Carimbo

1. Abra a janela de configuração do driver da impressora

2. Clique em **Carimbo/segundo plano... (Stamp/Background...)** na guia **Configurar página (Page Setup)**

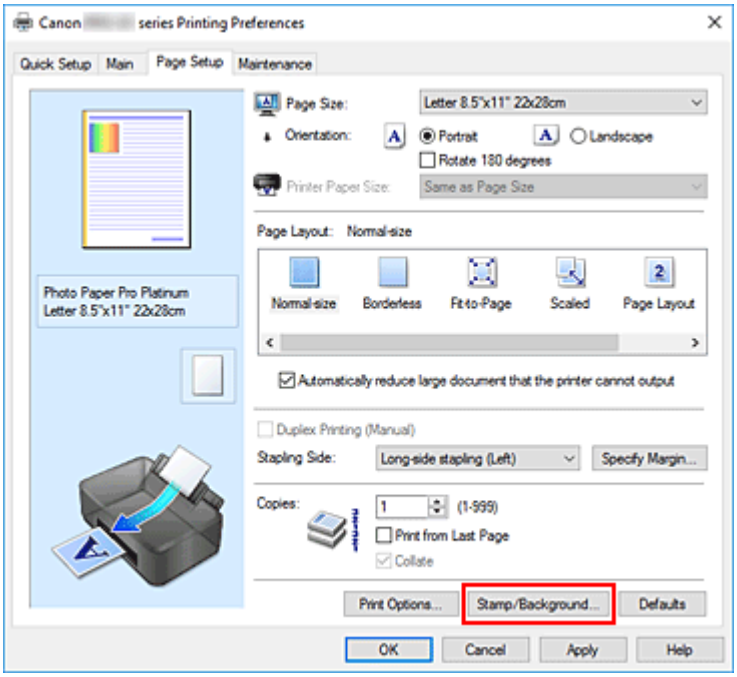

A caixa de diálogo **Carimbo/segundo plano (Stamp/Background)** é exibida.

3. Clique em **Definir carimbo... (Define Stamp...)**

A caixa de diálogo **Configurações do carimbo (Stamp Settings)** é exibida.

4. Configure o carimbo enquanto exibe a janela de visualização

- Guia **Carimbo (Stamp)**

  Selecione **Texto (Text)**, **Bitmap** ou **Data/hora/nome do usuário (Date/Time/User Name)** desejado para **Tipo de carimbo (Stamp Type)**.

  - Para o registro do **Texto (Text)**, os caracteres já devem ter sido digitados no **Texto do carimbo (Stamp Text)**. Se necessário, altere as configurações **Fonte TrueType (TrueType Font)**, **Estilo (Style)**, **Tamanho (Size)** e **Contorno (Outline)**. Você pode selecionar a cor do carimbo clicando em **Selecionar cor... (Select Color...)**.

- Para **Bitmap**, clique em **Selecionar arquivo... (Select File...)** e selecione o arquivo bitmap (.bmp) a ser usado. Se necessário, altere as configurações de **Tamanho (Size)** e **Área branca transparente (Transparent white area)**.
- Para **Data/hora/nome do usuário (Date/Time/User Name)**, a data/hora de criação e o nome de usuário do objeto impresso são exibidos em **Texto do carimbo (Stamp Text)**. Se necessário, altere as configurações **Fonte TrueType (TrueType Font)**, **Estilo (Style)**, **Tamanho (Size)** e **Contorno (Outline)**. Você pode selecionar a cor do carimbo clicando em **Selecionar cor... (Select Color...)**.

Importante

- **Texto do carimbo (Stamp Text)** aparecerá desativado e não estará disponível quando **Data/hora/nome do usuário (Date/Time/User Name)** for selecionado.

- Guia **Posição (Placement)**

  Selecione a posição do carimbo na lista **Posição (Position)**. Também é possível selecionar **Personalizada (Custom)** na lista **Posição (Position)** e especificar as coordenadas para a **Posição X (X-Position)** e para a **Posição Y (Y-Position)**.
  Você também pode alterar a posição do carimbo arrastando-o para a janela de visualização.
  Para alterar o ângulo da posição do carimbo, digite um valor diretamente na caixa **Rotação (Rotation)**.

Importante

- A **Rotação (Rotation)** não poderá ser alterada quando o **Bitmap** for selecionado para o **Tipo de carimbo (Stamp Type)** na aba **Carimbo (Stamp)**.

5. Salve o carimbo

   Clique na guia **Salvar configurações (Save settings)** e insira um título na caixa **Título (Title)** e clique em **Salvar (Save)**.
   Clique em **OK** quando aparecer a mensagem de confirmação.

Nota

- Espaços, guias, e retornos não podem ser inseridos no começo ou no final de um título.

6. Conclua a configuração

   O título registrado é exibido na lista **Carimbos (Stamps)**.

Alterando e Registrando Algumas Configurações do Carimbo

1. Selecione o carimbo cujas configurações serão alteradas

   Marque a caixa de seleção **Carimbo (Stamp)** na caixa de diálogo **Carimbo/segundo plano (Stamp/Background)**. Em seguida, selecione o título do carimbo a ser alterado.

2. Clique em **Definir carimbo... (Define Stamp...)**

   A caixa de diálogo **Configurações do carimbo (Stamp Settings)** é exibida.

3. Configure o carimbo enquanto exibe a janela de visualização

4. Substitua para salvar o carimbo

   Clique em **Salvar substituição (Save overwrite)** na guia **Salvar configurações (Save settings)**.
   Quando quiser salvar o carimbo com outro nome, digite um novo nome na caixa **Título (Title)** e clique em **Salvar (Save)**.
   Clique em **OK** quando aparecer a mensagem de confirmação.

5. Conclua a configuração

   O título registrado é exibido na lista **Carimbos (Stamps)**.

Excluindo um Carimbo Desnecessário

1. Clique em **Definir carimbo... (Define Stamp...)** na caixa de diálogo **Carimbo/segundo plano (Stamp/Background)**

   A caixa de diálogo **Configurações do carimbo (Stamp Settings)** é exibida.

2. Selecione o carimbo a ser excluído

   Selecione o nome do carimbo que deseja excluir da lista **Carimbos (Stamps)** na guia **Salvar configurações (Save settings)**. Em seguida, clique em **Excluir (Delete)**.
   Clique em **OK** quando aparecer a mensagem de confirmação.

Registrando Dados de Imagem a serem Utilizados como Segundo Plano

Esse recurso talvez não esteja disponível quando alguns ambientes operacionais forem usados.

É possível selecionar um arquivo de bitmap (.bmp) e registrá-lo como um novo segundo plano. Você também pode alterar e registrar algumas configurações de um segundo plano existente. Um segundo plano desnecessário pode ser excluído.

Registrando um Novo Segundo Plano

1. Abra a janela de configuração do driver da impressora

2. Clique em **Carimbo/segundo plano... (Stamp/Background...)** na guia **Configurar página (Page Setup)**

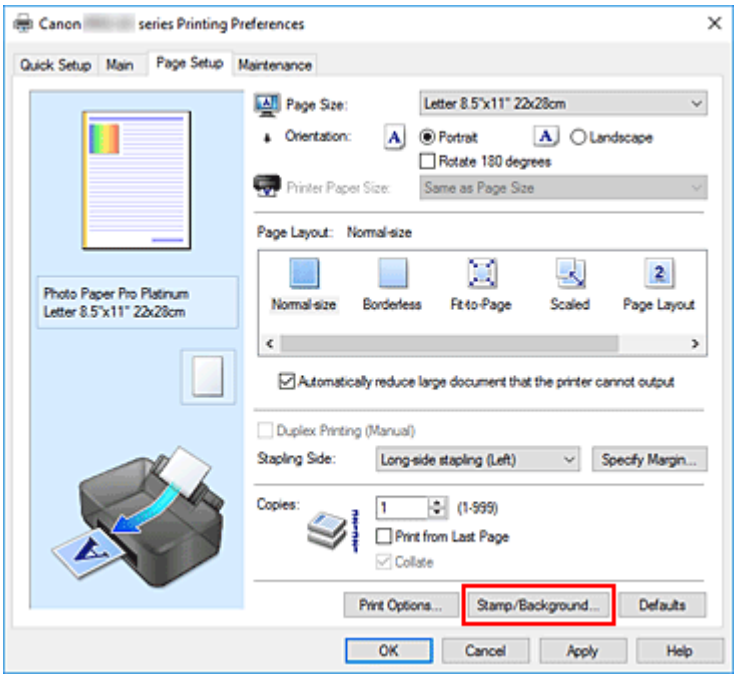

A caixa de diálogo **Carimbo/segundo plano (Stamp/Background)** é exibida.

3. Clique em **Selec. segundo plano... (Select Background...)**

A caixa de diálogo **Configurações de segundo plano (Background Settings)** é exibida.

4. Selecione os dados da imagem a serem registrados no segundo plano

Clique em **Selecionar arquivo... (Select File...)**. Selecione os dados do arquivo de bitmap de destino (.bmp) e, em seguida, clique em **Abrir (Open)**.

5. Especifique as configurações a seguir enquanto exibe a janela de visualização

Método de layout (Layout Method)

Selecione como os dados da imagem de segundo plano devem ser posicionados.
Quando a opção **Personalizada (Custom)** estiver selecionada, você poderá definir as coordenadas como **Posição X (X-Position)** e **Posição Y (Y-Position)**.
Também é possível alterar a posição do segundo plano, arrastando a imagem na janela de visualização.

Intensidade (Intensity)

Defina a intensidade dos dados da imagem de segundo plano utilizando o controle deslizante **Intensidade (Intensity)**. O controle deslizante torna os dados do segundo plano mais escuros quando é movido para a direita e mais claros quando é movido para a esquerda. Para imprimir o segundo plano na intensidade original do bitmap, mova o controle deslizante para a posição da extrema direita.

6. Salve o segundo plano

Clique na guia **Salvar configurações (Save settings)** e insira um título na caixa **Título (Title)** e clique em **Salvar (Save)**.
Clique em **OK** quando aparecer a mensagem de confirmação.

Nota

- Espaços, guias, e retornos não podem ser inseridos no começo ou no final de um título.

7. Conclua a configuração

O título registrado é exibido na lista **Segundos planos (Backgrounds)**.

Alterando e Registrando Algumas Configurações do Segundo Plano

1. Selecione o segundo plano cujas configurações serão alteradas

Selecione a caixa de seleção **Segundo plano (Background)** na caixa de diálogo **Carimbo/segundo plano (Stamp/Background)**. Em seguida, selecione o título do segundo plano que você deseja alterar na lista.

2. Clique em **Selec. segundo plano... (Select Background...)**

A caixa de diálogo **Configurações de segundo plano (Background Settings)** é exibida.

3. Especifique cada item na guia **Segundo plano (Background)** durante a visualização na janela

4. Salve o segundo plano

Clique em **Salvar substituição (Save overwrite)** na guia **Salvar configurações (Save settings)**.
Quando quiser salvar o segundo plano com outro título, digite um novo título na caixa **Título (Title)** e clique em **Salvar (Save)**.
Clique em **OK** quando aparecer a mensagem de confirmação.

5. Conclua a configuração

   O título registrado é exibido na lista **Segundos planos (Backgrounds)**.

Excluindo um Segundo Plano Desnecessário

1. Clique em **Selec. segundo plano... (Select Background...)** na caixa de diálogo **Carimbo/segundo plano (Stamp/Background)**

   A caixa de diálogo **Configurações de segundo plano (Background Settings)** é exibida.

2. Selecione o segundo plano a ser excluído

   Selecione o título do segundo plano que deseja excluir da lista **Segundos planos (Backgrounds)** na guia **Salvar configurações (Save settings)** e clique em **Excluir (Delete)**.
   Clique em **OK** quando aparecer a mensagem de confirmação.

Alternando a Origem do Papel para que Corresponda aos Fins da Impressão

Nesta impressora, há duas origens de papel, uma bandeja de alimentação manual e uma alimentação superior.
Facilite a impressão selecionando uma configuração de origem de papel que corresponda ao tipo de mídia ou à finalidade de sua impressão.

O procedimento para configurar a origem do papel é o seguinte:

Você também pode definir a origem do papel na guia **Instalação rápida (Quick Setup)**.

1. Abra a janela de configuração do driver da impressora

2. Selecione o tipo de mídia

   Selecione o tipo de papel da impressora na lista **Tipo de mídia (Media Type)** da guia **Principal (Main)**.

3. Selecione a origem do papel

   Na lista **Origem do Papel (Paper Source)**, selecione a origem do papel que corresponda à sua finalidade.

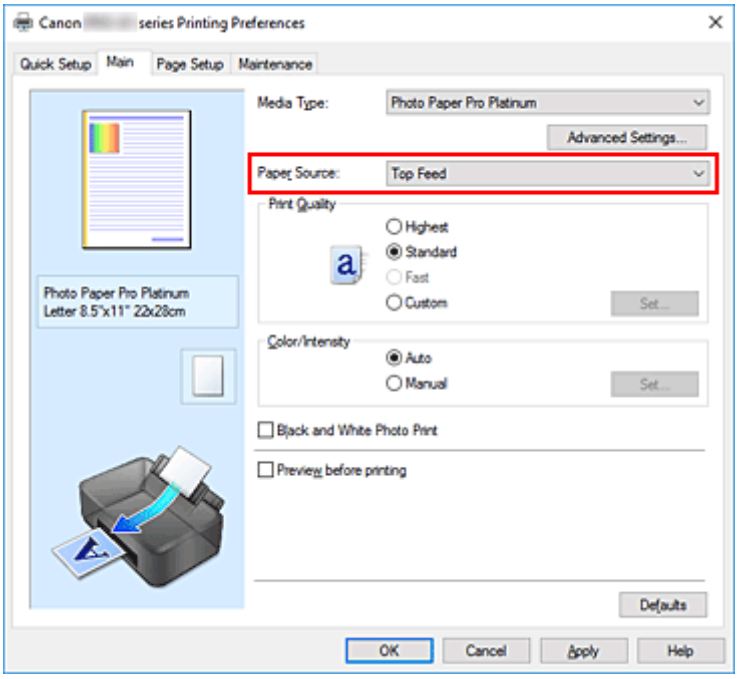

Alimentação Manual (Manual Feed)

O papel é colocado na bandeja de alimentação manual na parte de trás.

Importante

- Quando **A5**, **B5 10x15cm 4"x6" (4"x6" 10x15cm)**, **13x18cm 5"x7" (5"x7" 13x18cm)**, **18x25cm 7"x10" (7"x10" 18x25cm)**, **L 89x127mm**, **2L 127x178mm**, **Hagaki 100x148mm** ou **Hagaki 2 200x148mm** for selecionado para **Tam. pág. (Page Size)** na guia **Configurar página (Page Setup)**, o papel não poderá ser fornecido da bandeja de alimentação manual na parte traseira.

- Quando **Papel Comum (Plain Paper)**, **Hagaki A**, **Ink Jet Hagaki** ou **Hagaki** for selecionado para **Tipo de Mídia (Media Type)** na guia **Principal (Main)**, o papel não poderá ser fornecido da bandeja de alimentação manual na parte traseira.

Alimentação superior (Top Feed)

O papel é alimentado a partir da alimentação superior.

Importante

- Quando **Papel Fotográfico Pesado (Heavyweight Photo Paper)**, **Papel fotográfico Baryta (Baryta Photo Paper)**, **Acabam. Art. Premium Suave (Premium Fine Art Smooth)**, **Acabam. Art. Premium Áspero (Premium Fine Art Rough)**, **Papel fotog. Pro Premium Mate A (Photo Paper Pro Premium Matte A)**, **Papel Fine Art Extra Pesado (Extra Heavyweight Fine Art Paper)** ou **Papel Artístico Fino Maior Dens (Highest Density Fine Art Paper)** for selecionado para **Tipo de mídia (Media Type)** na guia **Principal (Main)**, o papel não pode ser alimentado pela alimentação superior.

4. Clique em **OK**

Quando você executa a impressão, a impressora usa a origem do papel especificada para imprimir os dados.

Nota

- Se as configurações do papel no driver da impressora forem diferentes das informações do papel registradas na impressora, poderá ocorrer um erro. Para obter instruções sobre o que fazer se ocorrer um erro, consulte "Registrar informações do papel."
  Para obter detalhes sobre as informações do papel a serem registradas na impressora, consulte o seguinte:
  - Configurações do Papel no Driver da Impressora e a Impressora (Tipo de Mídia)
  - Configurações do Papel no Driver da Impressora e a Impressora (Tamanho do Papel)

Exibindo os Resultados da Impressão Antes de Imprimir

É possível exibir e verificar os resultados da impressão antes de imprimir.

Você também pode definir a exibição de resultados de impressão na guia **Instalação rápida (Quick Setup)**.

1. Abra a janela de configuração do driver da impressora

2. Defina a visualização

   Marque a caixa de seleção **Visualizar antes de imprimir (Preview before printing)** na guia **Principal (Main)**.

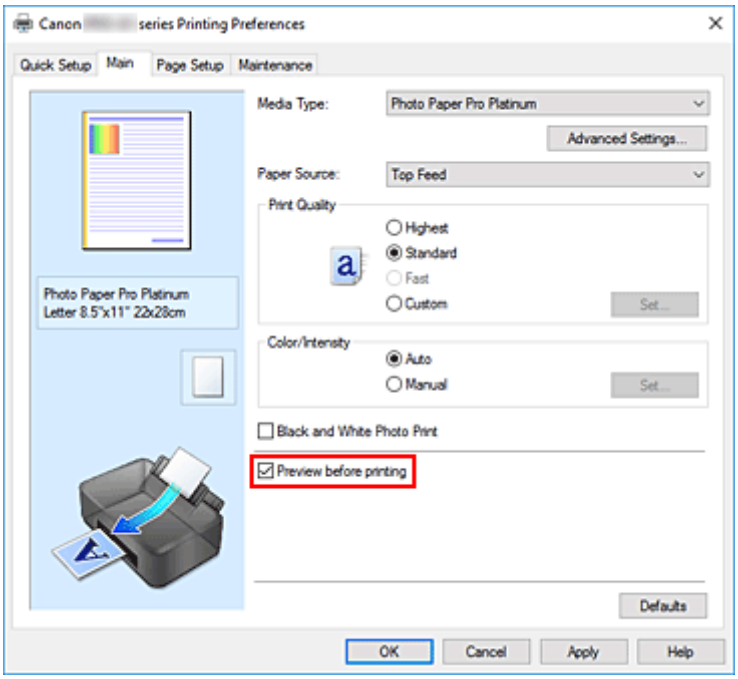

3. Clique em **OK**

   Quando você executa a impressão, o Visualizador Canon IJ abre e exibe os resultados de impressão.

Tópico relacionado

➡ Visualização Canon IJ

Alterando a Qualidade de Impressão e Corrigindo os Dados de Imagem

- **Configurando o Nível de Qualidade de Impressão (Personalizada)**
- **Imprimindo um Documento Colorido em Modo Monocromático**
- **Especificando a Correção de Cores**
  - Impressão Fotográfica Otimizada de Dados de Imagem
  - Ajustando as Cores com o Driver da Impressora
  - Imprimindo com Perfis ICC
  - Interpretando o Perfil ICC
- **Ajustando os Tons**
- **Ajustando a Proporção de Cores**
- **Ajustando o Brilho**
- **Ajustando o Contraste**

Configurando o Nível de Qualidade de Impressão (Personalizada)

O nível de qualidade de impressão pode ser definido em **Personalizada (Custom)**.

1. Abra a janela de configuração do driver da impressora

2. Selecione a qualidade de impressão

   Na guia **Principal (Main)**, selecione **Personalizada (Custom)** para **Qualidade de impressão (Print Quality)** e clique em **Definir... (Set...)**.

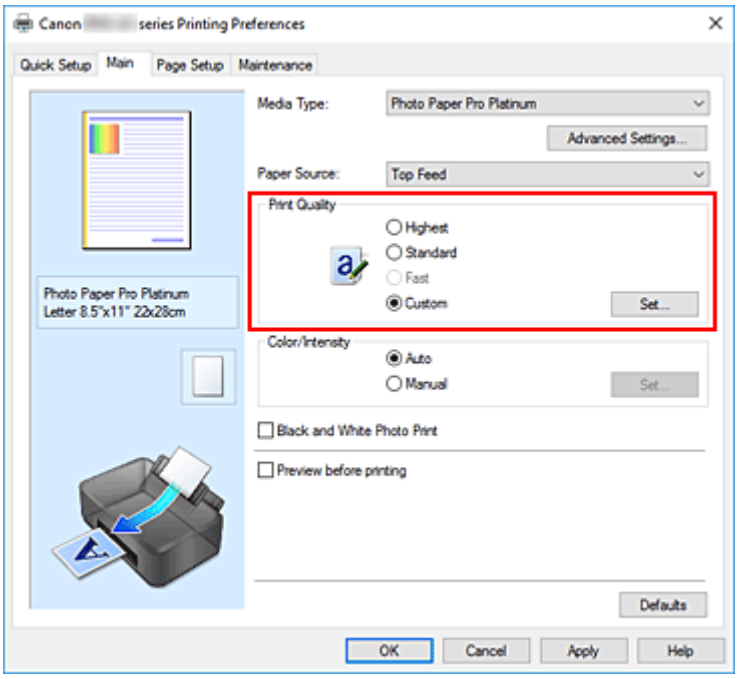

   A caixa de diálogo **Personalizada (Custom)** é exibida.

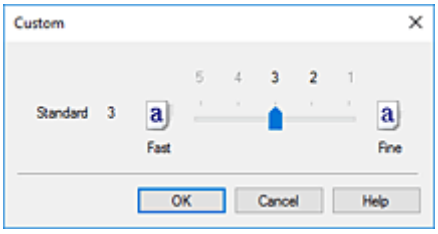

3. Configurando o nível de qualidade de impressão

   Arraste a barra deslizante para selecionar o nível de qualidade de impressão e clique em **OK**.

4. Conclua a configuração

   Clique em **OK** na guia **Principal (Main)**.
   Quando você executa a impressão, os dados da imagem são impressos com o nível de qualidade de impressão selecionado.

Importante

- Não é possível selecionar alguns níveis de qualidade de impressão para determinadas configurações especificadas em **Tipo de mídia (Media Type)**.

Tópicos Relacionados

- Especificando a Correção de Cores
- Ajustando a Proporção de Cores
- Ajustando o Brilho
- Ajustando o Contraste

Imprimindo um Documento Colorido em Modo Monocromático

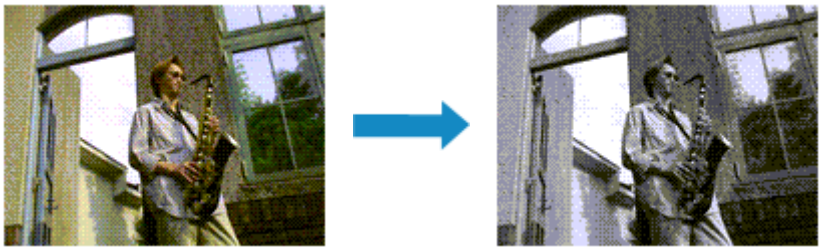

Você também pode definir uma impressão de foto em preto-e-branco nos **Recursos adicionais (Additional Features)** da guia **Instalação rápida (Quick Setup)**.

1. Abra a janela de configuração do driver da impressora

2. Defina a impressão de foto preto-e-branco

   Marque a caixa de seleção **Impr. Foto em Preto-e-Branco (Black and White Photo Print)** na guia **Principal (Main)**.

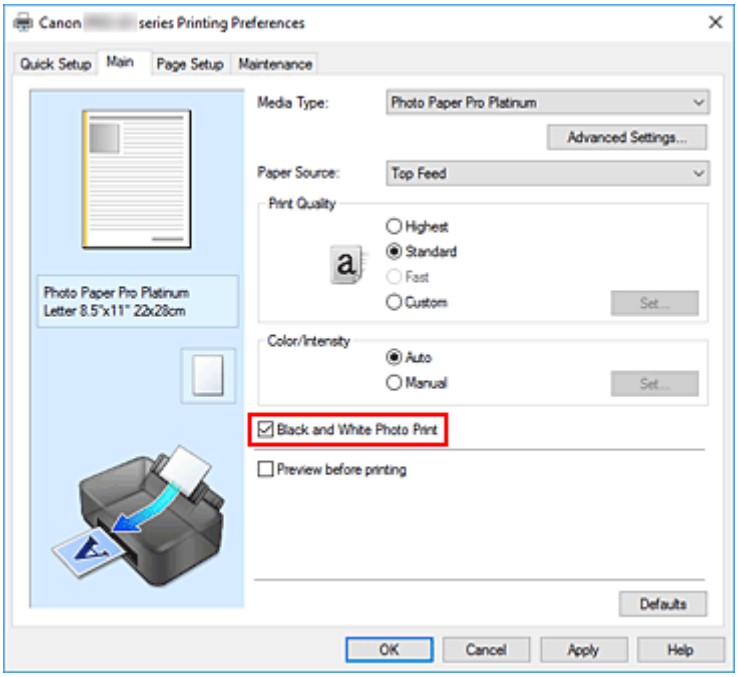

3. Clique em **OK**

   Quando você executa a impressão, o documento é convertido para dados em escala de cinza. Isso possibilita a impressão do documento colorido em modo monocromático.

Importante

- Quando a caixa de seleção **Impr. Foto em Preto-e-Branco (Black and White Photo Print)** está marcada, o driver da impressora processa dados de imagem como dados sRGB. Nesse caso, as cores reais impressas podem diferir daquelas nos dados de imagem originais.

Ao utilizar a função de impressão em escala de cinza para imprimir dados do Adobe RGB, converta os dados em dados sRGB utilizando um software aplicativo.

Nota

- Durante **Impr. Foto em Preto-e-Branco (Black and White Photo Print)**, talvez sejam utilizadas tintas diferentes, além da tinta preta.

Tópico relacionado

➡ Ajustando os Tons

Especificando a Correção de Cores

É possível especificar o método de correção de cores que corresponde ao tipo de documento a ser impresso.
Normalmente, quando dados são impressos, o driver da impressora ajusta automaticamente as cores.

Quando você quiser fazer impressões usando o espaço de cor dos dados da imagem de modo eficaz, selecione **ICM**. Quando quiser usar um software para especificar um perfil ICC de impressão, selecione **Nenhum (None)**.

Também é possível definir a correção de cores na guia **Instalação rápida (Quick Setup)** escolhendo **Ajuste manual de cor/intensidade (Color/Intensity Manual Adjustment)** em **Recursos adicionais (Additional Features)**.

1. Abra a janela de configuração do driver da impressora

2. Selecione o ajuste de cores manual

   Na guia **Principal (Main)**, selecione **Manual** para **Cor/intensidade (Color/Intensity)** e clique em **Definir... (Set...)**.

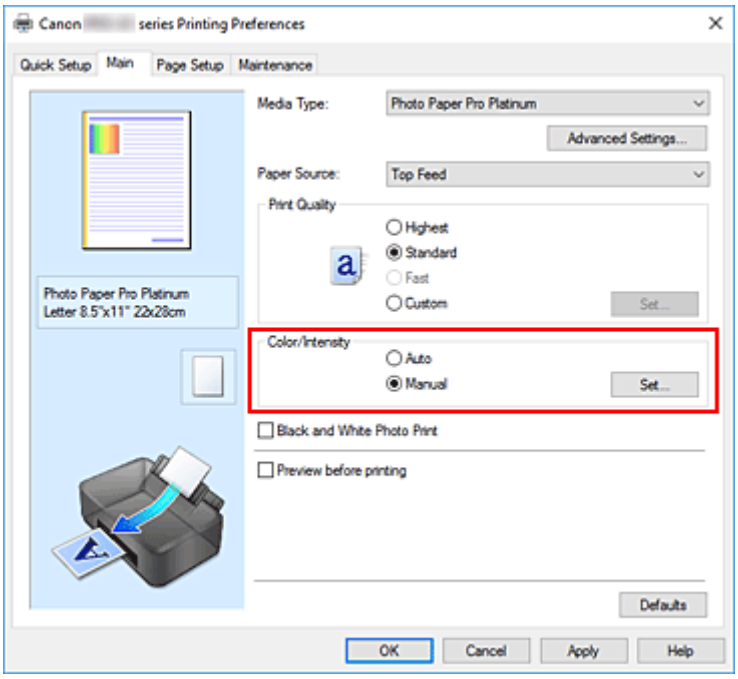

   A caixa de diálogo **Ajuste de cores manual (Manual Color Adjustment)** é exibida.

3. Selecione a correção de cores

   Clique na guia **Correspondência (Matching)**, selecione a configuração de **Correção de cores (Color Correction)** que corresponda aos seus objetivos a partir dos seguintes valores e clique em **OK**.

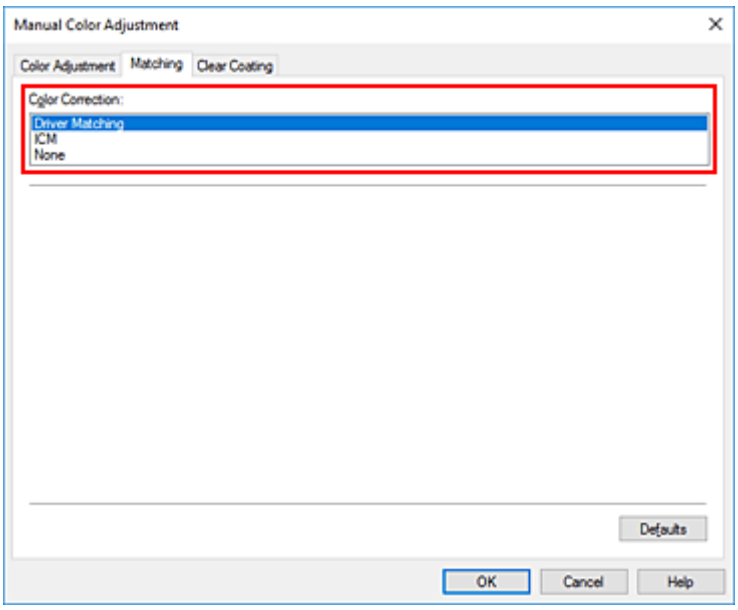

Correspondência do driver (Driver Matching)

O driver fará ajustes necessários durante a impressão.

Para obter informações sobre a correspondência do driver, consulte "Ajustando as Cores com o Driver da Impressora."

ICM

Ajusta as cores usando um perfil ICC durante a impressão.

Especifique o perfil de entrada, o perfil da impressora e o método de renderização a ser usado.

Nenhum (None)

O driver da impressora não executa a correção de cores. Selecione esse valor quando estiver especificando um perfil ICC de impressão criado individualmente ou um perfil ICC de impressão para papel Canon especial em um software para a impressão de dados.

4. Conclua a configuração

Clique em **OK** na guia **Principal (Main)**.

Quando você executa a impressão, os dados do documento são impressos com a correção de cores especificada.

Importante

- Quando o ICM estiver desativado no software aplicativo, a opção **ICM** estará indisponível para **Correção de cores (Color Correction)** e a impressora talvez não consiga imprimir os dados de imagem corretamente.
- Quando a caixa de seleção **Impr. Foto em Preto-e-Branco (Black and White Photo Print)** da guia **Principal (Main)** estiver marcada, a opção **Correção de Cores (Color Correction)** será exibida desativada e não estará disponível.

Tópicos Relacionados

- Impressão Fotográfica Otimizada de Dados de Imagem
- Ajustando as Cores com o Driver da Impressora
- Imprimindo com Perfis ICC
- Interpretando o Perfil ICC

Impressão Fotográfica Otimizada de Dados de Imagem

Ao imprimir fotografias tiradas com câmeras digitais fica, às vezes, a sensação de que os tons das cores impressas são diferentes dos das imagens reais ou das exibidas no monitor.
Para obter resultados de impressão tão próximos quanto possível dos tons de cores desejados, é necessário selecionar o método de impressão mais adequado ao software utilizado ou aos objetivos pretendidos.

Gerenciamento de Cores

Dispositivos como câmeras digitais, scanners, monitores e impressoras manipulam cores de formas diferentes. O gerenciamento de cores (correspondência de cores) é um método que gerencia "cores" dependentes do dispositivo como um espaço de cores comum.

Para o Windows, um sistema de gerenciamento de cores denominado "ICM" está embutido no sistema operacional.
sRGB é um dos espaços de cor comuns que é frequentemente usado.

Os perfis ICC convertem as "cores" dependentes dos dispositivos em um espaço de cor comum. Ao utilizar um perfil ICC e ao executar o gerenciamento de cores, será possível estabelecer o espaço de cores dos dados de imagem dentro da área de reprodução que a impressora pode criar.

Nota

- Normalmente, os arquivos de imagem são salvos no formato JPEG. Algumas câmeras digitais permitem salvar imagens em um formato chamado RAW. Os dados RAW se referem a um formato de salvamento de imagens que requer um computador para desenvolver a imagem. É possível incorporar uma tag de perfil ICC de entrada a um arquivo RAW usando software especial.

Selecionando um Método de Impressão Adequado aos Dados de Imagem

O método de impressão recomendado depende do espaço de cores dos dados de imagem ou do software a ser usado.

Existem dois métodos de impressão típicos.
Verifique o espaço de cores dos dados de imagem e o software aplicativo a ser usado e, em seguida, selecione o método de impressão adequado aos seus objetivos.

Ajustando as Cores com o Driver da Impressora

Esta seção descreve o procedimento de impressão de dados usando a função de correção de cores do driver da impressora.
Selecione esta função renderiza com precisão os atributos dos dados exibidos no monitor, selecione-a quando quiser imprimir com impressões que estejam próximas das exibidas no monitor, por exemplo, se você corrigiu as cores ao verificar a imagem da impressão no monitor.

Imprimindo com Perfis ICC

Descreve o procedimento de impressão usando o espaço de cores dos dados de imagem de forma eficiente.
É possível imprimir com um espaço de cores comum configurando o software e o driver da impressora para que o gerenciamento de cores corresponda ao perfil ICC de entrada dos dados de

imagem.

O método de configuração do driver da impressora varia dependendo do software a ser usado.

Tópico relacionado

- Interpretando o Perfil ICC

Ajustando as Cores com o Driver da Impressora

Para usar a correspondência do driver ao imprimir, ative a função de correção de cores do driver da impressora.
A correspondência do driver aplica com precisão as características dos dados exibidos no monitor e permite que você obtenha resultados de impressões que estejam próximos das exibidas no monitor.

Importante

- Ao imprimir usando a correspondência do driver, a Canon recomenda que sejam definidas as luzes do monitor e do ambiente como a seguir:
  - Monitor
    Temperatura da cor: D50 (5000K)
    Brilho: 100 a 120cd/m2
    Gama: 2,2
  - Luz do ambiente
    Luz fluorescente para avaliação de cor D50 (propriedades de temperatura de cor de 5000K e de alta renderização de cores)
    Brilho na exibição de materiais impressos: 500 lx ± 125 lx

Nota

- Ao imprimir a partir de um software que pode identificar perfis ICC e permite especificá-los, use um perfil ICC de impressão no software e selecione configurações para gerenciamento de cores.

1. Abra a janela de configuração do driver da impressora

2. Selecione o ajuste de cores manual

   Na guia **Principal (Main)**, selecione **Manual** para **Cor/intensidade (Color/Intensity)** e clique em **Definir... (Set...)**.
   A caixa de diálogo **Ajuste de cores manual (Manual Color Adjustment)** é exibida.

3. Selecione a correção de cores

   Clique na guia **Correspondência (Matching)** e selecione **Correspondência do driver (Driver Matching)** para **Correção de cores (Color Correction)**.

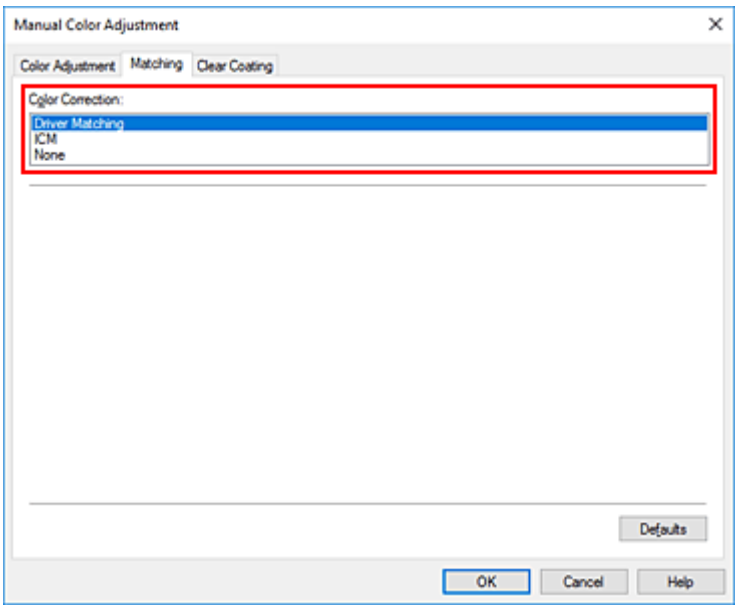

4. Defina os outros itens

   Se necessário, clique na guia **Ajuste de cores (Color Adjustment)** e ajuste o equilíbrio de cores (**Ciano (Cyan)**, **Magenta**, **Amarelo (Yellow)**) e ajuste as configurações de **Brilho (Brightness)** e **Contraste (Contrast)**, em seguida clique em **OK**.

5. Conclua a configuração

   Clique em **OK** na guia **Principal (Main)**.
   Quando você executa a impressão, o driver de impressão ajusta as cores ao imprimir os dados.

Tópicos Relacionados

- Configurando o Nível de Qualidade de Impressão (Personalizada)
- Especificando a Correção de Cores
- Ajustando a Proporção de Cores
- Ajustando o Brilho
- Ajustando o Contraste

Imprimindo com Perfis ICC

Quando os dados da imagem têm um perfil ICC de entrada especificado, você pode imprimir usando o espaço de cores dos dados efetivamente.

O procedimento de configuração do driver da impressora varia de acordo com o software utilizado para imprimir.

Especifique um Perfil ICC a partir do Software e Imprima os Dados

Ao imprimir os resultados de edição e retoque do Adobe Photoshop, do Canon Digital Photo Professional ou de qualquer software aplicativo que permita especificar perfis ICC de entrada e de impressão, imprima usando de forma eficiente o espaço de cores do perfil ICC de entrada especificado nos dados de imagem.

Para usar esse método de impressão, use o software para selecionar itens de gerenciamento de cores e especificar um perfil ICC de entrada e um perfil ICC de impressão nos dados de imagem.
Mesmo que você imprima usando um perfil ICC de impressão que criou ou um papel Canon especial, certifique-se de selecionar itens de gerenciamento de cores do software aplicativo.
Para obter instruções, consulte o manual do software que você está usando.

1. Abra a janela de configuração do driver da impressora

2. Selecione o ajuste de cores manual

   Na guia **Principal (Main)**, selecione **Manual** para **Cor/intensidade (Color/Intensity)** e clique em **Definir... (Set...)**.
   A caixa de diálogo **Ajuste de cores manual (Manual Color Adjustment)** é exibida.

3. Selecione a correção de cores

   Clique na guia **Correspondência (Matching)** e selecione **Nenhum (None)** para **Correção de cores (Color Correction)**.

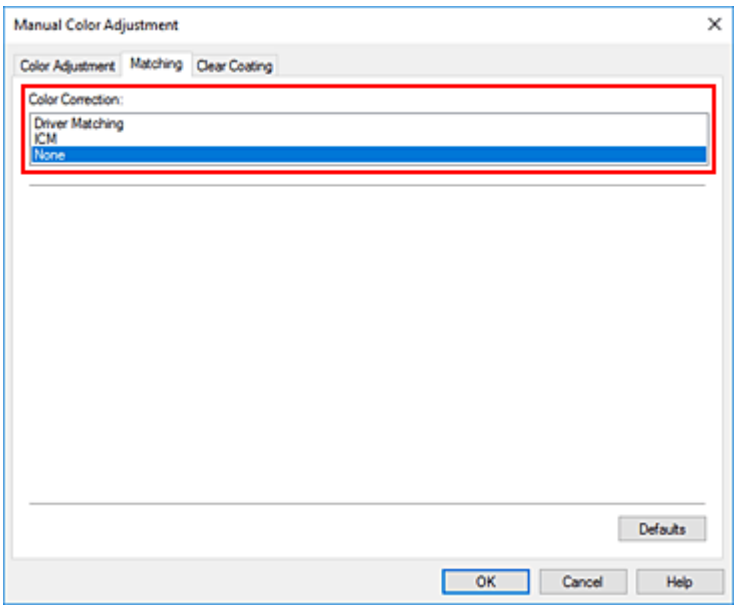

4. Defina os outros itens

   Se necessário, clique na guia **Ajuste de cores (Color Adjustment)** e ajuste o equilíbrio de cores (**Ciano (Cyan)**, **Magenta**, **Amarelo (Yellow)**) e ajuste as configurações de **Brilho (Brightness)** e **Contraste (Contrast)**, em seguida clique em **OK**.

5. Conclua a configuração

   Clique em **OK** na guia **Principal (Main)**.
   Quando você executa a impressão, a impressora usa o espaço de cores dos dados da imagem.

Especifique um Perfil ICC com o Driver da Impressora e Imprima

Ao imprimir a partir de um software que não identifica os perfis ICC de entrada ou não permite especificar um perfil, os dados do espaço de cor serão impressos como sRGB.

1. Abra a janela de configuração do driver da impressora

2. Selecione o ajuste de cores manual

   Na guia **Principal (Main)**, selecione **Manual** para **Cor/intensidade (Color/Intensity)** e clique em **Definir... (Set...)**.
   A caixa de diálogo **Ajuste de cores manual (Manual Color Adjustment)** é exibida.

3. Selecione a correção de cores

   Clique na guia **Correspondência (Matching)** e selecione **ICM** para **Correção de cores (Color Correction)**.

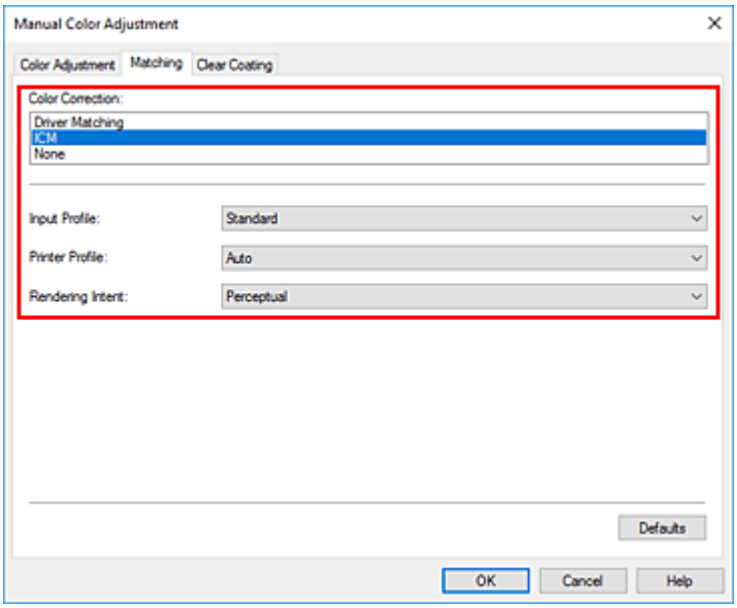

4. Para **Perfil de Entrada (Input Profile)**, selecione **Padrão (Standard)**.

Importante

- Quando o software especificar um perfil de entrada, a configuração do perfil de entrada do driver da impressora ficará inválida.

5. Selecione o perfil da impressora

Selecione o **Perfil da Impressora (Printer Profile)**.

- Para definir o perfil da impressora automaticamente:

  Selecione **Automático (Auto)**.
- Para definir o perfil da impressora manualmente:

  Selecione um perfil de impressora que seja compatível com o tipo de mídia a ser usado.

6. Selecione o método de renderização

Selecione o método de ajuste de cores em **Método de renderização (Rendering Intent)**.

- **Saturação (Saturation)**

  Esse método reproduz imagens de forma ainda mais vívida do que o método **Perceptivo (Perceptual)**.
- **Perceptivo (Perceptual)**

  Esta função imprime efetivamente o espaço de cores que a impressora pode reproduzir. Como esta função renderiza com precisão os atributos dos dados exibidos no monitor, selecione-a quando quiser imprimir com impressões que estejam próximas das exibidas no monitor.

  Importante

  - Quando você selecionar **Perceptivo (Perceptual)** para imprimir imagens, a Canon recomenda que sejam definidas as luzes do monitor e do ambiente como a seguir:
    - Monitor
      Temperatura da cor: D50 (5000K)
      Brilho: 100 a 120cd/m2
      Gama: 2,2
    - Luz do ambiente
      Luz fluorescente para avaliação de cor D50 (propriedades de temperatura de cor de 5000K e de alta renderização de cores)
      Brilho na exibição de materiais impressos: 500 lx ± 125 lx
- **Colorimétrico relativo (Relative Colorimetric)**

  Quando dados de imagem são convertidos para o espaço de cores da impressora, esse método converte os dados de imagem de forma que a reprodução de cores se aproxime das regiões de cores compartilhadas. Selecione esse método para imprimir dados de imagem com cores próximas às cores originais.
- **Colorimétrico absoluto (Absolute Colorimetric)**

  Quando **Colorimétrico relativo (Relative Colorimetric)** for selecionado, manchas brancas serão reproduzidas como manchas brancas do papel (cor de segundo plano). No entanto, quando **Colorimétrico absoluto (Absolute Colorimetric)** for selecionado, a maneira como as manchas brancas serão reproduzidas dependerá dos dados de imagem.

Importante

- Dependendo do tipo de mídia, talvez você obtenha os mesmos resultados de impressão mesmo quando alterar a configuração de **Método de renderização (Rendering Intent)**.

7. Defina os outros itens

   Se necessário, clique na guia **Ajuste de cores (Color Adjustment)** e ajuste o equilíbrio de cores (**Ciano (Cyan)**, **Magenta**, **Amarelo (Yellow)**) e ajuste as configurações de **Brilho (Brightness)** e **Contraste (Contrast)**, em seguida clique em **OK**.

8. Conclua a configuração

   Clique em **OK** na guia **Principal (Main)**.
   Quando você executa a impressão, a impressora usa o espaço de cores dos dados da imagem.

Tópicos Relacionados

- Configurando o Nível de Qualidade de Impressão (Personalizada)
- Especificando a Correção de Cores
- Ajustando a Proporção de Cores
- Ajustando o Brilho
- Ajustando o Contraste

Interpretando o Perfil ICC

Quando precisar especificar um perfil ICC para esta impressora, especifique o perfil ICC da mídia de saída de impressão.

Os perfis ICC instalados para esta impressora aparecerão como a seguir.

Canon XXXXX Photo Paper Plus Glossy II
(1) (2)

- (1) : Modelo da Impressora
- (2) : Tipo de mídia
  Papel fotográfico Baryta -P: Papel fotográfico Baryta
  Tela -P: Tela
  Papel Fine Art Extra Pesado -P: Papel Fine Art Extra Pesado
  Papel Fine Art Pesado -P: Papel Fine Art Pesado
  Papel Fotográfico Pesado -P: Papel Fotográfico Pesado
  Papel Artístico Fino Maior Dens -P: Papel Artístico Fino Maior Dens
  Papel Washi Japonês -P: Papel Washi Japonês
  Papel Fotográfico Leve -P: Papel Fotográfico Leve
  Papel fotográfico fosco-P: Matte Photo Paper
  Papel Fotog. Acetinado Plus II A: Papel Fotog. Acetinado Plus II
  Papel Fotog. Semibrilhante Plus: Papel Fotog. Semibrilhante Plus
  Papel fotográfico Pro Crystal Grade: Papel fotográfico Pro Crystal Grade
  Photo Paper Pro Luster: Fotográfico Profis. Brilhante
  Photo Paper Pro Platinum: Fotográfico Profissional Platina
  Papel fotog. Pro Premium Mate A: Papel fotográfico Pro Premium Mate
  Acabam. Art. Premium Áspero: Acabam. Art. Premium Áspero
  Acabam. Art. Premium Suave: Acabam. Art. Premium Suave

Nota

- Para perfis ICC que exibem "-P" no final do tipo de mídia, os resultados de impressão serão os mesmos da configuração de **Método de renderização (Rendering Intent)** como **Perceptivo (Perceptual)** ou **Colorimétrico relativo (Relative Colorimetric)**.

Ajustando os Tons

Ao imprimir fotos em preto-e-branco, é possível produzir efeitos frios com cores frias e efeitos quentes com cores quentes.

Tom Frio (Cool Tone) está selecionado

Preto-e-Branco (Black and White) está selecionado

Tom Quente (Warm Tone) está selecionado

1. Abra a janela de configuração do driver da impressora

2. Selecione o tipo de mídia

   Para **Tipo de mídia (Media Type)** na guia **Principal (Main)**, selecione **Papel Fotog. Acetinado Plus II A (Photo Paper Plus Glossy II A)**, **Fotográfico Profissional Platina (Photo Paper Pro Platinum)**, **Fotográfico Profis. Brilhante (Photo Paper Pro Luster)**, **Papel Fotog. Semibrilhante Plus (Photo Paper Plus Semi-gloss)**, **Photo Paper Pro Crystal Grade**, **Papel Fotográfico Leve (Lightweight Photo Paper)**, **Papel Fotográfico Pesado (Heavyweight Photo Paper)**, **Papel fotográfico Baryta (Baryta Photo Paper)**, **Acabam. Art. Premium Suave (Premium Fine Art Smooth)**, **Acabam. Art. Premium Áspero (Premium Fine Art Rough)**, **Papel fotog. Pro Premium Mate A (Photo Paper Pro Premium Matte A)**, **Papel Fine Art Pesado (Heavyweight Fine Art Paper)**, **Papel Fine Art Extra Pesado (Extra Heavyweight Fine Art Paper)**, **Papel Artístico Fino Maior Dens (Highest Density Fine Art Paper)**, **Canvas** ou **Papel Washi Japonês (Japanese Paper Washi)**.

3. Defina a impressão de foto preto-e-branco

   Marque a caixa de seleção **Impr. Foto em Preto-e-Branco (Black and White Photo Print)**.

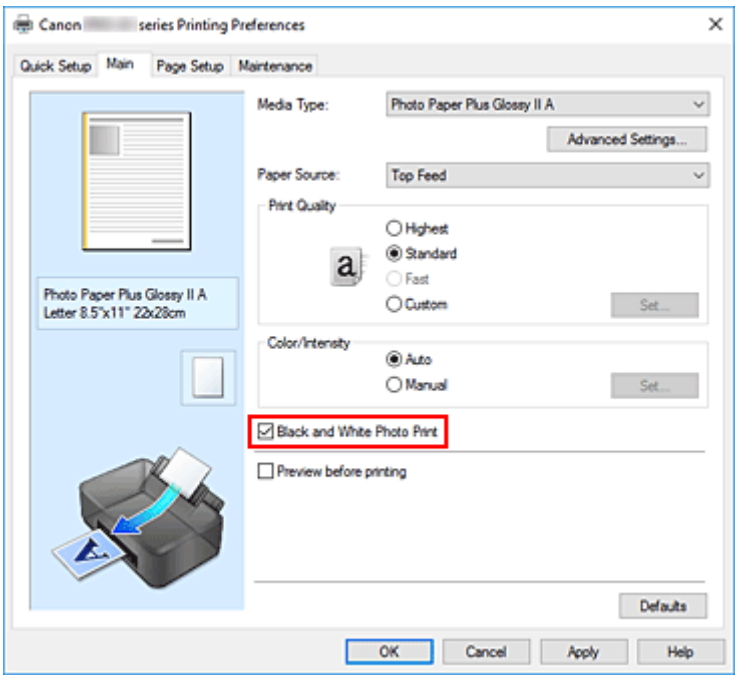

4. Selecione o ajuste de cores manual

Selecione **Manual** para **Cor/intensidade (Color/Intensity)** e clique em **Definir... (Set...)**.

A caixa de diálogo **Ajuste de cores manual (Manual Color Adjustment)** é exibida.

5. Ajustando tons monocromáticos

No menu suspenso **Tom (Tone)**, especifique qualquer um dos itens a seguir.

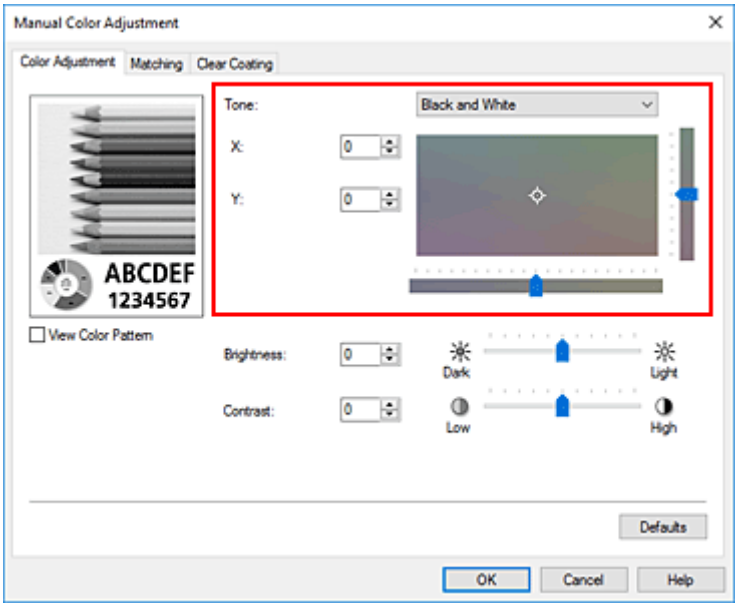

Tom Frio (Cool Tone)

Este item ajusta tons de cores para sombras frias de cinza (preto frio). Quando você seleciona este item, um valor -30 é inserido para **X** é um valor 0 para **Y**.

Preto-e-Branco (Black and White)

Este item ajusta tons de cores para sombras neutras de cinza. Quando você seleciona este item, um valor 0 é inserido para **X** é um valor 0 para **Y**.

Tom Quente (Warm Tone)

Este item ajusta tons de cores para sombras quentes de cinza (preto quente). Quando você seleciona este item, um valor 30 é inserido para **X** é um valor 0 para **Y**.

Personalizado (Custom)

Você pode ajustar os tons de cores usando os controles deslizantes horizontal e vertical enquanto verifica as cores na área de ajuste central.
Ajuste os controles horizontal e vertical arrastando-os para a esquerda/direita ou para cima/para baixo, respectivamente.
Você também pode ajustar tons de cores clicando ou arrastando a área de ajuste central com o mouse.
Você também pode inserir valores que estejam vinculados aos controles deslizantes. Quando você inserir valores, defina-os no intervalo entre -100 e 100 para **X** e -50 e 50 para **Y**.

Nota

- **Personalizado (Custom)** não poderá ser selecionado desde que seja exibido automaticamente quando o valor de ajuste for inserido diretamente.

X, Y (valor de Ajuste monocromático)

Se necessário, você pode ajustar as cores monocromáticas manualmente.
Para ajustar os tons de cores, insira valores diretamente em clique nas setas para cima/para baixo.
Você também pode ajustar os tons de cores clicando ou arrastando a área de ajuste central com o mouse.
O valor também está vinculado aos controles deslizantes horizontal e vertical.
Quando você inserir valores, defina-os no intervalo entre -100 e 100 para **X** e -50 e 50 para **Y**.
O valor selecionado será mostrado na visualização do lado esquerdo.

Depois de ajustar os tons, clique em **OK**.

6. Conclua a configuração

Clique em **OK** na guia **Principal (Main)**.
Quando você realiza a impressão, o documento colorido é convertido para dados em escala de cinza com tons ajustados. Isso possibilita a impressão do documento colorido em modo monocromático.

Tópicos Relacionados

- Imprimindo um Documento Colorido em Modo Monocromático
- Ajustando o Brilho
- Ajustando o Contraste

Ajustando a Proporção de Cores

Você pode ajustar os tons das cores durante a impressão.
Como essa função ajusta a proporção de cores da saída alterando as proporções de tinta de cada cor, ela modifica a proporção de cores total do documento. Use o software se quiser alterar a proporção de cores significativamente. Apenas use o driver da impressora quando quiser ajustar a proporção de cores levemente.
O exemplo a seguir mostra um caso em que a proporção de cores é utilizada para intensificar a cor ciano e reduzir a cor amarela, de modo que as cores globais fiquem mais uniformes.

Sem ajuste

Ajuste a proporção de cores

Você também pode definir a proporção de cores na guia **Instalação rápida (Quick Setup)** escolhendo **Padrão (Standard)** ou**Impressão de foto (Photo Printing)** em**Configurações mais usadas (Commonly Used Settings)**, e, em seguida, escolha **Ajuste manual de cor/intensidade (Color/Intensity Manual Adjustment)** em**Recursos adicionais (Additional Features)**.

1. Abra a janela de configuração do driver da impressora

2. Selecione o ajuste de cores manual

   Na guia **Principal (Main)**, selecione **Manual** para **Cor/intensidade (Color/Intensity)** e clique em **Definir... (Set...)**.

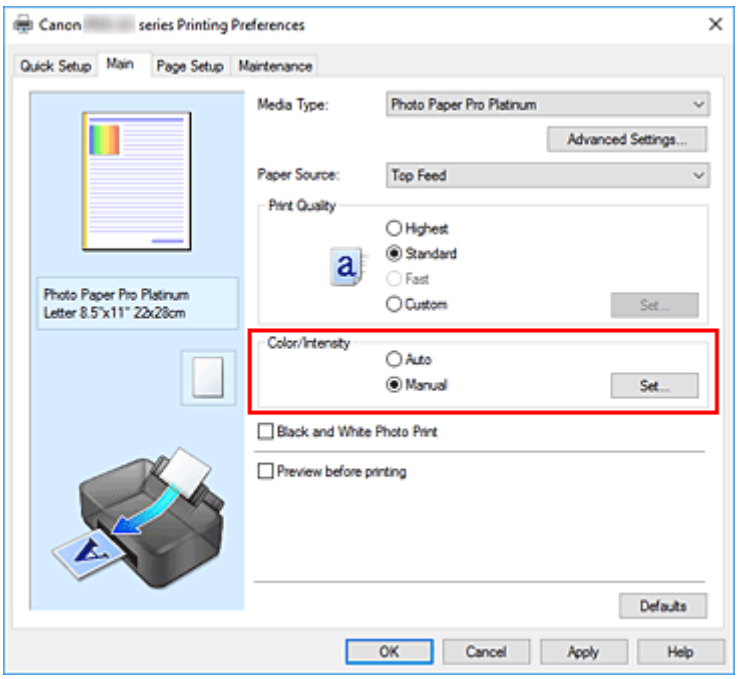

A caixa de diálogo **Ajuste de cores manual (Manual Color Adjustment)** é exibida.

3. Ajuste a proporção de cores

Existem controles deslizantes individuais para **Ciano (Cyan)**, **Magenta** e **Amarelo (Yellow)**. Cada cor torna-se mais intensa quando o controle deslizante correspondente é movido para a direita e mais fraca quando ele é movido para a esquerda. Por exemplo, quando o ciano ficar mais fraco, o vermelho ficará mais intenso.
Você também pode inserir um valor diretamente vinculado ao controle deslizante. Insira um valor entre -50 e 50. As configurações atuais são exibidas na visualização das configurações no lado esquerdo do driver da impressora.

Depois de ajustar cada cor, clique em **OK**.

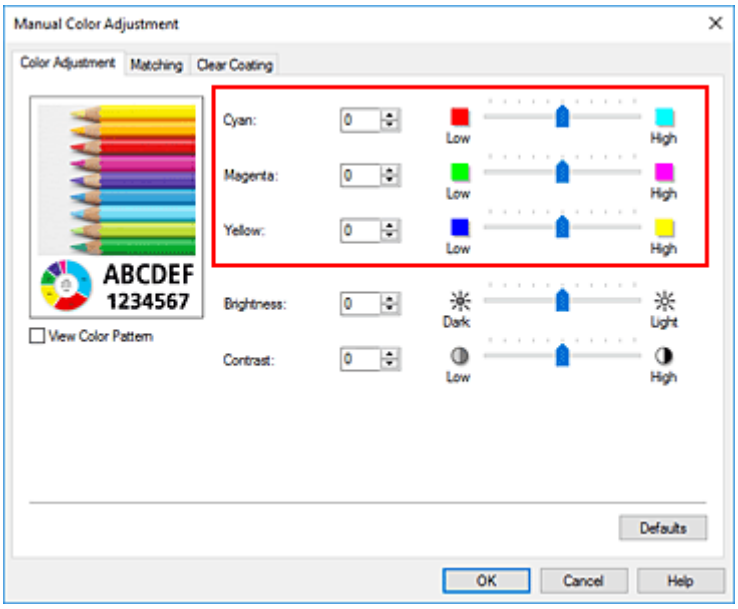

4. Conclua a configuração

Clique em **OK** na guia **Principal (Main)**.

Quando você executa a impressão, o documento é impresso com o balanço de cores ajustado.

Importante

- Quando a caixa de seleção **Impr. Foto em Preto-e-Branco (Black and White Photo Print)** da guia **Principal (Main)** não estiver marcada, a proporção de cores (**Ciano (Cyan)**, **Magenta**, **Amarelo (Yellow)**) não poderá ser definida.

Tópicos Relacionados

- Configurando o Nível de Qualidade de Impressão (Personalizada)
- Especificando a Correção de Cores
- Ajustando o Brilho
- Ajustando o Contraste

Ajustando o brilho

Você pode clarear ou escurecer as cores dos dados de imagem em geral durante a impressão.
O exemplo a seguir mostra o caso de quando as cores são escurecidas quando os dados são impressos.

Sem ajuste

Cores claras escurecidas

Você também pode definir o brilho na guia **Instalação rápida (Quick Setup)** escolhendo **Padrão (Standard)** ou**Impressão de foto (Photo Printing)** em**Configurações mais usadas (Commonly Used Settings)**, e, em seguida, escolha **Ajuste manual de cor/intensidade (Color/Intensity Manual Adjustment)** em**Recursos adicionais (Additional Features)**.

1. Abra a janela de configuração do driver da impressora

2. Selecione o ajuste de cores manual

   Na guia **Principal (Main)**, selecione **Manual** para **Cor/intensidade (Color/Intensity)** e clique em **Definir... (Set...)**.

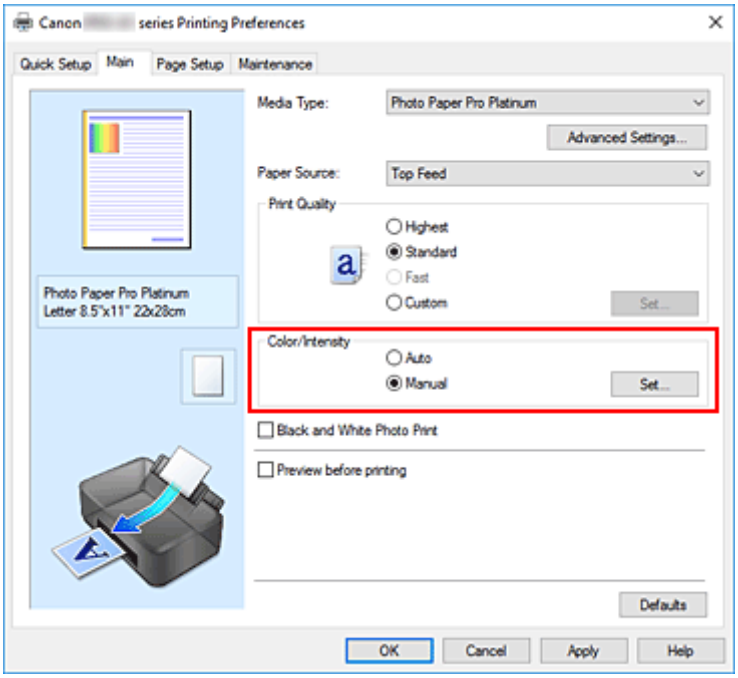

   A caixa de diálogo **Ajuste de cores manual (Manual Color Adjustment)** é exibida.

3. Ajustar brilho

   Mover o controle deslizante **Brilho (Brightness)** para a direita clareia (dilui) as cores, e mover o controle deslizante para a esquerda escurece (intensifica) as cores.

Você também pode inserir um valor diretamente vinculado ao controle deslizante. Insira um valor entre -50 e 50. As configurações atuais são exibidas na visualização das configurações no lado esquerdo do driver da impressora.

Após ajustar o brilho, clique em **OK**.

4. Conclua a configuração

   Clique em **OK** na guia **Principal (Main)**.
   Ao imprimir, os dados serão impressos com o brilho ajustado.

Tópicos Relacionados

- Configurando o Nível de Qualidade de Impressão (Personalizada)
- Especificando a Correção de Cores
- Ajustando a Proporção de Cores
- Ajustando o Contraste

Ajustando o Contraste

Você pode ajustar o contraste da imagem durante a impressão.
Para aumentar e tornar mais distintas as diferenças entre as partes claras e escuras das imagens, aumente o contraste. Por outro lado, para tornar essas diferenças menores e menos distintas, reduza o contraste.

Sem ajuste

Ajuste o contraste

Também é possível definir o contraste na guia **Instalação rápida (Quick Setup)** escolhendo **Ajuste manual de cor/intensidade (Color/Intensity Manual Adjustment)** em **Recursos adicionais (Additional Features)**.

1. Abra a janela de configuração do driver da impressora

2. Selecione o ajuste de cores manual

   Na guia **Principal (Main)**, selecione **Manual** para **Cor/intensidade (Color/Intensity)** e clique em **Definir... (Set...)**.

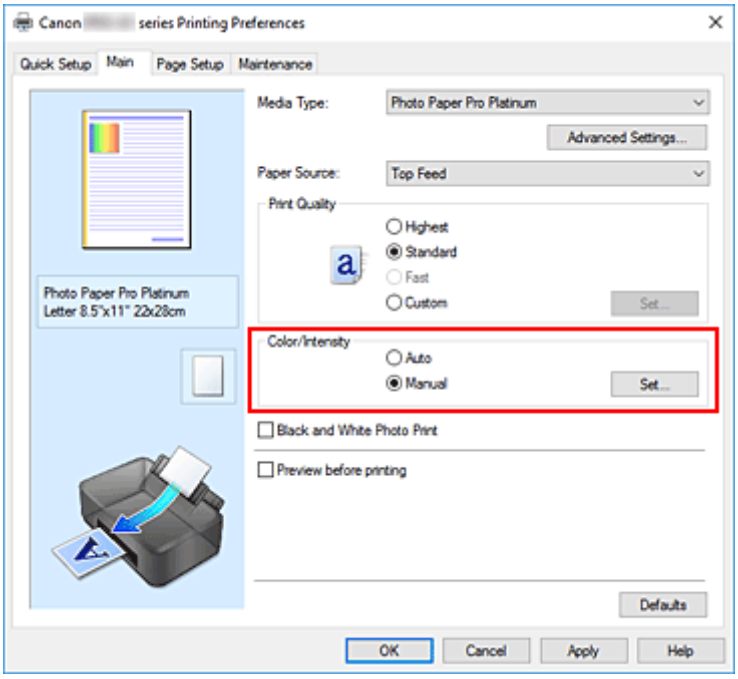

   A caixa de diálogo **Ajuste de cores manual (Manual Color Adjustment)** é exibida.

3. Ajuste o contraste

Mova o controle deslizante **Contraste (Contrast)** para a direita para aumentar o contraste e para a esquerda para reduzi-lo.
Você também pode inserir um valor diretamente vinculado ao controle deslizante. Insira um valor entre -50 e 50. As configurações atuais são exibidas na visualização das configurações no lado esquerdo do driver da impressora.

Após ajustar o contraste, clique em **OK**.

4. Conclua a configuração

Clique em **OK** na guia **Principal (Main)**.
Quando você executa a impressão, a imagem é impressa com o contrate ajustado.

Tópicos Relacionados

- Configurando o Nível de Qualidade de Impressão (Personalizada)
- Especificando a Correção de Cores
- Ajustando a Proporção de Cores
- Ajustando o Brilho

Impressão Usando um Serviço da Web

- Imprimindo com o Google Cloud Print

Imprimindo com o Google Cloud Print

A impressora é compatível com o Google Cloud Print™ (Google Cloud Print é um serviço fornecido pelo Google Inc.).

Ao usar o Google Cloud Print, você pode imprimir de qualquer lugar com aplicativos ou serviços suportados pelo Google Cloud Print.

Enviando Dados de Impressão e Imprimindo via Internet

Assim que você registrar a impressora no Google Cloud Print, poderá imprimir usando aplicativos ou serviços com suporte para Google Cloud Print sem conexão com a internet.

Enviando Dados de Impressão e Imprimindo sem Passar pela Internet

Importante

- Essa função talvez não esteja disponível dependendo do país ou da região em que você mora.
- Para usar o Google Cloud Print, você precisará obter uma conta do Google e registrar a impressora no Google Cloud Print com antecedência.

  Também são necessárias conexão de Internet com a impressora para registrar a impressora no Google Cloud Print. São aplicáveis as taxas de conexão com a Internet.
- É necessário ativar o Bonjour na impressora.

Etapa 1 Obtendo a Conta do Google

Etapa 2 Registrando a Impressora no Google Cloud Print

Etapa 3 Imprimindo do Seu Computador ou Smartphone com o Google Cloud Print

Importante

- Quando o proprietário da impressora for alterado, exclua seu registro do Google Cloud Print.

  ➡ Excluindo uma impressora do Google Cloud Print

  É necessária uma conexão de Internet com a impressora para excluir a impressora do Google Cloud Print. São aplicáveis as taxas de conexão com a Internet.

Obtendo a Conta do Google

Para imprimir com o Google Cloud Print, você precisará obter uma conta do Google e registrar a impressora no Google Cloud Print com antecedência.

Nota

- Se você já tiver uma conta do Google, registre a impressora no Google Cloud Print.

  ➡ Registrando a Impressora no Google Cloud Print

1. Obtenha a conta do Google.

   Acesse o Google Cloud Print com o navegador da Web do computador ou do dispositivo móvel e registre as informações necessárias.

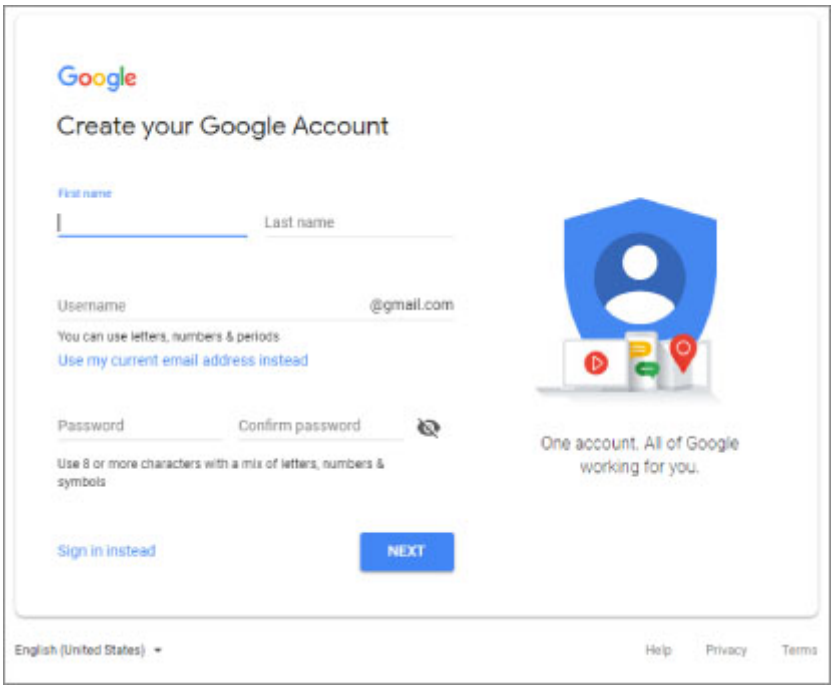

   * A tela acima pode ser alterada sem aviso prévio.

2. Registrar a impressora com o Google Cloud Print.

Registrando a Impressora no Google Cloud Print

A impressora pode ser registrada no Google Cloud Print com estes dois métodos.

➡ Registro Usando o Google Chrome
➡ Registro usando a Impressora

Importante

- Se você ainda não tiver uma conta do Google, obtenha uma.

  ➡ Obtendo a Conta do Google

- Quando o proprietário da impressora for alterado, exclua seu registro do Google Cloud Print.

  ➡ Excluindo uma impressora do Google Cloud Print

- Também são necessárias conexão de Internet com a impressora para registrar a impressora no Google Cloud Print e excluí-la. São aplicáveis as taxas de conexão com a Internet.
- Dependendo do dispositivo ou aplicativo que você estiver usando, poderá aparecer uma mensagem insistindo para registrar a impressora no Google Cloud Print quando a impressora e seu dispositivo estiverem conectados à mesma rede. Neste caso, registre a impressora seguindo as instruções que são exibidas.

Registro Usando o Google Chrome

1. Inicie o navegador Google Chrome no computador.

2. Selecione **Fazer login no Chrome (Sign in to Chrome)** usando seu nome ou (ícone de usuário) na parte superior direita da tela.

3. Conecte-se à sua conta do Google.

4. Selecione **Configurações (Settings)** do menu (**Personalizar e controlar o Google Chrome (Customize and control Google Chrome)**).

5. Selecione **Avançado (Advanced)** para exibir mais informações.

6. Selecione **Gerenciar dispositivos da Google Cloud (Manage Google Cloud devices)** para **Google Cloud Print**.

7. Quando o nome de seu modelo e o botão **Adicionar impressoras (Add printers)** forem exibidos, selecione **Adicionar impressoras (Add printers)**.

8. Quando a mensagem de confirmação para registrar a impressora for exibida, selecione **Registrar (Register)**.

9. Quando a tela de confirmação do registro for exibida no LCD da impressora, selecione **Sim (Yes)**.

   O registro da impressora foi concluído.

10. Imprimindo do Seu Computador ou Smartphone com o Google Cloud Print.

Registro usando a Impressora

1. Verifique se a impressora está ligada.

   ➡ Fonte de Alimentação

2. Selecione **Configurações diversas (Various settings)** na tela INÍCIO e pressione o botão **OK**.

   ➡ LCD e Painel de Controle

3. Use os botões ▲▼ para selecionar **Config. serviços da Web (Web service setup)** e, em seguida, pressione o botão **OK**.

4. Selecione **Config. conexão serviço da Web (Web service connection setup)** > **Conf. do Google Cloud Print (Google Cloud Print setup)** > **Registrar no Google Cloud Print (Register with Google Cloud Print)**.

   Nota

   - Se você já registrou a impressora no Google Cloud Print, a mensagem de confirmação para registrar a impressora novamente será exibida.

5. Quando a mensagem de confirmação para registrar a impressora for exibida, use os botões ◀▶ para selecionar **Sim (Yes)** e pressione o botão **OK**.

6. Quando a mensagem para selecionar o idioma na tela de impressão do Google Cloud Print for exibida, selecione **Avançar (Next)** e pressione o botão **OK**.

7. Use os botões ▲▼ para selecionar um idioma de exibição na tela de configurações de impressão do Google Cloud Print e pressione o botão **OK**.

   A mensagem de confirmação para imprimir a URL de autenticação é exibida.

8. Coloque papel comum tamanho A4 ou Letter e pressione o botão **OK**.

   A URL de autenticação é impressa.

9. Verifique se o URL de autenticação é impresso e selecione **Sim (Yes)**.

10. Realize o processo de autenticação usando o navegador da Web no computador ou dispositivo móvel.

Acesse a URL usando o navegador da Web no computador ou dispositivo móvel e realize o processo de autenticação seguindo as instruções na tela.

Importante

- O acesso à URL impressa e a realização do processo de autenticação devem ser realizados rapidamente.
- Se você ultrapassar o limite de tempo do processo de autenticação, será exibida uma mensagem de erro no LCD da impressora. Selecione **OK**. Quando a mensagem de confirmação para imprimir a URL de autenticação for exibida, tente novamente a partir da etapa 8.

Nota

- Realize o processo de autenticação com sua conta do Google que você já obteve com antecedência.

11. Quando a mensagem de conclusão de registro for exibida no LCD da impressora, selecione **OK**.

Quando o processo de autenticação for concluído corretamente, os itens do registro serão exibidos. Quando o processo de autenticação estiver concluído, você poderá imprimir os dados com o Google Cloud Print.

12. Imprimindo do Seu Computador ou Smartphone com o Google Cloud Print.

Imprimindo do Seu Computador ou Smartphone com o Google Cloud Print

Quando você envia dados para impressão com o Google Cloud Print, a impressora os recebe e imprime automaticamente.

Ao imprimir de um smartphone, tablet, computador ou outro dispositivo externo usando o Google Cloud Print, coloque o papel na impressora com antecedência.

Você pode imprimir com o Google Cloud Print com os dois métodos a seguir.

- Imprimindo via Internet

  É obrigatória uma conexão de Internet com impressora.

  ➡ Enviando Dados de Impressão via Internet

- Imprimindo sem passar pela Internet

  A conexão de rede local com a impressora ou a ativação da conexão direta sem fio da impressora é necessária. É necessário ativar o Bonjour na impressora.

  ➡ Enviando Dados de Impressão sem Passar pela Internet

Nota

- Dependendo do status de comunicação, talvez leve algum tempo para imprimir os dados de impressão ou a impressora pode não receber os dados de impressão.
- Ao imprimir com o Google Cloud Print, a impressão poderá ser cancelada, dependendo do status da impressora, como quando a impressora estiver sendo operada ou quando ocorrer um erro. Para retomar a impressão, verifique o status da impressora e imprima com o Google Cloud Print novamente.
- Para configurações de impressão:
  - Dependendo do tamanho de papel ou tipo de mídia selecionado, a impressão pode ser feita somente de um lado somente até mesmo quando a impressão duplex está selecionada.
  - Dependendo do tamanho do papel ou tipo de mídia selecionado, uma borda pode ser impressa até mesmo quando a impressão sem borda está selecionada.
  - Os resultados de impressão podem diferir da imagem impressa dependendo dos dados de impressão.
  - Dependendo do dispositivo que envia os dados de impressão, você não poderá selecionar as configurações de impressão ao enviar os dados de impressão com o Google Cloud Print.

Enviando Dados de Impressão via Internet

Esta seção descreve a operação para enviar dados de impressão do navegador do Google Chrome no computador. A operação será diferente, dependendo do dispositivo, dos aplicativos ou dos serviços.

Importante

- Uma conexão de Internet com a impressora é necessária para enviar dados para impressão pela Internet. São aplicáveis as taxas de conexão com a Internet.

1. Verifique se a impressora está ligada.

   ➡ Fonte de Alimentação

   Nota

   - Se a função Ligar Automaticamente da impressora estiver ativada, a impressora será ligada automaticamente quando receber os dados de impressão.

2. Inicie o navegador Google Chrome no computador.

3. Selecione **Fazer login no Chrome (Sign in to Chrome)** usando seu nome ou (ícone de usuário) na parte superior direita da tela.

4. Conecte-se à sua conta do Google.

5. Selecione **Imprimir... (Print...)** do menu (**Personalizar e controlar o Google Chrome (Customize and control Google Chrome)**).

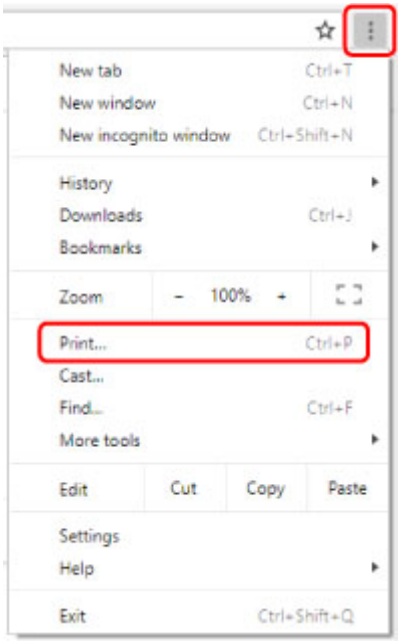

6. Selecione **Alterar... (Change...)** ao lado de **Destino (Destination)**.

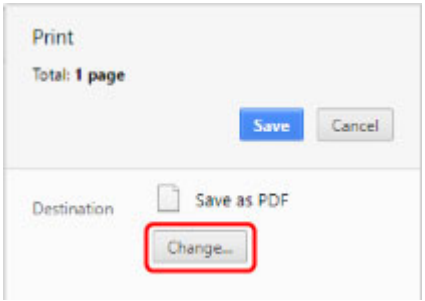

7. Selecione o nome do seu modelo entre as impressoras registradas no Google Cloud Print.

8. Selecione **Imprimir (Print)**.

   Quando a preparação para impressão com o Google Cloud Print estiver concluída, a impressora receberá os dados para impressão e os imprimirá automaticamente.

Quando você quiser imprimir do Google Cloud Print imediatamente

Quando a impressora não puder receber os dados de impressão automaticamente, ou se você quiser iniciar a impressão imediatamente, verifique se há um trabalho de impressão no Google Cloud Print e comece a impressão manualmente.

Siga as etapas abaixo.

1. Verifique se a impressora está ligada.

   ➡ Fonte de Alimentação

2. Selecione **Configurações diversas (Various settings)** na tela INÍCIO e pressione o botão **OK**.

   ➡ LCD e Painel de Controle

3. Use os botões ▲▼ para selecionar **Questão de serviço da Web (Web service inquiry)** e, em seguida, pressione o botão **OK**.

   Nota

   - Se você não registrou a impressora com o Google Cloud Print, **Questão de serviço Web (Web service inquiry)** não será exibida.

4. Use os botões ▲▼ para selecionar **Imp. do Google Cloud Print (Print from Google Cloud Print)** e, em seguida, pressione o botão **OK**.

   A tela de confirmação a ser verificada é exibida.

5. Use os botões ▲▼ para selecionar **Sim (Yes)** e, em seguida, pressione o botão **OK**.

   Se houver dados de impressão, a impressora receberá os dados de impressão e os imprimirá.

Enviando Dados de Impressão sem Passar pela Internet

Esta seção descreve a operação para enviar dados de impressão do navegador do Google Chrome no computador. A operação será diferente, dependendo do dispositivo, dos aplicativos ou dos serviços.

Importante

- A conexão de rede local com a impressora ou a ativação da conexão direta sem fio da impressora é necessária.

1. Verifique se a impressora está ligada.

   ➡ Fonte de Alimentação

   Nota

   - Se a função Ligar Automaticamente da impressora estiver ativada, a impressora será ligada automaticamente quando receber os dados de impressão.

2. Inicie o navegador Google Chrome no computador.

3. Selecione **Fazer login no Chrome (Sign in to Chrome)** usando seu nome ou (ícone de usuário) na parte superior direita da tela.

4. Conecte-se à sua conta do Google.

5. Selecione **Imprimir... (Print...)** do menu (**Personalizar e controlar o Google Chrome (Customize and control Google Chrome)**).

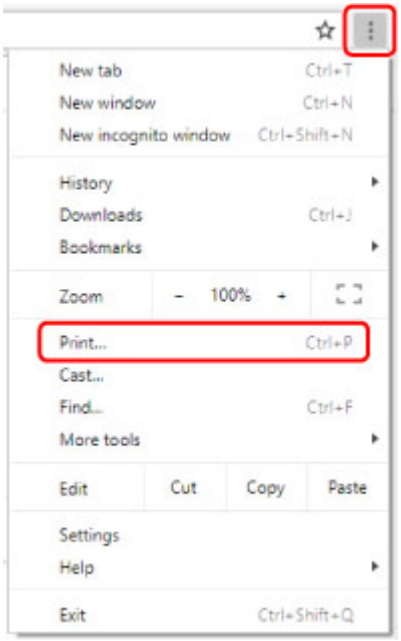

6. Selecione **Alterar... (Change...)** ao lado de **Destino (Destination)**.

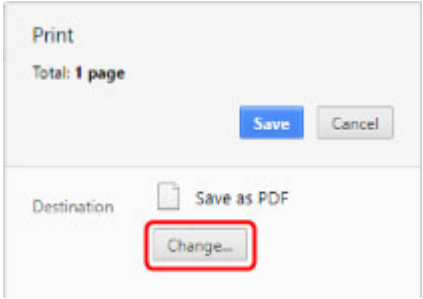

7. Selecione o nome do seu modelo em destinos locais.

8. Selecione **Imprimir (Print)**.

   Quando a preparação para impressão com o Google Cloud Print estiver concluída, a impressora receberá os dados para impressão e os imprimirá automaticamente.

Excluindo uma impressora do Google Cloud Print

Se o proprietário da impressora for alterado ou se você quiser registrar a impressora novamente, exclua-a do Google Cloud Print seguindo as etapas abaixo.

A impressora pode ser excluída do Google Cloud Print através dos dois métodos a seguir.

- Exclusão Usando o Google Chrome
- Exclusão de uso da impressora

Importante

- É necessária uma conexão de Internet com a impressora para excluir a impressora do Google Cloud Print. São aplicáveis as taxas de conexão com a Internet.

Exclusão Usando o Google Chrome

1. Inicie o navegador Google Chrome no computador.
2. Selecione **Fazer login no Chrome (Sign in to Chrome)** usando seu nome ou (ícone de usuário) na parte superior direita da tela.
3. Conecte-se à sua conta do Google.
4. Selecione **Configurações (Settings)** do menu (**Personalizar e controlar o Google Chrome (Customize and control Google Chrome)**).
5. Selecione **Avançado (Advanced)** para exibir mais informações.
6. Selecione **Gerenciar dispositivos da Google Cloud (Manage Google Cloud devices)** para **Google Cloud Print**.
7. Selecione **Gerenciar (Manage)** ao lado do nome do modelo na lista de dispositivos.
8. Selecione **Excluir (Delete)**.
9. Quando a mensagem de confirmação de exclusão da impressora aparecer, pressione o botão **OK**.

Exclusão de uso da impressora

1. Verifique se a impressora está ligada.

   - Fonte de Alimentação

2. Selecione **Configurações diversas (Various settings)** na tela INÍCIO e pressione o botão **OK**.

   ➡ LCD e Painel de Controle

3. Use os botões ▲▼ para selecionar **Config. serviços da Web (Web service setup)** e, em seguida, pressione o botão **OK**.

4. Selecione **Config. conexão serviço da Web (Web service connection setup)** > **Conf. do Google Cloud Print (Google Cloud Print setup)** > **Excluir do Google Cloud Print (Delete from Google Cloud Print)**.

5. Quando a mensagem de confirmação para excluir a impressora for exibida, selecione **Sim (Yes)** e pressione o botão **OK**.

6. Quando a mensagem que confirma a conclusão da exclusão for exibida, pressione o botão **OK**.

Imprimir do Smartphone/Tablet

- Imprimindo do iPhone/iPad/iPod touch (iOS)
- Imprimindo do Smartphone/Tablet (Android)
- Conexão com a Conexão direta sem fio

Imprimindo do iPhone/iPad/iPod touch (iOS)

- Imprimindo a partir de um Dispositivo iOS (AirPrint)
- Imprimindo com o Google Cloud Print
- Usando o PIXMA/MAXIFY Cloud Link

Imprimindo com o Google Cloud Print

A impressora é compatível com o Google Cloud Print™ (Google Cloud Print é um serviço fornecido pelo Google Inc.).

Ao usar o Google Cloud Print, você pode imprimir de qualquer lugar com aplicativos ou serviços suportados pelo Google Cloud Print.

Enviando Dados de Impressão e Imprimindo via Internet

Assim que você registrar a impressora no Google Cloud Print, poderá imprimir usando aplicativos ou serviços com suporte para Google Cloud Print sem conexão com a internet.

Enviando Dados de Impressão e Imprimindo sem Passar pela Internet

Importante

- Essa função talvez não esteja disponível dependendo do país ou da região em que você mora.
- Para usar o Google Cloud Print, você precisará obter uma conta do Google e registrar a impressora no Google Cloud Print com antecedência.

  Também são necessárias conexão de Internet com a impressora para registrar a impressora no Google Cloud Print. São aplicáveis as taxas de conexão com a Internet.
- É necessário ativar o Bonjour na impressora.

Etapa 1 Obtendo a Conta do Google

Etapa 2 Registrando a Impressora no Google Cloud Print

Etapa 3 Imprimindo do Seu Computador ou Smartphone com o Google Cloud Print

Importante

- Quando o proprietário da impressora for alterado, exclua seu registro do Google Cloud Print.

  ➡ Excluindo uma impressora do Google Cloud Print

  É necessária uma conexão de Internet com a impressora para excluir a impressora do Google Cloud Print. São aplicáveis as taxas de conexão com a Internet.

Imprimindo do Smartphone/Tablet (Android)

- Imprimindo com o Google Cloud Print
- Usando o PIXMA/MAXIFY Cloud Link
- Imprimindo com o Mopria Print Service
- Imprimindo com o Canon Print Service

Imprimindo com o Google Cloud Print

A impressora é compatível com o Google Cloud Print™ (Google Cloud Print é um serviço fornecido pelo Google Inc.).

Ao usar o Google Cloud Print, você pode imprimir de qualquer lugar com aplicativos ou serviços suportados pelo Google Cloud Print.

Enviando Dados de Impressão e Imprimindo via Internet

Assim que você registrar a impressora no Google Cloud Print, poderá imprimir usando aplicativos ou serviços com suporte para Google Cloud Print sem conexão com a internet.

Enviando Dados de Impressão e Imprimindo sem Passar pela Internet

Importante

- Essa função talvez não esteja disponível dependendo do país ou da região em que você mora.
- Para usar o Google Cloud Print, você precisará obter uma conta do Google e registrar a impressora no Google Cloud Print com antecedência.

  Também são necessárias conexão de Internet com a impressora para registrar a impressora no Google Cloud Print. São aplicáveis as taxas de conexão com a Internet.
- É necessário ativar o Bonjour na impressora.

Etapa 1 Obtendo a Conta do Google

Etapa 2 Registrando a Impressora no Google Cloud Print

Etapa 3 Imprimindo do Seu Computador ou Smartphone com o Google Cloud Print

Importante

- Quando o proprietário da impressora for alterado, exclua seu registro do Google Cloud Print.

  ➡ Excluindo uma impressora do Google Cloud Print

  É necessária uma conexão de Internet com a impressora para excluir a impressora do Google Cloud Print. São aplicáveis as taxas de conexão com a Internet.

Conexão com a Conexão direta sem fio

Você pode conectar dispositivos (por exemplo, computador, smartphone ou tablet) à impressora usando os dois métodos abaixo.

- Conexão sem fio (conecta dispositivos via roteador sem fio)
- Conexão direta sem fio (conecta dispositivos usando a conexão Direta sem Fio)

Esta seção descreve a Conexão Direta Sem Fio, que permite imprimir por meio da conexão direta de dispositivos à impressora.

Execute o procedimento abaixo para configurar e usar a Conexão direta sem fio.

1. Preparando a impressora.

   ➡ Alterando as configurações da impressora para conexão direta

2. Preparando um dispositivo para conectar à impressora.

   ➡ Alterando as Configurações de Um Dispositivo e Conectando-o à Impressora

Importante

- Você pode conectar até 5 dispositivos à impressora ao mesmo tempo com a Conexão direta sem fio.
- Verifique as restrições de uso e alterne a impressora para conexão Direta sem Fio.

  ➡ Restrições

Alterando as configurações da impressora para conexão direta

1. Verifique se a impressora está ligada.

2. Selecione **Configurações da LAN (LAN settings)** na tela INÍCIO e, em seguida, pressione o botão **OK**.

➡ Itens de configuração no Painel de Controle

3. Selecione **Conexão direta sem fio (Wireless Direct)** e pressione no botão **OK**.

4. Selecione **Configurações (Settings)** e pressione no botão **OK**.

5. Selecione **Ativar/desativar Con. direta s/fio (Enable/disable Wireless Direct)** e pressione no botão **OK**.

6. Verifique a mensagem exibida, selecione **Sim (Yes)** e pressione o botão **OK**.

Depois que a opção Conexão direta sem fio for habilitada, o identificador (SSID) etc., ao se usar a impressora com conexão direta sem fio, é exibido.

Você pode verificar várias configurações da conexão direta sem fio.

Nota

- A senha é necessária ao conectar um dispositivo à impressora. Dependendo do dispositivo usado, nenhuma senha é necessária.
- Ao conectar um dispositivo compatível com Wi-Fi Direct à impressora, selecione o nome do dispositivo exibido no LCD do seu dispositivo.
- Para alterar o identificador (SSID) e a senha, veja abaixo.

  ➡ Alterando a Configuração Direta sem Fio

Alterando as Configurações de Um Dispositivo e Conectando-o à Impressora

1. Ative a função Wi-Fi em seu dispositivo.

   Ative "Wi-Fi" no menu de "Configuração" do dispositivo.

   Para saber mais sobre a ativação da função Wi-Fi, consulte o manual de instruções do dispositivo.

2. Selecione a série "DIRECT-XXXX-PRO-300" ("X" representa caracteres alfanuméricos) a partir da lista exibida em seu dispositivo.

   Nota

   - Se a série "DIRECT-XXXX-PRO-300" não for exibida na lista, isso significa que a conexão direta sem fio não está ativada.

     Consulte Como alterar as configurações da impressora para usar a conexão direta sem fio para ativar a conexão direta sem fio.

3. Insira a senha.

   O dispositivo está conectado à impressora.

   Nota

   - Verifique a senha da conexão Direta sem Fio.
     1. Selecione **Configurações da LAN (LAN settings)** na tela Início e, em seguida, pressione o botão **OK**.
     2. Selecione **Conexão direta sem fio (Wireless Direct)** e pressione no botão **OK**.
     3. Selecione **Mostrar senha (Show password)** e pressione no botão **OK**.
   - Dependendo do dispositivo usado, é necessário inserir a senha para conectar um dispositivo à impressora via Wi-Fi. Insira a senha especificada para a impressora.
   - Se o seu dispositivo compatível com Wi-Fi Direct estiver definido para priorizar o uso do Wi-Fi Direct e ele estiver se conectando à impressora, a impressora exibirá uma tela de confirmação perguntando se você permite que o dispositivo se conecte à impressora.

     Verifique se o nome no LCD é o mesmo que o do seu dispositivo de conexão em fio e selecione **Sim (Yes)**.

Alterando a Configuração Direta sem Fio

Altere as configurações da conexão Direta sem Fio seguindo o procedimento abaixo.

1. Selecione **Configurações da LAN (LAN settings)** na tela INÍCIO e, em seguida, pressione o botão **OK**.

2. Selecione **Conexão direta sem fio (Wireless Direct)** e pressione no botão **OK**.

3. Selecione **Configurações (Settings)** e pressione no botão **OK**.

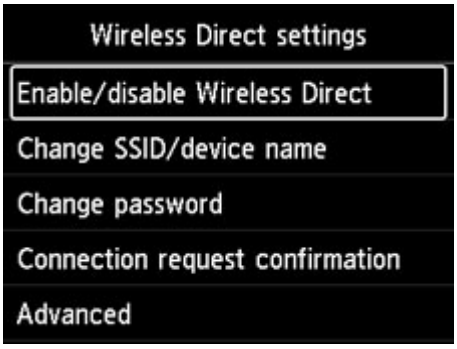

- **Alterar nome SSID/dispositivo (Change SSID/device name)**

  Altere o identificador (SSID) da Conexão Direta sem Fio.

  O identificador (SSID) é o nome (nome do dispositivo) da impressora exibido em um dispositivo compatível com Conexão direta Wi-Fi.

  Siga o procedimento abaixo para alterar o identificador (SSID).

  - Para definir manualmente
    1. Pressione o botão **OK** para entrar na tela de entrada.
    2. Insira o identificador ou o nome da impressora.
    3. Confirme o conteúdo inserido e selecione **OK**.
  - Para definir automaticamente
    1. Selecione **Atual. auto (Auto update)**.
    2. Leia a mensagem que aparece e selecione **Sim (Yes)**.

- **Alterar senha (Change password)**

  Altere a senha da Conexão Direta Sem Fio.

  - Para definir manualmente.
    1. Selecione **Alterar manualmente (Change manually)**.
    2. Pressione o botão **OK** para entrar na tela de entrada.
    3. Insira a nova senha (10 caracteres).
    4. Confirme o conteúdo inserido e selecione **OK**.
  - Para definir automaticamente
    1. Selecione **Atual. auto (Auto update)**.

2. Leia a mensagem que aparece e selecione **Sim (Yes)**.

- **Confirmação solicitação conexão (Connection request confirmation)**

  Altere a configuração da tela de confirmação quando um dispositivo compatível com Wi-Fi Direct estiver conectando à impressora.

  Se você desejar que a impressora exiba a tela para informar que um dispositivo compatível com Wi-Fi Direct está se conectando com a impressora, selecione **Sim (Yes)**.

  Importante

  - Para impedir uma acesso não autorizado, recomendamos selecionar a configuração para exibir a tela de confirmação.

Nota

- Se você alterar a configuração da conexão Direta sem Fio da impressora, altere também a configuração do roteador sem fio do dispositivo.

Imprimindo Usando o Painel de Controle

- Imprimindo Modelos como Papel Pautado ou Gráfico

Imprimindo Modelos como Papel Pautado ou Gráfico

É possível imprimir um formulário modelo, como papel pautado, papel gráfico ou lista de verificação em papel comum de tamanho A3, A4, B5 ou Letter.

Você também pode imprimir papel padrão para vários usos, como páginas de álbum de fotos e jogo americano, em papel comum de tamanho Letter, A3 ou A4, papel fotográfico fosco, papel cartão e outros tipos de papel.

- Formatos modelo imprimíveis
- Imprimindo formulários modelo

Formatos modelo imprimíveis

Os seguintes modelos estão disponíveis:

- **Papel padrão**

É possível selecionar vários padrões.

- **Papel pautado**

É possível selecionar três formatos de espaçamento entre linhas.

Configuração no LCD da impressora:

  - **Papel pautado 1 (8 mm) (Notebook paper 1 (8 mm))**
  - **Papel pautado 2 (7 mm) (Notebook paper 2 (7 mm))**
  - **Papel pautado 3 (6 mm) (Notebook paper 3 (6 mm))**

- **Papel gráfico**

É possível selecionar três tamanhos de quadrado.

Configuração no LCD da impressora:

  - **Papel gráfico 1 (grad 5 mm) (Graph paper 1 (5 mm grid))**
  - **Papel gráfico 2 (grad 3 mm) (Graph paper 2 (3 mm grid))**
  - **Papel gráfico 3 (grad 1 mm) (Graph paper 3 (1 mm grid))**

- **Papel de partitura**

É possível imprimir um papel de partitura com 10 ou 12 pautas.

Configuração no LCD da impressora:

  - **Papel partit. 1 (10 pautas) (Staff paper 1 (10 staves))**
  - **Papel partit.1(10pautas/x2) (Staff paper 1(10 staves/x2))**
  - **Papel partit. 2 (12 pautas) (Staff paper 2 (12 staves))**
  - **Papel partit.2(12pautas/x2) (Staff paper 2(12 staves/x2))**

- **Lista de verificação**

É possível imprimir um bloco de notas com caixas de verificação.

Configuração no LCD da impressora:

Lista de verificação (Checklist)

- **Papel Manuscrito**

Você pode imprimir papel manuscrito.

Configuração no LCD da impressora:

Papel manuscrito (3 linhas) (Handwriting paper (3 lines))

- **Agenda semanal**

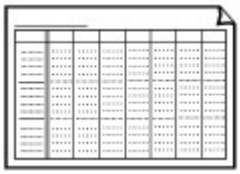

Você pode imprimir um formulário de agenda semanal.

Configuração no LCD da impressora:

Agenda semanal (vertical) (Weekly schedule (vertical))

- **Agenda mensal**

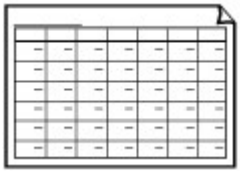

Você pode imprimir um formulário de agenda mensal.

Configuração no LCD da impressora:

Agenda mensal (calendário) (Monthly schedule(calendar))

Imprimindo formulários modelo

Imprima o formato modelo seguindo o procedimento abaixo.

1. Verifique se a impressora está ligada.

   ➡ Fonte de Alimentação

2. Selecione **Impressão de modelo (Template print)** na tela INÍCIO e pressione o botão **OK**.

   ➡ LCD e Painel de Controle

3. Use os botões ▲▼ para selecionar o modelo que você quer imprimir e pressione o botão **OK**.

   Quando uma mensagem for exibida, verifique-a e selecione **OK**.

   ➡ Formatos modelo imprimíveis

4. Use os botões ◀▶ para selecionar o formato que você quer imprimir e pressione o botão **OK**.

5. Se necessário, altere as configurações usando os botões ▲▼ e pressione o botão **OK**.

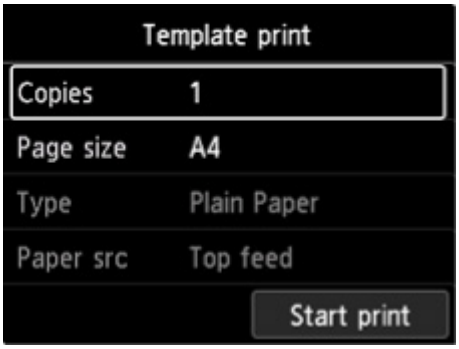

- **Cópias (Copies)**

  Use os botões ▲▼ para especificar o número de cópias e pressione o botão **OK**.

- **Tam.pág. (Page size)**

  Use os botões ▲▼ para selecionar o tamanho da página e pressione o botão **OK**.

  Nota

  - Dependendo do formato, algumas configurações do tamanho da página podem não ser especificadas. Se estiver selecionado, e **Detalhes erro (Error details)** são exibidos no LCD da impressora. Nesse caso, selecione no canto superior esquerdo do LCD da impressora para verificar a mensagem e altere a configuração.

- **Tipo (Type)**

  Use os botões ▲▼ para selecionar o tipo de mídia e pressione o botão **OK**.

  Nota

  - O tipo de papel é definido como **Papel Comum (Plain paper)**, exceto papel padrão.

- **Or papel**

  Ao imprimir usando **Impressão de modelo (Template print)**,**Alim. superior (Top feed)** é a única posição de alimentação de papel disponível.

6. Coloque o papel.

➡ Colocando Papel

Ao imprimir em papel padrão, coloque papel comum configurável, papel fotográfico fosco ou papel cartão.

7. Selecione **Iniciar impres. (Start print)**.

A impressora começa a imprimir.

Imprimindo de uma Câmera Digital

- Imprimindo Fotos Diretamente de um Dispositivo Compatível com PictBridge (Wi-Fi)
- Configurações de Impressão do PictBridge (Wi-Fi)

Imprimindo Fotos Diretamente de um Dispositivo Compatível com PictBridge (Wi-Fi)

Você pode conectar um dispositivo compatível com o PictBridge (Wi-Fi), como uma câmera digital, uma filmadora ou um celular com câmera à impressora por meio do Wi-Fi e imprimir imagens diretamente sem usar um computador.

Dispositivos conectáveis:

Dispositivo compatível com PictBridge (Wi-Fi)

Formato de dados de imagem imprimíveis:

A impressora aceita imagens* tiradas com uma câmera compatível com a regra Design para sistema de Arquivo de Câmeras e arquivos PNG.

* Compatível com Exif 2.2/2.21/2.3

Importante

- Uma conexão Wi-Fi com a impressora é necessária para usar esta função.

Nota

- O PictBridge é o padrão para imprimir fotos diretamente sem utilizar um computador através da conexão de um dispositivo como câmera digital, camcorder digital ou câmera de telefone.

  Neste manual, a impressão PictBridge com a conexão Wi-Fi é mencionada como "PictBridge (Wi-Fi)".
- Ao imprimir fotos com o dispositivo compatível com PictBridge (Wi-Fi) conectado diretamente à impressora, recomendamos o uso do adaptador CA fornecido com o dispositivo. Se estiver usando a bateria do dispositivo, verifique se ela está totalmente carregada.
- Dependendo do modelo ou da marca do dispositivo, talvez seja necessário selecionar um modo de impressão que seja compatível com PictBridge (Wi-Fi) antes de conectar o dispositivo. Também pode ser necessário ligar o dispositivo ou selecionar manualmente o modo de reprodução depois de conectá-lo à impressora.

  Execute as operações necessárias no dispositivo compatível com PictBridge (Wi-Fi) antes de conectá-lo à impressora, de acordo com as orientações do manual de instruções do dispositivo.

1. Verifique se a impressora está ligada.

   ➡ Fonte de Alimentação

2. Coloque o papel.

3. Conecte um dispositivo compatível com PictBridge (Wi-Fi) à impressora.

   Detecte a impressora com o dispositivo compatível com PictBridge (Wi-Fi) e conecte o dispositivo compatível com PictBridge (Wi-Fi) à impressora.

Nota

- Para saber mais sobre como detectar a impressora, consulte o manual de instruções do dispositivo compatível com PictBridge (Wi-Fi).

4. Especifique as configurações de impressão, como tipo de papel e layout.

Use seu dispositivo compatível com PictBridge (Wi-Fi) para selecionar o tamanho e o tipo de papel que seja colocado na mesma a impressora.

➡ Configurações em um Dispositivo Compatível com o PictBridge (Wi-Fi)

Se o seu dispositivo compatível com PictBridge (Wi-Fi) não tiver um menu de configuração, altere a configuração na impressora.

➡ Configurações na Impressora

Nota

- Ao imprimir a partir do dispositivo compatível com PictBridge (Wi-Fi) , defina a configuração da qualidade de impressão usando o painel de controle na impressora. Não é possível configurar a qualidade de impressão a partir de um dispositivo compatível com o PictBridge (Wi-Fi).

5. Inicie a impressão a partir do dispositivo compatível com o PictBridge (Wi-Fi).

Configurações de Impressão do PictBridge (Wi-Fi)

➡ Configurações em um Dispositivo Compatível com o PictBridge (Wi-Fi)
➡ Configurações na Impressora

Configurações em um Dispositivo Compatível com o PictBridge (Wi-Fi)

Esta seção descreve a função PictBridge (Wi-Fi) da impressora. Para obter as configurações de impressão em um dispositivo compatível com o PictBridge (Wi-Fi), consulte as orientações do manual de instruções do dispositivo.

Nota

- Na descrição a seguir, os nomes atribuídos aos itens de configuração estão de acordo com aqueles usados pelos dispositivos da marca Canon compatíveis com o PictBridge (Wi-Fi). Os nomes dos itens de configuração podem ser diferentes, dependendo da marca ou modelo do dispositivo.
- Pode ser que alguns itens de configuração mencionados abaixo não estejam disponíveis para alguns dispositivos. Nesse caso, as configurações feitas na impressora são aplicadas. Além disso, quando alguns itens são definidos como **Padrão (Default)** em um dispositivo compatível com o PictBridge (Wi-Fi), as configurações da impressora para esses itens são aplicadas.

  ➡ Configs. de impressão PictBridge

As configurações a seguir podem ser usadas para imprimir de um dispositivo compatível com o PictBridge (Wi-Fi).

- **Tamanho do papel**
  - A3+
  - A3
  - Letter
  - A4
  - 10 x 15 cm (4 x 6 pol.)
  - 13 x 18 cm (5 x 7 pol.)
  - 20 x 25 cm (8 x 10 pol.)
  - 2L (127,0 x 178,0 mm (5,00 x 7,01 pol.))
  - Quadrado 13 x 13 cm (5 x 5 pol.)

  #### Nota

  - Dependendo de seu dispositivo em conformidade com PictBridge (Wi-Fi), talvez você não consiga selecionar alguns tamanhos de papel ou os nomes de tamanhos de papel podem variar.

- **Tipo de papel**
  - Padrão:
    - Fotográfico Profissional Platina <PT-101>
  - Foto:
    - Papel Fotog. Acetinado Plus II <PP-201/PP-301>
    - Papel Fotog. Semibrilhante Plus <SG-201>

- Matte Photo Paper <MP-101>

- Foto rápida:
  - Fotográfico Profissional Platina <PT-101>
  - Fotográfico Profis. Brilhante <LU-101>
- Comum:
  - Papel Comum

  Quando o **Tipo de papel (Paper type)** for definido como **Comum (Plain)**, a impressão sem bordas será desativada mesmo quando **Layout** for definido como **Sem bordas (Borderless)**.

- **Layout**

  Padrão (seleções baseadas na configuração da impressora), Sem bordas, Com bordas, até 1*1, até 20*2, até 35*3

  *1, *2 Com um dispositivo compatível com PictBridge (Wi-Fi) da marca Canon, selecionar itens marcados com "i" permite imprimir informações da foto (Dados Exif) em formato de lista (20 por página) ou nas margens dos dados especificados (1 por página). (Talvez não esteja disponível em alguns dispositivos compatíveis com PictBridge (Wi-Fi) da marca Canon).

  *3 Impresso em layout de Estilo de Filme de 35 mm (Layout de Impressão de Contato). Disponível somente em dispositivos compatíveis com PictBridge (Wi-Fi) da marca Canon. (Talvez não esteja disponível em alguns dispositivos compatíveis com PictBridge (Wi-Fi) da marca Canon).

- **Imp. data/núm. arq.**

  Padrão (Desativados: Sem impressão), Data, Número do arquivo, Ambos, Desativado

- **Otimização da imagem**

  Padrão (Seleções baseadas na configuração da impressora), Ativado (Corrigir Foto Auto.)*1, Desativado, Olhos Vermelhos*2

  *1 A cena ou o rosto da pessoa que aparece na foto será reconhecido e a correção mais apropriada para cada foto será feita automaticamente. A correção torna uma face escurecida por luz de fundo mais clara na impressão. Ela também analisa cenas, como paisagens, cenas noturnas, pessoas etc. e corrige automaticamente cada cena com a cor, o brilho e o contraste mais apropriados para impressão.

  *2 Pode ser selecionado somente em determinados dispositivos da marca Canon compatíveis com PictBridge (Wi-Fi). (Talvez não possa ser selecionado, dependendo do dispositivo.)

- **Aparar**

  Padrão (Desativado: Não aparar), Ativado (seguir configuração da câmera), Desativado

Configurações na Impressora

É possível alterar as configurações de impressão do PictBridge (Wi-Fi) na tela **Configs. de impressão PictBridge (PictBridge print settings)**. Defina as configurações de impressão para **Padrão (Default)** no dispositivo compatível com o PictBridge (Wi-Fi) quando desejar imprimir de acordo com as configurações da impressora.

Essa seção descreve o procedimento para exibir a tela **Configs. de impressão PictBridge (PictBridge print settings)**.

1. Verifique se a impressora está ligada.

   ➡ Fonte de Alimentação

2. Selecione **Configurações diversas (Various settings)** na tela INÍCIO e pressione o botão **OK**.

   ➡ LCD e Painel de Controle

3. Use os botões ▲▼ para selecionar **Configurações do dispositivo (Printer settings)** e, em seguida, pressione o botão **OK**.

4. Use os botões ▲▼ para selecionar **Configs. de impressão PictBridge (PictBridge print settings)** e, em seguida, pressione o botão **OK**.

5. Verifique a mensagem exibida e pressione o botão **OK**.

   A tela **Configs. de impressão PictBridge (PictBridge print settings)** é exibida.

   Para obter mais informações sobre a configuração de itens:

   ➡ Configs. de impressão PictBridge

Software para Windows

- **Driver da Impressora**
  - Visão Geral do Driver da Impressora
  - Descrição do Driver da Impressora
  - Atualizando o Driver da Impressora
- **Imprimindo Usando o Software Aplicativo da Canon**
  - Guia Easy-PhotoPrint Editor
  - Guia de Preview
  - Guia Professional Print & Layout
  - Guia de impressão de fotografia digital
  - Guia IJ Network Device Setup Utility
  - Guia de Media Configuration Tool
  - Guia do PosterArtist

Driver da Impressora

- Visão Geral do Driver da Impressora
- Descrição do Driver da Impressora
- Atualizando o Driver da Impressora

Visão Geral do Driver da Impressora

- **Driver da Impressora Canon IJ**
  - Como Abrir a Janela de Configuração do Driver da Impressora
- **Canon IJ Status Monitor**
  - Verificando o Status da Tinta do seu Computador
- **Instruções de Uso (Driver da Impressora)**
- **Visualização Canon IJ**
- **Excluindo os trabalhos de impressão indesejados**

Driver da Impressora Canon IJ

O driver da impressora do Canon IJ (chamado simplesmente de driver da impressora abaixo) é o software que você instala em seu computador para que ele possa se comunicar com a impressora.

O driver da impressora converte os dados de impressão criados pelo software aplicativo em dados que podem ser interpretados pela impressora e os envia para a impressora.

Como as impressoras são compatíveis com diferentes formatos de dados, você precisa de um driver que seja compatível com a sua impressora.

Instalando o Driver da Impressora

Para instalar o driver da impressora, instale o driver pelo CD-ROM de instalação ou nosso site.

Especificando o Driver da Impressora

Para especificar o driver da impressora, abra a caixa de diálogo **Imprimir (Print)** do software aplicativo que estiver usando e selecione "Canon XXX" (onde "XXX" é o nome do modelo).

Exibindo o Manual a partir do Driver da Impressora

Para exibir a descrição de uma guia de configuração da tela de configuração do driver da impressora, clique em **Ajuda (Help)** naquela guia.

Tópico relacionado

➡ Como Abrir a Janela de Configuração do Driver da Impressora

Como Abrir a Janela de Configuração do Driver da Impressora

Você pode exibir a tela de configuração do driver da impressora do software aplicativo ou clicando no ícone da impressora.

Exibindo a Tela de Configuração do Driver da Impressora do Software Aplicativo

Realize esse procedimento para definir as configurações durante a impressão.

1. Selecione o comando de impressão do software aplicativo

   O comando **Imprimir (Print)** pode ser geralmente encontrado no menu **Arquivo (File)**.

2. Selecione o modelo da sua impressora e clique em **Preferências (Preferences)** (ou em **Propriedades (Properties)**)

   A tela de configuração do driver da impressora aparece.

Nota

- Dependendo do software aplicativo utilizado, os nomes do comando e do menu e o número de etapas podem variar. Para obter mais detalhes, consulte as instruções operacionais do software aplicativo.

Exibindo a Tela de Configuração do Driver da Impressora Clicando no Ícone da Impressora

Na tela de configuração, você pode realizar as operações de manutenção da impressora, como limpeza da cabeça de impressão ou definição das configurações a serem compartilhadas por qualquer software aplicativo.

1. Selecione **Painel de Controle (Control Panel)** -> **Hardware e Som (Hardware and Sound)** -> **Dispositivos e Impressoras (Devices and Printers)**

2. Clique com o botão direito no ícone do seu modelo. Quando o menu aparecer, selecione **Preferências de impressão (Printing preferences)**

   A tela de configuração do driver da impressora aparece.

Importante

- Abrir a janela de instalação do driver da impressora por meio de **Propriedades da impressora (Printer properties)** exibe as guias relacionadas às funções do Windows, como a guia **Portas (Ports)** (ou **Avançado (Advanced)**). Essas guias não serão exibidas se você abrir a janela por meio de **Preferências de impressão (Printing preferences)** ou do software. Para obter mais informações sobre guias relativas às funções do Windows, consulte o manual do usuário do Windows.

Canon IJ Status Monitor

O Canon IJ Status Monitor exibe o status da impressora e o andamento da impressão. O status da impressora é mostrado pelas imagens, ícones e mensagens no monitor de status.

Iniciando o Monitor de Status Canon IJ

O Monitor de Status Canon IJ é iniciado automaticamente quando os dados da impressora são enviados para a impressora. Uma vez iniciado, o Monitor de Status Canon IJ aparece como um botão na barra de tarefas.

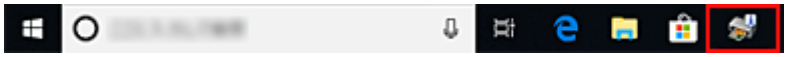

Clique no botão do monitor de status exibido na barra de tarefas. O Monitor de Status Canon IJ aparece.

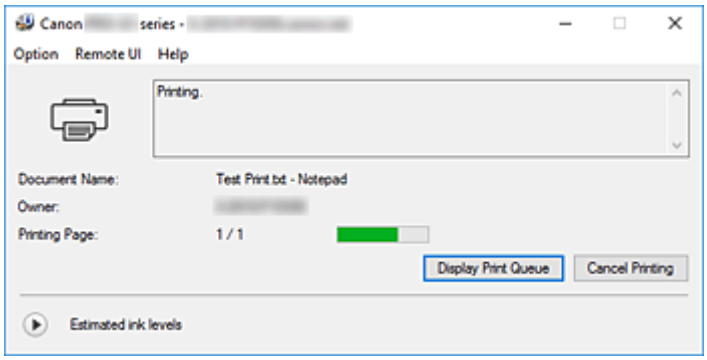

Nota

- Para abrir o Monitor de Status Canon IJ quando a impressora não estiver imprimindo, abra a janela de configuração do driver da impressora e clique em **Exibir status da impressora (View Printer Status)** na guia **Manutenção (Maintenance)**.
- As informações exibidas no Monitor de Status Canon IJ poderão ser diferentes, dependendo do país ou da região onde você estiver usando a impressora.

Quando ocorrem erros

O Monitor de Status Canon IJ será exibido automaticamente se ocorrer um erro (por exemplo, se a impressora ficar sem papel ou com pouca tinta).

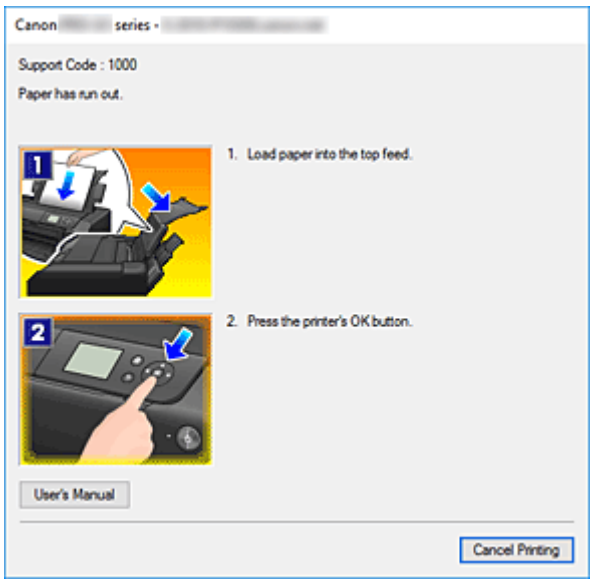

Nesses casos, execute a ação apropriada, conforme descrito.

Tópico relacionado

➡ Descrição do Canon IJ Status Monitor

Verificando o Status da Tinta do seu Computador

Você pode verificar o nível de tinta restante e os tipos de cartucho de tinta para o seu modelo.

1. Abra a janela de configuração do driver da impressora

2. Iniciando o Monitor de Status Canon IJ

   Na guia **Manutenção (Maintenance)**, clique em **Exibir status da impressora (View Printer Status)**. O Canon IJ Status Monitor será aberto.

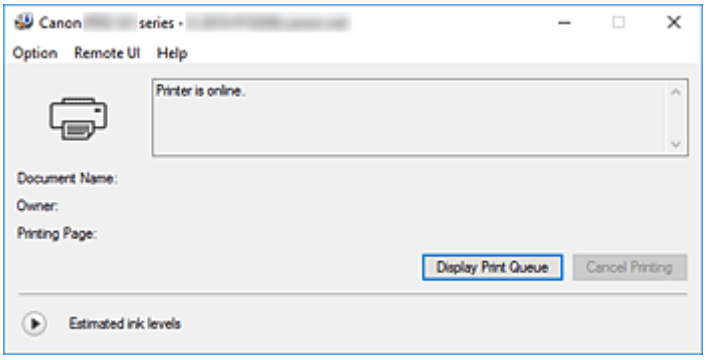

3. Exibir **Níveis de tinta estimados (Estimated ink levels)**

   Para **Níveis de tinta estimados (Estimated ink levels)**, clique em (o triângulo de revelação) para ver uma imagem que representa o status da tinta.

Nota

- As informações exibidas no Monitor de Status Canon IJ poderão ser diferentes, dependendo do país ou da região onde você estiver usando a impressora.
- Quando você imprime em papel A3 ou em tamanhos do papel maiores, a tinta poderá acabar antes da conclusão da impressão ou a impressão poderá ficar fraca ou riscada (com linhas brancas).

Instruções de Uso (Driver da Impressora)

Este driver da impressora está sujeito às restrições a seguir. Lembre-se dos seguintes pontos quando utilizar o driver da impressora.

Restrições relativas ao driver da impressora

- Dependendo do tipo de documento a ser impresso, o método de alimentação de papel definido pelo driver da impressora talvez não funcione adequadamente.
  Se isso acontecer, abra a janela de configuração do driver da impressora na caixa de diálogo **Imprimir (Print)** do software aplicativo e verifique a configuração no campo **Origem do papel (Paper Source)** da guia **Principal (Main)**.
- Em alguns aplicativos, a configuração **Cópias (Copies)** da guia **Configurar página (Page Setup)** do driver da impressora talvez não esteja ativada.
  Nesse caso, use a configuração de cópias da caixa de diálogo **Imprimir (Print)** do software aplicativo.
- Se o **Idioma (Language)** selecionado na caixa de diálogo **Sobre (About)** da guia **Manutenção (Maintenance)** não coincidir com o idioma da interface do sistema operacional, a configuração do driver da impressora poderá não ser exibida corretamente.
- Não altere os itens da guia **Avançado (Advanced)** das propriedades da impressora. Se você alterar algum desses itens, não poderá utilizar corretamente as funções a seguir.
  Além disso, se **Imprimir em arquivo (Print to file)** for selecionado na caixa de diálogo **Imprimir (Print)** do software aplicativo e em aplicativos que não permitem spool EMF, como o Adobe Photoshop LE e o MS Photo Editor, as funções a seguir não funcionarão.
  - **Visualizar antes de imprimir (Preview before printing)** na guia **Principal (Main)**
  - **Impedimento de perda de dados impressos (Prevention of Print Data Loss)** na caixa de diálogo **Opções de impressão (Print Options)** da guia **Configurar página (Page Setup)**
  - **Layout da página (Page Layout)**, **Ladrilho/cartaz (Tiling/Poster)**, **Livreto (Booklet)**, **Impressão duplex (manual) (Duplex Printing (Manual))**, **Especificar margem... (Specify Margin...)**, **Imprimir a partir da última página (Print from Last Page)**, **Agrupar (Collate)**, e **Carimbo/segundo plano... (Stamp/Background...)** na guia **Configurar página (Page Setup)**
- Como a resolução da visualização da impressão é diferente da resolução da impressão, o texto e as linhas na visualização poderão ter um aspecto diferente do resultado da impressão real.
- Em alguns aplicativos, a impressão é dividida em vários trabalhos de impressão.
  Para cancelar a impressão, exclua todos os trabalhos de impressão divididos.
- Se os dados da imagem não forem impressos corretamente, exiba a caixa de diálogo **Opções de impressão (Print Options)**, na guia **Configurar página (Page Setup)**, e altere a configuração de **Desativar ICM necessário no software (Disable ICM required from the application software)**.
  Isso pode resolver o problema.

Pontos a Serem Observados com Restrições

- Existem as seguintes restrições no Microsoft Word (Microsoft Corporation).
  - Quando o Microsoft Word tiver as mesmas funções de impressão que o driver da impressora, utilize o Word para especificá-las.

- Quando **Ajustar à página (Fit-to-Page)**, **Em escala (Scaled)** ou **Layout da página (Page Layout)** for usado para **Layout da página (Page Layout)** na guia **Configurar página (Page Setup)** do driver da impressora, o documento poderá não ser impresso normalmente em determinadas versões do Word.
- Quando **Tam. Pág. (Page Size)** estiver definido como "XXX Ampliar/Reduzir" no Word, o documento poderá não ser impresso normalmente em determinadas versões do Word. Nesse caso, siga o procedimento abaixo.
  1. Abra a caixa de diálogo **Imprimir (Print)** do Word.
  2. Abra a janela de configuração do driver da impressora e, na guia **Configurar página (Page Setup)**, defina **Tamanho de página (Page Size)** com o mesmo tamanho do papel especificado no Word.
  3. Defina o **Layout da página (Page Layout)** desejado e então clique em **OK** para fechar a janela.
  4. Sem iniciar a impressão, feche a caixa de diálogo **Imprimir (Print)**.
  5. Abra a caixa de diálogo **Imprimir (Print)** do Word novamente.
  6. Abra a janela de configuração do driver da impressora novamente e clique em **OK**.
  7. Inicie a impressão.

- Se a impressão de bitmap estiver ativada no Adobe Illustrator (Adobe Systems Incorporated), a impressão poderá demorar algum tempo ou talvez alguns dados não sejam impressos. Imprima depois de desmarcar a caixa de seleção **Impressão de Bitmap (Bitmap Printing)** na caixa de diálogo **Imprimir (Print)**.

Visualização Canon IJ

A Visualização Canon IJ é um software que mostra o aspecto final da impressão, antes de o documento ser efetivamente impresso.

A visualização reflete as informações configuradas no driver da impressora e permite verificar o layout, a ordem de impressão e o número de páginas do documento. Você também pode alterar as configurações de tipo de mídia e origem do papel.

Quando quiser visualizar a impressão, abra a janela de configuração do driver da impressora, clique na guia **Principal (Main)** e marque a caixa de seleção **Visualizar antes de imprimir (Preview before printing)**.

Quando não quiser visualizar a impressão, desmarque a caixa de seleção.

Tópico relacionado

➡ Exibindo os Resultados da Impressão Antes de Imprimir

Excluindo os trabalhos de impressão indesejados

Se a impressora não for iniciada, talvez ainda existam dados do trabalho de impressão que falhou ou foi cancelado.
Exclua o trabalho de impressão indesejado usando o Monitor de Status Canon IJ.

1. Exiba o Canon IJ Status Monitor

   Clique no ícone do Monitor de Status Canon IJ exibido na barra de tarefas.
   O Monitor de Status Canon IJ aparece.

2. Exiba os trabalhos de impressão

   Clique em **Exibir fila de impressão (Display Print Queue)**.
   A janela de fila de impressão é exibida.

3. Exclua os trabalhos de impressão

   Selecione os trabalhos de impressão a serem excluídos e **Cancelar (Cancel)** no menu **Documento (Document)**.
   Clique em **Sim (Yes)** quando aparecer a mensagem de confirmação.

   A exclusão do trabalho de impressão foi concluída.

Importante

- Usuários sem permissão de acesso ao gerenciamento da impressora não podem excluir o trabalho de impressão de outro usuário.

Descrição do Driver da Impressora

- Descrição da guia Instalação rápida
- Descrição da Guia Principal
- Descrição da Guia Configurar página
- Descrição da Guia Manutenção
- Descrição do Canon IJ Status Monitor
- Descrição do Canon IJ Preview

Descrição da guia Instalação rápida

A guia **Instalação rápida (Quick Setup)** destina-se ao registro de configurações de impressão mais usadas. Quando você seleciona uma configuração registrada, a impressora alterna automaticamente para os itens pré-ajustados.

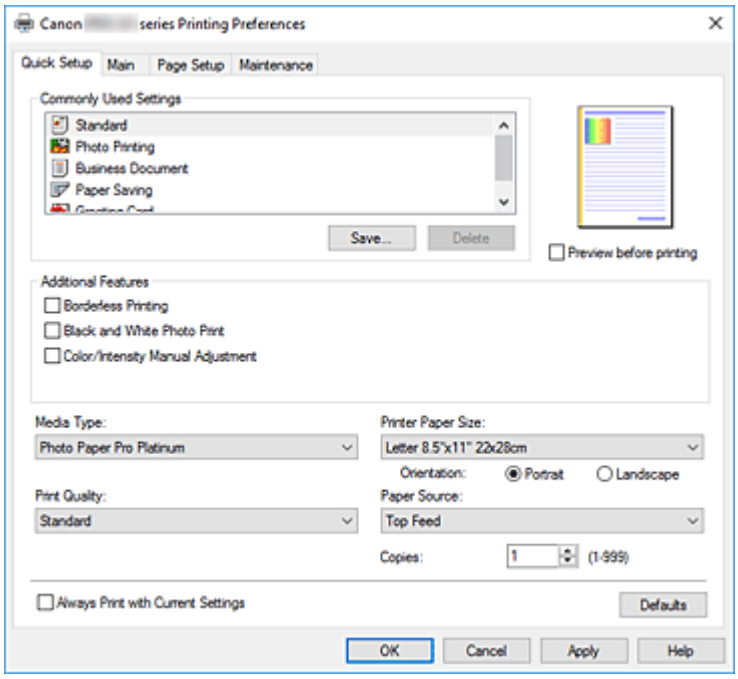

Configurações mais usadas (Commonly Used Settings)

Os nomes e ícones de perfis de impressão usados com frequência são registrados. Quando você seleciona um perfil de impressão de acordo com a finalidade do documento, as configurações correspondentes à finalidade são aplicadas.

Além disso, as funções consideradas como úteis para o perfil de impressão selecionado são exibidas em **Recursos adicionais (Additional Features)**.

Você também pode alterar um perfil de impressão e registrá-lo sob um novo nome. Você também pode excluir o perfil de impressão registrado.

Você pode reorganizar os perfis ao arrastar os perfis individuais ou mantendo pressionada a tecla Ctrl e pressionando as teclas de seta para cima ou para baixo.

Padrão (Standard)

Estas são as configurações de fábrica.

Se **Tamanho de página (Page Size)**, **Orientação (Orientation)** e **Cópias (Copies)** tiverem sido definidos do software, essas configurações terão prioridade.

Impressão de foto (Photo Printing)

Se você selecionar esta configuração ao imprimir uma foto, o papel fotográfico e o tamanho da foto geralmente usados são definidos. A caixa de seleção **Impressão sem bordas (Borderless Printing)** é marcada automaticamente.

Se **Orientação (Orientation)** e **Cópias (Copies)** tiverem sido definidos do software, essas configurações terão prioridade.

Documento comercial (Business Document)

Selecione esta configuração ao imprimir um documento geral.

Se **Tamanho de página (Page Size)**, **Orientação (Orientation)** e **Cópias (Copies)** tiverem sido definidos do software, essas configurações terão prioridade.

Economia de papel (Paper Saving)

Selecione esta configuração para economizar papel ao imprimir um documento geral. As caixas de seleção **Impressão 2 em 1 (2-on-1 Printing)** e **Impressão duplex (manual) (Duplex Printing (Manual))** são marcadas automaticamente.

Se **Tamanho de página (Page Size)**, **Orientação (Orientation)** e **Cópias (Copies)** tiverem sido definidos do software, essas configurações terão prioridade.

Cartão Comemorativo (Greeting Card)

Quando selecionado para imprimir um cartão, o **Tipo de mídia (Media Type)** é definido automaticamente para **Imp. cartão comem. Inkjet (Inkjet Greeting Card)**. A **Qualidade de impressão (Print Quality)** também pode ser definida como **Mais alta (Highest)**, e uma marca de verificação é adicionada em **Impressão sem bordas (Borderless Printing)** .

Salvar... (Save...)

Exibe a Caixa de diálogo **Salvar configurações mais usadas**.

Clique neste botão quando quiser salvar as informações definidas nas guias **Instalação rápida (Quick Setup)**, **Principal (Main)** e **Configurar página (Page Setup)** como **Configurações mais usadas (Commonly Used Settings)**.

Excluir (Delete)

Exclui um perfil de impressão registrado.

Selecione o nome da configuração a ser excluída de **Configurações mais usadas (Commonly Used Settings)** e clique em **Excluir (Delete)**. Quando uma mensagem de confirmação for exibida, clique em **OK** para excluir o perfil de impressão especificado.

Nota

- Perfis de impressão que estão registrados nas configurações iniciais não podem ser excluídos.

Visualização de Configurações

A ilustração em papel mostra como será o layout do original em uma folha de papel.

Você pode verificar uma imagem geral do layout.

Visualizar antes de imprimir (Preview before printing)

Mostra a aparência do resultado da impressão antes que os dados sejam realmente impressos.

Marque esta caixa de seleção para exibir uma visualização antes de imprimir.

Desmarque esta caixa de seleção se não quiser exibir uma visualização.

Recursos adicionais (Additional Features)

Exibe as funções convenientes usadas com frequência para o perfil de impressão selecionado para **Configurações mais usadas (Commonly Used Settings)** na guia **Instalação rápida (Quick Setup)**.

Quando você move o ponteiro do mouse perto de uma função que possa ser alterada, uma descrição dessa função é exibida.

Para ativar uma função, marque a caixa de seleção correspondente.

Para algumas funções, você pode definir configurações detalhadas nas guias **Principal (Main)** e **Configurar página (Page Setup)**.

Importante

- Dependendo dos perfis de impressão, determinadas funções poderão estar esmaecidas ou você não poderá alterá-las.

Impressão 2 em 1 (2-on-1 Printing)

Imprima duas páginas do documento, lado a lado, em uma folha de papel.
Para alterar a sequência das páginas, clique na guia **Configurar página (Page Setup)**, selecione **Layout da página (Page Layout)** para **Layout da página (Page Layout)** e clique em **Especificar... (Specify...)**. Então, na Caixa de diálogo **Impr. layout página** que aparecer, especifique a **Ordem das páginas (Page Order)**.

Impressão 4 em 1 (4-on-1 Printing)

Imprima quatro páginas do documento, lado a lado, em uma folha de papel.
Para alterar a sequência das páginas, clique na guia **Configurar página (Page Setup)**, selecione **Layout da página (Page Layout)** para **Layout da página (Page Layout)** e clique em **Especificar... (Specify...)**. Então, na Caixa de diálogo **Impr. layout página** que aparecer, especifique a **Ordem das páginas (Page Order)**.

Impressão duplex (manual) (Duplex Printing (Manual))

Selecione imprimir o documento em ambos os lados do papel manualmente ou em um lado do papel.
Para alterar o lado de grampeamento ou as margens, defina os novos valores na guia **Configurar página (Page Setup)**.

Impressão sem bordas (Borderless Printing)

Executa a impressão sem bordas sem quaisquer margens no papel.
Com a função de impressão sem bordas, o documento a ser impresso é ampliado, de modo a sair ligeiramente do papel. Em outras palavras, o documento é impresso sem qualquer margem.
Para ajustar até onde o documento pode se estender para além do papel, clique na guia **Configurar página (Page Setup)**, escolha **Sem bordas (Borderless)** e insira o valor em **Tamanho da extensão (Amount of Extension)**.

Imprimir a partir da última página (Print from Last Page)

Marque essa caixa de seleção quando desejar iniciar a impressão a partir da última página. Isso elimina o trabalho de reorganizar a sequência de páginas depois que as páginas são impressas.
Para iniciar a impressão a partir da primeira página, desmarque a caixa de seleção.

Impr. Foto em Preto-e-Branco (Black and White Photo Print)

Esta função converte os dados em dados monocromáticos ao imprimir seu documento.

Ajuste manual de cor/intensidade (Color/Intensity Manual Adjustment)

Selecione quando você definir o método **Correção de cores (Color Correction)** e configurações individuais, como **Ciano (Cyan)**, **Magenta**, **Amarelo (Yellow)**, **Tom (Tone)**, **Brilho (Brightness)**, **Contraste (Contrast)** etc.
Você também pode especificar as configurações de Revestimento Transparente.

Tipo de mídia (Media Type)

Seleciona um tipo de papel para impressão.
Selecione um tipo de mídia que corresponda ao papel colocado na impressora. Isso garante que a impressão será realizada adequadamente para o papel especificado.

Tamanho do papel da impressora (Printer Paper Size)

Seleciona o tamanho do papel realmente colocado na impressora.

Normalmente, o tamanho do papel é definido automaticamente de acordo com a configuração de tamanho do papel de saída, e o documento é impresso sem escala.

Quando você define **Impressão 2 em 1 (2-on-1 Printing)** ou **Impressão 4 em 1 (4-on-1 Printing)** em **Recursos adicionais (Additional Features)**, pode definir manualmente o tamanho do papel com **Tamanho de página (Page Size)** na guia **Configurar página (Page Setup)**.

Se você selecionar um tamanho do papel que seja menor do que o **Tamanho de página (Page Size)**, o tamanho do documento será reduzido. Se você selecionar um tamanho do papel que seja maior, o tamanho do documento será ampliado.

Além disso, se você selecionar **Personalizado... (Custom...)**, a Caixa de diálogo **Tamanho de papel personalizado** abrirá e permitirá que você especifique qualquer dimensão vertical e horizontal para o tamanho do papel.

Orientação (Orientation)

Seleciona a orientação da impressão.

Se o aplicativo usado para criar seu documento tiver uma função semelhante, selecione a mesma orientação selecionada no aplicativo.

Retrato (Portrait)

Imprime o documento de forma que suas posições superior e inferior fiquem inalteradas em relação à direção da alimentação de papel. Esta é a configuração padrão.

Paisagem (Landscape)

Imprime o documento ao girá-lo 90 graus em relação à direção da alimentação de papel.

Você pode alterar a direção de rotação indo para Canon IJ Printer Assistant Tool, abrindo a caixa de diálogo **Configurações personalizadas (Custom Settings)** e, em seguida, usando a caixa de seleção **Girar 90 graus para a esquerda quando a orientação for [Paisagem] (Rotate 90 degrees left when orientation is [Landscape])**.

Para girar o documento 90 graus para a esquerda ao imprimir, marque a caixa de seleção **Girar 90 graus para a esquerda quando a orientação for [Paisagem] (Rotate 90 degrees left when orientation is [Landscape])**.

Qualidade de impressão (Print Quality)

Selecione sua qualidade de impressão desejada.

Selecione uma das opções a seguir para definir o nível de qualidade de impressão apropriado para a finalidade.

Para definir o nível de qualidade de impressão individualmente, clique na guia **Principal (Main)** e, para **Qualidade de impressão (Print Quality)**, selecione **Personalizada (Custom)**. **Definir... (Set...)** é ativado. Clique em **Definir... (Set...)** para abrir a Caixa de diálogo **Personalizada** e então especifique as configurações desejadas.

Mais Alta (Highest)

Imprime com a qualidade como a prioridade mais alta.

Padrão (Standard)

Imprime com velocidade e qualidade médias.

Rápida (Fast)

Prioriza a velocidade de impressão em relação à qualidade de impressão.

Origem do papel (Paper Source)

Selecione a origem a partir da qual o papel é fornecido.

Alimentação Manual (Manual Feed)

O papel é colocado na bandeja de alimentação manual na parte de trás.

Alimentação superior (Top Feed)

O papel sempre é fornecido a partir da alimentação superior.

Importante

- Dependendo do tipo e do tamanho da mídia, as configurações de **Origem do papel (Paper Source)** que podem ser selecionadas poderão ser diferentes.

Cópias (Copies)

Especifica o número de cópias que você deseja imprimir. Você pode especificar um valor de 1 a 999.

Importante

- Quando o aplicativo de software usado para criar o documento tiver a mesma função, especifique as configurações no driver da impressora. No entanto, se os resultados da impressão não forem aceitáveis, especifique as configurações da função no aplicativo.

Imprimir sempre com configurações atuais (Always Print with Current Settings)

Imprime documentos com as configurações atuais a partir da próxima execução de impressão.

Quando você seleciona esta função e então fecha a janela de configuração do driver da impressora, as informações definidas nas guias **Instalação rápida (Quick Setup)**, **Principal (Main)** e **Configurar página (Page Setup)** são salvas e a impressão com as mesmas configurações será possível a partir da próxima execução de impressão.

Importante

- Se você fizer logon com um nome de usuário diferente, as configurações definidas quando essa função estava ativada não se refletirão nas configurações de impressão.
- Se uma configuração tiver sido especificada no software, ela terá prioridade.

Padrões (Defaults)

Restaura todas as configurações alteradas aos valores padrão.

Clique neste botão para retornar todas as configurações nas guias **Instalação rápida (Quick Setup)**, **Principal (Main)** e **Configurar página (Page Setup)** para seus valores padrão (configurações de fábrica).

Caixa de diálogo Salvar configurações mais usadas (Save Commonly Used Settings)

Esta caixa de diálogo permite que você salve as informações definidas nas guias **Instalação rápida (Quick Setup)**, **Principal (Main)** e **Configurar página (Page Setup)** e adicione as informações na lista **Configurações mais usadas (Commonly Used Settings)** na guia **Instalação rápida (Quick Setup)**.

Nome (Name)

Insira o nome do perfil de impressão que você deseja salvar.

Podem ser inseridos até 255 caracteres.

O nome aparece, com seu ícone associado, na lista **Configurações mais usadas (Commonly Used Settings)** da guia **Instalação rápida (Quick Setup)**.

Opções... (Options...)

Abre a Caixa de diálogo **Salvar configurações mais usadas**.

Altera os detalhes do perfil de impressão a ser salvo.

Caixa de diálogo Salvar configurações mais usadas (Save Commonly Used Settings)

Selecione os ícones dos perfis de impressão a serem registrados como **Configurações mais usadas (Commonly Used Settings)** e altere os itens a serem salvos nos perfis de impressão.

Ícone (Icon)

Selecione o ícone do perfil de impressão que você deseja salvar.

O ícone selecionado aparece, com seu nome, na lista **Configurações mais usadas (Commonly Used Settings)** da guia **Instalação rápida (Quick Setup)**.

Salvar configuração de tamanho do papel (Save the paper size setting)

Salva o tamanho do papel no perfil de impressão em **Configurações mais usadas (Commonly Used Settings)**.

Para aplicar o tamanho do papel salvo quando o perfil de impressão for salvo, marque esta caixa de seleção.

Se esta caixa de seleção estiver desmarcada, o tamanho do papel não será salvo e, consequentemente, a configuração do tamanho do papel não será aplicada quando o perfil de impressão for selecionado. Em vez disso, a impressora usa o tamanho do papel especificado no software.

Salvar configuração de orientação do papel (Save the orientation setting)

Salva a **Orientação (Orientation)** no perfil de impressão em **Configurações mais usadas (Commonly Used Settings)**.

Para aplicar a orientação de impressão salva quando o perfil de impressão for salvo, marque esta caixa de seleção.

Se esta caixa de seleção estiver desmarcada, a orientação de impressão não será salva e, consequentemente, a configuração de **Orientação (Orientation)** não será aplicada quando o perfil de impressão for selecionado. Em vez disso, a impressora usa a orientação de impressão especificada no software.

Salvar configuração de cópias (Save the copies setting)

Salva a configuração de **Cópias (Copies)** no perfil de impressão em **Configurações mais usadas (Commonly Used Settings)**.

Para aplicar a configuração de cópias salva quando o perfil de impressão for salvo, marque esta caixa de seleção.

Se esta caixa de seleção estiver desmarcada, a configuração de cópias não será salva e, consequentemente, a configuração de **Cópias (Copies)** não será aplicada quando o perfil de impressão for selecionado. Em vez disso, a impressora usa a configuração de cópias especificada no software.

Caixa de diálogo Tamanho de papel personalizado (Custom Paper Size)

Esta caixa de diálogo permite que você especifique o tamanho (largura e altura) do papel personalizado.

Unidades (Units)

Selecione a unidade para entrada de um tamanho do papel definido pelo usuário.

Tamanho do papel (Paper Size)

Especifica o **Largura (Width)** e o **Altura (Height)** do papel personalizado. A medida é mostrada de acordo com as unidades especificadas em **Unidades (Units)**.

Tópicos Relacionados

- Configuração Básica de Impressão
- Registrando um Perfil de Impressão Frequentemente Usado
- Imprimindo em Cartões Postais
- Exibindo os Resultados da Impressão Antes de Imprimir
- Impressão Duplex
- Executar impressão sem bordas
- Imprimindo um Documento Colorido em Modo Monocromático
- Especificando a Correção de Cores
- Ajustando a Proporção de Cores
- Ajustando o Brilho
- Ajustando o Contraste
- Definindo as Dimensões do Papel (Tamanho Personalizado)
- Definindo o Tam. Pág. e a Orientação
- Alternando a Origem do Papel para que Corresponda aos Fins da Impressão
- Definindo o Número de Cópias e a Ordem de Impressão

Descrição da Guia Principal

A guia **Principal (Main)** permite que você crie uma configuração de impressão básica de acordo com o tipo de mídia. A menos que seja necessária uma impressão especial, a impressão normal poderá ser executada somente pela configuração dos itens desta guia.

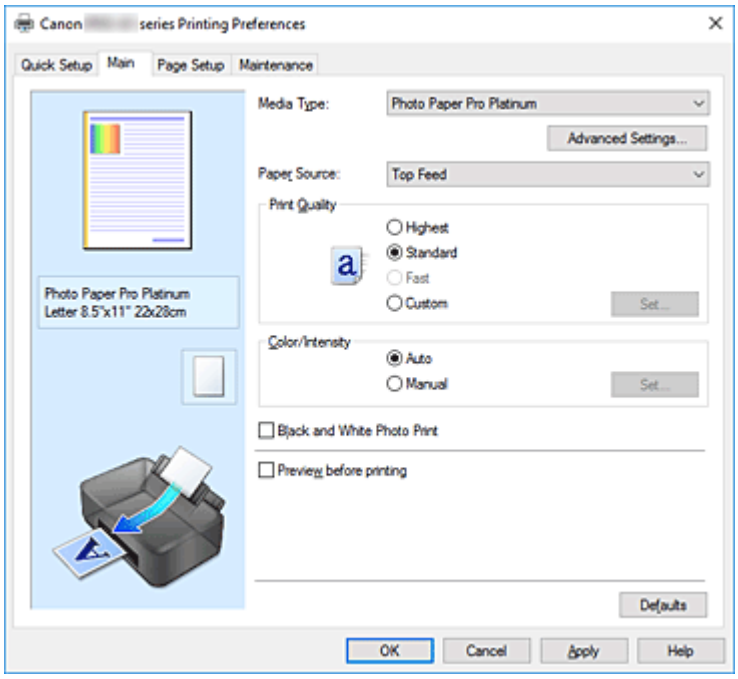

Visualização de Configurações

A ilustração em papel mostra como será o layout do original em uma folha de papel.

Você pode verificar uma imagem geral do layout.

A ilustração da impressora mostra como colocar o papel de acordo com as configurações do driver da impressora.

Verifique se a impressora foi configurada corretamente olhando a ilustração antes de iniciar a impressão.

Tipo de mídia (Media Type)

Seleciona um tipo de papel para impressão.

Selecione um tipo de mídia que corresponda ao papel colocado na impressora. Isso garante que a impressão será realizada adequadamente para o papel especificado.

Configurações avançadas... (Advanced Settings...)

Abra a caixa de diálogo **Configs. Det. Papel (Paper Detailed Settings)** e especifique as configurações de impressão detalhadas que correspondem ao tipo de mídia carregado na impressora.

Origem do papel (Paper Source)

Exibe a origem a partir da qual o papel é fornecido.

Talvez você consiga alternar a origem do papel com o driver da impressora.

Alimentação Manual (Manual Feed)

O papel é colocado na bandeja de alimentação manual na parte de trás.

Alimentação superior (Top Feed)

O papel sempre é fornecido a partir da alimentação superior.

Importante

- Dependendo do tipo e do tamanho da mídia, as configurações de **Origem do papel (Paper Source)** que podem ser selecionadas poderão ser diferentes.

Qualidade de impressão (Print Quality)

Selecione sua qualidade de impressão desejada.
Selecione uma das opções a seguir para definir o nível de qualidade de impressão apropriado para a finalidade.

Importante

- Dependendo das configurações de **Tipo de mídia (Media Type)**, os mesmos resultados de impressão poderão ser produzidos, mesmo se **Qualidade de impressão (Print Quality)** for alterado.

Mais Alta (Highest)

Imprime com a qualidade como a prioridade mais alta.

Padrão (Standard)

Imprime com velocidade e qualidade médias.

Rápida (Fast)

Prioriza a velocidade de impressão em relação à qualidade de impressão.

Personalizado (Custom)

Selecione esta opção quando quiser definir o nível de qualidade de impressão individualmente.

Definir... (Set...)

Selecione **Personalizada (Custom)** para **Qualidade de impressão (Print Quality)** para ativar este botão.
Abra a Caixa de diálogo **Personalizada**. Então, você poderá definir individualmente o nível de qualidade de impressão.

Cor/intensidade (Color/Intensity)

Seleciona o método de ajuste de cor.

Automático (Auto)

Ciano (Cyan), **Magenta**, **Amarelo (Yellow)**, **Brilho (Brightness)**, **Contraste (Contrast)** entre outros são ajustados automaticamente.

Manual

Selecione quando você definir configurações individuais, como **Ciano (Cyan)**, **Magenta**, **Amarelo (Yellow)**, **Tom (Tone)**, **Brilho (Brightness)**, **Contraste (Contrast)** etc. e o método **Correção de cores (Color Correction)**.
Você também pode especificar as configurações da **Área de Revestimento Transparente (Clear Coating Area)**.

Definir... (Set...)

Selecione **Manual** para **Cor/intensidade (Color/Intensity)** para ativar este botão.
Na caixa de diálogo **Ajuste de cores manual (Manual Color Adjustment)**, você pode ajustar configurações individuais de cores, como **Ciano (Cyan)**, **Magenta**, **Amarelo (Yellow)**, **Tom (Tone)**, **Brilho (Brightness)** e **Contraste (Contrast)**, na guia **Ajuste de cores** e selecionar o método **Correção de cores (Color Correction)** na guia **Correspondência**.
Você também pode definir configurações de revestimento transparente na guia **Revestimento Transparente (Clear Coating)**.

Nota

- Se quiser usar um perfil ICC para ajustar cores, use a caixa de diálogo **Ajuste de cores manual (Manual Color Adjustment)** para definir o perfil.

Impr. Foto em Preto-e-Branco (Black and White Photo Print)

A impressão de foto preto-e-branco refere-se a uma função que converte dados em dados monocromáticos durante a impressão de seu documento.
Marque esta caixa de seleção para imprimir um documento colorido em modo monocromático.

Visualizar antes de imprimir (Preview before printing)

Mostra a aparência do resultado da impressão antes que os dados sejam realmente impressos.
Marque esta caixa de seleção para exibir uma visualização antes de imprimir.

Padrões (Defaults)

Restaura todas as configurações alteradas aos valores padrão.
Clicar neste botão restaura todas as configurações na tela atual aos valores padrão (configurações de fábrica).

Caixa de diálogo Configs. Det. Papel (Paper Detailed Settings)

Tempo de Secagem (Drying Time)

Permite definir o tempo de repouso da impressora antes do início da impressão da próxima página. Se a próxima página for ejetada antes de a superfície de impressão secar por completo e o papel ficar manchado, defina um tempo de secagem da tinta mais longo.

Altura Cabeça Impressão (Print Head Height)

Permite aumentar o espaço entre a cabeça de impressão e o papel para reduzir a abrasão do papel ao imprimir páginas de alta densidade. Para reduzir a abrasão do papel, selecione **Evitar Abrasão Papel (Avoid Paper Abrasion)**.

Caixa de diálogo Personalizada (Custom)

Defina o nível de qualidade e selecione a qualidade de impressão desejada.

Qualidade

Você pode usar a barra deslizante para ajustar o nível de qualidade de impressão.

Importante

- Não é possível selecionar alguns níveis de qualidade de impressão para determinadas configurações especificadas em **Tipo de mídia (Media Type)**.

Nota

- Os modos de qualidade de impressão **Mais alta (Highest)**, **Padrão (Standard)** ou **Rápida (Fast)** estão vinculados à barra do controle deslizante. Dessa forma, quando a barra deslizante é movida, a qualidade e o valor correspondentes são exibidos à esquerda. Isso é igual a quando o botão circular correspondente é selecionado para **Qualidade de impressão (Print Quality)** na guia **Principal (Main)**.

Guia Ajuste de cores (Color Adjustment)

Essa guia permite ajustar a proporção de cores alterando as configurações das opções **Ciano (Cyan)**, **Magenta**, **Amarelo (Yellow)**, **Tom (Tone)**, **Brilho (Brightness)** e **Contraste (Contrast)**.

Visualizar

Mostra o efeito do ajuste de cores.

A cor e o brilho mudam quando cada item é ajustado.

Nota

- O gráfico estará em modo monocromático quando a caixa de seleção **Impr. Foto em Preto-e-Branco (Black and White Photo Print)** estiver marcada.

Exibir padrão de cor (View Color Pattern)

Exibe um padrão para a verificação de alterações de cor produzidas pelo ajuste de cores.

Se quiser visualizar a impressão com um padrão de cor, marque essa caixa de seleção.

Ciano (Cyan)/Magenta/Amarelo (Yellow)

Ajusta as intensidades de **Ciano (Cyan)**, **Magenta** e **Amarelo (Yellow)**.

Mover o controle deslizante para a direita deixa a cor mais forte, e movê-lo para a esquerda deixa a cor mais fraca.

Você também pode inserir um valor diretamente vinculado ao controle deslizante. Insira um valor entre -50 e 50.

Esse ajuste altera o valor relativo de tinta de cada cor usada, o que altera a proporção de cores total do documento. Use seu aplicativo se quiser alterar a proporção de cores total significativamente. Use o driver da impressora somente se quiser ajustar a proporção de cores levemente.

Importante

- Quando **Impr. Foto em Preto-e-Branco (Black and White Photo Print)** estiver marcado na guia **Principal (Main)**, **Ciano (Cyan)**, **Magenta** e **Amarelo (Yellow)** aparecerão esmaecidos e estarão indisponíveis.

Tom (Tone)

Defina os tons de cor para impressão de fotos em preto e branco.

Você também pode selecionar cores para tons de cores monocromáticos no menu suspenso.

Tom Frio (Cool Tone)

Este item ajusta tons de cores para sombras frias de cinza (preto frio). Quando você seleciona este item, um valor -30 é inserido para **X** é um valor 0 para **Y**.

Preto-e-Branco (Black and White)

Este item ajusta tons de cores para sombras neutras de cinza. Quando você seleciona este item, um valor 0 é inserido para **X** é um valor 0 para **Y**.

Tom Quente (Warm Tone)

Este item ajusta tons de cores para sombras quentes de cinza (preto quente). Quando você seleciona este item, um valor 30 é inserido para **X** é um valor 0 para **Y**.

Personalizado (Custom)

Você pode ajustar os tons de cores usando os controles deslizantes horizontal e vertical enquanto verifica as cores na área de ajuste central.

Ajuste os controles horizontal e vertical arrastando-os para a esquerda/direita ou para cima/para baixo, respectivamente.

Você também pode ajustar tons de cores clicando ou arrastando a área de ajuste central com o mouse.
Você também pode inserir valores que estejam vinculados aos controles deslizantes. Quando você inserir valores, defina-os no intervalo entre -100 e 100 para **X** e -50 e 50 para **Y**.

Nota

- **Personalizado (Custom)** não poderá ser selecionado desde que seja exibido automaticamente quando o valor de ajuste for inserido diretamente.

X, Y (valor de Ajuste monocromático)

Se necessário, você pode ajustar as cores monocromáticas manualmente.
Para ajustar os tons de cores, insira valores diretamente em clique nas setas para cima/para baixo.
Você também pode ajustar os tons de cores clicando ou arrastando a área de ajuste central com o mouse.
O valor também está vinculado aos controles deslizantes horizontal e vertical.
Quando você inserir valores, defina-os no intervalo entre -100 e 100 para **X** e -50 e 50 para **Y**.
O valor selecionado será mostrado na visualização do lado esquerdo.

Importante

- Esta função não está disponível para determinadas configurações de **Tipo de mídia (Media Type)**.

Brilho (Brightness)

Ajusta o brilho da sua impressão. Não é possível alterar os níveis de branco e preto puros. Entretanto, o brilho das cores entre branco e preto pode ser alterado. Mover o controle deslizante para a direita intensifica (escurece) as cores e movê-lo para a esquerda suaviza (clareia) as cores.
Você também pode inserir diretamente os valores de brilho que estão vinculados à barra do controle deslizante. Insira um valor entre -50 e 50.

Contraste (Contrast)

Ajusta o contraste entre claro e escuro na imagem a ser impressa.
Mover o controle deslizante para a direita aumenta o contraste, movê-lo para a esquerda reduz o contraste.
Você também pode inserir um valor diretamente vinculado ao controle deslizante. Insira um valor entre -50 e 50.

Guia Correspondência (Matching)

Permite que você selecione o método de ajuste de cores para que ele corresponda ao tipo de documento a ser impresso.

Correção de cores (Color Correction)

Permite que você selecione **Correspondência do driver (Driver Matching)**, **ICM** ou **Nenhum (None)** para que corresponda à finalidade da operação de impressão.

Importante

- Quando **Impr. Foto em Preto-e-Branco (Black and White Photo Print)** estiver marcado na guia **Principal (Main)**, **Correção de Cores (Color Correction)** aparecerá esmaecido e estará indisponível.

Correspondência do driver (Driver Matching)

Com a Canon Digital Photo Color, você pode imprimir dados sRGB com tintas coloridas que a maioria das pessoas prefere.

ICM

Ajusta as cores usando um perfil ICC durante a impressão.
Especifique o perfil de entrada, o perfil da impressora e o método de renderização a ser usado.

Importante

- Se o aplicativo for definido de forma que o ICM seja desativado, **ICM** estará indisponível para **Correção de cores (Color Correction)** e a impressora talvez não consiga imprimir os dados de imagem corretamente.

Nenhum (None)

Desativa o ajuste de cores com o driver da impressora.

Perfil de Entrada (Input Profile)

Especifica o perfil de entrada a ser usado quando você seleciona **ICM** para **Correção de cores (Color Correction)**.

Padrão (Standard)

O perfil de impressora padrão (sRGB), que suporta o espaço de cores de ICM, é usado. Esta é a configuração padrão.

Perfil da Impressora (Printer Profile)

Especifica o perfil da impressora a ser usado quando **ICM** é selecionado para **Correção de cores (Color Correction)**.
Normalmente, **Automático (Auto)** estará selecionado, mas também é possível selecionar um perfil da impressora manualmente.

Método de renderização (Rendering Intent)

Especifica o método de correspondência a ser usado quando você seleciona **ICM** para **Correção de cores (Color Correction)**.

Saturação (Saturation)

Esse método reproduz imagens de forma ainda mais vívida do que o método **Perceptivo (Perceptual)**.

Perceptivo (Perceptual)

Esse método reproduz imagens com foco nas cores populares. Selecione esse método para imprimir fotos.

Colorimétrico relativo (Relative Colorimetric)

Quando dados de imagem são convertidos para o espaço de cores da impressora, esse método converte os dados de imagem de forma que a reprodução de cores se aproxime das regiões de cores compartilhadas. Selecione esse método para imprimir dados de imagem com cores próximas às cores originais.
As manchas brancas serão reproduzidas como manchas brancas do papel (cor de segundo plano).

Colorimétrico absoluto (Absolute Colorimetric)

Este método usa as definições das manchas brancas nos perfis ICC de entrada e de saída para converter os dados de imagem.

Embora a cor e o equilíbrio de cor das manchas brancas mudem, talvez você não consiga obter os resultados de saída desejados por causa da combinação de perfis.

Importante

- Dependendo do tipo de mídia, talvez você obtenha os mesmos resultados de impressão mesmo quando alterar a configuração de **Método de renderização (Rendering Intent)**.

Guia Revestimento Transparente (Clear Coating)

Especifique as configurações de Revestimento Transparente.
Quando você executa um revestimento transparente, a impressora aplica tinta Otimizador Chroma (CO) na superfície de impressão e permite ajustar o brilho.

Área de revestimento transparente (Clear Coating Area)

Defina a área de revestimento transparente.

Automático (Auto)

A impressora define automaticamente as áreas que deverão receber revestimento transparente e se o revestimento transparente deverá ser executado.
Talvez seja possível reduzir o consumo de tinta do otimizador chroma (CO) ou aumentar a velocidade de impressão.

Geral (Overall)

A impressora aplica revestimento transparente em toda a área de impressão.
Se a seleção de **Automático (Auto)** produzir efeitos insatisfatórios de revestimento transparente, a seleção de **Geral (Overall)** poderá aprimorar os resultados.

Importante

- A seleção de **Geral (Overall)** pode ser desabilitada dependendo do tipo de mídia e da qualidade de impressão.

Tópicos Relacionados

- Alternando a Origem do Papel para que Corresponda aos Fins da Impressão
- Configurando o Nível de Qualidade de Impressão (Personalizada)
- Ajustando a Proporção de Cores
- Ajustando os Tons
- Ajustando o Brilho
- Ajustando o Contraste
- Especificando a Correção de Cores
- Ajustando as Cores com o Driver da Impressora
- Imprimindo com Perfis ICC
- Alterando as Configurações de Revestimento Transparente
- Imprimindo um Documento Colorido em Modo Monocromático
- Exibindo os Resultados da Impressão Antes de Imprimir

Descrição da Guia Configurar Página

A guia **Configurar página (Page Setup)** permite que você determine como um documento deve ser organizado no papel. Além disso, essa guia permite que você defina o número de cópias e a ordem de impressão. Se o software que criou o documento tiver uma função semelhante, defina-a com o aplicativo.

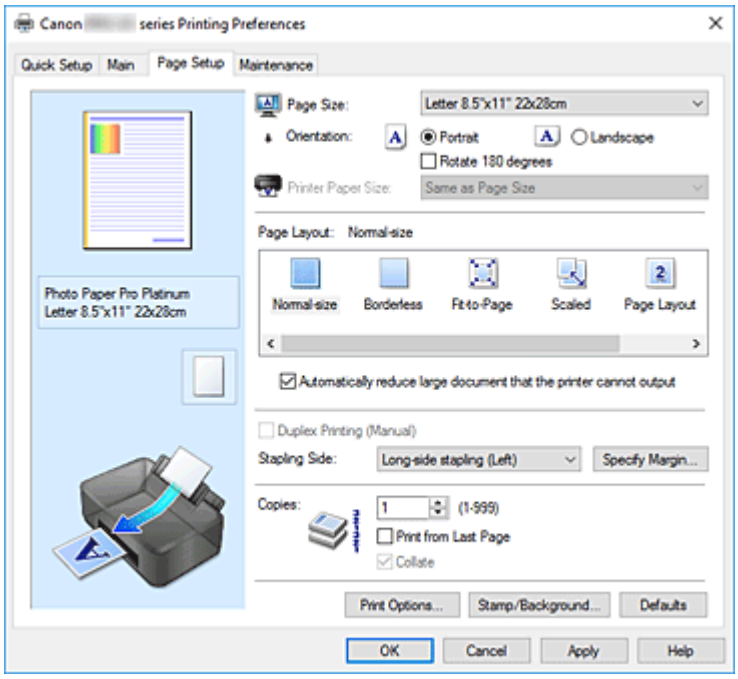

Visualização de Configurações

A ilustração em papel mostra como será o layout do original em uma folha de papel.

Você pode verificar uma imagem geral do layout.

A ilustração da impressora mostra como colocar o papel de acordo com as configurações do driver da impressora.

Verifique se a impressora foi configurada corretamente olhando a ilustração antes de iniciar a impressão.

Tamanho de página (Page Size)

Seleciona um tamanho da página.

Selecione o mesmo tamanho da página que foi selecionado no aplicativo.

Se você selecionar **Personalizado... (Custom...)**, a Caixa de diálogo **Tamanho de papel personalizado** abrirá e permitirá que você especifique qualquer dimensão vertical e horizontal para o tamanho do papel.

Orientação (Orientation)

Seleciona a orientação da impressão.

Se o aplicativo usado para criar seu documento tiver uma função semelhante, selecione a mesma orientação selecionada no aplicativo.

Retrato (Portrait)

Imprime o documento de forma que suas posições superior e inferior fiquem inalteradas em relação à direção da alimentação de papel. Esta é a configuração padrão.

Paisagem (Landscape)

Imprime o documento ao girá-lo 90 graus em relação à direção da alimentação de papel.

Você pode alterar a direção de rotação indo para Canon IJ Printer Assistant Tool, abrindo a caixa

de diálogo **Configurações personalizadas (Custom Settings)** e, em seguida, usando a caixa de seleção **Girar 90 graus para a esquerda quando a orientação for [Paisagem] (Rotate 90 degrees left when orientation is [Landscape])**.

Para girar o documento 90 graus para a esquerda ao imprimir, marque a caixa de seleção **Girar 90 graus para a esquerda quando a orientação for [Paisagem] (Rotate 90 degrees left when orientation is [Landscape])**.

Girar 180 graus (Rotate 180 degrees)

Imprime o documento ao girá-lo 180 graus em relação à direção da alimentação de papel.

A largura da área de impressão e a extensão configuradas em outro software serão revertidas vertical e horizontalmente.

Tamanho do papel da impressora (Printer Paper Size)

Seleciona o tamanho do papel realmente colocado na impressora.

A configuração padrão é **Igual ao tamanho da página (Same as Page Size)** para executar a impressão de tamanho normal.

Você pode selecionar um tamanho do papel da impressora ao selecionar **Ajustar à página (Fit-to-Page)**, **Em escala (Scaled)**, **Layout da página (Page Layout)**, **Ladrilho/cartaz (Tiling/Poster)** ou **Livreto (Booklet)** para **Layout da página (Page Layout)**.

Se você selecionar um tamanho do papel que seja menor do que o **Tamanho de página (Page Size)**, o tamanho do documento será reduzido. Se você selecionar um tamanho do papel que seja maior, o tamanho do documento será ampliado.

Além disso, se você selecionar **Personalizado... (Custom...)**, a Caixa de diálogo **Tamanho de papel personalizado** abrirá e permitirá que você especifique qualquer dimensão vertical e horizontal para o tamanho do papel.

Layout da página (Page Layout)

Seleciona o tamanho do documento que você deseja imprimir e o tipo de impressão.

Tamanho normal (Normal-size)

Esse é o método de impressão normal. Selecione-o quando não especificar qualquer layout de página.

Reduzir autom. documentos grandes que a impressora não pode imprimir (Automatically reduce large document that the printer cannot output)

Se a impressora não puder imprimir o tamanho do papel de um documento, a impressora poderá reduzir automaticamente o tamanho quando imprimir o documento.

Marque essa caixa de seleção para reduzir o tamanho na impressão do documento.

Sem bordas (Borderless)

Escolhe se você está imprimindo em uma página completa sem qualquer margem de página ou se está imprimindo com margens.

Na impressão sem bordas, os originais são ampliados para saírem ligeiramente do papel. Portanto, a impressão pode ser executada sem quaisquer margens (borda).

Use o controle deslizante **Tamanho da extensão (Amount of Extension)** para ajustar a o quanto do documento se estenderá para além do papel durante a impressão sem bordas.

Tamanho da extensão (Amount of Extension)

Ajusta o quanto do documento se estenderá para além do papel durante a impressão sem bordas.

Mover o controle deslizante para a direita aumenta o tamanho da extensão e permite executar a impressão sem bordas sem nenhum problema.

Mover o controle deslizante para a esquerda reduz o tamanho da extensão e expande o intervalo do documento para impressão.

Ajustar à página (Fit-to-Page)

Esta função permite que você amplie ou reduza automaticamente documentos para ajustá-los ao tamanho do papel colocado na impressora sem alterar o tamanho do papel especificado em seu software.

Em escala (Scaled)

Os documentos podem ser ampliados ou reduzidos para serem impressos.

Especifique o tamanho em **Tamanho do papel da impressora (Printer Paper Size)**, ou insira a proporção de escala na caixa **Escala (Scaling)**.

Escala (Scaling)

Especifica uma proporção de ampliação ou de redução para o documento que você deseja imprimir.

Layout da página (Page Layout)

Várias páginas do documento podem ser impressas em uam folha de papel.

Especificar... (Specify...)

Abre a Caixa de diálogo **Impr. layout página**.

Clique neste botão para definir detalhes sobre a impressão do layout da página.

Ladrilho/cartaz (Tiling/Poster)

Essa função impressão permite ampliar os dados de imagem e dividir os dados ampliados em várias páginas a serem impressas. Você também pode colar essas folhas de papel para criar uma folha impressa de grandes dimensões, como um cartaz.

Especificar... (Specify...)

Abre a Caixa de diálogo **Impressão de ladrilho/cartaz**.

Clique neste botão para definir detalhes sobre a impressão ladrilho/cartaz.

Livreto (Booklet)

A função de impressão de livreto permite imprimir dados para a criação de um livreto. Os dados são impressos em ambos os lados do papel. Esse tipo de impressão garante que as páginas sejam agrupadas adequadamente, por ordem numérica, quando as folhas impressas são dobradas e grampeadas no centro.

Especificar... (Specify...)

Abre a Caixa de diálogo **Impressão de livreto**.

Clique neste botão para definir detalhes sobre a impressão de livreto.

Impressão duplex (manual) (Duplex Printing (Manual))

Selecione imprimir o documento em ambos os lados do papel manualmente ou em um lado do papel.

Marque essa caixa de seleção para imprimir o documento em ambos os lados.

Essa função só poderá ser usada quando **Papel Comum (Plain Paper)** estiver selecionado para **Tipo de mídia (Media Type)** e se um de **Tamanho normal (Normal-size)**, **Ajustar à página (Fit-to-Page)**, **Em escala (Scaled)** ou **Layout da página (Page Layout)** estiver selecionado.

Lado do grampeamento (Stapling Side)

Seleciona a posição de margem de grampeamento.

A impressora analisa as configurações de **Orientação (Orientation)** e de **Layout da página (Page Layout)** e seleciona automaticamente a melhor posição da margem de grampeamento. Marque **Lado do grampeamento (Stapling Side)** e selecione na lista para alterá-lo.

Especificar margem... (Specify Margin...)

Abre a Caixa de diálogo **Especificar margem**.

Você pode especificar a largura da margem.

Cópias (Copies)

Especifica o número de cópias que você deseja imprimir. Você pode especificar um valor de 1 a 999.

Importante

- Se o aplicativo usado para criar seu documento tiver uma função semelhante, especifique o número de cópias com o aplicativo sem especificar aqui.

Imprimir a partir da última página (Print from Last Page)

Marque essa caixa de seleção quando desejar imprimir a partir da última página da ordem. Se fizer isso, você não precisará classificar as páginas na ordem correta após a impressão.

Desmarque essa caixa de seleção para imprimir seu documento na ordem normal, começando da primeira página.

Agrupar (Collate)

Marque essa caixa de seleção para agrupar as páginas de cada cópia quando quiser imprimir várias cópias.

Desmarque essa caixa de seleção quando quiser imprimir todas as páginas com o mesmo número de página agrupadas.

Importante

- Quando o aplicativo de software usado para criar o documento tiver a mesma função, dê prioridade às configurações do driver da impressora. No entanto, se os resultados da impressão não forem aceitáveis, especifique as configurações da função no aplicativo. Quando você especificar o número de cópias e a ordem da impressão no aplicativo e no driver da impressora, o número de cópias poderá ser números multiplicados das duas configurações, ou a ordem de impressão determinada poderá não ser ativada.

Opções de impressão... (Print Options...)

Abre a Caixa de diálogo **Opções de impressão**.

Altera configurações detalhadas do driver da impressora dos dados de impressão enviados a partir de aplicativos.

Carimbo/segundo plano... (Stamp/Background...)

Abre a Caixa de diálogo **Carimbo/segundo plano**.

A função **Carimbo (Stamp)** permite imprimir um texto do carimbo ou bitmap em cima ou por trás dos dados do documento. Ela também permite imprimir a data, a hora e o nome de usuário. A função **Segundo plano (Background)** permite imprimir uma ilustração clara por trás dos dados do documento.

Dependendo do ambiente, **Carimbo (Stamp)** e **Segundo plano (Background)** podem não estar disponíveis.

Caixa de diálogo Tamanho de papel personalizado (Custom Paper Size)

Esta caixa de diálogo permite que você especifique o tamanho (largura e altura) do papel personalizado.

Unidades (Units)

Selecione a unidade para entrada de um tamanho do papel definido pelo usuário.

Tamanho do papel (Paper Size)

Especifica o **Largura (Width)** e o **Altura (Height)** do papel personalizado. A medida é mostrada de acordo com as unidades especificadas em **Unidades (Units)**.

Caixa de diálogo Impr. layout página (Page Layout Printing)

Esta caixa de diálogo permite que você selecione o número de páginas do documento a serem colocadas em uma folha de papel, a ordem das páginas e se uma linha de borda da página deverá ser impressa em torno de cada página do documento.
As configurações especificadas nessa caixa de diálogo podem ser confirmadas na visualização de configurações no driver da impressora.

Ícone de Visualização

Mostra configurações feitas na caixa de diálogo **Impr. layout página (Page Layout Printing)**.
Você pode verificar a aparência do resultado da impressão antes que os dados sejam realmente impressos.

Layout da página (Page Layout)

Especifica o número de páginas do documento a serem ajustadas em uma folha.

Ordem das páginas (Page Order)

Especifica a orientação do documento a ser impresso em uma folha de papel.

Borda da página (Page Border)

Imprime uma linha de borda da página em torno de cada página do documento.
Marque essa caixa de seleção para imprimir a linha de borda da página.

Caixa de diálogo Impressão de ladrilho/cartaz (Tiling/Poster Printing)

Essa caixa de diálogo permite que você selecione o tamanho da imagem a ser impressa. Você também pode fazer configurações para linhas de recorte e marcadores de colagem, convenientes para a colagem das páginas em um cartaz.
As configurações especificadas nessa caixa de diálogo podem ser confirmadas na visualização de configurações no driver da impressora.

Ícone de Visualização

Mostras configurações da caixa de diálogo **Impressão de ladrilho/cartaz (Tiling/Poster Printing)**.
Você pode verificar a aparência do resultado da impressão.

Divisões da imagem (Image Divisions)

Selecione o número de divisões (vertical x horizontal).
Conforme o número de divisões aumenta, o número de folhas que será usado na impressão também aumenta. Se você estiver colando páginas para criar um cartaz, o aumento do número de divisões permite a criação de um cartaz maior.

Imprimir "Recortar/Colar" em margens (Print "Cut/Paste" in margins)

Especifica se as palavras "Recortar" e "Colar" serão impressas nas margens. Essas palavras servem como linhas de guia para a colagem das páginas em um cartaz.
Marque essa caixa de seleção para imprimir as palavras.

Nota

- Dependendo do ambiente do Driver da impressora que você está usando, esta função pode não estar disponível.

Imprimir linhas "Recortar/Colar" em margens (Print "Cut/Paste" lines in margins)

Especifica se serão impressas linhas de recorte que servem como linhas de guia para a colagem das páginas em um cartaz.
Marque essa caixa de seleção para imprimir as linhas de recorte.

Intervalo de páginas de impressão (Print page range)

Especifica o intervalo de impressão. Selecione **Tudo (All)** em circunstâncias normais.
Selecione **Páginas (Pages)** para especificar uma página ou intervalo específico.

Nota

- Se algumas das páginas não tiverem sido impressas corretamente, especifique as páginas que não precisam ser impressas clicando nelas na visualização das configurações da guia **Configurar página (Page Setup)**. Somente as páginas mostradas na tela serão impressas dessa vez.

Caixa de diálogo Impressão de livreto (Booklet Printing)

Essa caixa de diálogo permite que você defina como encadernar o documento como um livreto. A impressão somente em um lado e a impressão de uma borda de página também podem ser definidas nessa caixa de diálogo.
As configurações especificadas nessa caixa de diálogo podem ser confirmadas na visualização de configurações no driver da impressora.

Ícone de Visualização

Mostra as configurações feitas na caixa de diálogo **Impressão de livreto (Booklet Printing)**.
Você pode verificar a aparência do documento quando impresso como um livreto.

Margem para grampear (Margin for stapling)

Especifica que lado do livreto deve ser grampeado.

Inserir página em branco (Insert blank page)

Seleciona se o documento deve ser impresso em um lado ou em ambos os lados do livreto.
Marque essa caixa de seleção para imprimir o documento em um lado do livreto e selecione o lado a ser deixado em branco na lista.

Margem (Margin)

Especifica a largura da margem de grampeamento.
A largura especificada se torna a margem de grampeamento a partir do centro da folha.

Borda da página (Page Border)

Imprime uma linha de borda da página em torno de cada página do documento.
Marque essa caixa de seleção para imprimir a linha de borda da página.

Caixa de diálogo Especificar margem (Specify Margin)

Esta caixa de diálogo permite que você especifique a largura da margem para o lado a ser grampeado.
Se um documento não se ajustar a uma página, o documento será reduzido quando impresso.

Margem (Margin)

Especifica a largura da margem de grampeamento.

A largura do lado especificado por **Lado do grampeamento (Stapling Side)** se torna a margem de grampeamento.

Caixa de diálogo Opções de impressão (Print Options)

Faça alterações para imprimir dados enviados para a impressora.

Dependendo do ambiente, essa função pode não estar disponível.

Desativar ICM necessário no software (Disable ICM required from the application software)

Desabilita a função ICM exigida do software.

Quando um software usr o Windows ICM para imprimir dados, cores inesperadas poderão ser produzidas ou a velocidade de impressão poderá diminuir. Se esses problemas ocorrerem, marcar essa caixa de seleção poderá resolver os problemas.

Importante

- Desmarque essa caixa de seleção sob as circunstâncias normais.
- Essa função não funcionará quando **ICM** estiver selecionado para **Correção de cores (Color Correction)** na guia **Correspondência (Matching)** da caixa de diálogo **Ajuste de cores manual (Manual Color Adjustment)**.

Desativar a configuração de perfil de cor do software (Disable the color profile setting of the application software)

A marcação dessa caixa de seleção desativa informações no perfil de cor definido no software.

Quando as informações no perfil de cor definido no software saírem no driver da impressora, o resultado da impressão poderá conter cores inesperadas. Se isso acontecer, a marcação dessa caixa de seleção poderá resolver o problema.

Importante

- Desmarque essa caixa de seleção sob as circunstâncias normais.
- Mesmo quando essa caixa de seleção estiver marcada, somente algumas das informações no perfil de cor serão desativadas, e o perfil de cor ainda poderá ser usado para impressão.

Desativar a configuração de origem de papel do software (Disable the paper source setting of the application software)

Desativa o método de alimentação de papel definido pelo aplicativo.

Com alguns aplicativos, como o Microsoft Word, os dados podem ser impressos com um método de alimentação diferente da configuração do driver da impressora. Neste caso, marque essa função.

Importante

- Quando esta função for ativada, normalmente o método de alimentação do papel não poderá ser alterada do Canon IJ Preview.

Desagrupar papéis (Ungroup Papers)

Define o método de exibição de **Tipo de mídia (Media Type)**, **Tamanho de página (Page Size)** e **Tamanho do papel da impressora (Printer Paper Size)**.

Para exibir os itens separadamente, marque a caixa de seleção.

Para exibir os itens como um grupo, desmarque a caixa de seleção.

Não permitir que o software aplicativo compacte os dados de impressão (Do not allow application software to compress print data)

A compactação dos dados de impressão do software é proibida.

Se o resultado da impressão tiver dados de imagem ausentes ou cores inesperadas, a marcação dessa caixa de seleção poderá aprimorar a condição.

Importante

- Desmarque essa caixa de seleção sob as circunstâncias normais.

Imprimir após a criação de dados de impressão por página (Print after creating print data by page)

Os dados de impressão são criados em unidades de página, e a impressão começa após a conclusão do processamento de uma página de dados de impressão.

Se um documento impresso contiver resultados inesperados, como riscos, a marcação dessa caixa de seleção poderá aprimorar os resultados.

Importante

- Desmarque essa caixa de seleção sob as circunstâncias normais.

Cancelar a regulagem da margem de segurança para o tamanho do papel (Cancel the safety margin regulation for paper size)

Cancela a regulagem da margem de segurança ao definir **Tipo de mídia (Media Type)** como **Papel fotográfico fosco (Matte Photo Paper)**, **Acabam. Art. Premium Suave (Premium Fine Art Smooth)**, **Acabam. Art. Premium Áspero (Premium Fine Art Rough)** ou **Papel fotog. Pro Premium Mate A (Photo Paper Pro Premium Matte A)** na guia **Principal (Main)**.

Ao selecionar esse item, a regulagem da margem de segurança é cancelada, imprimindo em uma área de impressão maior e viabilizando a impressão sem-bordas em página inteira, e a impressão pode ser realizada em todos os tipos de papel.

Quando a regulagem da margem de segurança é cancelada, o papel pode ficar manchado e a qualidade da impressão pode cair dependendo do tamanho do papel usado e do ambiente.

Se isso acontecer, recomendamos imprimir em um tamanho de papel que tenha margens grandes.

Impedimento de perda de dados impressos (Prevention of Print Data Loss)

Você pode reduzir o tamanho dos dados de impressão criados com o software e então imprimir os dados.

Dependendo do software usado, os dados de imagem poderão ser cortados ou poderão não ser impressos adequadamente. Nesses casos, selecione **Ativado (fraco) (On (Weak))** ou **Ativado (forte) (On (Strong))**.

Desativada (Off)

A impressora imprime os dados sem usar esta função.

Ativado (Fraco) (On (Weak))

A impressora usa esta função para imprimir dados somente quando a qualidade de dados for aceitável.

Ativado (Forte) (On (Strong))

A impressora sempre usará esta função para imprimir dados.

Importante

- Ao usar essa função, a qualidade de impressão poderá cair, dependendo dos dados de impressão.

Unidade de processamento de dados de impressão (Unit of Print Data Processing)

Seleciona a unidade de processamento dos dados de impressão a serem enviados para a impressora.

Selecione **Recomendado (Recommended)** em circunstâncias normais.

Importante

- Uma grande quantidade de memória pode ser usada para determinadas configurações. Não altere a configuração se o seu computador tiver pouca memória.

Caixa de diálogo Carimbo/segundo plano (Stamp/Background)

A caixa de diálogo **Carimbo/segundo plano (Stamp/Background)** permite que você imprima um carimbo e/ou um segundo plano por cima ou por trás das páginas do documento. Além dos pré-registrados, você poderá registrar e usar seu carimbo ou segundo plano original.

Carimbo (Stamp)

A impressão de carimbo é uma função que imprime um carimbo sobre um documento.

Marque essa caixa de seleção e selecione um título na lista para imprimir um carimbo.

Definir carimbo... (Define Stamp...)

Abre a caixa de diálogo **Configurações do carimbo**.

Você pode verificar os detalhes de um carimbo selecionado ou salvar um novo carimbo.

Carimbar sobre o texto (Place stamp over text)

Define como o carimbo deve ser impresso no documento.

Marque a caixa de seleção **Carimbo (Stamp)** para ativar isso.

Marque essa caixa de seleção para imprimir um carimbo sobre a página do documento impresso. Os dados impressos podem ficar ocultos por trás do carimbo.

Desmarque essa caixa de seleção para imprimir os dados do documento sobre o carimbo. Os dados impressos não ficarão ocultos por trás do carimbo. Entretanto, as seções do carimbo sobrepostas pelo documento podem ser ocultadas.

Carimbo apenas na primeira página (Stamp first page only)

Seleciona se o carimbo deve ser impresso somente na primeira página ou em todas as páginas quando o documento tiver duas ou mais páginas.

Marque a caixa de seleção **Carimbo (Stamp)** para ativar isso.

Desmarque essa caixa de seleção para imprimir um carimbo somente na primeira página.

Segundo plano (Background)

A impressão em segundo plano é uma função que permite a você imprimir uma ilustração ou um objeto semelhante (bitmap) por trás do documento.

Marque essa caixa de seleção para imprimir um segundo plano e selecione um título na lista.

Selec. segundo plano... (Select Background...)

Abre a caixa de diálogo **Configurações de segundo plano**.

Você pode registrar um bitmap como um segundo plano e alterar o método e a intensidade do layout do segundo plano selecionado.

Segundo plano apenas na primeira página (Background first page only)

Seleciona se o segundo plano deve ser impresso somente na primeira página ou em todas as páginas quando o documento tiver duas ou mais páginas.

Marque a caixa de seleção **Segundo plano (Background)** para ativar isso.
Marque essa caixa de seleção para imprimir um segundo plano somente na primeira página.

Guia Carimbo (Stamp)

A guia Carimbo permite que você defina o arquivo de texto e de bitmap (.bmp) a ser usado para um carimbo.

Janela Visualizar

Mostra o status do carimbo configurado em cada guia.

Tipo de carimbo (Stamp Type)

Especifica o tipo de carimbo.
Selecione **Texto (Text)** para criar um carimbo com caracteres. Selecione **Bitmap** para criar um arquivo bitmap. Selecione **Data/hora/nome do usuário (Date/Time/User Name)** para exibir a data/hora de criação e o nome de usuário do documento impresso.
Os itens de configuração da guia **Carimbo (Stamp)** mudam dependendo do tipo selecionado.

Quando **Tipo de carimbo (Stamp Type)** for **Texto (Text)** ou **Data/hora/nome do usuário (Date/Time/User Name)**

Texto do carimbo (Stamp Text)

Especifica a cadeia de caracteres de texto do carimbo.
Podem ser inseridos até 64 caracteres.
Para **Data/hora/nome do usuário (Date/Time/User Name)**, a data/hora de criação e o nome de usuário do objeto impresso são exibidos em **Texto do carimbo (Stamp Text)**.

Importante

- **Texto do carimbo (Stamp Text)** aparecerá desativado e não estará disponível se **Data/hora/nome do usuário (Date/Time/User Name)** for selecionado.

Fonte TrueType (TrueType Font)

Seleciona a fonte para a cadeia de caracteres de texto do carimbo.

Estilo (Style)

Seleciona o estilo da fonte para a cadeia de caracteres de texto do carimbo.

Tamanho (Size)

Seleciona o tamanho da fonte para a cadeia de caracteres de texto do carimbo.

Contorno (Outline)

Seleciona um quadro que engloba a cadeia de caracteres de texto do carimbo.
Se um tamanho de fonte grande for selecionado para **Tamanho (Size)**, os caracteres poderão se estender para fora da borda do carimbo.

Colorido (Color)/Selecionar cor... (Select Color...)

Mostra a cor atual do carimbo.
Para selecionar uma cor diferente, cliqeu em **Selecionar cor... (Select Color...)** para abrir a caixa de diálogo **Cor (Color)** e selecione ou crie uma cor que queira usar como um carimbo.

Quando **Tipo de carimbo (Stamp Type)** for **Bitmap**

Arquivo (File)

Especifica o nome do arquivo bitmap a ser usado como o carimbo.

Selecionar arquivo... (Select File...)

Abre a caixa de diálogo para abrir um arquivo.

Clique nesse botão para selecionar um arquivo bitmap a ser usado como carimbo.

Tamanho (Size)

Ajusta o tamanho do arquivo bitmap a ser usado como carimbo.

Mover o controle deslizante para a direita aumenta o tamanho, movê-lo para a esquerda reduz o tamanho.

Área branca transparente (Transparent white area)

Especifica se as áreas preenchidas com branco do bitmap ficarão transparentes.

Marque essa caixa de seleção para fazer com que as áreas preenchidas com branco do bitmap fiquem transparentes.

Nota

- Clique em **Padrões (Defaults)** para definir **Tipo de carimbo (Stamp Type)** como texto, **Texto do carimbo (Stamp Text)** como vazio, **Fonte TrueType (TrueType Font)** como Arial, **Estilo (Style)** como Regular, **Tamanho (Size)** como 36 pontos, **Contorno (Outline)** desmarcado e **Colorido (Color)** como cinza com os valores RGB (192, 192, 192).

Guia Posição (Placement)

A guia Posição permite que você defina a posição onde o carimbo deve ser impresso.

Janela Visualizar

Mostra o status do carimbo configurado em cada guia.

Posição (Position)

Especifica a posição do carimbo na página.

A seleção de **Personalizada (Custom)** na lista permite que você insira valores para as coordenadas da **Posição X (X-Position)** e da **Posição Y (Y-Position)** diretamente.

Rotação (Rotation)

Especifica o ângulo de rotação para o carimbo. O ângulo pode ser definido pela inserção do número de graus.

Valores negativos giram o carimbo no sentido horário.

Nota

- **Rotação (Rotation)** só é ativada quando o **Texto (Text)** ou **Data/hora/nome do usuário (Date/Time/User Name)** é selecionada para o **Tipo de carimbo (Stamp Type)** na aba **Carimbo (Stamp)**.

Nota

- Clique em **Padrões (Defaults)** para definir a posição do selo para o **Centro (Center)** e a rotação para 0.

Guia Salvar configurações (Save settings)

A guia **Salvar configurações (Save settings)** permite que você registre um novo carimbo ou exclua um carimbo desnecessário.

Título (Title)

Insira o título para salvar o carimbo criado por você.

Podem ser inseridos até 64 caracteres.

Nota

- Espaços, guias, e retornos não podem ser inseridos no começo ou no final de um título.

Carimbos (Stamps)

Mostra uma lista de títulos de carimbo salvos.

Especifique um título para exibir o carimbo correspondente em **Título (Title)**.

Salvar (Save)/Salvar substituição (Save overwrite)

Salva o carimbo.

Insira um título em **Título (Title)** e então clique nesse botão.

Excluir (Delete)

Exclua um carimbo desnecessário.

Especifique o título de um carimbo desnecessário na lista **Carimbos (Stamps)** e clique nesse botão.

Guia Segundo plano (Background)

A guia Segundo Plano permite que você selecione um arquivo bitmap (.bmp) a ser usado como segundo plano ou determine como imprimir o segundo plano selecionado.

Janela Visualizar

Mostra o status do bitmap definido na guia **Segundo plano (Background)**.

Arquivo (File)

Especifica o nome do arquivo bitmap a ser usado como o segundo plano.

Selecionar arquivo... (Select File...)

Abre a caixa de diálogo para abrir um arquivo.

Clique nesse botão para selecionar um arquivo bitmap (.bmp) a ser usado como segundo plano.

Método de layout (Layout Method)

Especifica como a imagem de segundo plano deve ser posicionada no papel.

Quando a opção **Personalizada (Custom)** estiver selecionada, você poderá definir as coordenadas como **Posição X (X-Position)** e **Posição Y (Y-Position)**.

Intensidade (Intensity)

Ajusta a intensidade do bitmap a ser usado como um segundo plano.

Arraste o controle deslizante para a direita para aumentar a intensidade e para a esquerda para reduzi-la. Para imprimir o segundo plano na intensidade original do bitmap, mova o controle deslizante para a posição da extrema direita.

Nota

- Dependendo do ambiente, essa função pode não estar disponível.
- Clique em **Padrões (Defaults)** para definir **Arquivo (File)** como vazio, **Método de layout (Layout Method)** como **Preencher página (Fill page)** e o controle deslizante **Intensidade (Intensity)** como o centro.

Guia Salvar configurações (Save settings)

A guia **Salvar configurações (Save settings)** permite que você registre um novo segundo plano ou exclua um segundo plano desnecessário.

Título (Title)

Insira o título para salvar a imagem de segundo plano especificada por você.
Podem ser inseridos até 64 caracteres.

Nota

- Espaços, guias, e retornos não podem ser inseridos no começo ou no final de um título.

Segundos planos (Backgrounds)

Mostra uma lista de títulos de segundo plano registrados.
Especifique um título para exibir o segundo plano correspondente em **Título (Title)**.

Salvar (Save)/Salvar substituição (Save overwrite)

Salva os dados da imagem como um segundo plano
Depois de inserir o **Título (Title)**, clique nesse botão.

Excluir (Delete)

Exclui um segundo plano desnecessário.
Especifique o título de um segundo plano desnecessário na lista **Segundos planos (Backgrounds)** e então clique nesse botão.

Tópicos Relacionados

- Definindo as Dimensões do Papel (Tamanho Personalizado)
- Definindo o Tam. Pág. e a Orientação
- Executar impressão sem bordas
- Impressão Ajustada à Página
- Impressão em Escala
- Impressão de Layout de Página
- Impressão de Ladrilho/Cartaz
- Impressão de Livreto
- Impressão Duplex
- Definindo a Margem de Grampeamento
- Definindo o Número de Cópias e a Ordem de Impressão
- Alterando as Opções de Impressão
- Impressão de Carimbo/Segundo Plano

Descrição da Guia Manutenção

A guia **Manutenção (Maintenance)** permite que você inicie o Canon IJ Printer Assistant Tool ou verifique o status da impressora.

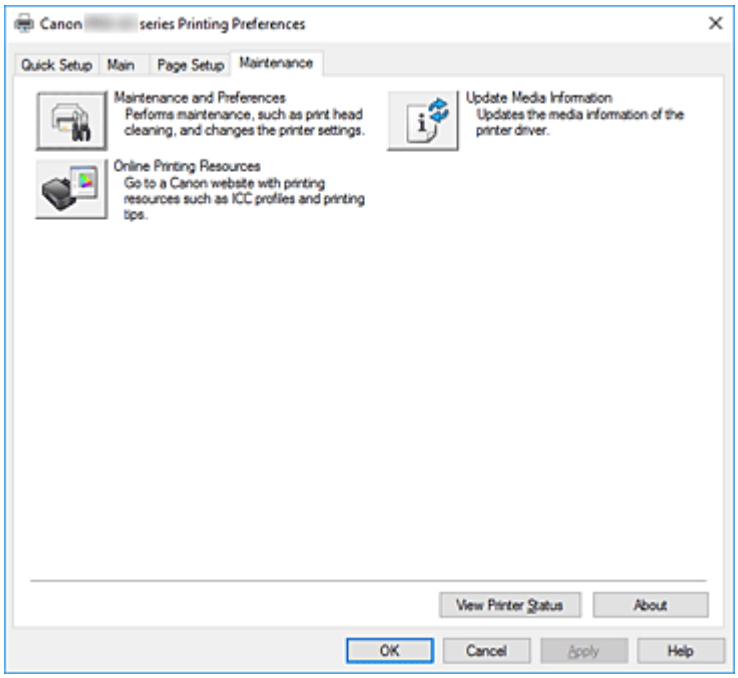

Manutenção e Preferências (Maintenance and Preferences)

O Canon IJ Printer Assistant Tool é iniciado.

Você pode executar a manutenção da impressora ou alterar as configurações da impressora.

Recursos de impressão on-line (Online Printing Resources)

Acesse um site da Canon com recursos de impressão, como perfis ICC e dicas de impressão.

Importante

- Para usar esta função, é necessária uma conexão com a Internet. Observe que você é o responsável por todas as taxas de conexão com a Internet.

Atualizar Informações de Mídia (Update Media Information)

Obtém as informações de mídia mais recentes da impressora e atualiza as informações de mídia no driver da impressora.

Quando as informações de mídia forem atualizadas, a mídia exibida para **Tipo de Mídia (Media Type)** na guia **Principal (Main)** será atualizada com as informações mais recentes.

Quando não for possível atualizar as informações de mídia no driver com êxito, clique em **Verificação Inicial dos Itens (Initial Check Items)** e verifique o conteúdo exibido.

Exibir status da impressora (View Printer Status)

Inicia o Monitor de Status Canon IJ.

Execute esta função quando quiser verificar o status da impressora e como um trabalho de impressão está prosseguindo.

Sobre (About)

Abre a Caixa de diálogo **Sobre**.

A versão do driver da impressora, mas o aviso de direitos autorais, podem ser verificados.

Além disso, o idioma a ser usado poderá ser trocado.

Verificação inicial dos itens (Initial Check Items) (Atualizar informações de mídia (Update Media Information))

Verifique se a impressora está conectada ao computador e se a impressora está ligada.

Se você não conseguir atualizar as informações de mídia, verifique o seguinte:

- Certifique-se de que um usuário configurado com privilégios de administrador atualize as informações de mídia.
  Os usuários que não são administradores podem verificar se uma atualização das informações de mídia é necessária, mas não podem fazer a atualização em si.
- Antes de atualizar as informações de mídia, certifique-se de adicionar, editar ou excluir informações de mídia na impressora usando a Media Configuration Tool.

Importante

- A atualização das informações de mídia pode demorar um pouco.
- Não altere as informações de mídia na impressora enquanto estiver atualizando as informações de mídia no driver da impressora.

Caixa de diálogo Sobre (About)

Quando você clicar em **Sobre (About)**, a caixa de diálogo **Sobre (About)** será exibida.

Esta caixa de diálogo exibe a versão, os direitos autorais e a lista de módulos do driver da impressora.

Você pode selecionar o idioma a ser usado e trocar o idioma exibido na janela de configuração.

Módulos

Lista os módulos do driver da impressora.

Idioma (Language)

Especifica o idioma que você deseja usar na janela de configuração do driver da impressora.

Importante

- Se a fonte para exibição do idioma escolhido por você não estiver instalada em seu sistema, os caracteres ficarão embaralhados.

Descrição do Canon IJ Status Monitor

O Canon IJ Status Monitor exibe o status da impressora e o andamento da impressão. O status da impressora é mostrado pelas imagens, ícones e mensagens no monitor de status.

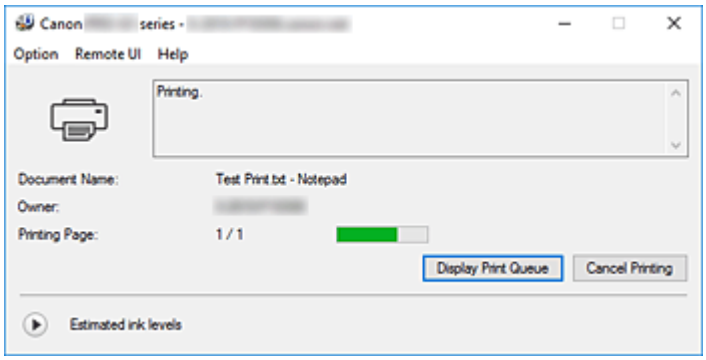

Recursos do Canon IJ Status Monitor

O Canon IJ Status Monitor tem as seguintes funções:

Exibição na tela do status da impressora

O monitor de status exibe o status da impressora em tempo real.
Você pode verificar o andamento de cada documento a ser impresso (trabalho de impressão).

Exibição do conteúdo do erro e do procedimento de correção

O monitor de status exibe as informações sobre todos os erros que ocorrerem na impressora.
Você pode então verificar imediatamente qual ação deve ser executada.

Exibição de status da tinta

Exibe o status da tinta.
Os tipos de cartuchos de tinta e os níveis de tinta podem ser confirmados.

Visão geral do Canon IJ Status Monitor

O Canon IJ Status Monitor usa imagens, ícones e mensagens para mostrar o status da impressora e o status da tinta.
Durante a impressão, você pode verificar as informações do documento que está sendo impresso e o andamento da impressão.
Se ocorrer um erro, o monitor de status exibe o conteúdo do erro e as instruções sobre como corrigi-lo.
Siga as instruções da mensagem.

Impressora

O Monitor de Status Canon IJ mostra um ícone quando ocorre um erro na impressora.

: Há um aviso.

: Ocorreu um erro de operador.

: Há um aviso sobre algo diferente de uma advertência ou um erro.

: houve um erro que exige um serviço.

Nome do documento (Document Name)

Nome do documento que está sendo impresso.

Proprietário (Owner)

Nome do proprietário do documento que está sendo impresso.

Imprimindo página (Printing Page)

Número da página atual e contagem total de páginas.

Exibir fila de impressão (Display Print Queue)

A fila de impressão, que controla o documento atual e os documentos que aguardam impressão.

Cancelar impressão (Cancel Printing)

Cancela a impressão.

Níveis de tinta estimados (Estimated ink levels)

Clique em (o triângulo de revelação) para exibir uma representação ilustrativa do nível de tinta estimado no cartucho de tinta.

Além disso, se houver pouca ou nenhuma tinta restante, um ícone ou uma mensagem aparecerão (aviso de nível de tinta / erro de tinta vazia).

Mova o cursor sobre a imagem para verificar informações detalhadas, como os níveis de tinta restantes e os nomes dos cartuchos de tinta que a impressora pode usar.

Número do modelo de tinta (Ink Model Number)

Você pode procurar o cartucho de tinta correto para a sua impressora.

Menu Opção (Option)

Se uma mensagem da impressora aparecer, selecione **Ativar monitor de status (Enable Status Monitor)** para iniciar o Canon IJ Status Monitor.

Selecione **Ativar monitor de status (Enable Status Monitor)** para usar os comandos a seguir:

Exibir sempre o trabalho atual (Always Display Current Job)

Exibe o Canon IJ Status Monitor sempre que um documento está sendo impresso.

Exibir sempre no início (Always Display on Top)

Exibe o Monitor de Status Canon IJ na frente de outras janelas.

Exibir mensagem de orientação (Display Guide Message)

Exibe mensagens de orientação para operações de configuração de papel complicadas.

Impressão de Hagaki (Hagaki Printing)

Exibe a mensagem de orientação antes de a impressora iniciar a impressão hagaki.

Para exibir esta mensagem de orientação, abra o menu **Opção (Option)**, selecione **Exibir mensagem de orientação (Display Guide Message)**, clique em **Impressão de Hagaki (Hagaki Printing)** e ative essa configuração.

Para ocultar a mensagem de orientação, marque a caixa de seleção **Não mostrar esta mensagem novamente (Do not show this message again)**.

Exibir aviso automaticamente (Display Warning Automatically)

Quando surge um aviso de falta de tinta (When a Low Ink Warning Occurs)

Inicia a janela do Monitor de Status Canon IJ como pop-up e a exibe na frente de outras janelas quando ocorre um aviso de falta de tinta.

Iniciar quando o Windows for inicializado (Start when Windows is Started)

Inicia automaticamente o Canon IJ Status Monitor quando o Windows é iniciado.

Menu IU remota (Remote UI)

Você pode abrir a Interface de Usuário Remota da impressora.
É possível verificar o status da impressora e executar funções de manutenção na impressora quando conectada a e usada via rede.

Nota

- Quando a impressora estiver sendo usada via conexão USB, a **IU remota (Remote UI)** não será exibida.

Informações da impressora (Printer Information)

Permite verificar informações detalhadas, como o status da impressora, o andamento da impressão e os níveis de tinta restantes.

Manutenção (Maintenance)

Permite executar a manutenção da impressora e alterar as configurações da impressora.

Baixar o certificado de segurança (Download Security Certificate)

Exibe a janela **Para comunicação segura (For secure communication)**.
Nessa janela, você pode fazer download do certificado raiz, registrá-lo no navegador e desativar exibições de avisos.

Menu Ajuda (Help)

Selecione este menu para exibir informações da Ajuda do Canon IJ Status Monitor, incluindo as informações de versão e direitos autorais.

Tópico relacionado

➡ Canon IJ Status Monitor

Descrição do Canon IJ Preview

A Visualização Canon IJ é um software que mostra o aspecto final da impressão, antes de o documento ser efetivamente impresso.
A visualização reflete as informações configuradas no driver da impressora e permite verificar o layout, a ordem de impressão e o número de páginas do documento. Você também pode alterar as configurações de tipo de mídia e origem do papel.
Quando quiser exibir uma visualização antes de imprimir, abra a janela de configuração do driver da impressora e marque a caixa de seleção **Visualizar antes de imprimir (Preview before printing)**, clique na guia **Principal (Main)**.

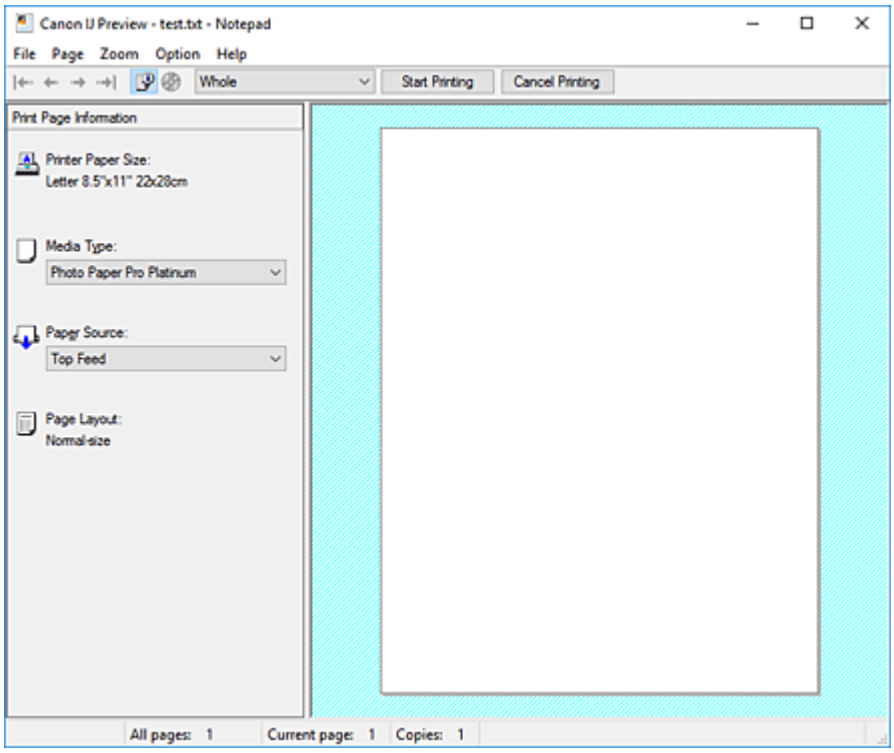

Menu Arquivo (File)

Seleciona a operação de impressão.

Iniciar impressão (Start Printing)

Encerra a Visualização Canon IJ e então inicia a impressão do documento exibido na tela de visualização.
Este comando tem a mesma função de **Iniciar impressão (Start Printing)** na barra de ferramentas.

Cancelar impressão (Cancel Printing)

Encerra a Visualização Canon IJ e cancela a impressão do documento exibido na tela de visualização.
Este comando tem a mesma função de **Cancelar impressão (Cancel Printing)** na barra de ferramentas.

Sair (Exit)

Encerra a Visualização Canon IJ.

Menu Página (Page)

Este menu inclui os comandos a seguir para selecionar a página a ser exibida.
Todos estes comandos, exceto **Seleção de páginas... (Page Selection...)**, também podem ser selecionados na barra de ferramentas.

Nota

- Se as páginas estiverem no spooler, a última página incluída no spool se tornará a última página.
- Se a configuração **Layout da página (Page Layout)** na guia **Configurar página (Page Setup)** for especificada como **Layout da página (Page Layout)**, **Ladrilho/cartaz (Tiling/Poster)** ou **Livreto (Booklet)**, o número de páginas é o número de folhas a serem usadas para impressão, e não o número de páginas no documento original criado com o software.
- Se a impressão duplex manual tiver sido definida, as primeiras páginas que serão impressas primeiro serão exibidas todas juntas e então as últimas páginas serão exibidas.

Primeira página (First Page)

Exibe a primeira página do documento.
Se a página exibida atualmente for a primeira página, este comando ficará esmaecido e não poderá ser selecionado.

Página anterior (Previous Page)

Exibe a página localizada antes da página exibida atualmente.
Se a página exibida atualmente for a primeira página, este comando ficará esmaecido e não poderá ser selecionado.

Próxima página (Next Page)

Exibe a página localizada depois da página exibida atualmente.
Se a página exibida atualmente for a última página, este comando ficará esmaecido e não poderá ser selecionado.

Última página (Last Page)

Exibe a última página do documento.
Se a página exibida atualmente for a última página, este comando ficará esmaecido e não poderá ser selecionado.

Seleção de páginas... (Page Selection...)

Exibe a caixa de diálogo **Seleção de páginas (Page Selection)**.
Este comando permite que você especifique o número da página a ser exibido.

Menu Zoom

Seleciona a proporção do tamanho real impresso no papel em relação ao tamanho de exibição visualizado.
Você também pode selecionar a proporção na caixa de listagem suspensa localizada na barra de ferramentas.

Inteira (Whole)

Exibe a página inteira de dados como uma página.

50%

Reduz os dados exibidos para 50% do tamanho real a ser impresso.

100%

Exibe os dados no tamanho real a ser impresso.

200%

Amplia os dados exibidos para 200% do tamanho real a ser impresso.

400%

Amplia os dados exibidos para 400% do tamanho real a ser impresso.

Menu Opção (Option)

Este menu inclui o seguinte comando:

Exibe informações das páginas a serem impressas (Displays Print Page Information)

Exibe informações de configuração de impressão (incluindo tamanho do papel da impressora, tipo de mídia e layout da página) para cada página no lado esquerdo da tela de visualização.

Esta tela também permite que você altere as configurações de tipo de mídia e de origem do papel.

Exibe a área de impressão do disco (Displays the printing area of the disc)

As posições de disco imprimível na bandeja serão exibidas ao imprimir etiquetas de disco.

Você pode verificar em que área do disco o documento será impresso.

Menu Ajuda (Help)

Quando você seleciona este item de menu, a janela Ajuda da Visualização Canon IJ é exibida e você pode verificar as informações de versão e de copyright.

Botão Iniciar impressão (Start Printing)

Imprime os documentos selecionados na lista de documentos.

Os documentos impressos são excluídos da lista e, quando todos os documentos forem impressos, o Canon IJ XPS Preview fechará.

Botão Cancelar impressão (Cancel Printing)

Encerra a Visualização Canon IJ e cancela a impressão do documento exibido na tela de visualização.

Você pode clicar neste botão durante o spool.

Tela Informações das páginas a serem impressas (Print Page Information)

Exibe informações de configuração de impressão para cada página no lado esquerdo da tela de visualização.

Esta tela também permite que você altere as configurações de tipo de mídia e de origem do papel.

Importante

- Se o tipo de mídia e a origem do papel forem definidos do software, essas configurações terão prioridade e as configurações alteradas poderão não entrar em vigor.

Tamanho do papel da impressora (Printer Paper Size)

Exibe o tamanho do papel do documento a ser impresso.

Tipo de mídia (Media Type)

Você pode selecionar o tipo de mídia do documento a ser impresso.

Origem do papel (Paper Source)

Você pode selecionar a origem do papel do documento a ser impresso.

Layout da página (Page Layout)

Exibe o layout da página do documento a ser impresso.

Atualizando o Driver da Impressora

- Instalando o Driver da Impressora
- Obtendo o Driver mais Recente da Impressora
- Excluindo o Driver da Impressora Desnecessário
- Antes de Instalar o Driver de Impressora

Instalando o Driver da Impressora

Você pode acessar nosso site pela Internet e baixar o driver da impressora mais recente para o seu modelo.

1. Desligue a impressora

2. Inicie o instalador

   Clique duas vezes no ícone do arquivo baixado.
   O programa de instalação é iniciado.

   Importante

   - Uma caixa de diálogo de confirmação/aviso pode ser exibida durante a inicialização, instalação ou desinstalação do software.
     Essa caixa de diálogo é exibida quando são exigidos direitos administrativos para executar uma tarefa.
     Quando você estiver conectado a uma conta de administrador, clique em **Sim (Yes)** (ou **Continuar (Continue)**, **Permitir (Allow)**) para continuar.
     Alguns aplicativos requerem uma conta de administrador para continuar. Em tais casos, mude para uma conta de administrador e reinicie a operação desde o início.

3. Instale o driver da impressora

   Execute a ação apropriada, conforme descrito na tela.

4. Conclua a instalação

   Clique em **Concluído (Complete)**.

Dependendo do ambiente que estiver usando, uma mensagem solicitando que você reinicialize o computador poderá ser exibida. Para concluir a instalação de forma adequada, reinicialize o computador.

Importante

- Você pode baixar o driver da impressora gratuitamente, mas as despesas de acesso à Internet são de sua responsabilidade.
- Antes de instalar o driver da impressora mais recente, exclua a versão anteriormente instalada.

Tópicos Relacionados

- Obtendo o Driver mais Recente da Impressora
- Excluindo o Driver da Impressora Desnecessário
- Antes de Instalar o Driver de Impressora

Obtendo o Driver mais Recente da Impressora

A atualização para a versão mais recente do driver de impressora, pode ser a solução para vários problemas.

Você pode verificar a versão do driver da impressora clicando no botão **Sobre (About)** da guia **Manutenção (Maintenance)**.

Você pode acessar nosso site e baixar o driver da impressora mais recente para o seu modelo.

Importante

- Você pode baixar o driver da impressora gratuitamente, mas as despesas de acesso à Internet são de sua responsabilidade.
- Antes de instalar o driver da impressora mais recente, exclua a versão anteriormente instalada.

Tópicos Relacionados

- Antes de Instalar o Driver de Impressora
- Instalando o Driver da Impressora

Excluindo o Driver da Impressora Desnecessário

É possível excluir o driver da impressora que não é mais utilizado.
Ao excluir o driver da impressora, primeiro saia de todos os programas em execução.

1. Inicie o desinstalador

   Selecione **Painel de Controle (Control Panel)** -> **Programas (Programs)** -> **Programas e Recursos (Programs and Features)**.
   Na lista de programas, selecione "Canon XXX Printer Driver" (onde "XXX" é o nome do seu modelo) e, em seguida, clique em **Desinstalar (Uninstall)**.

   A janela de confirmação para desinstalação do modelo aparece.

   Importante

   - Uma caixa de diálogo de confirmação/aviso pode ser exibida durante a inicialização, instalação ou desinstalação do software.
     Essa caixa de diálogo é exibida quando são exigidos direitos administrativos para executar uma tarefa.
     Quando você estiver conectado a uma conta de administrador, clique em **Sim (Yes)** (ou **Continuar (Continue)**, **Permitir (Allow)**) para continuar.
     Alguns aplicativos requerem uma conta de administrador para continuar. Em tais casos, mude para uma conta de administrador e reinicie a operação desde o início.

2. Execute o desinstalador

   Clique em **Executar (Start)**. Clique em **Sim (Yes)** quando aparecer a mensagem de confirmação.
   Depois de concluída a exclusão de todos os arquivos, clique em **Concluído (Complete)**.

   A exclusão do driver da impressora foi concluída.

Antes de Instalar o Driver de Impressora

Esta seção descreve os itens que você deve verificar antes de instalar o driver da impressora. Você também deverá consultá-la caso não seja possível instalar o driver da impressora.

Verificando o Status da Impressora

- Desligue a impressora.

Verificando as Configurações do PC

- Encerre todos os aplicativos em execução.
- Efetue logon como usuário com a conta de administrador.

Importante

- Antes de instalar o driver da impressora mais recente, exclua a versão anteriormente instalada.

Tópicos Relacionados

- Obtendo o Driver mais Recente da Impressora
- Instalando o Driver da Impressora

Imprimindo Usando o Software Aplicativo da Canon

- Guia Easy-PhotoPrint Editor
- Guia de Preview
- Guia Professional Print & Layout
- Guia de impressão de fotografia digital
- Guia IJ Network Device Setup Utility
- Guia de Media Configuration Tool
- Guia do PosterArtist

Software para macOS

- **Driver da Impressora**
  - Visão Geral do Driver da Impressora
  - Descrição da caixa de diálogo Imprimir
  - Atualizando o Driver da Impressora
- **Imprimindo Usando o Software Aplicativo da Canon**
  - Guia Easy-PhotoPrint Editor
  - Guia de Preview
  - Guia de Free Layout
  - Guia Professional Print & Layout
  - Guia de impressão de fotografia digital
  - Guia IJ Network Device Setup Utility
  - Guia de Media Configuration Tool

Imprimindo Usando o Software Aplicativo da Canon

- Guia Easy-PhotoPrint Editor
- Guia de Preview
- Guia de Free Layout
- Guia Professional Print & Layout
- Guia de impressão de fotografia digital
- Guia IJ Network Device Setup Utility
- Guia de Media Configuration Tool

Perguntas Frequentes

Rede

- Não é Possível Encontrar a Impressora na Rede
- Não é possível encontrar a Impressora ao usar Wi-Fi
- Chave de Rede (Senha) Desconhecida
- Não é Possível Imprimir nem Conectar

Para outras perguntas sobre rede, clique aqui.

Imprimir

- Impressora não imprime
- As Impressões Estão Em Branco/Borradas ou Difusas/Imprecisas ou Cores Sangrando/Faixas ou Linhas
- Os Resultados da Impressão São Insatisfatórios
- Lista de Códigos de Suporte para Erro (Papel Atolado)
- Não é Possível Imprimir nem Conectar

Instalação

- Falha ao Instalar o Driver da Impressora (Windows)

Erro

- Quando ocorreu um erro
- Uma Mensagem (Código de Suporte) É Exibida

Solução de problemas

A Impressora Não Funciona

- A Impressora Não Liga
- Impressora desliga inesperadamente ou repetidamente
- Idioma errado exibido no LCD
- O LCD Está Desativado
- Problemas de Conexão USB
- Não é Possível Estabelecer Comunicação com a Impressora via USB

- Impressora não imprime
- A Impressão Para
- Não É Possível Imprimir Usando o AirPrint
- Impressora imprime lentamente
- A Tinta Não Sai
- Lista de Códigos de Suporte para Erro (Papel Atolado)
- A Impressora não Atende ou erro Alimente Papel/"Sem Papel"
- Não é Possível Imprimir na Etiqueta de Disco
- Não Há Alimentação de Papel na Origem do Papel Especificada no Driver da Impressora (Windows)

- Os Resultados da Impressão São Insatisfatórios
- Impossível Imprimir de Smartphone/Tablet

Não é Possível Configurar Corretamente (Rede)

- Não é Possível Encontrar a Impressora na Tela Verificar configurações da impressora Durante a Configuração (Windows)
- Não é possível encontrar a Impressora ao usar Wi-Fi
- Não é possível encontrar a Impressora ao usar LAN com fio
- Impressora Parou de Funcionar Repentinamente
- Chave de Rede (Senha) Desconhecida
- Senha esquecida do administrador da impressora
- Não é possível usar a impressora depois de substituir o roteador sem fio ou alterar suas configurações
- Mensagem Exibida no Computador Durante a Configuração
- Verificando as Informações da Rede
- Restaurando o Padrão de Fábrica

Não é Possível Configurar Corretamente (Instalação)

- Falha ao Instalar o Driver da Impressora (Windows)
- Atualizar o driver da impressora em ambiente de rede (Windows)

Erro ou Aparece uma Mensagem

- Quando ocorreu um erro
- Uma Mensagem (Código de Suporte) É Exibida
- Lista de Códigos de Suporte para Erro
- A Mensagem de Erro é Exibida em um Dispositivo Compatível com PictBridge (Wi-Fi)

Problemas de Operação

- Problemas de Comunicação de Rede
- Problemas de Impressão
- Problemas durante a Impressão do Smartphone/Tablet
- Problemas Mecânicos
- Problemas de Instalação e Download
- Erros e Mensagens
- Se Não Conseguir Resolver um Problema

Configurações de Rede e Problemas Comuns

Aqui estão as perguntas frequentes sobre rede. Selecione o método de conexão que está usando ou que deseja usar.

LAN sem-fio

Não é Possível Encontrar a Impressora

- Não é possível encontrar a Impressora ao usar Wi-Fi
- Não é Possível Encontrar a Impressora na Tela Verificar configurações da impressora Durante a Configuração (Windows)
- Não É Possível Prosseguir além da Tela Conexão com a impressora
- Impressora não encontrada pela tela Encontrar impressora da configuração
- Procurar Impressora pelo Endereço IP ou Nome de Host Durante a Configuração
- Ocorre um erro durante a configuração do Wi-Fi
- Detectar mesmo nome da impressora
- Método de Reconfiguração do Método de Reconfiguração/Conexão da LAN da Conexão Wi-Fi

Não é Possível Imprimir nem Conectar

- Impressora Parou de Funcionar Repentinamente
- Não é possível usar a impressora depois de substituir o roteador sem fio ou alterar suas configurações
- Não é possível acessar a Internet no Wi-Fi a partir de um dispositivo de comunicação
- Conectando a Impressora e o Roteador Sem Fio Usando a Conexão Sem Fio Fácil
- Não é Possível Conectar o Smartphone/Tablet ao Roteador Sem Fio
- Ocorre um erro durante a configuração do Wi-Fi
- Conecta-se a outro computador via LAN/altera a conexão de USB para LAN
- Não é Possível Imprimir nem Conectar

Dicas Sobre a Configuração da LAN/Alterando as Configurações da LAN

- Chave de Rede (Senha) Desconhecida
- Senha esquecida do administrador da impressora
- Verificando as Informações da Rede
- Restaurando o Padrão de Fábrica
- Verificando o SSID/Chave do Roteador Sem Fio
- Verificando o nome de rede (SSID) do roteador sem fio para Smartphone/Tablet
- Separador de Privacidade/Separador de SSID/Função de Separação da Rede
- Configurações de Rede Padrão
- Conecta-se a outro computador via LAN/altera a conexão de USB para LAN
- Imprimindo as Configurações da Rede
- Método de Reconfiguração do Método de Reconfiguração/Conexão da LAN da Conexão Wi-Fi

- Verificando o Código do Status

Imprimindo de Smartphone/Tablet

- Conectando a Impressora e o Roteador Sem Fio Usando a Conexão Sem Fio Fácil
- Não é Possível Conectar o Smartphone/Tablet ao Roteador Sem Fio
- Verificando o nome de rede (SSID) do roteador sem fio para Smartphone/Tablet
- Configurando o Uso do Smartphone/Tablet
- Impossível Imprimir de Smartphone/Tablet
- Transferindo o Canon PRINT Inkjet/SELPHY

Problemas ao Usar a Impressora

- Mensagem Exibida no Computador Durante a Configuração
- Impressora imprime lentamente
- Nenhum nível de tinta aparece no Monitor de Status da Impressora (Windows)

Conexão direta (Wireless Direct)

Não é Possível Imprimir nem Conectar

- Impressora Parou de Funcionar Repentinamente
- Não é possível acessar a Internet no Wi-Fi a partir de um dispositivo de comunicação
- Não é Possível Imprimir nem Conectar

Dicas Sobre a Configuração da LAN/Alterando as Configurações da LAN

- Chave de Rede (Senha) Desconhecida
- Senha esquecida do administrador da impressora
- Verificando as Informações da Rede
- Restaurando o Padrão de Fábrica
- Configurações de Rede Padrão
- Imprimindo as Configurações da Rede
- Método de Reconfiguração do Método de Reconfiguração/Conexão da LAN da Conexão Wi-Fi
- Verificando o Código do Status

Imprimindo de Smartphone/Tablet

- Impossível Imprimir de Smartphone/Tablet
- Transferindo o Canon PRINT Inkjet/SELPHY

Problemas ao Usar a Impressora

- Mensagem Exibida no Computador Durante a Configuração
- Impressora imprime lentamente
- Nenhum nível de tinta aparece no Monitor de Status da Impressora (Windows)

LAN com fio (Wired LAN)

Não é Possível Encontrar a Impressora

- Impressora não encontrada pela tela Encontrar impressora da configuração
- Procurar Impressora pelo Endereço IP ou Nome de Host Durante a Configuração
- Não é possível encontrar a Impressora ao usar LAN com fio
- Detectar mesmo nome da impressora

Não é Possível Imprimir nem Conectar

- Impressora Parou de Funcionar Repentinamente
- Não é Possível Imprimir nem Conectar

Dicas Sobre a Configuração da LAN/Alterando as Configurações da LAN

- Senha esquecida do administrador da impressora
- Verificando as Informações da Rede
- Restaurando o Padrão de Fábrica
- Configurações de Rede Padrão
- Conecta-se a outro computador via LAN/altera a conexão de USB para LAN
- Imprimindo as Configurações da Rede
- Método de Reconfiguração do Método de Reconfiguração/Conexão da LAN da Conexão Wi-Fi
- Verificando o Código do Status

Problemas ao Usar a Impressora

- Mensagem Exibida no Computador Durante a Configuração
- Impressora imprime lentamente
- Nenhum nível de tinta aparece no Monitor de Status da Impressora (Windows)

Problemas de Comunicação de Rede

- Não é Possível Encontrar a Impressora na Rede
- Problemas de Conexão de Rede
- Outros Problemas de Rede

Não é Possível Encontrar a Impressora na Rede

Ao executar a configuração da impressora:

- Não é Possível Encontrar a Impressora na Tela Verificar configurações da impressora Durante a Configuração (Windows)
- Não É Possível Prosseguir além da Tela Conexão com a impressora
- Impressora não encontrada pela tela Encontrar impressora da configuração
- Procurar Impressora pelo Endereço IP ou Nome de Host Durante a Configuração

Ao usar a impressora:

- Não é possível encontrar a Impressora ao usar Wi-Fi
- Não é possível encontrar a Impressora ao usar LAN com fio

Nota

- Você não pode usar a LAN sem-fio e a LAN com fio ao mesmo tempo.

Não é Possível Encontrar a Impressora na Tela Verificar configurações da impressora Durante a Configuração (Windows)

Se não for possível encontrar a impressora e a tela **Verificar configurações da impressora (Check Printer Settings)** for exibida após uma tentativa de encontrar a impressora com a **Pesquisa automática (Automatic search)** na tela **Procurar impressoras (Search for Printers)**, clique em **Detectar novamente (Redetect)** e procure a impressora novamente pelo endereço IP na tela **Procurar impressoras (Search for Printers)**.

Se você não conseguir encontrar a impressora pelo endereço IP, verifique as configurações de rede.

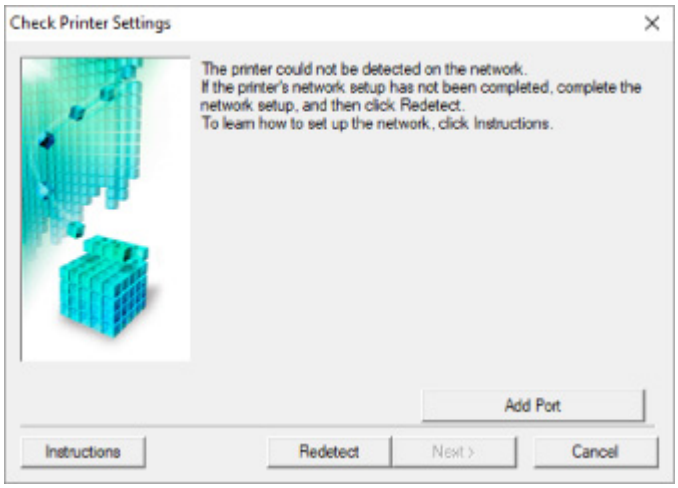

- **Quando utilizar o Wi-Fi:**
  - Verificando status de alimentação
  - Verificando a configuração de rede do PC
  - Verificando as configurações de Wi-Fi da impressora
  - Verificando o ambiente de Wi-Fi
  - Verificando o endereço IP da impressora
  - Verificando as configurações do software de segurança
  - Verificando as configurações do roteador sem fio
- **Quando usar a LAN com fio:**
  - Verificando o Cabo da LAN e Roteador
  - Verificando a configuração de rede do PC
  - Verificando as Configurações da LAN com Fio da Impressora
  - Verificando o endereço IP da impressora
  - Verificando as configurações do software de segurança
  - Verificando as Configurações do Roteador

Não é Possível Encontrar a Impressora na tela Verificar configurações da impressora durante a configuração do Wi-Fi (Windows) - Verificando o status da alimentação

A impressora e o dispositivo de rede (roteador etc.) estão ligados?

Verifique se a impressora está ligada.

➡ Verificando se a alimentação está ligada

Verifique se o dispositivo de rede (roteador etc.) está ligado.

Se a impressora ou o dispositivo de rede estiver desligado:

Ligue a impressora ou o dispositivo de rede.

Pode demorar um pouco para a impressora ou o dispositivo de rede ficarem prontos para uso depois de ligados. Aguarde um instante depois de ligar a impressora ou o dispositivo de rede e então clique em **Detectar novamente (Redetect)** na tela **Verificar configurações da impressora (Check Printer Settings)** para detectar novamente a impressora.

Se a impressora for encontrada, siga as instruções na tela para continuar a configurar a comunicação de rede.

Se a impressora e o dispositivo de rede estiverem ligados:

Se os dispositivos de rede estiverem ligados, desligue e ligue-os novamente.

Se o procedimento acima não solucionar o problema:

➡ Verificando a configuração de rede do PC

Não é Possível Encontrar a impressora na tela Verificar configurações da impressora durante a configuração do Wi-Fi (Windows) - Verificando a conexão de rede do PC

Você pode visualizar quaisquer páginas da Web em seu computador?

Certifique-se de que o computador e o dispositivo de rede (roteador etc.) estejam configurados e que o computador esteja conecto à rede.

Se você não conseguir visualizar qualquer página da Web:

Clique em **Cancelar (Cancel)** na tela **Verificar configurações da impressora (Check Printer Settings)** para cancelar a configuração da comunicação de rede.

Depois disso, configure o computador e o dispositivo de rede.

Para obter informações sobre procedimentos, consulte os manuais de instruções do computador e do dispositivo de rede ou entre em contato com os fabricantes.

Se você puder visualizar páginas da Web depois de configurar o computador e o dispositivo de rede, tente configurar a comunicação de rede desde o início.

Se você conseguir visualizar as páginas da Web ou se as instruções acima não resolverem o problema:

➡ Verificando as configurações de Wi-Fi da impressora

Não é possível encontrar a impressora na tela Verificar configurações da impressora durante a configuração do Wi-Fi (Windows) -Verificando as configurações do Wi-Fi da impressora

A impressora está definida para permitir a comunicação sem fio?

Verifique se o ícone ou é exibido no LCD.

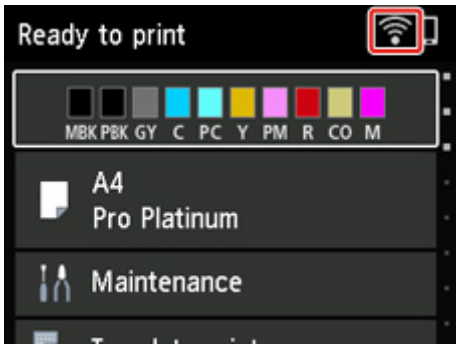

Se o ícone não for exibido:

A impressora não está definida para permitir a comunicação sem fio. Ative a comunicação sem fio na impressora.

Se o ícone for exibido:

➡ Verificando o ambiente de Wi-Fi

Não é possível encontrar a Impressora na tela Verificar configurações da impressora durante a configuração do Wi-Fi (Windows) - Verificando o ambiente do Wi-Fi

A impressora está conectada ao roteador sem fio?

Use o ícone no LCD para verificar se a impressora está conectada ao roteador sem fio.

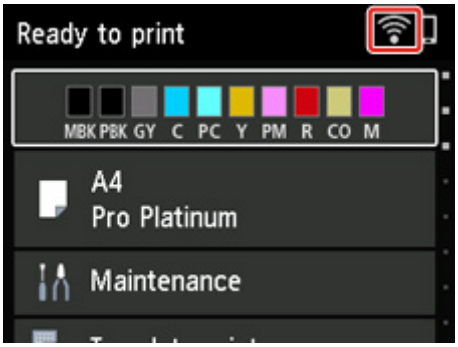

Se for exibido:

- Verifique a configuração do roteador sem fio.

  Depois de verificar a configuração do roteador sem fio, verifique se a impressora não está distante do roteador sem fio.

  A impressora pode ficar a até 50 m (164 pés) do roteador sem fio. Verifique se a impressora está perto o suficiente do roteador sem fio a ser usado.

  Coloque a impressora e o roteador sem fio onde não exista nenhum obstáculo entre eles. A comunicação sem-fio entre diferentes salas ou andares geralmente é baixa. A comunicação sem fio pode ser impedida por materiais do edifício que contenham metal ou concreto. Se a impressora não puder se comunicar com o computador pelo Wi-Fi devido a uma parede, coloque a impressora e o computador no mesmo recinto.

  Além disso, se houver algum dispositivo que emita ondas de rádio, como um forno micro-ondas, na mesma largura de frequência do roteador sem fio nas proximidades, isso pode causar interferência. Coloque o roteador sem fio o mais distante possível das fontes de interferência.

  Nota

  - Embora a maioria dos roteadores sem fio tenha uma antena, em alguns deles ela fica na parte interna.

- Verifique a configuração do roteador sem fio.

A impressora e o roteador sem fio devem estar conectados usando a largura de banda de 2,4 GHz ou 5 GHz. Verifique se o roteador sem fio para o destino da impressora está configurado para usar a largura de banda de 2,4 GHz ou 5 GHz.

Nota

- Alguns roteadores sem fio distinguem nomes de rede (SSIDs) pelo último caractere alfanumérico de acordo com sua largura de banda (2,4 GHz ou 5 GHz) ou propósito (para computador ou máquina de jogo).

Para verificar o nome da rede (SSID) do roteador sem fio ao qual a impressora está conectada, exiba-o usando o painel de controle da impressora ou imprima as informações de configuração de rede da impressora.

- Exiba no LCD.

  ➡ Configurações da LAN

- Imprima as configurações de rede.

  ➡ Imprimindo as Configurações da Rede

Para obter detalhes, consulte o manual de instruções fornecido com o roteador sem fio ou entre em contato com o fabricante.

Depois de tomar as medidas acima, clique em **Detectar novamente (Redetect)** na tela **Verificar configurações da impressora (Check Printer Settings)** para detectar a impressora novamente.

Se a impressora for encontrada, siga as instruções na tela para continuar a configurar a comunicação de rede.

Se não for possível detectar a impressora, a impressora não será conectada ao roteador sem fio. Conecte a impressora ao roteador sem fio.

Depois de conectar a impressora ao roteador sem fio, configure a comunicação de rede desde o início.

Se for exibido:

➡ Verificando o endereço IP da impressora

Não é possível encontrar a Impressora na tela Verificar configurações da impressora durante a configuração do Wi-Fi (Windows) - Verificando o endereço IP da impressora

O endereço IP da impressora está especificado corretamente?

Se o endereço IP da impressora não estiver especificado corretamente, a impressora não poderá ser encontrada. Verifique se o endereço IP da impressora não está sendo usado por outro dispositivo.

Para verificar o endereço IP da impressora, exiba-o usando o painel de controle da impressora ou imprima as informações de configuração de rede da impressora.

- Exiba no LCD.

  ➡ Configurações da LAN

- Imprima as configurações de rede.

  ➡ Imprimindo as Configurações da Rede

Se o endereço IP não estiver especificado corretamente:

Consulte Se uma tela de erro for exibida: e especifique e o endereço IP.

Se o endereço IP estiver especificado corretamente:

➡ Verificando as configurações do software de segurança

Não é possível encontrar a Impressora na tela Verificar configurações da impressora durante a configuração do Wi-Fi (Windows) - Verificando as configurações do software de segurança

Verifique se o firewall não interfere na configuração.

O firewall do seu software de segurança ou sistema operacional para o computador pode limitar a comunicação entre a impressora e o computador.

- **Se uma mensagem de firewall aparecer:**

  Se uma mensagem de firewall aparecer avisando que o software da Canon está tentando acessar a rede, defina a permissão do acesso no software de segurança.

  Depois de permitir o acesso do software, clique em **Detectar novamente (Redetect)** na tela **Verificar configurações da impressora (Check Printer Settings)** para detectar a impressora novamente.

  Se a impressora for encontrada, siga as instruções na tela para continuar a configurar a comunicação de rede.

- **Se nenhuma mensagem de firewall aparecer:**

  Desative o firewall temporariamente e refaça a configuração de comunicação com a rede.

  Após a conclusão da configuração, reative o firewall.

Nota

- Para saber mais sobre configurações do firewall do sistema operacional ou do software de segurança, consulte o manual de instruções ou entre em contato com o fabricante.

Se o procedimento acima não solucionar o problema:

➡ Verificando as configurações do roteador sem fio

Não é possível encontrar a Impressora na tela Verificar configurações da impressora durante a configuração do Wi-Fi (Windows) - Verificando as configurações do roteador sem fio

Verifique as configurações do roteador sem fio.

Verifique as configurações da conexão de rede do roteador sem fio, como filtragem de endereço IP, filtragem de endereço MAC, chave de criptografia e função DHCP.

Certifique-se de que o mesmo canal de rádio seja atribuído à impressora e ao roteador sem fio.

Para verificar as configurações do roteador sem fio, consulte o manual de instruções fornecido com o roteador sem fio ou entre em contato com o fabricante.

Além disso, verifique se o roteador sem fio que você está usando está configurado para usar a largura de banda de 2,4 GHz ou 5 GHz.

Nota

- Dependendo do roteador sem fio, é atribuído um nome de rede diferente (SSID) para uma largura de banda (2,4 GHz ou 5 GHz) ou seu uso (para PC ou máquina de jogos) usando caracteres alfanuméricos no final do nome da rede (SSID).

Depois de verificar as configurações do roteador sem fio, clique em **Detectar novamente (Redetect)**, na tela **Verificar configurações da impressora (Check Printer Settings)**, para detectar a impressora novamente.

Se a impressora for encontrada, siga as instruções na tela para continuar a configurar a comunicação de rede.

Não é Possível Encontrar a Impressora na Tela Verificar configurações da impressora Durante a Configuração da LAN com Fio (Windows) - Verificando o Cabo LAN e o Roteador

O cabo da LAN está conectado e a impressora e o roteador estão ligados?

Verifique se o cabo de rede está conectado.

Verifique se a impressora está ligada.

➡ Verificando se a alimentação está ligada

Verifique se o roteador está ligado.

Se o cabo da LAN estiver conectado e a impressora ou o dispositivo de rede estiverem desligados:

Ligue a impressora ou o dispositivo de rede.

Pode demorar um pouco para a impressora ou o dispositivo de rede ficarem prontos para uso depois de ligados. Aguarde um instante depois de ligar a impressora ou o dispositivo de rede e então clique em **Detectar novamente (Redetect)** na tela **Verificar configurações da impressora (Check Printer Settings)** para detectar novamente a impressora.

Se a impressora for encontrada, siga as instruções na tela para continuar a configurar a comunicação de rede.

Se o cabo da LAN estiver conectado e a impressora e o dispositivo de rede estiverem ligados:

Se não for possível localizar a impressora após tentar detectá-la novamente, mesmo que a impressora e o dispositivo de rede estejam ligados:

➡ Verificando a configuração de rede do PC

Não é Possível Encontrar a Impressora na Tela Verificar configurações da impressora Durante a Configuração da LAN com Fio (Windows) - Verificando a Conexão de Rede do PC

Você pode visualizar quaisquer páginas da Web em seu computador?

Certifique-se de que o computador e o dispositivo de rede (roteador etc.) estejam configurados e que o computador esteja conecto à rede.

Se você não conseguir visualizar qualquer página da Web:

Clique em **Cancelar (Cancel)** na tela **Verificar configurações da impressora (Check Printer Settings)** para cancelar a configuração da comunicação de rede.

Depois disso, configure o computador e o dispositivo de rede.

Para obter informações sobre procedimentos, consulte os manuais de instruções do computador e do dispositivo de rede ou entre em contato com os fabricantes.

Se você puder visualizar páginas da Web depois de configurar o computador e o dispositivo de rede, tente configurar a comunicação de rede desde o início.

Se você conseguir visualizar páginas da Web:

➡ Verificando as Configurações da LAN com Fio da Impressora

Não é Possível Encontrar a Impressora na Tela Verificar configurações da impressora Durante a Configuração da LAN com Fio (Windows) - Verificando as Configurações de LAN com Fio da Impressora

A impressora está definida para permitir a comunicação com fio?

Verifique se o ícone é exibido no LCD.

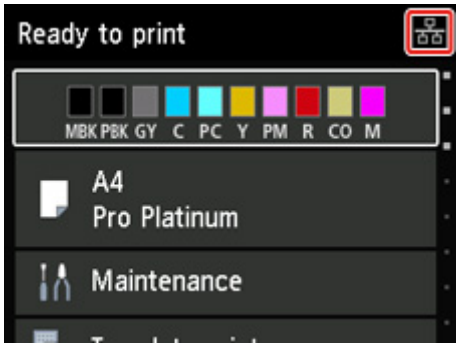

Se o ícone não for exibido:

A impressora não está definida para permitir a comunicação com fio. Ative a comunicação com fio na impressora.

Assim que você tiver ligado a comunicação com fio, refaça a configuração da comunicação de rede desde o início.

Se o ícone for exibido:

➡ Verificando o endereço IP da impressora

Não é Possível Encontrar a Impressora na Tela Verificar configurações da impressora Durante a Configuração da LAN com Fio (Windows) - Verificando o Endereço IP da Impressora

O endereço IP da impressora está especificado corretamente?

Se o endereço IP da impressora não estiver especificado corretamente, a impressora não poderá ser encontrada. Verifique se o endereço IP da impressora não está sendo usado por outro dispositivo.

Para verificar o endereço IP da impressora, exiba-o usando o painel de controle da impressora ou imprima as informações de configuração de rede da impressora.

- Exiba no LCD.
  - ➡ Configurações da LAN
- Imprima as configurações de rede.
  - ➡ Imprimindo as Configurações da Rede

Se o endereço IP não estiver especificado corretamente:

Consulte Se uma tela de erro for exibida: e especifique e o endereço IP.

Se o endereço IP estiver especificado corretamente:

➡ Verificando as configurações do software de segurança

Não é Possível Encontrar a Impressora na Tela Verificar configurações da impressora Durante a Configuração da LAN com Fio (Windows) - Verificando as Configurações do Software de Segurança

Verifique se o firewall não interfere na configuração.

O firewall do seu software de segurança ou sistema operacional para o computador pode limitar a comunicação entre a impressora e o computador.

- **Se uma mensagem de firewall aparecer:**

  Se uma mensagem de firewall aparecer avisando que o software da Canon está tentando acessar a rede, defina a permissão do acesso no software de segurança.

  Depois de permitir o acesso do software, clique em **Detectar novamente (Redetect)** na tela **Verificar configurações da impressora (Check Printer Settings)** para detectar a impressora novamente.

  Se a impressora for encontrada, siga as instruções na tela para continuar a configurar a comunicação de rede.

- **Se nenhuma mensagem de firewall aparecer:**

  Desative o firewall temporariamente e refaça a configuração de comunicação com a rede.

  Após a conclusão da configuração, reative o firewall.

Nota

- Para saber mais sobre configurações do firewall do sistema operacional ou do software de segurança, consulte o manual de instruções ou entre em contato com o fabricante.

Se o procedimento acima não solucionar o problema:

➡ Verificando as configurações do roteador sem fio

Não é Possível Encontrar a Impressora na Tela Verificar configurações da impressora Durante a Configuração da LAN com Fio (Windows) - Verificando as Configurações do Roteador

Verifique as configurações do roteador.

Verifique as configurações do roteador para a conexão de rede, como filtragem de endereço IP, filtragem de endereço MAC e função DHCP.

Para saber mais sobre a verificação do roteador, consulte o manual de instruções que acompanha o roteador ou entre em contato com o fabricante.

Depois de verificar as configurações do roteador, clique em **Detectar novamente (Redetect)**, na tela **Verificar configurações da impressora (Check Printer Settings)** para detectar a impressora novamente.

Se a impressora for encontrada, siga as instruções na tela para continuar a configurar a comunicação de rede.

Não É Possível Prosseguir além da Tela Conexão com a impressora

Se você não puder prosseguir além da tela **Conexão com a impressora (Printer Connection)** verifique o seguinte.

Verificação 1 Verifique se o cabo USB está conectado firmemente à impressora e ao computador.

Conecte a impressora e o computador com um cabo USB, conforme mostrado na ilustração abaixo. A porta USB está localizada na parte traseira da impressora.

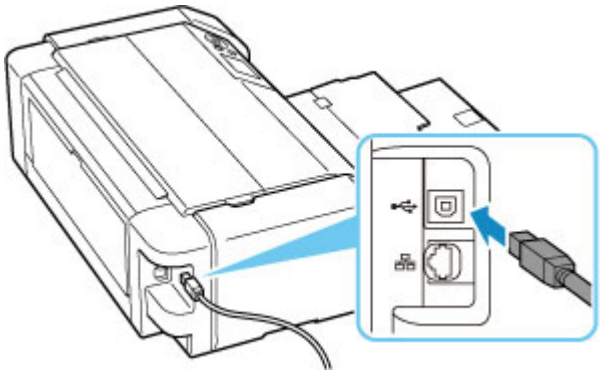

Importante

- Verifique a direção do conector "Tipo B" e conecte-o à impressora. Para obter detalhes, consulte o manual de instruções fornecido com o cabo USB.

Verificação 2 Execute o procedimento a seguir para conectar a impressora e o computador novamente.

Importante

- Para macOS, verifique se o ícone de cadeado está no canto inferior esquerdo da tela **Impressoras e Scanners (Printers & Scanners)**.

  Se o ícone (bloqueado) for exibido, clique nele para desbloquear. (O nome do administrador e a senha são necessários para desbloquear.)

1. Desconecte o cabo USB da impressora e do computador e conecte-o novamente.
2. Certifique-se de que a impressora não está em funcionamento e desligue-a.
3. Ligue a impressora.

Verificação 3 Se você não conseguir resolver o problema, execute o procedimento a seguir para reinstalar o driver da impressora.

1. Finalizar configuração
2. Desligue a impressora.
3. Reinicie o computador.
4. Verifique se algum software está em execução.
5. Clique aqui e execute a configuração.

Não é possível encontrar a Impressora ao usar Wi-Fi

Verificação 1 Verifique se a impressora está ligada.

Caso contrário, verifique se a impressora está conectada corretamente e pressione o botão **ATIVADO (ON)** para ligá-la.

O indicador luminoso **ATIVADO (ON)** pisca enquanto a impressora está inicializando. Aguarde até que o indicador luminoso **ATIVADO (ON)** pare de piscar e fique permanentemente aceso.

Verificação 2 Verifique o ícone no LCD.

Se o ícone não for exibido, selecione **Configurações da LAN (LAN settings)** > **Wi-Fi** > **Configurações (Settings)** >, nesta ordem, e selecione **Ativo (Enable)** para **Ativar/desativar Wi-Fi (Enable/disable Wi-Fi)**.

Se o ícone for exibido, consulte Verificação 3 ou itens de verificação posterior para se certificar de que a instalação da impressora foi concluída ou de que as configurações do roteador sem fio para conexão estão corretas.

Verificação 3 Certifique-se de que a instalação da impressora foi concluida no computador.

Se não, clique aqui e realize a configuração.

Nota

- O IJ Network Device Setup Utility permite que você diagnostique e repare o status da rede.

  Selecione o link abaixo para transferir e instalar o IJ Network Device Setup Utility.

  ➡ Verificando o Status da Conexão da Impressora Usando o IJ Network Device Setup Utility

  Consulte abaixo para inicializar o IJ Network Device Setup Utility.

  - **Para o Windows:**

    ➡ Iniciar o IJ Network Device Setup Utility

  - **Para o macOS:**

    ➡ Iniciar o IJ Network Device Setup Utility

Verificação 4 Verifique se as configurações de rede da impressora e do roteador sem fio correspondem.

Verifique se as configurações de rede da impressora (por exemplo, nome da rede (SSID) ou chave de rede (senha) etc.) são idênticas às do roteador sem fio.

Para verificar as configurações do roteador sem fio, consulte o manual de instruções fornecido com ele ou entre em contato com o fabricante.

Nota

- Use a banda com frequência de 2,4 GHz ou 5 GHz para se conectar a um roteador sem fio. Corresponda o nome da rede (SSID) definido para a impressora com a banda de frequência de 2,4 GHz ou 5 GHz do roteador sem fio.

Para verificar o nome da rede (SSID) definido para a impressora, exiba-o usando o painel de controle da impressora ou imprima as informações de configuração de rede da impressora.

- Exiba no LCD.

  ➡ Configurações da LAN

- Imprima as configurações de rede.

  ➡ Imprimindo as Configurações da Rede

Nota

- O IJ Network Device Setup Utility permite que você diagnostique e repare o status da rede.

  Selecione o link abaixo para transferir e instalar o IJ Network Device Setup Utility.

  ➡ Verificando o Status da Conexão da Impressora Usando o IJ Network Device Setup Utility

  Consulte abaixo para inicializar o IJ Network Device Setup Utility.

  - **Para o Windows:**

    ➡ Iniciar o IJ Network Device Setup Utility

  - **Para o macOS:**

    ➡ Iniciar o IJ Network Device Setup Utility

Verificação 5 Verifique se a impressora não está muito distante do roteador sem fio.

Se a distância entre a impressora e o roteador sem fio não for muito grande, a comunicação poderá ser ruim. Coloque a impressora e o roteador próximos um do outro.

Nota

- Embora a maioria dos roteadores sem fio tenha uma antena, em alguns deles ela fica na parte interna.

Verificação 6 Verifique se o sinal sem fio está forte. Monitore a potência do sinal e mova a impressora e o roteador sem fio conforme necessário.

Coloque a impressora e o roteador sem fio onde não exista nenhum obstáculo entre eles. A comunicação sem-fio entre diferentes salas ou andares geralmente é baixa. A comunicação sem fio pode ser impedida por materiais do edifício que contenham metal ou concreto. Se a impressora não puder se comunicar com o computador pelo Wi-Fi devido a uma parede, coloque a impressora e o computador no mesmo recinto.

Além disso, se houver algum dispositivo que emita ondas de rádio, como um forno micro-ondas, na mesma largura de frequência do roteador sem fio nas proximidades, isso pode causar interferência. Coloque o roteador sem fio o mais distante possível das fontes de interferência.

Verifique a intensidade do sinal no LCD.

➡ LCD e Painel de Controle

Nota

- O IJ Network Device Setup Utility permite que você diagnostique e repare o status da rede.

  Selecione o link abaixo para transferir e instalar o IJ Network Device Setup Utility.

  ➡ Verificando o Status da Conexão da Impressora Usando o IJ Network Device Setup Utility

  Consulte abaixo para inicializar o IJ Network Device Setup Utility.

  - **Para o Windows:**

    ➡ Iniciar o IJ Network Device Setup Utility

  - **Para o macOS:**

    ➡ Iniciar o IJ Network Device Setup Utility

Verificação 7 Verifique se o computador está conectado ao roteador sem fio.

Para obter mais informações sobre como verificar as configurações do computador ou o estado da conexão, consulte o manual de instruções do computador ou entre em contato com o fabricante.

Nota

- Se você estiver usando um smartphone ou tablet, verifique se o Wi-Fi está ativado no dispositivo.

Verificação 8 Verifique se **Ativar suporte bidirecional (Enable bidirectional support)** está selecionado na aba **Portas (Ports)** da caixa de diálogo **Propriedades da impressora (Printer properties)**. (Windows)

Caso contrário, selecione-o para ativar o suporte bidirecional.

Verificação 9 Verifique se o firewall do software de segurança está desativado.

Se o firewall do software de segurança estiver ativado, poderá aparecer uma mensagem alertando que o software Canon está tentando acessar a rede. Se essa mensagem de aviso aparecer, configure o software de segurança para sempre permitir o acesso.

Se estiver usando algum programa que alterne entre ambientes de rede, verifique suas configurações. Alguns programas usam um firewall por padrão.

Verificação 10 Se a impressora estiver conectada a uma Estação base AirPort via LAN, certifique-se de usar caracteres alfanuméricos para o nome da rede (SSID). (macOS)

Se o problema não for resolvido, clique aqui e refaça a configuração.

Impressora não encontrada pela tela Encontrar impressora da configuração

A impressora não pôde ser detectada com o método de configuração atual.

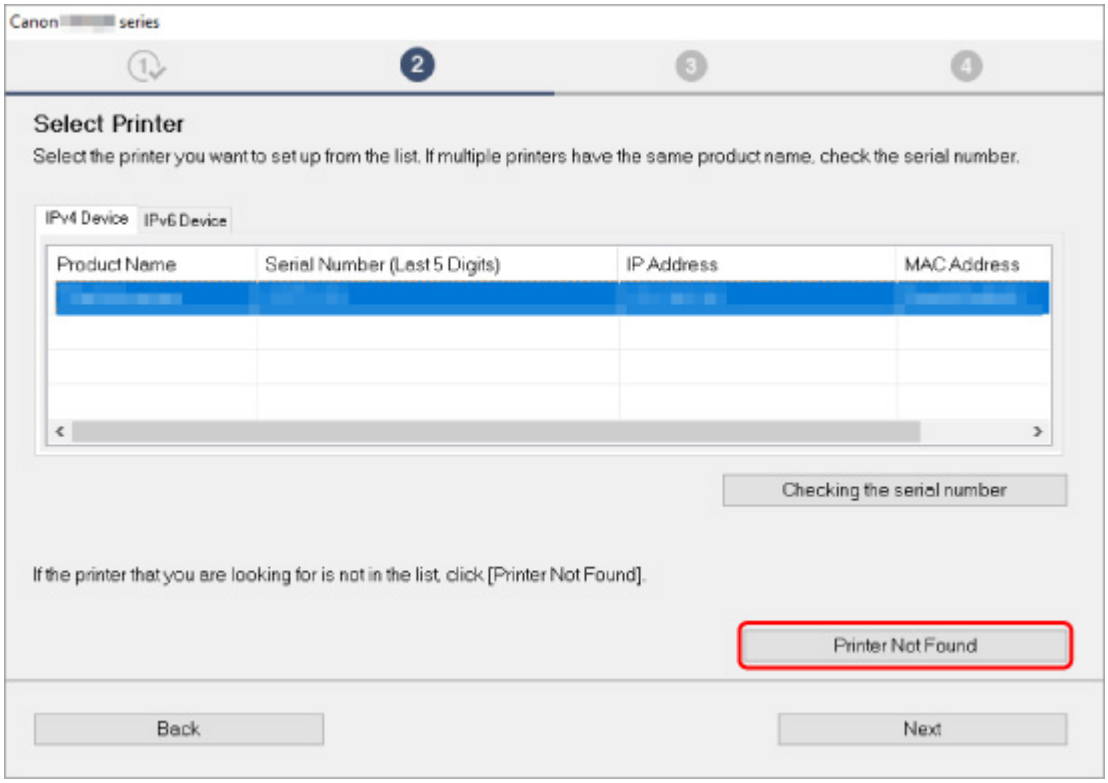

Clique em **Impr. não localizada (Printer Not Found)** e execute a configuração seguindo as instruções na tela.

Nota

- Você pode pesquisar impressoras pelo endereço IP ou pelo nome do host.

  ➡ Procurar Impressora pelo Endereço IP ou Nome de Host Durante a Configuração

Procurar Impressora pelo Endereço IP ou Nome de Host Durante a Configuração

Se a impressora não puder ser localizada na tela **Detecção da impressora (Printer Detection)**, a tela **Conectando impressora à rede (Connecting Printer to Network)** aparecerá.

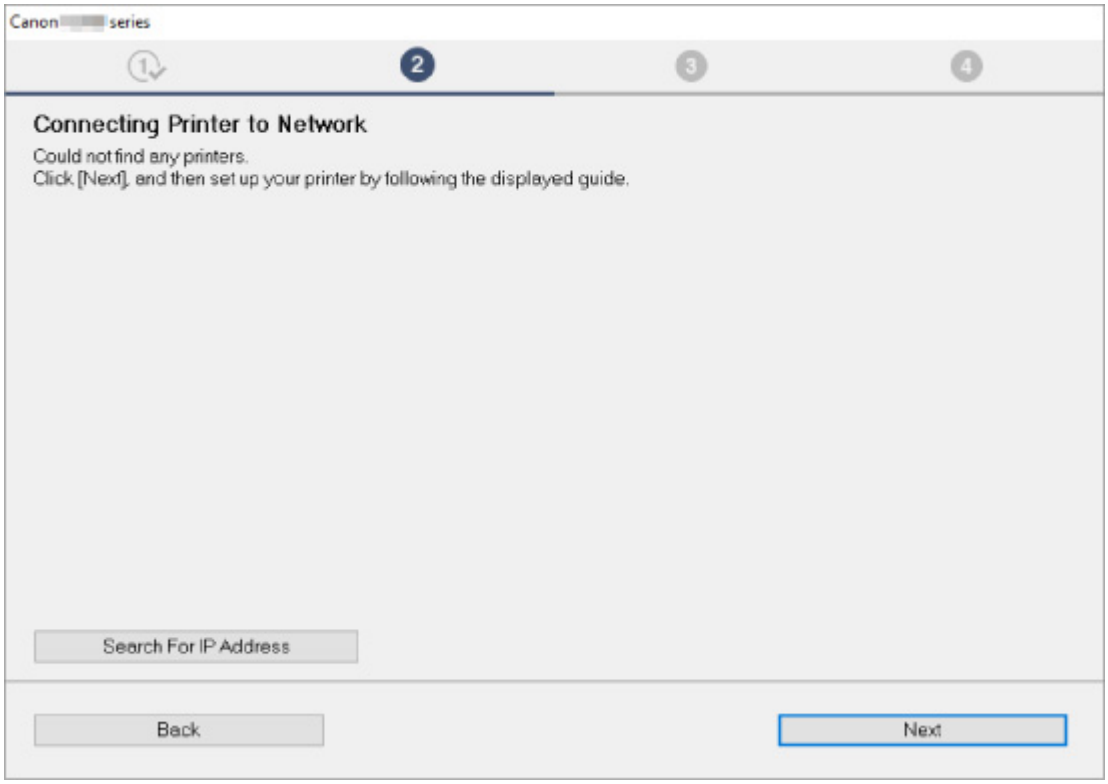

A tela do Windows é usada como exemplo acima.

Clicar em **Pesq. endereço IP (Search For IP Address)** permite procurar por uma impressora ao especificar o endereço IP ou nome de host da impressora.

1. Verifique o endereço IP ou o nome do host da impressora.

   Para verificar o endereço IP da impressora ou o nome do host, exiba-o usando o painel de controle da impressora ou imprima as informações de configuração de rede da impressora.

   - Exiba no LCD.

     ➡ Configurações da LAN

   - Imprima as configurações de rede.

     ➡ Imprimindo as Configurações da Rede

   Nota

   - Se você usar a impressora em um escritório, solicite as informações ao administrador.

2. Especifique os métodos de busca.

   Selecione um dos métodos abaixo.

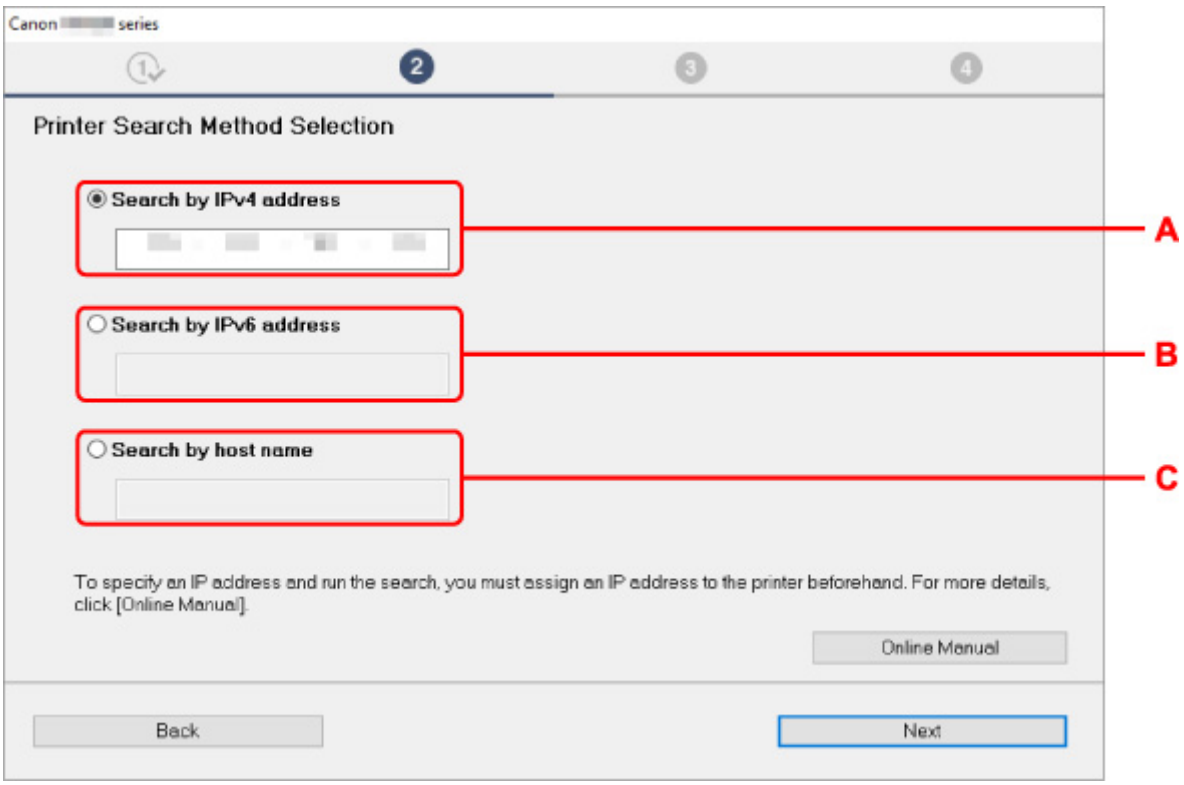

A tela do Windows é usada como exemplo acima.

A: Pesquisar por endereço IPv4 (Search by IPv4 address)
Selecione a opção para pesquisar impressoras pelo endereço IPv4.

B: Pesquisar por endereço IPv6 (Search by IPv6 address)
Selecione a opção para pesquisar impressoras pelo endereço IPv6.

C: Pesquisar por nome do host (Search by host name)
Selecione a opção para pesquisar impressoras pelo nome do host. Um nome de host é conhecido como nome de host LLMNR ou nome de serviço Bonjour.

3. Insira o endereço IP ou o nome do host e clique em **Avançar (Next)**

   A pesquisa de impressora é iniciada.

Se uma tela de erro for exibida:

Corrija o erro conforme as instruções na tela.

Se o endereço IP que você inseriu ainda estiver sendo usado por outro dispositivo, execute o procedimento abaixo para especificar o endereço IP da impressora.

1. Selecione **Configurações da LAN (LAN settings)** na tela INÍCIO e pressione o botão **OK**.

   ➡ LCD e Painel de Controle

2. Selecione **Wi-Fi** e pressione o botão **OK**.

3. Selecione **Configurações (Settings)** e pressione o botão **OK**.

4. Selecione **Avançado (Advanced)** e pressione o botão **OK**.

5. Selecione **Configs TCP/IP (TCP/IP settings)** e pressione o botão **OK**.

   - Se você especificar o endereço IPv4:

     1. Selecione **IPv4**.

     2. Selecione **Sim (Yes)** na tela exibida.

     3. Selecione **Endereço IP (IP address)**.

     4. Selecione **Configuração manual (Manual setup)**.

        Ao selecionar **Configuração automática (Auto setup)**, o endereço IP é especificado automaticamente.

     5. Insira o endereço IP.

     6. Selecione **OK**.

     7. Insira a máscara de sub-rede.

     8. Selecione **OK**.

     9. Insira o gateway padrão.

     10. Selecione **OK**.

         O endereço IPv4 foi especificado.

   - Se você especificar o endereço IPv6:

     1. Selecione **IPv6**.

     2. Selecione **Sim (Yes)** na tela exibida.

     3. Selecione **Ativar/desativar IPv6 (Enable/disable IPv6)**.

     4. Selecione **Ativar (Enable)**.

        O endereço IPv6 foi especificado.

Importante

- Se o firewall estiver ativado no computador, as impressoras de outra sub-rede não serão detectadas. Desative o firewall.

Se o firewall interferir na pesquisa da impressora:

- **Se uma mensagem de firewall aparecer:**

  Se uma mensagem de firewall aparecer avisando que o software da Canon está tentando acessar a rede, defina a permissão do acesso no software de segurança.

  Após permitir o acesso do software, especifique o endereço IP ou o nome do host para a impressora novamente.

  Se a impressora for encontrada, siga as instruções na tela para continuar a configurar a comunicação de rede.

- **Se nenhuma mensagem de firewall aparecer:**

  Desative temporariamente o firewall e especifique o endereço IP ou nome do host para buscar a impressora novamente.

  Após a conclusão da configuração, reative o firewall.

Nota

- Para saber mais sobre configurações do firewall do sistema operacional ou do software de segurança, consulte o manual de instruções ou entre em contato com o fabricante.

Não é possível encontrar a Impressora ao usar LAN com fio

Verificação 1 Verifique se a impressora está ligada.

Verificação 2 O ícone é exibido no visor LCD?

Se o ícone não for exibido, no menu de configuração, selecione **Configurações da LAN (LAN settings)** > **LAN com fio (Wired LAN)** > **Configurações (Settings)** > **Ativar/desativar LAN com fio (Enable/disable Wired LAN)** e, em seguida, selecione **Ativar (Enable)**.

Verificação 3 Certifique-se de que o cabo de rede esteja conectado corretamente.

Verifique se a impressora está conectada ao roteador com o cabo de LAN. Se o cabo de rede estiver solto, conecte-o corretamente.

Se o cabo de rede estiver conectado ao lado da WAN do roteador, conecte o cabo ao lado da LAN do roteador.

Problemas de Conexão de Rede

- Impressora Parou de Funcionar Repentinamente
- Chave de Rede (Senha) Desconhecida
- Não é possível usar a impressora depois de substituir o roteador sem fio ou alterar suas configurações
- Senha esquecida do administrador da impressora
- Impressora imprime lentamente
- Não é possível acessar a Internet no Wi-Fi a partir de um dispositivo de comunicação
- Nenhum nível de tinta aparece no Monitor de Status da Impressora (Windows)
- Não é Possível Imprimir nem Conectar

Impressora Parou de Funcionar Repentinamente

- Não é possível conectar a uma impressora após mudanças na configuração de rede
- Não é possível conectar a uma impressora via LAN sem fio (Wi-Fi)
- Não é possível conectar a uma impressora por meio de conexão direta sem fio.
- Não é Possível Conectar à Impressora via LAN com fio
- Não é possível imprimir pela rede

Q Não é possível conectar a uma impressora após mudanças na configuração de rede

A

Pode demorar um pouco para o computador obter um endereço IP, ou talvez seja necessário reiniciar o computador.

Verifique se o computador obteve um endereço IP válido e tente encontrar a impressora novamente.

Q Não é possível conectar a uma impressora via LAN sem fio (Wi-Fi)

A

Verificação 1 Verifique o estado da alimentação da impressora, dos dispositivos de rede (por exemplo, roteador sem fio) e do smartphone/tablet.

- Ligue a impressora ou os dispositivos.
- Se a alimentação já estiver ligada, desligue e ligue novamente o interruptor de alimentação.
- Pode ser necessário resolver os problemas do roteador (por exemplo, intervalo de atualização de uma chave, problemas de intervalo de atualização do DHCP, modo de economia de energia etc.) ou de atualização do firmware do roteador sem fio.

Para obter detalhes, entre em contato com o fabricante do seu roteador sem fio.

Verificação 2 Você pode visualizar quaisquer páginas da Web em seu computador?

Verifique se o seu computador está conectado ao roteador sem fio corretamente.

Para obter mais informações sobre a verificação das configurações do computador ou do status da conexão, consulte o manual de instruções fornecido com o computador ou entre em contato com o fabricante.

Verificação 3 A impressora está conectada ao roteador sem fio?

Use o ícone no LCD para confirmar o status da conexão entre a impressora e o roteador sem fio. Se o ícone não é exibido, o Wi-Fi está desativado. Ative a comunicação sem fio na impressora.

Verificação 4 Verifique se as configurações de rede da impressora e do roteador sem fio coincidem.

Verifique se as configurações de rede da impressora (por exemplo, nome da rede (SSID) ou chave de rede (senha) etc.) são idênticas às do roteador sem fio.

Para verificar as configurações do roteador sem fio, consulte o manual de instruções fornecido com ele ou entre em contato com o fabricante.

Nota

- Use a banda com frequência de 2,4 GHz ou 5 GHz para se conectar a um roteador sem fio. Corresponda o nome da rede (SSID) definido para a impressora com a banda de frequência de 2,4 GHz ou 5 GHz do roteador sem fio.

Para verificar as configurações de rede atuais da impressora, exiba-a usando o painel de controle da máquina ou imprima as informações de configuração de rede da impressora.

- Exiba no LCD.

  ➡ Configurações da LAN

- Imprima as configurações de rede.

  ➡ Imprimindo as Configurações da Rede

Nota

- O IJ Network Device Setup Utility permite que você diagnostique e repare o status da rede.

  Selecione o link abaixo para transferir e instalar o IJ Network Device Setup Utility.

  ➡ Verificando o Status da Conexão da Impressora Usando o IJ Network Device Setup Utility

  Consulte abaixo para inicializar o IJ Network Device Setup Utility.

  - **Para o Windows:**

    ➡ Iniciar o IJ Network Device Setup Utility

  - **Para o macOS:**

    ➡ Iniciar o IJ Network Device Setup Utility

Verificação 5 Verifique se a impressora não está muito distante do roteador sem fio.

Se a distância entre a impressora e o roteador sem fio não for muito grande, a comunicação poderá ser ruim. Coloque a impressora e o roteador próximos um do outro.

Nota

- Embora a maioria dos roteadores sem fio tenha uma antena, em alguns deles ela fica na parte interna.

Verificação 6 Verifique se o sinal sem fio está forte. Monitore o status do sinal e mova a impressora e o roteador sem fio, conforme necessário.

Coloque a impressora e o roteador sem fio onde não exista nenhum obstáculo entre eles. A comunicação sem-fio entre diferentes salas ou andares geralmente é baixa. A comunicação sem fio pode ser impedida por materiais do edifício que contenham metal ou concreto. Se a impressora não puder se comunicar com o computador pelo Wi-Fi devido a uma parede, coloque a impressora e o computador no mesmo recinto.

Além disso, se houver algum dispositivo que emita ondas de rádio, como um forno micro-ondas, na mesma largura de frequência do roteador sem fio nas proximidades, isso pode causar interferência. Coloque o roteador sem fio o mais distante possível das fontes de interferência.

Verifique a intensidade do sinal no LCD.

➡ LCD e Painel de Controle

Nota

- O IJ Network Device Setup Utility permite que você diagnostique e repare o status da rede.

  Selecione o link abaixo para transferir e instalar o IJ Network Device Setup Utility.

  ➡ Verificando o Status da Conexão da Impressora Usando o IJ Network Device Setup Utility

  Consulte abaixo para inicializar o IJ Network Device Setup Utility.

  - **Para o Windows:**

    ➡ Iniciar o IJ Network Device Setup Utility

  - **Para o macOS:**

    ➡ Iniciar o IJ Network Device Setup Utility

Verificação 7 Verifique os números do canal Wi-Fi usados em seu computador.

Você precisa ter o mesmo número de canal Wi-Fi que está usando para o roteador sem fio, como seu computador. Normalmente, ele está definido de maneira que você possa usar todos os canais Wi-Fi. No entanto, quando os canais que você está usando são restritos, os Wi-Fi não correspondem.

Consulte o manual de instruções fornecido com o computador e verifique o número do canal Wi-Fi disponível para seu computador.

Verificação 8 Verifique se o canal definido no roteador sem fio é um canal que pode ser usado, como confirmado na Verificação 7.

Caso não seja, altere o canal definido no roteador sem fio.

Verificação 9 Verifique se o firewall do software de segurança está desativado.

Se o firewall do software de segurança estiver ativado, poderá aparecer uma mensagem alertando que o software Canon está tentando acessar a rede. Se essa mensagem de aviso aparecer, configure o software de segurança para sempre permitir o acesso.

Se estiver usando algum programa que alterne entre ambientes de rede, verifique suas configurações. Alguns programas usam um firewall por padrão.

Verificação 10 Se a impressora estiver conectada a uma Estação base AirPort via LAN, certifique-se de usar caracteres alfanuméricos para o nome da rede (SSID). (macOS)

Se o problema não for resolvido, clique aqui e refaça a configuração.

- **Posicionamento:**

  Verifique se não há obstáculos entre a impressora e o roteador sem fio.

Q Não é possível conectar a uma impressora por meio de conexão direta sem fio.

A

Verificação 1 Verifique o status de alimentação da impressora.

➡ Fonte de Alimentação

Se a alimentação já estiver ligada, desligue e ligue novamente o interruptor de alimentação.

Verificação 2 O ícone é exibido no LCD?

Caso contrário, a Conexão Direta sem Fio está desativada. Ativar a Conexão Direta Sem Fio.

Verificação 3 Verifique as configurações do seu dispositivo (smartphone/tablet).

Verifique se Wi-Fi está ativado em seu dispositivo.

Para obter detalhes, consulte o manual de instruções do seu dispositivo.

Verificação 4 Verifique se a impressora está selecionada como uma conexão para dispositivo (como um smartphone ou tablet).

Selecione o nome da rede (SSID) para conexão direta sem fio especificado para a impressora como o destino da conexão para dispositivos.

Verifique o destino em seu dispositivo.

Para obter detalhes, consulte o manual de instruções do seu dispositivo ou visite o site do fabricante.

Para verificar o nome da rede (SSID) da Conexão direta sem fio especificada para a impressora, exiba-o usando o painel de controle da impressora ou imprima as informações de configuração de rede da impressora.

- Exiba no LCD.

  ➡ Configurações da LAN

- Imprima as configurações de rede.

  ➡ Imprimindo as Configurações da Rede

Verificação 5 Você inseriu a senha correta especificada para a configuração Direta Sem Fio?

Para verificar a senha especificada para a impressora, exiba-a usando o painel de controle da máquina ou imprima as informações de configuração de rede da impressora.

- Exiba no LCD.

  ➡ Configurações da LAN

- Imprima as configurações de rede.

  ➡ Imprimindo as Configurações da Rede

Verificação 6 Verifique se a impressora não está muito distante do dispositivo.

Se a distância entre a impressora e o dispositivo for muito grande, a comunicação sem fio poderá ser ruim. Coloque a impressora e o dispositivo próximos um do outro.

Verificação 7 Verifique se 5 dispositivos já estão conectados.

A configuração Direta Sem Fio não permite a conexão de mais de 5 dispositivos.

Q Não é Possível Conectar à Impressora via LAN com fio

A

Verificação 1 Verifique se a impressora está ligada.

Verificação 2 Certifique-se de que o cabo de rede esteja conectado corretamente.

Verifique se a impressora está conectada ao roteador com o cabo de LAN. Se o cabo de rede estiver solto, conecte-o corretamente.

Se o cabo de rede estiver conectado ao lado da WAN do roteador, conecte o cabo ao lado da LAN do roteador.

Se o problema não for resolvido, refaça as configurações pela página da Web.

No Windows, você pode refazer a configuração usando o CD-ROM de Instalação.

Q Não é possível imprimir pela rede

A

Verificação 1 Verifique se o computador está conectado ao roteador sem fio.

Para obter mais informações sobre como verificar as configurações do computador ou o estado da conexão, consulte o manual de instruções do computador ou entre em contato com o fabricante.

Verificação 2 Se o driver da impressora não estiver instalado, instale-o. (Windows)

Clique aqui e instale o driver da impressora.

Verificação 3 Verifique se o roteador sem fio não restringe quais computadores podem acessá-lo.

Para obter mais informações sobre conexão e configuração do roteador sem fio, consulte o manual de instruções do roteador sem fio ou entre em contato com o fabricante.

Nota

- Para verificar o endereço MAC ou endereço IP de seu computador, consulte Verificando o Endereço IP ou o Endereço MAC do Computador.

Chave de Rede (Senha) Desconhecida

➡ Chave WPA/WPA2 ou WEP Definida para Roteador Sem Fio Desconhecido, Não é Possível Conectar
➡ Definindo uma Chave de Criptografia

Q Chave WPA/WPA2 ou WEP Definida para Roteador Sem Fio Desconhecido, Não é Possível Conectar

A

Para obter mais informações sobre a configuração de um roteador sem fio, consulte o manual de instruções fornecido com o roteador sem fio ou entre em contato com o fabricante. Verifique se o computador pode se comunicar com o roteador sem fio.

Nota

- O IJ Network Device Setup Utility permite que você diagnostique e repare o status da rede.

  Selecione o link abaixo para transferir e instalar o IJ Network Device Setup Utility.

  ➡ Verificando o Status da Conexão da Impressora Usando o IJ Network Device Setup Utility

  Consulte abaixo para inicializar o IJ Network Device Setup Utility.

  - **Para o Windows:**

    ➡ Iniciar o IJ Network Device Setup Utility

  - **Para o macOS:**

    ➡ Iniciar o IJ Network Device Setup Utility

Q Definindo uma Chave de Criptografia

A

Para obter mais informações sobre a configuração de um roteador sem fio, consulte o manual de instruções fornecido com o roteador sem fio ou entre em contato com o fabricante. Verifique se o computador pode se comunicar com o roteador sem fio.

Nota

- O IJ Network Device Setup Utility permite que você diagnostique e repare o status da rede.

  Selecione o link abaixo para transferir e instalar o IJ Network Device Setup Utility.

  ➡ Verificando o Status da Conexão da Impressora Usando o IJ Network Device Setup Utility

  Consulte abaixo para inicializar o IJ Network Device Setup Utility.

  - **Para o Windows:**

    ➡ Iniciar o IJ Network Device Setup Utility

- **Para o macOS:**

  ➡ Iniciar o IJ Network Device Setup Utility

Por motivos de segurança, é recomendando selecionar WPA, WPA2 ou WPA/WPA2. Se o seu roteador sem fio for compatível com WPA/WPA2, você poderá também usar WPA2 ou WPA.

- **Usando WPA/WPA2 (Windows)**

  O método de autenticação, a senha do Wi-Fi e o tipo de criptografia dinâmica devem ser idênticos entre o roteador sem fio, a impressora e o computador.

  Insira a senha do Wi-Fi configurada no roteador sem fio.

  TKIP (criptografia básica) ou AES (criptografia segura) é selecionado automaticamente como método de criptografia dinâmica.

  Para detalhes, consulte Se a tela de detalhes WPA/WPA2 aparecer.

  Nota

  - Esta impressora oferece suporte a WPA/WPA2-PSK (WPA/WPA2-Personal) e WPA2-PSK (WPA2-Personal).

- **Usando o WEP**

  O comprimento ou o formato da senha e do método de autenticação do Wi-Fi devem ser idênticos entre o roteador sem fio, a impressora e seu computador.

  Para se comunicar com um roteador sem fio que gera uma senha automaticamente, é necessário configurar a impressora para usar a senha gerada pelo roteador sem fio.

  - **Para o Windows:**

    Quando a tela **Detalhes de WEP (WEP Details)** for exibida depois que você clicar em **Procurar... (Search...)** na tela **Configurações de rede (Wi-Fi) (Network Settings (Wi-Fi))** no IJ Network Device Setup Utility, siga as instruções fornecidas na tela para definir o comprimento da senha, o formato e a senha a usar.

    Para detalhes, consulte Se a tela de detalhes WEP aparecer.

  Nota

  - Se a impressora estiver conectada a uma Estação Base AirPort via LAN:

    Se a impressora estiver conectada a uma Estação Base AirPort via LAN, verifique as configurações em **Segurança sem fio (Wireless Security)** do **AirPort Utility**.

    - Selecione **64 bits (64 bit)** se **40 bits WEP (WEP 40 bit)** estiver selecionado para o comprimento da senha na Estação Base do AirPort.
    - Selecione **1** para a senha a usar. Caso contrário, o computador não conseguirá se comunicar com a impressora através do roteador sem fio.

Não é possível usar a impressora depois de substituir o roteador sem fio ou alterar suas configurações

Quando você substituir um roteador sem fio, refaça a configuração de rede da impressora de acordo com o substituído.

Clique aqui e execute a configuração.

Nota

- O IJ Network Device Setup Utility permite que você diagnostique e repare o status da rede.

  Selecione o link abaixo para transferir e instalar o IJ Network Device Setup Utility.

  ➡ Verificando o Status da Conexão da Impressora Usando o IJ Network Device Setup Utility

  Consulte abaixo para inicializar o IJ Network Device Setup Utility.

  - **Para o Windows:**

    ➡ Iniciar o IJ Network Device Setup Utility

  - **Para o macOS:**

    ➡ Iniciar o IJ Network Device Setup Utility

Se isso não resolver o problema, consulte o procedimento a seguir.

➡ Não é possível estabelecer comunicação com a impressora depois de ativar a filtragem de endereço MAC/IP ou chave de criptografia no roteador sem fio

➡ Com a criptografia ativada, não é possível estabelecer comunicação com a máquina depois de alterar o tipo de criptografia no roteador sem fio

Não é possível estabelecer comunicação com a impressora depois de ativar a filtragem de endereço MAC/IP ou chave de criptografia no roteador sem fio

Verificação 1 Verifique a configuração do roteador sem fio.

Para verificar a configuração do roteador sem fio, consulte o manual de instruções fornecido com o roteador sem fio ou entre em contato com o fabricante. Certifique-se de que o computador e o roteador sem fio possam se comunicar um com o outro com essa configuração.

Verificação 2 Se estiver filtrando endereços MAC ou endereços IP no roteador sem fio, verifique se os endereços MAC ou os endereços IP do computador, do dispositivo de rede e da impressora estão registrados.

Verificação 3 Se estiver usando uma chave WPA/WPA2 ou senha, certifique-se de que a chave de criptografia do computador, do dispositivo de rede e da impressora correspondem à chave definida para o roteador sem fio.

O comprimento ou o formato da senha e do método de autenticação do Wi-Fi devem ser idênticos entre o roteador sem fio, a impressora e seu computador.

Para obter detalhes, consulte Definindo uma Chave de Criptografia.

Q Com a criptografia ativada, não é possível estabelecer comunicação com a máquina depois de alterar o tipo de criptografia no roteador sem fio

A

Se você alterar o tipo de criptografia da impressora e, posteriormente, não puder se comunicar com o computador, verifique se o tipo de criptografia do computador e do roteador sem fio correspondem ao tipo definido para a impressora.

➡ Não é possível estabelecer comunicação com a impressora depois de ativar a filtragem de endereço MAC/IP ou chave de criptografia no roteador sem fio

Senha esquecida do administrador da impressora

Inicialize as configurações da impressora.

Na tela INÍCIO, selecione **Configurações diversas (Various settings)** > **Configurações do dispositivo (Printer settings)** > **Redefinir configuração (Reset settings)** > **Redefinir tudo (Reset all)** e, em seguida, selecione **Sim (Yes)**, restaure a senha padrão do administrador.

➡ Restaurar configurações

Depois de inicializar as configurações da impressora, refaça a instalação.

Clique aqui e refaça a configuração.

Impressora imprime lentamente

Verificação 1 A impressora pode estar imprimindo um trabalho grande de outro computador.

Verificação 2 Verifique se a impressora não está muito distante do roteador sem fio.

Coloque a impressora e o roteador sem fio onde não exista nenhum obstáculo entre eles. A comunicação sem-fio entre diferentes salas ou andares geralmente é baixa. A comunicação sem fio pode ser impedida por materiais do edifício que contenham metal ou concreto. Se a impressora não puder se comunicar com o computador pelo Wi-Fi devido a uma parede, coloque a impressora e o computador no mesmo recinto.

Além disso, se houver algum dispositivo que emita ondas de rádio, como um forno micro-ondas, na mesma largura de frequência do roteador sem fio nas proximidades, isso pode causar interferência. Coloque o roteador sem fio o mais distante possível das fontes de interferência.

Verificação 3 Verifique se o sinal sem fio está forte. Monitore o status do sinal e mova a impressora e o roteador sem fio, conforme necessário.

Verifique a intensidade do sinal no LCD.

➡ LCD e Painel de Controle

Nota

- O IJ Network Device Setup Utility permite que você diagnostique e repare o status da rede.

  Selecione o link abaixo para transferir e instalar o IJ Network Device Setup Utility.

  ➡ Verificando o Status da Conexão da Impressora Usando o IJ Network Device Setup Utility

  Consulte abaixo para inicializar o IJ Network Device Setup Utility.

  - **Para o Windows:**

    ➡ Iniciar o IJ Network Device Setup Utility

  - **Para o macOS:**

    ➡ Iniciar o IJ Network Device Setup Utility

Não é possível acessar a Internet no Wi-Fi a partir de um dispositivo de comunicação

Verificação 1 O seu dispositivo está conectado à impressora usando a configuração Direta Sem Fio?

Se o seu dispositivo estiver conectado à impressora usando a configuração Direta Sem Fio, você não poderá acessar a Internet. Desligue a configuração Direta Sem Fio e conecte o seu dispositivo a um roteador sem fio.

Para obter detalhes, consulte o manual de instruções fornecido com seu dispositivo e o roteador sem fio.

Verificação 2 O roteador sem fio está ligado?

Verificação 3 O roteador sem fio está configurado adequadamente?

Para obter mais informações sobre as configurações do roteador sem fio, consulte o manual de instruções fornecido com o roteador sem fio ou entre em contato com o fabricante.

Verificação 4 Verifique o local de seu dispositivo e do roteador sem fio.

Verifique a distância entre seu dispositivo e o roteador sem fio e verificar se há obstrução ou fonte de interferência de ondas de rádio nas proximidades.

Nenhum nível de tinta aparece no Monitor de Status da Impressora (Windows)

Use o driver da impressora com comunicação bidirecional.

Selecione **Ativar suporte bidirecional (Enable bidirectional support)** na folha **Portas (Ports)** da caixa de diálogo **Propriedades da impressora (Printer properties)**.

➡ Como Abrir a Janela de Configuração do Driver da Impressora

Não é Possível Imprimir nem Conectar

Defina novamente a configuração da impressora se uma das condições a seguir for aplicável.

- se você tiver substituído um computador ou um roteador sem fio
- se você tiver alterado as configurações do roteador sem fio
- Se você tiver alterado o método de conexão da impressora (Wi-Fi/LAN com fio/USB)
- se você tiver esquecido a senha do administrador especificada para a impressora

  Se você esqueceu a senha, na tela INÍCIO, selecione **Configurações diversas (Various settings)** > **Configurações do dispositivo (Printer settings)** > **Redefinir configuração (Reset settings)** > **Redefinir tudo (Reset all)** para restaurar a senha para o padrão e, em seguida, refaça a configuração da impressora.

  ➡ Restaurar configurações

Acesse aqui para obter mais informações sobre o procedimento de configuração.

Se nenhum dos acima se aplicar, consulte Impressora Parou de Funcionar Repentinamente.

Outros Problemas de Rede

- Verificando as Informações da Rede
- Restaurando o Padrão de Fábrica
- Mensagem Exibida no Computador Durante a Configuração
- Conectando a Impressora e o Roteador Sem Fio Usando a Conexão Sem Fio Fácil
- Não é Possível Conectar o Smartphone/Tablet ao Roteador Sem Fio
- Transferindo o Canon PRINT Inkjet/SELPHY
- Verificando o SSID/Chave do Roteador Sem Fio
- Verificando o nome de rede (SSID) do roteador sem fio para Smartphone/Tablet
- Separador de Privacidade/Separador de SSID/Função de Separação da Rede
- Configurando o Uso do Smartphone/Tablet
- Ocorre um erro durante a configuração do Wi-Fi
- Verificando o Código do Status

Verificando as Informações da Rede

- Verificar o endereço IP ou o endereço MAC da impressora
- Verificando o Endereço IP ou o Endereço MAC do Computador
- Verificando a Comunicação entre o Computador, a Impressora e o Roteador Sem Fio
- Verificando as Informações de Configurações de Rede

Q Verificar o endereço IP ou o endereço MAC da impressora

A

Para verificar o endereço IP da impressora ou o endereço MAC, exiba-o usando o painel de controle da impressora ou imprima as informações de configuração de rede da impressora.

- Exiba no LCD.
  - Configurações da LAN
- Imprima as configurações de rede.
  - Imprimindo as Configurações da Rede

Para o Windows, você pode verificar as informações de configuração de rede na tela do computador.

- Tela do Canon IJ Network Device Setup Utility

Q Verificando o Endereço IP ou o Endereço MAC do Computador

A

Para verificar o Endereço IP ou o endereço MAC do computador, siga as instruções abaixo.

- **Para o Windows:**

  1. Selecione **Prompt de comando (Command Prompt)** em **Iniciar (Start)**.
  2. Digite "ipconfig/all" e pressione **Enter**.

     O endereço IP e o endereço MAC do seu computador são exibidos. Se o computador não estiver conectado a uma rede, o endereço IP não será exibido.

- **Para o macOS:**

  1. Selecione **Preferências do Sistema (System Preferences)** no menu Apple e clique em **Rede (Network)**.
  2. Verifique se a interface de rede usada pelo computador está selecionada e clique em **Avançado (Advanced)**.

Quando você estiver usando Wi-Fi em seu computador, verifique se **Wi-Fi** está selecionado como interface de rede. Quando estiver usando a LAN com fio, verifique se **Ethernet** está selecionado.

3. Clique em **TCP/IP** para verificar o endereço IP ou clique em **Hardware** para verificar o endereço MAC.

Q Verificando a Comunicação entre o Computador, a Impressora e o Roteador Sem Fio

A

Execute o teste de ping para verificar se está ocorrendo comunicação.

- **Para o Windows:**

1. Selecione **Prompt de comando (Command Prompt)** em **Iniciar (Start)**.

2. Digite o comando ping e pressione **Enter**.

   O comando ping é o seguinte: ping XXX.XXX.XXX.XXX

   "XXX.XXX.XXX.XXX" é o endereço IP do dispositivo de destino.

   Se a comunicação estiver acontecendo, uma mensagem como a mostrada abaixo será exibida.

   Resposta de XXX.XXX.XXX.XXX: bytes=32 tempo=10ms TTL=255

   Se for exibida a mensagem **Tempo de solicitação esgotado (Request timed out)**, a comunicação não está acontecendo.

- **Para o macOS:**

1. Inicie o **Network Utility** como mostrado abaixo.

   Selecione **Computador (Computer)** no menu **Ir (Go)** do Finder, clique duas vezes em **Macintosh HD** > **System (Sistema)** > **Library (Biblioteca)** > **CoreServices** > **Applications (Aplicativos)** > **Utilitário de Rede (Network Utility)**.

2. Clique em **Ping**.

3. Verifique se **Enviar somente XX pings (Send only XX pings)** (XX são números) está selecionado.

4. Digite o endereço IP da impressora de destino ou do roteador sem fio de destino em **Digite o endereço de rede para ping (Enter the network address to ping)**.

5. Clique em **Ping**.

   "XXX.XXX.XXX.XXX" é o endereço IP do dispositivo de destino.

É exibida uma mensagem conforme o texto a seguir.

64 bytes from XXX.XXX.XXX.XXX: icmp_seq=0 ttl=64 time=3.394 ms

64 bytes from XXX.XXX.XXX.XXX: icmp_seq=1 ttl=64 time=1.786 ms

64 bytes from XXX.XXX.XXX.XXX: icmp_seq=2 ttl=64 time=1.739 ms

--- XXX.XXX.XXX.XXX ping statistics ---

3 packets transmitted, 3 packets received, 0% packet loss

Se "100% de perda de pacote" aparecer, a comunicação não está acontecendo. Caso contrário, o computador está se comunicando com o dispositivo de destino.

Q Verificando as Informações de Configurações de Rede

A

Para verificar as informações de configurações de rede da impressora, imprima as informações de configurações de rede ou use o painel de controle para exibi-las.

- Exiba no LCD.
  - ➡ Configurações da LAN
- Imprima as configurações de rede.
  - ➡ Imprimindo as Configurações da Rede

Restaurando o Padrão de Fábrica

Importante

- A inicialização apaga todas as configurações de rede na impressora, impossibilitando a realização de operações de impressão a partir de um computador em uma rede. Para usar a impressora em uma rede novamente após restaurá-la aos padrões de fábrica, clique aqui e refaça a configuração.

Inicialize a configuração de rede usando o painel de controle da impressora.

➡ Restaurar configurações

Mensagem Exibida no Computador Durante a Configuração

- Tela para Inserir Senha Exibida Durante a Configuração (Windows)
- Tela de Configurações de Criptografia Exibida Quando o Roteador Sem Fio é Selecionado (Windows)
- A Mensagem "Você conectou a impressora a uma rede sem fio não criptografada" é Exibida

Q Tela para Inserir Senha Exibida Durante a Configuração (Windows)

A

Se a impressora estiver configurada para ser usada com uma rede e uma senha de administrador estiver definida, aparecerá uma tela solicitando que você insira a senha.

Insira a mesma senha especificada para a impressora.

Nota

- Já foi definida uma senha do administrador para a impressora no momento da compra.

  Para obter detalhes:

  ➡ Senha do Administrador

  Para aumentar a segurança, recomendamos que você altere a senha do administrador.

  ➡ Alterar a senha do administrador

Q Tela de Configurações de Criptografia Exibida Quando o Roteador Sem Fio é Selecionado (Windows)

A

Esta tela será exibida automaticamente caso o roteador sem fio selecionado esteja criptografado. Defina as mesmas configurações de criptografia definidas para o roteador sem fio.

Para mais sobre as configurações de encriptação, consulte Executando/Alterando as configurações de Wi-Fi.

Q A Mensagem "Você conectou a impressora a uma rede sem fio não criptografada" é Exibida

A

A segurança não é configurada no roteador sem fio. A impressora ainda pode ser usada, por isso continue o procedimento de configuração e o conclua.

Importante

- Há risco de ter suas informações expostas a terceiros, como informações pessoais, se você se conectar a uma rede que não esteja protegida por dispositivos de segurança.

Conectando a Impressora e o Roteador Sem Fio Usando a Conexão Sem Fio Fácil

O uso da "Conexão sem fio fácil" permite que você registre as informações do roteador sem fio na impressora diretamente por meio de um dispositivo (por exemplo, smartphone ou tablet). Ligue a impressora e o dispositivo e configure a conexão.

Para obter detalhes:

➡ Conexão sem fio Easy

Não é Possível Conectar o Smartphone/Tablet ao Roteador Sem Fio

Verificação A antena do Wi-Fi é exibida em seu smartphone/tablet?

- **Exemplo (iOS):**

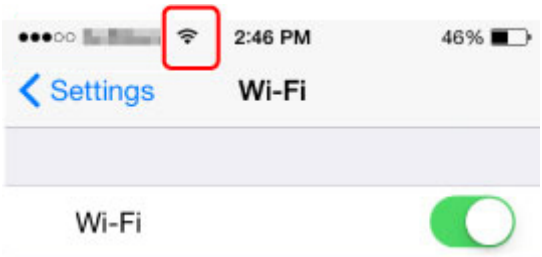

- **Exemplo (Android):**

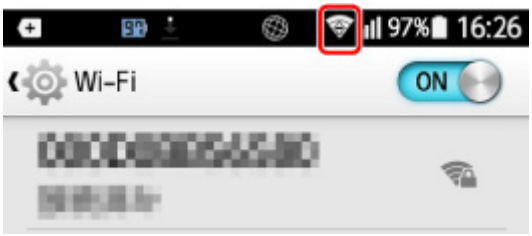

Se a antena não estiver exibida, significa que a função sem fio do dispositivo está desativada. Ative o Wi-Fi em seu dispositivo e conecte-o a um roteador sem fio. Para obter mais informações sobre o procedimento, consulte o manual de instruções do seu dispositivo ou visite o site do fabricante.

Nota

- A configuração em seu smartphone/tablet será mais fácil quando você concluir a configuração de uma conexão de impressora sem fio no seu computador com antecedência.

Transferindo o Canon PRINT Inkjet/SELPHY

Transfira o Canon PRINT Inkjet/SELPHY do App Store e Google Play.

- Para o iOS
- Para o Android

Você pode usar o AirPrint se estiver usando um dispositivo iOS.

- Imprimindo a partir de um Dispositivo iOS (AirPrint)

Você também pode usar o Canon Print Service (plug-in de impressão) se usar um dispositivo Android.

- Serviço de Impressão da Canon

Verificando o SSID/Chave do Roteador Sem Fio

A posição onde o SSID/chave do roteador sem fio está escrito é diferente dependendo do fabricante.

Para obter detalhes, consulte o manual de instruções do seu roteador sem fio ou visite o site do fabricante.

Nota

- Alguns roteadores sem fio distinguem nomes de rede (SSIDs) pelo último caractere alfanumérico de acordo com sua largura de banda (2,4 GHz ou 5 GHz) ou propósito (para computador ou máquina de jogo).

Verificando o nome de rede (SSID) do roteador sem fio para Smartphone/Tablet

Verifique na tela de configuração do smartphone/tablet.

- **Exemplo (iOS):**

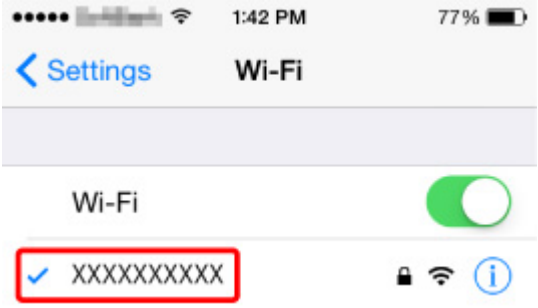

- **Exemplo (Android):**

Para obter detalhes sobre como exibir a tela de configuração, consulte o manual de instruções do dispositivo ou acesse o site do fabricante.

Importante

- Execute a configuração para sua impressora e smartphone/tablet para que eles possam se conectar ao mesmo roteador sem fio.

Separador de Privacidade/Separador de SSID/Função de Separação da Rede

Se um separador de privacidade, separador de SSID ou função de separação de rede estiver ativado no roteador sem fio, você não poderá realizar a configuração. Antes de configurar, desative estas funções. Para o procedimento, consulte o manual de instruções do seu roteador sem fio ou visite o site do fabricante.

Configurando o Uso do Smartphone/Tablet

Consulte Para Começar ou acesse aqui para executar a configuração.

Nota

- Se você tem um computador, pode configurar a impressora nele com mais facilidade.

Ocorre um erro durante a configuração do Wi-Fi

Verificação 1 Verifique a localização do roteador sem fio

Verifique se a impressora não está longe do roteador sem fio.

A impressora pode ficar a até 50 m (164 pés) do roteador sem fio. Verifique se a impressora está perto o suficiente do roteador sem fio a ser usado.

Coloque a impressora e o roteador sem fio onde não exista nenhum obstáculo entre eles. A comunicação sem-fio entre diferentes salas ou andares geralmente é baixa. A comunicação sem fio pode ser impedida por materiais do edifício que contenham metal ou concreto. Se a impressora não puder se comunicar com o computador pelo Wi-Fi devido a uma parede, coloque a impressora e o computador no mesmo recinto.

Além disso, se houver algum dispositivo que emita ondas de rádio, como um forno micro-ondas, na mesma largura de frequência do roteador sem fio nas proximidades, isso pode causar interferência. Coloque o roteador sem fio o mais distante possível das fontes de interferência.

Nota

- Embora a maioria dos roteadores sem fio tenha uma antena, em alguns deles ela fica na parte interna.

Verificação 2 Verifique as configurações do roteador sem fio

A impressora e o roteador sem fio devem estar conectados usando a largura de banda de 2,4 GHz ou 5 GHz. Verifique se o roteador sem fio para o destino da impressora está configurado para usar a largura de banda de 2,4 GHz ou 5 GHz.

Nota

- Alguns roteadores sem fio distinguem nomes de rede (SSIDs) pelo último caractere alfanumérico de acordo com sua largura de banda (2,4 GHz ou 5 GHz) ou propósito (para computador ou máquina de jogo).

Para verificar o nome da rede (SSID) do roteador sem fio ao qual a impressora está conectada, exiba-o usando o painel de controle da impressora ou imprima as informações de configuração de rede da impressora.

- Exiba no LCD.

  ➡ Configurações da LAN

- Imprima as configurações de rede.

  ➡ Imprimindo as Configurações da Rede

Para obter detalhes, consulte o manual de instruções fornecido com o roteador sem fio ou entre em contato com o fabricante.

Se você usar uma chave de criptografia, especifique-a para o nome da rede (SSID) que está usando.

Para obter detalhes, consulte Definindo uma Chave de Criptografia.

Nota

- Pressionar um botão no roteador sem fio permite que você conecte a impressora e o roteador sem fio.

  ➡ Conexão WPS

- Para a configuração manual:

  ➡ Conexão WPS (Código PIN)

Se as medidas acima não resolverem o problema, verifique se o DHCP do roteador sem fio está ativado.

Verificando o Código do Status

Você pode verificar o status de rede atual imprimindo as informações da rede. "Código do Status" representa o status da rede.

Siga o procedimento abaixo para verificar o código do status.

1. Imprima as configurações da rede.

   ➡ Imprimindo as Configurações da Rede

2. Verifique "2-2 Códigos de resultado" na impressão.

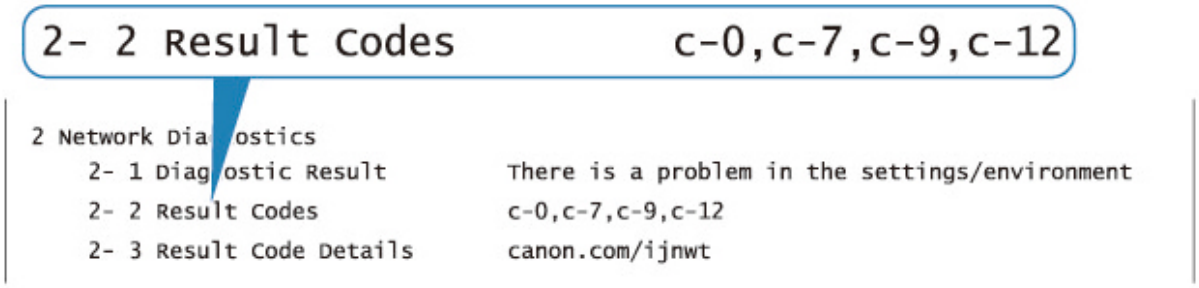

3. Acesse http://canon.com/ijnwt para verificar os detalhes sobre o código de status exibido (c-xx: "xx" representa caracteres numéricos).

Problemas durante a Impressão do Smartphone/Tablet

- Impossível Imprimir de Smartphone/Tablet

Impossível Imprimir de Smartphone/Tablet

Se você não conseguir imprimir do seu smartphone/tablet, é possível que seu smartphone/tablet não consiga se comunicar com a impressora.

Verifique a causa do problema de acordo com o método de conexão.

- Não é Possível Estabelecer Comunicação com a Impressora via LAN sem Fio
- Não é Possível a Comunicação com a Impressora quando está na Configuração Direta sem Fio

Nota

- Para problemas de impressão com outros métodos de conexão ou mais informações sobre como executar configurações de cada método de conexão:
  - Usando o PIXMA/MAXIFY Cloud Link
  - Imprimindo com o Google Cloud Print
  - Imprimindo a partir de um Dispositivo iOS (AirPrint)

Q Não é Possível Estabelecer Comunicação com a Impressora via LAN sem Fio

A

Se o seu smartphone/tablet não conseguir se comunicar com a impressora, verifique o seguinte.

Verificação 1 Verifique o estado da alimentação da impressora, dos dispositivos de rede (por exemplo, roteador sem fio) e do smartphone/tablet.

- Ligue a impressora ou os dispositivos.
- Se a alimentação já estiver ligada, desligue e ligue novamente o interruptor de alimentação.
- Pode ser necessário resolver os problemas do roteador (por exemplo, intervalo de atualização de uma chave, problemas de intervalo de atualização do DHCP, modo de economia de energia etc.) ou de atualização do firmware do roteador sem fio.

Para obter detalhes, entre em contato com o fabricante do seu roteador sem fio.

Verificação 2 Verifique as configurações do seu dispositivo (smartphone/tablet).

Verifique se Wi-Fi está ativado em seu dispositivo.

Para obter detalhes, consulte o manual de instruções do seu dispositivo.

Verificação 3 A impressora está conectada ao roteador sem fio?

Use o ícone no LCD para confirmar o status da conexão entre a impressora e o roteador sem fio. Se o ícone não é exibido, o Wi-Fi está desativado. Ative a comunicação sem fio na impressora.

Verificação 4 As configurações de rede da impressora são idênticas às do roteador sem fio?

Verifique se as configurações de rede da impressora (por exemplo, nome da rede (SSID) ou chave de rede (senha) etc.) são idênticas às do roteador sem fio.

Para verificar as configurações do roteador sem fio, consulte o manual de instruções fornecido com ele ou entre em contato com o fabricante.

Para verificar as configurações de rede atuais da impressora, exiba-a usando o painel de controle da máquina ou imprima as informações de configuração de rede da impressora.

- Exiba no LCD.

  ➡ Configurações da LAN

- Imprima as configurações de rede.

  ➡ Imprimindo as Configurações da Rede

Nota

- O IJ Network Device Setup Utility permite que você diagnostique e repare o status da rede.

  Selecione o link abaixo para transferir e instalar o IJ Network Device Setup Utility.

  ➡ Verificando o Status da Conexão da Impressora Usando o IJ Network Device Setup Utility

  Consulte abaixo para inicializar o IJ Network Device Setup Utility.

  - **Para o Windows:**

    ➡ Iniciar o IJ Network Device Setup Utility

  - **Para o macOS:**

    ➡ Iniciar o IJ Network Device Setup Utility

Verificação 5 As configurações de rede do seu smartphone/tablet são idênticas às do roteador sem fio?

Verifique se as configurações de rede da impressora (por exemplo, nome da rede (SSID) ou chave de rede (senha) etc.) são idênticas às do roteador sem fio.

Para verificar as configurações do seu smartphone/tablet, consulte o manual de instruções fornecido com ele.

Se as configurações de rede do seu smartphone/tablet não forem idênticas às do roteador sem fio, altere as configurações de rede dele para que correspondam às do roteador sem fio.

Verificação 6 Verifique se a impressora não está muito distante do roteador sem fio.

Se a distância entre a impressora e o roteador sem fio não for muito grande, a comunicação poderá ser ruim. Coloque a impressora e o roteador próximos um do outro.

Nota

- Embora a maioria dos roteadores sem fio tenha uma antena, em alguns deles ela fica na parte interna.

Verificação 7 Verifique se o sinal sem fio está forte. Monitore o status do sinal e mova a impressora e o roteador sem fio, conforme necessário.

Coloque a impressora e o roteador sem fio onde não exista nenhum obstáculo entre eles. A comunicação sem-fio entre diferentes salas ou andares geralmente é baixa. A comunicação sem fio pode ser impedida por

materiais do edifício que contenham metal ou concreto. Se a impressora não puder se comunicar com o computador pelo Wi-Fi devido a uma parede, coloque a impressora e o computador no mesmo recinto.

Além disso, se houver algum dispositivo que emita ondas de rádio, como um forno micro-ondas, na mesma largura de frequência do roteador sem fio nas proximidades, isso pode causar interferência. Coloque o roteador sem fio o mais distante possível das fontes de interferência.

Verifique a intensidade do sinal no LCD.

➡ LCD e Painel de Controle

Nota

- O IJ Network Device Setup Utility permite que você diagnostique e repare o status da rede.

  Selecione o link abaixo para transferir e instalar o IJ Network Device Setup Utility.

  ➡ Verificando o Status da Conexão da Impressora Usando o IJ Network Device Setup Utility

  Consulte abaixo para inicializar o IJ Network Device Setup Utility.

  - **Para o Windows:**

    ➡ Iniciar o IJ Network Device Setup Utility

  - **Para o macOS:**

    ➡ Iniciar o IJ Network Device Setup Utility

Q Não é Possível a Comunicação com a Impressora quando está na Configuração Direta sem Fio

A

Se o smartphone/tablet não conseguir se comunicar com a impressora na configuração Direta Sem Fio, verifique o seguinte.

Verificação 1 Verifique o estado da alimentação da impressora e de outros dispositivos (smartphone ou tablet).

Ligue a impressora ou os dispositivos.

Se a alimentação já estiver ligada, desligue e ligue novamente o interruptor de alimentação.

Verificação 2 O ícone é exibido no LCD?

Caso contrário, a Conexão Direta sem Fio está desativada. Ativar a Conexão Direta Sem Fio.

Verificação 3 Verifique as configurações do seu dispositivo (smartphone/tablet).

Verifique se Wi-Fi está ativado em seu dispositivo.

Para obter detalhes, consulte o manual de instruções do seu dispositivo.

Verificação 4 Verifique se a impressora está selecionada como uma conexão para dispositivo (como um smartphone ou tablet).

Selecione o nome da rede (SSID) para conexão direta sem fio especificado para a impressora como o destino da conexão para dispositivos.

Verifique o destino em seu dispositivo.

Para obter detalhes, consulte o manual de instruções do seu dispositivo ou visite o site do fabricante.

Para verificar o nome da rede (SSID) da Conexão direta sem fio especificada para a impressora, exiba-o usando o painel de controle da impressora ou imprima as informações de configuração de rede da impressora.

- Exiba no LCD.

  ➡ Configurações da LAN

- Imprima as configurações de rede.

  ➡ Imprimindo as Configurações da Rede

Verificação 5 Você inseriu a senha correta especificada para a configuração Direta Sem Fio?

Para verificar a senha especificada para a impressora, exiba-a usando o painel de controle da máquina ou imprima as informações de configuração de rede da impressora.

- Exiba no LCD.

  ➡ Configurações da LAN

- Imprima as configurações de rede.

  ➡ Imprimindo as Configurações da Rede

Verificação 6 Verifique se a impressora não está muito distante do dispositivo.

Se a distância entre a impressora e o dispositivo for muito grande, a comunicação sem fio poderá ser ruim. Coloque a impressora e o dispositivo próximos um do outro.

Verificação 7 Verifique se 5 dispositivos já estão conectados.

A configuração Direta Sem Fio não permite a conexão de mais de 5 dispositivos.

Problemas de Impressão

- Impressora não imprime
- A Tinta Não Sai
- A Impressora não Atende ou erro Alimente Papel/"Sem Papel"
- Não é Possível Imprimir na Etiqueta de Disco
- Os Resultados da Impressão São Insatisfatórios
- A Impressão Para
- Não É Possível Imprimir Usando o AirPrint
- Não Há Alimentação de Papel na Origem do Papel Especificada no Driver da Impressora (Windows)

Impressora não imprime

Verificação 1 Verifique se a impressora está ligada.

Caso contrário, verifique se a impressora está conectada corretamente e pressione o botão **ATIVADO (ON)** para ligá-la.

O indicador luminoso **ATIVADO (ON)** pisca enquanto a impressora está inicializando. Aguarde até que o indicador luminoso **ATIVADO (ON)** pare de piscar e fique permanentemente aceso.

Nota

- Se você estiver imprimindo uma grande quantidade de dados, como fotos ou outros gráficos, a impressão pode levar mais tempo para ser iniciada. O indicador luminoso **ATIVADO (ON)** pisca enquanto o computador está processando dados e enviando-os à impressora. Aguarde o início da impressão.

Verificação 2 Verifique se a impressora está corretamente conectada ao computador.

Se você estiver usando um cabo USB, verifique se ele está conectado firmemente tanto à impressora como ao computador. Quando o cabo USB estiver firmemente conectado, verifique o seguinte:

- Se estiver utilizando um dispositivo de retransmissão, como um hub USB, desconecte-o, conecte a impressora diretamente ao computador e tente imprimir novamente. Se a impressão for iniciada normalmente, o problema será no dispositivo de apoio. Entre em contato com o fornecedor do dispositivo de apoio.
- Também pode haver um problema no cabo USB. Substitua o cabo USB e tente imprimir novamente.

Se você usar a impressora por meio de uma LAN, verifique se a impressora está configurada corretamente para ser usada na rede.

➡ Não é possível encontrar a Impressora ao usar Wi-Fi
➡ Não é possível encontrar a Impressora ao usar LAN com fio

Nota

- O IJ Network Device Setup Utility permite que você diagnostique e repare o status da rede.

  Selecione o link abaixo para transferir e instalar o IJ Network Device Setup Utility.

  ➡ Verificando o Status da Conexão da Impressora Usando o IJ Network Device Setup Utility

  Consulte abaixo para inicializar o IJ Network Device Setup Utility.

  - **Para o Windows:**

    ➡ Iniciar o IJ Network Device Setup Utility

  - **Para o macOS:**

    ➡ Iniciar o IJ Network Device Setup Utility

Verificação 3 Verifique a largura de banda usada pelo roteador sem fio e pela impressora.

Se você se conectar pela Conexão direta sem fio enquanto a impressora estiver conectada ao roteador sem fio na largura de banda de 5 GHz, a conexão entre o roteador sem fio e a impressora será cancelada. (Alguns países e regiões podem não suportar a largura de banda de 5 GHz.) Use a largura de banda de 2,4 GHz para evitar desconexões. Ao conectar a impressora e o roteador sem fio na largura de banda de 2,4 GHz, você pode imprimir pelo roteador sem fio ou pela Conexão direta sem fio.

➡ Conexão com a Conexão direta sem fio

Verificação 4 Verifique se as configurações do papel correspondem às informações definidas para a alim. superior ou a bandeja de alimentação manual.

Se as configurações do papel não corresponderem às informações definidas para a alim. superior ou a bandeja de alimentação manual, aparecerá uma mensagem de erro no LCD. Siga as instruções abaixo no LCD para resolver o problema.

➡ Registrar informações do papel

Nota

- Você pode selecionar se a mensagem que impede o erro de impressão será exibida.
  - Para alterar a configuração de exibição da mensagem ao imprimir usando o painel de controle da impressora:
    ➡ Config. relacionadas ao papel
  - Para alterar a configuração de exibição da mensagem ao imprimir usando o driver da impressora:
    ➡ Alterando o Modo de Operação da Impressora (Windows)
    ➡ Alterando o Modo de Operação da Impressora (macOS)

Verificação 5 Se estiver imprimindo de um computador, exclua os trabalhos de impressão desnecessários.

- **Para o Windows:**
  ➡ Excluindo os trabalhos de impressão indesejados
- **Para o macOS:**
  ➡ Excluindo os trabalhos de impressão indesejados

Verificação 6 Verifique se a guia da bandeja multipropósito está fechada.

Se a guia da bandeja multiuso estiver aberta, feche-a.

Verificação 7 A bandeja de alimentação manual está na posição de alimentação do papel?

Se a bandeja de alimentação manual estiver na posição de limpeza de papel obstruído, retorne a bandeja à posição de alimentação de papel.

Verificação 8 A configuração do tamanho do papel corresponde ao tamanho do papel carregado na impressora?

- **Para o Windows:**

  Verifique a mensagem no LCD da impressora para eliminar o erro. Em seguida, verifique a configuração **Tam. Pág. (Page Size)** na folha **Configurar Página (Page Setup)** do driver da impressora e carregue papel do mesmo tamanho da configuração e tente imprimir novamente.

  Defina a impressora para não detectar a largura do papel usando o driver da impressora.

  Para definir a impressora para não detectar a largura do papel, abra a janela de configuração do driver da impressora e, em **Configurações Personalizadas (Custom Settings)**, na folha **Manutenção (Maintenance)**, marque a caixa de seleção **Desativar detecção de larg. papel ao imprimir de computador (Disable paper width detection when printing from computer)** e clique em **OK**.

  Para abrir a janela de configuração do driver da impressora, consulte Como Abrir a Janela de Configuração do Driver da Impressora.

  * Desmarque a caixa de seleção **Desativar detecção de larg. papel ao imprimir de computador (Disable paper width detection when printing from computer)** novamente quando a impressão estiver concluída e, em seguida, clique em **OK**.

- **Para o macOS:**

  Verifique a mensagem no LCD da impressora para eliminar o erro. Em seguida, selecione a configuração **Tamanho do Papel (Paper Size)** na caixa de diálogo Configurar Página e coloque o papel do mesmo tamanho da configuração e tente imprimir novamente.

  Defina a impressora para não detectar a largura do papel usando o Canon IJ Printer Utility2.

  Para definir a impressora para não detectar a largura do papel, abra o Canon IJ Printer Utility2, selecione **Configurações personalizadas (Custom Settings)** no menu pop-up, marque a caixa de seleção **Desativar detecção de larg. papel ao imprimir de computador (Disable paper width detection when printing from computer)** e clique em **Aplicar (Apply)**.

  Para abrir o Canon IJ Printer Utility2, consulte Abrindo o Canon IJ Printer Utility2.

  * Desmarque a caixa de seleção **Desativar detecção de larg. papel ao imprimir de computador (Disable paper width detection when printing from computer)** novamente quando a impressão estiver concluída e, em seguida, clique em **Aplicar (Apply)**.

Verificação 9 O tipo de mídia e o tamanho do papel estão especificados corretamente no driver da impressora?

Quando o tipo de mídia estiver especificado para **Papel fotog. Pro Premium Mate A (Photo Paper Pro Premium Matte A)**, **Acabam. Art. Premium Suave (Premium Fine Art Smooth)** ou **Papel fotográfico fosco (Matte Photo Paper)** no driver da impressora, especifique um tamanho de papel do seguinte tamanho que tenha margens amplas.

- **A4 (Margem 25) (A4 (Margin 25))**
- **Letter (Margem 25) (Letter (Margin 25))/Carta EUA (Margem 25) (US Letter (Margin 25))**
- **A3 (Margem 25) (A3 (Margin 25))**
- **A3+ (Margem 25) (A3+ (Margin 25))**
- **11x17 (Margem 25) (11"x17" (Margin 25))**

- **210x594mm (Margem 25) (210x594mm (Margin 25))**

Importante

- Ao cancelar o ajuste de margem de segurança com o seguinte método, você poderá imprimir com um tamanho normal de papel.

  - **Para o Windows:**

    Clique em **Opções de impressão (Print Options)** na guia **Configurar página (Page Setup)** do driver da impressora. Em seguida, marque a caixa de seleção **Cancelar a regulagem da margem de segurança para o tamanho do papel (Cancel the safety margin regulation for paper size)** na caixa de diálogo exibida.

  - **Para o macOS:**

    Marque a caixa de seleção **Cancelar regul. margem (Cancel Margin Regulation)** em **Configs. det. papel (Advanced Paper Settings)** da caixa de diálogo Imprimir.

  Se você imprimir com tamanho normal de papel, algumas condições, como a abrasão do papel, podem causar manchas no papel ou deterioração da qualidade de impressão dependendo do ambiente. Recomendamos que você imprima com um tamanho de papel de margens amplas.

Verificação 10 O driver de impressora da sua impressora está selecionado durante a impressão?

A impressora não imprimirá corretamente se você estiver usando o driver de uma impressora diferente.

- **Para o Windows:**

  Verifique se "Canon XXX series" (onde "XXX" é o nome da sua impressora) está selecionada na caixa de diálogo Imprimir.

  Nota

  - Se várias impressoras estão registradas em seu computador, defina sua impressora como impressora padrão para que uma seja selecionada por padrão.

- **Para o macOS:**

  Verifique se o nome da impressora está selecionado na caixa de diálogo de impressão **Impressora (Printer)**.

  Nota

  - Se várias impressoras estiverem registradas em seu computador, selecione **Definir como impressora padrão (Set as Default Printer)** em **Preferências do sistema (System Preferences)** > **Impressoras e scanners (Printers & Scanners)** para uma impressora ser selecionada por padrão.

Verificação 11 Defina a porta da impressora correta. (Windows)

- **Para conectar a impressora a um computador usando um cabo USB:**

  1. Verifique se a impressora está ligada.
  2. Selecione **Dispositivos e Impressoras (Devices and Printers)** no **Painel de Controle (Control Panel)** e clique com o botão direito no ícone da impressora para corrigir a porta da impressora.
  3. Selecione **Remover dispositivo (Remove device)**, exclua o driver de impressora desnecessário.

4. Desconecte o cabo USB.
5. Reconecte o cabo USB.

   A reconstrução do driver de impressora é iniciada e um novo ícone de impressora é adicionado.

Se o ícone da impressora não for adicionado após cerca de 5 minutos, o driver da impressora não será instalado corretamente. Refaça a configuração da impressora.

- **Para conectar a impressora à rede:**

  Você pode executar as configurações da rede usando o IJ Network Device Setup Utility.

  1. Inicie o IJ Network Device Setup Utility.

     ➡ Iniciar o IJ Network Device Setup Utility
  2. Selecione **Diagnosticar e reparar (Diagnose and Repair)**.

     A detecção de impressora conectável é realizada.
  3. Escolha a impressora que deseja reconectar na lista e selecione **Avançar (Next)**.

     Selecione **Avançar (Next)** quando o resultado do diagnóstico for exibido.
  4. Selecione **Sair (Exit)**.

Verificação 12 Você está tentando imprimir um arquivo de dados grande? (Windows)

Se você estiver tentando imprimir um arquivo de dados grande, leva mais tempo para iniciar a impressão.

Se a impressora não iniciar a impressão após um determinado período, selecione**Ativada (On)** para **Impedimento de perda de dados impressos (Prevention of Print Data Loss)** na caixa de diálogo **Opções de impressão (Print Options)**.

Para obter detalhes, consulte Descrição da Guia Configurar página.

Importante

- Selecionar **Ativada (On)** para **Impedimento de perda de dados impressos (Prevention of Print Data Loss)** pode reduzir a qualidade de impressão.
- Quando a impressão estiver concluída, selecione **Desativada (Off)** para **Impedimento de perda de dados impressos (Prevention of Print Data Loss)**.

Verificação 13 Se estiver imprimindo do computador, reinicie-o.

Reinicie o computador e tente imprimir novamente.

A Tinta Não Sai

Verificação 1 Verifique os níveis de tinta estimados no cartucho de tintas.

Verifique o status de tinta no LCD.

➡ Verificando o Status da Tinta no LCD

Verificação 2 Os ejetores da cabeça de impressão estão entupidos?

Siga as etapas abaixo para imprimir um padrão de verificação de ejetor e determinar se a tinta foi ejetada corretamente dos ejetores da cabeça de impressão.

Etapa 1 Imprima o padrão de verificação de ejetor.

Após a impressão do padrão de verificação do ejetor, analise o padrão.

- **Para o Windows:**
  - ➡ Imprimindo um Padrão de Verificação de Ejetor
- **Para o macOS:**
  - ➡ Imprimindo um Padrão de Verificação de Ejetor

Se o padrão não for impresso corretamente, vá para a próxima etapa.

Etapa 2 Limpe a cabeça de impressão.

Após a limpeza da cabeça de impressão, imprima o padrão de verificação do ejetor e verifique o resultado.

- **Para o Windows:**
  - ➡ Limpe a cabeça de impressão
- **Para o macOS:**
  - ➡ Limpe a cabeça de impressão

Se não melhorar, limpe a cabeça de impressão novamente.

Se ainda não melhorar, vá para a próxima etapa.

Etapa 3 Limpe profundamente a cabeça de impressão.

Após a limpeza profunda da cabeça de impressão, imprima o padrão de verificação do ejetor e verifique o resultado.

- **Para o Windows:**
  - ➡ Limpe profundamente a cabeça de impressão
- **Para o macOS:**
  - ➡ Limpe profundamente a cabeça de impressão

Se não melhorar, desligue a impressora, aguarde mais de 24 horas e vá para a próxima etapa. Quando você desliga a impressora, não a desconecte da fonte de alimentação.

Etapa 4 Limpe profundamente a cabeça de impressão novamente.

Após a nova limpeza profunda da cabeça de impressão, imprima o padrão de verificação do ejetor e verifique o resultado.

Se ainda não melhorar, vá para a próxima etapa.

Etapa 5 Solicite um reparo.

A cabeça de impressão pode ficar danificada. Entre em contato com o centro de assistência Canon mais próximo para solicitar um reparo.

Para obter detalhes sobre impressão do padrão de verificação do ejetor, limpeza da cabeça de impressão e limpeza profunda da cabeça de impressão, consulte Cabeça de impressão.

A Impressora não Atende ou erro Alimente Papel/"Sem Papel"

A

Verificação 1 Verifique se há papel colocado.

➡ Colocando Papel

Verificação 2 Ao colocar o papel, considere o seguinte.

- Folheie os papéis antes de colocar duas ou mais folhas.

- Alinhe as extremidades das folhas antes de colocar duas ou mais folhas de papel.
- Ao colocar duas ou mais folhas de papel, verifique se a pilha de papel não ultrapassa o limite de papel.

  No entanto, o papel pode não ser alimentado corretamente na capacidade máxima, dependendo do tipo de papel ou das condições ambientes (temperatura e umidade muito altas ou baixas). Nesses casos, reduza para menos da metade do limite de papel por vez.
- Sempre coloque o papel na orientação de retrato, independentemente da orientação de impressão.

Na bandeja de alimentação manual:

Ao colocar o papel, coloque uma folha por vez. Ao imprimir continuamente, coloque o próximo papel após a conclusão da impressão do último.

Verificação 3 O papel é muito grosso ou está enrolado?

➡ Tipos de Mídia Não Compatíveis

Verificação 4 Ao carregar cartões postais, considere o seguinte:

- Se o cartão postal estiver enrolado, poderá não ser alimentado corretamente, mesmo se a pilha de papel não exceder o limite de carregamento.

  Carregue cartões postais japoneses com a coluna do CEP virada para baixo.

Verificação 5 Verifique a configuração da origem de papel.

➡ Alternando a Origem do Papel para que Corresponda aos Fins da Impressão

Verificação 6 Verifique se o peso do papel é adequado para uso com a impressora.

➡ Tipos de Mídia Compatíveis

Verificação 7 Verifique se não há nenhum objeto estranho na alim. superior ou na bandeja de alimentação manual.

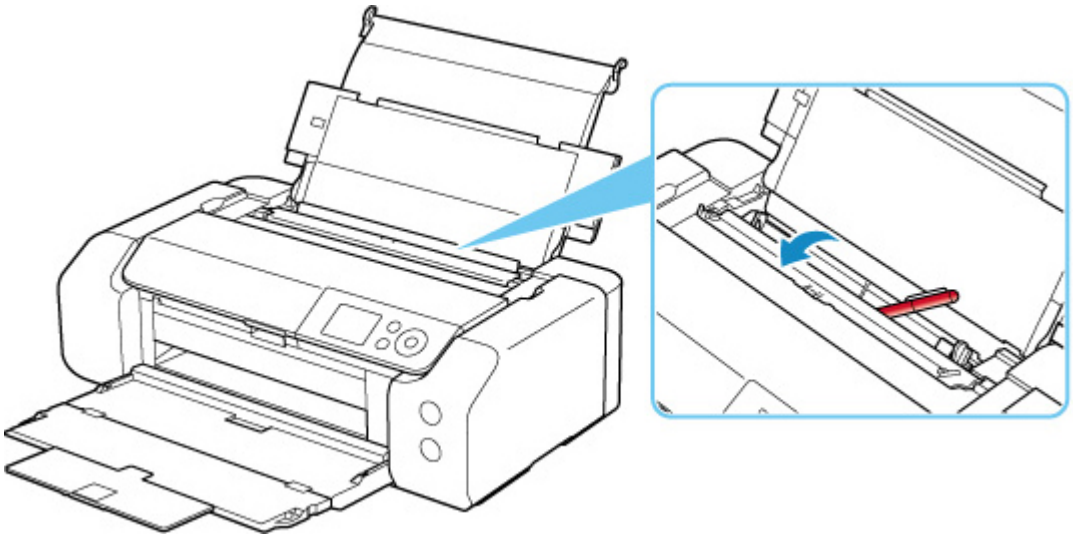

Se o papel rasgar na alim. superior ou na bandeja de alimentação manual, consulte Lista de Códigos de Suporte para Erro (Papel Atolado) para removê-lo.

Se houver um objeto estranho na alim. superior ou na bandeja de alimentação manual, desligue a impressora, desconecte-a da fonte de alimentação e remova o objeto.

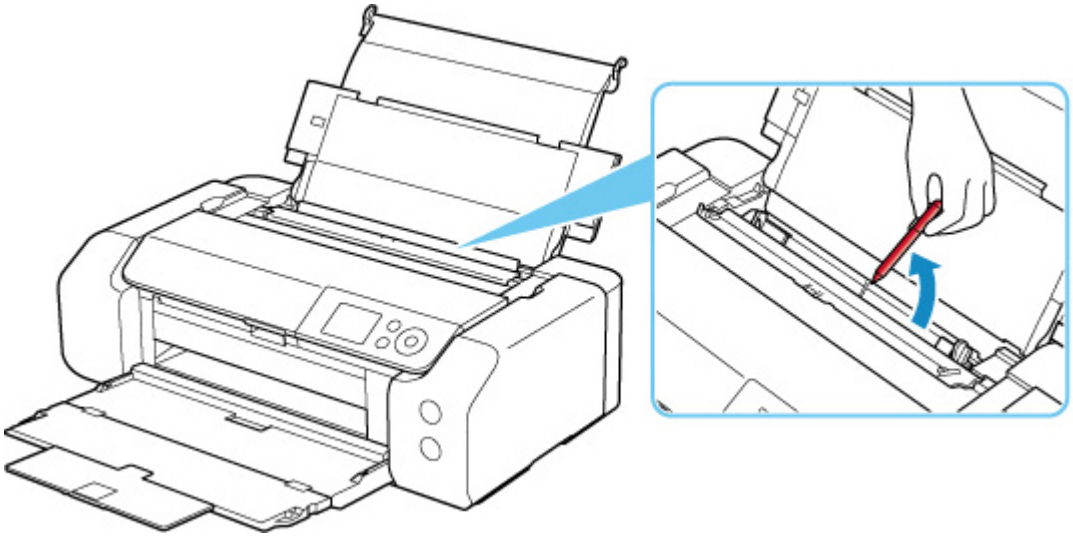

Nota

- Se a tampa do slot de alimentação estiver aberta, feche-a devagar.

Verificação 8 Certifique-se de que a guia da bandeja multiuso esteja completamente fechada.

O papel não será alimentado corretamente se a guia da bandeja multiuso estiver um pouco aberta.

➡ Colocando um Disco Imprimível

Verificação 9 Limpe o rolo de alimentação do papel.

➡ Limpando os Rolos de Alimentação do Papel

Nota

- A limpeza do rolo de alimentação do papel gastará o rolo, portanto, faça isso somente quando necessário.

Se as medidas acima não resolverem o problema, entre em contato com o centro de assistência da Canon mais próximo para solicitar um reparo.

Não é Possível Imprimir na Etiqueta de Disco

➡A Impressão de Etiqueta de Disco Não É Iniciada

➡Alimentação Incorreta da Bandeja Multipropósito

➡Bandeja Multipropósito Atolada

Q A Impressão de Etiqueta de Disco Não É Iniciada

A

Verificação 1 A bandeja multipropósito foi colocada corretamente?

Coloque a bandeja multipropósito de forma correta novamente e selecione **OK** no LCD.

Use a bandeja multipropósito (marcada com A) fornecida com esta impressora.

Para obter mais informações sobre como colocar a bandeja multipropósito, consulte Colocando um Disco Imprimível.

Verificação 2 O disco imprimível foi colocado na bandeja multipropósito?

Coloque o disco imprimível na bandeja multipropósito de forma correta novamente e selecione **OK** no LCD.

Use a bandeja multipropósito (marcada com A) fornecida com esta impressora.

Para obter mais informações sobre como colocar a bandeja multipropósito, consulte Colocando um Disco Imprimível.

Verificação 3 Decorreu algum tempo após você colocar a bandeja multipropósito?

Se decorreu um determinado período de tempo após você colocar a bandeja multipropósito, ela deve ser ejetada.

Siga as instruções no LCD e tente a operação novamente.

Q Alimentação Incorreta da Bandeja Multipropósito

A

Verificação 1 A bandeja multipropósito foi colocada corretamente?

Coloque a bandeja multipropósito de forma correta novamente e selecione **OK** no LCD.

Use a bandeja multipropósito (marcada com A) fornecida com esta impressora.

Para obter mais informações sobre como colocar a bandeja multipropósito, consulte Colocando um Disco Imprimível.

Verificação 2 Um disco imprimível não reconhecível pode ter sido colocado.

A Canon recomenda o uso de discos imprimíveis processados especialmente para impressão em uma impressora a jato de tinta.

Q Bandeja Multipropósito Atolada

A

Retire a bandeja multipropósito delicadamente.

Se a bandeja multipropósito não puder ser puxada para fora, desligue e ligue a impressora. A bandeja multipropósito será ejetada automaticamente.

Após retirar a bandeja multipropósito, recoloque a bandeja multipropósito (marcada com A) e tente imprimir novamente. Para obter mais informações sobre como colocar a bandeja multipropósito, consulte Colocando um Disco Imprimível.

Se a bandeja multipropósito ainda estiver atolada, verifique se há algum problema com o disco imprimível.

➡ Alimentação Incorreta da Bandeja Multipropósito

Os Resultados da Impressão São Insatisfatórios

Se os resultados de impressão não forem satisfatórios em virtude de riscos brancos, linhas desalinhadas/ destorcidas ou cores irregulares, primeiro verifique as configurações da qualidade de impressão e papel.

Verificação 1 As configurações de tamanho da página e tipo de mídia correspondem ao tamanho e tipo de papel colocado?

Se essas configurações não coincidirem, não será possível obter o resultado adequado.

Se você estiver imprimindo uma foto ou ilustração, uma configuração incorreta de tipo de papel pode afetar a qualidade da cor impressa.

Além disso, se imprimir com uma configuração de tipo de papel incorreta, a superfície impressa poderá ficar riscada.

Em impressão sem-bordas, podem ocorrer irregularidades na coloração, dependendo da combinação da configuração do tipo de papel e do papel carregado.

O método para verificar as configurações de qualidade de impressão e papel difere dependendo do uso da impressora.

- **Imprimindo do computador**

  Verifique as configurações usando o driver da impressora.

  ➡ Configuração Básica de Impressão

- **Imprimindo de um PictBridge (Wi-Fi) dispositivo compatível**

  Verifique as configurações no seu PictBridge (Wi-Fi) dispositivo compatível ou usando o painel de controle.

  ➡ Configurações de Impressão do PictBridge (Wi-Fi)
  ➡ Configs. de impressão PictBridge

- **Impressão a partir de seu smartphone/tablet usando Canon PRINT Inkjet/SELPHY**

  Verifique as configurações em Canon PRINT Inkjet/SELPHY.

  ➡ Imprimir fotos do seu smartphone

Verificação 2 Verifique se a qualidade de impressão adequada foi selecionada (consulte a lista acima).

Selecione a qualidade de impressão adequada para o papel e para o que está sendo impresso. Se observar borrões e cores irregulares, aumente a configuração da qualidade de impressão e tente imprimir novamente.

Nota

- Ao imprimir de um PictBridge (Wi-Fi) dispositivo compatível, defina a configuração da qualidade da impressão usando o painel de controle.

Essa configuração não pode ser feita no PictBridge (Wi-Fi) dispositivo compatível.

Verificação 3 Ao usar o Wi-Fi, verifique se o status do rádio está bom.

- Verificar o status da rede Wi-Fi

Se o status do rádio for ruim, é possível que os resultados da impressão não sejam satisfatórios ou que a velocidade da impressão seja baixa. Tente imprimir novamente depois que o status do rádio melhorar.

Se o problema não for resolvido mesmo após a melhora do status do rádio, use a impressora via USB ou uma LAN com fio.

Verificação 4 Se o problema não for resolvido, consulte também as seções a seguir.

Consulte também as seções a seguir:

- As Impressões Estão Em Branco/Borradas ou Difusas/Imprecisas ou Cores Sangrando/Faixas ou Linhas
- As Desalinhadas/Destorcidas
- O Papel Fica Manchado / A Superfície Impressa Fica Riscada
- Linha Vertical Perto da Imagem
- Não é Possível Concluir a Impressão
- Linhas Incompletas ou Ausentes (Windows)
- Imagens Incompletas ou Ausentes (Windows)
- Borrões de Tinta / Papel Enrolado
- O Verso do Papel Fica Manchado
- Cores Irregulares ou Riscadas

As Impressões Estão Em Branco/Borradas ou Difusas/Imprecisas ou Cores Sangrando/Faixas ou Linhas

A Impressão Está Borrada

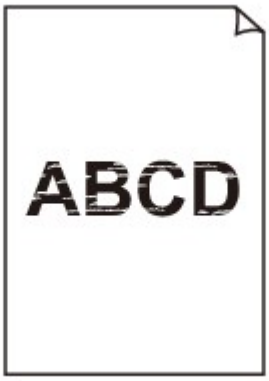

As Cores Estão Erradas

Riscos Brancos São Exibidos

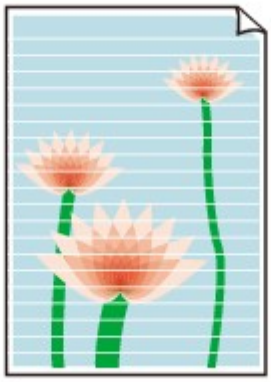

A

Verificação 1 Verifique as configurações de papel e qualidade de impressão.

➡ Os Resultados da Impressão São Insatisfatórios

Verificação 2 Verifique o status dos cartuchos de tinta. Substitua o cartucho de tinta se a tinta tiver acabado.

➡ Substituindo Cartuchos de Tinta

Verificação 3 Os ejetores da cabeça de impressão estão entupidos?

Siga as etapas abaixo para imprimir um padrão de verificação de ejetor e determinar se a tinta foi ejetada corretamente dos ejetores da cabeça de impressão.

Etapa 1 Imprima o padrão de verificação de ejetor.

Após a impressão do padrão de verificação do ejetor, analise o padrão.

- **Para o Windows:**
  - ➡ Imprimindo um Padrão de Verificação de Ejetor
- **Para o macOS:**
  - ➡ Imprimindo um Padrão de Verificação de Ejetor

Se o padrão não for impresso corretamente, vá para a próxima etapa.

Etapa 2 Limpe a cabeça de impressão.

Após a limpeza da cabeça de impressão, imprima o padrão de verificação do ejetor e verifique o resultado.

- **Para o Windows:**
  - ➡ Limpe a cabeça de impressão
- **Para o macOS:**
  - ➡ Limpe a cabeça de impressão

Se não melhorar, limpe a cabeça de impressão novamente.

Se ainda não melhorar, vá para a próxima etapa.

Etapa 3 Limpe profundamente a cabeça de impressão.

Após a limpeza profunda da cabeça de impressão, imprima o padrão de verificação do ejetor e verifique o resultado.

- **Para o Windows:**
  - Limpe profundamente a cabeça de impressão
- **Para o macOS:**
  - Limpe profundamente a cabeça de impressão

Se não melhorar, desligue a impressora, aguarde mais de 24 horas e vá para a próxima etapa. Quando você desliga a impressora, não a desconecte da fonte de alimentação.

Etapa 4 Limpe profundamente a cabeça de impressão novamente.

Após a nova limpeza profunda da cabeça de impressão, imprima o padrão de verificação do ejetor e verifique o resultado.

Se ainda não melhorar, vá para a próxima etapa.

Etapa 5 Solicite um reparo.

A cabeça de impressão pode ficar danificada. Entre em contato com o centro de assistência Canon mais próximo para solicitar um reparo.

Para obter detalhes sobre impressão do padrão de verificação do ejetor, limpeza da cabeça de impressão e limpeza profunda da cabeça de impressão, consulte Cabeça de impressão.

Verificação 4 Ao usar papel com uma superfície imprimível, verifique se o papel está colocado com o lado imprimível voltado para cima.

A impressão no lado errado do papel pode causar impressões indistintas ou com qualidade reduzida.

Consulte o manual de instruções fornecido com o papel para obter informações detalhadas sobre o lado imprimível.

As Desalinhadas/Destorcidas

Verificação 1 Verifique as configurações de papel e qualidade de impressão.

➡ Os Resultados da Impressão São Insatisfatórios

Verificação 2 Execute o alinhamento da cabeça de impressão.

Se as linhas impressas estiverem desalinhadas/destorcidas ou o resultado da impressão ficar de alguma maneira insatisfatório, ajuste o posicionamento da cabeça de impressão.

➡ Alinhando a Cabeça de Impressão

Nota

- Se o problema não for resolvido após executar o alinhamento da cabeça de impressão, execute o alinhamento da cabeça de impressão manualmente.
  ➡ Alinhando a Cabeça de Impressão Manualmente

Verificação 3 Aumente a qualidade de impressão e tente imprimir novamente.

Aumentar a qualidade da impressão usando o driver da impressora poderá melhorar o resultado da impressão.

O Papel Fica Manchado / A Superfície Impressa Fica Riscada

O Papel Fica Manchado

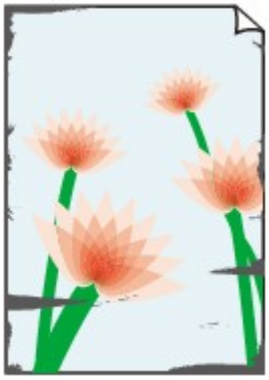

Bordas Manchadas

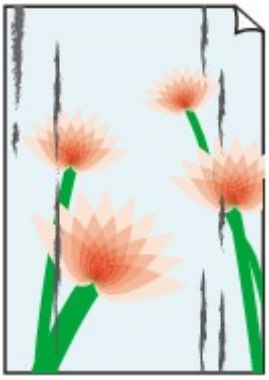

Superfície Manchada

A Superfície Impressa Fica Riscada

Verificação 1 Verifique as configurações de papel e qualidade de impressão.

➡ Os Resultados da Impressão São Insatisfatórios

Verificação 2 Verifique o tipo de papel.

- Verifique se você está usando o papel correto para o que está sendo impresso.

  ➡ Tipos de Mídia Compatíveis

- Para uma impressão sem bordas, use um papel adequado.

  Se o papel utilizado não for apropriado para impressão sem bordas, a qualidade de impressão poderá ser reduzida nas extremidades superior e inferior do papel.

  ➡ Área de Impressão

Verificação 3 Corrija a ondulação antes de colocar o papel.

Ao usar o Papel Fotog. Semibrilhante Plus, mesmo se a folha estiver ondulada, coloque uma folha por vez do jeito que ela estiver. Enrolar esse papel na direção oposta para alisá-lo pode causar rachaduras na superfície do papel e reduzir a qualidade de impressão.

É recomendado colocar o papel não usado de volta na embalagem e guardá-lo sem amassar.

- **Papel Comum**

  Vire o papel e coloque-o novamente para imprimir o outro lado.

- **Outro papel, como envelope**

  Se a ondulação do papel for maior do que 3 mm / 0,1 polegada (A) na altura, o papel poderá ficar manchado ou não ser alimentado corretamente. Siga as instruções abaixo para corrigir a ondulação do papel.

1. Enrole o papel na direção oposta à de seu enrolamento, conforme mostrado a seguir.

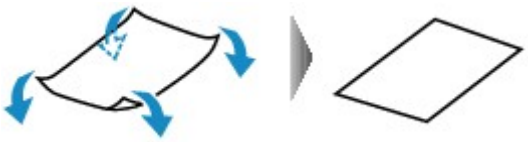

2. Verifique se o papel está plano agora.

   É recomendável imprimir uma folha de papel desenrolada de cada vez.

Nota

- Dependendo do tipo, o papel pode ficar manchado ou não ser alimentado corretamente mesmo que não esteja enrolado para dentro. Siga as instruções abaixo para enrolar o papel para fora até 3 mm / 0,1 polegada (C) na altura antes da impressão. Esse procedimento pode melhorar o resultado de impressão.

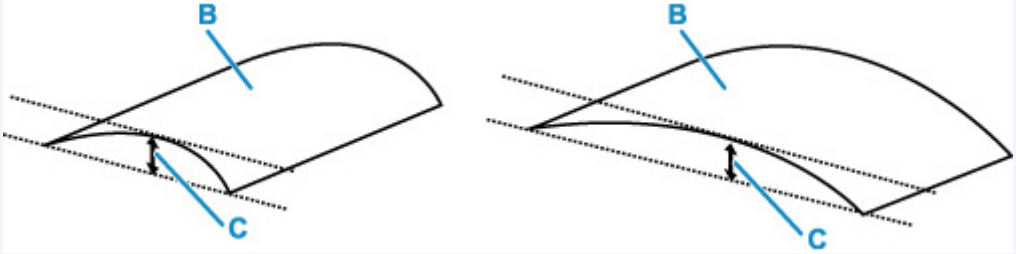

  (B) Lado da impressão

  É recomendável colocar uma folha enrolada para fora de cada vez.

Verificação 4 Defina a impressora para evitar abrasão do papel.

Ajustar a configuração para evitar a abrasão do papel aumentará o espaço entre a cabeça de impressão e o papel. Se você notar alguma abrasão, mesmo com o tipo de mídia definido corretamente de acordo com o papel, configure a impressora para evitar a abrasão do papel utilizando o painel de controle ou o computador.

Isso pode reduzir a velocidade da impressão.

* Quando terminar a impressão, desfaça essa configuração. Caso contrário, ela será aplicada nos próximos trabalhos de impressão.

- **No painel de controle**

  Na tela INÍCIO, selecione **Configurações diversas (Various settings)** > **Configurações do dispositivo (Printer settings)** > **Configurações de impressão (Print settings)** e defina a opção **Evitar abrasão do papel (Prevent paper abrasion)** para **ATIVADO (ON)**.

  ➡ Alterando Configurações do Painel de Controle

- **No computador (Windows):**

  1. Verifique se a impressora está ligada.
  2. Abra o Canon IJ Printer Assistant Tool.

     ➡ Abrindo a Ferramenta de Manutenção (Canon IJ Printer Assistant Tool)
  3. Selecione **Configurações personalizadas (Custom Settings)**.
  4. Marque a caixa de seleção **Evitar abrasão do papel (Prevents paper abrasion)** e clique em **OK**.
  5. Verifique a mensagem e selecione **OK**.

- **No computador (macOS):**

  Ajuste a configuração para evitar a abrasão do papel na UI Remota.

  ➡ Abertura da IU Remota para Manutenção

Verificação 5 Se o brilho estiver definido como baixo, aumente a configuração de brilho e tente imprimir novamente.(Windows)

Se você estiver imprimindo com uma configuração de baixo brilho em papel comum, o papel poderá absorver muita tinta e ficar ondulado, causando a abrasão do papel.

➡ Ajustando o brilho

Verificação 6 Não imprima fora da área de impressão recomendada.

Se você imprimir fora da área de impressão recomendada do papel, a tinta poderá manchar a borda inferior do papel.

Redimensione o documento usando o software.

➡ Área de Impressão

Verificação 7 O rolo de alimentação do papel está sujo?

Limpe o rolo de alimentação do papel.

➡ Limpando os Rolos de Alimentação do Papel

Nota

- A limpeza do rolo de alimentação do papel gastará o rolo, portanto, faça isso somente quando necessário.

Verificação 8 A parte interna da impressora está suja?

A tinta pode manchar o interior da impressora, borrando a impressão.

Execute a limpeza da placa inferior para limpar o interior da impressora.

➡ Limpando o Interior da Impressora (Limpeza da Placa Inferior)

Nota

- Para evitar que o interior da impressora fique manchado, defina corretamente o tamanho do papel.

Verificação 9 Aumente o tempo de secagem da tinta.

Isso permite que a superfície impressa seque, evitando manchas e riscos.

- **Para o Windows:**

  1. Verifique se a impressora está ligada.
  2. Abra o Canon IJ Printer Assistant Tool.

     ➡ Abrindo a Ferramenta de Manutenção (Canon IJ Printer Assistant Tool)
  3. Selecione **Configurações personalizadas (Custom Settings)**.
  4. Arraste a barra de rolagem **Tempo de secagem da tinta (Ink Drying Wait Time)** para definir o tempo de espera e clique em **OK**.
  5. Verifique a mensagem e selecione **OK**.

- **Para o macOS:**

  Defina o tempo de espera usando IU Remota.

  ➡ Abertura da IU Remota para Manutenção

Linha Vertical Perto da Imagem

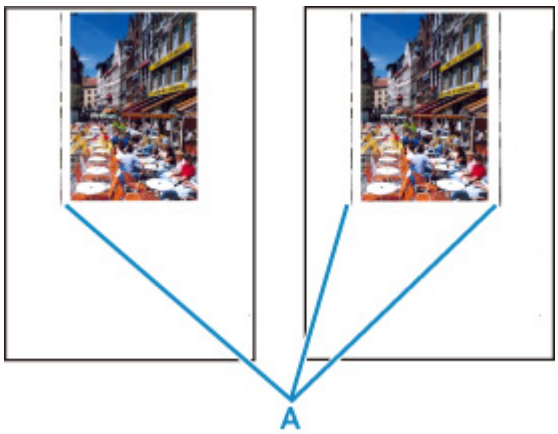

Verificação O papel de tamanho correto foi colocado?

Se o papel carregado for maior do que o tamanho especificado, linhas verticais (A) poderão ser exibidas na margem esquerda ou em ambas as margens.

Defina o tamanho do papel de acordo com o papel colocado.

➡Os Resultados da Impressão São Insatisfatórios

Nota

- A direção ou o padrão das linhas verticais (A) pode variar dependendo dos dados da imagem ou da configuração de impressão.
- Esta impressora executa a limpeza automática sempre que necessário para manter a qualidade das impressões. Uma pequena quantidade de tinta é ejetada para limpeza.

  Embora a tinta normalmente seja ejetada para o absorvente de tinta na borda externa do papel, ela pode penetrar no papel se o papel colocado for maior que o tamanho definido.

Não é Possível Concluir a Impressão

Verificação 1 Selecione a configuração para não compactar os dados de impressão. (Windows)

Se você selecionar a configuração para não compactar os dados de impressão com um software aplicativo que estiver usando, o resultado de impressão poderá será aprimorado.

Clique em **Opções de impressão (Print Options)** na guia **Configurar página (Page Setup)** do driver da impressora. Marque a caixa de seleção **Não permitir que o software aplicativo compacte os dados de impressão (Do not allow application software to compress print data)** e clique em **OK**.

Importante

- Desmarque a caixa de seleção após a conclusão da impressão.

Verificação 2 Você está tentando imprimir um arquivo de dados grande? (Windows)

Se você estiver tentando imprimir um arquivo de dados grande, leva mais tempo para iniciar a impressão.

Se a impressora não iniciar a impressão após um determinado período, selecione**Ativada (On)** para **Impedimento de perda de dados impressos (Prevention of Print Data Loss)** na caixa de diálogo **Opções de impressão (Print Options)**.

Para obter detalhes, consulte Descrição da Guia Configurar página.

Importante

- Selecionar **Ativada (On)** para **Impedimento de perda de dados impressos (Prevention of Print Data Loss)** pode reduzir a qualidade de impressão.
- Quando a impressão estiver concluída, selecione **Desativada (Off)** para **Impedimento de perda de dados impressos (Prevention of Print Data Loss)**.

Verificação 3 O disco rígido talvez não tenha espaço livre suficiente para armazenar o trabalho.

Exclua os arquivos desnecessários para aumentar a quantidade de espaço livre.

Linhas Incompletas ou Ausentes (Windows)

	Tokyo	London	New York
Jan.	12,000,000	10,500,000	12,300,000
Feb.	11,500,000	10,800,000	12,000,000
Mar.	13,800,000	12,800,000	14,200,000

Verificação 1 Você está usando a função Impr. Layout Página ou a função de Margem de Encadernação?

Quando a função de impressão de layout ou margem de encadernação estiver em uso, as linhas finas podem não ser impressas. Tente aumentar a espessura das linhas do documento.

Verificação 2 Você está tentando imprimir um arquivo de dados grande? (Windows)

Se você estiver tentando imprimir um arquivo de dados grande, leva mais tempo para iniciar a impressão.

Se a impressora não iniciar a impressão após um determinado período, selecione**Ativada (On)** para **Impedimento de perda de dados impressos (Prevention of Print Data Loss)** na caixa de diálogo **Opções de impressão (Print Options)**.

Para obter detalhes, consulte Descrição da Guia Configurar página.

Importante

- Selecionar **Ativada (On)** para **Impedimento de perda de dados impressos (Prevention of Print Data Loss)** pode reduzir a qualidade de impressão.
- Quando a impressão estiver concluída, selecione **Desativada (Off)** para **Impedimento de perda de dados impressos (Prevention of Print Data Loss)**.

Imagens Incompletas ou Ausentes (Windows)

Verificação 1 Selecione a configuração para não compactar os dados de impressão.

Se você selecionar a configuração para não compactar os dados de impressão com um software aplicativo que estiver usando, o resultado de impressão poderá será aprimorado.

Clique em **Opções de impressão (Print Options)** na guia **Configurar página (Page Setup)** do driver da impressora. Marque a caixa de seleção **Não permitir que o software aplicativo compacte os dados de impressão (Do not allow application software to compress print data)** e clique em **OK**.

Para obter detalhes, consulte Descrição da Guia Configurar página.

Importante

- Desmarque a caixa de seleção após a conclusão da impressão.

Verificação 2 Você está tentando imprimir um arquivo de dados grande? (Windows)

Se você estiver tentando imprimir um arquivo de dados grande, leva mais tempo para iniciar a impressão.

Se a impressora não iniciar a impressão após um determinado período, selecione**Ativada (On)** para **Impedimento de perda de dados impressos (Prevention of Print Data Loss)** na caixa de diálogo **Opções de impressão (Print Options)**.

Para obter detalhes, consulte Descrição da Guia Configurar página.

Importante

- Selecionar **Ativada (On)** para **Impedimento de perda de dados impressos (Prevention of Print Data Loss)** pode reduzir a qualidade de impressão.
- Quando a impressão estiver concluída, selecione **Desativada (Off)** para **Impedimento de perda de dados impressos (Prevention of Print Data Loss)**.

Borrões de Tinta / Papel Enrolado

Borrões de Tinta

Papel Enrolado

Verificação 1 Verifique as configurações de papel e qualidade de impressão.

➡ Os Resultados da Impressão São Insatisfatórios

Verificação 2 Se o brilho estiver definido como baixo, aumente a configuração de brilho e tente imprimir novamente. (Windows)

Se você estiver imprimindo com uma configuração de baixo brilho em papel comum, o papel poderá absorver muita tinta e ficar ondulado, causando a abrasão do papel.

➡ Ajustando o brilho

Verificação 3 Use papel fotográfico para imprimir as fotografias.

Para imprimir dados com alta saturação de cores, como fotos ou imagens em cores escuras, é recomendável usar Papel Fotog. Acetinado Plus II ou outro papel especial da Canon.

➡ Tipos de Mídia Compatíveis

O Verso do Papel Fica Manchado

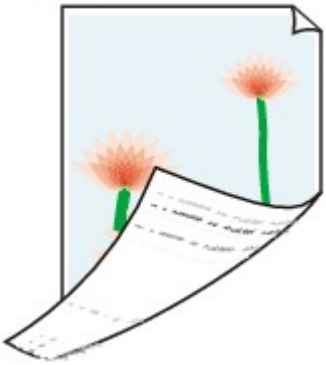

Verificação 1 Verifique as configurações de papel e qualidade de impressão.

➡ Os Resultados da Impressão São Insatisfatórios

Verificação 2 Execute a limpeza da placa inferior para limpar o interior da impressora.

➡ Limpando o Interior da Impressora (Limpeza da Placa Inferior)

Nota

- Durante um número muito grande de impressões, a tinta pode manchar o interior da impressora.

Cores Irregulares ou Riscadas

Cores Irregulares

Cores Riscadas

Verificação 1 Verifique as configurações de papel e qualidade de impressão.

➡ Os Resultados da Impressão São Insatisfatórios

Verificação 2 Os ejetores da cabeça de impressão estão entupidos?

Siga as etapas abaixo para imprimir um padrão de verificação de ejetor e determinar se a tinta foi ejetada corretamente dos ejetores da cabeça de impressão.

Etapa 1 Imprima o padrão de verificação de ejetor.

Após a impressão do padrão de verificação do ejetor, analise o padrão.

- **Para o Windows:**

➡ Imprimindo um Padrão de Verificação de Ejetor

- **Para o macOS:**
  - Imprimindo um Padrão de Verificação de Ejetor

Se o padrão não for impresso corretamente, vá para a próxima etapa.

Etapa 2 Limpe a cabeça de impressão.

Após a limpeza da cabeça de impressão, imprima o padrão de verificação do ejetor e verifique o resultado.

- **Para o Windows:**
  - Limpe a cabeça de impressão
- **Para o macOS:**
  - Limpe a cabeça de impressão

Se não melhorar, limpe a cabeça de impressão novamente.

Se ainda não melhorar, vá para a próxima etapa.

Etapa 3 Limpe profundamente a cabeça de impressão.

Após a limpeza profunda da cabeça de impressão, imprima o padrão de verificação do ejetor e verifique o resultado.

- **Para o Windows:**
  - Limpe profundamente a cabeça de impressão
- **Para o macOS:**
  - Limpe profundamente a cabeça de impressão

Se não melhorar, desligue a impressora, aguarde mais de 24 horas e vá para a próxima etapa. Quando você desliga a impressora, não a desconecte da fonte de alimentação.

Etapa 4 Limpe profundamente a cabeça de impressão novamente.

Após a nova limpeza profunda da cabeça de impressão, imprima o padrão de verificação do ejetor e verifique o resultado.

Se ainda não melhorar, vá para a próxima etapa.

Etapa 5 Solicite um reparo.

A cabeça de impressão pode ficar danificada. Entre em contato com o centro de assistência Canon mais próximo para solicitar um reparo.

Para obter detalhes sobre impressão do padrão de verificação do ejetor, limpeza da cabeça de impressão e limpeza profunda da cabeça de impressão, consulte Cabeça de impressão.

Verificação 3 Execute o alinhamento da cabeça de impressão.

- Alinhando a Cabeça de Impressão

Nota

- Se o problema não for resolvido após executar o alinhamento da cabeça de impressão, execute o alinhamento da cabeça de impressão manualmente.
  - Alinhando a Cabeça de Impressão Manualmente

Verificação 4 Ative a função de impressão unidirecional.

Na tela de seleção de papel, selecione **Avançado (Advanced)** e defina **Impressão unidirecional (Unidirectional printing)** para **ATIVADO (ON)**.

Observe que a velocidade de impressão será mais lenta quando a função de impressão unidirecional estiver habilitada.

Verificação 5 A cor poderá não ser uniforme se os materiais de impressão tiverem sido empilhados durante a secagem.

Para evitar cores desiguais, recomendamos secar cada folha separadamente.

A Impressão Para

Verificação 1 O papel foi colocado?

Verifique se há papel colocado.

Se necessário, coloque papel.

Verificação 2 Os documentos a serem impressos contêm muitas fotos ou ilustrações?

A impressora e o computador demoram para processar grande volume de dados, como fotos e outros gráficos, de modo que pode parecer que a impressora não está funcionando.

Além disso, se estiver imprimindo dados que precisam de muita tinta em folhas sucessivas de papel comum, a impressora pode pausar temporariamente. Nos dois casos, aguarde até que o processo seja concluído.

Nota

- Ao imprimir um documento com uma grande área de impressão ou várias cópias, a impressão poderá ser interrompida para que a tinta tenha tempo de secar.

Verificação 3 A impressora ficou imprimindo continuamente por um longo período?

Se a impressora imprimiu continuamente por um longo período, a cabeça de impressão ou outras partes em torno dela podem estar superaquecidas. A impressora pode interromper a impressão em uma quebra de linha temporariamente para retomá-la logo em seguida.

Nesse caso, aguarde sem realizar nenhuma ação. Se a impressão não for retomada, desligue a impressora. Após aguardar um momento, ligue a impressora e verifique se é possível imprimir.

Cuidado

- A cabeça de impressão e a área ao redor podem ficar extremamente quentes. Nunca toque na cabeça de impressão nem nos componentes próximos a ela.

Verificação 4 A guia da bandeja multiuso está aberta durante a impressão em papel?

Feche a guia da bandeja multipropósito.

Não É Possível Imprimir Usando o AirPrint

Verificação 1 Verifique se a impressora está ligada.

➡ Fonte de Alimentação

Se a impressora estiver ligada, desligue e ligue novamente o interruptor de alimentação e verifique se o problema foi resolvido.

Verificação 2 Verifique se a impressora está registrada no computador.

Verificação 3 Verifique se a impressora está conectada por LAN à mesma sub-rede do dispositivo compatível com AirPrint ao imprimir pela LAN.

Verificação 4 Verifique se a impressora tem papel e tinta suficientes.

Verificação 5 Verifique se há alguma mensagem de erro exibida no LCD da impressora.

Não Há Alimentação de Papel na Origem do Papel Especificada no Driver da Impressora (Windows)

Verificação A configuração de origem do papel está inconsistente entre o aplicativo e o driver da impressora?

Altere a configuração do software do aplicativo correspondendo-a com a configuração do driver da impressora, ou clique em **Opções de impressão (Print Options)** na folha **Configurar página (Page Setup)** do driver da impressora e selecione **Desativar a configuração de origem de papel do software (Disable the paper source setting of the application software)** na tela **Opções de impressão (Print Options)**.

Quando a configuração de origem do papel está inconsistente entre um aplicativo e o driver da impressora, a configuração do software prevalece.

Para obter detalhes, consulte Descrição da Guia Configurar página.

Problemas Mecânicos

- A Impressora Não Liga
- Impressora desliga inesperadamente ou repetidamente
- Problemas de Conexão USB
- Não é Possível Estabelecer Comunicação com a Impressora via USB
- Idioma errado exibido no LCD
- O LCD Está Desativado
- O Suporte da Cabeça de Impressão Não Se Move para a Posição de Substituição
- O Monitor de Status da Impressora Não é Exibido (Windows)
- Atualizando o Firmware da Impressora

A Impressora Não Liga

Verificação 1 Pressione o botão **ATIVADO (ON)**.

➡ Fonte de Alimentação

Verificação 2 Verifique se o plugue de alimentação está firmemente conectado à impressora e ligue-a novamente.

Verificação 3 Desconecte a impressora, deixe-a desligada por pelo menos 2 minutos, reconecte-a e ligue-a novamente.

Se isso não resolver o problema, entre em contato com o centro de assistência da Canon mais próximo para solicitar um reparo.

Impressora desliga inesperadamente ou repetidamente

Verificação Se a impressora estiver ajustada para desligar automaticamente após certo tempo, desative essa configuração.

Se a impressora estiver ajustada para desligar automaticamente após um tempo específico, a energia será desligada sozinha quando esse tempo passar.

- **Para desativar a configuração no painel de controle:**

  1. Verifique se a impressora está ligada.
  2. Selecione **Configurações diversas (Various settings)** na tela Início e pressione o botão **OK**.
  3. Selecione **Configurações do dispositivo (Printer settings)** e pressione o botão **OK**.
  4. Selecione **Config. economia de energia (Energy saving settings)** e pressione o botão **OK**.
  5. Selecione **Deslig. automat. (Auto power off)** e pressione o botão **OK**.
  6. Selecione **Nunca (Never)** e pressione o botão **OK**.
  7. Selecione **OK** e pressione o botão **OK**.

     A configuração é desativada.

- **Para desativar a configuração no computador:**

  No Windows, use Canon IJ Printer Assistant Tool para desativar a configuração.

  Siga o procedimento abaixo para desativar a configuração usando o Canon IJ Printer Assistant Tool.

  1. Abra o Canon IJ Printer Assistant Tool.

     ➡ Abrindo a Ferramenta de Manutenção (Canon IJ Printer Assistant Tool)

  2. Selecione **Configurações de alimentação automática (Auto Power Settings)**.
  3. Selecione **Desativar (Disable)** para **Desligar automaticamente (Auto Power Off)**.
  4. Selecione **OK**.

5. Selecione **OK** na tela exibida.

A configuração para desligar a alimentação automaticamente está desativada.

Problemas de Conexão USB

Certifique-se de verificar o item a seguir quando perceber uma dos seguintes aspectos.

- A impressão está lenta.
- A conexão USB de alta velocidade não funciona
- Uma mensagem como "**Este dispositivo pode funcionar mais rapidamente (This device can perform faster)**" aparece. (Windows)

Nota

- Se o ambiente do sistema não for compatível com Hi-Speed USB, a impressora funcionará na velocidade mais baixa do USB 1.1. Nesse caso, a impressora funciona corretamente, mas a velocidade da impressão pode ser menor devido à velocidade da comunicação.

Verificação Para que o ambiente do sistema seja compatível com a conexão Hi-Speed USB, verifique as condições a seguir.

- A porta USB do computador oferece suporte a conexões Hi-Speed USB?
- O cabo USB ou o hub USB suportam a conexão USB Hi-Speed?

  Use um cabo USB Hi-Speed certificado. É recomendado usar um cabo USB com, no máximo, 3 m / 10 pés de comprimento.
- O driver do USB Hi-Speed está funcionando corretamente no seu computador?

  Verifique se o driver USB Hi-Speed está funcionando corretamente e obtenha e instale a versão mais recente do driver USB Hi-Speed em seu computador, se necessário.

Importante

- Para obter mais informações, entre em contato com o fabricante do computador, do cabo USB ou do hub USB.

Não é Possível Estabelecer Comunicação com a Impressora via USB

Verificação 1 Verifique se a impressora está ligada.

Verificação 2 Conecte o cabo USB corretamente.

Como mostra a ilustração abaixo, a porta USB está na parte de trás da impressora.

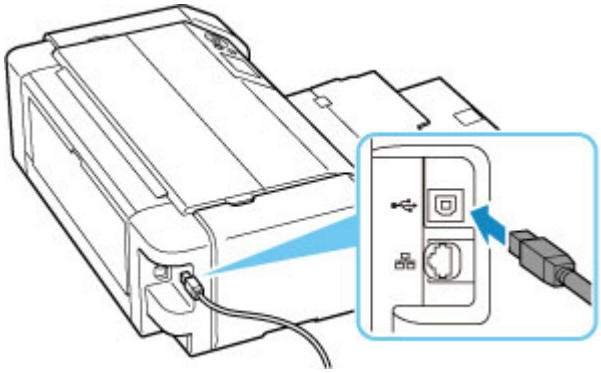

Importante

- Verifique a direção do conector "Tipo B" e conecte-o à impressora. Para obter detalhes, consulte o manual de instruções fornecido com o cabo USB.

Verificação 3 Verifique se **Ativar suporte bidirecional (Enable bidirectional support)** está selecionado na aba **Portas (Ports)** da caixa de diálogo **Propriedades da impressora (Printer properties)**. (Windows)

Caso contrário, selecione-o para ativar o suporte bidirecional.

➡ Como Abrir a Janela de Configuração do Driver da Impressora

Idioma errado exibido no LCD

Siga as instruções abaixo para selecionar seu idioma.

1. Pressione o botão **INÍCIO (HOME)** e aguarde um momento.
2. Selecione na tela INÍCIO e pressione o botão **OK**.
3. Selecione o item de configuração superior e pressione o botão **OK**.
4. Selecione o sétimo item de configuração desde a parte superior e pressione o botão **OK**.
5. Selecione um idioma que deseja usar no LCD e pressione o botão **OK**.

O LCD Está Desativado

- Se o indicador luminoso **ATIVADO (ON)** estiver apagado:

  A impressora não está ligada. Verifique se o cabo de alimentação está conectado e pressione o botão **ATIVADO (ON)**.

- Se o indicador luminoso **ATIVADO (ON)** estiver aceso:

  O LCD pode estar no modo de proteção de tela. Pressione qualquer botão no painel de controle.

O Suporte da Cabeça de Impressão Não Se Move para a Posição de Substituição

Verificação 1 O indicador luminoso **ATIVADO (ON)** está apagado?

Verifique se o indicador luminoso **ATIVADO (ON)** está aceso.

O suporte da cabeça de impressão não se move a menos que a impressora esteja ligada. Se o **ATIVADO (ON)** indicador luminoso estiver apagado, feche a tampa superior e ligue a impressora.

O indicador luminoso **ATIVADO (ON)** pisca enquanto a impressora está inicializando. Aguarde até que a lâmpada de **ATIVADO (ON)** pare de piscar e permaneça acesa, abra a tampa superior novamente e pressione o botão **Parar (Stop)**.

Verificação 2 Uma mensagem de erro é exibida no LCD?

Feche a tampa superior, siga o código de suporte (número de erro) exibido na mensagem de erro para resolver o erro e abra-o novamente. Para obter detalhes sobre como resolver o erro, consulte Lista de Códigos de Suporte para Erro.

Verificação 3 A tampa superior foi deixada aberta por 10 minutos ou mais?

Se a tampa superior ficar aberta por mais de 10 minutos, o suporte da cabeça de impressão se deslocará para a posição certa para protegê-la a fim de evitar a secagem da cabeça de impressão. Feche e abra novamente a tampa superior e pressione o botão **Parar (Stop)** para que o suporte da cabeça de impressão retorne para a posição para substituição.

Verificação 4 A impressora ficou imprimindo continuamente por um longo período?

Feche a tampa superior, reabra-a depois de um tempo e pressione o botão **Parar (Stop)**.

Se a impressora imprimiu continuamente por um período muito longo, o suporte da cabeça de impressão pode não se mover para a posição de substituição, já que a cabeça de impressão pode superaquecer.

O Monitor de Status da Impressora Não é Exibido (Windows)

Verificação O monitor de status da impressora está ativado?

Verifique se **Ativar monitor de status (Enable Status Monitor)** está selecionado no menu **Opção (Option)** do monitor de status da impressora.

1. Abra a janela de configuração do driver da impressora.

   Como Abrir a Janela de Configuração do Driver da Impressora

2. Na guia **Manutenção (Maintenance)**, clique em **Exibir status da impressora (View Printer Status)**.

3. Selecione **Ativar monitor de status (Enable Status Monitor)** no menu **Opção (Option)**, se não estiver selecionado.

Atualizando o Firmware da Impressora

Importante

- Verifique se a impressora está conectada à Internet antes de atualizar o firmware da impressora.

➡ Atualizando o Firmware da Impressora do Painel de Controle
➡ Atualizando o Firmware da Impressora da IU Remota

Siga o procedimento abaixo.

Atualizando o Firmware da Impressora do Painel de Controle

1. Verifique se a impressora está ligada e exibe a tela INÍCIO.

   Se a tela INÍCIO não for exibida, pressione o botão **INÍCIO (HOME)**.

2. Selecione **Configurações diversas (Various settings)** na tela INÍCIO e pressione o botão **OK**.

   A tela do menu de configuração aparece.

3. Selecione **Configurações do dispositivo (Printer settings)** e pressione o botão **OK**.

4. Selecione **Atualização do firmware (Firmware update)** e pressione o botão **OK**.

5. Selecione **Instalar atualização (Install update)** e pressione o botão **OK**.

6. Verifique a mensagem exibida e selecione **Sim (Yes)** e, em seguida, pressione o botão **OK**.

7. Verifique a mensagem exibida e selecione **Iniciar atual. (Start update)** e, em seguida, pressione o botão **OK**.

   É iniciada a atualização.

   Quando a atualização for concluída, desligue a impressora e ligue novamente.

8. Verifique a mensagem exibida e pressione o botão **OK**.

Atualizando o Firmware da Impressora da IU Remota

1. Exiba o status da impressora no navegador da Web.

2. Selecione **Atualização do firmware (Firmware update)**.

3. Selecione **Instalar atualização (Install update)**.

4. Verifique a mensagem exibida e selecione **Atualizar (Update)**.

   A atualização é iniciada e retorna à tela de menu quando é concluída.

Problemas de Instalação e Download

- Falha ao Instalar o Driver da Impressora (Windows)
- Atualizar o driver da impressora em ambiente de rede (Windows)
- Desativar a função para enviar as informações de uso da impressora
- Processo de Configuração Demora Muito (Windows)

Falha ao Instalar o Driver da Impressora (Windows)

➡ Se você não conseguir acessar a tela Conexão com a impressora (Printer Connection):
➡ Outros casos:

Se você não conseguir acessar a tela Conexão com a impressora (Printer Connection):

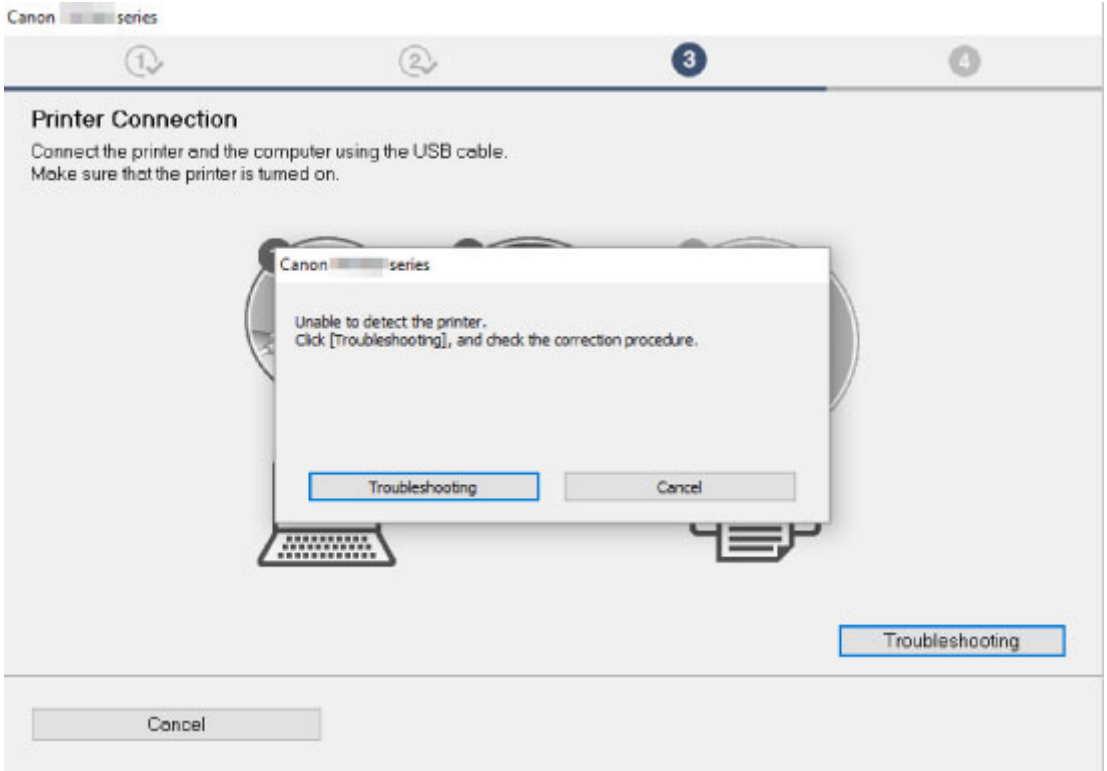

➡ Não É Possível Prosseguir além da Tela Conexão com a impressora

Outros casos:

Caso o driver da impressora não tenha sido instalado corretamente, desinstale o driver da impressora, reinicie o computador e reinstale o driver da impressora.

➡ Excluindo o Driver da Impressora Desnecessário

Clique aqui e instale o driver da impressora.

Nota

- Se o instalador parar devido a um erro do Windows, a operação do Windows pode estar instável e isso poderá impedir a instalação dos drivers. Reinicie o computador e reinstale os drivers.

Atualizar o driver da impressora em ambiente de rede (Windows)

Baixe o driver da impressora mais recente.

Transfira o driver da impressora mais recente do modelo na página de download do site da Canon.

Desinstale o driver da impressora existente e siga as instruções de instalação para instalar o driver da impressora mais recente que você baixou. Na tela de seleção do método de conexão, selecione **Use a impressora com conexão Wi-Fi (Use the printer with Wi-Fi connection)**. A impressora é detectada automaticamente na rede.

Verifique se a impressora foi encontrada e instale o driver da impressora seguindo as instruções na tela.

Nota

- As configurações de rede na impressora não são afetadas e, assim, a impressora pode ser usada na rede sem refazer configurações.

Desativar a função para enviar as informações de uso da impressora

A função para enviar informações de uso da impressora está configurada ou controlada pela impressora, computador e smartphone/tablet separadamente. Desative a função de cada dispositivo, além da impressora.

Importante

- Verifique se cada dispositivo está conectado à Internet antes de desativar a função para enviar as informações de uso.
- Se você fizer configurações para parar de enviar informações de uso, você não pode usar serviços, o que exige informações em sua impressora, como PIXMA/MAXIFY Cloud Link.
- Em alguns casos, pode levar algum tempo para sua escolha ser refletida em sua impressora.

- Para o Windows:
- Para o macOS:
- Para o Canon PRINT Inkjet/SELPHY:

Para o Windows:

Siga o procedimento de configuração para alterar a configuração do envio de informações da impressora.

1. Verifique se o computador para alterar a configuração está conectado à Internet.

2. Clique aqui e inicie o procedimento de configuração.

3. Clique em **Iniciar configuração (Start Setup)** na tela **Iniciar configuração (Start Setup)**.

   Continue o procedimento de configuração de acordo com as instruções na tela até que a tela de contrato de licença do **Para o uso de serviços relacionados a produto Canon (For using services related to Canon product)** seja exibida.

4. Clique em **Não concordo (Do not agree)** na tela do contrato de licença **Para o uso de serviços relacionados a produto Canon (For using services related to Canon product)**.

   A tela de aviso aparece.

5. Clique em **OK** na tela exibida.

6. Continue o procedimento de configuração até o fim de acordo com as instruções na tela.

7. Se a tela do contrato de licença **Para o uso de serviços relacionados a produto Canon (For using services related to Canon product)** aparecer novamente após um determinado período, clique em **Não concordo (Do not agree)**.

Nota

- Dependendo do seu ambiente operacional, a tela do contrato de licença poderá demorar para ser exibido.
- Não desligue a impressora até que a tela do contrato de licença aparecer novamente.

Para o macOS:

Siga o procedimento de configuração para alterar a configuração do envio de informações da impressora.

1. Clique aqui e inicie o procedimento de configuração.

2. Clique em **Iniciar configuração (Start Setup)** na tela **Iniciar configuração (Start Setup)**.

   Continue o procedimento de configuração de acordo com as instruções na tela até que a tela de contrato de licença do **Para o uso de serviços relacionados a produto Canon (For using services related to Canon product)** seja exibida.

3. Clique em **Não concordo (Do not agree)** na tela do contrato de licença **Para o uso de serviços relacionados a produto Canon (For using services related to Canon product)**.

   A tela de aviso aparece.

4. Clique em **OK** na tela exibida.

5. Continue o procedimento de configuração até o fim de acordo com as instruções na tela.

6. Se a tela do contrato de licença **Para o uso de serviços relacionados a produto Canon (For using services related to Canon product)** aparecer novamente após um determinado período, clique em **Não concordo (Do not agree)**.

Nota

- Dependendo do seu ambiente operacional, a tela do contrato de licença poderá demorar para ser exibido.
- Não desligue a impressora até que a tela do contrato de licença aparecer novamente.

Para o Canon PRINT Inkjet/SELPHY:

Use Canon PRINT Inkjet/SELPHY para alterar a configuração do envio de informações da impressora e o smartphone/tablet.

1. Verifique se a impressora está ligada.
2. Inicie o Canon PRINT Inkjet/SELPHY.
3. Toque no botão na parte superior direita.
4. Toque nas informações da versão.
5. Toque em **Sobre (About)**.
6. Toque em **Extended Survey**.

   A tela de contrato da **Extended Survey** aparece.
7. Verifique a mensagem exibida e toque em **Não concordo (Do not agree)**.

   A função de envio de informações de uso da Canon PRINT Inkjet/SELPHY está desativada.

   Toque em **Concordo (Agree)** para ativar a função para enviar as informações de uso.

   A seguir, desative a função de envio de informações de uso da impressora.
8. Exibir a tela superior da Canon PRINT Inkjet/SELPHY.

   Verifique se a impressora para alterar a configuração está selecionada.
9. Toque no ícone impressora.
10. Toque em **Confirmação de uso do serviço da Web (Web Service Usage Confirmation)**.

    A tela de contrato da **Para o uso de serviços relacionados a produto Canon (For using services related to Canon product)** aparece.
11. Verifique a mensagem exibida e toque em **Não concordo (Do not agree)**.

    A tela de aviso aparece.
12. Toque em **OK** na tela de aviso exibida.

    A função de envio de informações de uso da impressora está desativada.

    Toque em **Concordo (Agree)** para ativar a função para enviar as informações de uso.

Nota

- Não desligue a impressora até terminar de mudar a configuração de seu smartphone/tablet.

Se forem conectados vários dispositivos à impressora, você precisa desativar a função para enviar as informações de uso em todos os dispositivos. Se a função estiver ativada em um dos dispositivos, o envio de informações de uso continuará.

Processo de Configuração Demora Muito (Windows)

Se a atualização do Windows iniciar durante a instalação ou se você executar a instalação enquanto a atualização do Windows estiver em andamento, pode demorar um pouco para que o registro da impressora seja concluído ou outros processos sejam executados.

Aguarde um instante. Isso não é mau funcionamento.

Erros e Mensagens

- Quando ocorreu um erro
- Uma Mensagem (Código de Suporte) É Exibida
- A Mensagem de Erro é Exibida em um Dispositivo Compatível com PictBridge (Wi-Fi)

Quando ocorreu um erro

Se ocorrer um erro na impressão, por exemplo, se o papel acabar ou ficar atolado, uma mensagem de solução de problemas será exibida automaticamente. Tome as medidas apropriadas descritas na mensagem.

Quando um erro ocorre, uma mensagem é exibida no computador ou na impressora. Para alguns erros, um código de suporte (número do erro) também é exibido.

Quando um Código de Suporte e uma Mensagem forem exibidos na Tela do Computador (Windows):

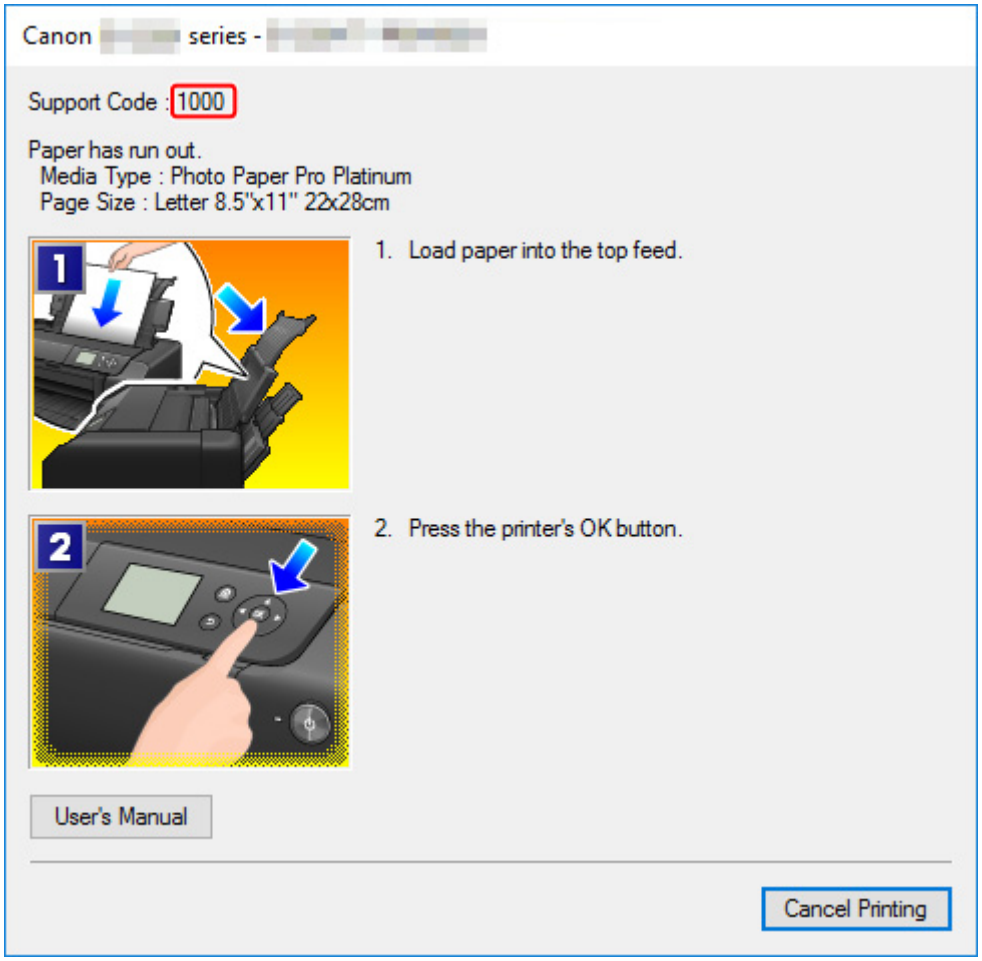

Quando um Código de suporte e uma Mensagem forem exibidos no LCD da Impressora:

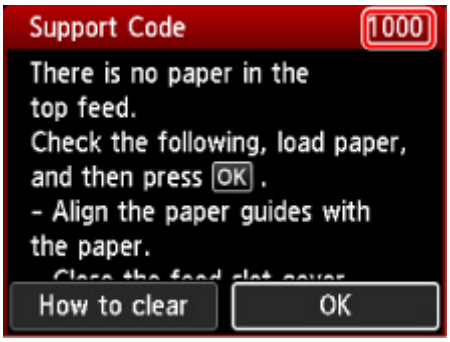

Para detalhes sobre como resolver erros com Códigos de suporte, consulte Lista de Códigos de Suporte para Erro.

Para detalhes sobre como resolver erros sem Códigos de suporte, consulte Uma Mensagem (Código de Suporte) É Exibida.

Uma Mensagem (Código de Suporte) É Exibida

Essa seção descreve algumas das mensagens que podem ser exibidas.

Nota

- Um código de suporte (número do erro) é exibido para alguns erros. Para obter detalhes sobre erros que têm código de suporte, consulte Lista de Códigos de Suporte para Erro.

Se uma mensagem for exibida no LCD da impressora, consulte abaixo.

➡ A mensagem é exibida no LCD da impressora

Se uma mensagem aparecer no computador, consulte abaixo.

➡ É Exibido um Erro Relacionado ao Cabo de Alimentação que Está Sendo Desconectado (Windows)
➡ Erro de Gravação/Erro de Saída/Erro de Comunicação (Windows)
➡ Outras Mensagens de Erro (Windows)

A mensagem é exibida no LCD da impressora

Verifique a mensagem e execute a ação necessária.

- **A alimentação não foi desligada corretamente da última vez. Pressione o botão ⏻ quando desligar.**

  A impressora talvez tenha sido desconectada enquanto a alimentação ainda estava ligada.

  Pressione o botão **OK** da impressora para cancelar o erro.

  Nota

  - Consulte Desconectar a impressora para ver como desconectar a impressora corretamente.

- **Não é possível conectar ao servidor. Aguarde um momento e tente novamente.**

  Não é possível conectar a impressora ao servidor devido a um erro de comunicação.

  Pressione o botão **OK** da impressora para cancelar o erro e tente novamente após alguns minutos.

É Exibido um Erro Relacionado ao Cabo de Alimentação que Está Sendo Desconectado (Windows)

A impressora pode ter sido desconectada enquanto estava ligada.

Verifique a mensagem de erro exibida no computador e clique em **OK**.

A impressora começa a imprimir.

Consulte Desconectar a impressora para ver como desconectar o cabo de alimentação.

Erro de Gravação/Erro de Saída/Erro de Comunicação (Windows)

Verificação 1 Se o indicador luminoso **ATIVADO (ON)** estiver apagado, verifique se a impressora está ligada na tomada e ligue-a.

O indicador luminoso **ATIVADO (ON)** pisca enquanto a impressora está inicializando. Aguarde até que o indicador luminoso **ATIVADO (ON)** pare de piscar e fique permanentemente aceso.

Verificação 2 Verifique se a impressora está corretamente conectada ao computador.

Se você estiver usando um cabo USB, verifique se ele está conectado firmemente tanto à impressora como ao computador. Quando o cabo USB estiver firmemente conectado, verifique o seguinte:

- Se estiver utilizando um dispositivo de retransmissão, como um hub USB, desconecte-o, conecte a impressora diretamente ao computador e tente imprimir novamente. Se a impressão for iniciada normalmente, o problema será no dispositivo de apoio. Entre em contato com o fornecedor do dispositivo de apoio.
- Também pode haver um problema no cabo USB. Substitua o cabo USB e tente imprimir novamente.

Se você usar a impressora por meio de uma LAN, verifique se a impressora está configurada corretamente para ser usada na rede.

Verificação 3 Certifique-se de que o driver da impressora esteja instalado corretamente.

Desinstale o driver da impressora de acordo com o procedimento descrito em Excluir o driver de impressora desnecessário e clique aqui para reinstalar.

Verificação 4 Quando a impressora estiver conectada ao computador por um cabo USB, verifique o status do dispositivo no computador.

Siga o procedimento abaixo para verificar o status do dispositivo.

1. Selecione **Painel de Controle (Control Panel)** > **Hardware e Som (Hardware and Sound)** > **Gerenciador de Dispositivos (Device Manager)**.

   Nota

   - Se a tela **Controle de Conta de Usuário (User Account Control)** for exibida, selecione **Continuar (Continue)**.

2. Abra as **Propriedades de suporte de impressão USB (USB Printing Support Properties)**.

   Clique duas vezes em **Barramento Serial Universal (Universal Serial Bus controllers)** e em **Suporte à Impressão USB (USB Printing Support)**.

   Nota

   - Se a tela **Propriedades de Suporte de Impressão USB (USB Printing Support Properties)** não for exibida, verifique se a impressora está conectada corretamente ao computador.

     Verificação 2 Verifique se a impressora está corretamente conectada ao computador.

3. Clique na guia **Geral (General)** e verifique se há um problema do dispositivo.

   Se um erro de dispositivo for exibido, consulte a Ajuda do Windows para resolvê-lo.

Outras Mensagens de Erro (Windows)

Verificação Se uma mensagem de erro for exibida fora do monitor de status da impressora, verifique o seguinte:

- **"Espaço em disco insuficiente para colocar em spool (Could not spool successfully due to insufficient disk space)"**

  Exclua os arquivos desnecessários para aumentar a quantidade de espaço livre no disco.

- **"Memória insuficiente para colocar em spool (Could not spool successfully due to insufficient memory)"**

  Feche os outros aplicativos para aumentar a memória disponível.

  Se mesmo assim você não conseguir imprimir, reinicie o computador e tente imprimir novamente.

- **"Driver da impressora não encontrado (Printer driver could not be found)"**

  Desinstale o driver da impressora de acordo com o procedimento descrito em Excluir o driver de impressora desnecessário e clique aqui para reinstalar.

- **"Não é possível imprimir Nome do aplicativo (Could not print Application name)** - Nome do arquivo"

  Tente imprimir novamente após a conclusão do trabalho atual.

A Mensagem de Erro é Exibida em um Dispositivo Compatível com PictBridge (Wi-Fi)

Os possíveis erros que podem ocorrer quando você imprime diretamente de um dispositivo compatível com o PictBridge (Wi-Fi) e as soluções correspondentes são apresentados a seguir.

Nota

- Esta seção descreve os erros indicados nos dispositivos da marca Canon compatíveis com o PictBridge (Wi-Fi). As mensagens de erro e operações podem variar de acordo com o dispositivo usado. Para erros em dispositivos compatíveis com PictBridge (Wi-Fi) que não são Canon, verifique o código de suporte (número do erro) exibido no LCD da impressora e tome a ação adequada para limpar o erro.

  ➡ Lista de Códigos de Suporte para Erro

- Para conhecer os erros indicados no dispositivo compatível com o PictBridge (Wi-Fi) e sua solução, consulte também o manual de instruções do dispositivo. No caso de outros problemas com o dispositivo, entre em contato com o fabricante.

Mensagem de Erro no Dispositivo Compatível com PictBridge (Wi-Fi)	O que Fazer
Impressora em uso	Se a impressora estiver imprimindo a partir do computador ou aquecendo, aguarde até terminar. Se você estiver registrando informações do papel, conclua isso. Quando estiver pronta, a impressora começará a imprimir automaticamente. Em casos além dos citados acima, verifique o código de suporte no LCD da impressora e tome a ação adequada para resolver o erro. ➡ Lista de Códigos de Suporte para Erro
Sem papel	Carregue papel e selecione **Continuar (Continue)** na tela no seu dispositivo compatível com PictBridge (Wi-Fi) ou pressione o botão **OK** da impressora.
Erro de papel / Tipo de papel incorreto	Verifique o código de suporte no LCD da impressora e tome a ação adequada para resolver o erro. ➡ Lista de Códigos de Suporte para Erro
Atolamento de papel	Selecione **Parar (Stop)** na tela do seu dispositivo compatível com o PictBridge (Wi-Fi) para parar a impressão. Verifique o código de suporte no LCD da impressora e a condição do papel atolado, e remova o papel corretamente. ➡ Lista de Códigos de Suporte para Erro (Papel Atolado)

	Em seguida, carregue papel novo e tente imprimir novamente.
Tampa da impressora aberta	Feche a tampa superior da impressora.
Sem cabeça de impressão	Verifique o código de suporte no LCD da impressora e tome a ação adequada para resolver o erro. ➡ Lista de Códigos de Suporte para Erro
Tanque de resíduos cheio / Absorvente de tinta cheio	Verifique o código de suporte no LCD da impressora e tome a ação adequada para resolver o erro. ➡ Lista de Códigos de Suporte para Erro
Sem tinta / Erro no cassete de tinta	Verifique o código de suporte no LCD da impressora e tome a ação adequada para resolver o erro. ➡ Lista de Códigos de Suporte para Erro
Erro de tinta	Verifique o código de suporte no LCD da impressora e tome a ação adequada para resolver o erro. ➡ Lista de Códigos de Suporte para Erro
Erro de hardware	Verifique o código de suporte no LCD da impressora e tome a ação adequada para resolver o erro. ➡ Lista de Códigos de Suporte para Erro
Erro da impressora	É possível que tenha ocorrido um erro que exija assistência técnica. Desligue a impressora e desconecte-a. Conecte a impressora e ligue-a de novo. Se isso não resolver o problema, entre em contato com o centro de assistência da Canon mais próximo para solicitar um reparo.

Se Não Conseguir Resolver um Problema

Se você não conseguir resolver algum problema seguindo as instruções deste capítulo, entre em contato com a Canon pela página de suporte do site da Canon ou entre em contato com o centro de assistência técnica da Canon mais próximo.

A equipe de suporte da Canon é treinada para oferecer suporte técnico e satisfazer o cliente.

⚠ Cuidado

- Se a impressora emitir algum som, fumaça ou odor incomum, desligue-a imediatamente. Desconecte a impressora e entre em contato com o revendedor ou o centro de assistência técnica da Canon mais próximo. Nunca tente reparar ou desmontar a impressora você mesmo.
- Se você tentar reparar ou desmontar a impressora, sua garantia será invalidada, mesmo se não tiver expirado.

Antes de entrar em contato com o centro de assistência técnica, observe o seguinte:

- Nome do produto

  (O nome da impressora está escrito na capa do manual de instalação.)
- Número de série (consulte o manual de instalação)
- Detalhes do problema
- O que você fez para resolver o problema e o que aconteceu

Lista de Códigos de Suporte para Erro

O código de suporte aparece no LCD da impressora e na tela do seu computador quando ocorrem erros.

"Código de suporte" é um número do erro e aparece com uma mensagem de erro.

Quando ocorrer um erro, verifique o código de suporte e tome as devidas medidas em resposta.

O Código de Suporte é Exibido no LCD da Impressora e na Tela do Computador

- **1000 a 1ZZZ**

  1000 1001 1002 1006 1013 1062

  1200 1250 1261 1300 1308 1351

  1401 1403 1405 1408 1409 140A

  140C 1410 1411 1412 1413 1414

  1415 1416 1417 1418 1419 1600

  1660 1684 168C 1698 1699 1700

  1701 1716 1730 1731 1830 1850

  1851 1855 1856 1857 1890

- **2000 a 2ZZZ**

  2103 2114 2115 2123 2124 2500

  2503

- **3000 a 3ZZZ**

  3000 3306 3310 3311 3312 3313

  3314 3315 3316 3317 3318 3319

  3413 3439 3440 3441 3442 3443

  3444 3445 3446 3447

- **4000 a 4ZZZ**

  4100 4103 4104 4109 4111 495A

- **5000 a 5ZZZ**

  5100 5200 520C 520E 5250 5400

5700 5B00 5B01 5B16 5B22 5C02

5C13 5C14

- **6000 a 6ZZZ**

6000 6001 6004 6500 6502 6700

6701 6800 6801 6830 6831 6832

6833 6900 6901 6902 6910 6911

6920 6921 6930 6931 6932 6933

6940 6941 6942 6943 6944 6945

6946 6A80 6A81 6D01

- **7000 a 7ZZZ**

7600 7700 7800 7802

- **8000 a 8ZZZ**

8200 8300

- **A000 a ZZZZ**

B400 C000

Para ver códigos de suporte de papel atolado, consulte também Lista de Códigos de Suporte para Erro (Papel Atolado).

Lista de Códigos de Suporte para Erro (Papel Atolado)

Se o papel ficar atolado, remova-o seguindo o procedimento apropriado mostrado abaixo.

- Se você puder ver o papel atolado no slot de saída do papel / na alimentação superior / na bandeja de alimentação manual:

  ➡ 1300

- Se o papel rasgar e você não conseguir removê-lo do slot de saída do papel / da alimentação superior / da bandeja de alimentação manual ou se o papel estiver atolado na impressora:

  ➡ O papel ficou preso dentro da Impressora

- Se um papel de tamanho pequeno estiver atolado:

  ➡ O papel de tamanho pequeno está preso dentro da impressora

- Outros casos além do exposto acima:

  ➡ Outros Casos

1300

Causa

O papel está atolado no slot de saída do papel / na alimentação superior / na bandeja de alimentação manual.

O que Fazer

Remova o papel atolado de acordo com a origem do papel.

Se o papel carregado na alimentação superior estiver atolado:

1. Puxe lentamente o papel para fora do slot de saída do papel ou da alimentação superior, o que for mais fácil.

   Segure o papel com as duas mãos e puxe-o lentamente para não rasgá-lo.

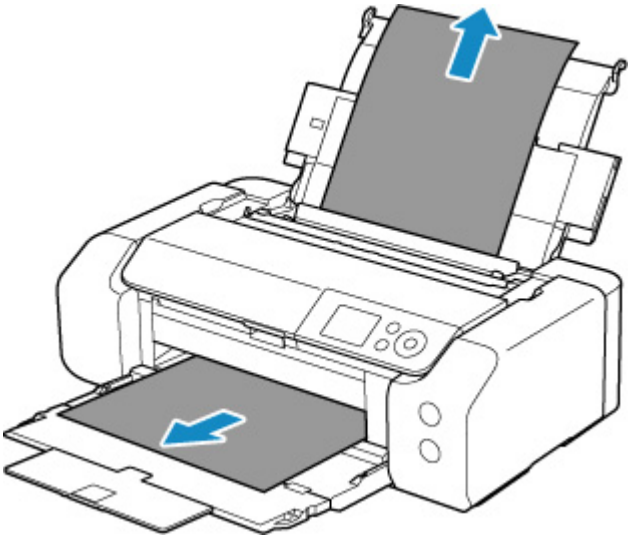

Nota

- Se não conseguir retirar o papel, ligue a impressora novamente sem puxar o papel com força. O papel pode ser ejetado automaticamente.
- Se o papel ficar preso durante a impressão e for necessário desligar a impressora para removê-lo, pressione o botão **Parar (Stop)** da impressora para parar a impressão antes de desligar a impressora.
- Se o papel rasgar e você não conseguir retirar o papel atolado do slot de saída do papel ou da alimentação superior, remova o papel de dentro da impressora.

  ➡ O papel ficou preso dentro da Impressora

2. Recarregue o papel e pressione o botão **OK** da impressora.

   A impressora retoma a impressão. Se a página não tiver sido impressa devido ao atolamento, reimprima-a.

Se você desligou a impressora na etapa 1, os dados de impressão enviados para a impressora terão sido apagados. Imprima novamente.

Nota

- Ao colocar o papel novamente, verifique se está usando o tipo adequado de papel e colocando-o da maneira correta. Além disso, certifique-se de que o papel na alimentação superior não esteja apoiado contra uma parede ou qualquer outro obstáculo. Se o papel estiver tocando em uma parede, isso pode impedir que ele seja alimentado corretamente na impressora.
- Recomendamos o uso de tamanhos de papel diferentes de A5 para imprimir documentos com fotos ou gráficos. O papel A5 pode enrolar e causar atolamentos ao sair da impressora.

Se as medidas acima não resolverem o problema, entre em contato com o centro de assistência da Canon mais próximo para solicitar um reparo.

Se o papel colocado na bandeja de alimentação manual estiver atolado:

1. Pressione o botão **Limpeza de Papel Obstruído (Paper Jam Clearing)** e defina a bandeja de alimentação manual para a posição de limpeza de papel obstruído.

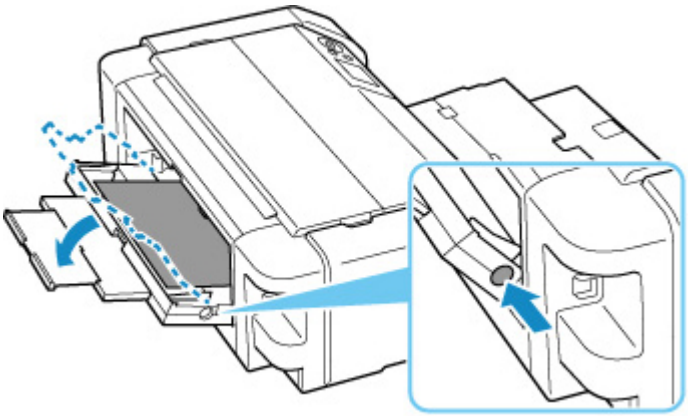

2. Puxe lentamente o papel para fora do slot de saída do papel ou da bandeja de alimentação manual, o que for mais fácil.

   Segure o papel com as duas mãos e puxe-o lentamente para não rasgá-lo.

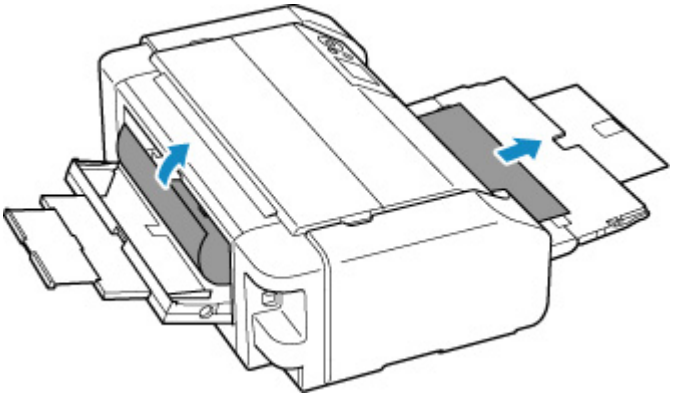

Nota

- Se não conseguir retirar o papel, ligue a impressora novamente sem puxar o papel com força. O papel pode ser ejetado automaticamente.
- Se o papel ficar preso durante a impressão e for necessário desligar a impressora para removê-lo, pressione o botão **Parar (Stop)** da impressora para parar a impressão antes de desligar a impressora.
- Se o papel rasgar e você não conseguir retirar o papel atolado do slot de saída do papel ou da bandeja de alimentação manual, remova o papel de dentro da impressora.

  ➡ O papel ficou preso dentro da Impressora

3. Retorne a bandeja de alimentação manual para a posição original.

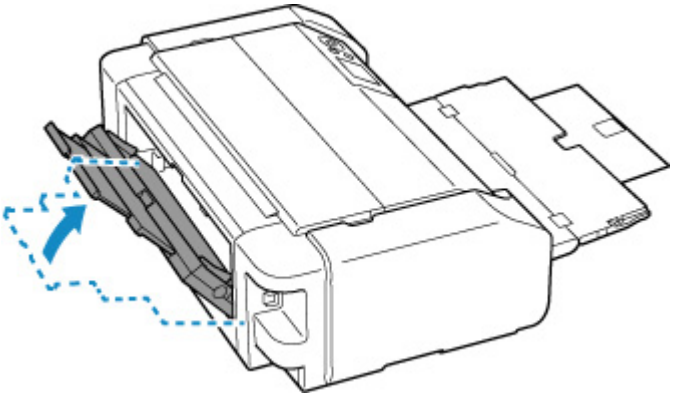

4. Recarregue o papel e pressione o botão **OK** da impressora.

A impressora retoma a impressão. Se a página não tiver sido impressa devido ao atolamento, reimprima-a.

Se você desligou a impressora na etapa 2, os dados de impressão enviados para a impressora terão sido apagados. Imprima novamente.

Nota

- Ao colocar o papel novamente, verifique se está usando o tipo adequado de papel e colocando-o da maneira correta. Além disso, certifique-se de que o papel na alimentação superior não esteja apoiado contra uma parede ou qualquer outro obstáculo. Se o papel estiver tocando em uma parede, isso pode impedir que ele seja alimentado corretamente na impressora.

Se as medidas acima não resolverem o problema, entre em contato com o centro de assistência da Canon mais próximo para solicitar um reparo.

O papel ficou preso dentro da Impressora

Se o papel atolado rasgar e você não conseguir removê-lo pelo slot de saída de papel / alimentação superior / bandeja de alimentação manual ou se o papel atolado permanecer dentro da impressora, remova o papel seguindo as instruções abaixo.

Nota

- Se o papel ficar preso durante a impressão e for necessário desligar a impressora para removê-lo, pressione o botão **Parar (Stop)** da impressora para parar a impressão antes de desligar a impressora.

1. Desligue a impressora e desconecte-a.

2. Abra a tampa superior e a guia da bandeja multipropósito.

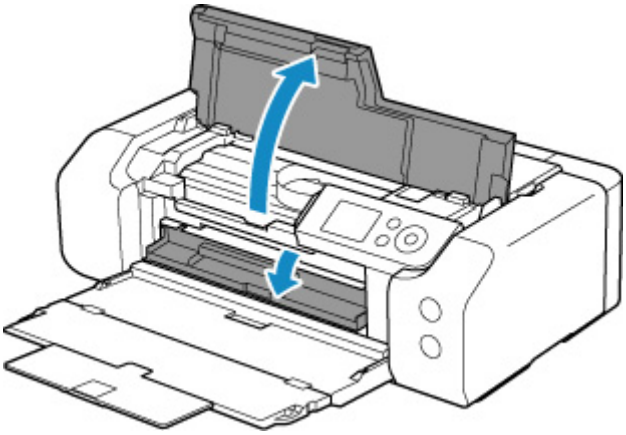

Importante

- Não toque no filme limpo (A) ou na cinta branca (B).

Se você sujar ou arranhar essa peça ao tocá-la com um papel ou sua mão, isso pode danificar a impressora.

3. Verifique se o papel atolado está sob o suporte da cabeça de impressão.

Se o papel atolado estiver sob o suporte da cabeça de impressão, mova o suporte da cabeça de impressão até a extremidade direita ou esquerda, o que for mais fácil para remover o papel.

Ao mover o suporte da cabeça de impressão, segure a parte superior do suporte da cabeça de impressão e deslize-o lentamente para a extrema direita ou esquerda.

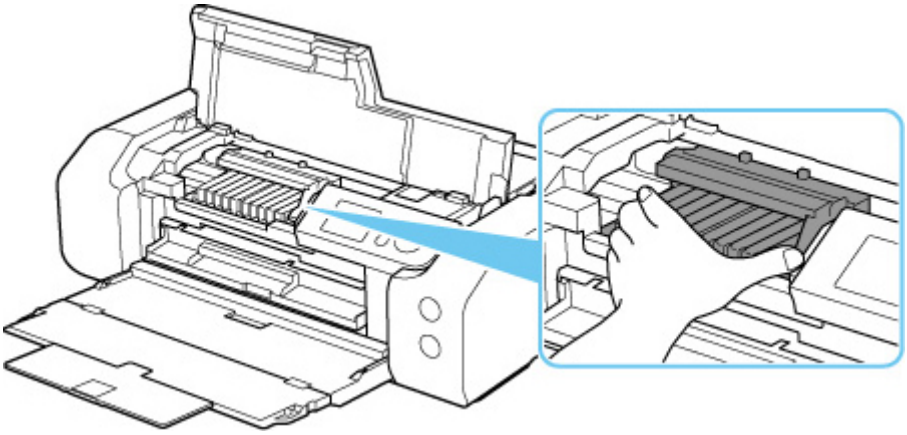

4. Segure o papel atolado firmemente com as duas mãos.

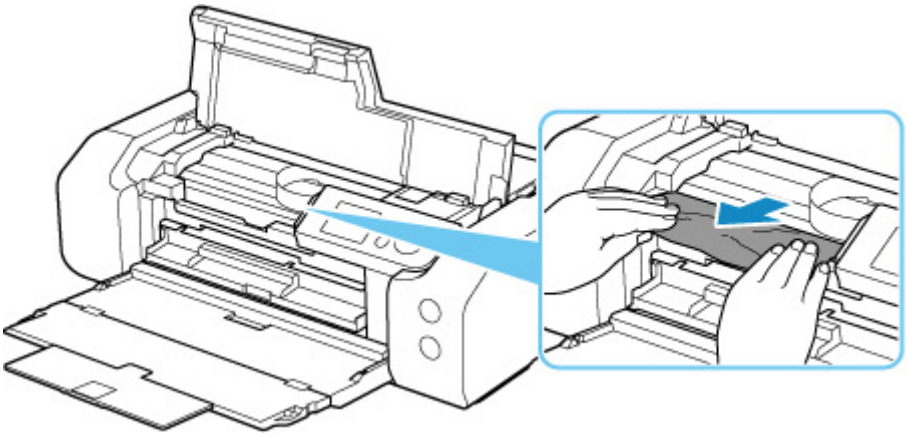

Se o papel estiver enrolado, puxe-o para fora.

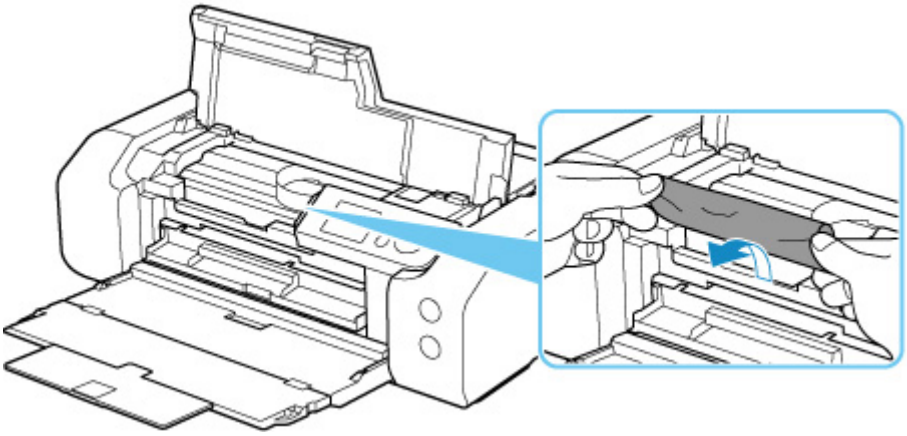

5. Puxe o papel lentamente para não rasgá-lo.

Retire o papel em um ângulo de cerca de 45 graus.

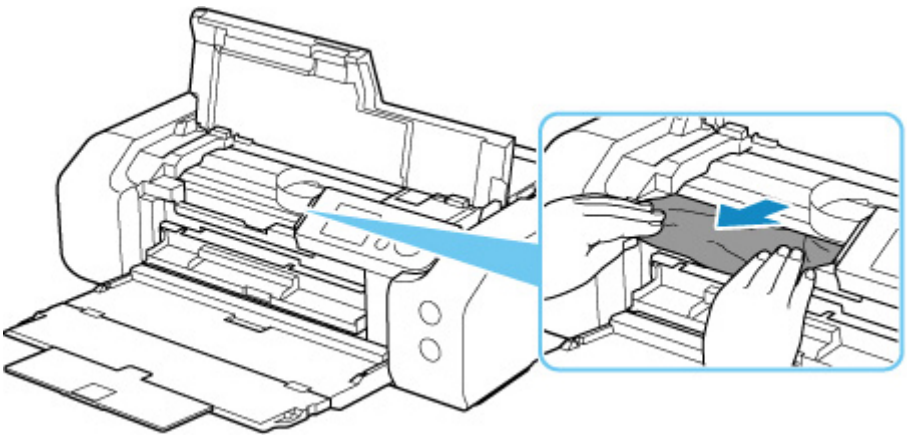

6. Verifique se todos os papéis atolados foram removidos.

   Se o papel rasgar quando for retirado, um pedaço de papel pode permanecer na impressora. Verifique o seguinte e remova os pedaços de papel restantes.

   - Sobrou algum pedaço de papel sob o suporte da cabeça de impressão?
   - Algum pequeno pedaço de papel ficou na impressora?
   - Sobrou algum papel nos espaços vazios à esquerda e à direita (C) na impressora?

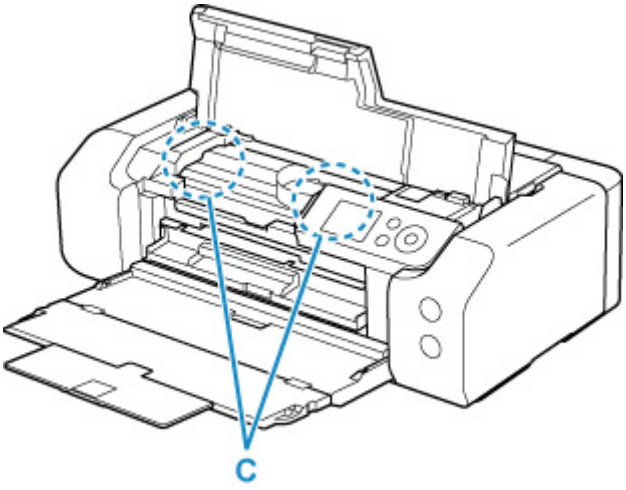

7. Feche a tampa superior.

   Todos os trabalhos na fila de impressão são cancelados. Imprima novamente.

   Nota

   - Ao colocar o papel novamente, verifique se está usando o tipo adequado de papel e colocando-o da maneira correta.

     Se uma mensagem de papel atolado aparecer no LCD da impressora ou na tela de seu computador quando você continuar a imprimir após remover todo o papel atolado, pode ser que ainda exista algum papel dentro da impressora. Verifique a impressora novamente para ver se ainda existe algum pedaço de papel.

Se as medidas acima não resolverem o problema, entre em contato com o centro de assistência da Canon mais próximo para solicitar um reparo.

1000

Causa

As causas possíveis incluem os itens a seguir.

- Não há papel na alimentação superior.
- O papel não foi carregado adequadamente na alimentação superior.

O que Fazer

Execute as ações correspondentes abaixo.

- Carregue o papel na alimentação superior.

  ➡ Carregando papel na alimentação superior

  Nota

  - O papel colocável poderá ser diferente dependendo da origem do papel. Para obter detalhes sobre o papel que pode ser carregado na alimentação superior, consulte Carregar papel na alimentação superior.
  - Carregue uma folha de papel comum tamanho A4/Letter na alimentação superior antes de alinhar a cabeça de impressão durante a primeira configuração da impressora.

- Alinhe as guias do papel da alimentação superior com ambas as extremidades do papel.

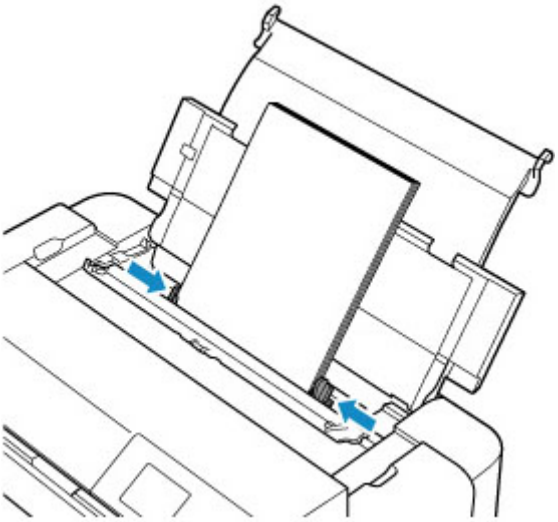

- Feche a tampa do slot de alimentação.

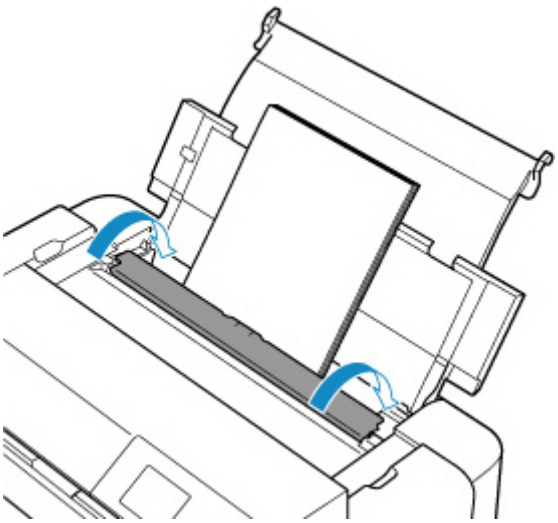

Após executar as ações anteriores, na impressora, pressione o botão **OK**.

Nota

- Para cancelar a impressão, pressione o botão **Parar (Stop)** da impressora.

1013

Causa

A mídia compatível com a bandeja multipropósito não está definida na bandeja multipropósito ou a mídia está desalinhada.

O que Fazer

Remova a bandeja multipropósito, coloque a mídia compatível com a bandeja multipropósito corretamente e anexe a bandeja multipropósito à impressora.

➡ Colocando a Bandeja multipropósito

Em seguida, pressione o botão **OK** da impressora para cancelar o erro.

Importante

- Ao imprimir em uma mídia compatível com a bandeja multipropósito, use a bandeja multipropósito fornecida (aquela com a marca "A").

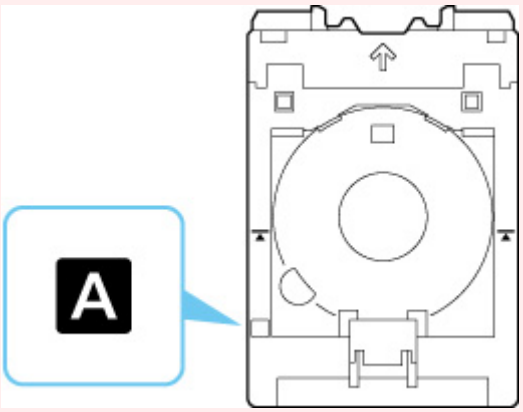

Nota

- Para cancelar a impressão, pressione o botão **Parar (Stop)** da impressora.

1200

Causa

A tampa superior está aberta.

O que Fazer

Feche a tampa superior e aguarde um instante.

Não se esqueça de fechá-lo, como após substituir os cartuchos de tinta.

1250

Causa

A Bandeja de saída do papel está fechada.

O que Fazer

Abra a bandeja de saída do papel.

1401

Causa

A cabeça de impressão pode não estar instalada corretamente ou pode estar danificada.

O que Fazer

Execute as ações correspondentes abaixo.

- Instale a cabeça de impressão.
- Se a cabeça de impressão já estiver instalada, remova-a e reinstale-a.

  Depois, feche a tampa superior.
- Desligue a impressora e ligue-a novamente.

Se as medidas acima não resolverem o problema, entre em contato com o centro de assistência da Canon mais próximo para solicitar um reparo.

1600

Causa

A tinta pode ter acabado.

O que Fazer

Se a impressão estiver em andamento, recomenda-se interromper a impressão, substituir o cartucho e imprimir novamente.

Se a impressão estiver em andamento e você desejar continuar imprimindo, pressione o botão **OK** com o cartucho instalado. Depois disso a impressão poderá prosseguir sem tinta. Substitua o cartucho vazio imediatamente após a impressão. A impressora poderá sofrer danos se continuar imprimindo sem tinta.

1660

Causa

O cartucho de tinta não está instalado.

O que Fazer

Instale o cartucho de tinta.

1700

Causa

O absorvente de tinta está quase cheio.

O que Fazer

Pressione o botão **OK** da impressora para continuar a impressão. Entre em contato com o centro de assistência Canon mais próximo para solicitar um reparo.

Nota

- Em caso de avisos ou erros causados pelos níveis de tinta restante, a impressora não pode imprimir.

1890

Causa

Os materiais de proteção para transporte ainda podem estar presos.

O que Fazer

Abra a tampa superior e verifique se os materiais de proteção para fixação do suporte da cabeça de impressão foram removidos.

Se os materiais de proteção ainda estiverem fixados, remova-os e feche a tampa superior.

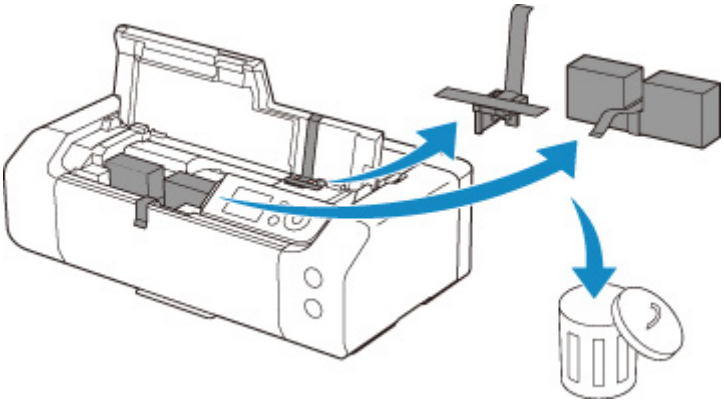

No caso de uma primeira configuração da impressora, clique aqui, selecione o nome da impressora na página e siga as instruções.

2114

Causa

As configurações de papel especificadas durante a impressão não correspondem às informações do papel para a alimentação superior registradas na impressora.

Nota

- Para obter a combinação apropriada das configurações de papel especificadas no driver da impressora e as informações de papel registradas na impressora, consulte o seguinte.
  - Configurações de papel no driver da impressora e na impressora (tipo de mídia) (Windows)
  - Configurações de papel no driver da impressora e na impressora (tipo de mídia) (macOS)
  - Configurações de papel no Driver da impressora e na Impressora (tamanho do papel) (Windows)
  - Configurações de papel no Driver da impressora e na Impressora (tamanho do papel) (macOS)
- Para saber como registrar as informações do papel na impressora, consulte o seguinte.
  - Registrar informações do papel

Por exemplo, se as configurações de papel especificadas na impressão forem diferentes das informações de papel para a alimentação superior registradas na impressora, a seguinte mensagem será exibida no LCD da impressora.

- Configurações de papel especificadas no driver da impressora durante a impressão:

  Tamanho do papel: **A5**

  Tipo do papel: **Papel Comum (Plain paper)**
- Informações do papel para a alimentação superior registrada na impressora:

  Tamanho do papel: **A4**

  Tipo do papel: **Papel Comum (Plain paper)**

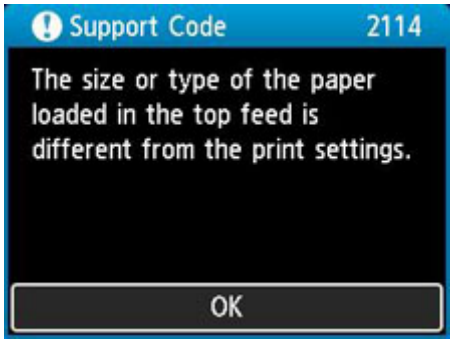

Quando você pressiona o botão **OK** da impressora, as configurações de papel especificadas durante a impressão são exibidas no LCD.

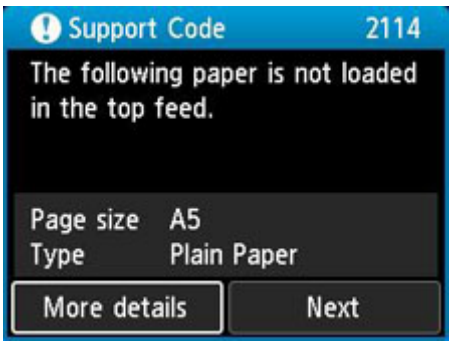

O que Fazer

Selecione **Avançar (Next)** usando os botões ◀▶ e pressione o botão **OK** da impressora para exibir a tela abaixo.

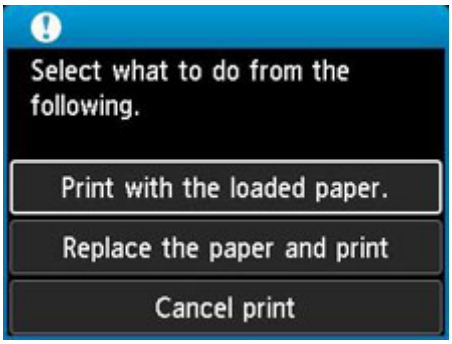

Selecione a ação apropriada usando os botões ▲▼ e pressione o botão **OK** da impressora.

Nota

- Dependendo das configurações, algumas das opções abaixo talvez não apareçam.

Imprimir com o papel colocado. (Print with the loaded paper.)

Selecione essa opção para imprimir no papel carregado com as configurações de papel especificadas durante a impressão.

Por exemplo, quando o tamanho do papel especificado na impressão for A5 e as informações do papel para a alimentação superior forem registradas como A4, selecione essa opção para imprimir em papel A4 carregado na alimentação superior com a configuração A5.

Substituir papel e imprimir (Replace the paper and print)

Selecione essa opção para imprimir após trocar o papel na alimentação superior.

Por exemplo, quando o tamanho do papel especificado na impressão for A5 e as informações do papel na alimentação superior forem registradas como A4, selecione essa opção para imprimir depois de substituir o papel na alimentação superior por papel A5.

Depois de alterar o papel e fechar a tampa do slot de alimentação, a tela de registro de informações do papel para a alimentação superior é exibida. Registre as informações do papel na impressora de acordo com o papel carregado.

Nota

- Se você não souber o tamanho e o tipo de papel a serem carregados na alimentação superior, pressione botão **Voltar (Back)** na impressora. O tamanho e o tipo do papel são exibidos.

- Para obter a combinação apropriada das configurações de papel especificadas no driver da impressora e as informações de papel registradas na impressora, consulte o seguinte.
  - Configurações de papel no driver da impressora e na impressora (tipo de mídia) (Windows)
  - Configurações de papel no driver da impressora e na impressora (tipo de mídia) (macOS)
  - Configurações de papel no Driver da impressora e na Impressora (tamanho do papel) (Windows)
  - Configurações de papel no Driver da impressora e na Impressora (tamanho do papel) (macOS)

Canc. impr. (Cancel print)

Cancela a impressão.

Selecione essa opção quando quiser alterar as configurações do papel especificadas na impressão. Altere as configurações do papel e tente imprimir novamente.

Nota

- Para suprimir a mensagem de prevenção de erros de impressão, altere a configuração como descrito abaixo. Quando a mensagem é suprimida, a impressora usa as configurações de papel especificadas na impressão, independentemente do papel carregado na alimentação superior corresponder às configurações de papel.
  - Para alterar se uma mensagem de prevenção de impressão incorreta deve ser exibida ao imprimir sem usar o driver da impressora:
    - Config. relacionadas ao papel
  - Para alterar se uma mensagem de prevenção de impressão incorreta deve ser exibida ao imprimir usando o driver da impressora:
    - Alterar o modo de operação da impressora (Windows)
    - Alterar o modo de operação da impressora (macOS)

2115

Causa

As configurações de papel especificadas durante a impressão não correspondem às informações do papel para a bandeja de alimentação manual registradas na impressora.

Nota

- Para obter a combinação apropriada das configurações de papel especificadas no driver da impressora e as informações de papel registradas na impressora, consulte o seguinte.
  - Configurações de papel no driver da impressora e na impressora (tipo de mídia) (Windows)
  - Configurações de papel no driver da impressora e na impressora (tipo de mídia) (macOS)
  - Configurações de papel no Driver da impressora e na Impressora (tamanho do papel) (Windows)
  - Configurações de papel no Driver da impressora e na Impressora (tamanho do papel) (macOS)
- Para saber como registrar as informações do papel na impressora, consulte o seguinte.
  - Registrar informações do papel

Por exemplo, se as configurações de papel especificadas na impressão forem diferentes das informações de papel para a bandeja de alimentação manual registradas na impressora, a seguinte mensagem será exibida no LCD da impressora.

- Configurações de papel especificadas no driver da impressora durante a impressão:

  Tamanho do papel: **A4**

  Tipo do papel: **Papel Fotog. Acetinado Plus II A (Photo Paper Plus Glossy II A)**
- Informações do papel para a bandeja de alimentação manual registrada na impressora:

  Tamanho do papel: **A3**

  Tipo do papel: **Acetinado Plus II A (Plus Glossy II A)**

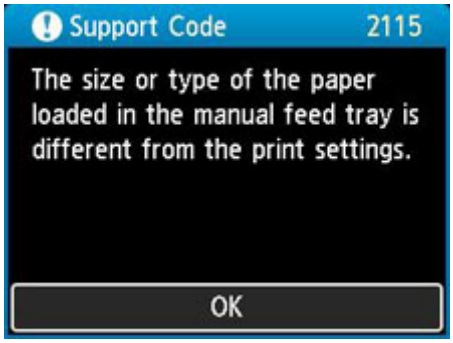

Quando você pressiona o botão **OK** da impressora, as configurações de papel especificadas durante a impressão são exibidas no LCD.

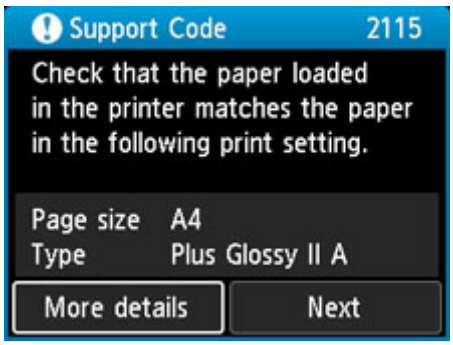

O que Fazer

Selecione **Avançar (Next)** usando os botões ◀▶ e pressione o botão **OK** da impressora para exibir a tela abaixo.

Selecione a ação apropriada usando os botões ▲▼ e pressione o botão **OK** da impressora.

Nota

- Dependendo das configurações, algumas das opções abaixo talvez não apareçam.

Usar conf. band. de alim. manual (Use manual feed tray settings)

Selecione essa opção para imprimir no papel carregado com as configurações de papel especificadas durante a impressão.

Por exemplo, quando o tamanho do papel especificado na impressão for A4 e as informações do papel para a bandeja de alimentação manual forem registradas como A3, selecione essa opção para imprimir em papel A3 carregado na bandeja de alimentação manual com a configuração A4.

Substituir papel e imprimir (Replace the paper and print)

Selecione essa opção para imprimir após trocar o papel na bandeja de alimentação manual.

Por exemplo, quando o tamanho do papel especificado na impressão for A4 e as informações do papel para a bandeja de alimentação manual forem registradas como A3, selecione essa opção para imprimir depois de substituir o papel na bandeja de alimentação manual por papel A4.

Após alterar o papel, é exibida a tela de registro de informações do papel para a bandeja de alimentação manual. Registre as informações do papel na impressora de acordo com o papel carregado.

Nota

- Se você não souber o tamanho e o tipo de papel a ser carregado na bandeja de alimentação manual, pressione botão **Voltar (Back)** na impressora. O tamanho e o tipo do papel são exibidos.
- Para obter a combinação apropriada das configurações de papel especificadas no driver da impressora e as informações de papel registradas na impressora, consulte o seguinte.
  - Configurações de papel no driver da impressora e na impressora (tipo de mídia) (Windows)
  - Configurações de papel no driver da impressora e na impressora (tipo de mídia) (macOS)
  - Configurações de papel no Driver da impressora e na Impressora (tamanho do papel) (Windows)
  - Configurações de papel no Driver da impressora e na Impressora (tamanho do papel) (macOS)

Cancelar (Cancel)

Cancela a impressão.

Selecione essa opção quando quiser alterar as configurações do papel especificadas na impressão. Altere as configurações do papel e tente imprimir novamente.

Nota

- Para suprimir a mensagem de prevenção de erros de impressão, altere a configuração como descrito abaixo. Quando a mensagem é suprimida, a impressora usa as configurações de papel especificadas na impressão, independentemente do papel carregado na bandeja de alimentação manual corresponder às configurações de papel.
  - Para alterar se uma mensagem de prevenção de impressão incorreta deve ser exibida ao imprimir sem usar o driver da impressora:
    - Config. relacionadas ao papel
  - Para alterar se uma mensagem de prevenção de impressão incorreta deve ser exibida ao imprimir usando o driver da impressora:
    - Alterar o modo de operação da impressora (Windows)
    - Alterar o modo de operação da impressora (macOS)

4103

Causa

Não é possível executar a impressão com as configurações de impressão atuais.

O que Fazer

Pressione o botão **Parar (Stop)** da impressora para cancelar a impressão.

Altere as configurações de impressão especificadas durante a impressão e tente imprimir novamente.

5100

Causa

Ocorreu um erro da impressora.

O que Fazer

Caso esteja imprimindo, pressione o botão **Parar (Stop)** da impressora para cancelar a impressão e desligue a impressora.

Verifique o seguinte:

- Verifique se o movimento do suporte da cabeça de impressão não está impedido pelos materiais de proteção que prendem o suporte da cabeça de impressão, papel atolado etc.

  Remova qualquer impedimento.

  Importante

  - Ao eliminar algum obstáculo para o movimento do suporte da cabeça de impressão, tome cuidado para não tocar no filme de limpeza (A) ou na cinta branca (B).

    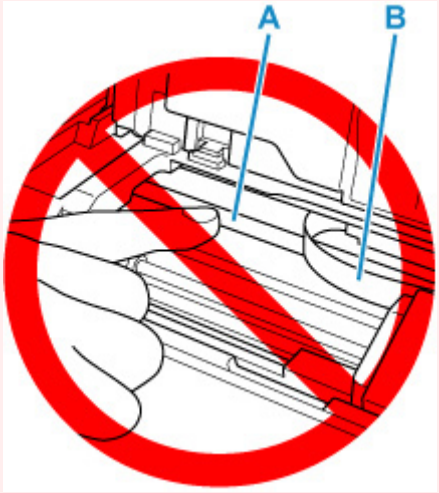

    Se você sujar ou arranhar essa peça ao tocá-la com um papel ou sua mão, isso pode danificar a impressora.

- Verifique se os cartuchos de tinta foram instalados corretamente.

  Pressione os cartuchos de tinta até ouvir um clique de encaixe.

Ligue a impressora novamente.

Se isso não resolver o problema, entre em contato com o centro de assistência da Canon mais próximo para solicitar um reparo.

5200

Causa

Ocorreu um erro da impressora.

O que Fazer

Desligue a impressora e desconecte-a.

Após alguns instantes, conecte a impressora novamente e volte a ligá-la.

Se isso não resolver o problema, entre em contato com o centro de assistência da Canon mais próximo para solicitar um reparo.

5B00

Causa

Ocorreu um erro da impressora.

O que Fazer

Entre em contato com o centro de assistência Canon mais próximo para solicitar um reparo.

Nota

- Em caso de avisos ou erros causados pelos níveis de tinta restante, a impressora não pode imprimir.

6000

Causa

Ocorreu um erro da impressora.

O que Fazer

Desligue a impressora e desconecte-a.

Conecte novamente a impressora e ligue-a de novo.

Se isso não resolver o problema, entre em contato com o centro de assistência da Canon mais próximo para solicitar um reparo.

C000

Causa

Ocorreu um erro da impressora.

O que Fazer

Desligue a impressora e desconecte-a.

Conecte novamente a impressora e ligue-a de novo.

Se isso não resolver o problema, entre em contato com o centro de assistência da Canon mais próximo para solicitar um reparo.