Canon

PRO-300 series

Príručka online

slovenčina (Slovak)

Obsah

Používanie tejto príručky online. 13

Ochranné známky a licencie. 14

Informácie o papieri. 29

Podporované typy médií. 30

Limit vkladania papiera. 33

Nepodporované typy médií. 35

Manipulácia s papierom. 36

Pred tlačou na papier na výtvarné umenie. 37

Zmena nastavení z ovládacieho panela/webového prehliadača. 39

Ovládací panel. 41

Displej LCD a ovládací panel. 42

Zmena nastavení z ovládacieho panela. 45

Zmena nastavení z ovládacieho panela. 46

Položky nastavení na ovládacom paneli. 48

Nastav. tlače. 49

Nastavenia siete LAN. 50

Nastavenia tlače PictBridge. 57

Nastavenia tlače AirPrint. 59

Nastav. tlače fotogr. zo smartf.. 60

Ďalšie nastavenia tlačiarne. 61

Výber jazyka. 62

Aktualizácia firmvéru. 63

Nastavenia týkajúce sa papiera. 64

Nastavenia úspory energie (Energy saving settings). 66

Nastavenie tichého režimu. 67

Nastavenia automatickej údržby. 68

Nastavenia hesla správcu. 69

Nastavenie hesla správcu na ovládacom paneli. 70

Obnovenie nastavení. 73

Nastavenie webových služieb. 74

Informácie o tlačiarni. 75

Zmena nastavení tlačiarne z počítača (systém Windows). 76

Zmena možností tlače. 77
Uloženie často používaného profilu tlače. 78
Aktualizácia informácií o médiách v ovládači tlačiarne. 80
Riadenie napájania tlačiarne. 82
Zmena prevádzkového režimu tlačiarne. 84
Zníženie hluku tlačiarne. 86
Zmena nastavení tlačiarne prostredníctvom webového prehliadača. 88
Zmeny konfigurácie prostredníctvom webového prehliadača. 89
Položky nastavení, ktoré možno zmeniť cez webový prehliadač. 92
Nastavenie hesla. 94
Registrácia koreňového certifikátu tlačiarne do webového prehliadača pre komunikácia SSL (vzdialené používateľské rozhranie). 96
Registrácia koreňového certifikátu tlačiarne do lokálneho počítača pre komunikáciu SSL. 100
Vytváranie certifikátu servera (Self-Signed certifikát). 107
Časti tlačiarne. 110
Pohľad spredu. 111
Pohľad zozadu. 113
Vnútorné súčasti. 114
Zdroj napájania. 115
Kontrola, či je zapnuté napájanie. 116
Zapnutie a vypnutie tlačiarne. 117
Kontrola zástrčky/napájacieho kábla. 119
Odpojenie tlačiarne. 120
Manipulácia s papierom, viacúčelový zásobník atď.. 121
Vkladanie papiera. 122
Zdroje papiera. 123
Vkladanie papiera do horného podávača. 125
Vkladanie papiera do zásobníka na ručné podávanie. 130
Zaregistrovanie informácií o papieri. 134
Umiestnenie viacúčelového zásobníka. 138
Upozornenia pri tlači s viacúčelovým zásobníkom. 139
Umiestnenie disku podporujúceho tlač. 140
Pokyny pred umiestnením disku podporujúceho tlač. 141
Umiestnenie disku podporujúceho tlač. 142

Vybratie disku podporujúceho tlač. 146
Umiestnenie média Nálepky na nechty podporujúce tlač. 148
Pokyny pred umiestnením média Nálepky na nechty podporujúce tlač. 149
Umiestnenie média Nálepky na nechty podporujúce tlač. 150
Odstránenie média Nálepky na nechty podporujúce tlač. 154
Sieť. 156
Obmedzenia. 159
Sieťové pripojenie – tipy. 161
Predvolené sieťové nastavenia. 162
Zistiť rovnaký názov pre tlačiareň. 164
Pripojenie k inému počítaču pomocou siete LAN/Zmena pripojenia z USB na LAN. 165
Tlač sieťových nastavení. 166
Spôsob konfigurácie pripojenia k sieti LAN/Spôsob konfigurácie pripojenia Wi-Fi. 173
Pripojenie pomocou režimu priameho bezdrôtového pripojenia. 175
Nástroj IJ Network Device Setup Utility (Windows). 179
IJ Network Device Setup Utility. 180
Spustenie nástroja IJ Network Device Setup Utility. 181
Diagnostika a oprava nastavení siete. 182
Nastavenie/zmena nastavení siete. 183
Obrazovka nástroja Canon IJ Network Device Setup Utility. 184
Nastavenie siete. 188
Vykonanie/zmena nastavení pripojenia ku káblovej sieti LAN (káblová sieť Ethernet). 189
Vykonanie/zmena nastavenia siete Wi-Fi. 192
Priraďovanie informácií k tlačiarni. 197
Zavedenie sieťových nastavení. 198
Zmena hesla správcu. 199
Nastavenie kritérií vyhľadávania tlačiarne/vyhľadanie konkrétnej tlačiarne. 200
Ak sa zobrazí obrazovka Podrobnosti o WEP. 203
Ak sa zobrazí obrazovka Podrobnosti o WPA/WPA2. 204
Kontrola stavu siete. 205
Kontrola stavu siete Wi-Fi. 206
Zobrazenie informácií o sieti počítača. 208
Zobrazenie informácií o sieti tlačiarne. 209
Kontrola stavu pripojenia medzi tlačiarňou a smerovačom bezdrôtovej siete. 210
Kontrola rozdielov nastavenia siete. 211

Ponuky nástroja IJ Network Device Setup Utility. 213
Ponuka Nastavenia tlačiarne. 214
Ponuka Zobraziť. 215
Ponuka Možnosti. 217
Ponuka Pomocník. 218
Zoznam modelov, ktoré nepodporujú funkciu diagnostiky a opravy. 219
Zoznam modelov, ktoré nepodporujú konfiguráciu protokolu IPv6 cez pripojenie USB. 220
Ďalšie informácie o sieti. 222
Technické výrazy. 223
Obmedzenia. 231
Brána firewall. 232
Zoznam zariadení, ktoré môžu rušiť komunikáciu v sieti Wi-Fi. 233
Nemožno nájsť tlačiareň pripojenú cez USB. 234
Zdieľanie tlačiarne v sieti (Windows). 235
Nastavenie zdieľanej tlačiarne. 236
Obmedzenia týkajúce sa zdieľania tlačiarne. 238
Úpravy na zvýšenie kvality tlače. 240
Zarovnanie tlačovej hlavy. 241
Manuálne zarovnanie tlačovej hlavy. 243
Údržba a spotrebný materiál. 246
Postup pri údržbe. 247
Kazety s atramentom. 249
Atrament. 250
Výmena kaziet s atramentom. 251
Kontrola stavu atramentu na displeji LCD. 257
Tlačová hlava. 258
Tlač vzorky na kontrolu dýz. 259
Prezeranie vzorky na kontrolu dýz. 260
Čistenie tlačovej hlavy. 262
Hĺbkové čistenie tlačovej hlavy. 264
Vykonávanie funkcií údržby z počítača (systém Windows). 266
Otvorenie nástroja údržby (Canon IJ Printer Assistant Tool). 267
Čistenie tlačových hláv. 269

Tlač vzorky na kontrolu dýz. 271
Opis nástroja Canon IJ Printer Assistant Tool. 272
Čistenie tlačiarne. 278
Čistenie externých povrchov. 279
Čistenie valčekov podávača papiera. 280
Čistenie vnútra tlačiarne (čistenie spodnej platne). 284
Ďalšia údržba. 287
Preprava tlačiarne. 288
Technické parametre. 289
Technické parametre. 290
Oblasť tlače. 293
Oblasť tlače. 294
Štandardné veľkosti. 296
Veľkosti pre papier s okrajom 25 mm (0,98 palca). 298
Disky podporujúce tlač. 300
Bezpečnosť. 301
Bezpečnostné predpisy. 302
Regulačné informácie. 304
WEEE (EU&EEA). 305
Pri párovaní, požičiavaní alebo likvidácii tlačiarne. 318
Právne obmedzenia tlače. 319
Snímky obrazovky v tejto príručke. 320
Základné postupy tlače. 321
Tlač fotografií z počítača (Windows). 322
Tlač fotografií z počítača (macOS). 326
Rozšírené možnosti tlače. 332
Tlač z počítača. 335
Tlač z aplikačného softvéru (ovládač tlačiarne systému Windows). 336
Základné nastavenie tlače. 337
Nastavenie papiera v ovládači tlačiarne a tlačiarni (typ média). 340
Nastavenie papiera v ovládači tlačiarne a tlačiarni (veľkosť papiera). 343

Rôzne spôsoby tlače. 345
Nastavenie Veľkosť strany a Orientácia. 346
Nastavenie počtu kópií a poradia tlače. 348
Spustenie tlače bez okrajov. 350
Tlač s nastavenou mierkou. 353
Tlač s rozložením strán. 356
Tlač dlaždíc/plagátu. 358
Obojstranná tlač. 361
Tlač na pohľadnice. 363
Zmena nastavení priehľadnej vrstvy. 365
Nastavenie rozmerov papiera (vlastná veľkosť). 367
Nastavenie okraja na zošitie. 369
Tlač s prispôsobením na stranu. 371
Tlač brožúr. 373
Tlač pečiatky alebo pozadia. 375
Uloženie pečiatky. 378
Uloženie obrazových údajov, ktoré sa majú použiť ako pozadie. 381
Nastavenie vhodného zdroja papiera. 384
Zobrazenie výsledkov tlače ešte pred tlačou. 386
Zmena kvality tlače a korekcia obrazových údajov. 387
Nastavenie úrovne Kvalita tlače (Vlastné). 388
Tlač farebného dokumentu v monochromatickom režime. 390
Nastavenie korekcie farieb. 392
Optimálna tlač obrazových údajov fotografií. 394
Úprava farieb pomocou ovládača tlačiarne. 395
Tlač pomocou profilov ICC. 397
Interpretácia profilu ICC. 401
Úprava odtieňov. 402
Úprava vyváženia farieb. 405
Úprava jasu. 408
Úprava kontrastu. 410
Tlač pomocou webovej služby. 412
Tlač prostredníctvom služby Google Cloud Print. 413
Získanie konta Google. 415
Registrácia tlačiarne v službe Google Cloud Print. 416
Tlač z počítača alebo zo smartfónu pomocou služby Google Cloud Print. 419

Odstránenie tlačiarne zo služby Google Cloud Print. 424
Tlač zo smartfónu alebo tabletu. 426
Tlač zo zariadení iPhone/iPad/iPod touch (iOS). 427
Tlač prostredníctvom služby Google Cloud Print. 413
Tlač zo smartfónu/tabletu (Android). 430
Tlač prostredníctvom služby Google Cloud Print. 413
Pripojenie pomocou režimu priameho bezdrôtového pripojenia. 175
Tlač pomocou ovládacieho panela. 437
Tlač šablón, napríklad linajkového alebo milimetrového papiera. 438
Tlač z digitálneho fotoaparátu. 442
Tlač fotografií priamo zo zariadenia kompatibilného so štandardom PictBridge (Wi-Fi). 443
Nastavenia tlače PictBridge (Wi-Fi). 445
Softvér pre Windows. 448
Ovládač tlačiarne. 449
Prehľad ovládača tlačiarne. 450
Ovládač tlačiarne Canon IJ. 451
Ako otvoriť okno nastavenia ovládača tlačiarne. 452
Monitor stavu tlačiarne Canon IJ. 453
Kontrola stavu atramentu z počítača. 455
Pokyny na používanie (ovládač tlačiarne). 456
Canon IJ – ukážka. 458
Odstránenie nežiaducej tlačovej úlohy. 459
Opis ovládača tlačiarne. 460
Opis karty Rýchle nastavenie. 461
Opis karty Hlavné. 468
Opis karty Nastavenie strany. 475
Opis karty Údržba. 488
Opis aplikácie Monitor stavu tlačiarne Canon IJ. 490
Opis aplikácie Canon IJ – ukážka. 493
Aktualizácia ovládača tlačiarne. 496
Inštalácia ovládača tlačiarne. 497
Získanie najnovšieho ovládača tlačiarne. 498

Odstránenie nepotrebného ovládača tlačiarne. 499
Pred inštaláciou ovládača tlačiarne. 500
Tlač pomocou aplikačného softvéru Canon. 501
Softvér pre macOS. 502
Tlač pomocou aplikačného softvéru Canon. 503
Najčastejšie otázky. 504
Nastavenia siete a bežné problémy. 506
Problémy so sieťovou komunikáciou. 509
Tlačiareň sa v sieti nepodarilo nájsť. 510
Nepodarilo sa nájsť tlačiareň na obrazovke Skontrolovať nastavenia tlačiarne počas nastavenia (systém Windows). 511
Počas nastavovania siete Wi-Fi sa tlačiareň nenachádza na obrazovke Skontrolovať nastavenia tlačiarne (systém Windows) – Kontrola stavu napájania. 512
Počas nastavovania siete Wi-Fi sa tlačiareň nenachádza na obrazovke Skontrolovať nastavenia tlačiarne (systém Windows) – Kontrola pripojenia počítačovej siete. 513
Počas nastavovania siete Wi-Fi (systém Windows) nemožno na obrazovke Skontrolovať nastavenia tlačiarne nájsť tlačiareň – Kontrola nastavení Wi-Fi pre tlačiareň. 514
Počas nastavovania siete Wi-Fi sa tlačiareň nenachádza na obrazovke Skontrolovať nastavenia tlačiarne (systém Windows) – Kontrola prostredia Wi-Fi. 515
Počas nastavovania siete Wi-Fi (systém Windows) nemožno na obrazovke Skontrolovať nastavenia tlačiarne nájsť tlačiareň – Kontrola adresy IP pre tlačiareň. 517
Počas nastavovania siete Wi-Fi sa tlačiareň nenachádza na obrazovke Skontrolovať nastavenia tlačiarne (systém Windows) – Kontrola nastavení bezpečnostného softvéru. . . 518
Počas nastavovania siete Wi-Fi sa tlačiareň nenachádza na obrazovke Skontrolovať nastavenia tlačiarne (systém Windows) – Kontrola nastavení bezdrôtového smerovača. . . 519
Nemožno nájsť tlačiareň na obrazovke Skontrolovať nastavenia tlačiarne počas nastavovania káblovej siete LAN (systém Windows) – Kontrola kábla a smerovača LAN. 520
Počas nastavovania káblovej siete LAN sa tlačiareň nenachádza na obrazovke Skontrolovať nastavenia tlačiarne (systém Windows) – Kontrola pripojenia počítačovej siete. 521
Počas nastavovania káblovej siete LAN sa tlačiareň nenachádza na obrazovke Skontrolovať nastavenia tlačiarne (systém Windows) – Kontrola nastavení káblovej siete LAN tlačiarne. 522
Počas nastavovania káblovej siete LAN sa tlačiareň nenachádza na obrazovke Skontrolovať nastavenia tlačiarne (systém Windows) – Kontrola adresy IP tlačiarne. 523
Počas nastavovania káblovej siete LAN sa tlačiareň nenachádza na obrazovke Skontrolovať nastavenia tlačiarne (systém Windows) – Kontrola nastavení bezpečnostného softvéru. . . 524
Počas nastavovania káblovej siete LAN sa tlačiareň nenachádza na obrazovke Skontrolovať nastavenia tlačiarne (systém Windows) – Kontrola nastavení smerovača. 525
Nedá sa pokračovať za obrazovku Pripojenie tlačiarne. 526

Tlačiareň sa nenašla počas používania siete Wi-Fi. 528
Tlačiareň sa nenašla na obrazovke nájdenia tlačiarne počas nastavenia. 531
Vyhľadávanie tlačiarne podľa IP adresy alebo mena hostiteľa počas nastavovania. 532
Tlačiareň sa nenašla počas používania káblovej siete LAN. 536
Problémy so sieťovým pripojením. 537
Tlačiareň náhle prestane z nejakého dôvodu fungovať. 538
Neznámy sieťový kľúč (heslo). 543
Tlačiareň nemožno používať po výmene smerovača bezdrôtovej siete alebo zmene nastavení smerovača. 545
Zabudnuté heslo správcu tlačiarne. 547
Tlačiareň tlačí pomaly. 548
Nemožný prístup na internet v sieti Wi-Fi z komunikačného zariadenia. 549
Na monitore stavu tlačiarne sa nezobrazuje žiadna úroveň atramentu (Windows). 550
Nemožno tlačiť alebo sa pripojiť. 551
Ďalšie problémy so sieťou. 552
Kontrola informácií o sieti. 553
Obnovenie výrobných predvolených nastavení. 556
Počas nastavovania sa na obrazovke počítača zobrazuje hlásenie. 557
Pripojenie tlačiarne a bezdrôtového smerovača pomocou funkcie Jednoduché bezdrôtové pripojenie 559
Nemožno pripojiť smartfón/tablet k bezdrôtovému smerovaču. 560
Sťahovanie aplikácie Canon PRINT Inkjet/SELPHY. 561
Kontrola názvu SSID/kľúča bezdrôtového smerovača. 562
Kontrola sieťového názvu (SSID) bezdrôtového smerovača pre smartfón/tablet. 563
Funkcia Separátor súkromia/Separátor SSID/Separátor siete. 564
Nastavenie pomocou smartfónu/tabletu. 565
Počas nastavovania Wi-Fi došlo k chybe. 566
Kontrola kódu stavu. 568
Problémy pri tlači zo smartfónu alebo tabletu. 569
Nemožno tlačiť zo smartfónu alebo tabletu. 570
Problémy pri tlači. 574
Tlačiareň netlačí. 575
Atrament neprichádza. 580
Tlačiareň nepreberá alebo nepodáva papier/chyba „Žiadny papier“. 582
Nemožno tlačiť na etiketu disku. 585
Výsledky tlače sú neuspokojivé. 587

Výtlačky sú prázdne/rozmazané alebo rozmazané/nesprávne alebo krvácanie farby/pruhy alebo čiary. 589
Čiary nie sú zarovnané/sú zdeformované. 592
Na papieri sú šmuhy / Vytlačený povrch je poškriabaný. 593
Vedľa obrázka sa nachádzajú zvislé čiary. 597
Tlač nemožno dokončiť. 598
Čiary sú neúplné alebo chýbajú (Windows). 599
Snímky sú neúplné alebo chýbajú (Windows). 600
Atramentové škvrny / Zvlnený papier. 601
Na rube papiera sú šmuhy. 602
Farby nie sú rovnomerné alebo majú pruhy. 603
Tlač sa zastaví. 606
Nemožno tlačiť pomocou aplikácie AirPrint. 607
Papier sa nepodáva zo zdroja papiera určeného v ovládači tlačiarne (Windows). 608
Mechanické problémy. 609
Tlačiareň sa nezapne. 610
Tlačiareň sa vypne neočakávane alebo opakovane. 611
Problémy s pripojením USB. 613
Nefunguje komunikácia s tlačiarňou cez USB. 614
Na LCD sa zobrazí nesprávny jazyk. 615
Displej LCD je vypnutý. 616
Držiak tlačovej hlavy sa neposunie na miesto vyhradené na výmenu. 617
Nezobrazuje sa monitor stavu tlačiarne (Windows). 618
Aktualizácia firmvéru tlačiarne. 619
Problémy s inštaláciou a preberaním súborov. 621
Nepodarilo sa nainštalovať ovládač tlačiarne (systém Windows). 622
Aktualizácia ovládačov tlačiarne v prostredí siete (Windows). 624
Zakázanie funkcie na odosielanie informácií o používaní tlačiarne. 625
Nájdenie času na proces nastavenia (systém Windows). 628
Chyby a hlásenia. 629
Pokiaľ sa objavila chyba. 630
Zobrazí sa správa (kód podpory). 632
Chybové hlásenie sa zobrazuje na zariadení kompatibilnom so štandardom PictBridge (Wi-Fi). 635
Ak problém nemožno vyriešiť. 637
Zoznam kódov podpory pre chyby. 638

Zoznam kódov podpory pre chyby (zaseknutý papier). 640
1300. 641
Papier sa zasekol vo vnútri tlačiarne. 644
1000. 647
1013. 649
1200. 650
1250. 651
1401. 652
1600. 653
1660. 654
1700. 655
1890. 656
2114. 657
2115. 660
4103. 663
5100. 664
5200. 665
5B00. 666
6000. 667
C000. 668

Používanie tejto príručky online

- Symboly použité v tomto dokumente
- Používatelia dotykového zariadenia (Windows)

Symboly použité v tomto dokumente

Varovanie

Nedodržanie týchto pokynov môže spôsobiť smrť, vážne poranenie alebo poškodenie majetku spôsobené nesprávnou prevádzkou zariadenia. Tieto pokyny musíte dodržiavať kvôli bezpečnej prevádzke.

Upozornenie

Nedodržanie týchto pokynov môže spôsobiť poranenie alebo škody na majetku spôsobené nesprávnou prevádzkou zariadenia. Tieto pokyny musíte dodržiavať kvôli bezpečnej prevádzke.

Dôležité

Pokyny vrátane dôležitých informácií, ktorými sa treba riadiť, aby ste sa vyhli spôsobeniu škody a zraneniam alebo nesprávnemu používaniu produktu. Tieto informácie si určite prečítajte.

Poznámka

Pokyny obsahujúce poznámky k obsluhe a dodatočné vysvetlenia.

Základy

Pokyny vysvetľujúce základné úkony produktu.

Poznámka

- Ikony sa môžu líšiť v závislosti od produktu.

Používatelia dotykového zariadenia (Windows)

Ak používate dotykové úkony, musíte „kliknutie pravým tlačidlom myši“ uvádzané v tomto dokumente nahradiť úkonom, ktorý je nastavený v operačnom systéme. Ak je napríklad v operačnom systéme nastavený úkon „stlačenie a podržanie“, nahraďte „kliknutie pravým tlačidlom myši“ úkonom „stlačenia a podržania“.

Ochranné známky a licencie

- Microsoft je registrovaná ochranná známka spoločnosti Microsoft Corporation.
- Windows je ochranná známka alebo registrovaná ochranná známka spoločnosti Microsoft Corporation v USA alebo iných krajinách.
- Windows Vista je ochranná známka alebo registrovaná ochranná známka spoločnosti Microsoft Corporation v USA alebo iných krajinách.
- Internet Explorer je ochranná známka alebo registrovaná ochranná známka spoločnosti Microsoft Corporation v USA alebo iných krajinách.
- Mac, Mac OS, macOS, OS X, AirPort, App Store, AirPrint, logo AirPrint, Safari, Bonjour, iPad, iPhone a iPod touch sú ochranné známky spoločnosti Apple Inc. registrované v USA a iných krajinách.
- IOS je ochranná známka alebo registrovaná ochranná známka spoločnosti Cisco v USA a iných krajinách a používa sa na základe licencie.
- Google Cloud Print, Google Chrome, Chrome OS, Chromebook, Android, Google Drive, Google Apps a Google Analytics sú buď registrované ochranné známky, alebo ochranné známky spoločnosti Google Inc. Google Play a logo Google Play sú ochranné známky spoločnosti Google LLC.
- Adobe, Acrobat, Flash, Photoshop, Photoshop Elements, Lightroom, Adobe RGB a Adobe RGB (1998) sú zaregistrované ochranné známky alebo ochranné známky spoločnosti Adobe Systems Incorporated v USA alebo iných krajinách.
- Bluetooth je ochranná známka spoločnosti Bluetooth SIG, Inc., USA, na ktorú má spoločnosť Canon Inc. licenciu.
- Autodesk a AutoCAD sú buď registrované ochranné známky alebo ochranné známky spoločnosti Autodesk, Inc. a/alebo dcérskych a/alebo pridružených spoločností v USA a/alebo ďalších krajinách.
- USB Type-C™ is a trademark of USB Implementers Forum.

Poznámka

- Oficiálny názov systému Windows Vista je operačný systém Microsoft Windows Vista.

Copyright (c) 2003-2015 Apple Inc. All rights reserved.

Redistribution and use in source and binary forms, with or without modification, are permitted provided that the following conditions are met:

1. Redistributions of source code must retain the above copyright notice, this list of conditions and the following disclaimer.
2. Redistributions in binary form must reproduce the above copyright notice, this list of conditions and the following disclaimer in the documentation and/or other materials provided with the distribution.
3. Neither the name of Apple Inc. ("Apple") nor the names of its contributors may be used to endorse or promote products derived from this software without specific prior written permission.

THIS SOFTWARE IS PROVIDED BY APPLE AND ITS CONTRIBUTORS "AS IS" AND ANY EXPRESS OR IMPLIED WARRANTIES, INCLUDING, BUT NOT LIMITED TO, THE IMPLIED WARRANTIES OF MERCHANTABILITY AND FITNESS FOR A PARTICULAR PURPOSE ARE DISCLAIMED. IN NO EVENT SHALL APPLE OR ITS CONTRIBUTORS BE LIABLE FOR ANY DIRECT, INDIRECT, INCIDENTAL, SPECIAL, EXEMPLARY, OR CONSEQUENTIAL DAMAGES (INCLUDING, BUT NOT LIMITED TO, PROCUREMENT OF SUBSTITUTE GOODS OR SERVICES; LOSS OF USE, DATA, OR PROFITS; OR BUSINESS INTERRUPTION) HOWEVER CAUSED AND ON ANY THEORY OF LIABILITY, WHETHER IN CONTRACT, STRICT LIABILITY, OR TORT (INCLUDING NEGLIGENCE OR

OTHERWISE) ARISING IN ANY WAY OUT OF THE USE OF THIS SOFTWARE, EVEN IF ADVISED OF THE POSSIBILITY OF SUCH DAMAGE.

Apache License

Version 2.0, January 2004

http://www.apache.org/licenses/
TERMS AND CONDITIONS FOR USE, REPRODUCTION, AND DISTRIBUTION

1. Definitions.

   "License" shall mean the terms and conditions for use, reproduction, and distribution as defined by Sections 1 through 9 of this document.

   "Licensor" shall mean the copyright owner or entity authorized by the copyright owner that is granting the License.

   "Legal Entity" shall mean the union of the acting entity and all other entities that control, are controlled by, or are under common control with that entity. For the purposes of this definition, "control" means (i) the power, direct or indirect, to cause the direction or management of such entity, whether by contract or otherwise, or (ii) ownership of fifty percent (50%) or more of the outstanding shares, or (iii) beneficial ownership of such entity.

   "You" (or "Your") shall mean an individual or Legal Entity exercising permissions granted by this License.

   "Source" form shall mean the preferred form for making modifications, including but not limited to software source code, documentation source, and configuration files.

   "Object" form shall mean any form resulting from mechanical transformation or translation of a Source form, including but not limited to compiled object code, generated documentation, and conversions to other media types.

   "Work" shall mean the work of authorship, whether in Source or Object form, made available under the License, as indicated by a copyright notice that is included in or attached to the work (an example is provided in the Appendix below).

   "Derivative Works" shall mean any work, whether in Source or Object form, that is based on (or derived from) the Work and for which the editorial revisions, annotations, elaborations, or other modifications represent, as a whole, an original work of authorship. For the purposes of this License, Derivative Works shall not include works that remain separable from, or merely link (or bind by name) to the interfaces of, the Work and Derivative Works thereof.

   "Contribution" shall mean any work of authorship, including the original version of the Work and any modifications or additions to that Work or Derivative Works thereof, that is intentionally submitted to Licensor for inclusion in the Work by the copyright owner or by an individual or Legal Entity authorized to submit on behalf of the copyright owner. For the purposes of this definition, "submitted" means any form of electronic, verbal, or written communication sent to the Licensor or its representatives, including but not limited to communication on electronic mailing lists, source code control systems, and issue tracking systems that are managed by, or on behalf of, the Licensor for the purpose of discussing and improving the Work, but excluding communication that is conspicuously marked or otherwise designated in writing by the copyright owner as "Not a Contribution."

"Contributor" shall mean Licensor and any individual or Legal Entity on behalf of whom a Contribution has been received by Licensor and subsequently incorporated within the Work.

2. Grant of Copyright License. Subject to the terms and conditions of this License, each Contributor hereby grants to You a perpetual, worldwide, non-exclusive, no-charge, royalty-free, irrevocable copyright license to reproduce, prepare Derivative Works of, publicly display, publicly perform, sublicense, and distribute the Work and such Derivative Works in Source or Object form.
3. Grant of Patent License. Subject to the terms and conditions of this License, each Contributor hereby grants to You a perpetual, worldwide, non-exclusive, no-charge, royalty-free, irrevocable (except as stated in this section) patent license to make, have made, use, offer to sell, sell, import, and otherwise transfer the Work, where such license applies only to those patent claims licensable by such Contributor that are necessarily infringed by their Contribution(s) alone or by combination of their Contribution(s) with the Work to which such Contribution(s) was submitted. If You institute patent litigation against any entity (including a cross-claim or counterclaim in a lawsuit) alleging that the Work or a Contribution incorporated within the Work constitutes direct or contributory patent infringement, then any patent licenses granted to You under this License for that Work shall terminate as of the date such litigation is filed.
4. Redistribution. You may reproduce and distribute copies of the Work or Derivative Works thereof in any medium, with or without modifications, and in Source or Object form, provided that You meet the following conditions:

    1. You must give any other recipients of the Work or Derivative Works a copy of this License; and
    2. You must cause any modified files to carry prominent notices stating that You changed the files; and
    3. You must retain, in the Source form of any Derivative Works that You distribute, all copyright, patent, trademark, and attribution notices from the Source form of the Work, excluding those notices that do not pertain to any part of the Derivative Works; and
    4. If the Work includes a "NOTICE" text file as part of its distribution, then any Derivative Works that You distribute must include a readable copy of the attribution notices contained within such NOTICE file, excluding those notices that do not pertain to any part of the Derivative Works, in at least one of the following places: within a NOTICE text file distributed as part of the Derivative Works; within the Source form or documentation, if provided along with the Derivative Works; or, within a display generated by the Derivative Works, if and wherever such third-party notices normally appear. The contents of the NOTICE file are for informational purposes only and do not modify the License. You may add Your own attribution notices within Derivative Works that You distribute, alongside or as an addendum to the NOTICE text from the Work, provided that such additional attribution notices cannot be construed as modifying the License.

    You may add Your own copyright statement to Your modifications and may provide additional or different license terms and conditions for use, reproduction, or distribution of Your modifications, or for any such Derivative Works as a whole, provided Your use, reproduction, and distribution of the Work otherwise complies with the conditions stated in this License.

5. Submission of Contributions. Unless You explicitly state otherwise, any Contribution intentionally submitted for inclusion in the Work by You to the Licensor shall be under the terms and conditions of this License, without any additional terms or conditions. Notwithstanding the above, nothing herein shall supersede or modify the terms of any separate license agreement you may have executed with Licensor regarding such Contributions.

6. Trademarks. This License does not grant permission to use the trade names, trademarks, service marks, or product names of the Licensor, except as required for reasonable and customary use in describing the origin of the Work and reproducing the content of the NOTICE file.
7. Disclaimer of Warranty. Unless required by applicable law or agreed to in writing, Licensor provides the Work (and each Contributor provides its Contributions) on an "AS IS" BASIS, WITHOUT WARRANTIES OR CONDITIONS OF ANY KIND, either express or implied, including, without limitation, any warranties or conditions of TITLE, NON-INFRINGEMENT, MERCHANTABILITY, or FITNESS FOR A PARTICULAR PURPOSE. You are solely responsible for determining the appropriateness of using or redistributing the Work and assume any risks associated with Your exercise of permissions under this License.
8. Limitation of Liability. In no event and under no legal theory, whether in tort (including negligence), contract, or otherwise, unless required by applicable law (such as deliberate and grossly negligent acts) or agreed to in writing, shall any Contributor be liable to You for damages, including any direct, indirect, special, incidental, or consequential damages of any character arising as a result of this License or out of the use or inability to use the Work (including but not limited to damages for loss of goodwill, work stoppage, computer failure or malfunction, or any and all other commercial damages or losses), even if such Contributor has been advised of the possibility of such damages.
9. Accepting Warranty or Additional Liability. While redistributing the Work or Derivative Works thereof, You may choose to offer, and charge a fee for, acceptance of support, warranty, indemnity, or other liability obligations and/or rights consistent with this License. However, in accepting such obligations, You may act only on Your own behalf and on Your sole responsibility, not on behalf of any other Contributor, and only if You agree to indemnify, defend, and hold each Contributor harmless for any liability incurred by, or claims asserted against, such Contributor by reason of your accepting any such warranty or additional liability.
END OF TERMS AND CONDITIONS

---- Part 1: CMU/UCD copyright notice: (BSD like) -----

Copyright 1989, 1991, 1992 by Carnegie Mellon University

Derivative Work - 1996, 1998-2000

Copyright 1996, 1998-2000 The Regents of the University of California

All Rights Reserved

Permission to use, copy, modify and distribute this software and its documentation for any purpose and without fee is hereby granted, provided that the above copyright notice appears in all copies and that both that copyright notice and this permission notice appear in supporting documentation, and that the name of CMU and The Regents of the University of California not be used in advertising or publicity pertaining to distribution of the software without specific written permission.

CMU AND THE REGENTS OF THE UNIVERSITY OF CALIFORNIA DISCLAIM ALL WARRANTIES WITH REGARD TO THIS SOFTWARE, INCLUDING ALL IMPLIED WARRANTIES OF MERCHANTABILITY AND FITNESS. IN NO EVENT SHALL CMU OR THE REGENTS OF THE UNIVERSITY OF CALIFORNIA BE LIABLE FOR ANY SPECIAL, INDIRECT OR CONSEQUENTIAL DAMAGES OR ANY DAMAGES WHATSOEVER RESULTING FROM THE LOSS OF USE, DATA OR PROFITS, WHETHER IN AN ACTION OF CONTRACT, NEGLIGENCE OR OTHER TORTIOUS ACTION, ARISING OUT OF OR IN CONNECTION WITH THE USE OR PERFORMANCE OF THIS SOFTWARE.

---- Part 2: Networks Associates Technology, Inc copyright notice (BSD) -----

Copyright (c) 2001-2003, Networks Associates Technology, Inc

All rights reserved.

Redistribution and use in source and binary forms, with or without modification, are permitted provided that the following conditions are met:

* Redistributions of source code must retain the above copyright notice, this list of conditions and the following disclaimer.
* Redistributions in binary form must reproduce the above copyright notice, this list of conditions and the following disclaimer in the documentation and/or other materials provided with the distribution.
* Neither the name of the Networks Associates Technology, Inc nor the names of its contributors may be used to endorse or promote products derived from this software without specific prior written permission.

THIS SOFTWARE IS PROVIDED BY THE COPYRIGHT HOLDERS AND CONTRIBUTORS ``AS IS'' AND ANY EXPRESS OR IMPLIED WARRANTIES, INCLUDING, BUT NOT LIMITED TO, THE IMPLIED WARRANTIES OF MERCHANTABILITY AND FITNESS FOR A PARTICULAR PURPOSE ARE DISCLAIMED. IN NO EVENT SHALL THE COPYRIGHT HOLDERS OR CONTRIBUTORS BE LIABLE FOR ANY DIRECT, INDIRECT, INCIDENTAL, SPECIAL, EXEMPLARY, OR CONSEQUENTIAL DAMAGES (INCLUDING, BUT NOT LIMITED TO, PROCUREMENT OF SUBSTITUTE GOODS OR SERVICES; LOSS OF USE, DATA, OR PROFITS; OR BUSINESS INTERRUPTION) HOWEVER CAUSED AND ON ANY THEORY OF LIABILITY, WHETHER IN CONTRACT, STRICT LIABILITY, OR TORT (INCLUDING NEGLIGENCE OR OTHERWISE) ARISING IN ANY WAY OUT OF THE USE OF THIS SOFTWARE, EVEN IF ADVISED OF THE POSSIBILITY OF SUCH DAMAGE.

---- Part 3: Cambridge Broadband Ltd. copyright notice (BSD) -----

Portions of this code are copyright (c) 2001-2003, Cambridge Broadband Ltd.

All rights reserved.

Redistribution and use in source and binary forms, with or without modification, are permitted provided that the following conditions are met:

* Redistributions of source code must retain the above copyright notice, this list of conditions and the following disclaimer.
* Redistributions in binary form must reproduce the above copyright notice, this list of conditions and the following disclaimer in the documentation and/or other materials provided with the distribution.
* The name of Cambridge Broadband Ltd. may not be used to endorse or promote products derived from this software without specific prior written permission.

THIS SOFTWARE IS PROVIDED BY THE COPYRIGHT HOLDER ``AS IS'' AND ANY EXPRESS OR IMPLIED WARRANTIES, INCLUDING, BUT NOT LIMITED TO, THE IMPLIED WARRANTIES OF MERCHANTABILITY AND FITNESS FOR A PARTICULAR PURPOSE ARE DISCLAIMED. IN NO EVENT SHALL THE COPYRIGHT HOLDER BE LIABLE FOR ANY DIRECT, INDIRECT, INCIDENTAL, SPECIAL, EXEMPLARY, OR CONSEQUENTIAL DAMAGES (INCLUDING, BUT NOT LIMITED TO, PROCUREMENT OF SUBSTITUTE GOODS OR SERVICES; LOSS OF USE, DATA, OR PROFITS; OR BUSINESS INTERRUPTION) HOWEVER CAUSED AND ON ANY THEORY OF LIABILITY, WHETHER IN CONTRACT, STRICT LIABILITY, OR TORT (INCLUDING NEGLIGENCE OR OTHERWISE) ARISING IN ANY WAY OUT OF THE USE OF THIS SOFTWARE, EVEN IF ADVISED OF THE POSSIBILITY OF SUCH DAMAGE.

---- Part 4: Sun Microsystems, Inc. copyright notice (BSD) -----

Copyright c 2003 Sun Microsystems, Inc., 4150 Network Circle, Santa Clara, California 95054, U.S.A. All rights reserved.

Use is subject to license terms below.

This distribution may include materials developed by third parties.

Sun, Sun Microsystems, the Sun logo and Solaris are trademarks or registered trademarks of Sun Microsystems, Inc. in the U.S. and other countries.

Redistribution and use in source and binary forms, with or without modification, are permitted provided that the following conditions are met:

* Redistributions of source code must retain the above copyright notice, this list of conditions and the following disclaimer.
* Redistributions in binary form must reproduce the above copyright notice, this list of conditions and the following disclaimer in the documentation and/or other materials provided with the distribution.
* Neither the name of the Sun Microsystems, Inc. nor the names of its contributors may be used to endorse or promote products derived from this software without specific prior written permission.

THIS SOFTWARE IS PROVIDED BY THE COPYRIGHT HOLDERS AND CONTRIBUTORS ``AS IS'' AND ANY EXPRESS OR IMPLIED WARRANTIES, INCLUDING, BUT NOT LIMITED TO, THE IMPLIED WARRANTIES OF MERCHANTABILITY AND FITNESS FOR A PARTICULAR PURPOSE ARE DISCLAIMED. IN NO EVENT SHALL THE COPYRIGHT HOLDERS OR CONTRIBUTORS BE LIABLE FOR ANY DIRECT, INDIRECT, INCIDENTAL, SPECIAL, EXEMPLARY, OR CONSEQUENTIAL DAMAGES (INCLUDING, BUT NOT LIMITED TO, PROCUREMENT OF SUBSTITUTE GOODS OR SERVICES; LOSS OF USE, DATA, OR PROFITS; OR BUSINESS INTERRUPTION) HOWEVER CAUSED AND ON ANY THEORY OF LIABILITY, WHETHER IN CONTRACT, STRICT LIABILITY, OR TORT (INCLUDING NEGLIGENCE OR OTHERWISE) ARISING IN ANY WAY OUT OF THE USE OF THIS SOFTWARE, EVEN IF ADVISED OF THE POSSIBILITY OF SUCH DAMAGE.

---- Part 5: Sparta, Inc copyright notice (BSD) -----

Copyright (c) 2003-2012, Sparta, Inc

All rights reserved.

Redistribution and use in source and binary forms, with or without modification, are permitted provided that the following conditions are met:

* Redistributions of source code must retain the above copyright notice, this list of conditions and the following disclaimer.
* Redistributions in binary form must reproduce the above copyright notice, this list of conditions and the following disclaimer in the documentation and/or other materials provided with the distribution.
* Neither the name of Sparta, Inc nor the names of its contributors may be used to endorse or promote products derived from this software without specific prior written permission.

THIS SOFTWARE IS PROVIDED BY THE COPYRIGHT HOLDERS AND CONTRIBUTORS ``AS IS'' AND ANY EXPRESS OR IMPLIED WARRANTIES, INCLUDING, BUT NOT LIMITED TO, THE IMPLIED WARRANTIES OF MERCHANTABILITY AND FITNESS FOR A PARTICULAR PURPOSE ARE DISCLAIMED. IN NO EVENT SHALL THE COPYRIGHT HOLDERS OR CONTRIBUTORS BE LIABLE FOR ANY DIRECT, INDIRECT, INCIDENTAL, SPECIAL, EXEMPLARY, OR CONSEQUENTIAL DAMAGES (INCLUDING, BUT NOT LIMITED TO, PROCUREMENT OF SUBSTITUTE GOODS OR

SERVICES; LOSS OF USE, DATA, OR PROFITS; OR BUSINESS INTERRUPTION) HOWEVER CAUSED AND ON ANY THEORY OF LIABILITY, WHETHER IN CONTRACT, STRICT LIABILITY, OR TORT (INCLUDING NEGLIGENCE OR OTHERWISE) ARISING IN ANY WAY OUT OF THE USE OF THIS SOFTWARE, EVEN IF ADVISED OF THE POSSIBILITY OF SUCH DAMAGE.

---- Part 6: Cisco/BUPTNIC copyright notice (BSD) -----

Copyright (c) 2004, Cisco, Inc and Information Network Center of Beijing University of Posts and Telecommunications.

All rights reserved.

Redistribution and use in source and binary forms, with or without modification, are permitted provided that the following conditions are met:

* Redistributions of source code must retain the above copyright notice, this list of conditions and the following disclaimer.
* Redistributions in binary form must reproduce the above copyright notice, this list of conditions and the following disclaimer in the documentation and/or other materials provided with the distribution.
* Neither the name of Cisco, Inc, Beijing University of Posts and Telecommunications, nor the names of their contributors may be used to endorse or promote products derived from this software without specific prior written permission.

THIS SOFTWARE IS PROVIDED BY THE COPYRIGHT HOLDERS AND CONTRIBUTORS ``AS IS'' AND ANY EXPRESS OR IMPLIED WARRANTIES, INCLUDING, BUT NOT LIMITED TO, THE IMPLIED WARRANTIES OF MERCHANTABILITY AND FITNESS FOR A PARTICULAR PURPOSE ARE DISCLAIMED. IN NO EVENT SHALL THE COPYRIGHT HOLDERS OR CONTRIBUTORS BE LIABLE FOR ANY DIRECT, INDIRECT, INCIDENTAL, SPECIAL, EXEMPLARY, OR CONSEQUENTIAL DAMAGES (INCLUDING, BUT NOT LIMITED TO, PROCUREMENT OF SUBSTITUTE GOODS OR SERVICES; LOSS OF USE, DATA, OR PROFITS; OR BUSINESS INTERRUPTION) HOWEVER CAUSED AND ON ANY THEORY OF LIABILITY, WHETHER IN CONTRACT, STRICT LIABILITY, OR TORT (INCLUDING NEGLIGENCE OR OTHERWISE) ARISING IN ANY WAY OUT OF THE USE OF THIS SOFTWARE, EVEN IF ADVISED OF THE POSSIBILITY OF SUCH DAMAGE.

---- Part 7: Fabasoft R&D Software GmbH & Co KG copyright notice (BSD) -----

Copyright (c) Fabasoft R&D Software GmbH & Co KG, 2003 oss@fabasoft.com

Author: Bernhard Penz <bernhard.penz@fabasoft.com>

Redistribution and use in source and binary forms, with or without modification, are permitted provided that the following conditions are met:

* Redistributions of source code must retain the above copyright notice, this list of conditions and the following disclaimer.
* Redistributions in binary form must reproduce the above copyright notice, this list of conditions and the following disclaimer in the documentation and/or other materials provided with the distribution.
* The name of Fabasoft R&D Software GmbH & Co KG or any of its subsidiaries, brand or product names may not be used to endorse or promote products derived from this software without specific prior written permission.

THIS SOFTWARE IS PROVIDED BY THE COPYRIGHT HOLDER ``AS IS'' AND ANY EXPRESS OR IMPLIED WARRANTIES, INCLUDING, BUT NOT LIMITED TO, THE IMPLIED WARRANTIES OF

MERCHANTABILITY AND FITNESS FOR A PARTICULAR PURPOSE ARE DISCLAIMED. IN NO EVENT SHALL THE COPYRIGHT HOLDER BE LIABLE FOR ANY DIRECT, INDIRECT, INCIDENTAL, SPECIAL, EXEMPLARY, OR CONSEQUENTIAL DAMAGES (INCLUDING, BUT NOT LIMITED TO, PROCUREMENT OF SUBSTITUTE GOODS OR SERVICES; LOSS OF USE, DATA, OR PROFITS; OR BUSINESS INTERRUPTION) HOWEVER CAUSED AND ON ANY THEORY OF LIABILITY, WHETHER IN CONTRACT, STRICT LIABILITY, OR TORT (INCLUDING NEGLIGENCE OR OTHERWISE) ARISING IN ANY WAY OUT OF THE USE OF THIS SOFTWARE, EVEN IF ADVISED OF THE POSSIBILITY OF SUCH DAMAGE.

---- Part 8: Apple Inc. copyright notice (BSD) -----

Copyright (c) 2007 Apple Inc. All rights reserved.

Redistribution and use in source and binary forms, with or without modification, are permitted provided that the following conditions are met:

1. Redistributions of source code must retain the above copyright notice, this list of conditions and the following disclaimer.
2. Redistributions in binary form must reproduce the above copyright notice, this list of conditions and the following disclaimer in the documentation and/or other materials provided with the distribution.
3. Neither the name of Apple Inc. ("Apple") nor the names of its contributors may be used to endorse or promote products derived from this software without specific prior written permission.

THIS SOFTWARE IS PROVIDED BY APPLE AND ITS CONTRIBUTORS "AS IS" AND ANY EXPRESS OR IMPLIED WARRANTIES, INCLUDING, BUT NOT LIMITED TO, THE IMPLIED WARRANTIES OF MERCHANTABILITY AND FITNESS FOR A PARTICULAR PURPOSE ARE DISCLAIMED. IN NO EVENT SHALL APPLE OR ITS CONTRIBUTORS BE LIABLE FOR ANY DIRECT, INDIRECT, INCIDENTAL, SPECIAL, EXEMPLARY, OR CONSEQUENTIAL DAMAGES (INCLUDING, BUT NOT LIMITED TO, PROCUREMENT OF SUBSTITUTE GOODS OR SERVICES; LOSS OF USE, DATA, OR PROFITS; OR BUSINESS INTERRUPTION) HOWEVER CAUSED AND ON ANY THEORY OF LIABILITY, WHETHER IN CONTRACT, STRICT LIABILITY, OR TORT (INCLUDING NEGLIGENCE OR OTHERWISE) ARISING IN ANY WAY OUT OF THE USE OF THIS SOFTWARE, EVEN IF ADVISED OF THE POSSIBILITY OF SUCH DAMAGE.

---- Part 9: ScienceLogic, LLC copyright notice (BSD) -----

Copyright (c) 2009, ScienceLogic, LLC

All rights reserved.

Redistribution and use in source and binary forms, with or without modification, are permitted provided that the following conditions are met:

* Redistributions of source code must retain the above copyright notice, this list of conditions and the following disclaimer.
* Redistributions in binary form must reproduce the above copyright notice, this list of conditions and the following disclaimer in the documentation and/or other materials provided with the distribution.
* Neither the name of ScienceLogic, LLC nor the names of its contributors may be used to endorse or promote products derived from this software without specific prior written permission.

THIS SOFTWARE IS PROVIDED BY THE COPYRIGHT HOLDERS AND CONTRIBUTORS "AS IS" AND ANY EXPRESS OR IMPLIED WARRANTIES, INCLUDING, BUT NOT LIMITED TO, THE IMPLIED

WARRANTIES OF MERCHANTABILITY AND FITNESS FOR A PARTICULAR PURPOSE ARE DISCLAIMED. IN NO EVENT SHALL THE COPYRIGHT HOLDERS OR CONTRIBUTORS BE LIABLE FOR ANY DIRECT, INDIRECT, INCIDENTAL, SPECIAL, EXEMPLARY, OR CONSEQUENTIAL DAMAGES (INCLUDING, BUT NOT LIMITED TO, PROCUREMENT OF SUBSTITUTE GOODS OR SERVICES; LOSS OF USE, DATA, OR PROFITS; OR BUSINESS INTERRUPTION) HOWEVER CAUSED AND ON ANY THEORY OF LIABILITY, WHETHER IN CONTRACT, STRICT LIABILITY, OR TORT (INCLUDING NEGLIGENCE OR OTHERWISE) ARISING IN ANY WAY OUT OF THE USE OF THIS SOFTWARE, EVEN IF ADVISED OF THE POSSIBILITY OF SUCH DAMAGE.

LEADTOOLS

Copyright (C) 1991-2009 LEAD Technologies, Inc.

CMap Resources

Copyright 1990-2009 Adobe Systems Incorporated.
All rights reserved.

Copyright 1990-2010 Adobe Systems Incorporated.
All rights reserved.

Redistribution and use in source and binary forms, with or without modification, are permitted provided that the following conditions are met:

Redistributions of source code must retain the above copyright notice, this list of conditions and the following disclaimer.

Redistributions in binary form must reproduce the above copyright notice, this list of conditions and the following disclaimer in the documentation and/or other materials provided with the distribution.

Neither the name of Adobe Systems Incorporated nor the names of its contributors may be used to endorse or promote products derived from this software without specific prior written permission.

THIS SOFTWARE IS PROVIDED BY THE COPYRIGHT HOLDERS AND CONTRIBUTORS "AS IS" AND ANY EXPRESS OR IMPLIED WARRANTIES, INCLUDING, BUT NOT LIMITED TO, THE IMPLIED WARRANTIES OF MERCHANTABILITY AND FITNESS FOR A PARTICULAR PURPOSE ARE DISCLAIMED. IN NO EVENT SHALL THE COPYRIGHT HOLDER OR CONTRIBUTORS BE LIABLE FOR ANY DIRECT, INDIRECT, INCIDENTAL, SPECIAL, EXEMPLARY, OR CONSEQUENTIAL DAMAGES (INCLUDING, BUT NOT LIMITED TO, PROCUREMENT OF SUBSTITUTE GOODS OR SERVICES; LOSS OF USE, DATA, OR PROFITS; OR BUSINESS INTERRUPTION) HOWEVER CAUSED AND ON ANY THEORY OF LIABILITY, WHETHER IN CONTRACT, STRICT LIABILITY, OR TORT (INCLUDING NEGLIGENCE OR

OTHERWISE) ARISING IN ANY WAY OUT OF THE USE OF THIS
SOFTWARE, EVEN IF ADVISED OF THE POSSIBILITY OF SUCH DAMAGE.

MIT License

Copyright (c) 1998, 1999, 2000 Thai Open Source Software Center Ltd

Permission is hereby granted, free of charge, to any person obtaining a copy of this software and associated documentation files (the "Software"), to deal in the Software without restriction, including without limitation the rights to use, copy, modify, merge, publish, distribute, sublicense, and/or sell copies of the Software, and to permit persons to whom the Software is furnished to do so, subject to the following conditions:

The above copyright notice and this permission notice shall be included in all copies or substantial portions of the Software.

THE SOFTWARE IS PROVIDED "AS IS", WITHOUT WARRANTY OF ANY KIND, EXPRESS OR IMPLIED, INCLUDING BUT NOT LIMITED TO THE WARRANTIES OF MERCHANTABILITY, FITNESS FOR A PARTICULAR PURPOSE AND NONINFRINGEMENT. IN NO EVENT SHALL THE AUTHORS OR COPYRIGHT HOLDERS BE LIABLE FOR ANY CLAIM, DAMAGES OR OTHER LIABILITY, WHETHER IN AN ACTION OF CONTRACT, TORT OR OTHERWISE, ARISING FROM, OUT OF OR IN CONNECTION WITH THE SOFTWARE OR THE USE OR OTHER DEALINGS IN THE SOFTWARE.

Copyright 2000 Computing Research Labs, New Mexico State University

Copyright 2001-2015 Francesco Zappa Nardelli

Permission is hereby granted, free of charge, to any person obtaining a copy of this software and associated documentation files (the "Software"), to deal in the Software without restriction, including without limitation the rights to use, copy, modify, merge, publish, distribute, sublicense, and/or sell copies of the Software, and to permit persons to whom the Software is furnished to do so, subject to the following conditions:

The above copyright notice and this permission notice shall be included in all copies or substantial portions of the Software.

THE SOFTWARE IS PROVIDED "AS IS", WITHOUT WARRANTY OF ANY KIND, EXPRESS OR IMPLIED, INCLUDING BUT NOT LIMITED TO THE WARRANTIES OF MERCHANTABILITY, FITNESS FOR A PARTICULAR PURPOSE AND NONINFRINGEMENT. IN NO EVENT SHALL THE COMPUTING RESEARCH LAB OR NEW MEXICO STATE UNIVERSITY BE LIABLE FOR ANY CLAIM, DAMAGES OR OTHER LIABILITY, WHETHER IN AN ACTION OF CONTRACT, TORT OR OTHERWISE, ARISING FROM, OUT OF OR IN CONNECTION WITH THE SOFTWARE OR THE USE OR OTHER DEALINGS IN THE SOFTWARE.

Written by Joel Sherrill <joel@OARcorp.com>.

COPYRIGHT (c) 1989-2000.

On-Line Applications Research Corporation (OAR).

Permission to use, copy, modify, and distribute this software for any purpose without fee is hereby granted, provided that this entire notice is included in all copies of any software which is or includes a copy or modification of this software.

THIS SOFTWARE IS BEING PROVIDED "AS IS", WITHOUT ANY EXPRESS OR IMPLIED WARRANTY. IN PARTICULAR, THE AUTHOR MAKES NO REPRESENTATION OR WARRANTY OF ANY KIND CONCERNING THE MERCHANTABILITY OF THIS SOFTWARE OR ITS FITNESS FOR ANY PARTICULAR PURPOSE.

(1) Red Hat Incorporated

Copyright (c) 1994-2009 Red Hat, Inc. All rights reserved.

This copyrighted material is made available to anyone wishing to use, modify, copy, or redistribute it subject to the terms and conditions of the BSD License. This program is distributed in the hope that it will be useful, but WITHOUT ANY WARRANTY expressed or implied, including the implied warranties of MERCHANTABILITY or FITNESS FOR A PARTICULAR PURPOSE. A copy of this license is available at http://www.opensource.org/licenses. Any Red Hat trademarks that are incorporated in the source code or documentation are not subject to the BSD License and may only be used or replicated with the express permission of Red Hat, Inc.

(2) University of California, Berkeley

Copyright (c) 1981-2000 The Regents of the University of California.

All rights reserved.

Redistribution and use in source and binary forms, with or without modification, are permitted provided that the following conditions are met:

* Redistributions of source code must retain the above copyright notice, this list of conditions and the following disclaimer.
* Redistributions in binary form must reproduce the above copyright notice, this list of conditions and the following disclaimer in the documentation and/or other materials provided with the distribution.
* Neither the name of the University nor the names of its contributors may be used to endorse or promote products derived from this software without specific prior written permission.

THIS SOFTWARE IS PROVIDED BY THE COPYRIGHT HOLDERS AND CONTRIBUTORS "AS IS" AND ANY EXPRESS OR IMPLIED WARRANTIES, INCLUDING, BUT NOT LIMITED TO, THE IMPLIED WARRANTIES OF MERCHANTABILITY AND FITNESS FOR A PARTICULAR PURPOSE ARE DISCLAIMED. IN NO EVENT SHALL THE COPYRIGHT OWNER OR CONTRIBUTORS BE LIABLE FOR ANY DIRECT, INDIRECT, INCIDENTAL, SPECIAL, EXEMPLARY, OR CONSEQUENTIAL DAMAGES (INCLUDING, BUT NOT LIMITED TO, PROCUREMENT OF SUBSTITUTE GOODS OR SERVICES; LOSS OF USE, DATA, OR PROFITS; OR BUSINESS INTERRUPTION) HOWEVER CAUSED AND ON ANY THEORY OF LIABILITY, WHETHER IN CONTRACT, STRICT LIABILITY, OR TORT (INCLUDING NEGLIGENCE OR OTHERWISE) ARISING IN ANY WAY OUT OF THE USE OF THIS SOFTWARE, EVEN IF ADVISED OF THE POSSIBILITY OF SUCH DAMAGE.

The FreeType Project LICENSE

2006-Jan-27

Copyright 1996-2002, 2006 by

David Turner, Robert Wilhelm, and Werner Lemberg

Introduction

==========

The FreeType Project is distributed in several archive packages; some of them may contain, in addition to the FreeType font engine, various tools and contributions which rely on, or relate to, the FreeType Project.

This license applies to all files found in such packages, and which do not fall under their own explicit license. The license affects thus the FreeType font engine, the test programs, documentation and makefiles, at the very least.

This license was inspired by the BSD, Artistic, and IJG (Independent JPEG Group) licenses, which all encourage inclusion and use of free software in commercial and freeware products alike. As a consequence, its main points are that:

o We don't promise that this software works. However, we will be interested in any kind of bug reports. (`as is' distribution)

o You can use this software for whatever you want, in parts or full form, without having to pay us. (`royalty-free' usage)

o You may not pretend that you wrote this software. If you use it, or only parts of it, in a program, you must acknowledge somewhere in your documentation that you have used the FreeType code. (`credits')

We specifically permit and encourage the inclusion of this software, with or without modifications, in commercial products.

We disclaim all warranties covering The FreeType Project and assume no liability related to The FreeType Project.

Finally, many people asked us for a preferred form for a credit/disclaimer to use in compliance with this license. We thus encourage you to use the following text:

"""

Portions of this software are copyright © <year> The FreeType

Project (www.freetype.org). All rights reserved.

"""

Please replace <year> with the value from the FreeType version you actually use.

Legal Terms

==========

0. Definitions

Throughout this license, the terms `package', `FreeType Project', and `FreeType archive' refer to the set of files originally distributed by the authors (David Turner, Robert Wilhelm, and Werner Lemberg) as the `FreeType Project', be they named as alpha, beta or final release.

`You' refers to the licensee, or person using the project, where `using' is a generic term including compiling the project's source code as well as linking it to form a `program' or `executable'.

This program is referred to as `a program using the FreeType engine'.

This license applies to all files distributed in the original FreeType Project, including all source code, binaries and documentation, unless otherwise stated in the file in its original, unmodified form as distributed in the original archive.

If you are unsure whether or not a particular file is covered by this license, you must contact us to verify this.

The FreeType Project is copyright (C) 1996-2000 by David Turner, Robert Wilhelm, and Werner Lemberg. All rights reserved except as specified below.

1. No Warranty

THE FREETYPE PROJECT IS PROVIDED `AS IS' WITHOUT WARRANTY OF ANY KIND, EITHER EXPRESS OR IMPLIED, INCLUDING, BUT NOT LIMITED TO, WARRANTIES OF MERCHANTABILITY AND FITNESS FOR A PARTICULAR PURPOSE. IN NO EVENT WILL ANY OF THE AUTHORS OR COPYRIGHT HOLDERS BE LIABLE FOR ANY DAMAGES CAUSED BY THE USE OR THE INABILITY TO USE, OF THE FREETYPE PROJECT.

2. Redistribution

This license grants a worldwide, royalty-free, perpetual and irrevocable right and license to use, execute, perform, compile, display, copy, create derivative works of, distribute and sublicense the FreeType Project (in both source and object code forms) and derivative works thereof for any purpose; and to authorize others to exercise some or all of the rights granted herein, subject to the following conditions:

o Redistribution of source code must retain this license file (`FTL.TXT') unaltered; any additions, deletions or changes to the original files must be clearly indicated in accompanying documentation. The copyright notices of the unaltered, original files must be preserved in all copies of source files.

o Redistribution in binary form must provide a disclaimer that states that the software is based in part of the work of the FreeType Team, in the distribution documentation. We also encourage you to put an URL to the FreeType web page in your documentation, though this isn't mandatory.

These conditions apply to any software derived from or based on the FreeType Project, not just the unmodified files. If you use our work, you must acknowledge us. However, no fee need be paid to us.

3. Advertising

Neither the FreeType authors and contributors nor you shall use the name of the other for commercial, advertising, or promotional purposes without specific prior written permission.

We suggest, but do not require, that you use one or more of the following phrases to refer to this software in your documentation or advertising materials: `FreeType Project', `FreeType Engine', `FreeType library', or `FreeType Distribution'.

As you have not signed this license, you are not required to accept it. However, as the FreeType Project is copyrighted material, only this license, or another one contracted with the authors, grants you the right to use, distribute, and modify it.

Therefore, by using, distributing, or modifying the FreeType Project, you indicate that you understand and accept all the terms of this license.

4. Contacts

There are two mailing lists related to FreeType:

o freetype@nongnu.org

Discusses general use and applications of FreeType, as well as future and wanted additions to the library and distribution.

If you are looking for support, start in this list if you haven't found anything to help you in the documentation.

o freetype-devel@nongnu.org

Discusses bugs, as well as engine internals, design issues, specific licenses, porting, etc.

Our home page can be found at

http://www.freetype.org

--- end of FTL.TXT ---

The TWAIN Toolkit is distributed as is. The developer and distributors of the TWAIN Toolkit expressly disclaim all implied, express or statutory warranties including, without limitation, the implied warranties of merchantability, noninfringement of third party rights and fitness for a particular purpose. Neither the developers nor the distributors will be liable for damages, whether direct, indirect, special, incidental, or consequential, as a result of the reproduction, modification, distribution or other use of the TWAIN Toolkit.

JSON for Modern C++

Copyright (c) 2013-2017 Niels Lohmann

Permission is hereby granted, free of charge, to any person obtaining a copy of this software and associated documentation files (the "Software"), to deal in the Software without restriction, including without limitation the rights to use, copy, modify, merge, publish, distribute, sublicense, and/or sell copies of the Software, and to permit persons to whom the Software is furnished to do so, subject to the following conditions:

The above copyright notice and this permission notice shall be included in all copies or substantial portions of the Software.

THE SOFTWARE IS PROVIDED "AS IS", WITHOUT WARRANTY OF ANY KIND, EXPRESS OR IMPLIED, INCLUDING BUT NOT LIMITED TO THE WARRANTIES OF MERCHANTABILITY, FITNESS FOR A PARTICULAR PURPOSE AND NONINFRINGEMENT. IN NO EVENT SHALL THE AUTHORS OR COPYRIGHT HOLDERS BE LIABLE FOR ANY CLAIM, DAMAGES OR OTHER LIABILITY, WHETHER IN AN ACTION OF CONTRACT, TORT OR OTHERWISE, ARISING FROM, OUT OF OR IN CONNECTION WITH THE SOFTWARE OR THE USE OR OTHER DEALINGS IN THE SOFTWARE.

Copyright (c) 2011 - 2015 ARM LIMITED

All rights reserved.

Redistribution and use in source and binary forms, with or without modification, are permitted provided that the following conditions are met:

- Redistributions of source code must retain the above copyright notice, this list of conditions and the following disclaimer.

- Redistributions in binary form must reproduce the above copyright notice, this list of conditions and the following disclaimer in the documentation and/or other materials provided with the distribution.
- Neither the name of ARM nor the names of its contributors may be used to endorse or promote products derived from this software without specific prior written permission.

THIS SOFTWARE IS PROVIDED BY THE COPYRIGHT HOLDERS AND CONTRIBUTORS "AS IS" AND ANY EXPRESS OR IMPLIED WARRANTIES, INCLUDING, BUT NOT LIMITED TO, THE IMPLIED WARRANTIES OF MERCHANTABILITY AND FITNESS FOR A PARTICULAR PURPOSE ARE DISCLAIMED. IN NO EVENT SHALL COPYRIGHT HOLDERS AND CONTRIBUTORS BE LIABLE FOR ANY DIRECT, INDIRECT, INCIDENTAL, SPECIAL, EXEMPLARY, OR CONSEQUENTIAL DAMAGES (INCLUDING, BUT NOT LIMITED TO, PROCUREMENT OF SUBSTITUTE GOODS OR SERVICES; LOSS OF USE, DATA, OR PROFITS; OR BUSINESS INTERRUPTION) HOWEVER CAUSED AND ON ANY THEORY OF LIABILITY, WHETHER IN CONTRACT, STRICT LIABILITY, OR TORT (INCLUDING NEGLIGENCE OR OTHERWISE) ARISING IN ANY WAY OUT OF THE USE OF THIS SOFTWARE, EVEN IF ADVISED OF THE POSSIBILITY OF SUCH DAMAGE.

Nasledujúce informácie sa vzťahujú len na produkty s podporou pripojenia Wi-Fi.

(c) 2009-2013 by Jeff Mott. All rights reserved.

Redistribution and use in source and binary forms, with or without modification, are permitted provided that the following conditions are met:

* Redistributions of source code must retain the above copyright notice, this list of conditions, and the following disclaimer.
* Redistributions in binary form must reproduce the above copyright notice, this list of conditions, and the following disclaimer in the documentation or other materials provided with the distribution.
* Neither the name CryptoJS nor the names of its contributors may be used to endorse or promote products derived from this software without specific prior written permission.

THIS SOFTWARE IS PROVIDED BY THE COPYRIGHT HOLDERS AND CONTRIBUTORS "AS IS," AND ANY EXPRESS OR IMPLIED WARRANTIES, INCLUDING, BUT NOT LIMITED TO, THE IMPLIED WARRANTIES OF MERCHANTABILITY AND FITNESS FOR A PARTICULAR PURPOSE, ARE DISCLAIMED. IN NO EVENT SHALL THE COPYRIGHT HOLDER OR CONTRIBUTORS BE LIABLE FOR ANY DIRECT, INDIRECT, INCIDENTAL, SPECIAL, EXEMPLARY, OR CONSEQUENTIAL DAMAGES (INCLUDING, BUT NOT LIMITED TO, PROCUREMENT OF SUBSTITUTE GOODS OR SERVICES; LOSS OF USE, DATA, OR PROFITS; OR BUSINESS INTERRUPTION) HOWEVER CAUSED AND ON ANY THEORY OF LIABILITY, WHETHER IN CONTRACT, STRICT LIABILITY, OR TORT (INCLUDING NEGLIGENCE OR OTHERWISE) ARISING IN ANY WAY OUT OF THE USE OF THIS SOFTWARE, EVEN IF ADVISED OF THE POSSIBILITY OF SUCH DAMAGE.

Informácie o papieri

- Podporované typy médií
- Limit vkladania papiera
- Nepodporované typy médií
- Manipulácia s papierom
- Pred tlačou na papier na výtvarné umenie

Podporované typy médií

Najlepších výsledkov dosiahnete výberom vhodného papiera na zamýšľaný druh tlače. Spoločnosť Canon ponúka širokú ponuku papierov na dokumenty, fotografie aj ilustrácie. Pri tlači dôležitých fotografií odporúčame používať originálny papier spoločnosti Canon.

- Typy médií
- Veľkosti strán
- Hmotnosť a hrúbka papiera

Typy médií

Originálny papier spoločnosti Canon

Poznámka

- Varovania k používaniu strany, ktorá nie je určená na tlač, nájdete v rámci informácií o používaní jednotlivých produktov.
- Veľkosti strany a typy médií sa líšia v závislosti od krajiny alebo oblasti, v ktorých sa predáva papier. Podrobnosti o stranách stránok a typoch médií nájdete na webovej stránke Canon.
- Originálny papier spoločnosti Canon nie je v niektorých krajinách alebo oblastiach k dispozícii. Majte na pamäti, že v USA sa papier spoločnosti Canon nepredáva podľa čísla modelu. Namiesto toho papier kupujte podľa názvu.

Papier na tlač dokumentov:

- Canon Red Label Superior <WOP111>
- Canon Océ Office Colour Paper <SAT213>

Papier na tlač fotografií:

- Photo Paper Pro Platinum <PT-101>
- Photo Paper Plus Glossy II<PP-201 /PP-208/PP-301>
- Photo Paper Pro Luster <LU-101>
- Photo Paper Plus Semi-gloss <SG-201>
- Matte Photo Paper <MP-101>
- Photo Paper Pro Premium Matte <PM-101>
- Premium Fine Art Smooth <FA-SM1>
- Premium Fine Art Rough <FA-RG1>

Papier pre vytváranie originálneho tovaru:

- Nálepky na nechty podporujúce tlač <NL-101>

Iný než originálny papier spoločnosti Canon

- Obyčajný papier (vrátane recyklovaného papiera)

- Pohľadnica
- Tvrdý papier

➡ Limit vkladania papiera
➡ Nastavenie papiera v ovládači tlačiarne a tlačiarni (typ média) (Windows)
➡ Nastavenie papiera v ovládači tlačiarne a tlačiarni (typ média) (Mac)

Poznámka

- Pri tlači fotografií uložených v zariadeniach kompatibilných so štandardom PictBridge (Wi-Fi) musíte zadať veľkosť strany a typ média.
  ➡ Tlač z digitálneho fotoaparátu
- Ak sa chystáte použiť papier na výtvarné umenie, pozrite si časť Pred tlačou na papier na výtvarné umenie.

Veľkosti strán

Môžete používať nasledujúce veľkosti strán.

Poznámka

- Veľkosti strán a typy médií podporované tlačiarňou sa líšia v závislosti od používaného operačného systému.

Štandardné veľkosti:

- horný podávač
  - Letter
  - Legal
  - 28x43cm(11"x17")
  - A5
  - A4
  - A3
  - A3+
  - B5
  - B4
  - KG/10x15cm(4x6)
  - 13x18cm(5"x7")
  - 18x25cm(7"x10")
  - 20x25cm(8"x10")
  - 25x30cm(10"x12")
  - 210 x 594 mm
  - L(89x127mm)
  - 2L(127x178mm)

    - Štvorec 13 cm
    - 30x30cm(12"x12")
    - Hagaki
    - Hagaki 2
- zásobník na ručné podávanie
    - Letter
    - Legal
    - 28x43cm(11"x17")
    - A4
    - A3
    - A3+
    - B4
    - 20x25cm(8"x10")
    - 25x30cm(10"x12")
    - 210 x 594 mm
    - 30x30cm(12"x12")

Zvláštne veľkosti

Zvláštne veľkosti stránok nesmú presahovať nasledujúce limity:

- horný podávač
    - Minimálna veľkosť: 89,0 x 127,0 mm (3,50 x 5,00 palcov)
    - Maximálna veľkosť: 329,0 x 990,6 mm (12,95 x 39,00 palca)
- zásobník na ručné podávanie
    - Minimálna veľkosť: 203,2 x 254,0 mm (8,00 x 10,00 palca)
    - Maximálna veľkosť: 330,2 x 990,6 mm (13,00 x 39,00 palca)

Hmotnosť a hrúbka papiera

Môžete používať papier s nasledujúcou hmotnosťou a hrúbkou.

* Nepoužívajte ťažší ani hrubší papier, mohol by sa zaseknúť v tlačiarni.

- horný podávač

  Obyčajný papier: 64 až 105 g /m^2 (17 až 28 lb)

  Špeciálny papier: Do 300 g /m^2 (80 lb)/od 0,1 do 0,3 mm (4 až 11,8 mil)
- zásobník na ručné podávanie

  Špeciálny papier: Do 350 g /m^2 (93 lb)/od 0,1 do 0,6 mm (4 až 23,6 mil)

Limit vkladania papiera

V tejto časti sú zobrazené limity vkladania papiera pre horný podávač, zásobník na ručné podávanie a výstupný zásobník papiera.

- Limity vkladania papiera pre horný podávač a zásobník na ručné podávanie
- Obmedzenie vkladania papiera do výstupného zásobníka papiera

Poznámka

- Veľkosti strany a typy médií sa líšia v závislosti od krajiny alebo oblasti, v ktorých sa predáva papier. Podrobnosti o stranách stránok a typoch médií nájdete na webovej stránke Canon.

Limity vkladania papiera pre horný podávač a zásobník na ručné podávanie

Originálny papier spoločnosti Canon

Papier na tlač dokumentov:

Názov média <číslo modelu>	Horný podávač
Canon Red Label Superior <WOP111>	Približne 100 hárkov
Canon Océ Office Colour Paper <SAT213>	Približne 80 hárkov

Papier na tlač fotografií:

Názov média <číslo modelu>	Horný podávač	Zásobník na ručné podávanie
Photo Paper Pro Platinum <PT-101>*1 Photo Paper Plus Glossy II<PP-201 /PP-208/PP-301>*1 Photo Paper Pro Luster <LU-101>*1 Photo Paper Plus Semi-gloss <SG-201>*1 Matte Photo Paper <MP-101>	KG/10 x 15 (4" x 6"), L (89 x 127 mm), štvorec 5", Hagaki: 20 hárkov A4, A3, Letter, 13 x 18 cm (5" x 7"), 20 x 25 cm (8" x 10"), 2L (127 x 178 mm): 10 hárkov A3+, 25 x 30 cm (10" x 12"): 1 hárok	1 hárok
Photo Paper Pro Premium Matte <PM-101> Premium Fine Art Smooth <FA-SM1> Premium Fine Art Rough <FA-RG1>	Nemožno použiť	1 hárok

Iný než originálny papier spoločnosti Canon

Bežný názov	Horný podávač	Zásobník na ručné podávanie

Obyčajný papier (vrátane recyklovaného papiera)*2	A5, A4, B5, Letter: Približne 100 hárkov A3, B4, Legal, 28 x 43 cm (11" x 17"): Približne 50 hárkov	Nemožno použiť
Pohľadnica	1 hárok	1 hárok
Tvrdý papier	1 hárok	1 hárok

*1 Podávanie z vloženého stohu papiera môže zanechať stopy na vytlačenej strane alebo zabrániť úspešnému podávaniu. V takom prípade vkladajte hárky jednotlivo.
*2 U niektorých typov papiera alebo pri extrémne vysokej alebo nízkej teplote či vlhkosti nemusí byť obvyklé podávanie pri maximálnej kapacite možné. V takom prípade vložte iba polovičný objem papiera alebo aj menej.

Poznámka

- Keď používate originálny špeciálny papier od iného výrobcu ako spoločnosť Canon, vkladajte do horného podávača alebo zásobníka na ručné podávanie hárky po jednom.

Obmedzenie vkladania papiera do výstupného zásobníka papiera

Originálny papier spoločnosti Canon

Papier na tlač dokumentov:

Názov média <číslo modelu>	Výstupný zásobník papiera
Canon Red Label Superior <WOP111> Canon Océ Office Colour Paper <SAT213>	Približne 50 hárkov

Iný než originálny papier spoločnosti Canon

Bežný názov	Výstupný zásobník papiera
Obyčajný papier (vrátane recyklovaného papiera)	Približne 50 hárkov

Ak pokračujete v tlači s papierom iným než vyššie uvedeným, odporúčame, aby ste odstránili už vytlačené listy papiera z výstupného zásobníka papiera, aby nedochádzalo k rozmazaniu alebo strate farby.

Nepodporované typy médií

Nepoužívajte nasledujúce typy papiera. Používanie týchto typov papiera môže spôsobiť nielen nedostatočnú kvalitu tlače, ale aj zaseknutie papiera alebo poruchu tlačiarne.

- Poskladaný, zvlnený alebo pokrčený papier,
- Vlhký papier,
- Príliš tenký papier:
  - horný podávač

    Obyčajný papier: menej ako 64 g /m^2 (17 lb)

    Špeciálny papier: menej ako 0,1 mm (4 mil)
  - zásobník na ručné podávanie

    Špeciálny papier: menej ako 0,1 mm (4 mil)
- Príliš hrubý papier:
  - horný podávač

    Obyčajný papier: viac ako 105 g /m^2 (28 lb)

    Špeciálny papier: viac ako 300 g /m^2 (80 lb) alebo viac ako 0,3 mm (11,8 mil)
  - zásobník na ručné podávanie

    Špeciálny papier: viac ako 350 g /m^2 (93 lb) alebo viac ako 0,6 mm (23,6 mil)
- Papier tenší ako pohľadnica vrátane obyčajného papiera alebo poznámkového papiera orezaného na malú veľkosť (pri tlači na papier menšej veľkosti ako A5),
- Obrázkové pohľadnice,
- Pohľadnice s prilepenými fotografiami alebo nálepkami,
- Obálky
- Akýkoľvek typ papiera s otvormi,
- Papier, ktorý nie je obdĺžnikového tvaru,
- Papier spojený svorkami alebo lepidlom,
- Papier s lepkavou zadnou stranou, napríklad štítok s označením
- Papier zdobený leskom atď.

Manipulácia s papierom

- Pri manipulácii s akýmkoľvek typom papiera dávajte pozor, aby ste neodreli ani nepoškriabali jeho povrch.
- Papier držte čo najbližšie pri okrajoch a snažte sa nedotýkať tlačového povrchu. Ak tlačový povrch znečistíte potom alebo mazom z vašich rúk, môže sa zhoršiť kvalita tlače.
- Kým atrament nezaschne, nedotýkajte sa vytlačeného povrchu. Vytlačeného povrchu sa dotýkajte čo najmenej aj po zaschnutí atramentu. V dôsledku vlastností pigmentového atramentu sa atrament môže odstrániť z vytlačeného povrchu, keď povrch odriete alebo poškriabete.
- Tesne pred tlačou vyberte z balenia len potrebný počet hárkov papiera.
- Pokiaľ netlačíte, vložte nepoužitý papier späť do balenia a skladujte ho na rovnom povrchu, aby sa nezvlnil. Skladujte ho na mieste, ktoré je chránené pred teplom, vlhkosťou a priamym slnečným svetlom.

Pred tlačou na papier na výtvarné umenie

Ak používate papier na výtvarné umenie, môže naň nasadať prach. Preto sa odporúča, aby ste z papiera na výtvarné umenie odstránili prach tesne pred tlačou.

Budete potrebovať mäkkú kefku so štetinami (alebo podobnú kefku používanú na čistenie kancelárskych automatických zariadení).

Čím bude kefka širšia, tým bude účinnejšia.

Vhodné sú mäkké kefky vyrobené z polypropylénu, polyetylénu, konských alebo kozích chlpov.

Dôležité

- Nepoužívajte kefky znázornené nižšie. Mohli by ste poškodiť tlačový povrch.

Nevhodné sú kefky vyrobené z tvrdých materiálov, tkanín alebo flanelu, lepkavých a brúsnych materiálov.

Postup odstránenia prachu:

1. Skontrolujte, či kefka nie je mokrá a či sa na nej nenachádzajú nečistoty alebo prach.

2. Jedným smerom opatrne okefujte celý tlačový povrch.

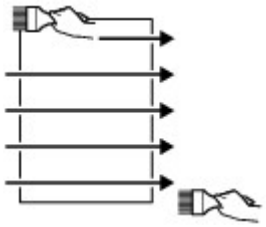

Dôležité

- Dbajte na to, aby ste papier kefovali po celej dĺžke. Nezačínajte ho kefovať v strede ani sa v jeho polovici nezastavujte.
- Dbajte na to, aby ste sa tlačového povrchu dotýkali čo najmenej.

3. Postup odstraňovania prachu z papiera dokončite okefovaním papiera v opačnom smere odvrchu po spodok.

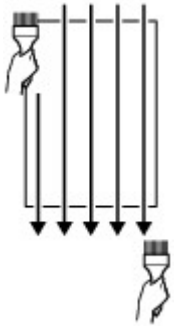

Zmena nastavení z ovládacieho panela/webového prehliadača

- **Ovládací panel**
- **Displej LCD a ovládací panel**
- **Zmena nastavení z ovládacieho panela**
  - Zmena nastavení z ovládacieho panela
  - Položky nastavení na ovládacom paneli
    - Nastav. tlače
    - Nastavenia siete LAN
    - Nastavenia tlače PictBridge
    - Nastavenia tlače AirPrint
    - Nastav. tlače fotogr. zo smartf.
    - Ďalšie nastavenia tlačiarne
    - Výber jazyka
    - Aktualizácia firmvéru
    - Nastavenia týkajúce sa papiera
    - Nastavenia na šetrenie energie
    - Nastavenie tichého režimu
    - Nastavenia automatickej údržby
    - Nastavenia hesla správcu
      - Nastavenie hesla správcu na ovládacom paneli
    - Obnovenie nastavení
    - Nastavenie webových služieb
    - Informácie o tlačiarni
- **Zmena nastavení tlačiarne z počítača (systém Windows)**
  - Zmena možností tlače
  - Uloženie často používaného profilu tlače
  - Aktualizácia informácií o médiách v ovládači tlačiarne
  - Riadenie napájania tlačiarne

- Zmena prevádzkového režimu tlačiarne
- Zníženie hluku tlačiarne

Zmena nastavení tlačiarne z počítača (macOS)

- Registrácia zmeneného profilu tlače
- Riadenie napájania tlačiarne
- Zmena prevádzkového režimu tlačiarne
- Aktualizácia informácií o médiách v ovládači tlačiarne
  - Oprava informácií o médiách v ovládači tlačiarne (ak sa tlačiareň používa v zdieľanom prostredí)
- Zníženie hluku tlačiarne

Zmena nastavení tlačiarne prostredníctvom webového prehliadača

- Zmeny konfigurácie prostredníctvom webového prehliadača
- Položky nastavení, ktoré možno zmeniť cez webový prehliadač
- Nastavenie hesla
- Registrácia koreňového certifikátu tlačiarne do webového prehliadača pre komunikácia SSL (vzdialené používateľské rozhranie)
- Registrácia koreňového certifikátu tlačiarne do lokálneho počítača pre komunikáciu SSL
- Vytváranie certifikátu servera (Self-Signed certifikát)

Ovládací panel

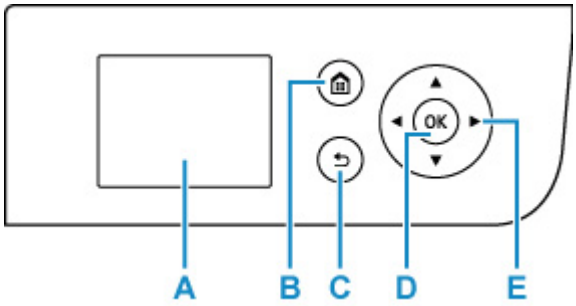

A: LCD (Displej z tekutých kryštálov)

Zobrazuje správy, položky ponúk a prevádzkový stav.

B: Tlačidlo DOMOV (HOME)

Používa sa na zobrazenie domovskej obrazovky.

➡ Displej LCD a ovládací panel

C: Tlačidlo Naspäť (Back)

Na displeji LCD sa zobrazí predchádzajúca obrazovka.

D: Tlačidlo OK

Slúži na dokončenie výberu ponuky alebo položky nastavenia. Toto tlačidlo sa tiež používa na riešenie chýb.

E: Tlačidlá ▲, ▼, ◄ a ►

Používajú sa na výber ponuky alebo položky nastavenia.

➡ Displej LCD a ovládací panel

Displej LCD a ovládací panel

Po zapnutí tlačiarne sa zobrazí domovská obrazovka.

Pomocou tlačidla ▲ ▼ vyberiete položku z ponuky a stlačením tlačidla **OK** zvolíte dané nastavenie.

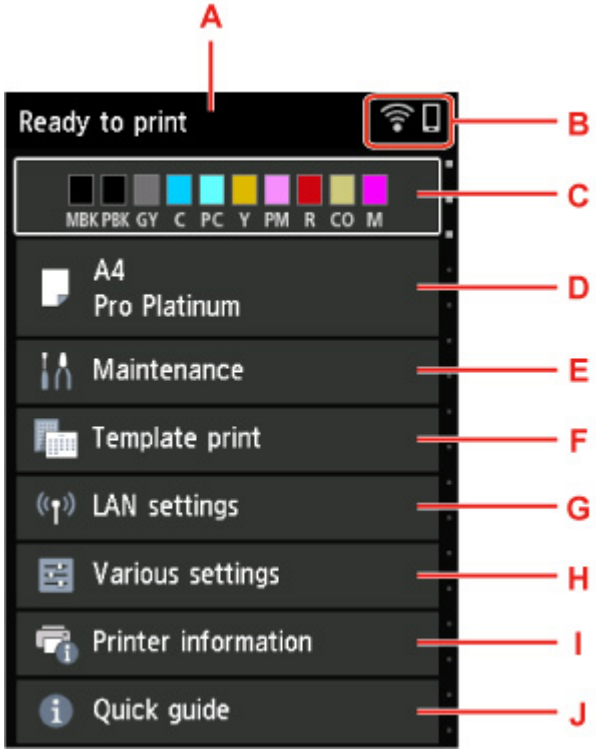

A: Oblasť zobrazenia stavu tlačiarne

Zobrazenie stavu tlačiarne, hlásení a iných informácií.

➡ Hlásenia s upozorneniami

B: Sieť

Zobrazenie stavu siete prostredníctvom ikony.

Ikona sa líši v závislosti od používanej siete alebo stavu siete.

Bezdrôtová sieť Wi-Fi je povolená a tlačiareň je pripojená k smerovaču bezdrôtovej siete.

Poznámka

- Ikona sa môže zmeniť v závislosti od stavu signálu.

  (Sila signálu: 81 % alebo viac): Tlačiareň môžete bez problémov používať cez Wi-Fi.

  (Intenzita signálu: 51 % alebo viac): v závislosti od stavu siete môže dochádzať k problémom, ako napr., že tlačiareň nebude môcť tlačiť. Odporúčame tlačiareň umiestniť do blízkosti smerovača bezdrôtovej siete.

  (Intenzita signálu: 50 % alebo menej): môže dochádzať k problémom, ako napr. že tlačiareň nebude môcť tlačiť. Umiestnite tlačiareň do blízkosti smerovača bezdrôtovej siete.

Bezdrôtová sieť Wi-Fi je povolená, ale tlačiareň nie je pripojená k smerovaču bezdrôtovej siete.

Káblová sieť LAN je povolená.

Priame bezdrôtové pripojenie je povolené.

Sieť je zakázaná.

C: Oblasť zobrazenia stavu atramentu

Zobrazuje stav atramentu. Výberom tejto položky môžete skontrolovať zostávajúce množstvo atramentu a číslo modelu kazety s atramentom.

➡ Kontrola stavu atramentu na displeji LCD

D: Oblasť zobrazenia nastavení papiera

Zobrazenie informácií o papieri v hornom podávači. Výberom tejto položky môžete zadať veľkosť a typ papiera vloženého v hornom podávači.

E: Údržba (Maintenance)

Táto položky slúži na údržbu tlačiarne.

F: Tlač šablóny (Template print)

Tlačiť môžete na riadkový alebo milimetrový papier.

G: Nastavenia siete LAN (LAN settings)

Úprava nastavení týkajúcich sa siete.

H: Rôzne nastavenia (Various settings)

Zmena nastavení tlačiarne, napríklad nastavení pri tlači.

I: Informácie o tlačiarni (Printer information)

Zobrazenie informácií o tlači a histórie chýb.

J: Stručná príručka (Quick guide)

Zobrazenie, ako ovládať tlačiareň, s QR kódom na prístup k Príručka online.

Poznámka

- V priebehu tlače nemôžete vybrať položky vyznačené sivou farbou.

Hlásenia s upozorneniami

Ak je nízka hladina atramentu alebo sa zobrazí iné hlásenie, v oblasti zobrazenia stavu tlačiarne sa objaví **Nová poznámka (New notice)**.

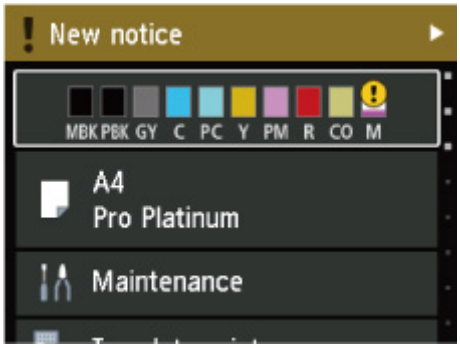

Stlačením tlačidla ► zobrazíte obrazovku **Zoznam poznámok (Notice list)**, kde si môžete prezrieť hlásenia.

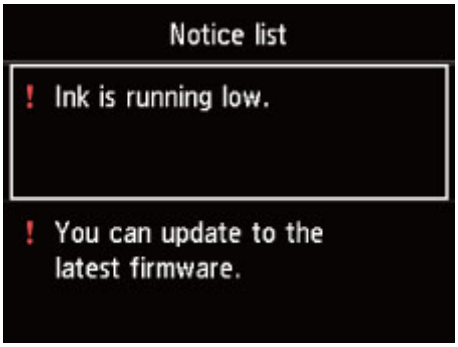

Použitím tlačidiel ▲ ▼ vyberte hlásenie a stlačením tlačidla **OK** zobrazíte obrazovku s podrobnosťami o hlásení, kde si môžete pozrieť podrobnosti a vykonať potrebné kroky.

Zmena nastavení z ovládacieho panela

- Zmena nastavení z ovládacieho panela
- Položky nastavení na ovládacom paneli

Zmena nastavení z ovládacieho panela

Táto časť opisuje postup pri zmene nastavení na obrazovke **Nastavenia zariadenia (Printer settings)** a ako príklad uvádza postup nastavenia možnosti **Úroveň zväčšenia bez okrajov (Magnification level for borderless)**.

1. Skontrolujte, či je tlačiareň zapnutá.

   ➡ Zdroj napájania

2. Vyberte položku **Rôzne nastavenia (Various settings)** na obrazovke DOMOV a stlačte tlačidlo **OK**.

   ➡ Displej LCD a ovládací panel

3. Pomocou tlačidiel ▲▼ vyberte položku **Nastavenia zariadenia (Printer settings)** a stlačte tlačidlo **OK**.

   Zobrazí sa obrazovka **Nastavenia zariadenia (Printer settings)**.

4. Pomocou tlačidiel ▲▼ vyberte položku nastavenia a stlačte tlačidlo **OK**.

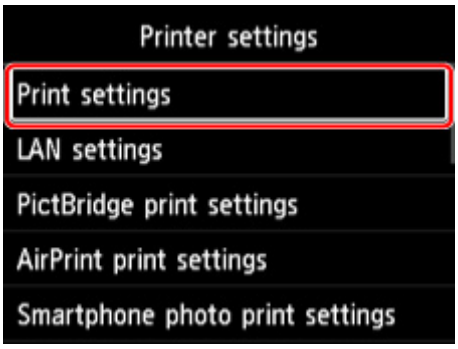

   Zobrazí sa obrazovka nastavenia pre vybratú položku.

5. Pomocou tlačidiel ▲▼ vyberte položku a stlačte tlačidlo **OK**.

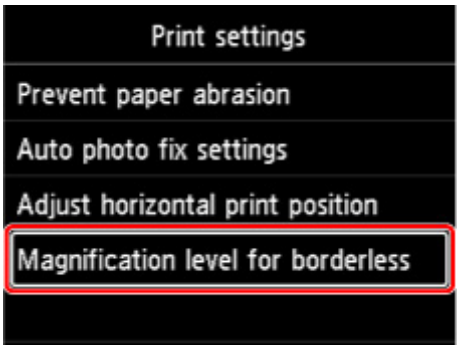

6. Pomocou tlačidiel ▲▼ vyberte položku nastavenia a stlačte tlačidlo **OK**.

Ďalšie položky nastavení na ovládacom paneli:

➡ Položky nastavení na ovládacom paneli

Položky nastavení na ovládacom paneli

Poznámka

- Heslo správcu je potrebné na zmenu niektorých položiek nastavení v prípade, ak je ich zmena povolená prostredníctvom ovládacieho panela.

  Ďalšie informácie o položkách nastavení, pre ktoré je potrebné heslo správcu:

  ➡ Nastavenie hesla správcu na ovládacom paneli

Položky zabezpečenia

➡ Nastavenia hesla správcu

Položky tlačiarne

➡ Ďalšie nastavenia tlačiarne
➡ Výber jazyka
➡ Nastavenie webových služieb
➡ Nastavenia na šetrenie energie
➡ Nastavenie tichého režimu

Položky pre papier/tlač

➡ Nastav. tlače
➡ Nastavenia tlače PictBridge
➡ Nastavenia tlače AirPrint
➡ Nastav. tlače fotogr. zo smartf.
➡ Nastavenia týkajúce sa papiera

Položky údržby/správy

➡ Nastavenia siete LAN
➡ Nastavenia automatickej údržby
➡ Aktualizácia firmvéru
➡ Obnovenie nastavení
➡ Informácie o tlačiarni

Nastav. tlače

- **Zabrániť odretiu papiera (Prevent paper abrasion)**

  Toto nastavenie použite iba v prípade rozmazania vytlačeného povrchu.

  Dôležité

  - Po skončení tlače túto položku znova nastavte na možnosť **VYP. (OFF)**, pretože to môže spôsobiť zníženie kvality tlače.

- **Nastav. autom. opravy fotografií (Auto photo fix settings)**

  Po výbere možnosti **Áno (Yes)** môžete vybrať, či chcete tlačiť fotografie pomocou informácií Exif zaznamenaných v súboroch obrazu, ak je zvolená možnosť **Predvolené (Default)*** alebo **Zap (On)** pre tlač pomocou zariadenia s podporou PictBridge (Wi-Fi).

  * Po výbere možnosti **Predvolené (Default)** ako nastavenie tlače na zariadení s podporou PictBridge (Wi-Fi), vyberte možnosť **Aut. oprava fotog. (Auto photo fix)** ako nastavenie položky **Opr. fot. (Photo fix)** v časti **Nastavenia tlače PictBridge (PictBridge print settings)**.

- **Upraviť vodorovnú oblasť tlače (Adjust horizontal print position)**

  Úprava umiestnenia tlače, keď ľavý/pravý okraj nie je zarovnaný.

  Ľavý/pravý okraj môžete upraviť o 0,1 mm/0,01 palca v rozmedzí -3 mm/-0,12 palca a +3 mm/+0,12 palca so stredom vo vodorovnom strede papiera.

  Dôležité

  - Ľavý/pravý okraj papiera veľkosti A3, A3+ a 30 x 30 cm (12" x 12") môžete upraviť o –1,5 mm (–0,06 palca) až +1,5 mm (+0,06 palca), aj keď zadáte hodnotu väčšiu ako 1,5 mm (0,06 palca).

- **Úroveň zväčšenia bez okrajov (Magnification level for borderless)**

  Výber časti obrázka, ktorá presiahne papier pri tlači bez okrajov (na celú stranu).

  Pri tlači bez okrajov môže dôjsť na okrajoch k jemnému orezaniu, keďže obrázok, ktorý sa má kopírovať, je zväčšený tak, aby vyplnil celú stranu. Podľa potreby môžete zmeniť šírku orezania okrajov pôvodného obrázka.

  Dôležité

  - Nastavenia budú neúčinné v týchto situáciách:
    - Tlač zo zariadenia PictBridge (Wi-Fi) kompatibilným so štandardmi.
    - Tlač zo štandardného formulára.

  Poznámka

  - Pri nastavovaní pomocou softvéru aplikácie alebo ovládača tlačiarne budú tieto nastavenia uprednostnené.
  - Ak výtlačky obsahujú okraje aj pri tlači bez okrajov, problém skúste vyriešiť tak, že pre toto nastavenie vyberiete možnosť **Veľká (Large)**.

Nastavenia siete LAN

Toto nastavenie zvoľte na domovskej obrazovke.

Dôležité

- Heslo správcu je potrebné na zmenu nastavení v prípade, ak je ich zmena povolená prostredníctvom ovládacieho panela.

- **Wi-Fi**

  Zobrazia sa nasledujúce informácie o nastavení na pripojení Wi-Fi. (Niektoré položky nastavení sa v závislosti od nastavení tlačiarne nebudú zobrazovať.)

Položky	Nastavenie
Pripojenie (Connection)	**Povolené (pripojené) (Enabled (connected))/Povolené (odpojené) (Enabled (disconnected))/Neaktívne (Disable)**
Sieťový názov (SSID) (Network name (SSID))	XXXXXXXXXXXXXXXX XXXXXXXXXXXXXXXX (najviac 32 znakov)
Režim komunikácie (Communication mode)	**Infraštruktúra (Infrastructure)**
Frekvencia (Frequency)	**2.4GHz/5GHz**
Kanál (Channel)	XX (najviac 2 číslice)
Zabezpečenie siete Wi-Fi (Wi-Fi security)	**Zakázať (Disable)/WEP (64 bitov) (WEP (64 bit))/WEP (128 bitov) (WEP (128 bit))/WPA-PSK (TKIP)/WPA-PSK (AES)/WPA2-PSK (TKIP)/WPA2-PSK (AES)**
Intenzita signálu (%) (Signal strength (%))	XXX
Adresa IPv4 (IPv4 address)	XXX. XXX. XXX. XXX (12 znakov)
Maska podsiete IPv4 (IPv4 subnet mask)	XXX. XXX. XXX. XXX (12 znakov)
Predvolená brána IPv4 (IPv4 default gateway)	XXX. XXX. XXX. XXX (12 znakov)
Adresa IPv6 lokálneho prepojenia (IPv6 link-local address)	XXXX: XXXX: XXXX: XXXX: XXXX: XXXX: XXXX: XXXX (32 znakov)
Dĺžka predpony IPv6 lokál. prepoj. (IPv6 link-local prefix length)	XXX (najviac 3 číslice)
Manuálna adresa IPv6 (IPv6 manual address)	XXXX: XXXX: XXXX: XXXX: XXXX: XXXX: XXXX: XXXX (32 znakov)
Dĺžka predpony manuálnej IPv6 (IPv6 manual prefix length)	XXX (najviac 3 číslice)
Bezstavová adresa IPv6 1 (IPv6 stateless address 1)	XXXX: XXXX: XXXX: XXXX: XXXX: XXXX: XXXX: XXXX (32 znakov)
Dĺžka predpony bezstavovej IPv6 1 (IPv6 stateless prefix length 1)	XXX (najviac 3 číslice)
Bezstavová adresa IPv6 2 (IPv6 stateless address 2)	XXXX: XXXX: XXXX: XXXX: XXXX: XXXX: XXXX: XXXX (32 znakov)
Dĺžka predpony bezstavovej IPv6 2 (IPv6 stateless prefix length 2)	XXX (najviac 3 číslice)

Bezstavová adresa IPv6 3 (IPv6 stateless address 3)	XXXX: XXXX: XXXX: XXXX: XXXX: XXXX: XXXX: XXXX (32 znakov)
Dĺžka predpony bezstavovej IPv6 3 (IPv6 stateless prefix length 3)	XXX (najviac 3 číslice)
Bezstavová adresa IPv6 4 (IPv6 stateless address 4)	XXXX: XXXX: XXXX: XXXX: XXXX: XXXX: XXXX: XXXX (32 znakov)
Dĺžka predpony bezstavovej IPv6 4 (IPv6 stateless prefix length 4)	XXX (najviac 3 číslice)
Predvolená brána IPv6 1 (IPv6 default gateway 1)	XXXX: XXXX: XXXX: XXXX: XXXX: XXXX: XXXX: XXXX (32 znakov)
Predvolená brána IPv6 2 (IPv6 default gateway 2)	XXXX: XXXX: XXXX: XXXX: XXXX: XXXX: XXXX: XXXX (32 znakov)
Predvolená brána IPv6 3 (IPv6 default gateway 3)	XXXX: XXXX: XXXX: XXXX: XXXX: XXXX: XXXX: XXXX (32 znakov)
Predvolená brána IPv6 4 (IPv6 default gateway 4)	XXXX: XXXX: XXXX: XXXX: XXXX: XXXX: XXXX: XXXX (32 znakov)
Adresa MAC (Wi-Fi) (MAC address (Wi-Fi))	XX:XX:XX:XX:XX:XX (12 znakov)
Nastavenia IPsec (IPsec settings)	**Povoliť (ESP) (Enable (ESP))**/Povoliť (ESP a AH)/**Povoliť (AH) (Enable (AH))**/ **Zakázať (Disable)**
Názov tlačiarne (Printer name)	XXXXXXXXXXXXXXX (najviac 15 znakov)
Názov služby Bonjour (Bonjour service name)	XXXXXXXXXXXXX XXXXXXXXXXXXX XXXXXXXXXXXXX XXXXXXXXXXXXX (najviac 52 znakov)

(„XX“ predstavuje alfanumerické znaky.)

Na zmenu nastavenia vyberte položku **Nastavenia (Settings)**.

- **Povoliť/zakázať Wi-Fi (Enable/disable Wi-Fi)**

  Vyberte možnosť **Aktívne (Enable)** na bezdrôtové pripojenie prostredníctvom bezdrôtového smerovača.

- **Nastavenie Wi-Fi (Wi-Fi setup)**

  Vyberte spôsob nastavenia pripojenia Wi-Fi.

  - **Jedn. bezdrôt. pripojenie (Easy wireless connect)**

    Možnosť zvoľte po spresnení nastavení informácií prístupového bodu tlačiarne, a to priamo zo zariadenia (napr. smartfón alebo tablet) bez nutnosti ovládania smerovača bezdrôtovej siete. Podľa pokynov na obrazovke pripájaného zariadenia vykonajte nastavenie.

  - **Manuálne pripojenie (Manual connect)**

    Túto možnosť vyberte v prípade, že sieť Wi-Fi nastavujete manuálne prostredníctvom ovládacieho panela tlačiarne.

  - **WPS (metóda stlačenia tlačidla) (WPS (Push button method))**

Túto možnosť vyberte v prípade, že sieť Wi-Fi nastavujete pomocou bezdrôtového smerovača podporujúceho metódu stlačenia tlačidla protokolu Wi-Fi Protected Setup (WPS). Počas nastavovania postupujte podľa pokynov na obrazovke.

- **Iné typy pripojenia (Other connection types)**
  - **Manuálne pripoj. (rozšír.) (Manual connect (adv.))**

    Vyberte v prípade, ak nastavenia siete Wi-Fi vykonávate manuálne. Môžete zadať viacero kľúčov WEP.
  - **WPS (metóda zadania kódu PIN) (WPS (PIN code method))**

    Túto možnosť vyberte v prípade, že sieť Wi-Fi nastavujete pomocou bezdrôtového smerovača podporujúceho metódu zadania kódu PIN protokolu Wi-Fi Protected Setup (WPS). Počas nastavovania postupujte podľa pokynov na obrazovke.

- **Rozšírené (Advanced)**

  Podrobné informácie o jednotlivých položkách nastavenia:

  ➡ Rozšírené (Advanced)

- **Priame bezdrôtové pripojenie (Wireless Direct)**

  Zobrazia sa nasledujúce informácie o nastavení na pripojení Wireless Direct. (Niektoré položky nastavení sa v závislosti od nastavení tlačiarne nebudú zobrazovať.)

Položky	Nastavenie
Pripojenie (Connection)	**Povoliť (Enable)/Zakázať (Disable)**
Sieť. názov (SSID)/názov zariad. (Network (SSID)/device name)	DIRECT-XXXX-PRO-300series
Heslo (Password)	XXXXXXXXXX (10 znakov)
Režim komunikácie (Communication mode)	**Priame bezdrôtové pripojenie (Wireless Direct)**
Kanál (Channel)	3
Zabezpečenie siete Wi-Fi (Wi-Fi security)	**WPA2-PSK (AES)**
Počet pripojených zariadení (No. of printers connected now)	XX/XX
Adresa IPv4 (IPv4 address)	XXX. XXX. XXX. XXX (12 znakov)
Maska podsiete IPv4 (IPv4 subnet mask)	XXX. XXX. XXX. XXX (12 znakov)
Predvolená brána IPv4 (IPv4 default gateway)	XXX. XXX. XXX. XXX (12 znakov)
Adresa IPv6 lokálneho prepojenia (IPv6 link-local address)	XXXX: XXXX: XXXX: XXXX: XXXX: XXXX: XXXX: XXXX (32 znakov)
Dĺžka predpony IPv6 lokál. prepoj. (IPv6 link-local prefix length)	XXX (najviac 3 číslice)
Adresa MAC (Wi-Fi) (MAC address (Wi-Fi))	XX:XX:XX:XX:XX:XX (12 znakov)
Nastavenia IPsec (IPsec settings)	**Povoliť (ESP) (Enable (ESP))/Povoliť (ESP a AH) (Enable (ESP & AH))/Povoliť (AH) (Enable (AH))/Zakázať (Disable)**
Názov tlačiarne (Printer name)	XXXXXXXXXXXXXXX (najviac 15 znakov)

Názov služby Bonjour (Bonjour service name)	XXXXXXXXXXXXX XXXXXXXXXXXXX XXXXXXXXXXXXX XXXXXXXXXXXXX (najviac 52 znakov)

(„XX“ predstavuje alfanumerické znaky.)

Na zmenu nastavenia vyberte položku **Nastavenia (Settings)**.

- **Povol./zakáz. priame bezdr. prip. (Enable/disable Wireless Direct)**

  Vyberte možnosť **Áno (Yes)** na bezdrôtové pripojenie bez bezdrôtového smerovača.

- **Zmeniť SSID/názov zariadenia (Change SSID/device name)**

  Slúži na zmenu identifikátora (SSID/názvu tlačiarne zobrazovaného na zariadení kompatibilnom so štandardom Wi-Fi Direct) pre priame bezdrôtové pripojenie.

- **Zmeniť heslo (Change password)**

  Zmeňte heslo priameho bezdrôtového pripojenia.

- **Potvrdenie žiadosti o pripojenie (Connection request confirmation)**

  Vykoná sa zmena zobrazovania/nezobrazovania obrazovky s potvrdením, keď sú zariadenia kompatibilné s funkciou Wi-Fi Direct pripojené k tlačiarni.

- **Rozšírené (Advanced)**

  Podrobné informácie o jednotlivých položkách nastavenia:

  ➡ Rozšírené (Advanced)

- **Káblová sieť LAN (Wired LAN)**

Zobrazia sa nasledujúce informácie o nastavení na pripojení pomocou káblovej siete LAN. (Niektoré položky nastavení sa v závislosti od nastavení tlačiarne nebudú zobrazovať.)

Položky	Nastavenie
Pripojenie (Connection)	**Povolené (pripojené) (Enabled (connected))/Povolené (odpojené) (Enabled (disconnected))/Neaktívne (Disable)**
Adresa IPv4 (IPv4 address)	XXX. XXX. XXX. XXX (12 znakov)
Maska podsiete IPv4 (IPv4 subnet mask)	XXX. XXX. XXX. XXX (12 znakov)
Predvolená brána IPv4 (IPv4 default gateway)	XXX. XXX. XXX. XXX (12 znakov)
Adresa IPv6 lokálneho prepojenia (IPv6 link-local address)	XXXX: XXXX: XXXX: XXXX: XXXX: XXXX: XXXX: XXXX (32 znakov)
Dĺžka predpony IPv6 lokál. prepoj. (IPv6 link-local prefix length)	XXX (najviac 3 číslice)
Manuálna adresa IPv6 (IPv6 manual address)	XXXX: XXXX: XXXX: XXXX: XXXX: XXXX: XXXX: XXXX (32 znakov)
Dĺžka predpony manuálnej IPv6 (IPv6 manual prefix length)	XXX (najviac 3 číslice)
Bezstavová adresa IPv6 1 (IPv6 stateless address 1)	XXXX: XXXX: XXXX: XXXX: XXXX: XXXX: XXXX: XXXX (32 znakov)
Dĺžka predpony bezstavovej IPv6 1 (IPv6 stateless prefix length 1)	XXX (najviac 3 číslice)

Bezstavová adresa IPv6 2 (IPv6 stateless address 2)	XXXX: XXXX: XXXX: XXXX: XXXX: XXXX: XXXX: XXXX (32 znakov)
Dĺžka predpony bezstavovej IPv6 2 (IPv6 stateless prefix length 2)	XXX (najviac 3 číslice)
Bezstavová adresa IPv6 3 (IPv6 stateless address 3)	XXXX: XXXX: XXXX: XXXX: XXXX: XXXX: XXXX: XXXX (32 znakov)
Dĺžka predpony bezstavovej IPv6 3 (IPv6 stateless prefix length 3)	XXX (najviac 3 číslice)
Bezstavová adresa IPv6 4 (IPv6 stateless address 4)	XXXX: XXXX: XXXX: XXXX: XXXX: XXXX: XXXX: XXXX (32 znakov)
Dĺžka predpony bezstavovej IPv6 4 (IPv6 stateless prefix length 4)	XXX (najviac 3 číslice)
Predvolená brána IPv6 1 (IPv6 default gateway 1)	XXXX: XXXX: XXXX: XXXX: XXXX: XXXX: XXXX: XXXX (32 znakov)
Predvolená brána IPv6 2 (IPv6 default gateway 2)	XXXX: XXXX: XXXX: XXXX: XXXX: XXXX: XXXX: XXXX (32 znakov)
Predvolená brána IPv6 3 (IPv6 default gateway 3)	XXXX: XXXX: XXXX: XXXX: XXXX: XXXX: XXXX: XXXX (32 znakov)
Predvolená brána IPv6 4 (IPv6 default gateway 4)	XXXX: XXXX: XXXX: XXXX: XXXX: XXXX: XXXX: XXXX (32 znakov)
Adresa MAC (káblová sieť LAN) (MAC address (Wired LAN))	XX:XX:XX:XX:XX:XX (12 znakov)
Nastavenia IPsec (IPsec settings)	**Povoliť (ESP) (Enable (ESP))/Povoliť (ESP a AH) (Enable (ESP & AH))/Povoliť (AH) (Enable (AH))/Zakázať (Disable)**
Názov tlačiarne (Printer name)	XXXXXXXXXXXXXXX (najviac 15 znakov)
Názov služby Bonjour (Bonjour service name)	XXXXXXXXXXXXX XXXXXXXXXXXXX XXXXXXXXXXXXX XXXXXXXXXXXXX (najviac 52 znakov)

(„XX“ predstavuje alfanumerické znaky.)

Na zmenu nastavenia vyberte položku **Nastavenia (Settings)**.

- **Povoliť/zakázať káblovú sieť LAN (Enable/disable Wired LAN)**

  Vyberte možnosť **Povoliť (Enable)**, ak sa pripájate ku káblovej sieti LAN.

- **Rozšírené (Advanced)**

  Podrobné informácie o jednotlivých položkách nastavenia:

  ➡ Rozšírené (Advanced)

- **Tlačiť podrob. (Print details)**

Vytlačia sa informácie o nastavení siete LAN na tlačiarni s pripojením Wi-Fi, pripojením pomocou káblovej siete LAN alebo priameho bezdrôtového pripojenia.

Položky, ktoré je možné skontrolovať, nájdete v nasledujúcej časti.

➡ Tlač sieťových nastavení

Dôležité

- Na papieri, na ktorom sú vytlačené informácie o nastavení siete LAN, sú vytlačené dôležité informácie o vašom počítači. Zaobchádzajte s nimi opatrne.

Poznámka

- Informácie o nastavení siete LAN môžete vytlačiť aj výberom položiek v nasledujúcom poradí na obrazovke DOMOV.

  Nastavenia siete LAN (LAN settings) > **Tlačiť podrob. (Print details)**

- **Rozšírené (Advanced)**

Výberom možnosti **Rozšírené (Advanced)** na jednotlivých obrazovkách nastavenia pripojenia Wi-Fi káblovej siete LAN a priameho bezdrôtového pripojenia môžete podrobne nastaviť informácie o sieti LAN.

Dôležité

- Ak je sieť LAN zakázaná, nie je možné vybrať nasledujúce položky.

  - **Nastaviť názov tlačiarne (Set printer name)**

    Umožňuje zadať názov tlačiarne. Názov môže obsahovať 2 až 15 znakov.

    #### Poznámka

    - Ako názov tlačiarne nemôžete použiť názov, ktorý sa už používa pre iné zariadenia pripojené k sieti LAN.
    - Názov tlačiarne nemôže začínať ani končiť pomlčkou.

  - **Nastavenia TCP/IP (TCP/IP settings)**

    Slúži na nastavenie možnosti IPv4 alebo IPv6.

  - **Nastavenie WSD (WSD settings)**

    Položky nastavenia pre použitie protokolu WSD (jeden zo sieťových protokolov podporovaných v systémoch Windows 10, Windows 8.1 a Windows 7).

    - **Povoliť/zakázať protokol WSD (Enable/disable WSD)**

      Umožňuje povoliť alebo zakázať protokol WSD.

      #### Poznámka

      - Keď je toto nastavenie povolené, ikona tlačiarne sa zobrazí v prieskumníkovi siete systému Windows 10, Windows 8.1 a Windows 7.

    - **Optimalizovať prichádz. WSD (Optimize inbound WSD)**

      Zvolením možnosti **Aktívne (Enable)** umožníte rýchlejší príjem údajov tlače WSD.

    - **Nastavenie časového limitu (Timeout settings)**

      Umožňuje zadať dĺžku časového limitu.

  - **Nastavenia služby Bonjour (Bonjour settings)**

    Nastavenie položiek pri používaní Bonjour.

    - **Povoliť/zakázať službu Bonjour (Enable/disable Bonjour)**

Po výbere možnosti **Povoliť (Enable)** môžete sieťové nastavenia vykonávať pomocou služby Bonjour.

- **Názov služby (Service name)**

  Umožňuje zadať názov služby Bonjour. Názov môže obsahovať najviac 48 znakov.

  Poznámka

  - Ako názov služby nemôžete použiť názov, ktorý sa už používa pre iné zariadenia pripojené k sieti LAN.

- **Nastavenia IEEE802.1X (IEEE802.1X settings)**

  Nastavte spôsob overovania IEEE802.1X atď.

- **Nastavenie protokolu LPR (LPR protocol settings)**

  Umožňuje povoliť alebo zakázať nastavenie protokolu LPR.

- **Protokol RAW (RAW protocol)**

  Slúži na zapnutie/vypnutie tlače RAW.

- **LLMNR**

  Slúži na určenie zapnutia alebo vypnutia funkcie LLMNR (Link-Local Multicast Name Resolution). Zvolením možnosti **ZAP. (ON)** povolíte, aby tlačiareň zisťovala adresu IP tlačiarne z názvu tlačiarne bez použitia servera DNS.

- **Nastavenia IPP (IPP settings)**

  Výberom položky **Povoliť (Enable)** môžete tlačiť prostredníctvom siete pomocou protokolu IPP.

- **Komunikácia PictBridge (PictBridge communication)**

  Položky nastavenia na tlač zo zariadenia kompatibilného so štandardom PictBridge.

  - **Povoliť/zakázať komunikáciu (Enable/disable communication)**

    Po výbere položky **Aktívne (Enable)** môžete tlačiť zo zariadenia kompatibilného so štandardom PictBridge.

  - **Nastavenie časového limitu (Timeout setting)**

    Umožňuje zadať dĺžku časového limitu.

- **Nastavenie DRX v sieti Wi-Fi (Wi-Fi DRX settings)**

  Po výbere položky **Povoliť (Enable)** môžete aktivovať prerušovaný príjem pri používaní siete Wi-Fi.

- **Nastav. DRX v káblovej sieti LAN (Wired LAN DRX settings)**

  Po výbere položky**Povoliť (Enable)** môžete aktivovať prerušovaný príjem, keď je tlačiareň pripojená k zariadeniu kompatibilnému s káblovou sieťou LAN.

- **Nastavenia IPsec (IPsec settings)**

  Výberom položky**Aktívne (Enable)** môžete určiť zabezpečenie IPsec.

Nastavenia tlače PictBridge

Toto nastavenie zvoľte pomocou položky **Nastavenia zariadenia (Printer settings)** v časti **Rôzne nastavenia (Various settings)**.

Pri tlači zo zariadenia kompatibilného so štandardom PictBridge (Wi-Fi) môžete zmeniť nastavenia tlače.

Nastavte nastavenia tlače na možnosť **Predvolené (Default)** na zariadení s podporou PictBridge (Wi-Fi) v prípade, že chcete tlačiť podľa nastavení tlačiarne.

Zmena nastavení tlače zo zariadenia kompatibilného so štandardom PictBridge (Wi-Fi):

➡ Nastavenia v zariadení kompatibilnom so štandardom PictBridge (Wi-Fi)

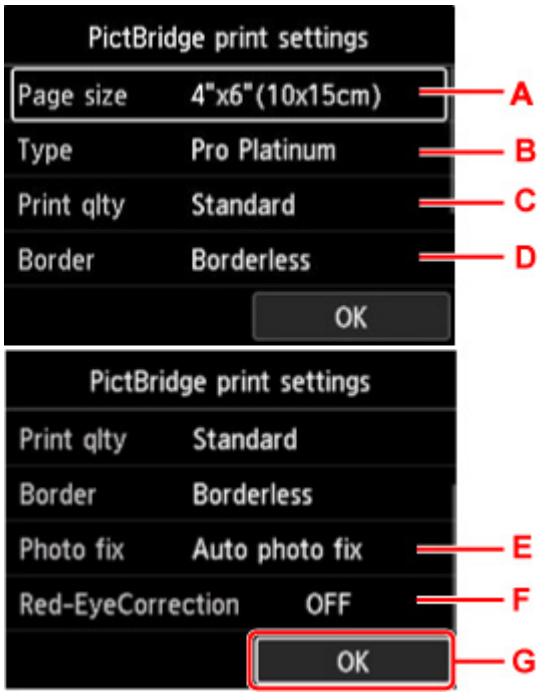

A. **Veľkosť strany (Page size)**

   Pri tlači priamo zo zariadenia kompatibilného so štandardom PictBridge (Wi-Fi) vyberte veľkosť papiera.

   Pri nastavovaní PictBridge (Wi-Fi) na tlačiarni nastavte položku **Veľkosť papiera (Paper size)** na možnosť **Predvolené (Default)** v rámci nastavenia zariadenia s podporou PictBridge (Wi-Fi).

B. **Typ (Type)** (typ média)

   Pri tlači priamo zo zariadenia kompatibilného so štandardom PictBridge (Wi-Fi) vyberte typ média.

   Pri nastavovaní štandardu PictBridge (Wi-Fi) na tlačiarni nastavte položku **Typ papiera (Paper type)** na možnosť **Predvolené (Default)** v rámci nastavenia zariadenia s podporou PictBridge (Wi-Fi).

C. **Kval.tlač. (Print qlty)** (kvalita tlače)

   Pri tlači priamo zo zariadenia kompatibilného so štandardom PictBridge (Wi-Fi) vyberte kvalitu tlače.

D. **Okraj (Border)** (tlač s okrajmi alebo bez okrajov)

   Vyberte rozloženie s okrajmi alebo bez okrajov.

   Pri nastavovaní PictBridge (Wi-Fi) na tlačiarni nastavte položku **Rozloženie (Layout)** na možnosť **Predvolené (Default)** v rámci nastavovania zariadenia s podporou PictBridge (Wi-Fi).

E. **Opr. fot. (Photo fix)**

Po výbere možnosti **Aut. oprava fotog. (Auto photo fix)** sa na nasnímanej fotografii rozpozná scéna alebo tvár postavy a automaticky sa vykoná najvhodnejšia korekcia každej fotografie. Pri tlači sa tým zosvetlí tvár, ktorá v dôsledku svetla na pozadí pôsobí tmavo. Takisto sa analyzuje typ scény, napríklad scenéria, nočná scéna alebo postava, a každá scéna sa automaticky upraví na tlač s použitím najvhodnejšej farby, jasu a kontrastu.

Poznámka

- Pri tlači fotografií zo zariadenia kompatibilného so štandardom PictBridge (Wi-Fi) sa predvolene použije automatická korekcia.
- Ak vyberiete možnosť **Žiadna korekcia (No correction)**, fotografie sa vytlačia bez korekcie.

F. **Korek. červen. očí (Red-EyeCorrection)**

Výberom možnosti **ZAP. (ON)** skorigujete na portrétoch efekt červených očí spôsobený fotografovaním s bleskom.

V závislosti od typu fotografie sa efekt červených očí nemusí opraviť, prípadne sa môžu opraviť aj iné časti než oči.

G. Stlačte tlačidlo **OK** na určenie nastavení tlače.

Nastavenia tlače AirPrint

Toto nastavenie zvoľte pomocou položky **Nastavenia zariadenia (Printer settings)** v časti **Rôzne nastavenia (Various settings)**.

Môžete zmeniť nastavenia tlače pri tlači pomocou funkcie AirPrint zo zariadenia so systémom macOS alebo zariadenia so systémom iOS.

- **Nastavenia kvality tlače (Print quality settings)**
  - **Režim farieb (Color mode)**

    Vyberte metódu korekcie farieb vhodnú pre typ dokumentu, ktorý sa má vytlačiť.

    Dôležité

    - Aj keď vyberiete profil ICC, tlač sa vykoná bez profilu ICC, ak profil ICC nie je zahrnutý v informáciách o papieri pridaných pomocou nástroja Media Configuration Tool. Aj keď je profil ICC obsiahnutý v informáciách o papieri, tlač zlyhá a papier bude vysunutý ako čistý papier, ak daný profil nie je v tlačiarni podporovaný.

  - **Priehľadná vrstva (Clear coating)**

    Táto položka určuje oblasť priehľadnej vrstvy.

    Ak vyberiete možnosť **Automaticky (Auto)**, tlačiareň automaticky nastaví oblasti, ktoré majú byť potiahnuté priehľadnou vrstvou a či sa má vykonať aplikácia priehľadnej vrstvy.

    Môže byť možné znížiť spotrebu atramentu chromatického optimalizátora (CO) alebo zvýšiť rýchlosť tlače

    Ak vyberiete možnosť **Celkovo (Overall)**, tlačiareň aplikuje priehľadnú vrstvu na celú oblasť tlače.

    Ak nastavenie možnosti **Automaticky (Auto)** spôsobí neuspokojivé výsledky aplikácie priehľadnej vrstvy, výber možnosti **Celkovo (Overall)** môže zlepšiť výsledky.

    Dôležité

    - Výber možnosti **Celkovo (Overall)** nemusí byť možný v závislosti typu média a kvality tlače.

Nastav. tlače fotogr. zo smartf.

Môžete nastaviť korekciu pre kvalitu obrázka, keď tlačíte fotografie zo smartfónu alebo tabletu.

- **Aut. oprava fotog. (Auto photo fix)**

  Výberom možnosti **ZAP. (ON)** sa vykoná automatická oprava na optimálnu kvalitu obrázka.

Poznámka

- V závislosti od použitej funkcie tlače zo smartfónu alebo tabletu nemusí byť k dispozícii korekcia obrázka.

Ďalšie nastavenia tlačiarne

Toto nastavenie zvoľte pomocou položky **Nastavenia zariadenia (Printer settings)** v časti **Rôzne nastavenia (Various settings)**.

Dôležité

- Ak je povolené heslo správcu, na zmenu tohto nastavenia je potrebné heslo správcu.

- **Nastavenie dátumu a času (Date/time settings)**

  Umožňuje nastaviť aktuálny dátum a čas.

  ### Dôležité

  - Ak dôjde k výpadku elektrickej energie alebo ak odpojíte napájací kábel, nastavenia dátumu a času sa vynulujú.

- **Formát zobrazenia dátumu (Date display format)**

  Zmena formátu zobrazenia dátumov pri tlači.

- **Opakované stlačenie klávesu (Key repeat)**

  Táto položka zapína/vypína neustále zadávanie stlačením a podržaním tlačidiel ▲▼◀▶ pri výbere ponuky alebo nastavenia položky.

- **Používanie vzdialeného PR (Use of Remote UI)**

  Táto položka aktivuje/deaktivuje položku Remote UI (Vzdialené PR).

- **Rozloženie klávesnice (Keyboard layout)**

  Z rozloženia klávesnice nižšie môžete vybrať rozloženie, ktoré sa má zobraziť na displeji LCD.

  - **QWERTY**
  - **QWERTZ**
  - **AZERTY**

Výber jazyka

Toto nastavenie zvoľte pomocou položky **Nastavenia zariadenia (Printer settings)** v časti **Rôzne nastavenia (Various settings)**.

Dôležité

- Ak je povolené heslo správcu, na zmenu tohto nastavenia je potrebné heslo správcu.

Umožňuje zmeniť jazyk hlásení a ponúk zobrazených na displeji LCD.

Aktualizácia firmvéru

Toto nastavenie zvoľte pomocou položky **Nastavenia zariadenia (Printer settings)** v časti **Rôzne nastavenia (Various settings)**.

Dôležité

- Ak je povolené heslo správcu, na zmenu tohto nastavenia je potrebné heslo správcu.

Máte možnosť aktualizovať si firmvér tlačiarne, skontrolovať verziu firmvéru alebo vykonať nastavenia obrazovky s upozorneniami, servera DNS a servera proxy.

Poznámka

- Ak je sieť LAN zakázaná, nemôžete použiť položky **Inštalovať aktualizáciu (Install update)**, **Nastavenie servera DNS (DNS server setup)**, **Nastavenie servera proxy (Proxy server setup)**.

- **Inštalovať aktualizáciu (Install update)**

  Uskutoční aktualizáciu firmvéru tlačiarne. Ak vyberiete možnosť **Áno (Yes)**, spustí sa aktualizácia firmvéru. Aktualizáciu vykonajte podľa pokynov na obrazovke.

  ### Dôležité

  - Pri používaní tejto funkcie sa uistite, že je tlačiareň pripojená k internetu.

  ### Poznámka

  - Ak sa aktualizácia firmvéru nedokončí, skontrolujte nasledujúce body a vykonajte príslušné opatrenia.
    - Skontrolujte nastavenia siete, napríklad bezdrôtového smerovača.
    - Ak sa na displeji LCD zobrazuje hlásenie **Nemožno sa pripojiť na server. (Cannot connect to the server.)**, stlačte tlačidlo **OK** a po chvíli to skúste znovu.

- **Kontrola aktuálnej verzie (Check current version)**

  Môžete skontrolovať aktuálnu verziu firmvéru.

- **Nastavenie oznámení o aktualiz. (Update notification settings)**

  Ak je vybratá položka **Áno (Yes)** a k dispozícii je aktualizácia firmvéru, na displeji LCD sa zobrazí obrazovka informujúca o aktualizácii firmvéru.

- **Nastavenie servera DNS (DNS server setup)**

  Konfiguruje nastavenia pre server DNS. Vyberte položku **Automatické nastavenie (Auto setup)** alebo **Manuálne nastavenie (Manual setup)**. Ak vyberiete možnosť **Manuálne nastavenie (Manual setup)**, podľa pokynov na displeji LCD nakonfigurujte nastavenia.

- **Nastavenie servera proxy (Proxy server setup)**

  Konfiguruje nastavenia pre server proxy. Podľa pokynov na displeji LCD konfigurujte nastavenia.

Nastavenia týkajúce sa papiera

Toto nastavenie zvoľte pomocou položky **Nastavenia zariadenia (Printer settings)** v časti **Rôzne nastavenia (Various settings)**.

- **Nast. papiera v hornom podávači (Top feed paper settings)**

  Nastavte veľkosť papiera a typ média pre papier vložený v hornom podávači.

- **Nast. pap. v zás. na ruč. podáv. (Manual feed tray paper settings)**

  Nastavte veľkosť papiera a typ média pre papier vložený do zásobníka na ručné podávanie.

- **Zistiť výmenu papiera (Check paper replacement)**

  Ak vyberiete možnosť **Áno (Yes)**, tlačiareň rozpozná vloženie alebo odstránenie papiera.

  Keď sa po vložení papiera zobrazí obrazovka na registráciu papiera, zaregistrujte veľkosť papiera a typ média.

- **Zistiť nezhodu nastav. pap. (Det. paper setting mismatch)**

  Ak vyberiete možnosť **Áno (Yes)**, tlačiareň rozpozná, či sú veľkosť a typ papiera rovnaké ako tie, ktoré sú zaregistrované. Ak sa spustí tlač s odlišnými nastaveniami, na displeji LCD sa zobrazí chybové hlásenie.

  ➡ Zaregistrovanie informácií o papieri

- **Rozšírené nastavenia papiera (Advanced paper settings)**

  Vykonajte nasledujúce nastavenia pre každý typ média.

  - **Hrúbka papiera (výška hlavy) (Paper thickness (head height))**
  - **Presah pri tlači bez okrajov (Extension for borderless printing)**
  - **Jednosmerná tlač (Unidirectional printing)**
  - **Pauza medzi skenovaniami (Pause between scans)**
  - **Pauza medzi stranami (Pause between pages)**
  - **Zistiť šírku papiera (Detect paper width)**

  Ak sa obávate o výsledky tlače, napríklad nerovnomerných farieb, vyberte možnosť **ZAP. (ON)** v položke **Jednosmerná tlač (Unidirectional printing)**.

  Výberom položiek **Obn. nast. pap. pre všetok pap. (Reset paper settings for all paper)**, **Áno (Yes)** a stlačením tlačidla **OK** sa nastavenia inicializujú. Ak je príslušná funkcia povolená, je potrebné zadať heslo správcu.

- **Tlačiť rozšírené nastav. papiera (Print advanced paper settings)**

  Po výbere možnosti **Áno (Yes)** a stlačení tlačidla **OK** sa vytlačia všetky nastavenia určené v časti **Rozšírené nastavenia papiera (Advanced paper settings)**.

- **Obn. nast. pap. pre všetok pap. (Reset paper settings for all paper)**

  Výberom možnosti **Áno (Yes)** a stlačením tlačidla **OK** inicializujete jednotlivé nastavenia určené v časti **Rozšírené nastavenia papiera (Advanced paper settings)**.

Ak je príslušná funkcia povolená, je potrebné zadať heslo správcu.

Nastavenia úspory energie (Energy saving settings)

Toto nastavenie zvoľte pomocou položky **Nastavenia zariadenia (Printer settings)** v časti **Rôzne nastavenia (Various settings)**.

Aktivácia tohto nastavenia umožňuje automatické zapínanie a vypínanie tlačiarne, aby sa šetrila elektrická energia.

Dôležité

- Ak je povolené heslo správcu, na zmenu tohto nastavenia je potrebné heslo správcu.

- **Autom. vyp. napáj. (Auto power off)**

  Slúži na spresnenie času do automatického vypnutia tlačiarne, ak nevykonáva žiadnu činnosť, alebo sa do tlačiarne neodoslali žiadne údaje určené na tlač.

- **Autom. zap. napáj. (Auto power on)**

  Zvolením možnosti **ZAP. (ON)** povolíte tlačiarni automatické zapnutie pri odoslaní údajov určených na tlač do tlačiarne.

Nastavenie tichého režimu

Toto nastavenie zvoľte pomocou položky **Nastavenia zariadenia (Printer settings)** v časti **Rôzne nastavenia (Various settings)**.

Túto funkciu v tlačiarni povoľte v prípade, že chcete znížiť prevádzkový hluk, napríklad pri tlači v noci.

Dôležité

- Ak je povolené heslo správcu, na zmenu tohto nastavenia je potrebné heslo správcu.

- **VYP. (OFF)**

  Túto možnosť vyberte, keď nepoužívate tichý režim.

- **ZAP. (ON)**

  Túto možnosť vyberte na zníženie prevádzkového hluku pri tlači.

  ### Dôležité

  - Prevádzková rýchlosť je znížená v porovnaní s nastavením **VYP. (OFF)**.
  - Účinnosť tejto funkcie závisí od nastavení tlačiarne. Okrem toho sa hluk nezníži pri niektorých činnostiach, napríklad pri príprave tlačiarne na tlač.

Poznámka

- Položku **Nastavenie tichého režimu (Quiet setting)** môžete nastaviť na ovládacom paneli tlačiarne alebo v ovládači tlačiarne. Bez ohľadu na nastavenie sa tichý režim použije pri vykonávaní operácií pomocou ovládacieho panela tlačiarne alebo pri tlači pomocou počítača.

Nastavenia automatickej údržby

Toto nastavenie zvoľte pomocou položky **Nastavenia zariadenia (Printer settings)** v časti **Rôzne nastavenia (Various settings)**.

Dôležité

- Ak je povolené heslo správcu, na zmenu tohto nastavenia je potrebné heslo správcu.

- **Automatický test dýz (Auto nozzle check)**

  Táto položka slúži na zapnutie alebo vypnutie automatickej kontroly dýz.

Nastavenia hesla správcu

Toto nastavenie zvoľte pomocou položky **Nastavenia zariadenia (Printer settings)** v časti **Rôzne nastavenia (Various settings)**.

Dôležité

- Ak je povolené heslo správcu, na zmenu tohto nastavenia je potrebné heslo správcu.

Môžete nastaviť alebo vypnúť heslo správcu.

Ak zadávate heslo správcu, zvoľte rozsah a zadajte heslo správcu.

- **Remote UI alebo iné nástroje (Remote UI and other tools)**

  Na zmenu položiek nastavení pomocou nástroja Remote UI alebo IJ Network Device Setup Utility je potrebné zadanie hesla správcu.

- **LCD, Remote UI alebo iné nástr. (LCD, Remote UI, and other tools)**

  Na zmenu položiek nastavenia pomocou ovládacieho panela tlačiarne, nástroja Remote UI alebo nástroja IJ Network Device Setup Utility je potrebné zadanie hesla správcu.

➡ Nastavenie hesla správcu na ovládacom paneli

Nastavenie hesla správcu na ovládacom paneli

Môžete nastaviť alebo vypnúť heslo správcu.

Ak nastavíte heslo správcu, jeho zadanie bude potrebné pri používaní položiek alebo zmene nižšie uvedených nastavení.

- **Nastavenie webových služieb (Web service setup)**
- **Nastavenia siete LAN (LAN settings)**
- **Ďalšie nast. zar. (Other printer settings)**
- **Výber jazyka (Language selection)**
- **Aktualizácia firmvéru (Firmware update)**
- **Nastavenia úspory energie (Energy saving settings)**
- **Nastavenie tichého režimu (Quiet setting)**
- **Nastavenia automatickej údržby (Auto maintenance settings)**
- **Nastavenie hesla správcu (Administrator password settings)**
- **Obnoviť nastavenia (Reset settings)** (okrem položky **Obnoviť všetko (Reset all)**)

Pri nastavovaní hesla správcu postupujte nasledujúcim spôsobom.

1. Skontrolujte, či je tlačiareň zapnutá.

   ➡ Zdroj napájania

2. Vyberte položku **Rôzne nastavenia (Various settings)** na obrazovke DOMOV a stlačte tlačidlo **OK**.

   ➡ Displej LCD a ovládací panel

3. Pomocou tlačidiel ▲▼ vyberte položku **Nastavenia zariadenia (Printer settings)** a stlačte tlačidlo **OK**.

4. Pomocou tlačidiel ▲▼ vyberte položku **Nastavenie hesla správcu (Administrator password settings)** a stlačte tlačidlo **OK**.

5. Keď sa zobrazí potvrdzovacia obrazovka na zadanie hesla správcu, vyberte položku **Áno (Yes)** a stlačte tlačidlo **OK**.

   Ak ste heslo správcu neuviedli, zobrazí sa správa s potvrdením registra. Vyberte možnosť **Áno (Yes)** a stlačte tlačidlo **OK**. Keď sa správa zobrazí znova, stlačte tlačidlo **OK**.

   Dôležité

   - Heslo správcu sa nastaví v čase nákupu. Ako heslo sa používa sériové číslo tlačiarne.

     Informácie o hesle správcu nájdete v časti Heslo správcu.

6. Keď sa zobrazí obrazovka **Správa hesla (Manage passwords)**, pomocou tlačidiel ▲▼ vyberte položku **Zmena hesla správcu (Change administrator password)** a stlačte tlačidlo **OK**.

   Ak neurčíte heslo správcu, vyberte položku **Odstránenie hesla správcu (Remove administrator password)** a stlačte tlačidlo **OK**. Vyberte možnosť **Áno (Yes)** a stlačte tlačidlo **OK**. Keď sa správa zobrazí znova, stlačte tlačidlo **OK**.

7. Pomocou tlačidiel ▲▼ vyberte rozsah, pri ktorom je heslo správcu platné, a stlačte tlačidlo **OK**.

   Remote UI alebo iné nástroje (Remote UI and other tools)
   Na zmenu položiek nastavení pomocou nástroja Remote UI alebo IJ Network Device Setup Utility je potrebné zadanie hesla správcu.

   LCD, Remote UI alebo iné nástr. (LCD, Remote UI, and other tools)
   Na zmenu položiek nastavenia pomocou ovládacieho panela tlačiarne, nástroja Remote UI alebo nástroja IJ Network Device Setup Utility je potrebné zadanie hesla správcu.

8. Zadajte heslo správcu.

   Stlačením tlačidla **OK** sa zobrazí obrazovka zadávania.

   Po dokončení zadávania hesla správcu pomocou tlačidiel ▲▼◀▶ vyberte položku**OK** a stlačte tlačidlo **OK**.

   Dôležité

   - Na heslo sa vzťahujú nasledujúce obmedzenia v súvislosti so znakmi:
     - Heslo nastavte použitím 4 až 32 znakov.
     - Povolené znaky sú jednobajtové alfanumerické znaky, medzera, prehlásky a nižšie uvedené symboly.

       - ! @ # $ % ^ & * _ ; : , . / ` = + ' " ( ) [ ] { } < > |
     - Z dôvodu zabezpečenia odporúčame používať 8 alebo viac alfanumerických znakov.

9. Pomocou tlačidiel ▲▼ vyberte položku **Použiť (Apply)** a stačte tlačidlo**OK**.

10. Znova zadajte nastavené heslo správcu.

    Stlačením tlačidla **OK** sa zobrazí obrazovka zadávania.

    Po dokončení zadávania hesla správcu na obrazovke zadávania hesla, použite tlačidlá ▲▼◀▶ na výber položky **Použiť (Apply)** a stlačte tlačidlo **OK**.

    Heslo správcu je zapnuté.

Keď chcete vypnúť heslo správcu:

Po vykonaní operácie v nasledujúcom poradí na ovládacom paneli tlačiarne postupujte podľa pokynov na obrazovke a odstráňte heslo správcu.

Rôzne nastavenia (Various settings) > **Nastavenia zariadenia (Printer settings)** > **Nastavenie hesla správcu (Administrator password settings)** > Zadajte heslo správcu > **Odstránenie hesla správcu (Remove administrator password)**

Obnovenie nastavení

Toto nastavenie zvoľte pomocou položky **Nastavenia zariadenia (Printer settings)** v časti **Rôzne nastavenia (Various settings)**.

Dôležité

- Ak je povolené heslo správcu, na zmenu tohto nastavenia je potrebné heslo správcu.

Môžete obnoviť predvolené nastavenia.

- **Iba nastavenie webových služieb (Web service setup only)**

  Obnovenie predvolených nastavení webovej služby.

- **Iba nastavenia siete LAN (LAN settings only)**

  Obnovenie predvolených nastavení siete LAN okrem hesla správcu.

- **Iba nastavenia (Settings only)**

  Obnovenie predvolených nastavení, napríklad veľkosti papiera alebo typu média.

- **Obnoviť všetko (Reset all)**

  Slúži na nastavenie všetkých vykonaných nastavení tlačiarne späť na predvolené hodnoty. Heslo správcu tlačiarne je nastavené na predvolenú hodnotu.

Poznámka

- Nemožno nastaviť predvolené hodnoty nasledujúcich položiek nastavenia:
  - jazyk zobrazený na displeji LCD,
  - Aktuálna poloha tlačovej hlavy
  - Nastavenie CSR (Certificate Signing Request) pre spôsob šifrovania (SSL/TLS)
  - Informácie o médiách zaregistrované v tlačiarni pomocou nástroja Media Configuration Tool

Nastavenie webových služieb

Toto nastavenie zvoľte pomocou položky **Nastavenie webových služieb (Web service setup)** v časti **Rôzne nastavenia (Various settings)**.

Dôležité

- Táto položka nastavenia je určená pre správcu. Na zmenu nastavení je potrebné heslo správcu.

- **Registrácia používv. web. služieb (Web service usage registration)/Zrušenie používania web. služieb (Web service usage cancellation)**

  Slúži na registráciu/odstránenie používania webovej služby pre informácie o zariadení tlačiarne smerom z/do služby PIXMA/MAXIFY Cloud Link.

- **Nastav. pripojenia web. služieb (Web service connection setup)**

  K dispozícii sú nasledujúce položky nastavenia.

  - **Google Cloud Print – nastavenie (Google Cloud Print setup)**

    Slúži na registráciu/odstránenie tlačiarne do/z Google Cloud Print.

  - **IJ Cloud Printing Center – nastav. (IJ Cloud Printing Center setup)**

    Slúži na registráciu/odstránenie tlačiarne do/z Canon Inkjet Cloud Printing Center.

  - **Kontrola nastavenia web. služieb (Check Web service setup)**

    Skontrolujte, že je tlačiareň zaregistrovaná v Google Cloud Print alebo Canon Inkjet Cloud Printing Center.

- **Vydať registračný kód (Issue registration code)**

  Na prepojenie webovej služby a tlačiarne získajte registračný kód od pôvodcu služby.

- **Nastavenie servera DNS (DNS server setup)**

  Konfiguruje nastavenia pre server DNS. Vyberte položku **Automatické nastavenie (Auto setup)** alebo **Manuálne nastavenie (Manual setup)**. Ak vyberiete možnosť **Manuálne nastavenie (Manual setup)**, podľa pokynov na displeji LCD nakonfigurujte nastavenia.

- **Nastavenie servera proxy (Proxy server setup)**

  Konfiguruje nastavenia pre server proxy. Podľa pokynov na displeji LCD konfigurujte nastavenia.

Informácie o tlačiarni

Toto nastavenie zvoľte na domovskej obrazovke.

- **Informácie o systéme (System information)**

  Táto položka zobrazí systémové informácie tlačiarne.

- **História chýb (Error history)**

  Táto položka slúži na zobrazenie histórie chýb.

  Zobrazí sa maximálne 5 chybových kódov.

  Ďalšie informácie o chybovom kóde nájdete v časti Zoznam kódov podpory pre chyby.

Zmena nastavení tlačiarne z počítača (systém Windows)

- Zmena možností tlače
- Uloženie často používaného profilu tlače
- Aktualizácia informácií o médiách v ovládači tlačiarne
- Riadenie napájania tlačiarne
- Zmena prevádzkového režimu tlačiarne
- Zníženie hluku tlačiarne

Zmena možností tlače

Môžete zmeniť podrobné nastavenia ovládača tlačiarne pre tlačové údaje odosielané z aplikačného softvéru.

Toto políčko začiarknite v prípade, že sa časť obrazových údajov odreže, zdroj papiera používaný počas tlače sa líši od nastavení ovládača alebo tlač zlyhá.

1. Otvorte okno nastavenia ovládača tlačiarne.

2. Kliknite na tlačidlo **Možnosti tlače... (Print Options...)** na karte **Nastavenie strany (Page Setup)**.

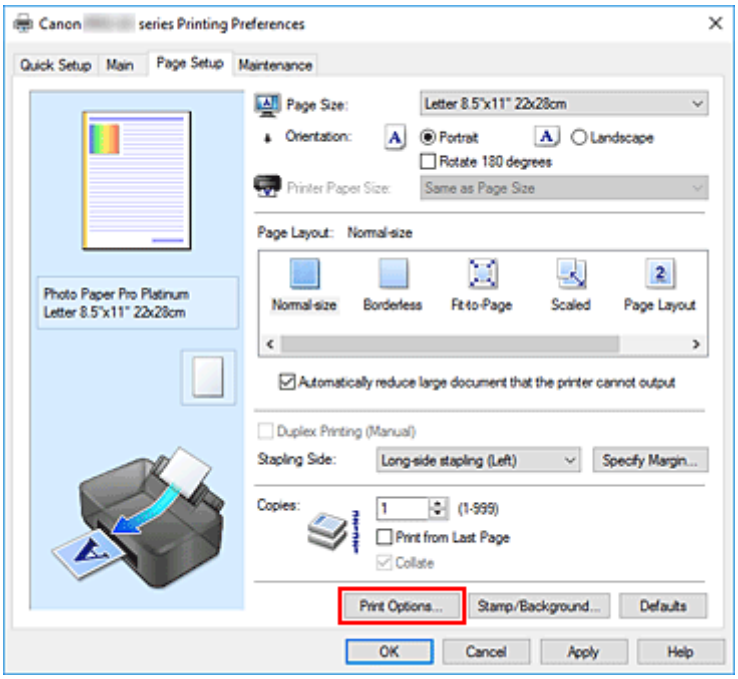

Otvorí sa dialógové okno **Možnosti tlače (Print Options)**.

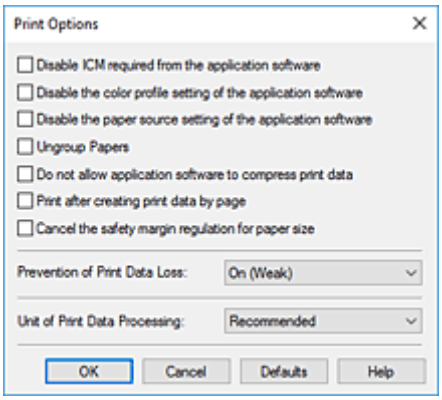

3. Zmeňte jednotlivé nastavenia.

   V prípade potreby zmeňte nastavenie jednotlivých položiek a kliknite na tlačidlo **OK**.

   Znova sa zobrazí karta **Nastavenie strany (Page Setup)**.

Uloženie často používaného profilu tlače

Často používaný profil tlače môžete uložiť v časti **Bežne používané nastavenia (Commonly Used Settings)** na karte **Rýchle nastavenie (Quick Setup)**. Nepotrebné profily tlače môžete kedykoľvek odstrániť.

Uloženie profilu tlače

1. Otvorte okno nastavenia ovládača tlačiarne.

2. Nastavte potrebné položky.

   Z ponuky **Bežne používané nastavenia (Commonly Used Settings)** na karte **Rýchle nastavenie (Quick Setup)** vyberte profil tlače, ktorý chcete použiť. V prípade potreby zmeňte nastavenia v časti **Ďalšie funkcie (Additional Features)**.
   Potrebné položky môžete uložiť aj na kartách **Hlavné (Main)** a **Nastavenie strany (Page Setup)**.

3. Kliknite na tlačidlo **Uložiť... (Save...)**.

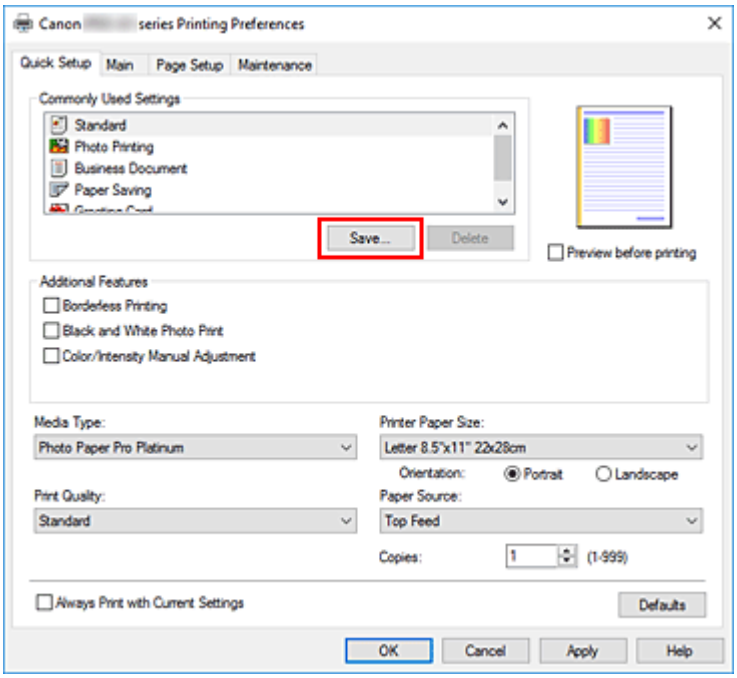

   Otvorí sa dialógové okno **Uloženie bežne používaných nastavení (Save Commonly Used Settings)**.

4. Uložte nastavenia.

Zadajte názov pre nastavenia tlače, ktoré sa majú zaregistrovať v poli **Názov (Name)**. V prípade potreby kliknite na položku **Možnosti... (Options...)**, nastavte príslušné položky a potom kliknite na tlačidlo **OK**.
V dialógovom okne **Uloženie bežne používaných nastavení (Save Commonly Used Settings)** uložte kliknutím na tlačidlo **OK** nastavenia tlače a vráťte sa na kartu **Rýchle nastavenie (Quick Setup)**.
Názov a ikona sa zobrazujú v časti **Bežne používané nastavenia (Commonly Used Settings)**.

Dôležité

- Ak chcete uložiť nastavenia veľkosti strany, orientácie a počtu kópií zadané na jednotlivých kartách, kliknite na tlačidlo **Možnosti... (Options...)** a skontrolujte jednotlivé položky.

Poznámka

- Po preinštalovaní ovládača tlačiarne alebo inovácii jeho verzie sa nastavenia tlače, ktoré sú už uložené, odstránia z časti **Bežne používané nastavenia (Commonly Used Settings)**.
  Uložené nastavenia tlače nemožno zachovať. Po odstránení profilu uložte nastavenia tlače znova.

Odstránenie nepotrebného profilu tlače

1. Vyberte profil tlače, ktorý chcete odstrániť.

   Zo zoznamu **Bežne používané nastavenia (Commonly Used Settings)** na karte **Rýchle nastavenie (Quick Setup)** vyberte profil tlače, ktorý chcete odstrániť.

2. Odstráňte profil tlače.

   Kliknite na tlačidlo **Odstrániť (Delete)**. Po zobrazení potvrdzujúcej správy kliknite na tlačidlo **OK**.
   Vybratý profil tlače sa odstráni zo zoznamu **Bežne používané nastavenia (Commonly Used Settings)**.

Poznámka

- Profily tlače uložené pri úvodnom nastavovaní nemožno odstrániť.

Aktualizácia informácií o médiách v ovládači tlačiarne

Táto funkcia získa najnovšie informácie o médiách z tlačiarne a aktualizuje informácie o médiách v ovládači tlačiarne.
Po aktualizácii informácií o médiách sa médium pre nastavenie **Typ média (Media Type)** na karte **Hlavné (Main)** aktualizuje na najnovšie informácie.

Postup aktualizácie informácií o médiách je opísaný nižšie.

Aktualizovať informácie o médiách (Update Media Information)

1. Otvorte obrazovku nastavenia ovládača tlačiarne

2. Na karte **Údržba (Maintenance)** kliknite na položku **Aktualizovať informácie o médiách (Update Media Information)**

   Zobrazí sa dialógové okno**Aktualizovať informácie o médiách (Update Media Information)**.
   Ak nie je možné úspešne aktualizovať informácie o médiách v ovládači, kliknite na položku **Položky úvodnej kontroly (Initial Check Items)** a skontrolujte zobrazený obsah.

3. Skontrolujte, či sú informácie o médiách aktualizované

   Podľa pokynov v dialógovom okne skontrolujte, či je tlačiareň zapnutá, a potom kliknite na položku **Vykonať (Execute)**.
   Po kontrole, či je potrebné aktualizovať informácie o médiách tlačiarne, sa zobrazí hlásenie.
   Ak sú informácie o médiách tlačiarne aktuálne, kliknite na položku **OK** a dokončite aktualizáciu informácií o médiách.
   Ak je potrebné informácie aktualizovať, postupujte nasledovne:

4. Aktualizácia informácií o médiách

   Po zobrazení potvrdzujúcej správy kliknite na položku **OK**.
   Informácie o médiách ovládača tlačiarne sa aktualizujú.

   Dôležité

   - Aktualizácia informácií o médiách môže chvíľu trvať.

5. Dokončenie aktualizácie informácií o médiách

   Po zobrazení potvrdzujúcej správy kliknite na položku **OK**.
   Informácie o médiách sa aktualizujú.

   Dôležité

   - Po aktualizácii informácií o médiách reštartujte ovládač tlačiarne.

Dôležité

- Uistite sa, že aktualizáciu informácií o médiách vykonáva používateľ oprávneniami správcu. Používatelia iní ako správcovia môžu skontrolovať, či je potrebná aktualizácia informácií o médiách, ale nemôžu ju vykonať sami.
- Počas aktualizácie informácií o médiách v ovládači nemeňte informácie o médiách na tlačiarni.
- Keď ste pridali, odstránili alebo upravili médiá pomocou nástrojov na správu (nástroj Media Configuration Tool), ale neaktualizovali informácie o médiách, môžu sa vyskytnúť problémy, napríklad nemožnosť tlače.

Riadenie napájania tlačiarne

Táto funkcia umožňuje riadiť napájanie tlačiarne z nástroja Canon IJ Printer Assistant Tool.

Vypnutie napájania (Power Off)

Funkcia **Vypnutie napájania (Power Off)** vypína tlačiareň. Ak použijete túto funkciu, tlačiareň nebudete môcť zapnúť z nástroja Canon IJ Printer Assistant Tool.

1. Otvorte aplikáciu Canon IJ Printer Assistant Tool.

2. Vypnite napájanie

   Kliknite na položku **Vypnutie napájania (Power Off)**. Po zobrazení potvrdzujúcej správy kliknite na tlačidlo **OK**.

   Napájanie tlačiarne sa vypne.

Automatické napájanie (Auto Power)

V časti **Automatické napájanie (Auto Power)** môžete nastaviť funkcie **Automatické zapnutie napájania (Auto Power On)** a **Automatické vypnutie napájania (Auto Power Off)**.
Funkcia **Automatické zapnutie napájania (Auto Power On)** automaticky zapne tlačiareň po prijatí údajov.
Funkcia **Automatické vypnutie napájania (Auto Power Off)** automaticky vypne tlačiareň, ak sa počas určeného času nevykonajú z ovládača tlačiarne ani tlačiarne žiadne operácie.

1. Otvorte aplikáciu Canon IJ Printer Assistant Tool.

2. Skontrolujte, či je tlačiareň zapnutá a kliknite na tlačidlo **Automatické napájanie (Auto Power)**

   Otvorí sa dialógové okno **Nastavenia automatického napájania (Auto Power Settings)**.

   Poznámka

   - Ak je tlačiareň vypnutá alebo ak je zakázaná komunikácia medzi tlačiarňou a počítačom, môže sa zobraziť chybové hlásenie, pretože počítač nedokáže zistiť stav tlačiarne.
     V takom prípade kliknutím na tlačidlo **OK** zobrazte posledné nastavenia vybraté v počítači.

3. V prípade potreby vyberte nasledujúce nastavenia:

   Automatické zapnutie napájania (Auto Power On)
   Ak zo zoznamu vyberiete položku **Povoliť (Enable)**, po prijatí tlačových údajov sa tlačiareň zapne.

Automatické vypnutie napájania (Auto Power Off)

Zo zoznamu vyberte príslušný čas. Keď tento čas uplynie bez toho, aby sa z ovládača tlačiarne alebo tlačiarne vykonali nejaké operácie, tlačiareň sa automaticky vypne.

4. Použite nastavenia.

Kliknite na položku **OK**. Po zobrazení potvrdzujúcej správy kliknite na tlačidlo **OK**.

Po tomto úkone sa nastavenie povolí. Ak chcete funkciu zakázať, podľa rovnakého postupu vyberte zo zoznamu položku **Zakázať (Disable)**.

Poznámka

- Po vypnutí tlačiarne sa hlásenia monitora stavu tlačiarne Canon IJ líšia v závislosti od nastavenia **Automatické zapnutie napájania (Auto Power On)**.
  Ak je nastavená možnosť **Povoliť (Enable)**, zobrazuje sa hlásenie, že tlačiareň je v pohotovostnom režime. Ak je nastavená možnosť **Zakázať (Disable)**, zobrazuje sa hlásenie, že tlačiareň je v režime offline.

Zmena prevádzkového režimu tlačiarne

V prípade potreby môžete prepínať medzi rôznymi prevádzkovými režimami tlačiarne.

Vlastné nastavenia (Custom Settings)

1. Otvorte aplikáciu Canon IJ Printer Assistant Tool.

2. Skontrolujte, či je tlačiareň zapnutá, a potom kliknite na tlačidlo **Vlastné nastavenia (Custom Settings)**

   Otvorí sa dialógové okno **Vlastné nastavenia (Custom Settings)**.

   Poznámka

   - Ak je tlačiareň vypnutá alebo ak je zakázaná komunikácia medzi tlačiarňou a počítačom, môže sa zobraziť chybové hlásenie, pretože počítač nedokáže zistiť stav tlačiarne.
     V takom prípade kliknutím na tlačidlo **OK** zobrazte posledné nastavenia vybraté v počítači.

3. V prípade potreby vyberte nasledujúce nastavenia:

   Zistí kompatibilné médiá vo viacúčelovom zásobníku (Detects compatible media in the multi-purpose tray)

   Zistí, či je kompatibilné médium vložené vo viacúčelovom zásobníku pri tlači pomocou viacúčelového zásobníka a v prípade, že to tak nie je, sa zobrazí hlásenie.
   Toto pole označte, ak chcete pri tlači zisťovať, či je vložené kompatibilné médium.
   Ak chcete tlačiť bez zisťovania, či je vložené kompatibilné médium, začiarknutie políčka zrušte.

   Dôležité

   - Ak políčko nezačiarknete, tlačiareň môže tlačiť na viacúčelovom zásobníku aj vtedy, keď vo viacúčelovom zásobníku nie je vložené kompatibilné médium. Preto by ste za normálnych okolností mali toto políčko začiarknuť.
   - Ak vložíte kompatibilné médium, na ktoré sa už vo viacúčelovom zásobníku tlačilo, tlačiareň môže zistiť, že vo viacúčelovom zásobníku nie je vložené kompatibilné médium. V takom prípade zrušte začiarknutie tohto políčka.

   Otočiť o 90 stupňov doľava pri orientácii [Na šírku] (Rotate 90 degrees left when orientation is [Landscape])

   Na karte **Nastavenie strany (Page Setup)** môžete zmeniť smer otočenia pri orientácii **Na šírku (Landscape)** v nastavení **Orientácia (Orientation)**.
   Túto položku vyberte, ak chcete v priebehu tlače otočiť tlačené údaje o 90 stupňov doľava. Túto položku odznačte, ak chcete v priebehu tlače otočiť tlačené údaje o 90 stupňov doprava.

   Dôležité

   - Nemeňte toto nastavenie, kým sa tlačová úloha zobrazuje v zozname úloh čakajúcich na tlač. V opačnom prípade môže dôjsť k vynechaniu znakov alebo narušeniu rozloženia.

Nezisťovať nezhodu nastavení papiera pri tlači z počítača (Do not detect mismatched paper settings when printing from a computer)

Keď tlačíte dokumenty z počítača a nastavenia papiera v ovládači tlačiarne sa nezhodujú s informáciami o papieri uloženými v tlačiarni, toto nastavenie zakáže zobrazenie hlásenia a umožní pokračovať v tlači.

Ak chcete zakázať zisťovanie nezhodných nastavení papiera, začiarknite toto políčko.

Zakázať zisťovanie šírky papiera pri tlači z počítača (Disables paper width detection when printing from computer)

Aj keď sa šírka papiera zistená tlačiarňou počas tlače z počítača líši od šírky papiera, ktorá bola nastavená v položke **Veľkosť papiera (Paper Size)** na karte **Nastavenie strany (Page Setup)**, táto funkcia deaktivuje zobrazenie hlásení a umožní vám pokračovať v tlači.

Ak chcete deaktivovať zisťovanie šírky papiera počas tlače, začiarknite toto políčko.

4. Použite nastavenia.

Kliknite na tlačidlo **OK** a po zobrazení potvrdzujúcej správy kliknite na tlačidlo **OK**.

Tlačiareň bude odteraz používať upravené nastavenia.

Zníženie hluku tlačiarne

Funkcia tichého režimu umožňuje znížiť prevádzkový hluk tlačiarne. Tento režim vyberte v prípade, že chcete znížiť prevádzkový hluk tlačiarne, napríklad v noci.
Používaním tejto funkcie sa môže znížiť rýchlosť tlače.

Nastavenia tichého režimu (Quiet Settings)

1. Otvorte aplikáciu Canon IJ Printer Assistant Tool.

2. Kliknite na položku **Nastavenia tichého režimu (Quiet Settings)**

   Otvorí sa dialógové okno **Nastavenia tichého režimu (Quiet Settings)**.

   Poznámka

   - Ak je tlačiareň vypnutá alebo ak je zakázaná komunikácia medzi tlačiarňou a počítačom, môže sa zobraziť chybové hlásenie, pretože počítač nedokáže zistiť stav tlačiarne.
     V takom prípade kliknutím na tlačidlo **OK** zobrazte posledné nastavenia vybraté v počítači.

3. Nastavte tichý režim.

   V prípade potreby zadajte niektorú z nasledujúcich položiek:

   Nepoužívať tichý režim (Do not use quiet mode)
   Túto možnosť vyberte v prípade, že chcete, aby prevádzkový hluk tlačiarne dosahoval normálnu hlasitosť.

   Vždy používať tichý režim (Always use quiet mode)
   Túto možnosť vyberte v prípade, že chcete znížiť prevádzkový hluk tlačiarne.

   Používať tichý režim počas určených hodín (Use quiet mode during specified hours)
   Túto možnosť vyberte v prípade, že chcete znížiť prevádzkový hluk tlačiarne v nastavenom časovom období.
   Nastavte položky **Čas spustenia (Start time)** a **Čas ukončenia (End time)** tichého režimu, ktorý sa má aktivovať. Ak obidve položky nastavíte na rovnaký čas, tichý režim nebude fungovať.

   Dôležité

   - Tichý režim môžete nastaviť na ovládacom paneli tlačiarne alebo v Canon IJ Printer Assistant Tool.
     Bez ohľadu na spôsob jeho použitia sa tichý režim použije pri vykonávaní operácií pomocou ovládacieho panela tlačiarne alebo pri tlači pomocou počítača.
   - Tichý režim sa nepoužije pri operáciách (priama tlač a pod.) vykonávaných priamo z tlačiarne, a to ani v časoch nastavených v položke **Používať tichý režim počas určených hodín (Use quiet mode during specified hours)**.

4. Použite nastavenia.

Skontrolujte, či je tlačiareň zapnutá, a potom kliknite na tlačidlo **OK**.
Po zobrazení potvrdzujúcej správy kliknite na tlačidlo **OK**.

Nastavenia sa povolia.

Poznámka

- V závislosti od nastavení zdroja papiera a kvality tlače môžu byť účinky tichého režimu menšie.

Zmena nastavení tlačiarne prostredníctvom webového prehliadača

- Zmeny konfigurácie prostredníctvom webového prehliadača
- Položky nastavení, ktoré možno zmeniť cez webový prehliadač
- Nastavenie hesla
- Registrácia koreňového certifikátu tlačiarne do webového prehliadača pre komunikácia SSL (vzdialené používateľské rozhranie)
- Registrácia koreňového certifikátu tlačiarne do lokálneho počítača pre komunikáciu SSL
- Vytváranie certifikátu servera (Self-Signed certifikát)

Zmeny konfigurácie prostredníctvom webového prehliadača

Môžete skontrolovať stav tlačiarne a zmeniť nastavenia tlačiarne pomocou webového prehľadávača na vašom smartfóne, tablete alebo počítači.

Ak chcete skontrolovať stav tlačiarne a zmeniť nastavenia tlačiarne, otvorte vo webovom prehliadači nástroj "Remote UI".

Poznámka

- Remote UI je softvér, ktorý umožňuje vykonávať operácie, ktoré sa zvyčajne vykonávajú na ovládacom paneli tlačiarne, pomocou webového prehliadača alebo cez sieť.

  Na používanie vzdialeného používateľského rozhrania sa vyžaduje pripojenie tlačiarne k sieti LAN.
- Vzdialené používateľské rozhranie môžete používať v nasledujúcom operačnom systéme a vo webovom prehliadači
  - Zariadenie so systémom iOS

    Operačný systém: iOS 11.0 alebo novší

    Webový prehliadač: štandardný webový prehliadač iOS (Mobile Safari)
  - Zariadenie so systémom Android

    Operačný systém: Android 4.4 alebo novší

    Webový prehliadač: štandardný prehliadač Android (Chrome)
  - Zariadenie so systémom macOS

    Operačný systém: Mac OS X v10.10 alebo novší

    Webový prehliadač: Safari 10.0 alebo novší
  - Zariadenie so systémom Windows

    Operačný systém: Windows 10/Windows 8.1/Windows 7 SP1 alebo novší

    Webový prehliadač: Internet Explorer 11 alebo novší, Google Chrome alebo Mozilla Firefox

1. Skontrolujte, či je tlačiareň zapnutá.

➡ Zdroj napájania

2. Skontrolujte adresu IP tlačiarne.

1. Otvorte obrazovku DOMOV.

Ak sa obrazovka DOMOV nezobrazí, vyberte tlačidlo **DOMOV (HOME)**.

2. Pomocou tlačidiel ▲▼ vyberte položku **Nastavenia siete LAN (LAN settings)** na obrazovke DOMOV a stlačte tlačidlo **OK**.

➡ Displej LCD a ovládací panel

Zobrazí sa obrazovka ponuky nastavenia.

3. Pomocou tlačidiel ▲▼ vyberte aktivovanú sieť LAN a stlačte tlačidlo **OK**.

   Na ikonách deaktivovaných sietí LAN sa zobrazujú diagonálne čiary.

4. Pomocou tlačidiel ▲▼ skontrolujte položku **Adresa IPv4 (IPv4 address)**.

3. Otvorte webový prehliadač svojho smartfónu, tabletu alebo počítača a zadajte adresu IP.

Podľa nasledujúceho príkladu zadajte údaje do poľa adresy URL webového prehliadača.

http://XXX.XXX.XXX.XXX

Adresu IP zadajte v časti „XXX.XXX.XXX.XXX“.

Po presmerovaní sa vo webovom prehliadači smartfónu, tabletu alebo počítača zobrazí vzdialené používateľské rozhranie.

4. Ak v smartfóne, tablete alebo počítači otvoríte vzdialené používateľské rozhranie po prvýkrát, vyberte možnosť **For secure communication**.

Prevezmite koreňový certifikát a potom ho zaregistrujte.

➡ Registrácia koreňového certifikátu tlačiarne do webového prehliadača pre komunikácia SSL (vzdialené používateľské rozhranie)

Poznámka

- Po zaregistrovaní koreňového certifikátu vo webovom prehliadači v smartfóne, tablete alebo počítači tento krok už nie je ďalší raz potrebný.

  Ak sa všetky nastavenia nastavia späť na predvolené hodnoty z ovládacieho panela tlačiarne, znova prevezmite koreňový certifikát a potom ho zaregistrujte.
- Ak koreňový certifikát nie je zaregistrovaný, môže sa objaviť správa s varovaním, že nie je garantované bezpečné pripojenie.

5. Vyberte položku **Log in**.

Objaví sa obrazovka overenia hesla.

Poznámka

- Ak je aktivovaný štandardný režim používateľa, vyberte na prihlásenie buď režim správcu alebo štandardný režim používateľa.

  Po výbere režimu a výbere položky **Log in** (Prihlásiť) sa zobrazí obrazovka na overenie hesla jednotlivých režimov.

6. Zadajte heslo.

Po dokončení overenia hesla sa vo webovom prehliadači zobrazia ponuky, ktoré môžete použiť.

Dôležité

- Heslo sa nastaví v čase nákupu. Ako heslo sa používa sériové číslo tlačiarne. Sériové číslo tlačiarne je vytlačené na nálepke, ktorá je prilepená na tlačiarni. Pozostáva z 9 alfanumerických znakov (štyroch písmen nasledovaných piatimi číslicami).

Podrobnosti o nastavení hesla nájdete v časti Nastavenie hesla.

7. Skontrolujte stav tlačiarne a zmeňte nastavenia tlačiarne.

   Nižšie nájdete informácie o položkách nastavení, ktoré možno zmeniť.

   ➡ Položky nastavení, ktoré možno zmeniť cez webový prehliadač

8. Po dokončení kontroly stavu tlačiarne a zmeny nastavení tlačiarne vyberte položku **Log out** (Odhlásiť).

9. Zatvorte webový prehliadač.

Položky nastavení, ktoré možno zmeniť cez webový prehliadač

Poznámka

- Tu opísané položky a položky zobrazené vo webovom prehliadači sa môžu zobraziť v odlišnom poradí.
- Položky, ktoré je možné použiť, sa líšia v režime správcu a v režime štandardného používateľa.

Položky zabezpečenia

Security (Položka pre správcu)

Táto funkcia umožňuje zadať heslo, nastavenia režimu štandardného používateľa a nastavenia certifikátu SSL/TLS pre šifrovanú komunikáciu.
Podrobnosti o nastavení hesla nájdete v časti Nastavenie hesla.

Položky údržby/správy

Utilities

Táto funkcia umožňuje nastaviť a vykonať údržbu, napríklad čistenie.

System info and LAN settings

Táto funkcia umožňuje skontrolovať informácie o systéme a zmeniť nastavenia LAN.
Začiarknutím políčka **Enable HTTPS redirection** v **CHMP settings** v **Advanced setup** v **LAN settings** bude možné overiť komunikačného partnera a zašifrovať komunikačné údaje prostredníctvom komunikácie HTTPS.

Poznámka

- Niektoré časti ponuky sú k dispozícii iba v prípade, že ste prihlásení v režime správcu.

Firmware update (Položka pre správcu)

Táto funkcia umožňuje aktualizovať firmvér a skontrolovať informácie o verzii.

Language selection (Položka pre správcu)

Táto funkcia umožňuje zmeniť jazyk na obrazovke.

Položky tlačiarne

Printer settings

Táto funkcia vám umožňuje zmeniť nastavenia tlačiarne, napríklad nastavenia úspory energie a nastavenia tlače.

Poznámka

- Niektoré časti ponuky sú k dispozícii iba v prípade, že ste prihlásení v režime správcu.

AirPrint settings

Táto funkcia vám umožňuje vykonávať nastavenia tlače pri tlači pomocou funkcie AirPrint zo zariadenia so systémom macOS alebo zariadenia so systémom iOS.

Web service connection setup (Položka pre správcu)

Táto funkcia umožňuje zaregistrovať služby Google Cloud Print alebo IJ Cloud Printing Center alebo odstrániť registráciu.

Ostatné položky

Printer status

Táto funkcia zobrazuje informácie o tlačiarni, ako je zostávajúci atrament, stav a podrobné informácie o chybe.

Môžete tiež prejsť na stránku kúpy atramentu alebo stránku podpory a použi webové služby.

Manual (Online)

Táto funkcia zobrazí dokument Príručka online.

Nastavenie hesla

Je možné nastaviť heslo pre správcu a štandardného používateľa.

Pri prihlásení pomocou hesla správcu je možné zmeniť všetky nastavenia.

Pri prihlásení pomocou hesla štandardného používateľa je možné zmeniť niektoré nastavenia.

Pri prihlásení pomocou hesla správcu môžete obmedziť funkcie pre štandardného používateľa.

- Nastavenie hesla správcu
- Nastavenie hesla štandardného používateľa

Poznámka

- Heslo je možné nastaviť, iba ak ste prihlásení v režime správcu.

Nastavenie hesla správcu

Podľa krokov uvedených nižšie zmeňte heslo správcu.

Dôležité

- Heslo sa nastaví v čase nákupu. Ako heslo sa používa sériové číslo tlačiarne. Sériové číslo tlačiarne je vytlačené na nálepke, ktorá je prilepená na tlačiarni. Pozostáva z 9 alfanumerických znakov (štyroch písmen nasledovaných piatimi číslicami).

1. Otvorte stav tlačiarne vo webovom prehliadači.

2. Vyberte položku **Security**.

   Zobrazia sa ponuky.

3. Vyberte položku **Administrator password setting**.

4. Vyberte položku **Change administrator password**.

   Ak ste heslo správcu nenastavili, zobrazí sa správa s potvrdením registrácie. Vyberte položku **Yes**. Po opätovnom zobrazení správy vyberte položku **OK**.

5. Vyberte rozsah, v ktorom je platné heslo správcu, a vyberte položku **OK**.

   Remote UI and other tools
   Na zmenu položiek nastavení pomocou nástroja Remote UI alebo niektorých častí softvéru je potrebné zadanie hesla správcu.

   Operation panel/Remote UI/other tools
   Na zmenu položiek nastavenia pomocou ovládacieho panela tlačiarne, nástroja Remote UI alebo niektorých častí softvéru je potrebné zadanie hesla správcu.

6. Zadajte heslo a potom vyberte položku **OK**.

Dôležité

- Na heslo sa vzťahujú nasledujúce obmedzenia v súvislosti so znakmi:
  - Heslo nastavte použitím 4 až 32 znakov.
  - Povolené znaky sú jednobajtové alfanumerické znaky, medzera, prehlásky a nižšie uvedené znaky.

    - ! @ # $ % ^ & * _ ; : , . / ` = + ' " ( ) { } [ ] < > |
  - Z dôvodu zabezpečenia odporúčame používať 8 alebo viac alfanumerických znakov.

7. Po zobrazení správy o dokončení vyberte položku **OK**.

Nastavenie hesla štandardného používateľa

Aktivujte režim štandardného používateľa a nastavte heslo štandardného používateľa podľa krokov uvedených nižšie.

1. Otvorte stav tlačiarne vo webovom prehliadači.

2. Vyberte položku **Security**.

   Zobrazia sa ponuky.

3. Vyberte položku **Standard user mode settings** (Nastavenia režimu štandardného používateľa).

4. Po zobrazení správy s potvrdením vyberte položku OK **Yes**.

5. Zadajte heslo a potom vyberte položku **OK**.

   Dôležité

   - Na heslo sa vzťahujú nasledujúce obmedzenia v súvislosti so znakmi:
     - Heslo nastavte použitím 4 až 32 znakov.
     - Povolené znaky sú jednobajtové alfanumerické znaky, medzera, prehlásky a nižšie uvedené znaky.

       - ! @ # $ % ^ & * _ ; : , . / ` = + ' " ( ) { } [ ] < > |
     - Z dôvodu zabezpečenia odporúčame používať 8 alebo viac alfanumerických znakov.

6. Po zobrazení správy o dokončení vyberte položku **OK**.

Registrácia koreňového certifikátu tlačiarne do webového prehliadača pre komunikácia SSL (vzdialené používateľské rozhranie)

Ak koreňový certifikát tlačiarne nie je zaregistrovaný vo webovom prehliadači, môže sa objaviť správa s varovaním, že nie je garantované bezpečné pripojenie.

Po prvom zobrazení vzdialeného používateľského rozhrania na smartfóne, tablete či počítači si stiahnite koreňový certifikát, ktorý následne registrujte do svojho prehliadača. Potvrdí sa zabezpečené pripojenie a správa sa nezobrazí. Avšak v závislosti od webového prehliadača sa hlásenie môže zobraziť aj po zaregistrovaní koreňového certifikátu.

Registrácia koreňového certifikátu sa líši v závislosti od webového prehliadača.

- V prípade prehliadača Internet Explorer
- V prípade prehliadača Safari
- V prípade prehliadača Chrome v systéme Android
- V prípade prehliadača Mobile Safari v systéme iOS

Prevádzkový postup sa môže líšiť v závislosti od verzie webového prehľadávača. V prípade iných prehliadačov si pozrite jednotlivých pomocníkov.

Dôležité

- Pred registráciou koreňového certifikátu sa uistite, že ste správne pristúpili na adresu IP tlačiarne tak, že skontrolujete pole adresy URL vo webovom prehliadači.
- Ak je tlačiareň pripojená prostredníctvom funkcie IPv6 v systéme Windows, musíte si vytvoriť serverový certifikát pomocou vzdialeného používateľského rozhrania.

  Podrobnosti nájdete v časti Vytváranie certifikátu servera (Self-Signed certifikát).

V prípade prehliadača Internet Explorer

1. Vyberte položku **Download** vo vzdialenom používateľskom rozhraní.

   Prevzatie koreňového certifikátu sa spustilo.

2. Ak sa objaví obrazovka s potvrdením, vyberte možnosť **Otvoriť (Open)**.

   Zobrazí sa obrazovka **Certifikát (Certificate)**.

   Poznámka

   - Súbor certifikátu uložíte do zariadenia a zaregistrujete ho výberom možnosti **Uložiť (Save)**. Vyberte položku **Možnosti internetu (Internet options)** z ponuky **Nástroje (Tool)** prehliadača Internet Explorer a zaregistrujte koreňový certifikát v položke **Certifikáty (Certificates)** v hárku **Obsah (Content)**.

3. Vyberte možnosť **Nainštalovať certifikát (Install Certificate)**.

   Zobrazí sa obrazovka **Sprievodca importom certifikátov (Certificate Import Wizard)**.

4. Vyberte položku **Ďalej (Next)**.

5. Vyberte možnosť **Umiestniť všetky certifikáty v nasledovnom priestore (Place all certificates in the following store)**.

6. Vyberte možnosť **Prehľadávať (Browse)**.

   Zobrazí sa obrazovka **Výber priestoru na uloženie certifikátov (Select Certificate Store)**.

7. Vyberte položku **Dôveryhodné certifikačné koreňové autority (Trusted Root Certification Authorities)** a **OK**.

8. Na obrazovke **Sprievodca importom certifikátov (Certificate Import Wizard)** vyberte položku **Ďalej (Next)**.

9. Ak sa zobrazí obrazovka **Sprievodca importom certifikátov dokončuje prácu (Completing the Certificate Import Wizard)**, vyberte položku **Dokončiť (Finish)**.

   Zobrazí sa obrazovka **Bezpečnostné varovanie (Security Warning)**.

10. Uistite sa, že sa odtlačok na obrazovke **Bezpečnostné varovanie (Security Warning)** zhoduje s odtlačkom tlačiarne.

    Odtlačok tlačiarne sa zobrazí v stĺpci **Odtlačok koreň. certif. (SHA-1) (Root cert. thumbprint (SHA-1))** alebo stĺpci **Odtlač. koreň. certif. (SHA-256) (Root cert. thumbprint (SHA-256))** po vykonaní nasledujúcich činností na ovládacom paneli tlačiarne

    Informácie o tlačiarni (Printer information) > **Informácie o systéme (System information)**

11. Ak sa miniatúra na obrazovke **Bezpečnostné varovanie (Security Warning)** zhoduje s miniatúrou tlačiarne, vyberte možnosť **Áno (Yes)**.

12. Na obrazovke **Sprievodca importom certifikátov (Certificate Import Wizard)** vyberte položku **OK**.

    Registrácia koreňového certifikátu je ukončená.

V prípade prehliadača Safari

1. Vyberte položku **Download** vo vzdialenom používateľskom rozhraní.

   Prevzatie koreňového certifikátu sa spustilo.

2. Otvorte prevzatý súbor.

   Zobrazí sa obrazovka **Pridať certifikáty (Add Certificates)**.

3. Vyberte položku **Pridať (Add)**.

4. Uistite sa, že sa odtlačok podrobných informácií certifikátu zhoduje s odtlačkom tlačiarne.

   Odtlačok tlačiarne sa zobrazí v stĺpci **Odtlačok koreň. certif. (SHA-1) (Root cert. thumbprint (SHA-1))** alebo stĺpci **Odtlač. koreň. certif. (SHA-256) (Root cert. thumbprint (SHA-256))** po vykonaní nasledujúcich činností na ovládacom paneli tlačiarne

   Informácie o tlačiarni (Printer information) > **Informácie o systéme (System information)**

5. Ak sa odtlačok podrobných informácií certifikátu zhoduje s odtlačkom tlačiarne, vyberte možnosť **Vždy dôverovať (Always Trust)**.

   Registrácia koreňového certifikátu je ukončená.

   Poznámka

   - Ak má vaše zariadenie nastavené heslo, môže sa vyžadovať jeho zadanie.

V prípade prehliadača Chrome v systéme Android

1. Vyberte položku **Download** vo vzdialenom používateľskom rozhraní.

   Spustí sa preberanie koreňového certifikátu a objaví sa obrazovka **Pomenovanie certifikátu (Name the certificate)**.

2. Keďže sa vyžaduje zadanie názvu certifikátu, zadajte ľubovoľný názov certifikátu a vyberte položku **OK**.

   Registrácia koreňového certifikátu je ukončená.

   Poznámka

   - Ak nie je ako typ zabezpečenia nastavený kód PIN alebo heslo, môže sa objaviť obrazovka s upozornením. Vyberte položku **OK** a potom nastavte typ zabezpečenia na kód PIN alebo heslo.

Po registrácii koreňového certifikátu

Odporúčame, aby ste sa uistili, že bol zaregistrovaný správny koreňový certifikát.

Ak sa chcete uistiť, že bol zaregistrovaný správny koreňový certifikát, skontrolujte, či sa zhoduje odtlačok informácií certifikátu s odtlačkom tlačiarne. Dodržujte nasledovné kroky.

Poznámka

- V prípade niektorých zariadení Android nemožno skontrolovať odtlačok registrovaného koreňového certifikátu.

1. Z ponuky **Nastavenia (Settings)**vo vašom zariadení vyberte položku **Zabezpečenie (Security)**, **Dôverovať povereniam (Trust credentials)** a **POUŽÍVATEĽ (USER)**.

   Zobrazí sa zoznam prevzatých certifikátov.

2. Vyberte prevzatý certifikát.

   Zobrazia sa informácie o certifikáte.

3. Uistite sa, že sa odtlačok informácií certifikátu zhoduje s odtlačkom tlačiarne.

   Odtlačok tlačiarne sa zobrazí v stĺpci **Odtlačok koreň. certif. (SHA-1) (Root cert. thumbprint (SHA-1))** alebo stĺpci **Odtlač. koreň. certif. (SHA-256) (Root cert. thumbprint (SHA-256))** po vykonaní nasledujúcich činností na ovládacom paneli tlačiarne

   Informácie o tlačiarni (Printer information) > **Informácie o systéme (System information)**

4. Ak sa odtlačok obrazovky informácií certifikátu zhoduje s odtlačkom tlačiarne, vyberte možnosť **OK**.

   Registrácia koreňového certifikátu je ukončená.

   Ak sa objaví správa s varovaním, že nie je garantované bezpečné pripojenie, keď v aplikácii Remote UI (Vzdialené používateľské rozhranie) vyberiete možnosť **Log in** po registrácii koreňového certifikátu, reštartujte webový prehliadač. Správa sa nezobrazí vo webovom prehliadači.

Poznámka

- V závislosti od zariadenia Android sa varovanie môžete zobraziť až po registrácii správneho koreňového certifikátu.

V prípade prehliadača Mobile Safari v systéme iOS

1. Vyberte položku **Download** vo vzdialenom používateľskom rozhraní.

   Spustí sa preberanie koreňového certifikátu a objaví sa obrazovka **Inštalácia profilu (Install Profile)**.

2. Vyberte možnosť **Inštalovať (Install)**.

   Zobrazí sa obrazovka **Varovanie (Warning)**.

   Poznámka

   - Ak má vaše zariadenie nastavené heslo, môže sa vyžadovať jeho zadanie.

3. Vyberte možnosť **Inštalovať (Install)**.

4. Vyberte možnosť **Inštalovať (Install)** v zobrazenom dialógovom okne.

   Registrácia koreňového certifikátu je ukončená.

Registrácia koreňového certifikátu tlačiarne do lokálneho počítača pre komunikáciu SSL

Ak chcete tlačiť zo svojho počítača alebo používať funkciu Device Management Console a podobné funkcie po pripojení tlačiarne k počítaču pomocou komunikácie šifrovanej SSL, musíte do svojho počítača zaregistrovať (importovať) koreňový certifikát tlačiarne.

Postup registrácie certifikátu sa líši v závislosti od operačného prostredia.

Dôležité

- Ak je tlačiareň pripojená prostredníctvom funkcie IPv6 v systéme Windows, musíte si vytvoriť serverový certifikát pomocou vzdialeného používateľského rozhrania.

  Podrobnosti nájdete v časti Vytváranie certifikátu servera (Self-Signed certifikát).

- V systéme Windows 10/Windows 8.1
- V systéme Windows 7
- V systéme macOS

Postup sa môže líšiť v závislosti od verzie operačného systému.

V systéme Windows 10/Windows 8.1

Nasledujúci postup popisuje, ako importovať koreňový certifikát v systéme Windows 10/Windows 8.1.

1. Spustite nástroj Remote UI.

2. Vyberte položku **For secure communication**.

   Poznámka

   - Certifikát si môžete stiahnuť z nástroja Status Monitor.

     1. Otvorte nástroj Status Monitor

        Otvorte časť **Printing Preferance** (Preferencie tlače) a vyberte položku **Povoliť monitor stavu (Enable Status Monitor)** v časti **Hlavné (Main)**.

     2. Stiahnite si certifikát.

        Vyberte položku **Prevziať certifikát zabezpečenia (Download Security Certificate)** z ponuky **Vzdialené PR (Remote UI)**.

3. Vyberte položku **Download**.

   Stiahne sa koreňový certifikát.

4. Po zobrazení obrazovky s potvrdením sťahovania vyberte položku **Open** (Otvoriť).

   Zobrazí sa obrazovka **Certificate** (Certifikát)

5. Vyberte možnosť **Install Certificate** (Nainštalovať certifikát).

   Zobrazí sa obrazovka **Certificate Import Wizard** (Sprievodca importom certifikátu).

6. Vyberte položku **Local Machine** (Lokálne zariadenie).

   1. Vyberte položku **Local Machine** (Lokálne zariadenie) na obrazovke spustenia nástroja **Certificate Import Wizard** (Sprievodca importom certifikátu).

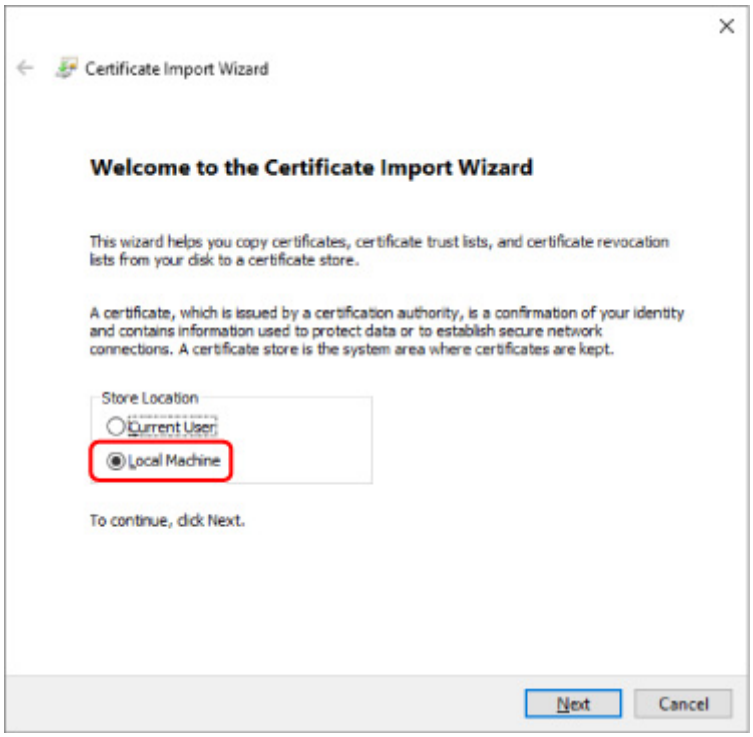

   2. Vyberte položku **Next** (Ďalej).

   3. Na zobrazenej obrazovke kliknite na možnosť **Yes** (Áno).

      Zobrazí sa obrazovka **Certificate Store** (Úložisko certifikátov).

7. Vyberte možnosť **Place all certificates in the following store** (Umiestniť všetky certifikáty v nasledovnom úložisku).

8. Vyberte položku **Trusted Root Certificate Authorities** (Dôveryhodné certifikačné koreňové autority)

   1. Vyberte položku **Browse** (Prehľadávať) na zobrazenie obrazovky **Select Certificate Store** (Výber úložiska certifikátov).

   2. Zo zoznamu vyberte položku **Trusted Root Certificate Authorities** (Dôveryhodné autority koreňových certifikátov) a vyberte položku **OK**.

   3. Vyberte položku **Next** (Ďalej) na obrazovke **Certificate Store** (Úložisko certifikátov).

9. Vyberte možnosť **Finish** (Dokončiť).

   Keď sa zobrazí obrazovka **Completing the Certificate Import Wizard** (Dokončenie sprievodcu importom certifikátu), skontrolujte nastavenia a vyberte možnosť **Finish** (Dokončiť).

V systéme Windows 7

Nasledujúci postup popisuje, ako importovať koreňový certifikát v systéme Windows 7.

Dôležité

- Pred importom koreňového certifikátu nezabudnite vytvoriť modul snap-in certifikátu.

  Ak importujete koreňový certifikát bez vytvorenia modulu snap-in, zaregistruje sa miestnemu používateľovi.

Vytvorenie modulu snap-in certifikátu

1. Spustite nástroj Microsoft Management Console.

   Zadajte **MMC** v časti **Search programs and files** (Hľadať programy a súbory) v ponuke **Start** (Štart) a stlačte kláves Enter.

2. Na zobrazenej obrazovke kliknite na možnosť **Yes** (Áno).

3. Vyberte možnosť **Add/Remove Snap-in** (Pridať/odstrániť modul snap-in) v ponuke **File** (Súbor).

   Zobrazí sa obrazovka **Add or Remove Snap-ins** (Pridať alebo odstrániť moduly snap-in)

4. Pridajte modul snap-in pre **Certificate** (Certifikát).

   1. Vyberte možnosť **Certificates** (Certifikáty) zo zoznamu **Available snap-ins** (Dostupné moduly snap-in) a vyberte možnosť **Add** (Pridať).

   2. Vyberte možnosť **Computer account** (Konto počítača) pre položku **This snap-in will always manage certificates for** (Tento modul snap-in bude vždy spravovať certifikáty pre) na obrazovke **Certificates snap-in** (Modul snap-in certifikátov) a vyberte možnosť **Next** (Ďalej).

   3. Vyberte možnosť **Local computer** (Miestny počítač) na obrazovke **Select computer** (Výber počítača) a vyberte možnosť **Finish** (Dokončiť).

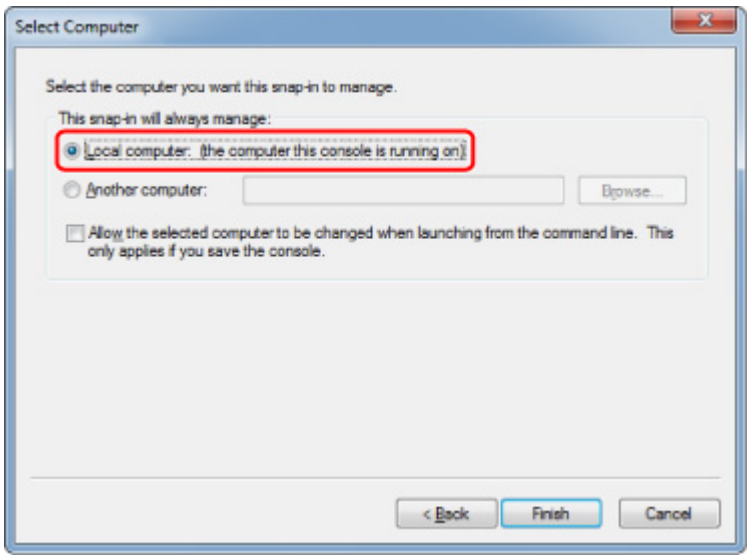

4. Vyberte možnosť **OK** na obrazovke **Add or Remove Snap-ins** (Pridať alebo odstrániť moduly snap-in).

Stiahnutie certifikátu

1. Spustite nástroj Remote UI.

2. Vyberte položku **For secure communication**.

Poznámka

- Certifikát si môžete stiahnuť z nástroja Status Monitor.

  1. Otvorte nástroj Status Monitor

     Otvorte časť **Printing Preferance** (Preferencie tlače) a vyberte položku **Povoliť monitor stavu (Enable Status Monitor)** v časti **Hlavné (Main)**.

  2. Stiahnite si certifikát.

     Vyberte položku **Prevziať certifikát zabezpečenia (Download Security Certificate)** z ponuky **Vzdialené PR (Remote UI)**.

3. Vyberte položku **Download**.

4. Vyberte položku **Save** (Uložiť).

Importovanie certifikátu

1. Otvorte nástroj **Certificate Import Wizard** (Sprievodca importom certifikátu).

1. V ľavom okne otvorte položku **Trusted Root Certificate** (Dôveryhodný koreňový certifikát) z položky **Certificate** (Certifikát) v časti **Console Root** (Koreň konzoly).

2. Pravým tlačidlom myši kliknite na položku **Certificates** (Certifikáty) a vyberte možnosť **Import** z ponuky **All tasks** (Všetky úlohy).

2. Zadajte súbor certifikátu na import.

   1. Vyberte položku **Next** (Ďalej).

   2. Určte súbor certifikátu na import v časti **File name** (Názov súboru) a vyberte položku **Next** (Ďalej).

3. Zadajte úložisko certifikátov.

   1. Vyberte možnosť **Place all certificates in the following store** (Umiestniť všetky certifikáty v nasledovnom úložisku).

   2. Vyberte možnosť **Trusted Root Certificate Authorities** (Dôveryhodné autority pre koreňové certifikáty) ako nastavenie položky **Certificates Store** (Úložisko certifikátov).

4. Dokončite sprievodcu importom certifikátu.

   1. Vyberte možnosť **Next** (Ďalej) a skontrolujte zadané nastavenia.

   2. Vyberte možnosť **Finish** (Dokončiť) na dokončenie sprievodcu.

   3. Na zobrazenej obrazovke vyberte položku **OK**.

Kontrola importovaného certifikátu

Skontrolujte, či bol importovaný certifikát zaregistrovaný vo vašom počítači.

1. Zobrazte zoznam certifikátov.

   V ľavom okne nástroja Microsoft Management Console vyberte položku **Console Root** (Koreň konzoly) > **Certificates (Local Computer)** (Certifikáty (Lokálny počítač)) > **Trusted Root Certificate Authorities** (Dôveryhodné autority pre koreňové certifikáty) a vyberte položku **Certificates** (Certifikáty) na zobrazenie zoznamu certifikátov.

2. Skontrolujte zaregistrovaný certifikát.

   Skontrolujte, či sa v zozname zobrazuje názov importovaného certifikátu.

   Poznámka

   - Zabezpečte, aby sa zaregistrovaný certifikát zobrazoval v časti **Current user** (Aktuálny používateľ), vytvorením modulu snap-in **Current user** (Aktuálny používateľ).

Poznámka

- Po dokončení nastavenia v nástroji Microsoft Management Console sa zobrazí správa s otázkou, či chcete uložiť nastavenie konzoly. Ak budete naďalej používať rovnaké nastavenia, uložte nastavenie výberom možnosti **Yes** (Áno).

V systéme macOS

Nasledujúci postup popisuje, ako importovať koreňový certifikát v systéme macOS.

1. Spustite nástroj Remote UI.

2. Vyberte položku **For secure communication**.

3. Vyberte položku **Download**.

   Stiahne sa koreňový certifikát.

4. Otvorte stiahnutý súbor certifikátu.

   Po dokončení sťahovania sa stiahnutá položka zobrazí v pravej časti obrazovky.

   Dvojitým kliknutím na stiahnutý certifikát v zozname sa spustí nástroj **Keychain Access** a zobrazí sa obrazovka **Add Certificates** (Pridanie certifikátov).

   ### Poznámka

   - Ak sa stiahnutá položka nezobrazí, vyberte možnosť **Show Downloads** (Zobraziť stiahnuté súbory) na pravej strane.
   - Výberom ikony lupy napravo od zoznamu stiahnutých súborov sa zobrazí priečinok obsahujúci daný certifikát.

5. Vyberte položku **Add** (Pridať).

   Vyberte cieľ certifikátu v nástroji **Keychain**.

   Po výbere položky **Add** (Pridať) sa zobrazia informácie o danom certifikáte.

   ### Poznámka

   - Certifikát môžete pridať výberom toho istého certifikátu v nástroji **Keychain Access**. Po výbere položky **View Certificates** (Zobraziť certifikáty) skontrolujte názov certifikátu na pridanie.

6. Skontrolujte certifikát.

   Uistite sa, že odtlačok certifikátu zobrazeného v časti **Details** (Podrobnosti) zodpovedá odtlačku koreňového certifikátu tlačiarne.

   Odtlačok tlačiarne sa zobrazí v stĺpci **Odtlačok koreň. certif. (SHA-1) (Root cert. thumbprint (SHA-1))** alebo stĺpci **Odtlač. koreň. certif. (SHA-256) (Root cert. thumbprint (SHA-256))** po vykonaní nasledujúcich činností na ovládacom paneli tlačiarne

Informácie o tlačiarni (Printer information) > **Informácie o systéme (System information)**

7. Vyberte možnosť **Always Trust** (Vždy dôverovať).

   Ak odtlačok podrobných informácií o certifikáte zodpovedá odtlačku tlačiarne, zobrazte informácie o certifikáte z ponuky alebo dvojitým kliknutím na certifikát a vyberte možnosť **Vždy dôverovať (Always Trust)** v časti **Dôverovať (Trust)**.

   Koreňový certifikát bol zaregistrovaný.

   Poznámka

   - Môže sa vyžadovať zadanie hesla, ak ho určíte pre svoju tlačiareň.

Vytváranie certifikátu servera (Self-Signed certifikát)

Pri používaní pripojenie SSL prostredníctvom siete IPv6 musíte vytvoriť serverový certifikát IPv6 pomocou tlačiarne.

Vytvorte serverový certifikát zo vzdialeného používateľského rozhrania.

Použite nasledujúci postup.

Krok č. 1 Kontrola adresy IP tlačiarne

Krok č. 2 Vytváranie serverového certifikátu

Krok č. 3 Kontrola vytvoreného serverového certifikátu

Dôležité

- Ak vytvoríte serverový certifikát IPv6, nemôžete použiť komunikáciu SSL prostredníctvom IPv4. Navyše, ak používate vzdialené používateľské rozhranie, môže sa zobraziť hlásenie s upozornením.

  Ak chcete resetovať certifikát servera IPv6, vykonajte nasledujúci postup v nástroji Remote UI.

  Security > **SSL/TLS settings** > **Delete key and certificate** > **OK**

Kontrola adresy IP tlačiarne

1. Skontrolujte, či je tlačiareň zapnutá.

   ➡ Zdroj napájania

2. Otvorte obrazovku DOMOV.

   Ak sa obrazovka DOMOV nezobrazí, vyberte tlačidlo **DOMOV (HOME)**.

3. Pomocou tlačidiel ▲▼ vyberte položku **Nastavenia siete LAN (LAN settings)** a stlačte tlačidlo **OK**.

   ➡ Displej LCD a ovládací panel

4. Pomocou tlačidiel ▲▼ vyberte aktivovanú sieť LAN a stlačte tlačidlo **OK**.

   Na ikonách deaktivovaných sietí LAN sa zobrazujú diagonálne čiary.

5. Pomocou tlačidiel ▲▼ skontrolujte hodnotu na položke **Adresa IPv6 lokálneho prepojenia (IPv6 link-local address)**.

   Zapíšte si hodnotu na položke **Adresa IPv6 lokálneho prepojenia (IPv6 link-local address)**, aby ste ju mohli použiť, keď otvoríte nástroj Remote UI a vygenerujete certifikát servera.

Vytváranie serverového certifikátu

1. Otvorte webový prehliadač svojho smartfónu, tabletu alebo počítača a zadajte adresu IP tlačiarne.

   Podľa nasledujúceho príkladu zadajte údaje do poľa adresy URL webového prehliadača.

   http://[XXXX::XXXX:XXXX:XXXX:XXXX]

   V položke „XXXX::XXXX:XXXX:XXXX:XXXX“ zadajte hodnotu skratky v položke „3-2-16 lokálna adresa prepojenia“.

   Zobrazí sa obrazovka vzdialeného používateľského rozhrania.

2. Vyberte položku **Log in** vo vzdialenom používateľskom rozhraní.

   Poznámka

   - Ak ste si určili heslo správcu, zadajte heslo.

3. Vyberte položku **Security**.

4. Vyberte položku **SSL/TLS settings**.

5. Vyberte položku **Generate key and certificate**.

6. Vyberte položku **Generate self-signed cert**.

   Zobrazí sa obrazovka **Generate self-signed cert**.

   Zadajte všetky položky nastavenia.

   - **Signature algorithm**

     Vyberte položku **SHA256**.

   - **Public key length (bits)**

     Vyberte položku **2048 bits**.

   - Zadajte dátum vypršania platnosti.

     Zadajte dátum vygenerovania serverového certifikátu v položke **Valid from**.

     Zadajte dátum vypršania platnosti serverového certifikátu v položke **Valid to**.

   - Zadajte bežný názov.

     Zadajte hodnotu do položky **Common name**, ktorú ste skontrolovali a zapíšte si „3-2-16 lokálnu adresu prepojenia“.

     Poznámka

     - Keď zadáte bežný názov, pridajte [ ] na oboch koncoch adresy IP tlačiarne.
     - V bežnom názve nepoužívajte čiarku ani medzeru.

7. Vyberte položku **Next**.

Do polí **Country**, **State or province**, **Locality**, **Organization**, **Organizational unit** a **Subject Alternative Names** nemusíte nič zadávať.

8. Vyberte položku **Generate**.

   Začne sa vytvárať serverový certifikát.

   Po vygenerovaní serverového certifikátu sa zobrazí **vygenerovaný self-signed certifikát. (Generated a self-signed certificate.)**.

9. Vyberte položku **Restart LAN**.

   Sieť LAN sa reštartuje.

   Po reštartovaní siete LAN sa vo vzdialenom používateľskom rozhraní zobrazí položka **Printer status**.

   Poznámka

   - Ak nemožno získať prístup k vzdialenému používateľskému rozhraniu po reštartovaní siete LAN, znova načítajte webový prehliadač.

Kontrola vytvoreného serverového certifikátu

1. Vyberte položku **Security** vo vzdialenom používateľskom rozhraní.

2. Vyberte položku **SSL/TLS settings**.

   Zobrazí sa obrazovka **SSL/TLS settings**.

3. Vyberte položku **Check key and certificate**.

   Zobrazí sa obrazovka **Check key and certificate**.

   Uistite sa, že emitent koreňového certifikátu sa zobrazí v položke **Issued by**, a hodnota, ktorú ste zadali v položke **Common name** v položke **Subject**.

Časti tlačiarne

- Pohľad spredu
- Pohľad zozadu
- Vnútorné súčasti
- Zdroj napájania

Pohľad spredu

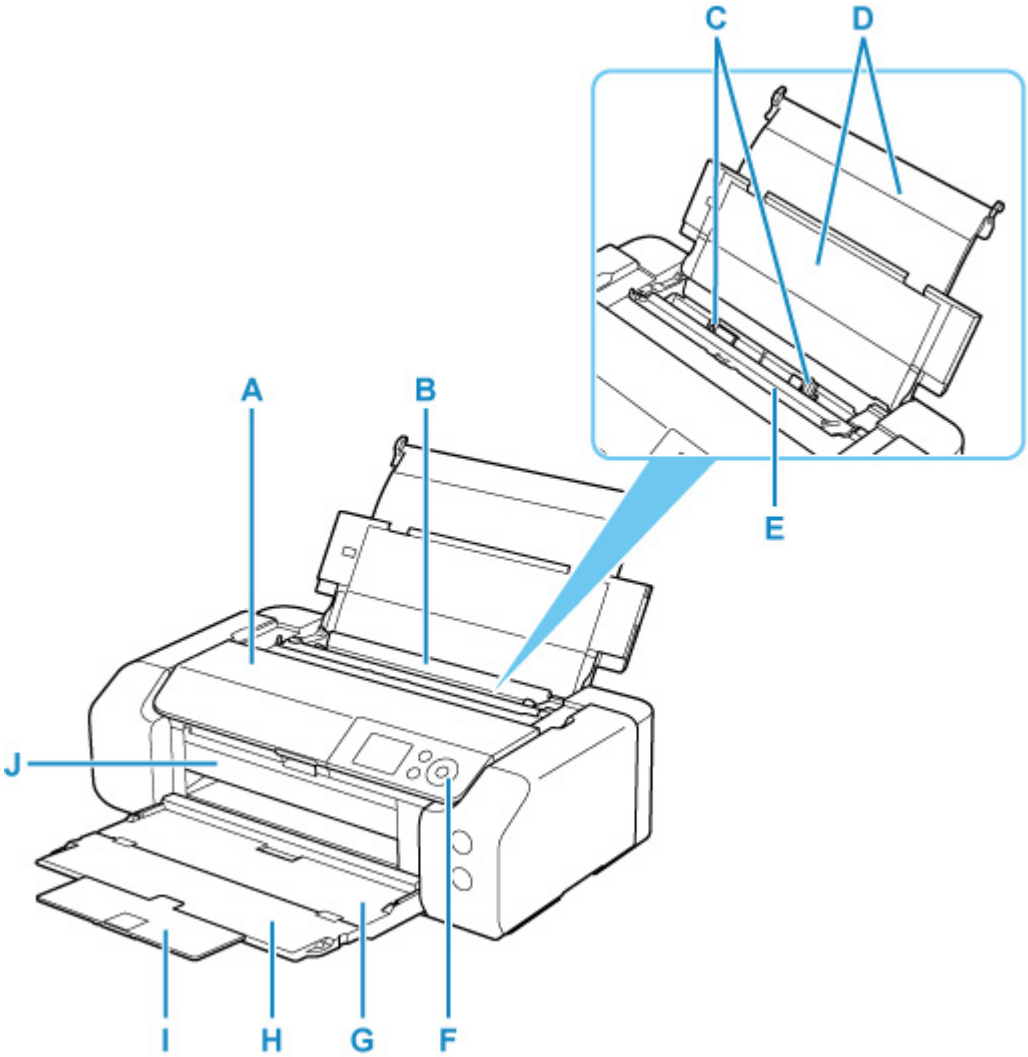

A: Vrchný kryt

Po otvorení je možné vymeniť kazetu s atramentom alebo vybrať z tlačiarne zaseknutý papier.

B: Horný podávač

Naraz možno vložiť jeden alebo viacero hárkov rovnakej veľkosti a typu papiera, ktoré sa však automaticky budú podávať po jednom.

➡ Vkladanie papiera do horného podávača

C: Vodiace lišty papiera

Zarovnajte ich s bočnými hranami balíka papiera.

D: Podpera papiera

Otvorte a vložte papier do horného podávača.

E: Kryt otvoru podávača

Zabraňuje tomu, aby niečo spadlo do otvoru podávača.

Otvorením posuniete vodiace lišty papiera. Pred tlačou ho zatvorte.

F: Ovládací panel

Používajte ho na zmenu nastavení alebo ovládanie tlačiarne.

➡ Ovládací panel

G: Výstupný zásobník papiera

Vysunie sa sem vytlačený papier. Pred tlačou ho otvorte.

H: Vysúvacia časť výstupného zásobníka

Jej otvorením podopriete vysunutý papier.

I: Podpera výstupného zásobníka

Vytiahnutím podopriete vysunutý papier.

J: Vodiaca lišta viacúčelového zásobníka

Tu umiestnite viacúčelový zásobník.

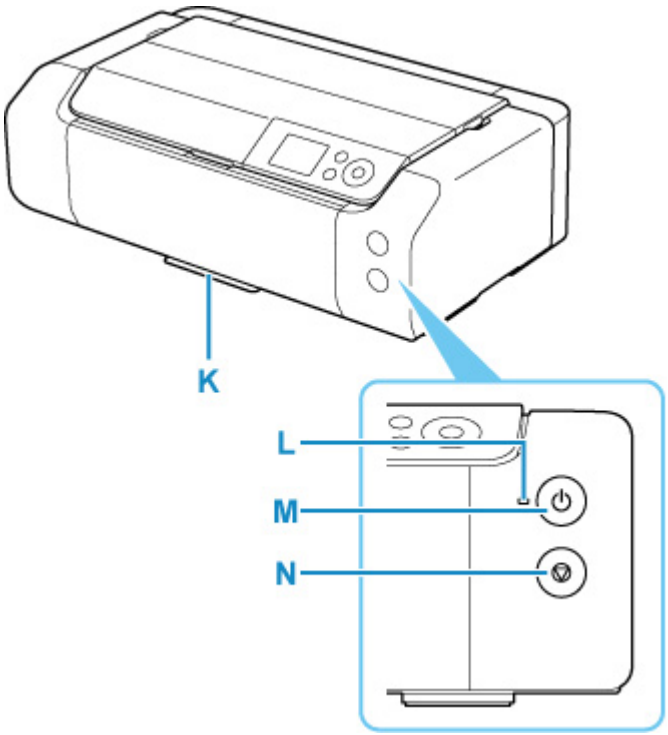

K: Odkladacia priehradka viacúčelového zásobníka

Môžete doň uložiť viacúčelový zásobník dodaný s tlačiarňou.

L: Indikátor ZAP. (ON)

Po zapnutí zariadenia začne blikať a potom ostane svietiť.

M: Tlačidlo ZAP. (ON)

Zapína a vypína zariadenie.

➡ Zapnutie a vypnutie tlačiarne

N: Tlačidlo Stop

Ruší prebiehajúcu tlačovú úlohu.

Pohľad zozadu

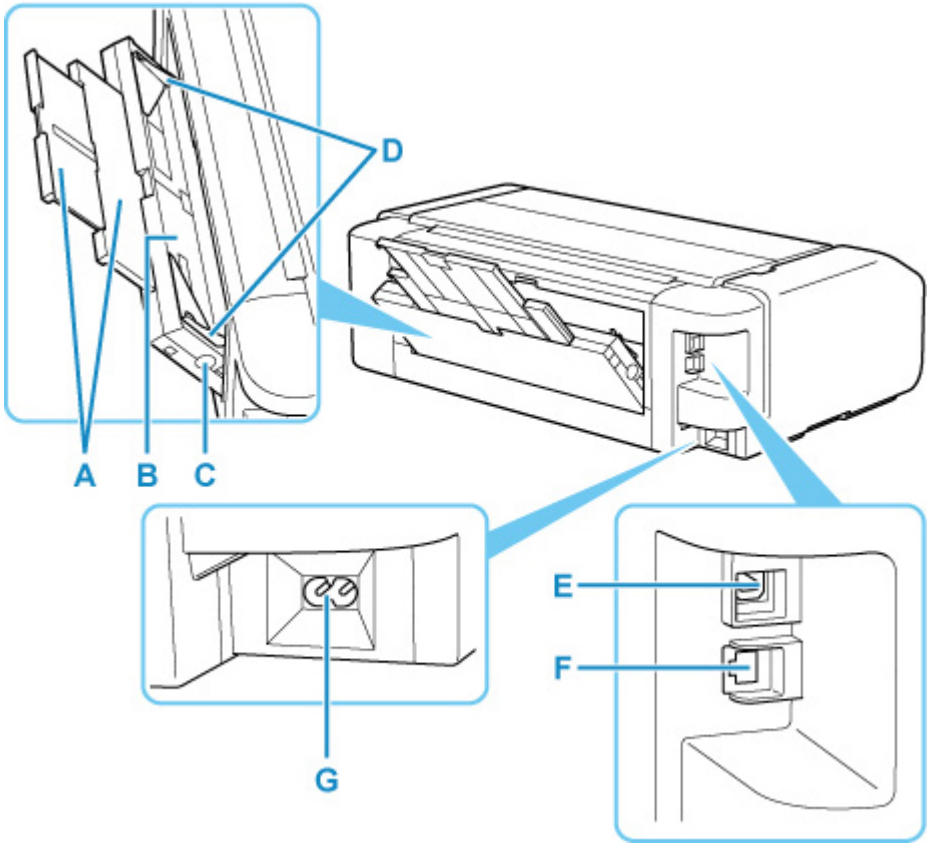

A: Podpera papiera

Vytiahnite a vložte papier do zásobníka na ručné podávanie.

B: Zásobník na ručné podávanie

Naraz vložte jeden hárok papiera s rozmermi 20 x25 cm (8" x 10" cm) alebo väčší/hrubší.

➡ Vkladanie papiera do zásobníka na ručné podávanie

C: Tlačidlo Odstránenie zaseknutého papiera (Paper Jam Clearing)

Toto tlačidlo stlačte pri vyberaní papiera zaseknutého v zásobníku na ručné podávanie.

D: Vodiace lišty papiera

Zarovnajte ich s bočnými hranami balíka papiera.

E: Port USB

Zasuňte sem kábel USB, ktorým sa tlačiareň pripája k počítaču.

F: Konektor káblovej siete LAN

Zasunutím kábla siete LAN môžete tlačiareň pripojiť k sieti LAN.

G: Konektor napájacieho kábla

Zasuňte sem dodaný napájací kábel.

Dôležité

- Nedotýkajte sa kovového krytu.
- Nepripájajte ani neodpájajte kábel USB alebo LAN, pokiaľ tlačiareň tlačí z počítača. To môže spôsobiť problémy.

Vnútorné súčasti

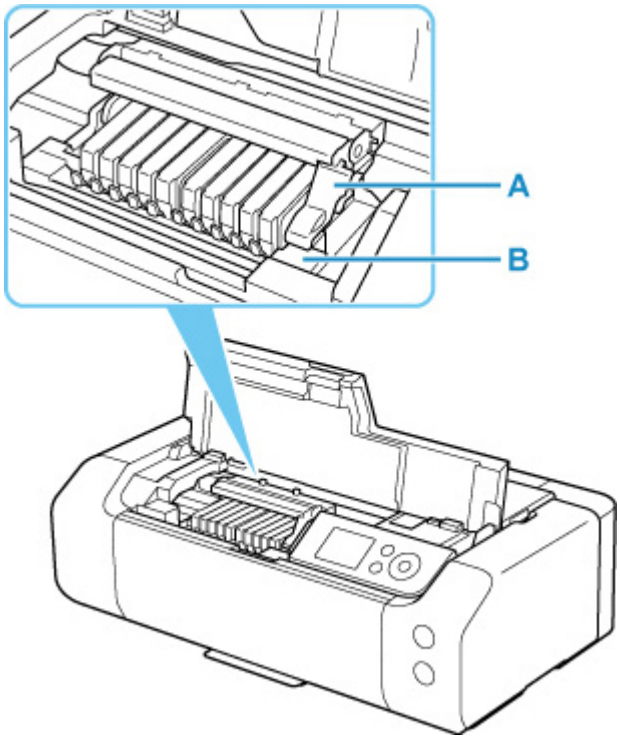

A: Páčka zaistenia tlačovej hlavy

Uzamyká tlačovú hlavu na mieste.

B: Držiak tlačovej hlavy

Sem vložte tlačovú hlavu.

Dôležité

- Po nainštalovaní tlačovej hlavy nenadvihujte páčku zaistenia tlačovej hlavy.

Poznámka

- Podrobnosti o výmene kaziet s atramentom nájdete v časti Výmena kaziet s atramentom.

Zdroj napájania

- Kontrola, či je zapnuté napájanie
- Zapnutie a vypnutie tlačiarne
- Kontrola zástrčky/napájacieho kábla
- Odpojenie tlačiarne

Kontrola, či je zapnuté napájanie

Keď je tlačiareň zapnutá, kontrolka **ZAP. (ON)** svieti.

Tlačiareň je zapnutá aj v prípade, že je vypnutý displej LCD, ale svieti indikátor **ZAP. (ON)**.

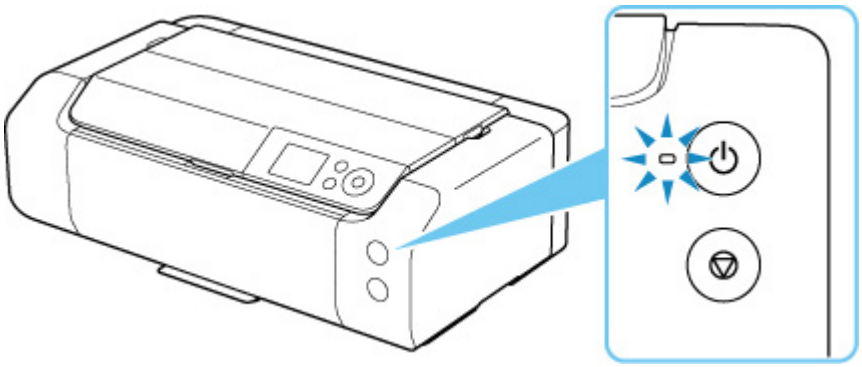

Poznámka

- Po zapnutí tlačiarne môže chvíľu trvať, kým tlačiareň spustí tlač.
- Ak sa tlačiareň približne 3 minúty nepoužíva, displej LCD sa vypne. Na obnovenie zobrazenia stlačte ľubovoľné tlačidlo alebo vykonajte tlač. Nemôžete zmeniť čas čakania, po ktorom sa displej LCD vypne.

Zapnutie a vypnutie tlačiarne

Zapnutie tlačiarne

1. Stlačením tlačidla **ZAP. (ON)** zapnite tlačiareň.

   Indikátor **ZAP. (ON)** zabliká a potom ostane svietiť.

   ➡ Kontrola, či je zapnuté napájanie

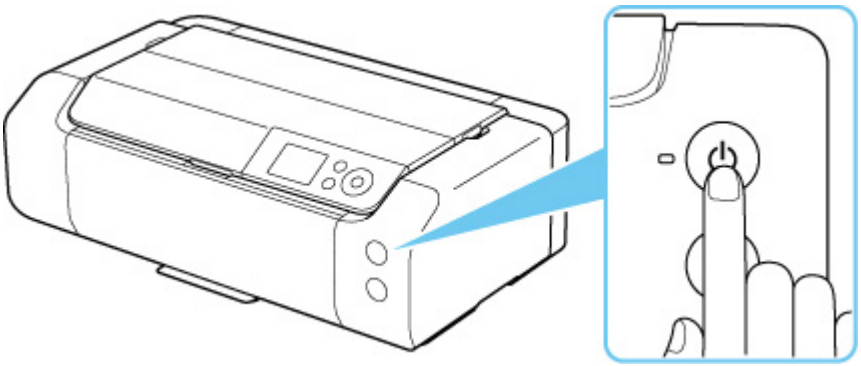

Poznámka

- Po zapnutí tlačiarne môže chvíľu trvať, kým tlačiareň spustí tlač.
- Keď je napájanie zapnuté, tlačiareň môže začať premiešavať atrament, aby si udržala jeho optimálnu kvalitu (môže to trvať 1 až 2 minúty).
- Ak sa na displeji LCD zobrazí chyba, pozrite si časť Pokiaľ sa objavila chyba.
- Tlačiareň môžete nastaviť tak, aby sa automaticky zapínala v prípade, že sa z počítača pripojeného prostredníctvom kábla USB alebo siete spustí tlač. Táto funkcia je predvolene vypnutá.

  Z tlačiarne

  ➡ Nastavenia na šetrenie energie

  Z počítača

  ➡ Riadenie napájania tlačiarne (Windows)
  ➡ Riadenie napájania tlačiarne (macOS)

Vypnutie tlačiarne

1. Stlačením tlačidla **ZAP. (ON)** vypnite tlačiareň.

   Keď indikátor **ZAP. (ON)** prestane blikať, tlačiareň je vypnutá.

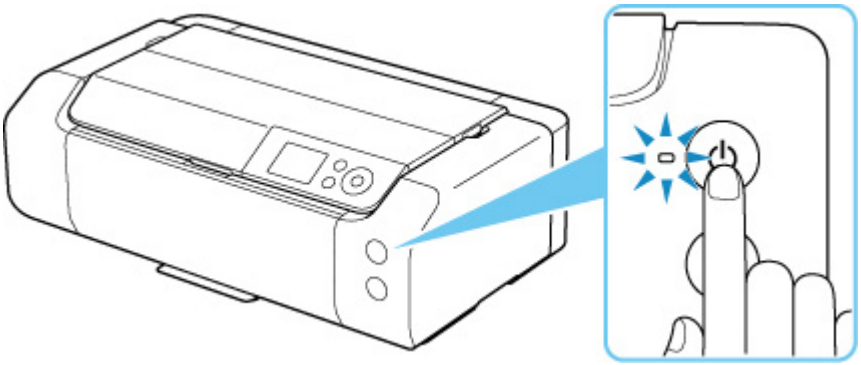

Dôležité

- Keď po vypnutí tlačiarne odpojíte napájací kábel, skontrolujte, či je kontrolka **ZAP. (ON)** vypnutá.

Poznámka

- Tlačiareň môžete nastaviť tak, aby sa automaticky vypínala v prípade, že sa v určitom časovom intervale nevykonajú žiadne operácie alebo sa do tlačiarne neodošlú žiadne tlačové úlohy. Táto funkcia je predvolene zapnutá.

  Z tlačiarne

  ➡ Nastavenia na šetrenie energie

  Z počítača

  ➡ Riadenie napájania tlačiarne (Windows)
  ➡ Riadenie napájania tlačiarne (macOS)

Kontrola zástrčky/napájacieho kábla

Raz za mesiac odpojte napájací kábel z elektrickej zásuvky a skontrolujte, či na zástrčke alebo napájacom kábli nevidno niektorý z nezvyčajných znakov opísaných nižšie:

- Horúca zástrčka alebo napájací kábel,
- Zhrdzavená zástrčka alebo napájací kábel,
- Ohnutá zástrčka alebo napájací kábel,
- Opotrebovaná zástrčka alebo napájací kábel,
- Rozdvojená zástrčka alebo napájací kábel.

⚠ Upozornenie

- Ak na zástrčke/napájacom kábli uvedených vyššie nájdete niečo nezvyčajné, odpojte napájací kábel a obráťte sa na najbližšie servisné centrum spoločnosti Canon. Používanie tlačiarne v nezvyčajnom stave uvedenom vyššie môže mať za následok požiar alebo úraz elektrickým prúdom.

Odpojenie tlačiarne

Pri odpájaní napájacieho kábla postupujte nasledujúcim spôsobom.

Dôležité

- Po odpojení napájacieho kábla stlačte tlačidlo **ZAP. (ON)** a uistite sa, že nesvieti indikátor **ZAP. (ON)**. Ak napájací kábel odpojíte, kým svieti alebo bliká indikátor **ZAP. (ON)**, tlačová hlava môže zaschnúť alebo sa upchať a môže sa tiež znížiť kvalita tlače.

1. Stlačením tlačidla **ZAP. (ON)** vypnite tlačiareň.

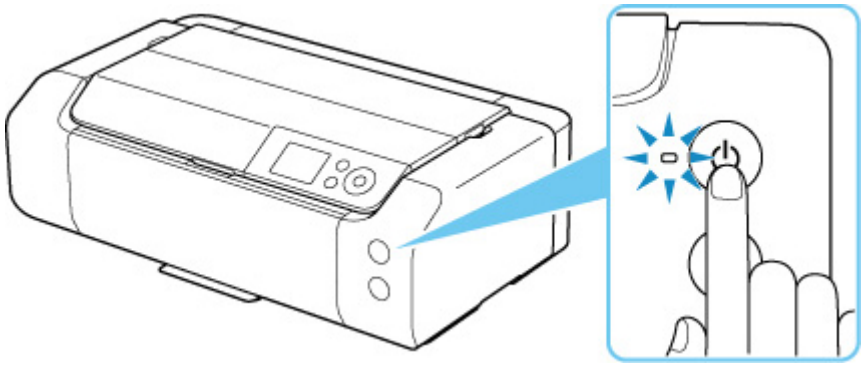

2. Uistite sa, že nesvieti indikátor **ZAP. (ON)**.

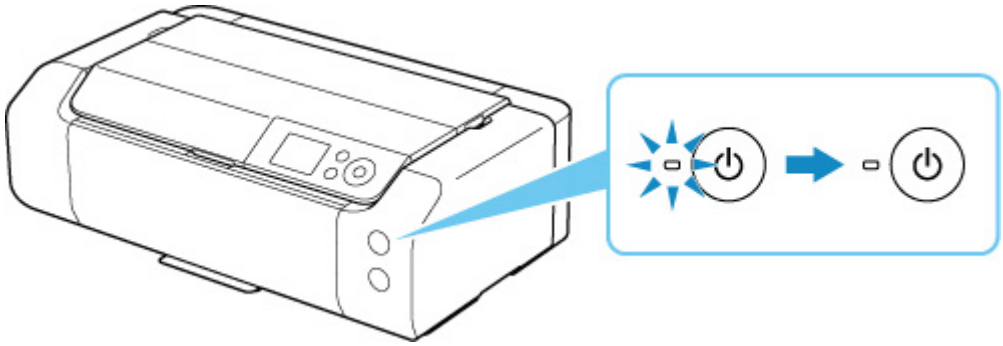

3. Odpojte napájací kábel.

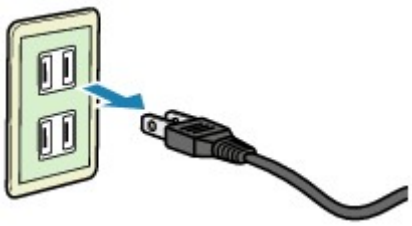

Technické parametre napájacieho kábla sa líšia v závislosti od krajiny alebo oblasti použitia.

Manipulácia s papierom, viacúčelový zásobník atď.

- Vkladanie papiera
- Umiestnenie viacúčelového zásobníka

Vkladanie papiera

- Zdroje papiera
- Vkladanie papiera do horného podávača
- Vkladanie papiera do zásobníka na ručné podávanie
- Zaregistrovanie informácií o papieri

Zdroje papiera

Tlačiareň má dva zdroje na podávanie papiera, horný podávač (A) a zásobník na ručné podávanie (B).

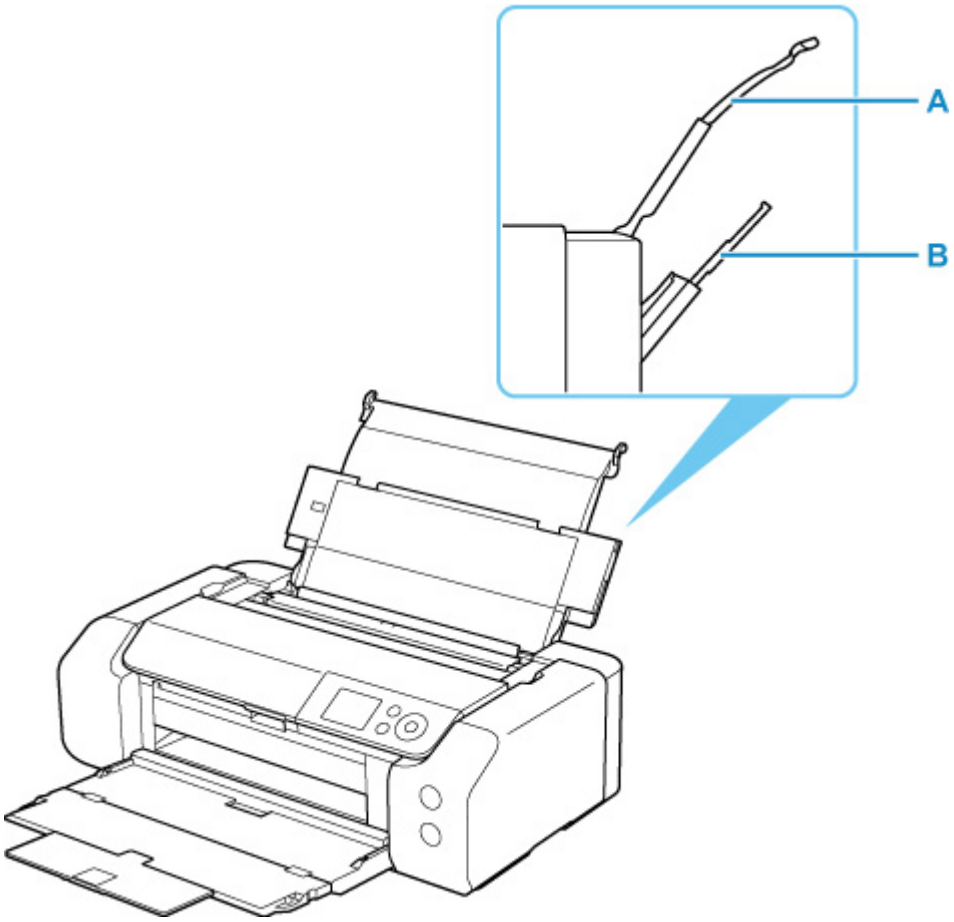

Horný podávač

Vložte papier veľkosti 10 x 15 cm (4" x 6") až A3+.

Naraz možno vložiť jeden alebo viacero hárkov rovnakej veľkosti a typu papiera, ktoré sa však automaticky budú podávať po jednom.

Obyčajný papier vložte do horného podávača.

Zásobník na ručné podávanie

Vložte papier veľkosti 20 x 25 cm (8" x 10") až A3+.

Hárky papiera vkladajte po jednom.

Hrubý papier, napr. papier na výtvarné umenie, vložte do zásobníka na ručné podávanie.

➡ Podporované typy médií
➡ Limit vkladania papiera

Poznámka

- Pri tlači vyberte správnu veľkosť strany, typ média a zdroj papiera. Ak vyberiete nesprávnu veľkosť strany alebo typ média, tlačiareň nemusí tlačiť v správnej kvalite.

  Podrobné informácie o vkladaní papiera do oboch zdrojov papiera nájdete nižšie.

  ➡ Vkladanie papiera do horného podávača

➡ Vkladanie papiera do zásobníka na ručné podávanie

Vkladanie papiera do horného podávača

Do horného podávača môžete vložiť niekoľko hárkov papiera rovnakého typu a veľkosti.

Dôležité

- Ak veľkosť 13 x 18 cm (5 x 7 palca) alebo menší vykonať skúšobnú tlač nastriháte obyčajný papier, môže spôsobiť zaseknutie papiera.

Poznámka

- Pri tlači fotografií sa odporúča používať originálny fotografický papier od spoločnosti Canon. Podrobnosti o originálnom papieri Canon nájdete v časti Podporované typy médií.
- Možno použiť univerzálny kopírovací papier alebo papier Canon Red Label Superior WOP111/Canon Océ Office Colour Paper SAT213.

  Veľkosti strán a hmotnosti papiera prípustné pre túto tlačiareň nájdete v časti Podporované typy médií.
- Tlačte v prostredí (teplota a vlhkosť) vhodnom na použitie papiera. Teplota a vlhkosť, ktoré treba dodržať pri originálnych papieroch Canon, je uvedená na ich obale alebo v dodaných pokynoch.

1. Pripravte papier.

Zarovnajte okraje papiera. Ak je papier zvlnený, vyrovnajte ho.

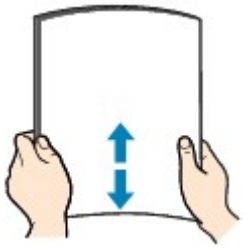

Poznámka

- Pred vložením úhľadne zarovnajte okraje papiera. Ak papier vložíte bez zarovnania okrajov, môže sa zaseknúť.
- Ak je papier zvlnený, chyťte skrútené rohy a jemne ich ohýbajte v opačnom smere, kým sa papier úplne nevyrovná.

  Podrobnosti o narovnaní skrúteného papiera nájdete v kontrole č. 3 v časti Na papieri sú šmuhy / Vytlačený povrch je poškriabaný.
- Ak používate papier Photo Paper Plus Semi-gloss SG-201, hárky vkladajte jednotlivo bez ich úpravy aj v prípade, že sú zvlnené. Ak tento papier zviniete, aby ste ho vyrovnali, povrch papiera môže popraskať, čím sa zníži kvalita tlače.

2. Otvorte podperu papiera (A) horného podávača.

3. Opatrne otvorte výstupný zásobník papiera (B).

Dôležité

- Ak je vodiaca lišta viacúčelového zásobníka (C) otvorená, zatvorte ju.

4. Otvorte vysúvaciu časť výstupného zásobníka (D), potom vytiahnite podperu výstupného zásobníka (E).

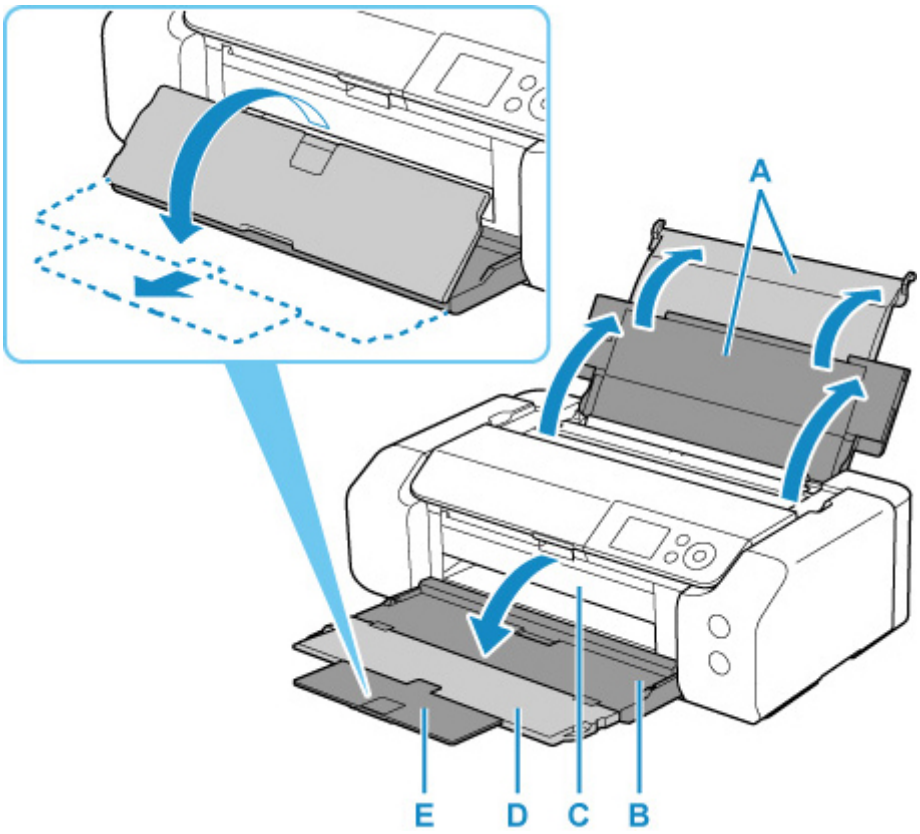

5. Otvorte kryt otvoru podávača (F).

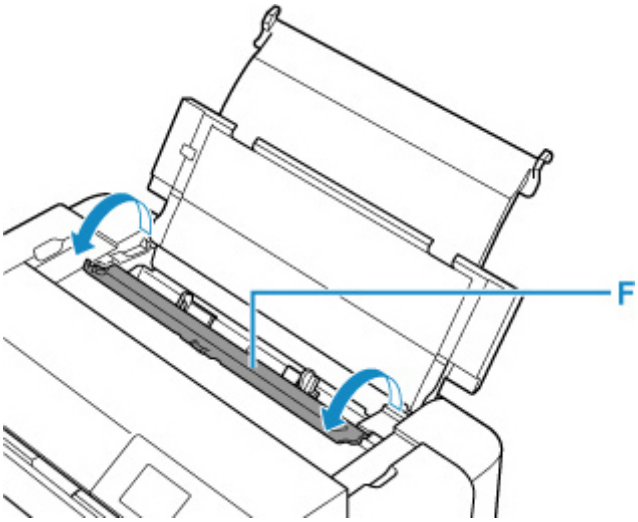

6. Posunutím pravej vodiacej lišty papiera (G) otvorte obe vodiace lišty papiera a vložte papier do stredu horného podávača tak, aby bola STRANA URČENÁ NA TLAČ NATOČENÁ SMEROM K VÁM.

7. Posunutím pravej vodiacej lišty papiera (G) zarovnajte obe vodiace lišty papiera s oboma bokmi balíka papiera.

   Dbajte na to, aby vodiace lišty papiera nepriliehali na papier príliš natesno. Papier by sa nemusel správne podávať.

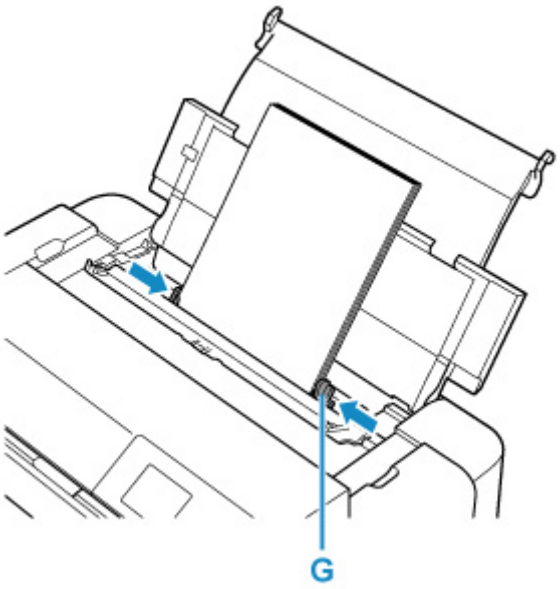

Dôležité

- Papier vždy vkladajte v orientácii na výšku (H). Vkladanie papiera v orientácii na šírku (I) môže spôsobiť zaseknutie papiera.

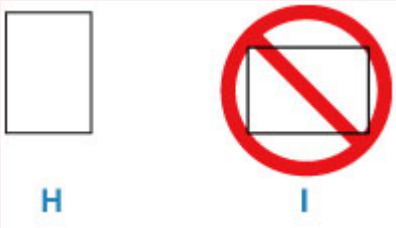

Poznámka

- Dajte pozor, aby balík papiera výškou nepresahoval značku limitu vkladania papiera (J).

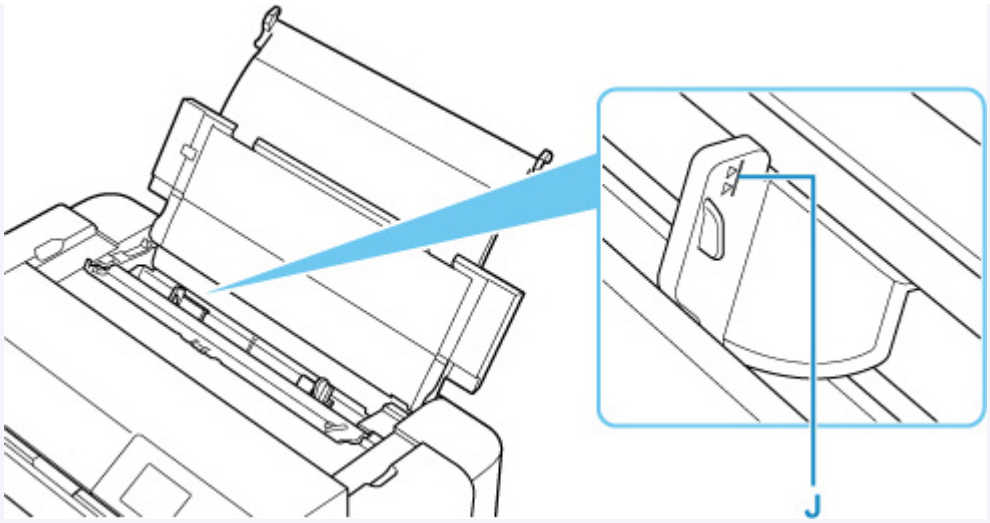

- Ak vkladáte dlhý papier (s dĺžkou do 990,6 mm (39,00 palca)), vodiace okraje papiera bývajú zdvihnuté v závislosti od hmotnosti papiera a výtlačky nemusia byť zarovnané. Zabráňte zdvíhaniu vodiacich okrajov papiera tak, že podržíte časti prečnievajúce zo zásobníka alebo použite iný spôsob.

8. Opatrne zatvorte kryt otvoru podávača.

Na displeji LCD sa zobrazí obrazovka na zaregistrovanie informácií o papieri pre horný podávač.

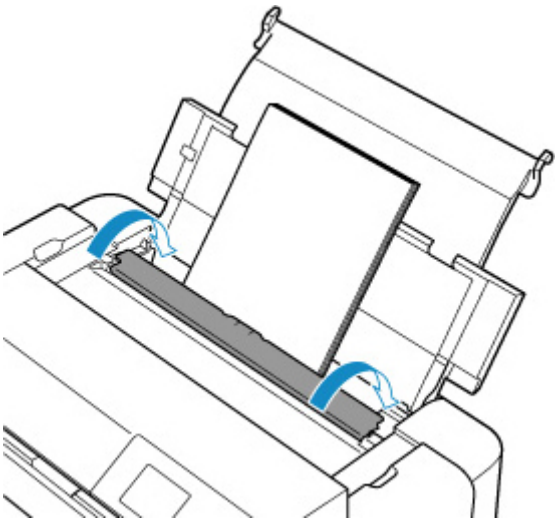

9. V položkách **Veľk. str. (Page size)** a **Typ (Type)** vyberte veľkosť a typ papiera vloženého v hornom podávači, vyberte možnosť **Registrovať (Register)** a stlačte tlačidlo **OK**.

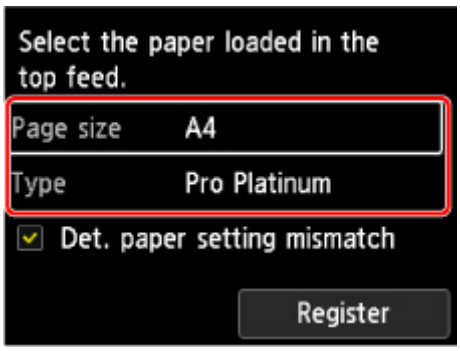

Poznámka

- Existujú rôzne typy papiera, napríklad papier so špeciálnou povrchovou vrstvou určený na tlač fotografií v optimálnej kvalite alebo papier vhodný na tlač dokumentov. Pre každý typ média sú určené špecifické predvolené nastavenia (používanie a vystrekovanie atramentu, vzdialenosť od dýz a pod.), ktoré umožňujú tlač na daný typ v optimálnej kvalite obrazu. Nesprávne nastavenia papiera môžu viesť k zníženiu kvality vytlačených farieb alebo ku škrabancom na vytlačenom povrchu. Ak zbadáte rozmazanie alebo nerovnomerné rozloženie farieb, nastavte vyššiu kvalitu tlače a tlač zopakujte.
- Aby sa predišlo nesprávnej tlači, tlačiareň má funkciu, ktorá zisťuje, či nastavenia papiera vloženého v hornom podávači zodpovedajú nastaveniam papiera. Pred tlačou vyberte nastavenia tlače v súlade s nastaveniami papiera. Ak je táto funkcia povolená a nastavenia sa nezhodujú, zobrazí sa chybové hlásenie na zabránenie nesprávnej tlači. Keď sa zobrazí toto chybové hlásenie, skontrolujte a opravte nastavenia papiera.
- Ak tlačíte na dlhý papier (s dĺžkou do 990,6 mm (39,00 palca)), vysunutý papier držte v rukách alebo použite tlačiareň v danej lokalite, aby papier nepadal na zem. Ak papier spadne, potlačený povrch sa môže zašpiniť alebo poškodiť. Ak papier držíte rukami, počas tlače ho neťahajte.

Vkladanie papiera do zásobníka na ručné podávanie

Do zásobníka na ručné podávanie môžete naraz vložiť jeden hárok papiera s rozmermi 20 x25 cm (8" x 10") alebo väčší.

Poznámka

- Pri tlači fotografií sa odporúča používať originálny fotografický papier od spoločnosti Canon. Podrobnosti o originálnom papieri Canon nájdete v časti Podporované typy médií.
- Tlačte v prostredí (teplota a vlhkosť) vhodnom na použitie papiera. Teplota a vlhkosť, ktoré treba dodržať pri originálnych papieroch Canon, je uvedená na ich obale alebo v dodaných pokynoch.
- Zásobník na ručné podávanie nepodáva obyčajný papier. Pri tlači na obyčajný papier použite horný podávač.

1. Pripravte papier.

   Ak je papier zvlnený, vyrovnajte ho.

   ### Poznámka

   - Ak je papier zvlnený, chyťte skrútené rohy a jemne ich ohýbajte v opačnom smere, kým sa papier úplne nevyrovná.

     Podrobnosti o narovnaní skrúteného papiera nájdete v kontrole č. 3 v časti Na papieri sú šmuhy / Vytlačený povrch je poškriabaný.
   - Ak používate papier Photo Paper Plus Semi-gloss SG-201, hárky vkladajte jednotlivo bez ich úpravy aj v prípade, že sú zvlnené. Ak tento papier zviniete, aby ste ho vyrovnali, povrch papiera môže popraskať, čím sa zníži kvalita tlače.

2. Otvorte zásobník na ručné podávanie (A) a vysuňte podperu papiera (B).

3. Opatrne otvorte výstupný zásobník papiera (C).

   ### Dôležité

   - Ak je vodiaca lišta viacúčelového zásobníka (D) otvorená, zatvorte ju.

4. Otvorte vysúvaciu časť výstupného zásobníka (E) a potom vytiahnite podperu výstupného zásobníka (F).

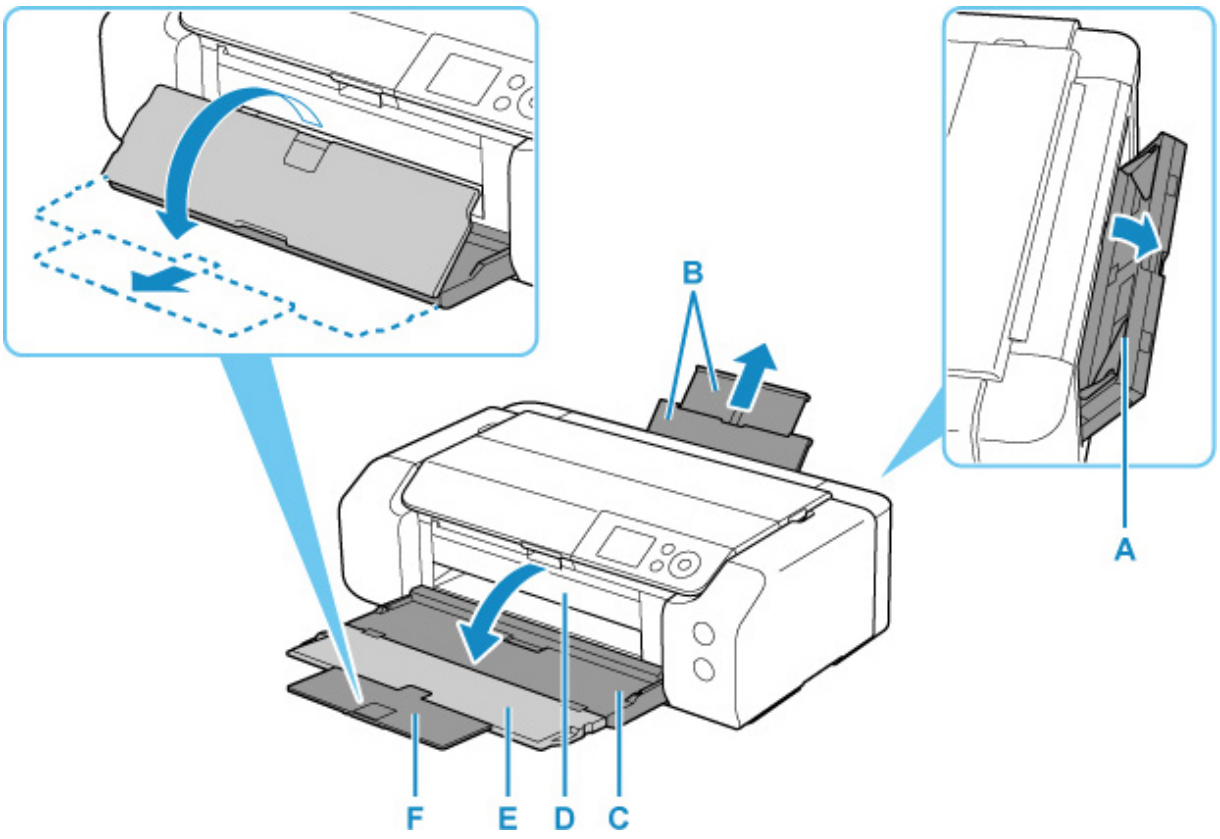

5. Posunutím vodiacich líšt papiera (G) ich otvorte a vložte IBA JEDEN HÁROK PAPIERA do stredu zásobníka na ručné podávanie tak, ABY BOLA STRANA URČENÁ NA TLAČ NATOČENÁ SMEROM K VÁM.

6. Posunutím vodiacich líšt papiera (G) zarovnajte obe vodiace lišty papiera s oboma bokmi balíka papiera.

   Dbajte na to, aby vodiace lišty papiera nepriliehali na papier príliš natesno. Papier by sa nemusel správne podávať.

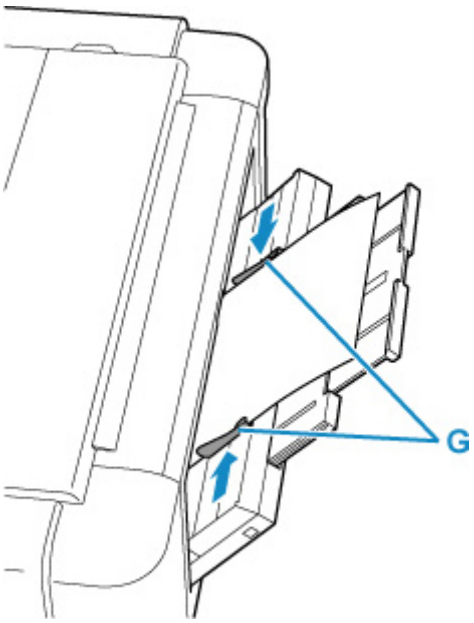

Dôležité

- Papier vždy vkladajte v orientácii na výšku (H). Vkladanie papiera v orientácii na šírku (I) môže spôsobiť zaseknutie papiera.

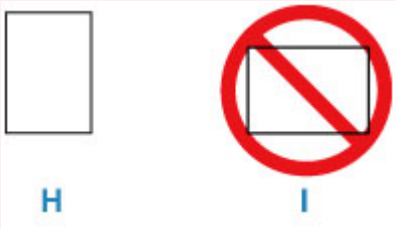

7. Skontrolujte, či je papier správne vložený do zásobníka na ručné podávanie.

   Papierom mierne zatraste, aby sa zasunul na doraz k spodnej časti zásobníka na ručné podávanie a k vodiacim lištám papiera.

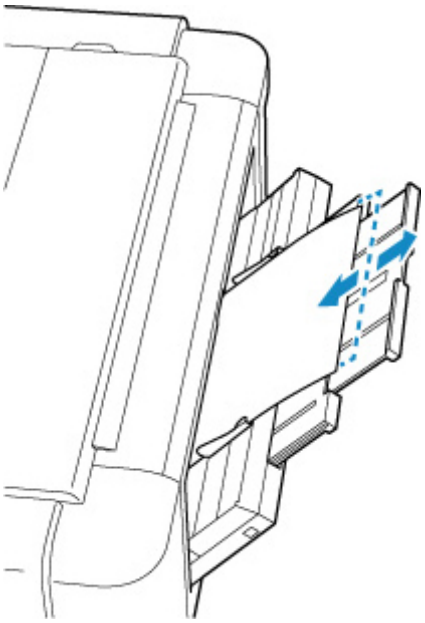

8. V položkách **Veľk. str. (Page size)** a **Typ (Type)** vyberte veľkosť a typ papiera vloženého v zásobníku na ručné podávanie, vyberte možnosť **Registrovať (Register)** a stlačte tlačidlo **OK**.

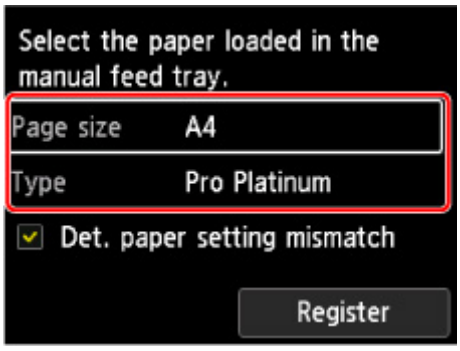

Poznámka

- Ak chcete pokračovať v tlači zo zásobníka na ručné podávanie, počkajte na dokončenie tlače a vložte ďalší hárok.
- Existujú rôzne typy papiera, napríklad papier so špeciálnou povrchovou vrstvou určený na tlač fotografií v optimálnej kvalite alebo papier vhodný na tlač dokumentov. Pre každý typ média sú určené špecifické predvolené nastavenia (používanie a vystrekovanie atramentu, vzdialenosť od dýz a pod.), ktoré umožňujú tlač na daný typ v optimálnej kvalite obrazu. Nesprávne nastavenia papiera môžu viesť k zníženiu kvality vytlačených farieb alebo ku škrabancom na vytlačenom povrchu. Ak zbadáte rozmazanie alebo nerovnomerné rozloženie farieb, nastavte vyššiu kvalitu tlače a tlač zopakujte.
- Aby sa predišlo nesprávnej tlači, tlačiareň má funkciu, ktorá zisťuje, či nastavenia papiera vloženého v zásobníku na ručné podávanie zodpovedá nastaveniam papiera. Pred tlačou vyberte nastavenia tlače v súlade s nastaveniami papiera. Ak je táto funkcia povolená a nastavenia sa nezhodujú, zobrazí sa chybové hlásenie na zabránenie nesprávnej tlači. Keď sa zobrazí toto chybové hlásenie, skontrolujte a opravte nastavenia papiera.
- Ak vkladáte dlhý papier (s dĺžkou do 990,6 mm (39,00 palca)), vodiace okraje papiera bývajú zdvihnuté v závislosti od hmotnosti papiera a výtlačky nemusia byť zarovnané. Zabráňte zdvíhaniu vodiacich okrajov papiera tak, že podržíte časti prečnievajúce zo zásobníka alebo použite iný spôsob.

  Ak tlačíte na dlhý papier, vysunutý papier držte v rukách alebo použite tlačiareň v danej lokalite, aby papier nepadal na zem. Ak papier spadne, potlačený povrch sa môže zašpiniť alebo poškodiť. Ak papier držíte rukami, počas tlače ho neťahajte.

Zaregistrovanie informácií o papieri

Registráciou veľkosti papiera a typu média vloženého v hornom podávači alebo v zásobníku na ručné podávanie môžete zabrániť tlačiarni v nesprávnej tlači zobrazením hlásenia pred tlačou v prípade, že sa veľkosť papiera alebo typ média vloženého papiera líši od nastavení papiera.

Poznámka

- Predvolené nastavenie pre zobrazenie hlásenia, ktoré zabraňuje nesprávnej tlači, sa líši v závislosti od spôsobu tlače.

  ➡ Predvolené nastavenie zobrazovania hlásenia, ktoré zabraňuje nesprávnej tlači

Keď vkladáte papier do horného podávača a zatvoríte kryt otvoru podávača alebo ak vkladáte papier do zásobníka na ručné podávanie:

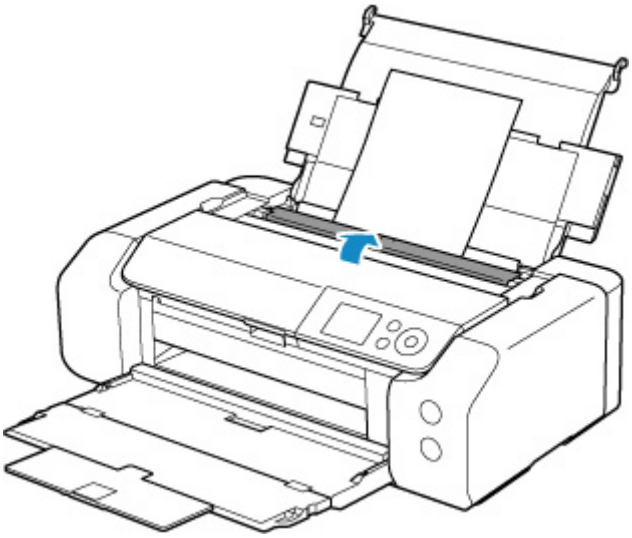

Zobrazí sa obrazovka uloženia informácií o papieri.

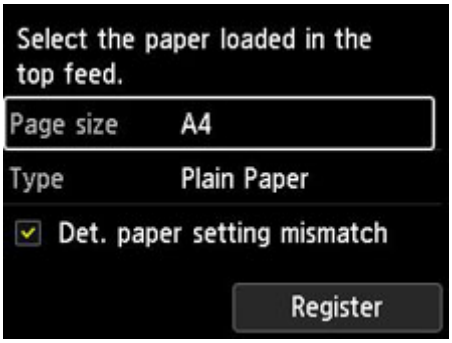

Ak sa vložený papier zhoduje s informáciami o papieri zobrazenými na displeji LCD tlačiarne, vyberte položku **Registrovať (Register)** pomocou tlačidiel ▲▼ a stlačte tlačidlo **OK** na tlačiarni.

Ak sa líšia, vyberte možnosť **Veľk. str. (Page size)** alebo **Typ (Type)** a stlačte tlačidlo **OK** na tlačiarni. Potom zaregistrujte správne informácie o papieri.

Dôležité

- Vhodné kombinácie nastavení papiera zadaných v ovládači tlačiarne a informácií o papieri zaregistrovaných v tlačiarni nájdete tu.

- Nastavenie papiera v ovládači tlačiarne a tlačiarni (typ média) (Windows)
- Nastavenie papiera v ovládači tlačiarne a tlačiarni (typ média) (macOS)
- Nastavenie papiera v ovládači tlačiarne a tlačiarni (veľkosť papiera) (Windows)
- Nastavenie papiera v ovládači tlačiarne a tlačiarni (veľkosť papiera) (macOS)

Keď sa nastavenie papiera pre tlač líši od zaregistrovaných informácií o papieri v tlačiarni:

Príklad:

- Nastavenia papiera zadané v ovládači tlačiarne pri tlači: A5
- Informácie o papieri pre horný podávač zaregistrované v tlačiarni: A4

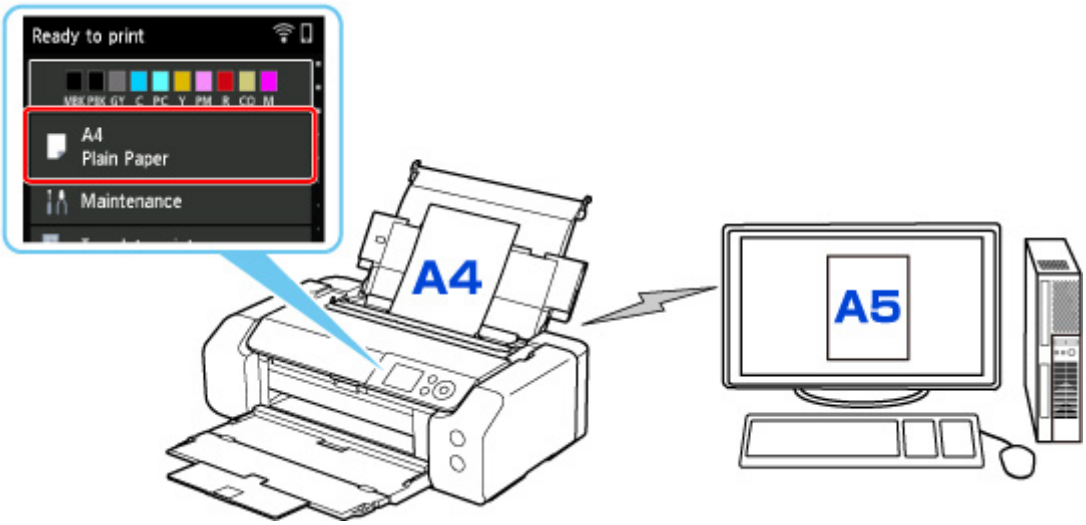

Po spustení tlače sa zobrazí hlásenie.

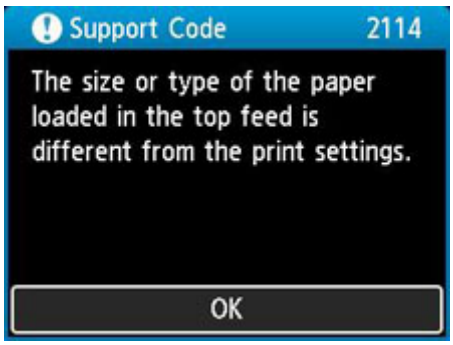

Keď stlačíte tlačidlo **OK** na tlačiarni, na displeji LCD sa zobrazia nastavenia papiera zadané pre tlač.

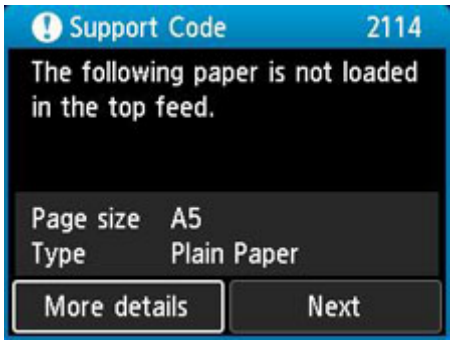

Pomocou tlačidiel ◀▶ vyberte položku **Ďalej (Next)** a stlačením tlačidla **OK** na tlačiarni zobrazte nasledujúcu obrazovku.

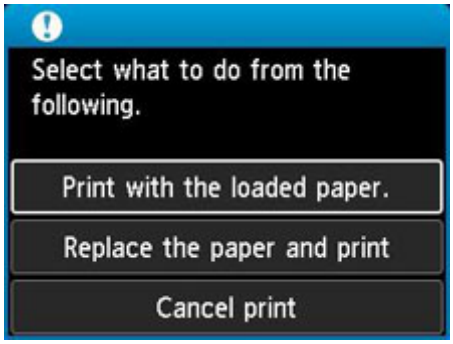

Pomocou tlačidiel ▲▼ vyberte príslušný krok a stlačte tlačidlo **OK** na tlačiarni.

Poznámka

- V závislosti od nastavenia sa možnosti uvedené nižšie nemusia zobraziť.

Tlačte na vložený papier. (Print with the loaded paper.)

Túto možnosť vyberte, ak chcete tlačiť na vložený papier so zadaním nastavení papiera pri tlači.

Ak je napríklad veľkosť papiera zadaná pre tlač A5 a v informáciách o papieri pre horný podávač je uvedené A4, po výbere tejto možnosti budete tlačiť na papier formátu A4 vložený v hornom podávači, ale s nastaveniami pre formát A5.

Vymeniť papier a tlačiť (Replace the paper and print)

Túto možnosť vyberte, ak chcete spustiť tlač po zmene papiera v hornom podávači.

Ak je napríklad veľkosť papiera zadaná pre tlač A5 a v informáciách o papieri pre horný podávač je uvedené A4, vyberte túto možnosť po tom, ako papier v hornom podávači nahradíte papierom formátu A5.

Keď vymeníte papier a zatvoríte kryt otvoru podávača, zobrazí sa obrazovka na registráciu informácií o papieri pre horný podávač. Zaregistrujte informácie o papieri do tlačiarne podľa vloženého papiera.

Poznámka

- Ak neviete, akú veľkosť a typ papiera do horného podávača vložíte, stlačte na tlačiarni tlačidlo **Naspäť (Back)**. Zobrazí sa veľkosť a typ papiera.
- Vhodné kombinácie nastavení papiera zadaných v ovládači tlačiarne a informácií o papieri zaregistrovaných v tlačiarni nájdete tu.

➡ Nastavenie papiera v ovládači tlačiarne a tlačiarni (typ média) (Windows)
➡ Nastavenie papiera v ovládači tlačiarne a tlačiarni (typ média) (macOS)
➡ Nastavenie papiera v ovládači tlačiarne a tlačiarni (veľkosť papiera) (Windows)
➡ Nastavenie papiera v ovládači tlačiarne a tlačiarni (veľkosť papiera) (macOS)

Zrušiť tlač (Cancel print)

Tlač sa zruší.

Túto možnosť vyberte, ak chcete zmeniť nastavenia papiera zadané pre tlač. Zmeňte nastavenia papiera a skúste zopakovať tlač.

Predvolené nastavenie zobrazovania hlásenia, ktoré zabraňuje nesprávnej tlači

- **Ak tlačíte bez použitia ovládača tlačiarne (pri tlači z ovládacieho panela tlačiarne alebo smartfónu/tabletu):**

  Hlásenie, ktoré zabraňuje nesprávnej tlači, je predvolene povolené.

  Ak chcete zmeniť nastavenie pre zobrazovanie hlásenia na zabránenie nesprávnej tlači pri tlači bez ovládača tlačiarne:

  ➡ Nastavenia týkajúce sa papiera

- **Pri tlači pomocou ovládača tlačiarne:**

  Hlásenie, ktoré zabraňuje nesprávnej tlači, je predvolene zakázané.

  Ak chcete zmeniť nastavenie pre zobrazovanie hlásenia na zabránenie nesprávnej tlači pri tlači s ovládačom tlačiarne:

  ➡ Zmena prevádzkového režimu tlačiarne (Windows)
  ➡ Zmena prevádzkového režimu tlačiarne (macOS)

Dôležité

- Keď je hlásenie, ktoré zabraňuje nesprávnej tlači, zakázané:

  Tlačiareň začne tlač aj vtedy, ak sú nastavenia papiera na tlač a zaregistrované informácie o papieri v tlačiarni rozdielne.

Umiestnenie viacúčelového zásobníka

- Upozornenia pri tlači s viacúčelovým zásobníkom
- Umiestnenie disku podporujúceho tlač
- Umiestnenie média Nálepky na nechty podporujúce tlač

Upozornenia pri tlači s viacúčelovým zásobníkom

CBežné upozornenia pri používaní viacúčelového zásobníka

- Používajte viacúčelový zásobník dodaný s tlačiarňou.
- Nenasadzujte viacúčelový zásobník, kým je tlačiareň v prevádzke.
- Neodoberajte viacúčelový zásobník, kým je tlačiareň v prevádzke. Mohli by ste poškodiť tlačiareň, viacúčelový zásobník alebo médium.
- Dbajte na to, aby ste neznečistili viacúčelový zásobník ani nepoškriabali zrkadielka. Tlačiareň nemusí rozpoznať vloženie média, prípadne tlač nemusí byť zarovnaná. Ak sa znečistí viacúčelový zásobník, utrite zrkadielko mäkkou a suchou handričkou, pričom dajte pozor, aby ste ho nepoškriabali.
- Po tlači nechajte potlačenú stranu média voľne zaschnúť. Na vysušenie atramentu nepoužívajte sušič na vlasy ani médium nevystavujte priamemu slnečnému žiareniu. Kým atrament nezaschne, nedotýkajte sa potlačeného povrchu.

Upozornenia pri tlači na disk podporujúci tlač

- Skôr než do viacúčelového zásobníka vložíte disk podporujúci tlač, odstráňte z neho všetky nečistoty. Ak disk vložíte do znečisteného viacúčelového zásobníka, môže sa poškodiť povrch určený na zápis údajov.
- Netlačte na disky podporujúce tlač, ktoré nie sú kompatibilné s tlačou na atramentovej tlačiarni. Atrament nemusí vyschnúť a môže spôsobiť problémy so samotným diskom, prehrávačmi DVD alebo inými zariadeniami, do ktorých ho vložíte.
- Netlačte na stranu disku podporujúceho tlač, ktorá je určená na zápis údajov. Údaje zaznamenané na diskoch budú v takom prípade nečitateľné.
- Disky podporujúce tlač držte za okraje. Nedotýkajte sa vrchnej strany (strany určenej na tlač) ani strany určenej na zápis údajov.
- Ak použijete iný softvér ako Easy-PhotoPrint Editor, viacúčelový zásobník sa môže znečistiť.

Upozornenia pri tlači na Nálepky na nechty podporujúce tlač

- Pokyny pre Nálepky na nechty podporujúce tlač nájdete v pokynoch dodaných s tovarom Nálepky na nechty podporujúce tlač.
- Ak použijete inú aplikáciu ako Nail Stickers Creator, viacúčelový zásobník sa môže znečistiť.

Umiestnenie disku podporujúceho tlač

- Pokyny pred umiestnením disku podporujúceho tlač
- Umiestnenie disku podporujúceho tlač
- Vybratie disku podporujúceho tlač

Pokyny pred umiestnením disku podporujúceho tlač

Disk podporujúci tlač sa od bežných diskov (BD, DVD, CD a pod.) odlišuje v tom, že jeho vrchná strana bola špeciálne upravená, aby sa na ňu dalo tlačiť pomocou atramentových tlačiarní.

Pri tlači na disky podporujúce tlač sa vyžadujú nasledujúce položky:

- viacúčelový zásobník (dodaný s tlačiarňou)

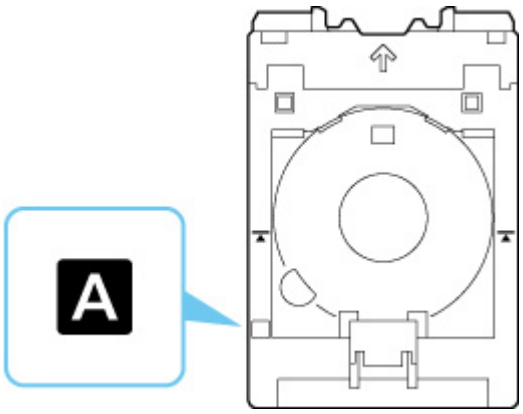

  * Použite viacúčelový zásobník s označením "A" na povrchu.

- Potlačiteľný disk 12 cm (4,72 palcov)

  Zaobstarajte si disk podporujúci tlač, ktorého vrchná strana je kompatibilná s tlačou pomocou atramentových tlačiarní.

Umiestnenie disku podporujúceho tlač

Ak chcete tlačiť na disk podporujúci tlač, umiestnite ho do viacúčelového zásobníka dodaného s tlačiarňou a potom zásobník vložte do tlačiarne.

Dôležité

- Viacúčelový zásobník neupevňujte, kým sa nezobrazí správa s výzvou na vloženie disku podporujúceho tlač. Mohli by ste poškodiť tlačiareň.
- Vyberte všetok papier zo zásobníka na ručné podávanie.

Poznámka

- Keď spustíte testovaciu tlač papiera na testovací tlačový papier, v závislosti od typu papiera tlačiarne možno nebudete môcť správne čítať jeho veľkosť, čo zabráni vytlačeniu okrajových oblastí. Testovací tlačový papier sa má používať na kontrolu zamýšľaného rozloženia.

1. Vyberte viacúčelový zásobník z odkladacej priehradky viacúčelového zásobníka.

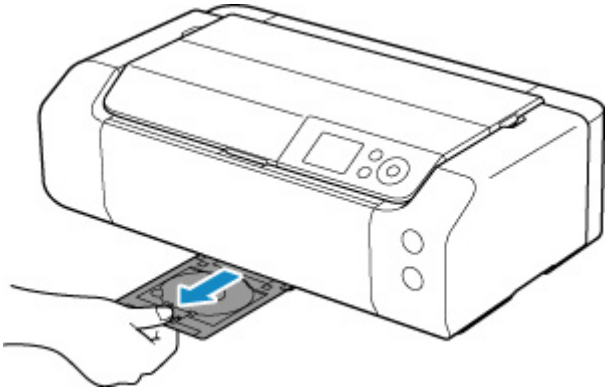

2. Opatrne otvorte výstupný zásobník papiera (A).

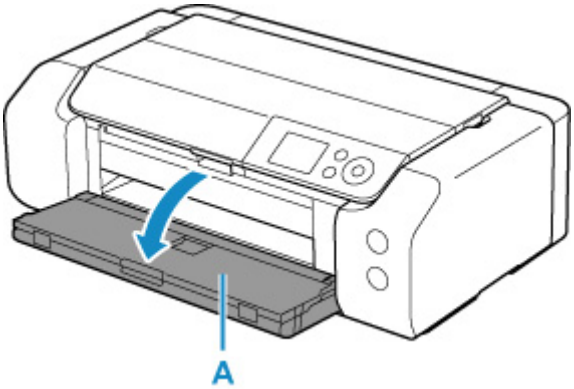

3. Keď sa zobrazí správa s výzvou na vloženie disku podporujúceho tlač, otvorte vodiacu lištu viacúčelového zásobníka (B).

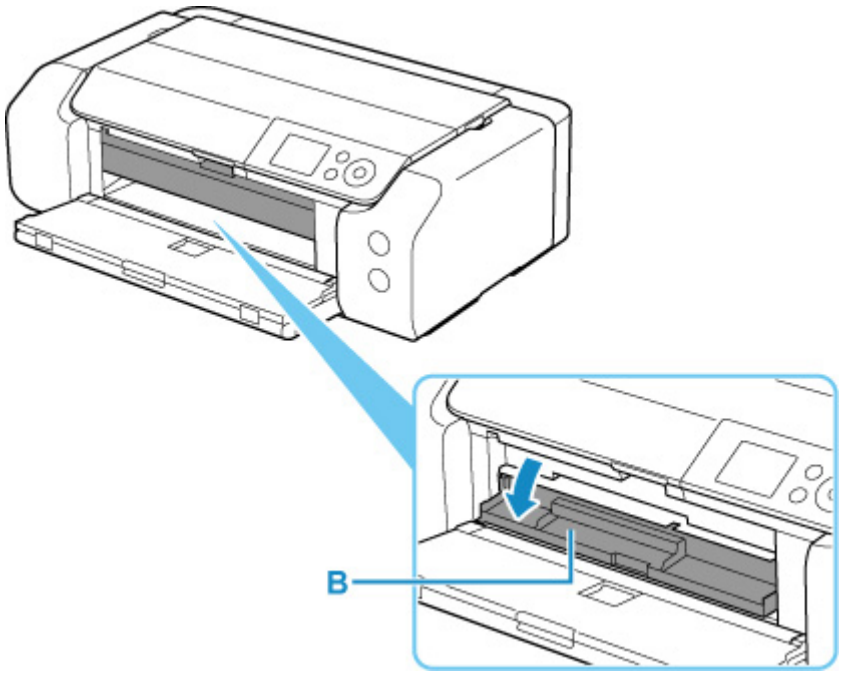

4. Umiestnite disk podporujúci tlač na viacúčelový zásobník.

Dôležité

- Skôr než do viacúčelového zásobníka vložíte disk podporujúci tlač, skontrolujte, či nie je znečistený.
- Pri vkladaní disku podporujúceho tlač do viacúčelového zásobníka sa nedotýkajte strany disku určenej na tlač ani zrkadielok (C) na viacúčelovom zásobníku.

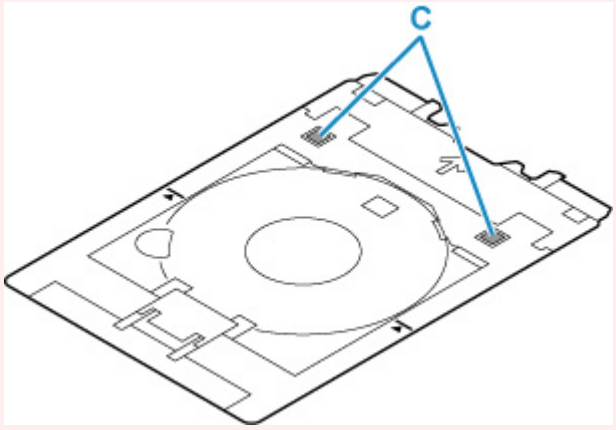

1. Disk podporujúci tlač SO STRANOU URČENOU NA TLAČ SMERUJÚCOU NAHOR umiestnite na miesto a zatlačte do zámku (D) dole.

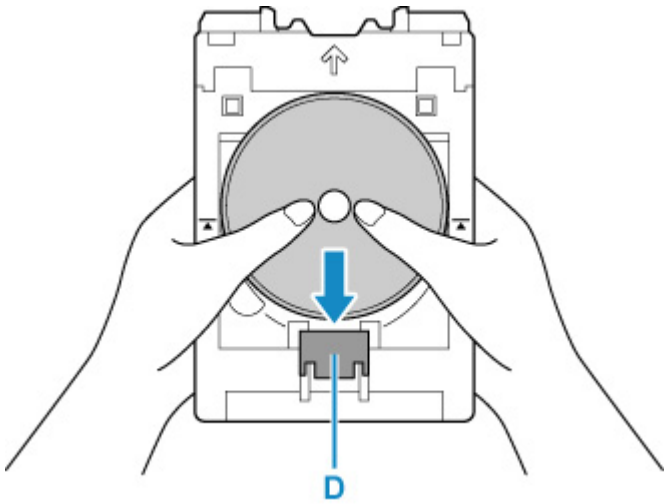

2. Kým zatláčate zámok diskom podporujúcim tlač, vložte hornú stranu disku podporujúceho tlač do štrbiny (E).

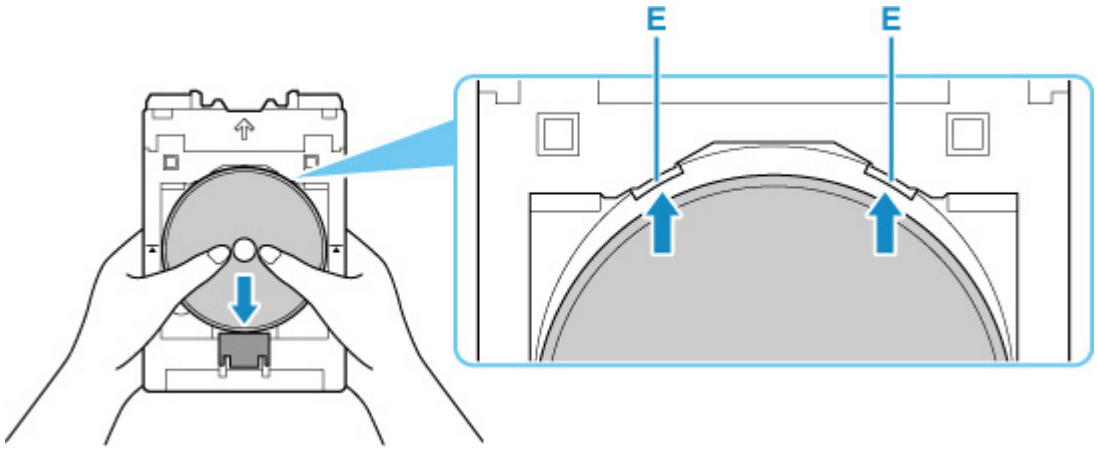

5. Umiestnite viacúčelový zásobník na vodiacu lištu viacúčelového zásobníka.

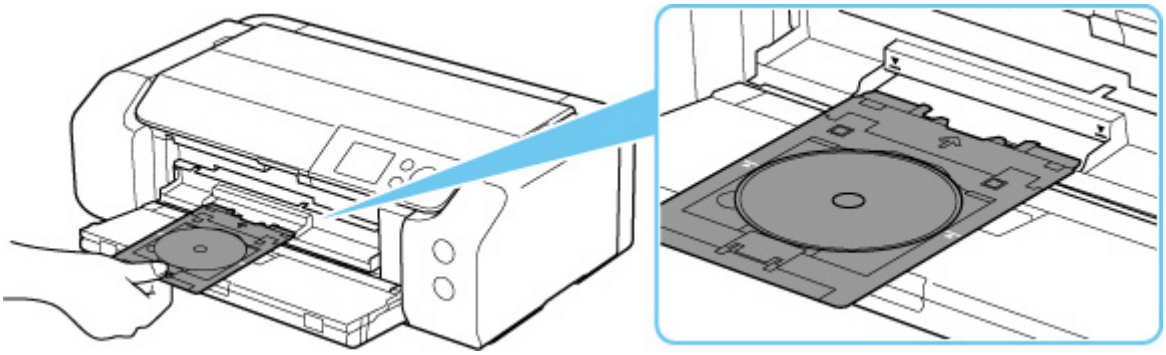

6. Viacúčelový zásobník vkladajte priamo vo vodorovnom smere, kým nebude šípka (▼) na vodiacej lište viacúčelového zásobníka približne zarovnaná so šípkou (▲) na viacúčelovom zásobníku.

Dôležité

- Viacúčelový zásobník nevkladajte za šípku ( ) vyznačenú na vodiacej lište viacúčelového zásobníka.

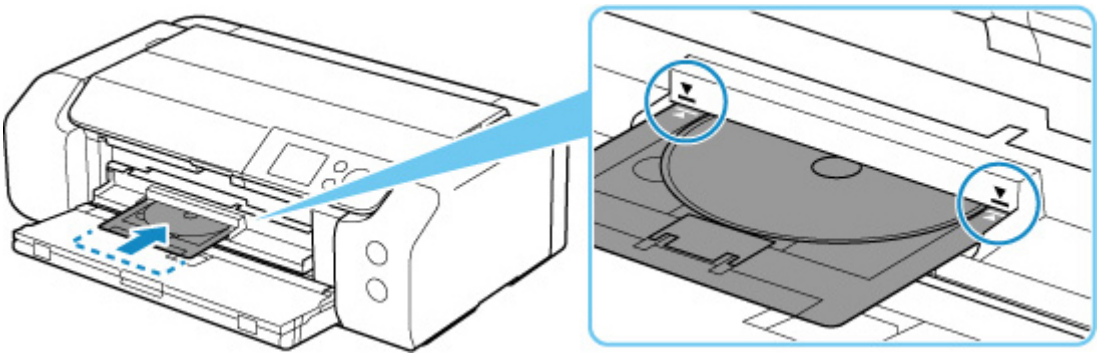

Poznámka

- Po uplynutí určitého času sa viacúčelový zásobník môže vysunúť. V takom prípade postupujte podľa pokynov na obrazovke a vložte viacúčelový zásobník znova.

Vybratie disku podporujúceho tlač

1. Vysuňte viacúčelový zásobník.

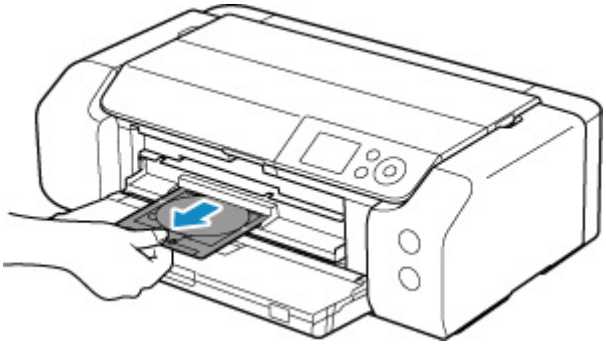

2. Zatvorte vodiacu lištu viacúčelového zásobníka.

Dôležité

- Ak je vodiaca lišta viacúčelového zásobníka otvorená, tlač na papier nie je možná, pretože sa papier nebude správne podávať. Skontrolujte, či je vodiaca lišta viacúčelového zásobníka zatvorená.

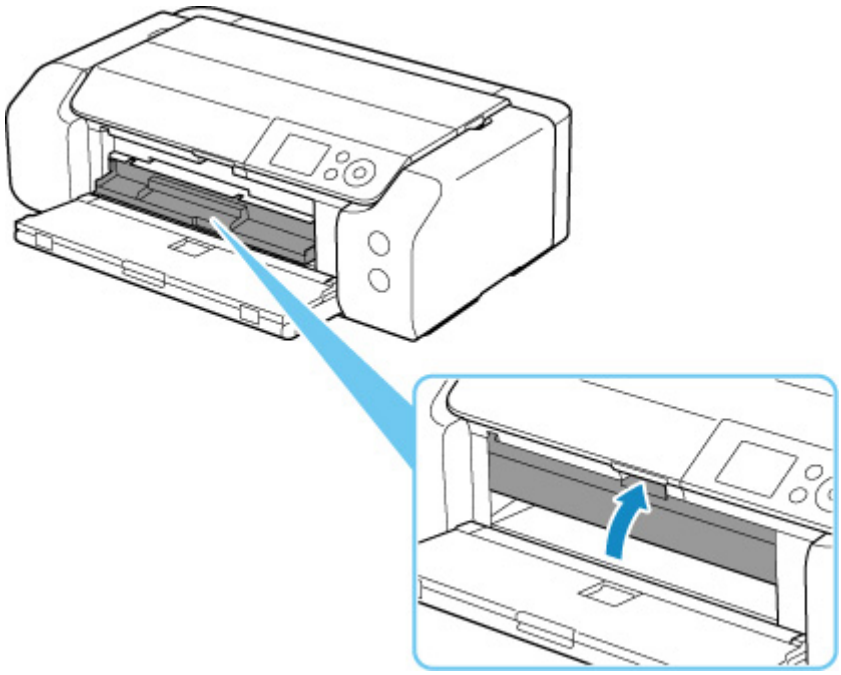

3. Zatlačte zámok (A) a vyberte disk podporujúci tlač zo štrbiny (B) na viacúčelovom zásobníku.

Dôležité

- Pri vyberaní disku z viacúčelového zásobníka sa nedotýkajte povrchu určeného na tlač.

Poznámka

- Pred vybratím disku nechajte povrch určený na tlač dostatočne uschnúť. Ak je potlačený aj viacúčelový zásobník alebo priesvitné plochy na vnútornom alebo vonkajšom okraji disku podporujúceho tlač, po uschnutí povrchu určeného na tlač ich utrite.

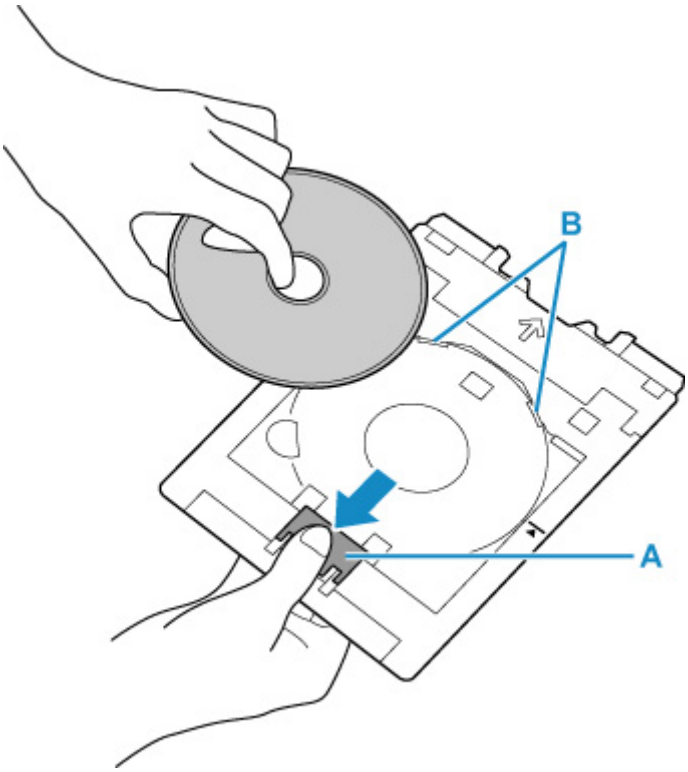

4. Vložte viacúčelový zásobník priamo do odkladacej priehradky viacúčelového zásobníka.

Keď viacúčelový zásobník nepoužívate, uchovávajte ho v odkladacej priehradke viacúčelového zásobníka.

Umiestnenie média Nálepky na nechty podporujúce tlač

- Pokyny pred umiestnením média Nálepky na nechty podporujúce tlač
- Umiestnenie média Nálepky na nechty podporujúce tlač
- Odstránenie média Nálepky na nechty podporujúce tlač

Pokyny pred umiestnením média Nálepky na nechty podporujúce tlač

Pri tlači na Nálepky na nechty podporujúce tlač sú potrebné nasledujúce položky.

- viacúčelový zásobník (dodaný s tlačiarňou)

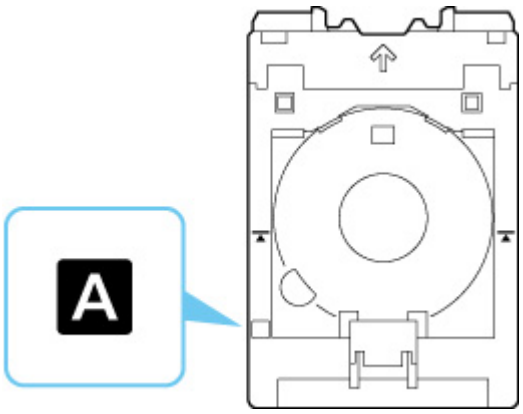

  * Použite viacúčelový zásobník s označením "A" na povrchu.

- Nálepky na nechty podporujúce tlač (NL-101)

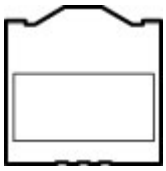

Poznámka

- Najnovšie informácie o médiu Nálepky na nechty podporujúce tlač nájdete na našom webe.

Umiestnenie média Nálepky na nechty podporujúce tlač

Ak chcete tlačiť na Nálepky na nechty podporujúce tlač, umiestnite ich do viacúčelového zásobníka dodaného s tlačiarňou a potom zásobník vložte do tlačiarne.

Dôležité

- Viacúčelový zásobník neupevňujte, kým sa nezobrazí správa s výzvou na vloženie média Nálepky na nechty podporujúce tlač. Mohli by ste poškodiť tlačiareň.

1. Vyberte viacúčelový zásobník z odkladacej priehradky viacúčelového zásobníka.

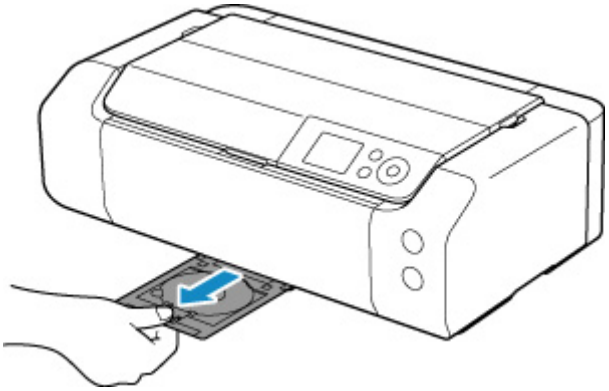

2. Opatrne otvorte výstupný zásobník papiera (A).

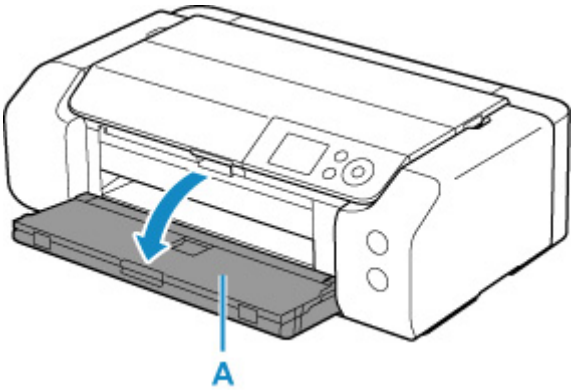

3. Keď sa zobrazí správa s výzvou, aby ste vložili médium Nálepky na nechty podporujúce tlač, otvorte vodiacu lištu viacúčelového zásobníka (B).

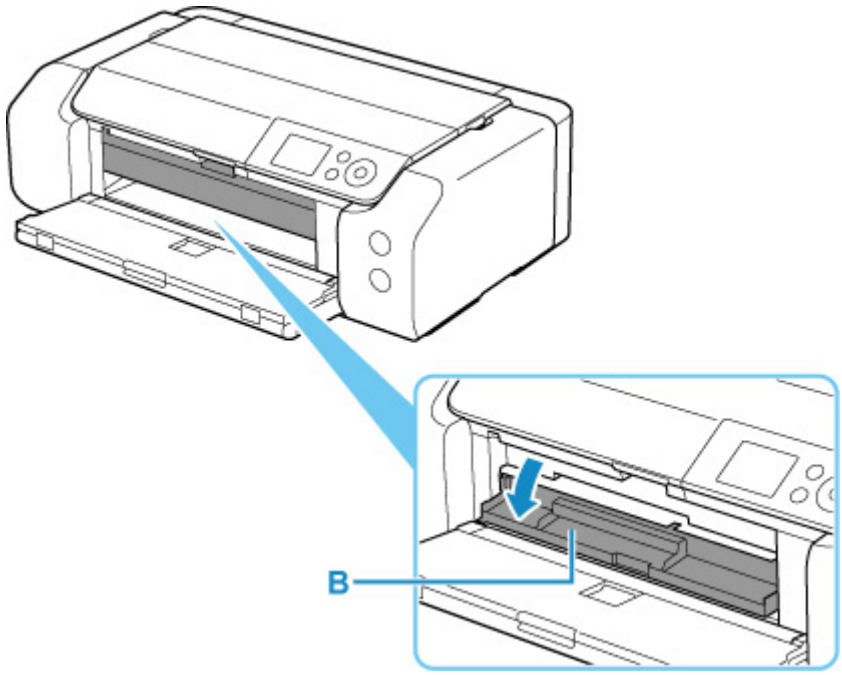

4. Umiestnite Nálepky na nechty podporujúce tlač na viacúčelový zásobník.

Dôležité

- Skontrolujte, či nie je znečistený viacúčelový zásobník, až potom naň položte Nálepky na nechty podporujúce tlač.
- Aby sa nečistota alebo odtlačky prstov nedostali na Nálepky na nechty podporujúce tlač, držte nálepky za okraje. Ak sa na stranu určenú na tlač dostane prach alebo sa poškodí, môže to spôsobiť zlú kvalitu tlače.
- Pri vkladaní média Nálepky na nechty podporujúce tlač na viacúčelový zásobník sa nedotýkajte zrkadielok (C) na viacúčelovom zásobníku.

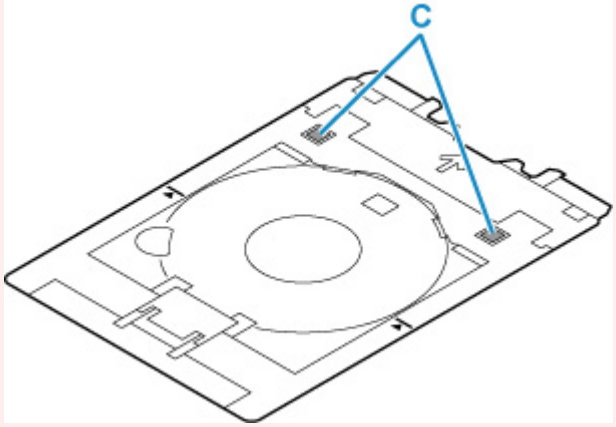

1. Médium Nálepky na nechty podporujúce tlač SO STRANOU URČENOU NA TLAČ SMERUJÚCOU NAHOR umiestnite na miesto a zatlačte ho do zámku (D) dole.

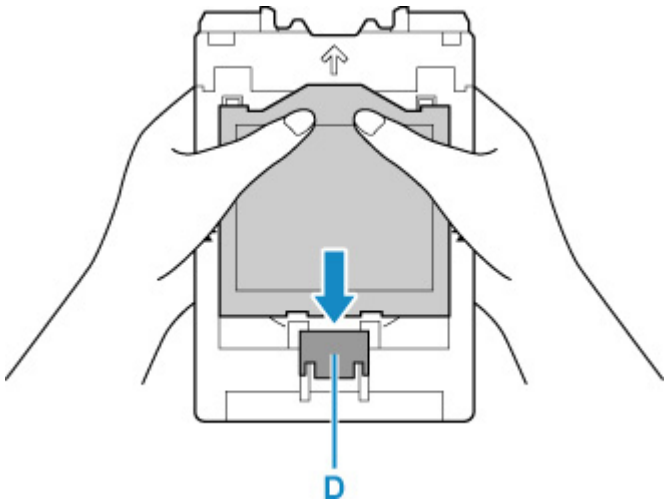

2. Keď zatláčate médium Nálepky na nechty podporujúce tlač, vložte dve zarážky (E) navrchu do štrbín (F) na viacúčelovom zásobníku.

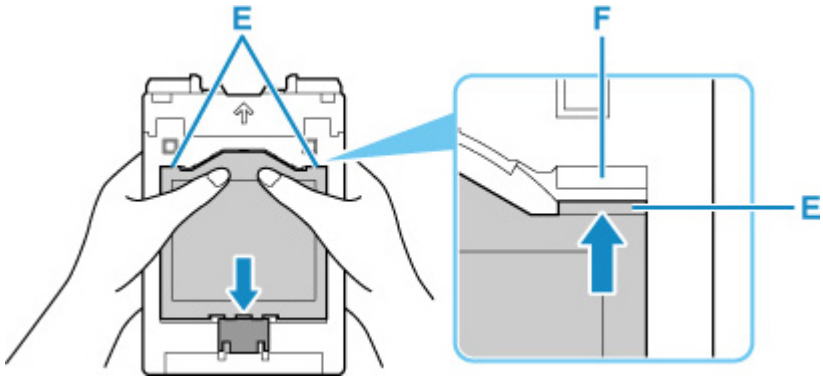

5. Umiestnite viacúčelový zásobník na vodiacu lištu viacúčelového zásobníka.

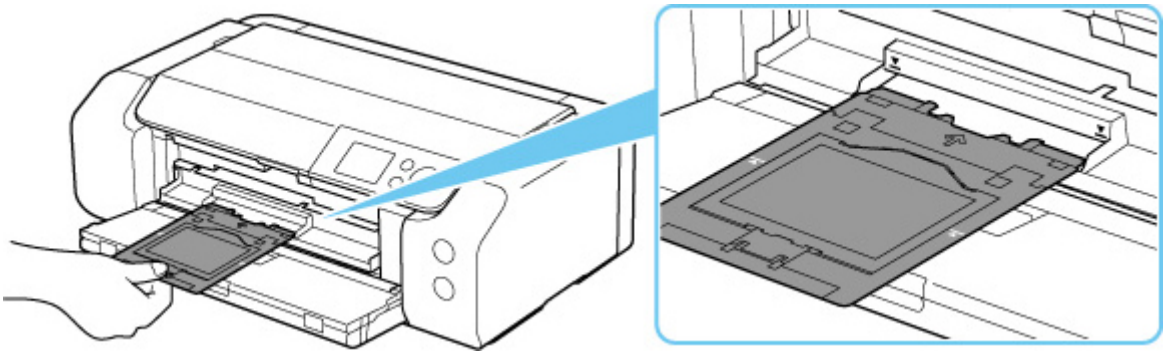

6. Viacúčelový zásobník vkladajte priamo vo vodorovnom smere, kým nebude šípka ( ) na vodiacej lište viacúčelového zásobníka približne zarovnaná so šípkou ( ) na viacúčelovom zásobníku.

Dôležité

- Viacúčelový zásobník nevkladajte za šípku ( ) vyznačenú na vodiacej lište viacúčelového zásobníka.

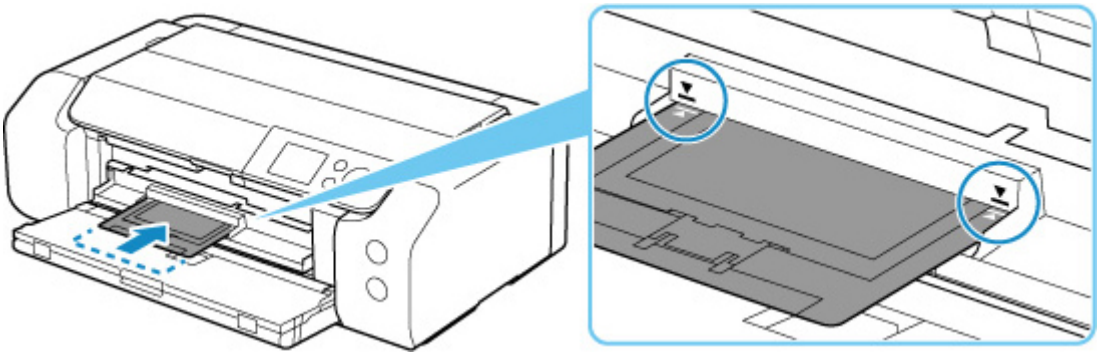

Poznámka

- Po uplynutí určitého času sa viacúčelový zásobník môže vysunúť. V takom prípade postupujte podľa pokynov na obrazovke a vložte viacúčelový zásobník znova.

Odstránenie média Nálepky na nechty podporujúce tlač

1. Vysuňte viacúčelový zásobník.

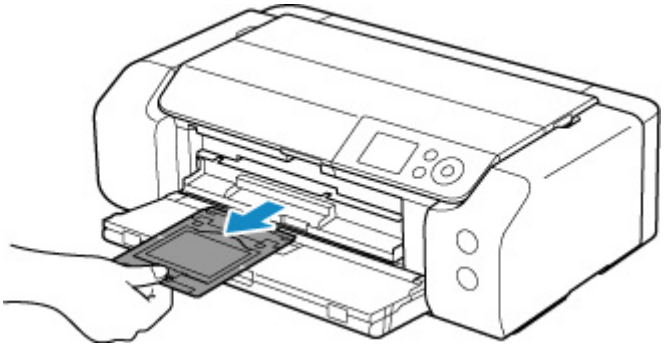

2. Zatvorte vodiacu lištu viacúčelového zásobníka.

Dôležité

- Ak je vodiaca lišta viacúčelového zásobníka otvorená, tlač na papier nie je možná, pretože sa papier nebude správne podávať. Skontrolujte, či je vodiaca lišta viacúčelového zásobníka zatvorená.

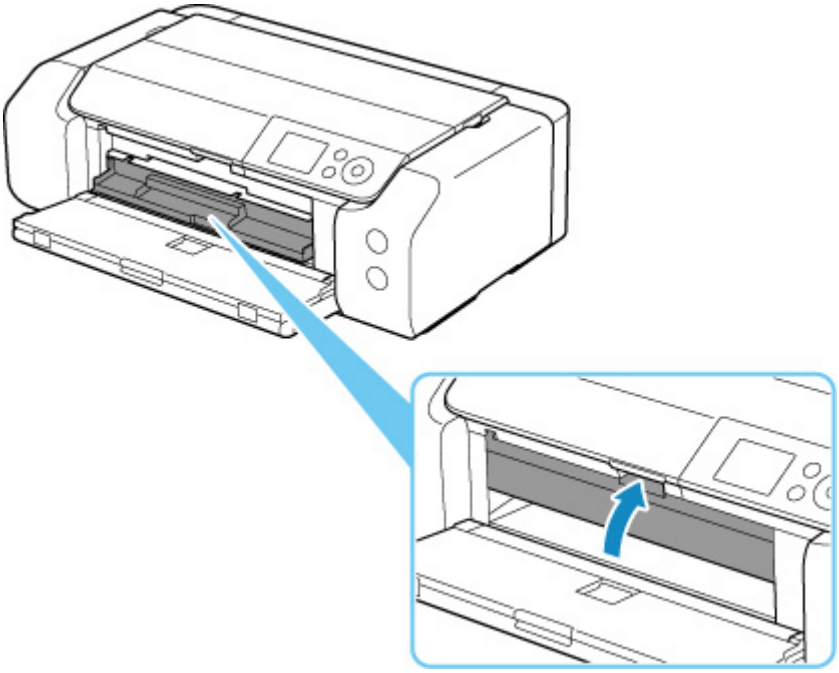

3. Vyberte Nálepky na nechty podporujúce tlač.

Pri zatláčaní (A) vyberte dve zarážky (B) navrchu zo štrbiny (C).

Dôležité

- Pri vyberaní média Nálepky na nechty podporujúce tlač sa nedotýkajte časti určenej na tlač.

Poznámka

- Pred vybratím média Nálepky na nechty podporujúce tlač nechajte povrch určený na tlač dostatočne uschnúť. Ak vidíte tlač na viacúčelovom zásobníku alebo mimo média Nálepky na nechty podporujúce tlač, miesto očistite po zaschnutí potlačeného povrchu.

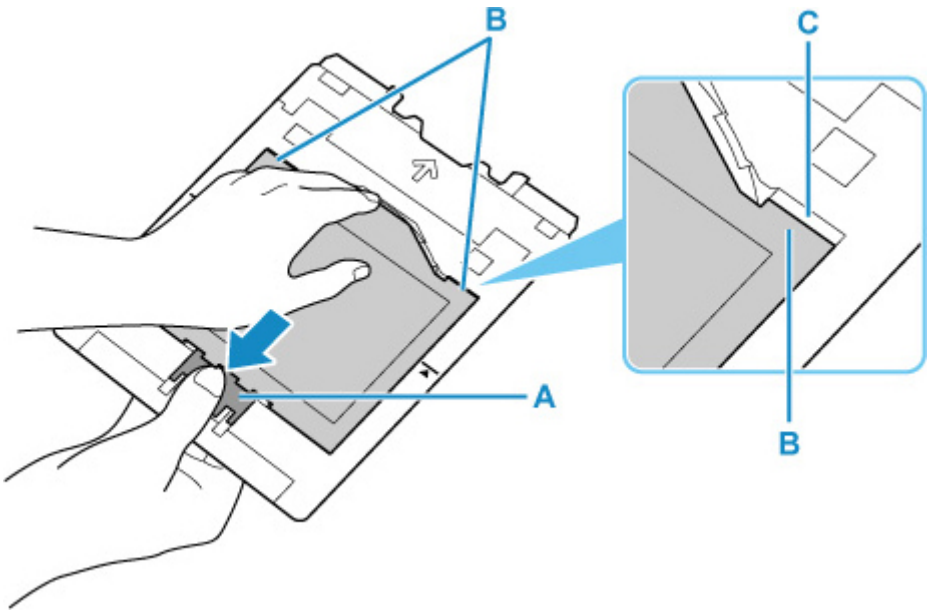

4. Z adaptéra odlepte hárok média Nálepky na nechty podporujúce tlač.

Dôležité

- Pred odtrhnutím média Nálepky na nechty podporujúce tlač od okrajov, nechajte zaschnúť potlačený povrch.

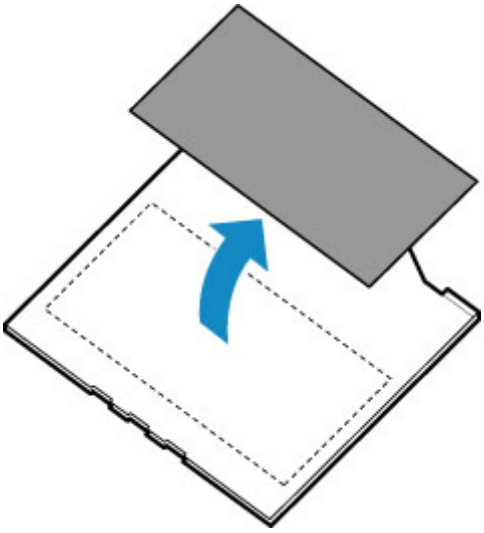

5. Vložte viacúčelový zásobník priamo do odkladacej priehradky viacúčelového zásobníka.

Keď viacúčelový zásobník nepoužívate, vložte ho do odkladacej priehradky viacúčelového zásobníka.

Sieť

Dostupné spôsoby pripojenia

V tlačiarni sú dostupné nasledujúce spôsoby pripojenia.

- **Bezdrôtové pripojenie**

  Tlačiareň a zariadenie (napr. smartfón, počítač alebo tablet) pripojte pomocou bezdrôtového smerovača.

  Ak máte bezdrôtový smerovač, odporúčame ho použiť na bezdrôtové pripojenie.

  - Spôsoby pripojenia sa môžu líšiť v závislosti od typu bezdrôtového smerovača.
  - Na tlačiarni môžete zmeniť nastavenia siete, napríklad sieťový názov (SSID) a protokol zabezpečenia.
  - Po dokončení pripojenia medzi zariadením a smerovačom bezdrôtovej siete a zobrazení (ikona Wi-Fi) na obrazovke zariadenia môžete pripojiť zariadenie k tlačiarni pomocou smerovača bezdrôtovej siete.

- **Priame pripojenie (Wireless Direct)**

  Tlačiareň a zariadenie (napr. smartfón, počítač alebo tablet) pripojte bez pomoci bezdrôtového smerovača.

  - Keď používate tlačiareň pripojenú priamym bezdrôtovým pripojením, internetové pripojenie z tlačiarne nebude dostupné. V takom prípade nemožno používať webové služby tlačiarne.
  - Ak zariadenie pripojené na internet pripojíte prostredníctvom bezdrôtového smerovača k tlačiarni, ktorá je v režime priameho bezdrôtového pripojenia, pripojenie medzi zariadením a bezdrôtovým smerovačom sa ukončí. V takom prípade sa v závislosti od zariadenia môže pripojenie zariadenia automaticky prepnúť na mobilné údajové pripojenie. Účtujú sa poplatky za pripojenie na internet pomocou mobilného údajového pripojenia.
  - V režime priameho bezdrôtového pripojenia môžete súčasne pripojiť až päť zariadení. Ak je pripojených päť zariadení a pokúsite sa pripojiť šieste zariadenie, zobrazí sa chyba. Ak sa zobrazí chyba, odpojte zariadenie, ktoré nepoužívate, a znova nakonfigurujte nastavenia.
  - Nastavenia siete, napríklad sieťový názov (SSID) alebo protokol zabezpečenia, sa zadajú automaticky.

- **Káblové pripojenie**

  Tlačiareň pripojte k rozbočovaču/smerovaču pomocou kábla LAN. Pripravte si kábel LAN.

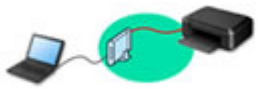

Poznámka

- Tlačiareň s počítačom môžete pripojiť pomocou kábla USB (pripojenie USB). Pripravte si kábel USB. Podrobnosti nájdete v časti Pripojenie k inému počítaču pomocou siete LAN/Zmena pripojenia z USB na LAN.

Nastavenia sieťového pripojenia/Nastavenie

Uskutočnite nastavenie pripojenia pre tlačiareň a počítač/smartfón/tablet.

Ďalšie informácie o postupe nastavenia získate po kliknutí tu.

Zmena sieťových nastavení

V nasledujúcej časti nájdete postup pre zmenu nastavení pripojenia tlačiarne a počítača/smartfónu/tabletu.

- Postup zmeny spôsobu pripojenia k sieti:
  - ➡ Spôsob konfigurácie pripojenia k sieti LAN / Spôsob konfigurácie pripojenia Wi-Fi
  - ➡ Zmena režimu pripojenia
- Postup pridania počítača/smartfónu/tabletu k tlačiarni:
  - ➡ Pripojenie k inému počítaču pomocou siete LAN/Zmena pripojenia z USB na LAN
- Postup dočasného použitia priameho bezdrôtového pripojenia:
  - ➡ Pripojenie pomocou režimu priameho bezdrôtového pripojenia

IJ Network Device Setup Utility

Nástroj IJ Network Device Setup Utility kontroluje alebo diagnostikuje nastavenia tlačiarne a počítača a obnoví ich stav, ak sa stane chyba pri sieťovom pripojení. Vyberte odkaz uvedený nižšie alebo si stiahnite nástroj IJ Network Device Setup Utility.

➡ Kontrola stavu pripojenia tlačiarne pomocou nástroja IJ Network Device Setup Utility

- Nastavenie/zmena sieťových nastavení (Windows)

  V prípade systému Windows môžete na nastavenie siete použiť nástroj IJ Network Device Setup Utility.

  ➡ Nástroj IJ Network Device Setup Utility (Windows)

- Diagnostikovanie a oprava sieťových nastavení (Windows/macOS)

  Sieťové nastavenia môžete diagnostikovať alebo opraviť pomocou nástroja IJ Network Device Setup Utility.

  - **V systéme Windows:**
    - ➡ Nástroj IJ Network Device Setup Utility (Windows)
  - **V systéme macOS:**
    - ➡ Nástroj IJ Network Device Setup Utility (systém macOS)

Sieťové pripojenie – tipy

Nižšie nájdete typy na používanie tlačiarne cez sieťové pripojenie.

- Sieťové pripojenie – tipy
- Zmena nastavení tlačiarne prostredníctvom webového prehliadača
- Postupy proti neoprávnenému prístupu

Riešenie problémov

Informácie o riešení problémov s pripojením k sieti nájdete v časti Nastavenia siete a bežné problémy.

Upozornenie/Obmedzenie

Podrobnosti nájdete nižšie.

- Obmedzenia pre nastavenia siete:
  - Obmedzenia
- Upozornenie pri tlači prostredníctvom webovej služby:
  - Poznámka k tlači pomocou webovej služby

Obmedzenia

Keď pripájate druhé zariadenie, keď je už k tlačiarni pripojené zariadenie (napríklad počítač), pripojte ho pomocou rovnakého spôsobu pripojenia ako pripojené zariadenie.
Ak ho pripojíte pomocou iného spôsobu pripojenia, pripojenie k používanému zariadeniu sa ukončí.

V prípade tlačiarní, ktoré nepodporujú káblové pripojenie, sa nedá vykonať pripojenie pomocou káblovej siete.

Connect via wireless router

- Tlačiareň nemôžete súčasne používať prostredníctvom bezdrôtového i káblového pripojenia.
- Skontrolujte, či je pripojené zariadenie aj bezdrôtový smerovač. Podrobné informácie o kontrole týchto nastavení nájdete v príručke dodanej s bezdrôtovým smerovačom alebo sa obráťte na jeho výrobcu. Zariadenie pripojené k tlačiarni bez použitia bezdrôtového smerovača znova pripojte prostredníctvom bezdrôtového smerovača.
- Konfigurácia, funkcie smerovača, nastavovacie postupy a nastavenia zabezpečenia bezdrôtových smerovačov sa líšia v závislosti od systémového prostredia. Podrobné informácie nájdete v príručke k bezdrôtovému smerovaču alebo sa obráťte na jeho výrobcu.
- Táto tlačiareň nepodporuje IEEE802.11ac. IEEE802.11a a IEEE802.11n (5 GHz) nemusia byť podporované v závislosti od krajiny a regiónu, kde žijete. Skontrolujte, či vaše zariadenie podporuje štandardy IEEE802.11n, IEEE802.11g, IEEE802.11b alebo IEEE802.11a.
- Ak je zariadenie nastavené na režim „Iba IEEE802.11n“, ako protokol zabezpečenia nemožno používať protokol WEP ani TKIP. Nastavte iné protokoly zabezpečenia zariadenia než WEP a TKIP alebo vyberte iné nastavenie než „Iba IEEE802.11n“.
  Prepojenie medzi zariadením a bezdrôtovým smerovačom sa počas zmeny nastavenia dočasne vypne. Na nasledujúcu obrazovku tejto príručky prejdite až po dokončení nastavenia.
- Pri pripájaní k sieti Wi-Fi v exteriéri sa nepripájajte k sieti s frekvenciou 5 GHz (SSID).
  Pásmo s frekvenciou 5 GHz, ktoré je dostupné na používanie tlačiarne, obsahuje kanály, ktoré sa smú používať len v interiéri (závisí to od vašej krajiny alebo oblasti).
  Podrobné informácie o sieti s frekvenciou 5 GHz (SSID) vášho bezdrôtového smerovača nájdete v príručke dodanej spolu s ním alebo sa obráťte na výrobcu.
- Ak zariadenie používate v kancelárii, poraďte sa so správcom siete.
- Ak sa pripojíte k sieti bez ochrany zabezpečenia, vaše osobné informácie môže získať tretia strana.

Priame pripojenie

Dôležité

- Ak je zariadenie pripojené na internet prostredníctvom bezdrôtového smerovača a potom ho pripojíte k tlačiarni v režime Priame pripojenie, existujúce pripojenie medzi zariadením a bezdrôtovým smerovačom sa ukončí. V takom prípade sa v závislosti od zariadenia môže pripojenie zariadenia automaticky prepnúť na mobilné údajové pripojenie. Keď ste na internet pripojení pomocou mobilného údajového pripojenia, v závislosti od vašej zmluvy sa môžu účtovať poplatky.
  - Keď pripájate zariadenie a tlačiareň pomocou Priame pripojenie, informácie o pripojení sa uložia do nastavení Wi-Fi. Zariadenie sa môže k tlačiarni pripojiť automaticky aj po jeho odpojení alebo po jeho pripojení k inému bezdrôtovému smerovaču.

- Ak chcete zabrániť automatickému pripojeniu k tlačiarni v režime Priame pripojenie, po použití tlačiarne zmeňte režim pripojenia alebo v nastaveniach Wi-Fi zariadenia nastavte zariadenie tak, aby sa automaticky nepripájalo.
  Podrobné informácie o zmene nastavení zariadenia nájdete v príručke dodanej so zariadením alebo sa obráťte na jeho výrobcu.

- Ak pripájate zariadenie a tlačiareň pomocou Priame pripojenie, pripojenie na internet sa v závislosti od vášho prostredia môže stať nedostupným. V takom prípade nemožno používať webové služby tlačiarne.
- V režime Priame pripojenie môžete súčasne pripojiť až päť zariadení. Ak je pripojených päť zariadení a pokúsite sa pripojiť šieste zariadenie, zobrazí sa chyba.
  Ak sa zobrazí chybová správa, odpojte od tlačiarne nepoužívané zariadenie a nastavenie znovu upravte.
- Zariadenia pripojené k tlačiarni pomocou Priame pripojenie nemôžu medzi sebou komunikovať.
- Aktualizácie firmvéru tlačiarne nie je dostupná pri používaní Priame pripojenie.
- Keď je k tlačiarni pripojené zariadenie bez použitia bezdrôtového smerovača a znova ho chcete nastaviť pomocou rovnakého spôsobu pripojenia, najprv ho odpojte. Na obrazovke nastavenia siete Wi-Fi zakážte pripojenie medzi zariadením a tlačiarňou.

Pripojenie pomocou káblovej siete

- Tlačiareň nemôžete súčasne používať prostredníctvom bezdrôtového i káblového pripojenia.
- Pri používaní smerovača pripojte tlačiareň aj počítač na stranu LAN (na rovnakom úseku siete).

Sieťové pripojenie – tipy

- Predvolené sieťové nastavenia
- Zistiť rovnaký názov pre tlačiareň
- Pripojenie k inému počítaču pomocou siete LAN/Zmena pripojenia z USB na LAN
- Tlač sieťových nastavení
- Spôsob konfigurácie pripojenia k sieti LAN / Spôsob konfigurácie pripojenia Wi-Fi
- Pripojenie pomocou režimu priameho bezdrôtového pripojenia

Predvolené sieťové nastavenia

Predvolené nastavenia pripojenia k sieti LAN

Položka	Predvolené
Zmeniť na bezdrôtovú alebo káblovú sieť LAN	Káblová sieť LAN (Wired LAN)
Sieťový názov (SSID) (Network name (SSID))	BJNPSETUP
Zabezpečenie siete Wi-Fi (Wi-Fi security)	Vypnúť
Adresa IP (IP address) (**IPv4**)	**Automatické nastavenie (Auto setup)**
Adresa IP (IP address) (**IPv6**)	Automatické nastavenie
Nastaviť názov tlačiarne (Set printer name)*	XXXXXXXXXXXX
Povoliť/zakázať protok. IPv6 (Enable/disable IPv6)	**Aktívne (Enable)**
Povoliť/zakázať protokol WSD (Enable/disable WSD)	**Aktívne (Enable)**
Nastavenie časového limitu (Timeout setting)	**15 minút (15 minutes)**
Povoliť/zakázať službu Bonjour (Enable/disable Bonjour)	**Aktívne (Enable)**
Názov služby (Service name)	Canon PRO-300 series
Nastavenie protokolu LPR (LPR protocol settings)	**Aktívne (Enable)**
Protokol RAW (RAW protocol)	**Aktívne (Enable)**
LLMNR	**Aktívne (Enable)**
Komunikácia PictBridge (PictBridge communication)	**Aktívne (Enable)**
Nastav. DRX v káblovej sieti LAN (Wired LAN DRX settings)	**Aktívne (Enable)**

(„XX“ predstavuje alfanumerické znaky.)

* Predvolená hodnota závisí od tlačiarne. Na kontrolu hodnoty použite ovládací panel.

➡ Nastavenia siete LAN

Predvolené nastavenia priameho bezdrôtového pripojenia

Položka	Predvolené
Sieťový názov (SSID) (Network name (SSID))	DIRECT-abXX-PRO-300series *1
Heslo (Password)	YYYYYYYYYY*2
Zabezpečenie siete Wi-Fi (Wi-Fi security)	**WPA2-PSK (AES)**
Potvrdenie žiadosti o pripojenie (Connection request confirmation)	Zobrazené

*1 „ab” je určené náhodne a „XX” predstavuje posledné dve číslice MAC adresy tlačiarne. (Hodnota sa určí po prvom zapnutí tlačiarne.)

*2 Heslo sa automaticky určí po prvom zapnutí tlačiarne.

Zistiť rovnaký názov pre tlačiareň

Po nájdení tlačiarne počas nastavovania sa na obrazovke s výsledkami môže zobraziť viac tlačiarní s rovnakým názvom.

Požadovanú tlačiareň vyberte tak, že nastavenia tlačiarne porovnáte s nastaveniami na obrazovke s výsledkami zisťovania.

- **V systéme Windows:**

  Skontrolujte adresu MAC alebo sériové číslo tlačiarne a vo výsledkoch vyberte správnu tlačiareň.

- **V systéme macOS:**

  Zobrazia sa názvy tlačiarní s adresami MAC pridanými na konci alebo názvy tlačiarní určené službou Bonjour.

  Pomocou identifikátorov, ako sú napríklad adresa MAC, názov tlačiarne určený službou Bonjour a sériové číslo tlačiarne, vyberte tlačiareň spomedzi zobrazených tlačiarní.

Poznámka

- Na obrazovke s výsledkami sa nemusí zobraziť sériové číslo.

Ak chcete skontrolovať adresu MAC a sériové číslo tlačiarne, vytlačte informácie o nastavení siete.

➡ Tlač sieťových nastavení

Poznámka

- Sériové číslo môžete skontrolovať jeho zobrazením na displeji LCD.

  ➡ Informácie o tlačiarni

Pripojenie k inému počítaču pomocou siete LAN/Zmena pripojenia z USB na LAN

Ak chcete k tlačiarni pripojiť ďalší počítač pomocou siete LAN alebo prejsť z pripojenia USB na pripojenie LAN, kliknite sem a vykonajte nastavenie.

Tlač sieťových nastavení

Na vytlačenie aktuálnych sieťových nastavení použite ovládací panel tlačiarne.

Dôležité

- Vytlačené sieťové nastavenia obsahujú dôležité informácie o sieti. Venujte im náležitú pozornosť.

1. Skontrolujte, či je tlačiareň zapnutá, a otvorte obrazovku DOMOV.

   Ak nezobrazí domovská obrazovka, stlačte tlačidlo **DOMOV (HOME)**.

2. Vložte tri listy obyčajného papiera formátu A4 alebo Letter.

3. Vyberte položku **Nastavenia siete LAN (LAN settings)** na obrazovke Domov a stlačte tlačidlo **OK**.

4. Vyberte položku **Tlačiť podrob. (Print details)** a stlačte tlačidlo **OK**.

5. Skontrolujte hlásenie, vyberte možnosť **Áno (Yes)** a stlačte tlačidlo **OK**.

6. Keď sa zobrazí obrazovka potvrdenia hesiel tlače, vyberte možnosť **Áno (Yes)** alebo **Nie (No)** a stlačte tlačidlo **OK**.

   Tlačiareň spustí tlač informácií o sieťovom nastavení.

Vytlačia sa nasledujúce informácie o sieťovom nastavení tlačiarne. (Niektoré hodnoty nastavení sa v závislosti od nastavení tlačiarne nebudú zobrazovať.)

Číslo položky	Položka	Popis	Nastavenie
1	Product Information	Informácie o produkte	–
1-1	Product Name	Názov produktu	XXXXXXXX
1-2	ROM Version	Verzia pamäte ROM	XXXXXXXX
1-3	Serial Number	Sériové číslo	XXXXXXXX
2	Network Diagnostics	Diagnostika siete	–
2-1	Diagnostic Result	Výsledok diagnostiky	XXXXXXXX
2-2	Result Codes	Kódy výsledkov	XXXXXXXX
2-3	Result Code Details	Podrobnosti kódov výsledkov	http://canon.com/ijnwt
3	Wireless LAN	Bezdrôtová sieť LAN	Enable/Disable
3-2	Infrastructure	Infraštruktúra	Enable/Disable

3-2-1	Signal Strength	Intenzita signálu	0 až 100 [%]
3-2-2	Link Quality	Kvalita spojenia	0 až 100 [%]
3-2-3	Frequency	Frekvencia	XX (GHz)
3-2-4	MAC Address	Adresa MAC	XX:XX:XX:XX:XX:XX
3-2-5	Connection	Stav pripojenia	Active/Inactive
3-2-6	SSID	SSID	Sieťový názov (SSID) bezdrôtovej siete LAN
3-2-7	Channel	Kanál	XXX (1 až 13, 36, 40, 44, 48, 52, 56, 60, 64, 100, 104, 108, 112, 116, 120, 124, 128, 132, 136, 140, 149, 153, 157, 161, 165)
3-2-8	Encryption	Metóda šifrovania	None/WEP/TKIP/AES
3-2-9	WEP Key Length	Dĺžka kľúča WEP (v bitoch)	Inactive/128/64
3-2-10	Authentication	Spôsob overovania	None/auto/open/shared/WPA-PSK/WPA2-PSK
3-2-11	TCP/IPv4	TCP/IPv4	Enable
3-2-12	IP Address	Adresa IP (IP address)	XXX.XXX.XXX.XXX
3-2-13	Subnet Mask	Maska podsiete (Subnet mask)	XXX.XXX.XXX.XXX
3-2-14	Default Gateway	Predvolená brána (Default gateway)	XXX.XXX.XXX.XXX
3-2-15	TCP/IPv6	TCP/IPv6	Enable/Disable
3-2-16	Link Local Address	Adresa lokálneho prepojenia	XXXX:XXXX:XXXX:XXXX XXXX:XXXX:XXXX:XXXX
3-2-17	Link Local Prefix Length	Dĺžka predpony lokálneho prepojenia	XXX
3-2-18	Stateless Address1	Bezstavová adresa 1	XXXX:XXXX:XXXX:XXXX XXXX:XXXX:XXXX:XXXX
3-2-19	Stateless Prefix Length1	Dĺžka predpony bez stavu 1	XXX
3-2-20	Stateless Address2	Bezstavová adresa 2	XXXX:XXXX:XXXX:XXXX XXXX:XXXX:XXXX:XXXX
3-2-21	Stateless Prefix Length2	Dĺžka predpony bezstavovej adresy 2	XXX
3-2-22	Stateless Address3	Bezstavová adresa 3	XXXX:XXXX:XXXX:XXXX XXXX:XXXX:XXXX:XXXX

3-2-23	Stateless Prefix Length3	Dĺžka predpony bezstavovej adresy 3	XXX
3-2-24	Stateless Address4	Bezstavová adresa 4	XXXX:XXXX:XXXX:XXXX XXXX:XXXX:XXXX:XXXX
3-2-25	Stateless Prefix Length4	Dĺžka predpony bezstavovej adresy 4	XXX
3-2-26	Default Gateway1	Predvolená brána 1	XXXX:XXXX:XXXX:XXXX XXXX:XXXX:XXXX:XXXX
3-2-27	Default Gateway2	Predvolená brána 2	XXXX:XXXX:XXXX:XXXX XXXX:XXXX:XXXX:XXXX
3-2-28	Default Gateway3	Predvolená brána 3	XXXX:XXXX:XXXX:XXXX XXXX:XXXX:XXXX:XXXX
3-2-29	Default Gateway4	Predvolená brána 4	XXXX:XXXX:XXXX:XXXX XXXX:XXXX:XXXX:XXXX
3-2-30	Manual Setting	Manuálne nastavenie	Enable/Disable
3-2-31	IP Address	Adresa IP (IP Address)	XXXX:XXXX:XXXX:XXXX XXXX:XXXX:XXXX:XXXX
3-2-32	Subnet Prefix Length	Dĺžka predčíslia podsiete	XXX
3-2-33	IPsec	Nastavenie IPsec	Active
3-2-34	Security Protocol	Metóda zabezpečenia	ESP/ESP & AH/AH
3-2-35	Wireless LAN DRX	Nesúvislý príjem (v bezdrôtovej sieti LAN)	Enable/Disable
3-3	Wireless Direct	Režim prevádzky pre priame bezdrôtové pripojenie	Enable/Disable
3-3-1	MAC Address	Adresa MAC	XX:XX:XX:XX:XX:XX
3-3-2	Connection	Stav pripojenia	Active/Inactive
3-3-3	SSID	SSID	Sieťový názov (SSID) priameho bezdrôtového pripojenia
3-3-4	Password	Heslo	Heslo pre priame bezdrôtové pripojenie (10 alfanumerických znakov)
3-3-5	Channel	Kanál	3
3-3-6	Encryption	Metóda šifrovania	AES

3-3-7	Authentication	Spôsob overovania	WPA2-PSK
3-3-8	TCP/IPv4	TCP/IPv4	Enable
3-3-9	IP Address	Adresa IP (IP address)	XXX.XXX.XXX.XXX
3-3-10	Subnet Mask	Maska podsiete (Subnet mask)	XXX.XXX.XXX.XXX
3-3-11	Default Gateway	Predvolená brána (Default gateway)	XXX.XXX.XXX.XXX
3-3-12	TCP/IPv6	TCP/IPv6	Enable/Disable
3-3-13	Link Local Address	Adresa lokálneho prepojenia	XXXX:XXXX:XXXX:XXXX XXXX:XXXX:XXXX:XXXX
3-3-14	Link Local Prefix Length	Dĺžka predpony lokálneho prepojenia	XXX
3-3-15	IPsec	Nastavenie IPsec	Active
3-3-16	Security Protocol	Metóda zabezpečenia	–
3-3-17	Wireless LAN DRX	Nesúvislý príjem (priame bezdrôt. pripojenie)	Enable/Disable
4	Wired LAN	Káblová sieť LAN (Wired LAN)	Enable/Disable
4-1	MAC Address	Adresa MAC	XX:XX:XX:XX:XX:XX
4-2	Connection	Pripojenie	Active/Inactive
4-3	TCP/IPv4	Prevádzkový režim pre protokol TCP/IPv4	Enable
4-4	IP Address	Adresa IP (IP Address)	XXX.XXX.XXX.XXX
4-5	Subnet Mask	Maska podsiete	XXX.XXX.XXX.XXX
4-6	Default Gateway	Predvolená brána (Default Gateway)	XXX.XXX.XXX.XXX
4-7	TCP/IPv6	Prevádzkový režim pre protokol TCP/IPv6	Enable/Disable
4-8	Link Local Address	Adresa lokálneho prepojenia	XXXX:XXXX:XXXX:XXXX XXXX:XXXX:XXXX:XXXX
4-9	Link Local Prefix Length	Dĺžka predpony lokálneho prepojenia	XXX
4-10	Stateless Address1	Adresa bez stavu 1	XXXX:XXXX:XXXX:XXXX XXXX:XXXX:XXXX:XXXX

4-11	Stateless Prefix Length1	Dĺžka predpony bez stavu 1	XXX
4-12	Stateless Address2	Adresa bez stavu 2	XXXX:XXXX:XXXX:XXXX XXXX:XXXX:XXXX:XXXX
4-13	Stateless Prefix Length2	Dĺžka predpony bez stavu 2	XXX
4-14	Stateless Address3	Adresa bez stavu 3	XXXX:XXXX:XXXX:XXXX XXXX:XXXX:XXXX:XXXX
4-15	Stateless Prefix Length3	Dĺžka predpony bez stavu 3	XXX
4-16	Stateless Address4	Adresa bez stavu 4	XXXX:XXXX:XXXX:XXXX XXXX:XXXX:XXXX:XXXX
4-17	Stateless Prefix Length4	Dĺžka predpony bez stavu 4	XXX
4-18	Default Gateway1	Predvolená brána 1	XXXX:XXXX:XXXX:XXXX XXXX:XXXX:XXXX:XXXX
4-19	Default Gateway2	Predvolená brána 2	XXXX:XXXX:XXXX:XXXX XXXX:XXXX:XXXX:XXXX
4-20	Default Gateway3	Predvolená brána 3	XXXX:XXXX:XXXX:XXXX XXXX:XXXX:XXXX:XXXX
4-21	Default Gateway4	Predvolená brána 4	XXXX:XXXX:XXXX:XXXX XXXX:XXXX:XXXX:XXXX
4-22	Manual Setting	Manuálne nastavenie	Enable/Disable
4-23	IP Address	Adresa IP (IP Address)	XXXX:XXXX:XXXX:XXXX XXXX:XXXX:XXXX:XXXX
4-24	Subnet Prefix Length	Dĺžka predčíslia podsiete	XXX
4-25	IPsec	IPsec	Active
4-26	Security Protocol	Protokol zabezpečenia	ESP/ESP & AH/AH
4-27	Wired LAN DRX	Nesúvislý príjem v káblovej sieti LAN (Wired LAN DRX)	Enable/Disable
5	Other Settings	Ďalšie nastavenia	–
5-1	Printer Name	Názov tlačiarne	Názov tlačiarne (najviac 15 alfanumerických znakov)

5-2	Wireless Direct DevName	Názov zariadenia pre priame bezdrôtové pripojenie	Názov zariadenia pre priame bezdrôtové pripojenie (až 32 alfanumerických znakov)
5-4	WSD Printing	Nastavenie tlače WSD	Enable/Disable
5-5	WSD Timeout	Časový limit	1/5/10/15/20 [min.]
5-6	LPD Printing	Nastavenie tlače LPD	Enable/Disable
5-7	RAW Printing	Nastavenia tlače RAW	Enable/Disable
5-9	Bonjour	Nastavenie služby Bonjour	Enable/Disable
5-10	Bonjour Service Name	Názov služby Bonjour	Názov služby Bonjour (najviac 52 alfanumerických znakov)
5-11	LLMNR	Nastavenia LLMNR	Enable/Disable
5-12	SNMP	Nastavenie SNMP	Enable/Disable
5-13	PictBridge Commun.	PictBridge Režim komunikácie	Enable/Disable
5-14	DNS Server	Automatické získanie adresy servera DNS	Auto/Manual
5-15	Primary Server	Adresa primárneho servera	XXX.XXX.XXX.XXX
5-16	Secondary Server	Adresa sekundárneho servera	XXX.XXX.XXX.XXX
5-17	Proxy Server	Nastavenie servera proxy	Enable/Disable
5-18	Proxy Address	Adresa servera proxy	XXXXXXXXXXXXXXXXXXXX
5-19	Proxy Port	Špecifikácia portu servera proxy	1 až 65535
5-20	Cert. Fingerprt(SHA-1)	Odtlačok certifikátu (SHA-1)	xxxxxxxx xxxxxxxx xxxxxxxx xxxxxxxx xxxxxxxx
5-21	Cert. Fingerprt(SHA-256)	Odtlačok certifikátu (SHA-256)	xxxxxxxx xxxxxxxx xxxxxxxx xxxxxxxx xxxxxxxx xxxxxxxx xxxxxxxx xxxxxxxx
7	Web Services	Webové služby	–
7-1	Unsent Usage Logs	Počet neodoslaných denníkov používania	0 až 200
7-2	Usage Log Last Sent	Dátum posledného odoslania denníka používania	XXXXXXXX

7-3	Web Service Status	Stav registrácie	Not set/Disabled/Registration pending/Registered
7-4	Log Transmission Sta-tus	Výsledok prenosu	Not activated/Processing/Server error/Connection error/ Timeout error/Error/Awaiting server response/Active

(„XX“ predstavuje alfanumerické znaky.)

Spôsob konfigurácie pripojenia k sieti LAN/Spôsob konfigurácie pripojenia Wi-Fi

- Spôsob konfigurácie pripojenia LAN
- Spôsob konfigurácie pripojenia Wi-Fi

Spôsob konfigurácie pripojenia LAN

Pri zmene spôsobu pripojenia k sieti LAN sa riaďte jedným z nižšie uvedených postupov (káblové alebo bezdrôtové).

- **V systéme Windows:**
  - Znova vykonajte nastavenie pomocou webovej stránky.
  - Vyberte možnosť **Aktívne (Enable)** ako nastavenie položky**Povoliť/zakázať káblovú sieť LAN (Enable/disable Wired LAN)** alebo možnosť **Povoliť/zakázať Wi-Fi (Enable/disable Wi-Fi)** z položky **Nastavenia siete LAN (LAN settings)** v ponuke na displeji LCD.

    Potom vykonajte nastavenia na obrazovke **Nastavenia siete (Network Settings)** prostredníctvom nástroja IJ Network Device Setup Utility.

    Podrobnosti nájdete v častiach Nastavovanie/zmena nastavení Wi-Fi alebo Nastavovanie/zmena nastavení pripojenia ku káblovej sieti LAN (eternetový kábel).

- **V systéme macOS:**

  Znova vykonajte nastavenie pomocou webovej stránky.

Spôsob konfigurácie pripojenia Wi-Fi

Pri zmene spôsobu pripojenia Wi-Fi sa riaďte jedným z nižšie uvedených postupov (infraštruktúra alebo priame bezdrôtové pripojenie).

- **V systéme Windows:**
  - Pozrite si časť Zmena režimu pripojenia.
  - Vykonajte nastavenia na obrazovke **Nastavenia siete (Network Settings)** nástroja IJ Network Device Setup Utility.

Dôležité

- Pred vykonaním nastavení pomocou nástroja IJ Network Device Setup Utility zmeňte nastavenia tlačiarne pomocou postupu uvedeného nižšie.

  1. Skontrolujte, či je tlačiareň zapnutá.
  2. Vyberte položku **Nastavenia siete LAN (LAN settings)** na obrazovke DOMOV a stlačte tlačidlo **OK**.

     Ak ste si určili heslo správcu, zadajte heslo.
  3. Vyberte možnosť **Wi-Fi** a stlačte tlačidlo **OK**.

4. Vyberte možnosť **Nastavenia (Settings)** a stlačte tlačidlo **OK**.

5. Vyberte možnosť **Nastavenie Wi-Fi (Wi-Fi setup)** a stlačte tlačidlo **OK**.

6. Vyberte možnosť **Jedn. bezdrôt. pripojenie (Easy wireless connect)** a stlačte tlačidlo **OK**.

7. Skontrolujte hlásenie a stlačte tlačidlo **OK**.

   Riaďte sa pokynmi na svojom počítači, smartfóne alebo tablete.

8. Ak sa zobrazí hlásenie o dokončení nastavenia, stlačte tlačidlo **OK**.

- **V systéme macOS:**

  Pozrite si časť Zmena režimu pripojenia.

Pripojenie pomocou režimu priameho bezdrôtového pripojenia

Zariadenia (napr. počítač, smartfón alebo tablet) možno k tlačiarni pripojiť dvomi spôsobmi opísanými nižšie.

- Bezdrôtové pripojenie (pripojenie zariadení prostredníctvom bezdrôtového smerovača)
- Priame bezdrôtové pripojenie (pripojenie zariadení pomocou priameho bezdrôtového pripojenia)

Táto časť opisuje priame bezdrôtové pripojenie, ktoré vám umožní tlač priamo prostredníctvom zariadení pripojených k tlačiarni.

Ak chcete nastaviť a použiť priame bezdrôtové pripojenie, postupujte podľa pokynov uvedených nižšie.

1. Príprava tlačiarne.

   ➡ Zmena nastavení tlačiarne na použitie priameho bezdrôtového pripojenia

2. Príprava zariadenia na pripojenie k tlačiarni.

   ➡ Zmena nastavení zariadenia a jeho pripojenie k tlačiarni

Dôležité

- Pomocou priameho bezdrôtového pripojenia môžete k tlačiarni súčasne pripojiť až 5 zariadení.
- Skontrolujte obmedzenie používania a tlačiareň prepnite na priame bezdrôtové pripojenie.

  ➡ Obmedzenia

Zmena nastavení tlačiarne na použitie priameho bezdrôtového pripojenia

1. Skontrolujte, či je tlačiareň zapnutá.

2. Vyberte položku **Nastavenia siete LAN (LAN settings)** na obrazovke DOMOV a stlačte tlačidlo **OK**.

➡ Položky nastavení na ovládacom paneli

3. Vyberte položku **Priame bezdrôtové pripojenie (Wireless Direct)** a potom stlačte tlačidlo **OK**.

4. Vyberte položku **Nastavenia (Settings)** a potom stlačte tlačidlo **OK**.

5. Vyberte položku **Povol./zakáz. priame bezdr. prip. (Enable/disable Wireless Direct)** a potom stlačte tlačidlo **OK**.

6. Skontrolujte zobrazené hlásenie, vyberte možnosť **Áno (Yes)** a stlačte tlačidlo **OK**.

Po aktivácii režimu priameho bezdrôtového pripojenia sa zobrazí identifikátor SSID alebo iný identifikátor pre použitie tlačiarne s priamym bezdrôtovým pripojením.

Môžete si pozrieť rôzne nastavenia priameho bezdrôtového pripojenia.

Poznámka

- Na pripojenie zariadenia k tlačiarni sa bude vyžadovať heslo. Pri používaní niektorých zariadení sa heslo nevyžaduje.
- Po pripojení zariadenia kompatibilného s technológiou Wi-Fi Direct k tlačiarni, zvoľte v ňom názov zariadenia zobrazený na displeji LCD.
- Nižšie nájdete informácie o zmene identifikátora (SSID) a hesla.

  ➡ Zmeny nastavenia priameho bezdrôtového pripojenia

Zmena nastavení zariadenia a jeho pripojenie k tlačiarni

1. V zariadení zapnite funkciu Wi-Fi.

   V ponuke „Nastavenie“ zariadenia povoľte sieť „Wi-Fi“.

   Ďalšie informácie o zapnutí funkcie Wi-Fi nájdete v príručke k zariadeniu.

2. Vyberte položku „DIRECT-XXXX-PRO-300 series“ („X“ predstavuje alfanumerické znaky) zo zoznamu zobrazeného vo vašom zariadení.

   Poznámka

   - Ak sa položka „DIRECT-XXXX-PRO-300 series“ nezobrazuje na tomto zozname, funkcia priameho bezdrôtového pripojenia nie je aktivovaná.

     Pozrite si časť Zmena nastavení tlačiarne na použitie priameho bezdrôtového pripojenia, kde nájdete, ako povoliť priame bezdrôtové pripojenie.

3. Zadajte heslo.

   Vaše zariadenie je pripojené k tlačiarni.

   Poznámka

   - Skontrolujte heslo priameho bezdrôtového pripojenia.
     1. Vyberte položku **Nastavenia siete LAN (LAN settings)** na obrazovke Domov a stlačte tlačidlo **OK**.
     2. Vyberte položku **Priame bezdrôtové pripojenie (Wireless Direct)** a potom stlačte tlačidlo **OK**.
     3. Vyberte položku **Zobraziť heslo (Show password)** a potom stlačte tlačidlo **OK**.
   - V závislosti od zariadenia, ktoré používate, je potrebné zadať heslo na prepojenie zariadenia a tlačiarne prostredníctvom Wi-Fi. Zadajte heslo nastavené pre tlačiareň.
   - Ak je vaše zariadenie, ktoré je kompatibilné s technológiou Wi-Fi Direct, nastavené na uprednostňovanie technológie Wi-Fi Direct a pripája sa k tlačiarni, na tlačiarni sa zobrazí obrazovka s potvrdením, ktorá sa vás spýta, či povoľujete pripojenie zariadenia k tlačiarni.

     Skontrolujte, či je názov na displeji LCD rovnaký ako názov vášho bezdrôtového komunikačného zariadenia, a vyberte možnosť **Áno (Yes)**.

Zmeny nastavenia priameho bezdrôtového pripojenia

Zmeňte nastavenia priameho bezdrôtového pripojenia podľa nasledujúceho postupu.

1. Vyberte položku **Nastavenia siete LAN (LAN settings)** na obrazovke DOMOV a stlačte tlačidlo **OK**.

2. Vyberte položku **Priame bezdrôtové pripojenie (Wireless Direct)** a potom stlačte tlačidlo **OK**.

3. Vyberte položku **Nastavenia (Settings)** a potom stlačte tlačidlo **OK**.

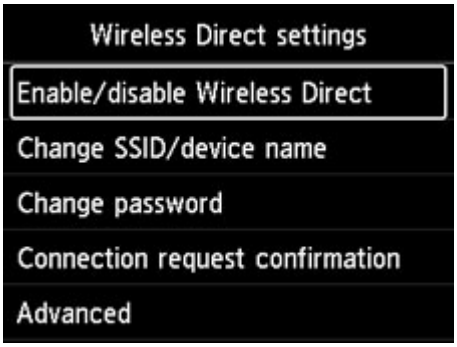

- **Zmeniť SSID/názov zariadenia (Change SSID/device name)**

  Zmeňte identifikátor (SSID) pre priame bezdrôtové pripojenie.

  Identifikátor (SSID) je názov tlačiarne (názov zariadenia) zobrazený na zariadení kompatibilnom so štandardom Wi-Fi Direct.

  Pri zmene identifikátora (SSID) postupujte nasledujúcim spôsobom.

  - Manuálne nastavenie
    1. Stlačte tlačidlo **OK** na zobrazenie obrazovky zadávania.
    2. Zadajte identifikátor alebo názov tlačiarne.
    3. Skontrolujte zadaný obsah a vyberte možnosť **OK**.
  - Automatické nastavenie
    1. Vyberte položku **Aut. aktualiz. (Auto update)**.
    2. Skontrolujte zobrazenú správu a vyberte položku **Áno (Yes)**.

- **Zmeniť heslo (Change password)**

  Zmeňte heslo priameho bezdrôtového pripojenia.

  - Manuálne nastavenie.
    1. Vyberte položku **Zmeniť ručne (Change manually)**.
    2. Stlačte tlačidlo **OK** na zobrazenie obrazovky zadávania.
    3. Zadajte nové heslo (10 znakov).
    4. Skontrolujte zadaný obsah a vyberte možnosť **OK**.
  - Automatické nastavenie

1. Vyberte položku **Aut. aktualiz. (Auto update)**.
2. Skontrolujte zobrazenú správu a vyberte položku **Áno (Yes)**.

- **Potvrdenie žiadosti o pripojenie (Connection request confirmation)**

  Zmeňte nastavenie obrazovky s potvrdením, keď sa zariadenie s podporou Wi-Fi pripojí k tlačiarni.

  Ak chcete, aby tlačiareň zobrazila obrazovku s informáciou o pripájaní zariadenia kompatibilného s funkciou Wi-Fi Direct k tlačiarni, vyberte možnosť **Áno (Yes)**.

  Dôležité

  - Odporúčame nastaviť zobrazenie potvrdzovacej obrazovky, aby ste zabránili neoprávnenému prístupu.

Poznámka

- Ak zmeníte nastavenie priameho bezdrôtového pripojenia tlačiarne, zmeňte aj nastavenie smerovača bezdrôtovej siete zariadenia.

Nástroj IJ Network Device Setup Utility (Windows)

- IJ Network Device Setup Utility
- Spustenie nástroja IJ Network Device Setup Utility
- Diagnostika a oprava nastavení siete
- Nastavenie/zmena nastavení siete
- Zoznam modelov, ktoré nepodporujú funkciu diagnostiky a opravy
- Zoznam modelov, ktoré nepodporujú konfiguráciu protokolu IPv6 cez pripojenie USB

IJ Network Device Setup Utility

Nástroj IJ Network Device Setup Utility umožňuje diagnostikovať alebo opraviť stav siete a vykonať nastavenia tlačiarne v sieti.

Pomocou nástroja IJ Network Device Setup Utility môžete:

- vyhľadávať tlačiarne v sieti a vykonávať úvodné nastavenia siete pre zistené tlačiarne,
- vykonávať úvodné nastavenia siete pripojením tlačiarne k počítaču pomocou kábla USB (k dispozícii len pre niektoré modely),
- meniť nastavenia siete tlačiarne,
- diagnostikovať nastavenia tlačiarne a nastavenia počítača, v ktorom je nástroj IJ Network Device Setup Utility nainštalovaný, ak sa vyskytne problém s pripojením. Okrem toho nástroj IJ Network Device Setup Utility dokáže opraviť stav tlačiarne a počítača (nie je k dispozícii pre niektoré modely).

Dôležité

- V závislosti od používanej tlačiarne je heslo správcu nastavené pre tlačiareň už pri zakúpení. Ak zmeníte nastavenia siete, môže sa vyžadovať overenie prostredníctvom hesla správcu.

  Podrobné informácie:

  ➡ Heslo správcu

  Kvôli lepšiemu zabezpečeniu odporúčame správcovské heslo zmeniť.

  ➡ Zmena hesla správcu

- Ak chcete tlačiareň používať cez sieť LAN, skontrolujte, či máte príslušenstvo potrebné na tento typ pripojenia, napr. smerovač bezdrôtovej siete alebo kábel LAN.
- Pri inštalácii nástroja IJ Network Device Setup Utility vypnite funkciu blokovania brány firewall.
- Nastavenia siete nemeňte pomocou nástroja IJ Network Device Setup Utility, ak práve prebieha tlač.

Spustenie nástroja IJ Network Device Setup Utility

Nástroj IJ Network Device Setup Utility spustite podľa návodu nižšie.

- V systéme Windows 10 vyberte položku **Štart (Start)** > (**Všetky aplikácie (All apps)** >) > **Canon Utilities** > **IJ Network Device Setup Utility**.
- V systéme Windows 8.1 alebo Windows 8 otvoríte nástroj IJ Network Device Setup Utility tak, že na obrazovke **Štart (Start)** vyberiete položku **IJ Network Device Setup Utility**. Ak sa nástroj **IJ Network Device Setup Utility** na obrazovke **Štart (Start)** nezobrazuje, vyberte kľúčové tlačidlo **Hľadať (Search)** a vyhľadajte nástroj "IJ Network Device Setup Utility".
- V systéme Windows 7 alebo Windows Vista kliknite na položku **Štart (Start)** a vyberte možnosť **Všetky programy (All Programs)**, **Canon Utilities**, **IJ Network Device Setup Utility** a potom možnosť **IJ Network Device Setup Utility**.

Po spustení nástroja IJ Network Device Setup Utility sa zobrazí správa. Prečítajte si správu a vyberte možnosť **Áno (Yes)**. Zobrazí sa nasledujúca obrazovka.

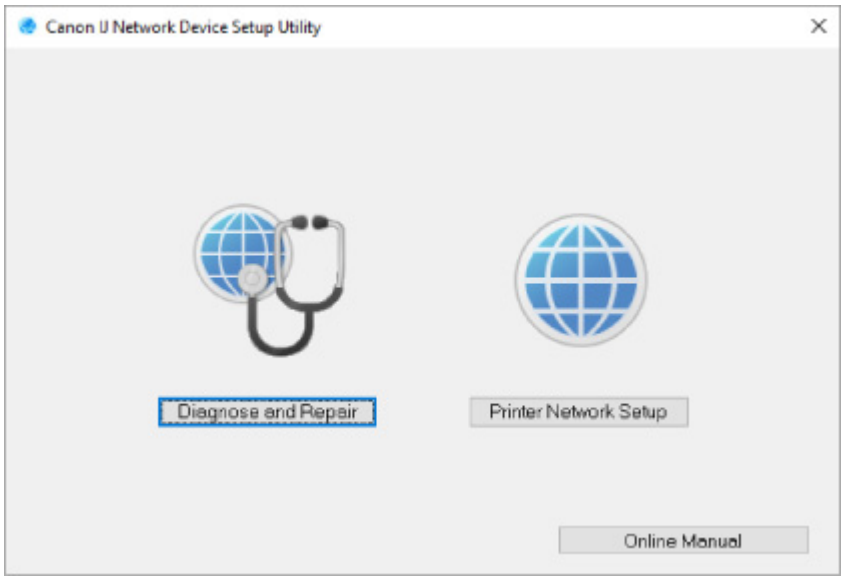

Na zobrazenej obrazovke vyberte položku **Diagnostikovať a opraviť** alebo **Sieťové nastavenie tlačiarne**.

- Ak vyberiete položku **Diagnostikovať a opraviť**:

  ➡ Diagnostika a oprava nastavení siete

- Ak vyberiete položku **Sieťové nastavenie tlačiarne**:

  ➡ Nastavenie/zmena nastavení siete

Diagnostika a oprava nastavení siete

Nástroj IJ Network Device Setup Utility dokáže v prípade problému (napr. ak nie je možné tlačiť z tlačiarne v sieti) diagnostikovať a opraviť nastavenia počítača alebo pripojenie medzi počítačom a tlačiarňou.

Dôležité

- Niektoré modely nepodporujú funkciu diagnostiky a opravy.

  Podrobné informácie:

  ➡ Zoznam modelov, ktoré nepodporujú funkciu diagnostiky a opravy

Použite nasledujúci postup.

1. Spustite nástroj IJ Network Device Setup Utility.

2. Prečítajte si zobrazenú správu a vyberte možnosť **Áno (Yes)**.

3. Na zobrazenej obrazovke vyberte položku **Diagnostikovať a opraviť**.

   Podľa pokynov na obrazovke vykonajte potrebné operácie.

   Poznámka

   - Táto funkcia kontroluje nasledujúce body:
     - či je počítač pripojený k smerovaču
     - či je možné zobraziť webovú stránku na internete
     - či je možné vyhľadať tlačiareň v sieti
     - či je intenzita signálu alebo úroveň komunikácie postačujúca (pri používaní siete Wi-Fi),
     - či nastavenie portu tlačiarne zodpovedá nastaveniu siete

Nastavenie/zmena nastavení siete

- Obrazovka nástroja Canon IJ Network Device Setup Utility
- Nastavenie siete

Obrazovka nástroja Canon IJ Network Device Setup Utility

- Položky na obrazovke nástroja Canon IJ Network Device Setup Utility
- Ponuky na obrazovke nástroja Canon IJ Network Device Setup Utility
- Položky na paneli nástrojov na obrazovke nástroja Canon IJ Network Device Setup Utility

Položky na obrazovke nástroja Canon IJ Network Device Setup Utility

Po spustení nástroja IJ Network Device Setup Utility a výbere položky **Sieťové nastavenie tlačiarne** sa zobrazí nižšie uvedená obrazovka. Na obrazovke je uvedený zoznam rozpoznaných tlačiarní a zobrazujú sa na nej tieto položky.

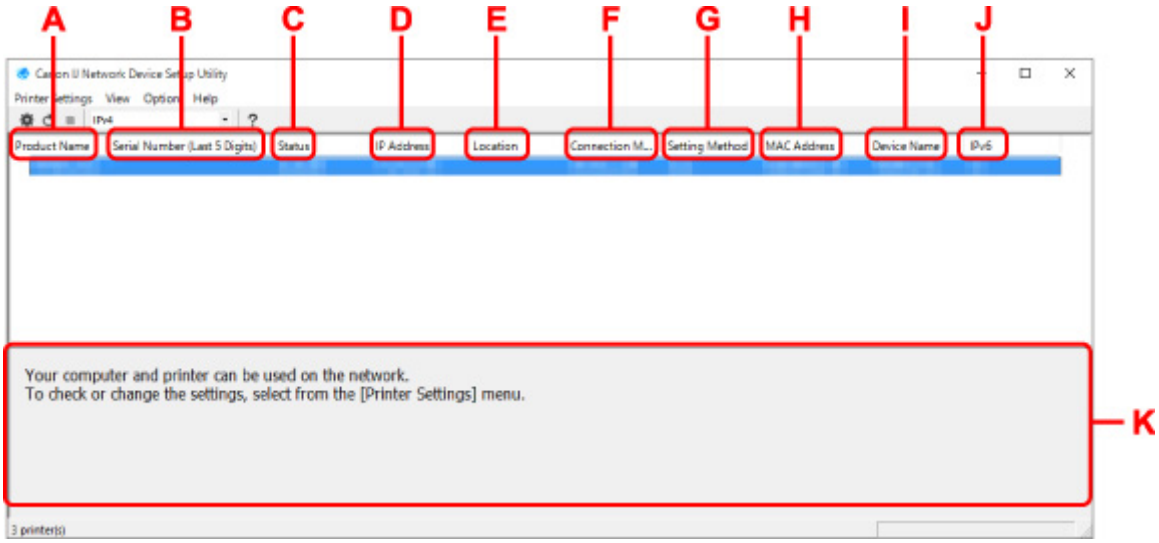

A: Názov produktu (Product Name)

Zobrazuje názov produktu pre rozpoznanú tlačiareň. Ikona znázornená nižšie sa objaví vľavo v prípade, že tlačiareň nemožno použiť.

: Zobrazuje sa, ak sa požaduje nastavenie tlačiarne alebo ak tlačiareň nie je konfigurovaná.

: Zobrazuje sa, ak je adresa IP duplikovaná do ďalšej tlačiarne.

: Zobrazuje sa, keď nemôžete komunikovať s tlačiarňou.

Poznámka

- Ak sa tlačiareň, ktorú chcete použiť, nerozpozná, skúste nastaviť kritériá vyhľadávania tlačiarne.
  - Nastavenie kritérií vyhľadávania tlačiarne/vyhľadanie konkrétnej tlačiarne
- Kliknutím pravým tlačidlom na tlačiareň zobrazíte položky nastavenia alebo položky na potvrdenie.

B: Sériové číslo (posledných 5 číslic) (Serial Number (Last 5 Digits))

Zobrazuje posledných päť číslic sériového čísla tlačiarne.

C: Stav (Status)

Zobrazuje stav tlačiarne, ktorý môže byť nasledovný.

- **Dostupné (Available)**

  Indikuje, že tlačiareň je dostupná.

- **Nastavenie dokončené (%s) (Setup Completed)**

  Zobrazí sa po nastavení siete a kliknutí na možnosť **Nastaviť (Set)** s cieľom zatvoriť okno.

- **Požaduje nastavenie (Requires Setup)**

  Signalizuje, že na nastavenie siete Wi-Fi sa vyžaduje tlačiareň.

  ➡ Vykonanie/zmena nastavenia siete Wi-Fi

- **Nenastavené (Not Set)**

  Indikuje, že tlačiareň nemožno použiť v sieti alebo že je vypnutý protokol IPv6. Zadajte adresu IP alebo povoľte protokol IPv6 v časti **Nastavenia siete... (Network Settings...)**.

  ➡ Vykonanie/zmena nastavenia siete Wi-Fi

- **Prekrývanie adries IP (IP Address Overlap)**

  Indikuje, že adresa IP je duplikovaná do ďalšej tlačiarne.

- **Neznáme (Unknown)**

  Indikuje, že tlačiareň, ktorá bola v minulosti rozpoznaná v stave **Dostupné (Available)**, momentálne nemožno použiť.

  Poznámka

  - Ak v rozbaľovacej ponuke na paneli nástrojov vyberiete možnosť **USB**, nezobrazí sa nič.

D: Adresa IP (IP Address)

Zobrazuje adresu IP tlačiarne. Ak je tlačiareň v stave **Požaduje nastavenie (Requires Setup)**, nezobrazí sa nič.

Poznámka

- Ak v rozbaľovacej ponuke na paneli nástrojov vyberiete možnosť **USB**, zobrazí sa znak „-“.

E: Umiestnenie (Location)

Zobrazuje umiestnenie tlačiarne, ak je zaregistrované. Ak je tlačiareň v stave **Požaduje nastavenie (Requires Setup)**, nezobrazí sa nič.

Poznámka

- Ak v rozbaľovacej ponuke na paneli nástrojov vyberiete možnosť **USB**, nezobrazí sa nič.

➡ Priraďovanie informácií k tlačiarni

F: Spôsob pripojenia (Connection Method)

Zobrazuje spôsob pripojenia tlačiarne (káblová sieť LAN, Wi-Fi alebo USB).

Poznámka

- Ak v rozbaľovacej ponuke na paneli nástrojov vyberiete možnosť **USB**, zobrazí sa **USB**.
- Ak tlačiareň podporuje oba spôsoby pripojenia siete LAN, tlačiareň sa rozpozná ako dve tlačiarne, ktoré sa v zozname zobrazujú samostatne. (Rovnaké číslice sa zobrazujú v položke **Sériové číslo (posledných 5 číslic) (Serial Number (Last 5 Digits))**.)
- Ak tlačiareň nepodporuje káblovú sieť LAN, táto sieť sa nezobrazí.
- Ak nástroj IJ Network Device Setup Utility používate v počítači, ktorý nepodporuje sieť Wi-Fi, možnosť Wi-Fi sa nezobrazí.

G: Spôsob nastavenia (Setting Method)

Zobrazuje spôsob nastavenia tlačiarne.

- **Automaticky (Auto)**

  Zobrazí sa, ak tlačiareň využíva automaticky zadanú adresu IP.

- **Manuálne (Manual)**

  Zobrazí sa, ak tlačiareň využíva manuálne zadanú adresu IP.

Poznámka

- Ak v rozbaľovacej ponuke na paneli nástrojov vyberiete možnosť **USB**, zobrazí sa znak „-“.

H: Adresa MAC (MAC Address)

Zobrazuje adresu MAC rozpoznanej tlačiarne.

Poznámka

- Ak v rozbaľovacej ponuke na paneli nástrojov vyberiete možnosť **USB**, zobrazí sa znak „-“.

I: Názov zariadenia (Device Name)

Zobrazuje názov zariadenia pre tlačiareň, ak je zaregistrovaný.

Poznámka

- Ak v rozbaľovacej ponuke na paneli nástrojov vyberiete možnosť **USB**, nezobrazí sa nič.
- Tlačiareň, pre ktorú sa zobrazuje stav **Požaduje nastavenie (Requires Setup)** v časti **Stav (Status)**, sa nezobrazuje.

➡ Priraďovanie informácií k tlačiarni

J: IPv6

Zap. (On) sa objaví, keď je tlačiarni priradená adresa IPv6.

Poznámka

- Ak v rozbaľovacej ponuke na paneli nástrojov vyberiete možnosť **USB**, zobrazí sa znak „-“.

K: Zobrazuje stav tlačiarne a pokyny na ovládanie.

Výberom tlačiarne zo zoznamu tlačiarní zobrazíte aktuálny stav a ďalšie kroky.

Ponuky na obrazovke nástroja Canon IJ Network Device Setup Utility

V tejto časti sú popísané ponuky na obrazovke nástroja **Canon IJ Network Device Setup Utility**.

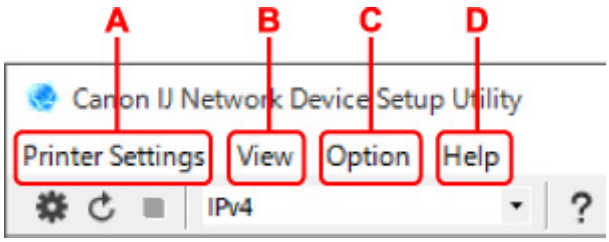

A: Ponuka Nastavenia tlačiarne (Printer Settings)

➡ Ponuka Nastavenia tlačiarne

B: Ponuka Zobraziť (View)

➡ Ponuka Zobraziť

C: Ponuka Možnosti (Option)

➡ Ponuka Možnosti

D: Ponuka Pomocník (Help)

➡ Ponuka Pomocník

Položky na paneli nástrojov na obrazovke nástroja Canon IJ Network Device Setup Utility

V tejto časti sú popísané položky na paneli s nástrojmi na obrazovke nástroja **Canon IJ Network Device Setup Utility**.

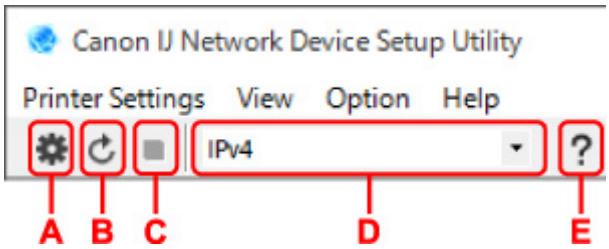

A: Nastavenie káblového pripojenia alebo pripojenia Wi-Fi.

Poznámka

- Táto položka má rovnakú funkciu ako položka **Nastavenia siete... (Network Settings...)** v ponuke **Nastavenia tlačiarne (Printer Settings)**.

B: Opakované rozpoznanie tlačiarní.

Poznámka

- Táto položka má rovnakú funkciu ako položka **Aktualizovať (Update)** v ponuke **Zobraziť (View)**.

C: Zastavenie vyhľadávania tlačiarní.

Poznámka

- Táto položka má rovnakú funkciu ako položka **Zrušiť (Cancel)** v ponuke **Zobraziť (View)**.

D: Prepnutie zoznamu tlačiarní. (tlačiarne s adresou IPv4, IPv6 alebo pripojené káblom USB)

Poznámka

- Táto položka má rovnakú funkciu ako položka **Prepnúť zobrazenie (Switch View)** v ponuke **Zobraziť (View)**.
- Môžete tiež zobraziť zoznam tlačiarní pripojených pomocou kábla USB. (K dispozícii len pre niektoré modely.) V takom prípade vyberte položku **USB**.

E: Zobrazenie tejto príručky.

Poznámka

- Táto položka má rovnakú funkciu ako položka **Príručka online (Online Manual)** v ponuke **Pomocník (Help)**.

Nastavenie siete

- Vykonanie/zmena nastavení pripojenia ku káblovej sieti LAN (káblová sieť Ethernet)
- Vykonanie/zmena nastavenia siete Wi-Fi
- Priraďovanie informácií k tlačiarni

Vykonanie/zmena nastavení pripojenia ku káblovej sieti LAN (káblová sieť Ethernet)

Nastavenia káblovej siete LAN vykonáte/zmeníte pomocou postupu popísaného nižšie.

Poznámka

- V prípade niektorých modelov môžete nastavenie siete pre tlačiareň pripojenú pomocou kábla USB vykonať prostredníctvom nástroja IJ Network Device Setup Utility. Výberom možnosti **USB** v položke **Prepnúť zobrazenie (Switch View)** ponuky **Zobraziť (View)** zobrazte tlačiarne, pre ktoré chcete vykonať nastavenie.

1. Spustite nástroj IJ Network Device Setup Utility.

2. Prečítajte si zobrazenú správu a vyberte možnosť **Áno (Yes)**.

3. Na zobrazenej obrazovke vyberte položku **Sieťové nastavenie tlačiarne**.

   Zobrazí sa zoznam rozpoznaných tlačiarní.

4. Zo zoznamu tlačiarní vyberte tú tlačiareň, pre ktorú chcete vykonať/zmeniť nastavenia.

   Vyberte tlačiareň, pri ktorej je v položke **Spôsob pripojenia (Connection Method)** zobrazená možnosť **Káblová sieť LAN (Wired LAN)** a v položke**Stav (Status)** možnosť **Dostupné (Available)**, a vykonajte nastavenia.

   Nastavenia pre tlačiareň, ktorá nemá v položke **Stav (Status)** zobrazenú možnosť **Dostupné (Available)**, môžete vykonať prostredníctvom pripojenia USB.

   Ak chcete vykonať nastavenie tlačiarne pripojenej prostredníctvom rozhrania USB, vyberte v rozbaľovacej ponuke na paneli nástrojov položku **USB** a tlačiareň, pre ktorú chcete vykonať alebo zmeniť nastavenia.

5. V ponuke **Nastavenia tlačiarne (Printer Settings)** vyberte možnosť **Nastavenia siete... (Network Settings...)**.

   Zobrazí sa obrazovka **Potvrdenie hesla tlačiarne (Confirm Printer Password)**.

   Ďalšie informácie o hesle nájdete v časti Heslo správcu.

   Poznámka

   - Kliknutím na ikonu ⚙ môžete vykonať/zmeniť nastavenia.
   - Ak v kroku 4 vyberiete tlačiareň pripojenú prostredníctvom rozhrania USB, po zobrazení obrazovky **Potvrdenie hesla tlačiarne (Confirm Printer Password)** sa zobrazí nasledujúca obrazovka.

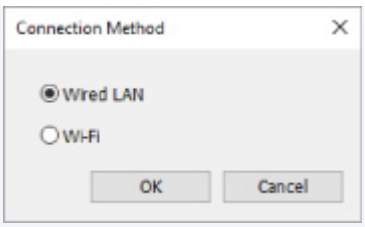

Vyberte možnosť **Káblová sieť LAN (Wired LAN)** a kliknite na tlačidlo **OK**.

6. Zadajte heslo a kliknite na položku **OK**.

Zobrazí sa obrazovka **Nastavenia siete (Network Settings)**.

7. Vykonajte/zmeňte nastavenia.

Na obrazovke môžete prepínať medzi adresami IPv4 a IPv6. Kliknutím na kartu prepnite protokol.

- Nastavenia adresy IPv4

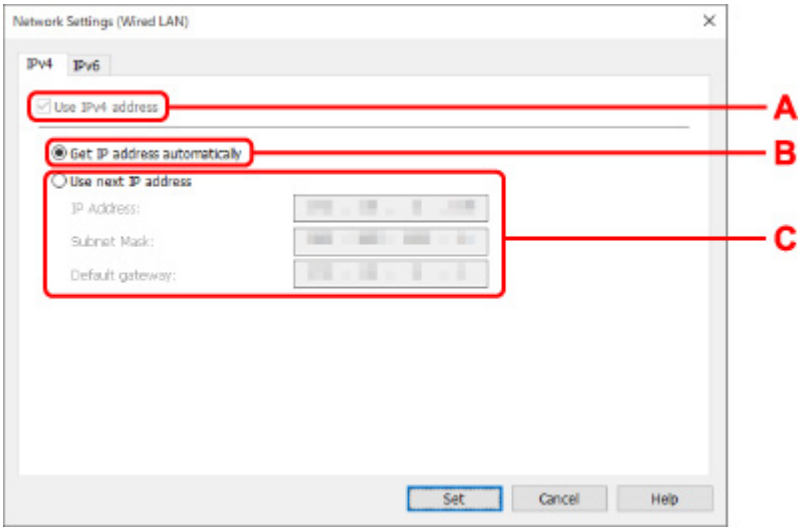

A: Použiť adresu IPv4 (Use IPv4 address)

Vždy vybratá možnosť. (Zobrazuje sa sivou.)

B: Získať adresu IP automaticky (Get IP address automatically)

Ak vyberiete túto možnosť, použije sa adresa IP automaticky pridelená serverom DHCP. Na smerovači musíte mať povolený server DHCP.

C: Použiť nasledujúcu adresu IP (Use next IP address)

Túto možnosť vyberte, ak nie je v nastaveniach dostupná možnosť povolenia servera DHCP pre systém, v ktorom používate tlačiareň alebo v ktorom chcete použiť fixnú adresu IP.

Zadajte adresu IP, masku podsiete a predvolenú bránu.

- Nastavenia adresy IPv6

Poznámka

- Ak v 4. kroku vyberiete tlačiareň pripojenú cez rozhranie USB, v závislosti od používanej tlačiarne nemôžete konfigurovať nastavenia pre protokol IPv6.

  Podrobnosti nájdete v časti Zoznam modelov, ktoré nepodporujú konfiguráciu protokolu IPv6 cez pripojenie USB.

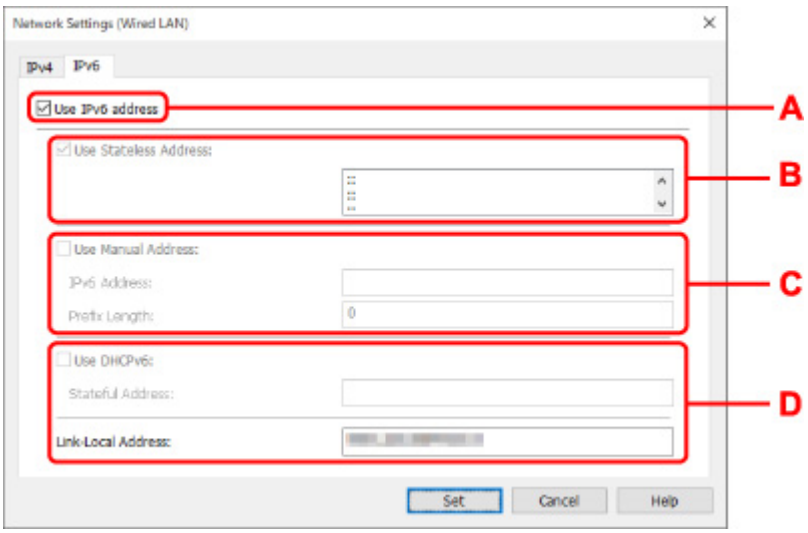

A: Použiť adresu IPv6 (Use IPv6 address)

Túto možnosť vyberte, ak používate tlačiareň v prostredí IPv6.

B: Použiť bezstavovú adresu: (Use Stateless Address:)

Túto možnosť vyberte, ak používate automaticky pridelenú adresu IP. Použite smerovač kompatibilný s protokolom IPv6.

Poznámka

- Toto nastavenie je dostupné v závislosti od použitej tlačiarne.

C: Použiť manuálnu adresu: (Use Manual Address:)

Túto možnosť vyberte, ak nie je v nastaveniach dostupná možnosť povolenia servera DHCP pre systém, v ktorom používate tlačiareň alebo v ktorom chcete použiť fixnú adresu IP.

Zadajte adresu IP a dĺžku predpony adresy IP.

Poznámka

- Toto nastavenie je dostupné v závislosti od použitej tlačiarne.

D: Použiť DHCPv6: (Use DHCPv6:)

Túto možnosť vyberte, ak získate adresu IP pomocou protokolu DHCPv6.

Poznámka

- Toto nastavenie je dostupné v závislosti od použitej tlačiarne.

8. Kliknite na položku **Nastaviť (Set)**.

Vykonanie/zmena nastavenia siete Wi-Fi

Ak chcete vykonať/zmeniť nastavenie siete Wi-Fi, použite nasledujúci postup.

Dôležité

- Pred vykonaním nastavenia tlačiarne zapnite funkciu Jednoduché bezdrôtové pripojenie (nastavenie bez káblov). (Nie je potrebné v prípade zmeny adresy IP.) Podrobné informácie nájdete v príručke online k vašej tlačiarni, v ktorej vyhľadajte model "NR049" a prezrite si zobrazenú stranu.
- Ak sa pripájate k tlačiarni prostredníctvom siete Wi-Fi, dôrazne odporúčame, aby ste na zaistenie bezpečnosti vykonali nastavenia zabezpečenia siete Wi-Fi pomocou protokolov WPA/WPA2.

Poznámka

- V prípade niektorých modelov môžete nastavenie siete pre tlačiareň pripojenú pomocou kábla USB vykonať prostredníctvom nástroja IJ Network Device Setup Utility. Výberom možnosti **USB** v položke **Prepnúť zobrazenie (Switch View)** ponuky **Zobraziť (View)** zobrazíte tlačiarne.

1. Spustite nástroj IJ Network Device Setup Utility.

2. Prečítajte si zobrazenú správu a vyberte možnosť **Áno (Yes)**.

3. Na zobrazenej obrazovke vyberte položku **Sieťové nastavenie tlačiarne**.

   Zobrazí sa zoznam rozpoznaných tlačiarní.

4. Zo zoznamu tlačiarní vyberte tú tlačiareň, pre ktorú chcete vykonať/zmeniť nastavenia.

   Vyberte tlačiareň, pri ktorej sa v položke **Spôsob pripojenia (Connection Method)** zobrazuje možnosť **Wi-Fi** a v položke **Stav (Status)** možnosť **Dostupné (Available)** alebo **Požaduje nastavenie (Requires Setup)**, a vykonajte nastavenie.

   Nastavenia pre tlačiareň, ktorá nemá v položke **Stav (Status)** zobrazenú možnosť **Dostupné (Available)** alebo **Požaduje nastavenie (Requires Setup)**, môžete vykonať prostredníctvom pripojenia USB.

   Ak chcete vykonať nastavenie tlačiarne pripojenej prostredníctvom rozhrania USB, vyberte v rozbaľovacej ponuke na paneli nástrojov položku **USB** a tlačiareň, pre ktorú chcete vykonať alebo zmeniť nastavenia.

5. V ponuke **Nastavenia tlačiarne (Printer Settings)** vyberte možnosť **Nastavenia siete... (Network Settings...)**.

   Zobrazí sa obrazovka **Potvrdenie hesla tlačiarne (Confirm Printer Password)**.

   Ďalšie informácie o hesle nájdete v časti Heslo správcu.

   ### Poznámka

   - Kliknutím na ikonu ⚙ môžete vykonať/zmeniť nastavenia.
   - Ak v kroku 4 vyberiete tlačiareň pripojenú prostredníctvom rozhrania USB a vybratá tlačiareň je kompatibilná s káblovou sieťou LAN, po zobrazení obrazovky **Potvrdenie hesla tlačiarne (Confirm Printer Password)** sa zobrazí nasledujúca obrazovka.

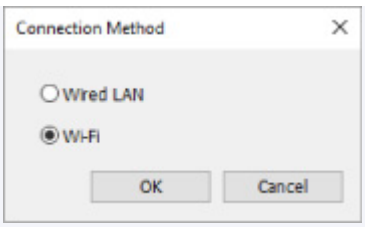

Vyberte možnosť **Wi-Fi** a kliknite na tlačidlo **OK**.

6. Zadajte heslo a kliknite na položku **OK**.

Zobrazí sa obrazovka **Nastavenia siete (Network Settings)**.

7. Vykonajte/zmeňte nastavenia.

Na obrazovke môžete prepínať medzi adresami IPv4 a IPv6. Kliknutím na kartu prepnite protokol.

- Nastavenie adresy IPv4/IPv6

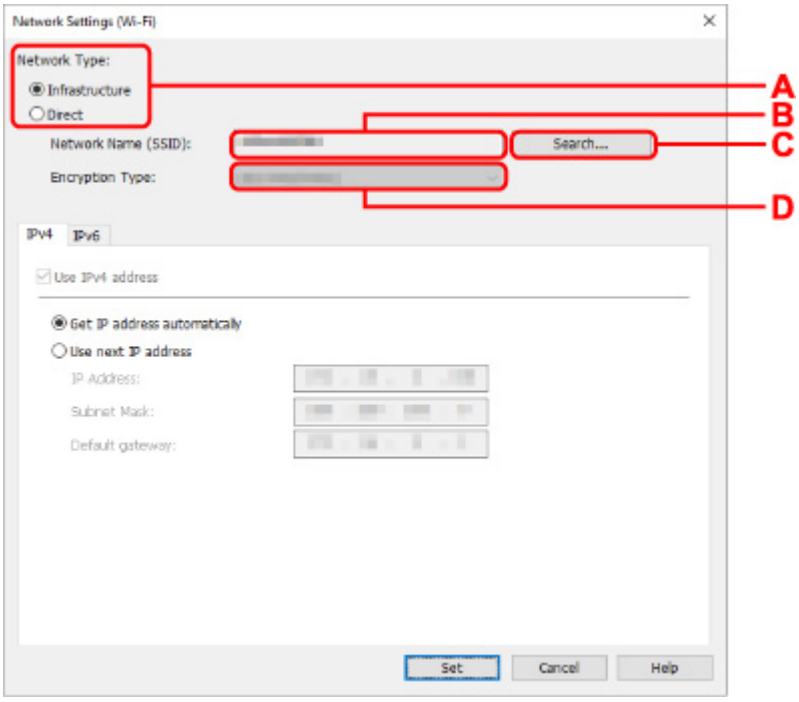

A: Typ siete: (Network Type:)

Vyberte režim Wi-Fi.

- **Infraštruktúra (Infrastructure)**

  Slúži na pripojenie tlačiarne k sieti Wi-Fi pomocou smerovača bezdrôtovej siete.

- **Priame (Direct)**

  Tlačiareň sa pripojí k zariadeniam s podporou bezdrôtovej komunikácie (inteligentný telefón alebo tablet) bez použitia smerovača bezdrôtovej siete.

Poznámka

- Ak je v počítači zapnuté rozhranie Wi-Fi a v 4. kroku vyberiete tlačiareň pripojenú cez rozhranie USB, v závislosti od používanej tlačiarne môžete vybrať možnosť **Priame (Direct)**.

- Ak je vybratá možnosť **Priame (Direct)**, stav všetkých položiek sa zobrazuje sivou farbou a nemôžete vykonať žiadne nastavenia.

  Okrem toho sa nemôžete pripojiť k internetu cez počítač v závislosti od operačného systému.

B: Sieťový názov (SSID): (Network Name (SSID):)

Zobrazuje sa sieťový názov (SSID) siete Wi-Fi, ktorá sa práve používa.

Počas využívania pripojenia Wireless Direct sa zobrazuje sieťový názov (SSID) pre pripojenie Wireless Direct.

C: Hľadať... (Search...)

Objaví sa obrazovka **Zistené smerovače bezdrôtovej siete (Detected Wireless Routers)**, prostredníctvom ktorej môžete vybrať smerovač bezdrôtovej siete, ku ktorému sa chcete pripojiť. Ak je smerovač bezdrôtovej siete už pripojený k počítaču, v položke **Stav komunikácie (Communication Status)** sa zobrazí označenie **Dostupné (Available)**.

Ak zo zoznamu vyberiete smerovač bezdrôtovej siete, ktorý má v položke **Stav komunikácie (Communication Status)** uvedenú možnosť **Nepripojené (Not Connected)**, kliknutím na možnosť **Nastaviť (Set)** zobrazíte obrazovku nastavení WPA/WPA2 alebo WEP pre smerovač bezdrôtovej siete.

➡ Ak sa zobrazí obrazovka Podrobnosti o WEP
➡ Ak sa zobrazí obrazovka Podrobnosti o WPA/WPA2

D: Typ šifrovania: (Encryption Type:)

Zobrazuje metódu šifrovania siete Wi-Fi.

- Nastavenia adresy IPv4

Poznámka

- Nasledujúce položky nastavenia sa zobrazujú, len ak je pre **Typ siete: (Network Type:)** vybratá možnosť **Infraštruktúra (Infrastructure)**.

  Ak je vybratá možnosť **Priame (Direct)**, stav všetkých položiek sa zobrazuje sivou farbou a nemôžete vykonať žiadne nastavenia.

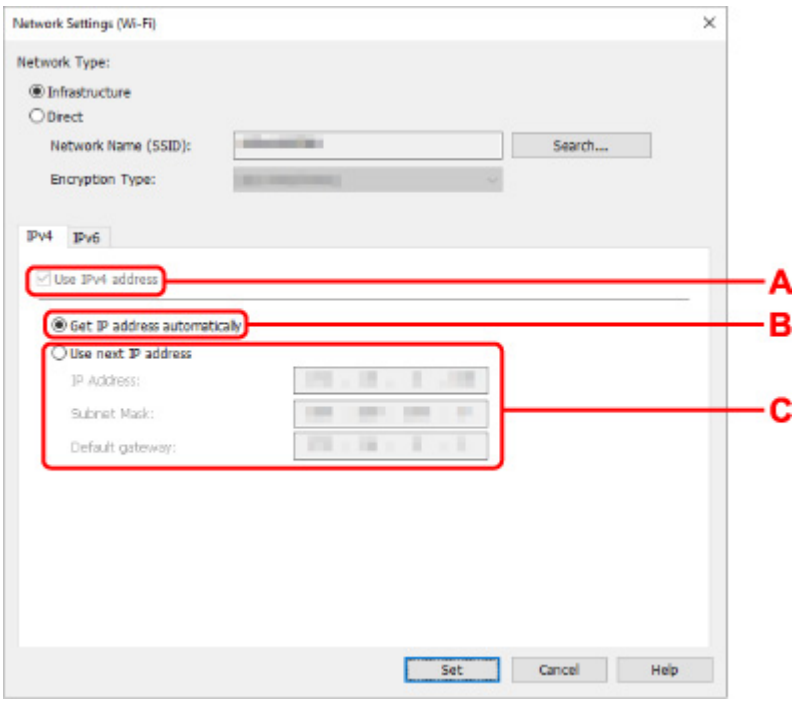

A: Použiť adresu IPv4 (Use IPv4 address)

Vždy vybratá možnosť. (Zobrazuje sa sivou.)

B: Získať adresu IP automaticky (Get IP address automatically)

Ak vyberiete túto možnosť, použije sa adresa IP automaticky pridelená serverom DHCP. Na smerovači bezdrôtovej siete musíte mať povolený server DHCP.

C: Použiť nasledujúcu adresu IP (Use next IP address)

Túto možnosť vyberte, ak nie je v nastaveniach dostupná možnosť povolenia servera DHCP pre systém, v ktorom používate tlačiareň alebo v ktorom chcete použiť fixnú adresu IP.

Zadajte adresu IP, masku podsiete a predvolenú bránu.

- Nastavenia adresy IPv6

Poznámka

- Ak v 4. kroku vyberiete tlačiareň pripojenú cez rozhranie USB, v závislosti od používanej tlačiarne nemôžete konfigurovať nastavenia pre protokol IPv6.

  Podrobnosti nájdete v časti Zoznam modelov, ktoré nepodporujú konfiguráciu protokolu IPv6 cez pripojenie USB.

- Nasledujúce položky nastavenia sa zobrazujú, len ak je pre **Typ siete: (Network Type:)** vybratá možnosť **Infraštruktúra (Infrastructure)**.

  Ak je vybratá možnosť **Priame (Direct)**, stav všetkých položiek sa zobrazuje sivou farbou a nemôžete vykonať žiadne nastavenia.

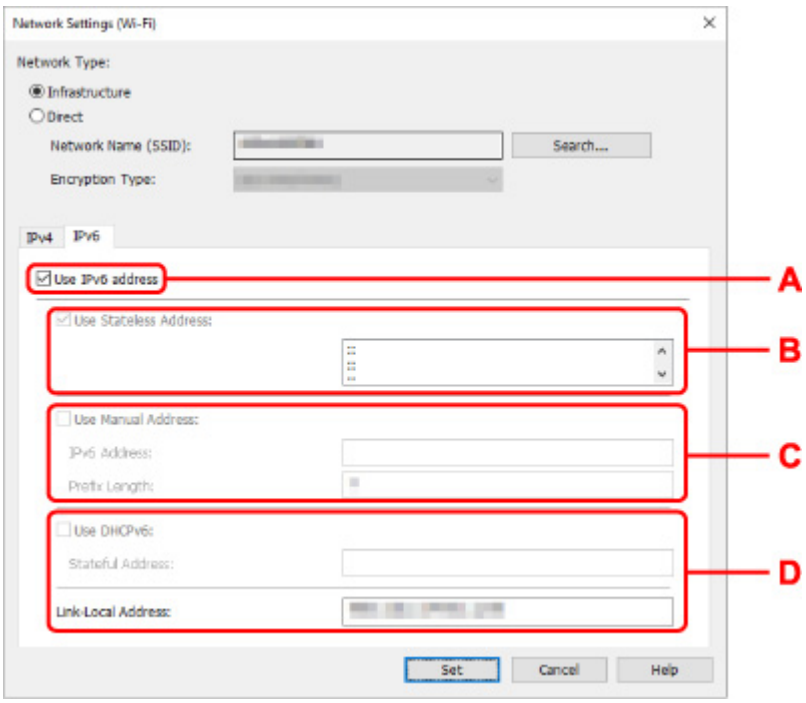

A: Použiť adresu IPv6 (Use IPv6 address)

Túto možnosť vyberte, ak používate tlačiareň v prostredí IPv6.

B: Použiť bezstavovú adresu: (Use Stateless Address:)

Túto možnosť vyberte, ak používate automaticky pridelenú adresu IP. Použite smerovač kompatibilný s protokolom IPv6.

Poznámka

- Toto nastavenie je dostupné v závislosti od použitej tlačiarne.

C: Použiť manuálnu adresu: (Use Manual Address:)

Túto možnosť vyberte, ak nie je v nastaveniach dostupná možnosť povolenia servera DHCP pre systém, v ktorom používate tlačiareň alebo v ktorom chcete použiť fixnú adresu IP.

Zadajte adresu IP a dĺžku predpony adresy IP.

Poznámka

- Toto nastavenie je dostupné v závislosti od použitej tlačiarne.

D: Použiť DHCPv6: (Use DHCPv6:)

Túto možnosť vyberte, ak získate adresu IP pomocou protokolu DHCPv6.

Poznámka

- Toto nastavenie je dostupné v závislosti od použitej tlačiarne.

8. Kliknite na položku **Nastaviť (Set)**.

Priraďovanie informácií k tlačiarni

Pomocou nasledujúcich postupov priradíte/zmeníte názov umiestnenia alebo názov zariadenia pre tlačiareň.

Tieto názvy sa zobrazujú pod položkami **Názov zariadenia:** a **Umiestnenie:** na obrazovke nástroja **Canon IJ Network Device Setup Utility**.

Poznámka

- Ak v rozbaľovacej ponuke na paneli nástrojov vyberiete možnosť **USB**, táto položka nastavenia nebude dostupná.

1. Spustite nástroj IJ Network Device Setup Utility.

2. Prečítajte si zobrazenú správu a vyberte možnosť **Áno (Yes)**.

3. Na zobrazenej obrazovke vyberte položku **Sieťové nastavenie tlačiarne**.

   Zobrazí sa zoznam rozpoznaných tlačiarní.

4. Vyberte tlačiareň, ku ktorej chcete priradiť názov umiestnenia a názov zariadenia.

   Vyberte tlačiareň, pri ktorej je v položke **Stav (Status)** zobrazená možnosť **Dostupné (Available)**.

5. V ponuke **Nastavenia tlačiarne (Printer Settings)** vyberte možnosť **Podrobné nastavenia tlačiarne... (Detailed Printer Settings...)**.

   Zobrazí sa obrazovka **Potvrdenie hesla tlačiarne (Confirm Printer Password)**.

   Ďalšie informácie o hesle nájdete v časti Heslo správcu.

6. Zadajte heslo a kliknite na položku **OK**.

   Zobrazí sa obrazovka **Podrobné nastavenia tlačiarne (Detailed Printer Settings)**.

7. Vykonajte/zmeňte nastavenia.

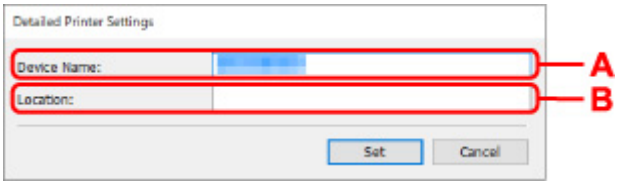

   Dostupné sú položky nastavení uvedené nižšie.

   A: Názov zariadenia: (Device Name:)
   Priradí sa názov zariadenia.

   B: Umiestnenie: (Location:)
   Priradí sa názov umiestnenia.

8. Kliknite na položku **Nastaviť (Set)**.

Zavedenie sieťových nastavení

Pri inicializácii nastavení siete tlačiarne postupujte takto.

1. Spustite nástroj IJ Network Device Setup Utility.
2. Prečítajte si zobrazenú správu a vyberte možnosť **Áno (Yes)**.
3. Na zobrazenej obrazovke vyberte položku **Sieťové nastavenie tlačiarne**.

   Zobrazí sa zoznam rozpoznaných tlačiarní.
4. Vyberte tlačiareň, pre ktorú chcete inicializovať nastavenia.

   Vyberte tlačiareň, pri ktorej je v položke **Stav (Status)** zobrazená možnosť **Dostupné (Available)**.
5. V ponuke **Nastavenia tlačiarne (Printer Settings)** vyberte možnosť **Obnoviť nastavenia siete LAN (Reset LAN settings)**.

   Zobrazí sa obrazovka **Potvrdenie hesla tlačiarne (Confirm Printer Password)**.

   Ďalšie informácie o hesle nájdete v časti Heslo správcu.
6. Zadajte heslo a kliknite na položku **OK**.
7. Kliknite na obrazovke na možnosť **Áno (Yes)**.
8. Kliknite na obrazovke na možnosť **OK**.

   Inicializujú sa nastavenia siete tlačiarne.

Zmena hesla správcu

Ak chcete zmeniť heslo správcu, postupujte takto.

1. Spustite nástroj IJ Network Device Setup Utility.

2. Prečítajte si zobrazenú správu a vyberte možnosť **Áno (Yes)**.

3. Na zobrazenej obrazovke vyberte položku **Sieťové nastavenie tlačiarne**.

   Zobrazí sa zoznam rozpoznaných tlačiarní.

4. Vyberte tlačiareň, pre ktorú chcete zmeniť heslo.

   Vyberte tlačiareň, pri ktorej je v položke **Stav (Status)** zobrazená možnosť **Dostupné (Available)**.

5. V ponuke **Nastavenia tlačiarne (Printer Settings)** vyberte možnosť **Zmeniť heslo... (Change Password...)**.

   Zobrazí sa obrazovka **Zmeniť heslo tlačiarne (Change Printer Password)**.

   Ďalšie informácie o hesle nájdete v časti Heslo správcu.

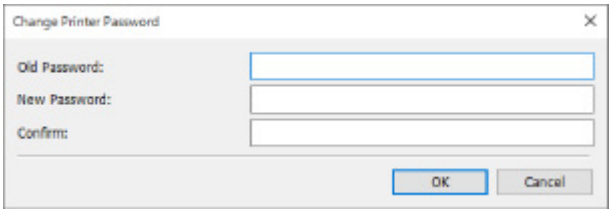

6. Zadajte súčasné heslo a nové heslo.

7. Zadajte nové heslo ešte raz do poľa **Potvrdenie: (Confirm:)**.

8. Kliknite na položku **OK**.

   Heslo správcu sa týmto aktualizuje.

Nastavenie kritérií vyhľadávania tlačiarne/vyhľadanie konkrétnej tlačiarne

Kritériá vyhľadávania tlačiarne môžete zadať po spustení nástroja IJ Network Device Setup Utility alebo pri aktualizácií vyhľadávania tlačiarne, prípadne môžete vyhľadať konkrétnu tlačiareň.

Zmenou týchto nastavení môžete vyhľadať tlačiareň, ktorú chcete použiť a ktorú sa predtým nepodarilo rozpoznať.

Poznámka

- Ak sa tlačiareň, ktorú chcete použiť, nerozpozná, môžete ju vyhľadať tak, že na ovládacom paneli zadáte adresu IP, masku podsiete alebo predvolenú bránu a hľadanie zopakujete.

➡ Nastavenie kritérií vyhľadávania tlačiarne
➡ Vyhľadanie konkrétnej tlačiarne

Nastavenie kritérií vyhľadávania tlačiarne

1. Spustite nástroj IJ Network Device Setup Utility.

2. Prečítajte si zobrazenú správu a vyberte možnosť **Áno (Yes)**.

3. Na zobrazenej obrazovke vyberte položku **Sieťové nastavenie tlačiarne**.

   Zobrazí sa zoznam rozpoznaných tlačiarní.

4. V ponuke **Možnosti (Option)** vyberte možnosť **Nastavenia vyhľadávania... (Search Settings...)**.

   Zobrazí sa obrazovka **Nastavenia vyhľadávania (Search Settings)**.

5. Zadajte kritériá vyhľadávania tlačiarne.

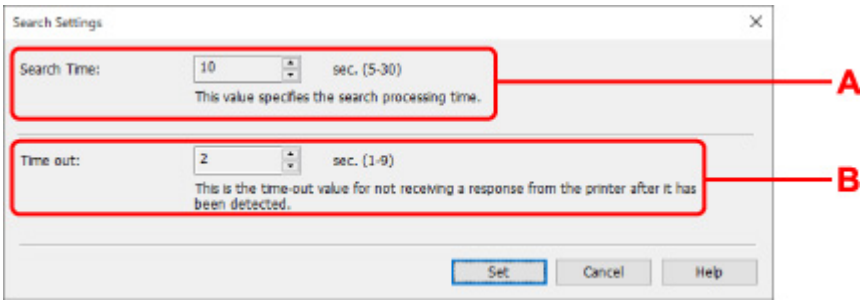

A: Čas vyhľadávania: (Search Time:)
Určuje čas vyhľadávania tlačiarní.

B: Časový limit: (Time out:)
Určuje časovú lehotu, počas ktorej nebola zaznamenaná žiadna reakcia zo strany tlačiarne.

Poznámka

- Šance na rozpoznanie požadovanej tlačiarne sú väčšie, ak zadáte rozsiahlejšie hodnoty, môže to však znamenať, že vyhľadávanie bude chvíľu trvať.

6. Kliknite na položku **Nastaviť (Set)**.

Vyhľadanie konkrétnej tlačiarne

1. Spustite nástroj IJ Network Device Setup Utility.

2. Prečítajte si zobrazenú správu a vyberte možnosť **Áno (Yes)**.

3. Na zobrazenej obrazovke vyberte položku **Sieťové nastavenie tlačiarne**.

   Zobrazí sa zoznam rozpoznaných tlačiarní.

4. V ponuke **Možnosti (Option)** vyberte možnosť **Zadané vyhľadávanie... (Specified Searching...)**.

   Zobrazí sa obrazovka **Zadané vyhľadávanie (Specified Searching)**.

5. Vyberte požadovanú položku a zadajte príslušnú hodnotu.

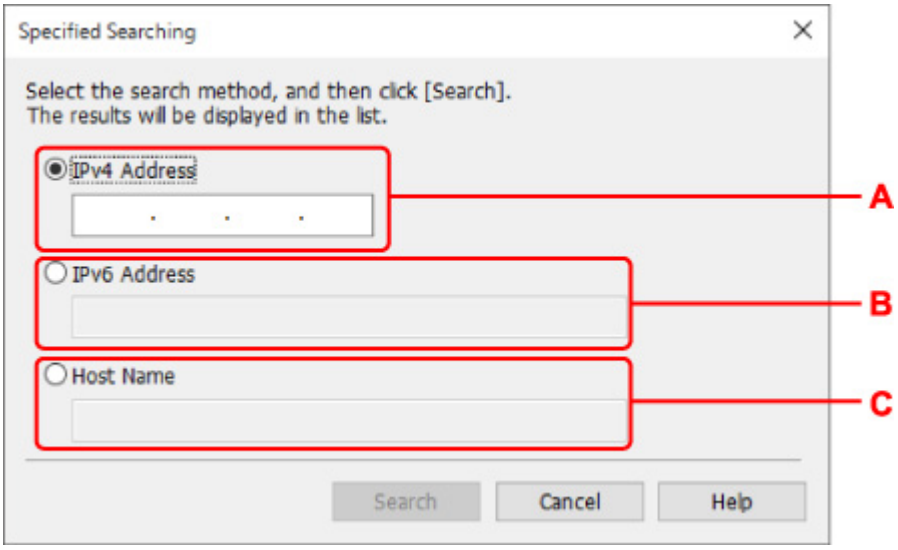

A: Adresa IPv4 (IPv4 Address)
Určuje adresu IPv4 tlačiarne, ktorú chcete vyhľadať.

B: Adresa IPv6 (IPv6 Address)
Určuje adresu IPv6 tlačiarne, ktorú chcete vyhľadať.

C: Názov hostiteľa (Host Name)
Určuje názov hostiteľa tlačiarne, ktorú chcete vyhľadať.

6. Kliknite na položku **Hľadať (Search)**.

Nástroj IJ Network Device Setup Utility začne vyhľadávanie podľa zadaných kritérií a zobrazí zoznam rozpoznaných tlačiarní.

Ak sa zobrazí obrazovka Podrobnosti o WEP

Ak vymeníte smerovač bezdrôtovej siete a chcete k nemu pripojiť tlačiareň, zadajte heslo (kľúč WEP) podľa metódy šifrovania tohto smerovača bezdrôtovej siete.

1. Keď sa zobrazí obrazovka **Podrobnosti o WEP (WEP Details)**, zadajte nasledujúce položky.

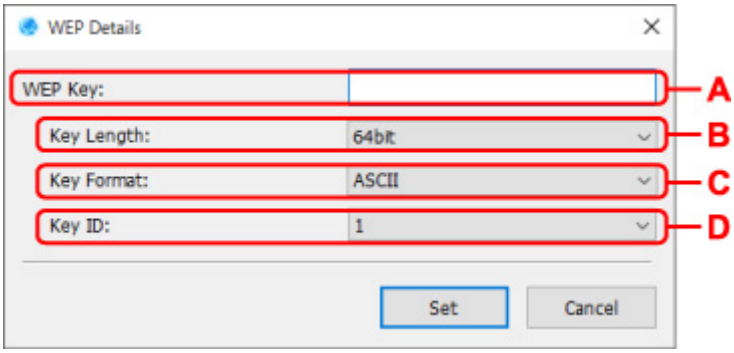

A: Kľúč WEP: (WEP Key:)

Zadajte rovnaký kľúč, aký je nastavený pre bezdrôtový smerovač.

Počet a typ znakov, ktoré možno zadať, závisí od kombinácie dĺžky a formátu tohto kľúča.

		Dĺžka kľúča: (Key Length:)	
		64 bitov (64bit)	**128 bitov (128bit)**
Formát kľúča: (Key Format:)	**znakov (ASCII)**	5 znakov	13 znakov
	Šestnástkový (**Hex**)	10 číslic	26 číslic

B: Dĺžka kľúča: (Key Length:)

Vyberte možnosť **64 bitov (64bit)** alebo **128 bitov (128bit)**.

C: Formát kľúča: (Key Format:)

Vyberte možnosť **znakov (ASCII)** alebo **Hex**.

D: Identifikácia kľúča: (Key ID:)

Vyberte identifikáciu kľúča (index) nastavenú pre bezdrôtový smerovač.

2. Kliknite na položku **Nastaviť (Set)**.

Dôležité

- Ak po zmene typu šifrovania určeného pre tlačiareň nemôže tlačiareň komunikovať s počítačom, skontrolujte, či sa s typom šifrovania tlačiarne zhodujú typy šifrovania určené pre počítač a bezdrôtový smerovač.

Ak sa zobrazí obrazovka Podrobnosti o WPA/WPA2

Ak vymeníte smerovač bezdrôtovej siete a chcete k nemu pripojiť tlačiareň, zadajte heslo podľa metódy šifrovania tohto smerovača bezdrôtovej siete.

1. Keď sa zobrazí obrazovka **Podrobnosti o WPA/WPA2 (WPA/WPA2 Details)**, zadajte heslo.

   Zadajte heslo nastavené pre smerovač bezdrôtovej siete. Heslo má tvoriť reťazec 8 až 63 alfanumerických znakov alebo 64-miestna hodnota v šestnástkovej sústave.

   Ak nepoznáte heslo smerovača bezdrôtovej siete, pozrite si návod na používanie dodávaný so smerovačom bezdrôtovej siete alebo sa obráťte na jeho výrobcu.

   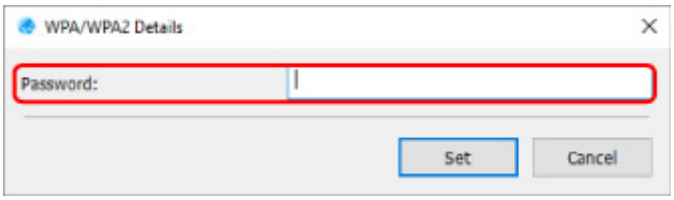

2. Kliknite na položku **Nastaviť (Set)**.

   Dôležité

   - Ak po zmene typu šifrovania určeného pre tlačiareň nemôže tlačiareň komunikovať s počítačom, skontrolujte, či sa s typom šifrovania tlačiarne zhodujú typy šifrovania určené pre počítač a bezdrôtový smerovač.

Kontrola stavu siete

- Kontrola stavu siete Wi-Fi
- Zobrazenie informácií o sieti počítača
- Zobrazenie informácií o sieti tlačiarne
- Kontrola stavu pripojenia medzi tlačiarňou a smerovačom bezdrôtovej siete
- Kontrola rozdielov nastavenia siete

Kontrola stavu siete Wi-Fi

Ak chcete skontrolovať stav bezdrôtovej siete (intenzitu signálu) medzi tlačiarňou a počítačom, postupujte takto.

Ak pripojenie Wi-Fi nefunguje správne, skontrolujte stav siete v tejto ponuke.

1. Spustite nástroj IJ Network Device Setup Utility.

2. Prečítajte si zobrazenú správu a vyberte možnosť **Áno (Yes)**.

3. Na zobrazenej obrazovke vyberte položku **Sieťové nastavenie tlačiarne**.

   Zobrazí sa zoznam rozpoznaných tlačiarní.

4. Zo zoznamu tlačiarní vyberte tlačiareň, pre ktorú chcete skontrolovať stav bezdrôtovej siete.

   Vyberte tlačiareň, pri ktorej je v položke **Stav (Status)** zobrazená možnosť **Dostupné (Available)**.

5. V ponuke **Zobraziť (View)** vyberte možnosť **Skontrolovať stav bezdrôtovej komunikácie (Check Wireless Communication Status)**.

   Zobrazí sa obrazovka **Potvrdenie hesla tlačiarne (Confirm Printer Password)**.

   Ďalšie informácie o hesle nájdete v časti Heslo správcu.

6. Zadajte heslo a kliknite na položku **OK**.

   - Ak je tlačiareň pripojená k počítaču prostredníctvom smerovača bezdrôtovej siete:

     Zobrazí sa nasledujúca obrazovka.

     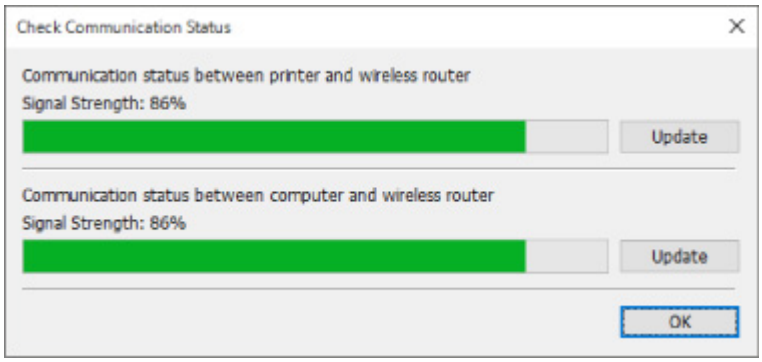

   - Ak je tlačiareň pripojená k počítaču prostredníctvom pripojenia Wireless Direct:

     Zobrazí sa nasledujúca obrazovka.

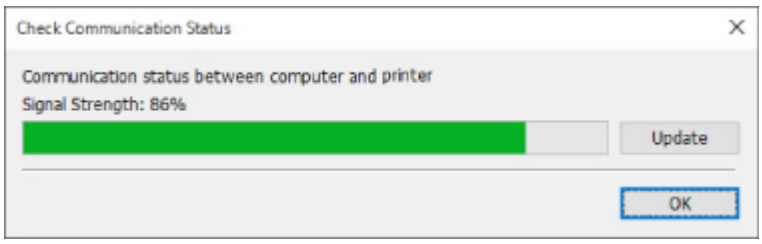

Kliknutím na položku **Aktualizovať (Update)** opakovane zmerajte intenzitu signálu.

7. Kliknutím na položku **OK** zatvorte obrazovku.

Zobrazenie informácií o sieti počítača

Ak chcete zobraziť informácie o sieti pre počítač, ku ktorému je pripojená tlačiareň vybratá na obrazovke nástroja **Canon IJ Network Device Setup Utility** a na ktorom je nástroj IJ Network Device Setup Utility nainštalovaný, postupujte takto.

1. Spustite nástroj IJ Network Device Setup Utility.

2. Prečítajte si zobrazenú správu a vyberte možnosť **Áno (Yes)**.

3. Na zobrazenej obrazovke vyberte položku **Sieťové nastavenie tlačiarne**.

   Zobrazí sa zoznam rozpoznaných tlačiarní.

4. V ponuke **Zobraziť (View)** vyberte možnosť **Informácie o sieti počítača (Computer Network Information)**.

   Zobrazí sa nasledujúca obrazovka.

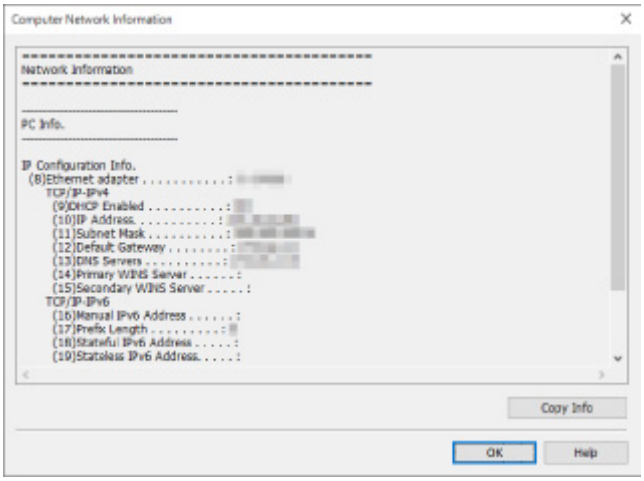

   Kliknutím na položku **Kopírovať informácie (Copy Info)** skopírujete všetky informácie o sieti do schránky.

5. Kliknutím na položku **OK** zatvorte obrazovku.

Zobrazenie informácií o sieti tlačiarne

Ak chcete zobraziť informácie o sieti tlačiarne, postupujte takto.

1. Spustite nástroj IJ Network Device Setup Utility.

2. Prečítajte si zobrazenú správu a vyberte možnosť **Áno (Yes)**.

3. Na zobrazenej obrazovke vyberte položku **Sieťové nastavenie tlačiarne**.

   Zobrazí sa zoznam rozpoznaných tlačiarní.

4. Zo zoznamu tlačiarní vyberte tlačiareň, pre ktorú chcete zobraziť informácie o sieti.

   Vyberte tlačiareň, pri ktorej je v položke **Stav (Status)** zobrazená možnosť **Dostupné (Available)**.

5. V ponuke **Zobraziť (View)** vyberte možnosť **Informácie o sieti tlačiarne (Printer Network Information)**.

   Zobrazí sa obrazovka **Potvrdenie hesla tlačiarne (Confirm Printer Password)**.

   Ďalšie informácie o hesle nájdete v časti Heslo správcu.

6. Zadajte heslo a kliknite na položku **OK**.

   Zobrazí sa nasledujúca obrazovka.

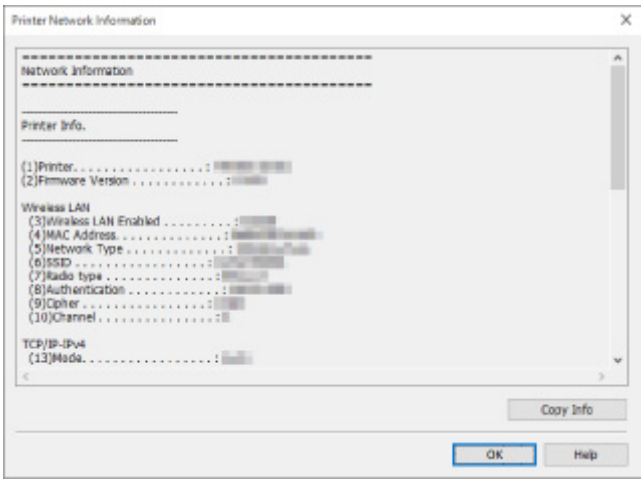

   Kliknutím na položku **Kopírovať informácie (Copy Info)** skopírujete všetky informácie o sieti do schránky.

7. Kliknutím na položku **OK** zatvorte obrazovku.

Kontrola stavu pripojenia medzi tlačiarňou a smerovačom bezdrôtovej siete

Ak chcete skontrolovať informácie o smerovači bezdrôtovej siete zistené tlačiarňou, postupujte takto.

Zistí smerovače bezdrôtovej siete v okolí tlačiarne a zobrazí zoznam zistených smerovačov. Pomocou tejto ponuky môžete skontrolovať, či je tlačiareň správne umiestnená.

1. Spustite nástroj IJ Network Device Setup Utility.

2. Prečítajte si zobrazenú správu a vyberte možnosť **Áno (Yes)**.

3. Na zobrazenej obrazovke vyberte položku **Sieťové nastavenie tlačiarne**.

   Zobrazí sa zoznam rozpoznaných tlačiarní.

4. Zo zoznamu tlačiarní vyberte tlačiareň, pre ktorú chcete skontrolovať stav pripojenia medzi tlačiarňou a smerovačom bezdrôtovej siete.

   Vyberte tlačiareň, pri ktorej je v položke **Stav (Status)** zobrazená možnosť **Dostupné (Available)** a v položke **Spôsob pripojenia (Connection Method)** možnosť **Wi-Fi**.

5. V ponuke **Zobraziť (View)** vyberte možnosť **Stav tlačiarne a pripojenia smerovača bezdrôtovej siete (Connection Status of Printer and Wireless Router)**.

   Zobrazí sa obrazovka **Potvrdenie hesla tlačiarne (Confirm Printer Password)**.

   Ďalšie informácie o hesle nájdete v časti Heslo správcu.

6. Zadajte heslo a kliknite na položku **OK**.

   Zobrazí sa nasledujúca obrazovka.

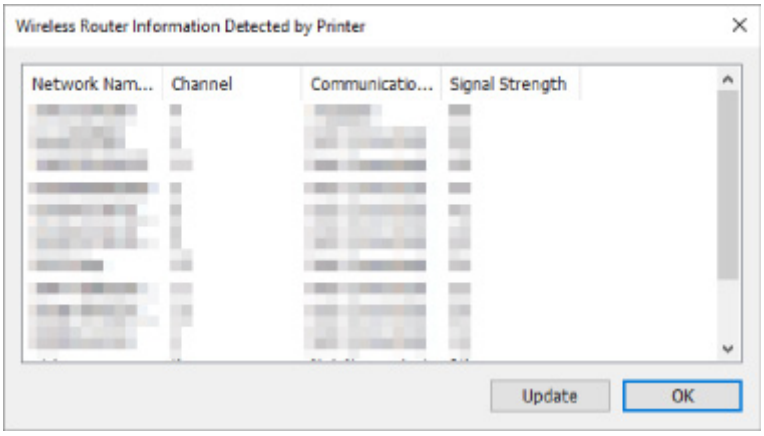

   Kliknutím na položku **Aktualizovať (Update)** opäť vyhľadajte smerovače bezdrôtovej siete.

7. Kliknutím na položku **OK** zatvorte obrazovku.

Kontrola rozdielov nastavenia siete

Ak nemôžete použiť tlačiareň, ktorú ste v danej sieti predtým použili, porovnajte aktuálny stav siete so stavom, keď bolo možné tlačiareň použiť, a zistite rozdiely.

1. Spustite nástroj IJ Network Device Setup Utility.

2. Prečítajte si zobrazenú správu a vyberte možnosť **Áno (Yes)**.

3. Na zobrazenej obrazovke vyberte položku **Sieťové nastavenie tlačiarne**.

   Zobrazí sa zoznam rozpoznaných tlačiarní.

4. Zo zoznamu tlačiarní vyberte tlačiareň, pre ktorú sa v položke **Stav (Status)** zobrazuje možnosť **Neznáme (Unknown)** alebo **Nenastavené (Not Set)**.

5. V ponuke **Zobraziť (View)** vyberte možnosť **Skontrolovať stav pripojenia (Check Connection Status)**.

   Zobrazí sa nasledujúca obrazovka.

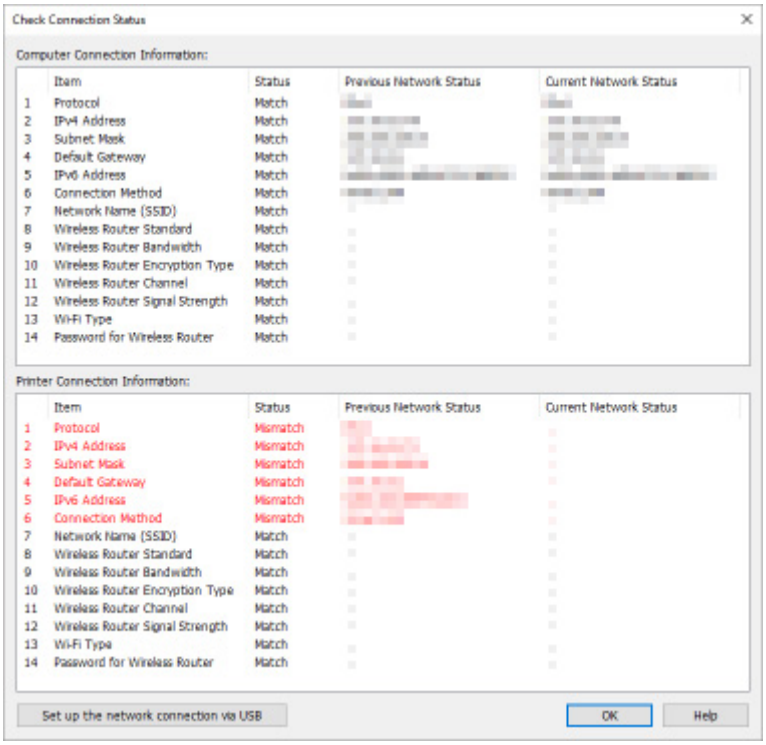

   Ak sa stav siete v čase, keď ste tlačiareň použili, líši od aktuálneho stavu, pri položke **Stav (Status)** sa objaví možnosť **Nezhoda (Mismatch)** a príslušné položky budú sfarbené na červeno. Skontrolujte červené položky.

6. Kliknutím na položku **OK** zatvorte obrazovku.

Nastavenia siete prostredníctvom pripojenia USB

Keď sa zobrazuje obrazovka **Skontrolovať stav pripojenia (Check Connection Status)**, môžete vykonať sieťové nastavenie tlačiarne prepojením tlačiarne a počítača pomocou kábla USB. Použite nasledujúci postup.

1. Kliknite na položku **Nastaviť sieťové pripojenie prostredníctvom rozhrania USB (Set up the network connection via USB)**.

   Postupujte podľa zobrazeného hlásenia a pripojte tlačiareň, ktorú chcete nastaviť, k počítaču pomocou kábla USB. Skontrolujte, či je tlačiareň zapnutá.

2. Na zobrazenej obrazovke kliknite na možnosť **Áno (Yes)**.

   Zobrazí sa zoznam rozpoznaných tlačiarní.

3. Zo zoznamu tlačiarní vyberte tlačiareň, pre ktorú chcete vykonať nastavenie.

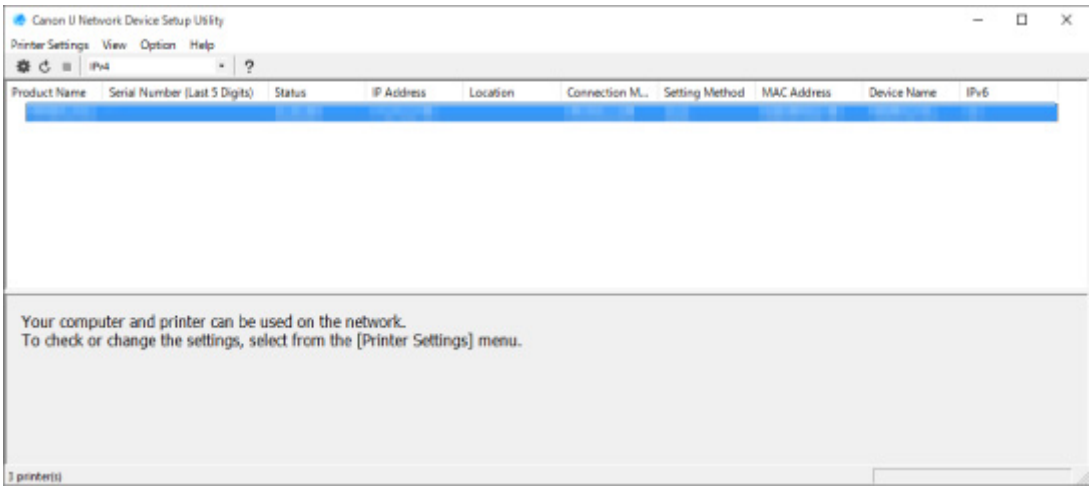

   Vykonajte nastavenie podľa pokynov zobrazených na obrazovke.

Ponuky nástroja IJ Network Device Setup Utility

- Ponuka Nastavenia tlačiarne
- Ponuka Zobraziť
- Ponuka Možnosti
- Ponuka Pomocník

Ponuka Nastavenia tlačiarne

V tejto časti sú popísané položky, ktoré sa zobrazujú v ponuke **Nastavenia tlačiarne (Printer Settings)**.

A: Nastavenia siete... (Network Settings...)

Slúži na nastavenie káblového pripojenia alebo pripojenia Wi-Fi.

- Vykonanie/zmena nastavení pripojenia ku káblovej sieti LAN (káblová sieť Ethernet)
- Vykonanie/zmena nastavenia siete Wi-Fi

Poznámka

- Túto položku môžete zobraziť aj kliknutím pravým tlačidlom na tlačiareň na obrazovke nástroja **Canon IJ Network Device Setup Utility**.

B: Podrobné nastavenia tlačiarne... (Detailed Printer Settings...)

Priradenie názvu zariadenia a názvu umiestnenia k tlačiarni.

- Priraďovanie informácií k tlačiarni

C: Obnoviť nastavenia siete LAN (Reset LAN settings)

Inicializácia nastavení siete LAN pre tlačiareň.

- Zavedenie sieťových nastavení

D: Zmeniť heslo... (Change Password...)

Zmena hesla stanoveného pre tlačiareň.

- Zmena hesla správcu

E: Nastaviť zariadenie pomocou webového prehliadača (Set up device by using web browser)

Kontrola informácií o tlačiarni alebo nastavenie informácií prostredníctvom webového rozhrania.

Poznámka

- Túto funkciu môžete využívať v kombinácii s týmito operačnými systémami a webovými prehliadačmi.

  Operačný systém: Windows 10/Windows 8.1/Windows 7 SP1 alebo novší

  Webové prehliadače: Internet Explorer 11 alebo novší, Google Chrome, Mozilla Firefox

- Túto položku môžete zobraziť aj kliknutím pravým tlačidlom na tlačiareň na obrazovke nástroja **Canon IJ Network Device Setup Utility**

F: Skončiť (Exit)

Ukončenie nástroja IJ Network Device Setup Utility.

Ponuka Zobraziť

V tejto časti sú popísané položky, ktoré sa zobrazujú v ponuke **Zobraziť (View)**.

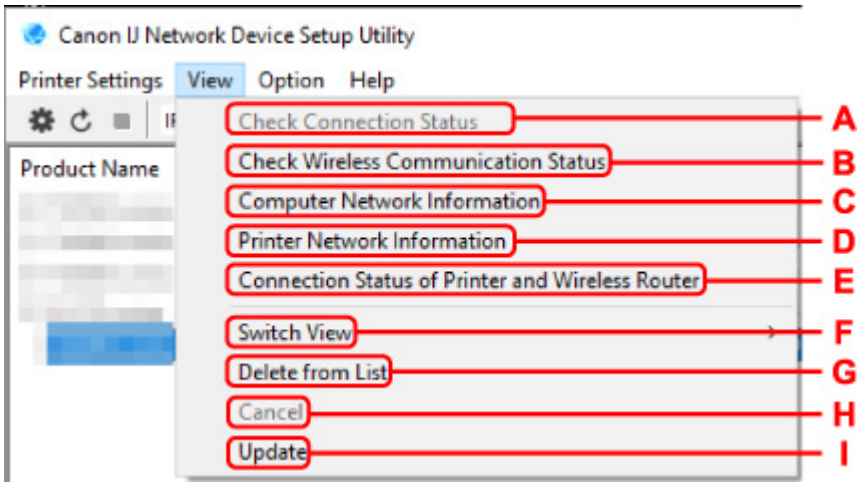

A: Skontrolovať stav pripojenia (Check Connection Status)

Ak nemôžete použiť tlačiareň, ktorú ste v danej sieti predtým použili, porovnajte aktuálny stav siete so stavom, keď bolo možné tlačiareň použiť, a zistite rozdiely.

➡ Kontrola rozdielov nastavenia siete

Poznámka

- Túto položku môžete zobraziť aj kliknutím pravým tlačidlom na tlačiareň na obrazovke nástroja **Canon IJ Network Device Setup Utility**.

B: Skontrolovať stav bezdrôtovej komunikácie (Check Wireless Communication Status)

Slúži na kontrolu stavu komunikácie v sieti Wi-Fi.

➡ Kontrola stavu siete Wi-Fi

Poznámka

- Túto položku môžete zobraziť aj kliknutím pravým tlačidlom na tlačiareň na obrazovke nástroja **Canon IJ Network Device Setup Utility**.

C: Informácie o sieti počítača (Computer Network Information)

Kontrola informácií o sieti počítača.

➡ Zobrazenie informácií o sieti počítača

D: Informácie o sieti tlačiarne (Printer Network Information)

Kontrola informácií o sieti tlačiarne.

➡ Zobrazenie informácií o sieti tlačiarne

E: Stav tlačiarne a pripojenia smerovača bezdrôtovej siete (Connection Status of Printer and Wireless Router)

Vyhľadanie smerovačov bezdrôtovej siete a kontrola informácií o nich (kanál bezdrôtovej siete, stav komunikácie a intenzita signálu) zistených tlačiarňou.

➡ Kontrola stavu pripojenia medzi tlačiarňou a smerovačom bezdrôtovej siete

F: Prepnúť zobrazenie (Switch View)

Prepínanie zoznamu tlačiarní medzi tlačiarňami s adresou IPv4 a tlačiarňami s adresou IPv6. V prípade niektorých modelov je možné zobraziť zoznam tlačiarní pripojených pomocou kábla USB.

Poznámka

- Túto položku môžete zobraziť aj kliknutím pravým tlačidlom na tlačiareň na obrazovke nástroja **Canon IJ Network Device Setup Utility**.

G: Odstrániť zo zoznamu (Delete from List)

Dočasné odstránenie vybratej tlačiarne zo zoznamu tlačiarní.

Výberom položky **Aktualizovať** vyhľadáte odstránenú tlačiareň, pokiaľ je v danej sieti.

H: Zrušiť (Cancel)

Zrušenie vyhľadávania tlačiarní.

Poznámka

- Vyhľadávanie tlačiarní môžete zrušiť aj kliknutím na ikonu ■.

I: Aktualizovať (Update)

Opakované vyhľadanie tlačiarní.

Poznámka

- Vyhľadávanie tlačiarní môžete zopakovať aj kliknutím na ikonu ↻.

Ponuka Možnosti

V tejto časti sú popísané položky, ktoré sa zobrazujú v ponuke **Možnosti (Option)**.

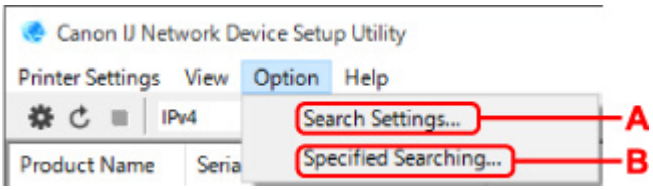

A: Nastavenia vyhľadávania... (Search Settings...)

Zadanie kritérií vyhľadávania tlačiarne.

➡ Nastavenie kritérií vyhľadávania tlačiarne

B: Zadané vyhľadávanie... (Specified Searching...)

Vyhľadanie tlačiarne podľa adresy IP alebo názvu hostiteľa.

➡ Vyhľadanie konkrétnej tlačiarne

Ponuka Pomocník

V tejto časti sú popísané položky, ktoré sa zobrazujú v ponuke **Pomocník (Help)**.

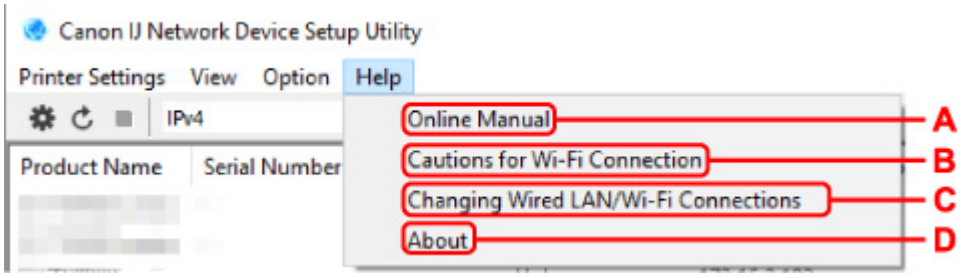

A: Príručka online (Online Manual)

Zobrazí túto príručku.

B: Upozornenia pre pripojenie Wi-Fi (Cautions for Wi-Fi Connection)

Slúži na zobrazenie upozornení pre pripojenie Wi-Fi.

C: Zmena pripojenia ku káblovej/Wi-Fi sieti (Changing Wired LAN/Wi-Fi Connections)

Zobrazenie hlásení o zmene spôsobu pripojenia prostredníctvom siete LAN (káblovej alebo bezdrôtovej) pre vybratú tlačiareň.

Poznámka

- Táto položka sa zobrazí sivo, ak je z rozbaľovacieho zoznamu na paneli nástrojov vybratá možnosť **USB**.

D: Informácie (About)

Zobrazenie informácií o verzii nástroja IJ Network Device Setup Utility.

Zoznam modelov, ktoré nepodporujú funkciu diagnostiky a opravy

Nasledujúce modely nepodporujú funkciu "Diagnostikovať a opraviť" nástroja IJ Network Device Setup Utility.

- G4000 series
- PRO-500 series
- PRO-1000 series
- MB2100 series
- MB2700 series
- MB5100 series
- MB5400 series
- iB4100 series
- PRO-520
- PRO-540
- PRO-540S
- PRO-560
- PRO-560S
- PRO-2000
- PRO-4000
- PRO-4000S
- PRO-6000
- PRO-6000S
- TS9000 series
- TS8000 series
- TS6000 series
- TS5000 series
- MG3000 series
- E470 series

Zoznam modelov, ktoré nepodporujú konfiguráciu protokolu IPv6 cez pripojenie USB

V nasledujúcich modeloch môžete konfigurovať nastavenia pomocou nástroja IJ Network Device Setup Utility iba pre protokol IPv4. (Nie je možné konfigurovať nastavenia pre protokol IPv6.)

- iB4100 series
- MG3000 series
- E470 series
- G4000 series
- TS5000 series
- TS6000 series
- TS8000 series
- TS9000 series
- TR8500 series
- TR7500 series
- TS9100 series
- TS8100 series
- TS6100 series
- TS5100 series
- TS3100 series
- E3100 series
- TS300 series
- E300 series
- TR8580 series
- TS9180 series
- TS8180 series
- TS6180 series
- TR8530 series
- TR7530 series
- TS8130 series
- TS6130 series
- XK70 series
- XK50 series
- G4010 series
- G3010 series
- TR4500 series
- E4200 series
- TS6200 series
- TS6280 series
- TS6230 series
- TS8200 series
- XK80 series
- TS8280 series
- TS8230 series
- TS9500 series
- TS9580 series

- TR9530 series
- TS3300 series
- E3300 series

Ďalšie informácie o sieti

- Technické výrazy
- Obmedzenia
- Brána firewall
- Zoznam zariadení, ktoré môžu rušiť komunikáciu v sieti Wi-Fi

Technické výrazy

V tejto časti sa vysvetľujú technické výrazy použité v príručke.

- A
- B
- C
- D
- E
- F
- H
- I
- K
- L
- M
- O
- P
- R
- S
- T
- U
- W

A

- **Ad-hoc**

  Nastavenie klientskeho počítača a tlačiarne v prípade bezdrôtovej komunikácie rovnocenných zariadení, t. j., ak všetci klienti s rovnakým sieťovým názvom (SSID) komunikujú navzájom priamo. Nevyžaduje sa bezdrôtový smerovač. Táto tlačiareň nepodporuje komunikáciu ad-hoc.

- **Správcovské heslo (Admin Password)**

  Heslo správcu slúži v nástroji IJ Network Device Setup Utility na obmedzenie prístupu len pre používateľov siete. Musíte ho zadať v prípade, ak chcete získať prístup k tlačiarni a zmeniť nastavenia tlačiarne.

- **AES**

  Spôsob šifrovania. Pri používaní protokolu WPA ide o voliteľnú možnosť. Výkonný šifrovací algoritmus používaný v amerických vládnych organizáciách na účely spracovania informácií.

- **Spôsob overovania (Authentication Method)**

  Metóda, ktorú využíva smerovač bezdrôtovej siete na overovanie tlačiarne v sieti Wi-Fi. Spôsoby sú vo vzájomnej zhode.

  V prípade chráneného prístupu WPA alebo WPA2 sa používa spôsob overovania PSK.

B

- **Bonjour**

  Služba na automatické rozpoznanie pripojiteľných zariadení v sieti.

C

- **Kanál**

  Frekvenčný kanál používaný na bezdrôtovú komunikáciu. V režime infraštruktúry sa kanál automaticky nastaví tak, aby sa zhodoval s nastavením bezdrôtového smerovača. Táto tlačiareň podporuje kanály 1 až 13. (Kanály 12 a 13 nemusia byť podporované vo všetkých krajinách alebo oblastiach zakúpenia.) Upozorňujeme, že počet kanálov, ktoré možno použiť v sieti Wi-Fi, sa líši v závislosti od regiónu alebo krajiny.

D

- **Predvolená brána (Default Gateway)**

  Zariadenie na prenos signálu, napríklad smerovač alebo počítač, umožňujúce pripojenie k inej sieti.

- **Predvolená adresa smerovača**

  Pre smerovač je nastavená predvolená adresa IP.

- **Funkcia servera DHCP**

  Smerovač priraďuje adresu IP automaticky pri každom spustení tlačiarne alebo osobného počítača.

- **DHCPv6**

  Protokol na automatické priradenie potrebných informácií pri každom pripojení počítača do siete. DHCPv6 možno použiť, ak je povolená adresa IPv6.

- **Server DNS (DNS server)**

  Server, ktorý konvertuje názvy zariadení na adresy IP. Pri manuálnom zadávaní adries IP zadajte adresy pre primárny aj sekundárny server.

E

- **Jednoduché bezdrôtové pripojenie (nastavenie bez káblov)**

  Uvádza nastavenia smerovača bezdrôtovej siete pomocou zariadenia (napr. inteligentného telefónu) priamo, bez použitia smerovača bezdrôtovej siete.

F

- **Brána firewall**

  Systém, ktorý zabraňuje neoprávnenému prístupu k počítaču v sieti. Ak chcete brániť prístupu, môžete používať funkciu brány firewall širokopásmového smerovača, bezpečnostného softvéru nainštalovaného v počítači alebo operačného systému počítača.

H

- **Názov hostiteľa**

  Názov počítača alebo tlačiarne v sieti, aby bolo možné jednoducho ich rozpoznať. Zvyčajne sa používajú jednobajtové alfanumerické znaky.

I

- **IEEE802.11b**

  Medzinárodná norma pre sieť Wi-Fi využívajúcu frekvenčné pásmo 2,4 GHz s priepustnosťou do 11 Mb/s.

- **IEEE802.11g**

  Medzinárodná norma pre sieť Wi-Fi využívajúcu frekvenčné pásmo 2,4 GHz s priepustnosťou do 54 Mb/s. Kompatibilný so štandardom 802.11b.

- **IEEE802.11n**

  Medzinárodná norma pre sieť Wi-Fi využívajúcu frekvenčné pásma 2,4 GHz a 5 GHz. Dokonca aj pri súčasnom používaní dvoch alebo viacerých antén alebo dosahovaní vyššej prenosovej rýchlosti než predtým použitím viacerých komunikačných kanálov naraz môžu rýchlosť prenosu ovplyvňovať pripojené zariadenia.

  Pri maximálnej prenosovej rýchlosti 600 Mb/s možno komunikovať s viacerými počítačovými terminálmi v okruhu približne dvanástich metrov.

  Kompatibilný so štandardmi 802.11b a 802.11g.

- **Infraštruktúra**

  Jedna z metód bezdrôtovej komunikácie. Zariadenia s podporou bezdrôtovej komunikácie (napr. počítač alebo tlačiareň) sú pripojené do siete pomocou smerovača bezdrôtovej siete.

- **Adresa IP (IP Address)**

  Jedinečné číslo pozostávajúce zo štyroch častí oddelených bodkami. Adresu IP má každé sieťové zariadenie pripojené na internet. Príklad: 192.168.0.1

  Adresu IP zvyčajne automaticky priraďuje smerovač bezdrôtovej siete alebo server DHCP smerovača.

- **IPv4/IPv6**

  Protokol na prepojenie sietí, ktorý sa používa na internete. Protokol IPv4 používa 32-bitové adresy, protokol IPv6 používa 128-bitové adresy.

K

- **Formát kľúča (Key Format)**

  Ako formát kľúča WEP môžete nastaviť buď možnosť **znakov (ASCII)**, alebo možnosť **Hex**. Znaky, ktoré možno v kľúči WEP použiť, závisia od vybratého formátu kľúča.

  - ASCII

    Zadajte reťazec pozostávajúci z 5 alebo 13 alfanumerických znakov a podčiarkovníka „ _". Rozlišujú sa pri ňom veľké a malé písmená.

  - Hex

    Zadajte reťazec pozostávajúci z 10 alebo 26 hexadecimálnych číslic (0 – 9, A – F, a – f).

- **Dĺžka kľúča (Key Length)**

  Dĺžka kľúča WEP. Vyberte možnosť 64 bitov alebo 128 bitov. Väčšia dĺžka kľúča umožňuje nastaviť zložitejší kľúč WEP.

L

- **Adresa lokálneho prepojenia**

  Adresa IP automaticky vygenerovaná pomocou konkrétnej predpony (informácie o aktuálnej sieti: fe80::) a identifikátor rozhrania vygenerovaný na základe adresy MAC tlačiarne.

- **Kvalita spojenia (Link Quality)**

  Stav spojenia medzi bezdrôtovým smerovačom a tlačiarňou bez šumu (rušenia) sa označuje hodnotou 0 až 100 %.

- **LPR**

  Protokol tlače nezávislý od platformy používaný v sieťach TCP/IP. Nepodporuje obojsmernú komunikáciu.

M

- **Adresa MAC**

  Tiež známa ako fyzická adresa. Jedinečný a nemenný identifikátor hardvéru, ktorý sieťovým zariadeniam priraďuje výrobca. Adresy MAC majú dĺžku 48 bitov a píšu sa ako hexadecimálne čísla oddelené dvojbodkami, napríklad 11:22:33:44:55:66.

O

- **Prevádzkový stav (Operation Status)**

  Označuje stav, pri ktorom možno tlačiareň používať.

P

- **Dĺžka predpony**

  Počet bitov v sieťovej časti adresy IP. Počet bitov pre adresu IPv4 je 8 až 24 bitov a pre adresu IPv6 64 bitov.

- **Server proxy (Proxy server)**

  Server, ktorý prepája počítač pripojený k sieti LAN s internetom. Pri používaní servera proxy zadajte jeho adresu a číslo portu.

- **PSK**

  Spôsob šifrovania používaný pri chránenom prístupe WPA alebo WPA2.

R

- **Smerovač**

  Zariadenie na prenos signálu umožňujúce pripojenie k inej sieti.

S

- **Intenzita signálu**

  Intenzita signálu prijímaného tlačiarňou z bezdrôtového smerovača sa označuje hodnotami 0 až 100 %.

- **Sieťový názov (SSID)**

  Jedinečné označenie siete Wi-Fi. Často má podobu názvu siete alebo názvu bezdrôtového smerovača.

  sieťový názov (SSID) odlišuje jednu sieť Wi-Fi od druhej, aby nedochádzalo k rušeniu.

  Tlačiareň a všetci klienti v sieti Wi-Fi musia používať rovnaký sieťový názov (SSID), aby mohli navzájom komunikovať. Sieťový názov (SSID) môže mať dĺžku až 32 alfanumerických znakov. Na sieťový názov (SSID) sa môže odkazovať aj ako na názov siete.

- **Utajenie (Stealth)**

  V režime utajenia sa smerovač bezdrôtovej siete skrýva a nevysiela svoj sieťový názov (SSID). Klient musí zadať sieťový názov (SSID) nastavený pre smerovač bezdrôtovej siete, aby ho mohol rozpoznať.

- **Stavová adresa**

  Adresa IPv6 získaná zo servera DHCP pomocou protokolu DHCPv6.

- **Bezstavová adresa**

  Dočasná adresa IPv6, ktorá sa automaticky generuje pomocou predpony obsiahnutej v správe RA (Router Advertisement) a adrese MAC. Adresa IPv6 je generovaná v prostredí, kde nie je dostupný server DHCP.

- **Maska podsiete**

  Adresa IP pozostáva z dvoch častí – adresy siete a adresy hostiteľa. Maska podsiete slúži na výpočet adresy masky podsiete z adresy IP. Masku podsiete zvyčajne automaticky priraďuje smerovač bezdrôtovej siete alebo server DHCP smerovača.

  Príklad:

  Adresa IP: 192.168.127.123

  Maska podsiete: 255.255.255.0

  Adresa masky podsiete: 192.168.127.0

T

- **TCP/IP**

  Súbor komunikačných protokolov, ktoré sa používajú na pripojenie hostiteľa na internet alebo k sieti LAN. Tento protokol umožňuje rôznym terminálom komunikovať medzi sebou.

- **TKIP**

  Šifrovací protokol používaný pri chránenom prístupe WPA alebo WPA2.

U

- **USB**

  Sériové rozhranie umožňujúce „rýchlo zamieňať“ (pripájať a odpájať) zariadenia bez toho, aby sa muselo vypnúť napájanie.

W

- **WCN (Windows Connect Now)**

  Používatelia s operačným systémom Windows Vista alebo novším môžu získať informácie o nastaveniach priamo cez bezdrôtovú sieť (WCN-NET).

- **WEP a kľúč WEP**

  Spôsob šifrovania používaný pri chránenom prístupe IEEE 802.11. Zdieľaný bezpečnostný kľúč používaný na kódovanie a dekódovanie údajov posielaných prostredníctvom bezdrôtových sietí. Táto tlačiareň podporuje kľúče s dĺžkou 64 alebo 128 bitov, formát kľúča ASCII alebo hexadecimálny a číslo kľúča 1 až 4.

- **Wi-Fi**

  Medzinárodné združenie, ktoré osvedčuje interoperabilitu produktov Wi-Fi na základe technických parametrov štandardu IEEE 802.11.

  Táto tlačiareň má osvedčenie asociácie Wi-Fi.

- **Priame pripojenie (Wireless Direct)**

  Tlačiareň slúži ako smerovač bezdrôtovej siete na pripojenie externých zariadení s podporou bezdrôtovej komunikácie (napr. počítačov, inteligentných telefónov či tabletov) v prostredí, kde nie je dostupný žiaden smerovač bezdrôtovej siete. K tlačiarni možno prostredníctvom pripojenia Wireless Direct pripojiť až 5 zariadení.

- **Bezdrôtová sieť LAN**

  Sieť, ktorá je namiesto káblov spojená bezdrôtovou technológiou, napríklad Wi-Fi.

- **Bezdrôtový smerovač (Wireless Router)**

  Bezdrôtový vysielač alebo základná stanica, ktorá prijíma informácie od bezdrôtových klientov alebo tlačiarne a opätovne ich vysiela. Vyžaduje sa sieť typu Infraštruktúra.

- **WPA**

  Bezpečnostný rámec ohlásený asociáciou Wi-Fi Alliance v októbri 2002. Zabezpečenie je lepšie ako v prípade kľúča WEP.

  - Overovanie (Authentication)

    Technológia WPA používa nasledujúce spôsoby overovania: PSK, ktorý možno používať bez overovacieho servera, a WPA-802.1x, ktorý vyžaduje overovací server.

    Táto tlačiareň podporuje štandard WPA-PSK.

  - Prístupová fráza

    Tento šifrovaný kľúč sa používa pri overovaní spôsobom WPA-PSK.

    Heslo má tvoriť reťazec 8 až 63 alfanumerických znakov alebo 64-miestna hodnota v šestnástkovej sústave.

- **WPA2**

  Bezpečnostný rámec vydaný asociáciou Wi-Fi Alliance v septembri 2004 ako novšia verzia technológie WPA. Ponúka výkonnejší šifrovací mechanizmus využívajúci štandard Advanced Encryption Standard (AES).

  - Overovanie (Authentication)

    Technológia WPA2 používa nasledujúce spôsoby overovania: PSK, ktorý možno používať bez overovacieho servera, a WPA2-802.1x, ktorý vyžaduje overovací server.

    Táto tlačiareň podporuje štandard WPA2-PSK.

  - Prístupová fráza

    Tento šifrovaný kľúč sa používa pri overovaní spôsobom WPA2-PSK.

    Heslo má tvoriť reťazec 8 až 63 alfanumerických znakov alebo 64-miestna hodnota v šestnástkovej sústave.

- **WPS (Wi-Fi Protected Setup)**

  Nastavenie WPS je štandard na jednoduché a bezpečné vytváranie bezdrôtových sietí.

  Pri nastavení Wi-Fi Protected Setup sa používajú 2 základné spôsoby:

  Zadanie kódu PIN: povinný spôsob nastavenia všetkých zariadení s osvedčením WPS.

  Konfigurácia stláčaním tlačidiel (PBC): vykonáva sa skutočným stláčaním tlačidiel na hardvéri alebo simulovaným stláčaním tlačidiel v softvéri.

Obmedzenia

Ak sa pripájate k tlačiarni prostredníctvom siete Wi-Fi, dôrazne odporúčame, aby ste na zaistenie bezpečnosti vykonali nastavenia zabezpečenia siete Wi-Fi pomocou protokolov WPA/WPA2. Nemožno zaručiť bezdrôtovú komunikáciu s produktmi, ktoré nevyhovujú štandardu Wi-Fi.

Pripojenie k príliš veľkému počtu počítačov môže ovplyvniť výkon tlačiarne, napríklad rýchlosť tlače.

Ak používate pripojenie Wireless Direct tlačiarne, nemôžete vykonávať tieto nastavenia:

- manuálne zadanie adresy IP,
- zapnutie/vypnutie adresy IPv6.

Brána firewall

Brána firewall je funkcia bezpečnostného softvéru nainštalovaného v počítači alebo operačného systému počítača a predstavuje systém určený na zabránenie neoprávnenému prístupu k sieti.

Opatrenia pri povolení funkcie brány firewall

- Funkcia brány firewall môže obmedzovať komunikáciu medzi tlačiarňou a počítačom. Môže sa tým zakázať nastavenie a komunikácia tlačiarne.
- V závislosti od funkcie brány firewall bezpečnostného softvéru alebo operačného systému sa počas nastavovania tlačiarne môže zobraziť výzva na povolenie alebo zakázanie komunikácie. V takom prípade povoľte komunikáciu.
- Pri používaní nástroja IJ Network Device Setup Utility sa môže zobraziť výzva, aby ste zapli alebo vypli určitú komunikáciu, v závislosti od fungovania brány firewall bezpečnostného softvéru. V takom prípade povoľte komunikáciu.
- Pokiaľ tlačiareň nemôžete nastaviť, dočasne vypnite funkciu brány firewall bezpečnostného softvéru alebo operačného systému.

Dôležité

- Ak inaktivujete funkciu brány firewall, odpojte svoju sieť od internetu.

- Niektoré aplikácie (napríklad softvér na konfiguráciu siete) menia nastavenia brány firewall. Nastavenia takejto aplikácie vopred skontrolujte.
- Ak je pre používanú tlačiareň stanovené nastavenie **Získať adresu IP automaticky (Get IP address automatically)**, adresa IP sa zmení vždy po pripojení tlačiarne do siete. V závislosti od nastavení brány firewall sa tým môže zakázať nastavenie a komunikácia tlačiarne. V takom prípade môžete zmeniť nastavenia brány firewall alebo tlačiarni priradiť pevnú adresu IP. Adresu IP možno nastaviť pomocou nástroja IJ Network Device Setup Utility.

  ➡ Vykonanie/zmena nastavení pripojenia ku káblovej sieti LAN (káblová sieť Ethernet)
  ➡ Vykonanie/zmena nastavenia siete Wi-Fi

  Pri priraďovaní pevnej adresy IP tlačiarni musíte zadať adresu IP, s ktorou počítač dokáže komunikovať.

Poznámka

- Informácie o nastaveniach brány firewall operačného systému alebo bezpečnostného softvéru nájdete v príručke počítača alebo softvéru, prípadne sa obráťte na jeho výrobcu.

Zoznam zariadení, ktoré môžu rušiť komunikáciu v sieti Wi-Fi

Pri používaní tlačiarne v sieti Wi-Fi môžu nasledujúce zariadenia v blízkosti tlačiarne alebo smerovača bezdrôtovej siete spôsobovať rádiofrekvenčné rušenie a mať vplyv na spojenie medzi tlačiarňou a smerovačom bezdrôtovej siete. Rádiofrekvenčné rušenie môže spôsobiť spomalenie odosielania tlačových úloh alebo zníženie rýchlosti tlače.

- Mikrovlnná rúra
- Elektronická pestúnka
- Bezdrôtová myš
- Bezdrôtová klávesnica
- Bezdrôtové slúchadlá
- Bezdrôtová kamera (napr. bezpečnostná kamera)

Odporúčame vám prijať nasledujúce opatrenia, ktorými predídete rádiofrekvenčnému rušeniu.

- Uvedené zariadenia umiestnite čo možno najďalej od tlačiarne alebo smerovača bezdrôtovej siete.
- Zariadenia dočasne vypnite a prestaňte používať.

Nemožno nájsť tlačiareň pripojenú cez USB

Ak sa v systéme Windows 7 spustí aktualizácia systému Windows počas rozpoznávania tlačiarne pripojenej cez USB alebo ak začnete s rozpoznávaním tlačiarne, kým prebieha aktualizácia systému Windows, nájdenie tlačiarne môže chvíľu trvať.

Chvíľu počkajte. Nie je to chyba.

Zdieľanie tlačiarne v sieti (Windows)

Ak sa počítače používajú v sieťovom prostredí, môžete dokumenty tlačiť z viacerých počítačov, ktoré zdieľajú jednu tlačiareň.

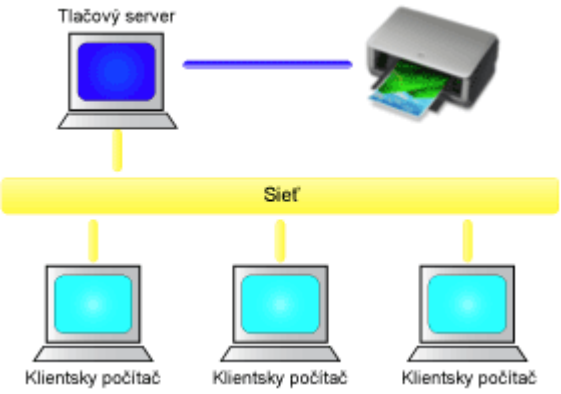

- Nastavenie zdieľanej tlačiarne

  Táto časť opisuje postup nastavenia tlačového servera a klientskeho systému.

Poznámka

- Verzie systému Windows v počítačoch pripojených k sieti nemusia byť rovnaké.

Súvisiaca téma

➡ Obmedzenia týkajúce sa zdieľania tlačiarne

Nastavenie zdieľanej tlačiarne

Na tlačovom serveri nastavte zdieľanie ovládača tlačiarne. Potom z klientskeho systému nastavte pripojenie k tlačovému serveru.

1. Nainštalujte ovládač tlačiarne v systéme tlačového servera

2. Otvorte okno **Devices and Printers** (Zariadenia a tlačiarne).

   Vyberte položku **Control Panel** (Ovládací panel) > **Hardware and Sound** (**Hardware**) (Hardvér a zvuk (Hardvér)) -> **Devices and Printers** (Zariadenia a tlačiarne).
   Zobrazí sa okno **Zariadenia a tlačiarne (Devices and Printers)**.

3. Kliknite na ikonu s názvom modelu tlačiarne, ktorú chcete zdieľať.

   Stlačte kláves Alt a v zobrazenej ponuke **File** (Súbor) vyberte položku **Printer properties** (Vlastnosti tlačiarne) -> kartu **Sharing** (Zdieľanie).

   Dôležité

   - Pri spustení softvéru a vykonávaní inštalácie alebo odinštalovania sa môže zobraziť dialógové okno s potvrdením alebo výstrahou.
     Toto dialógové okno sa zobrazí v prípade, ak sa na vykonanie úlohy vyžadujú správcovské oprávnenia.
     Ak ste prihlásení ako správca, pokračujte kliknutím na tlačidlo **Áno (Yes)** (alebo **Pokračovať (Continue)**, **Povoliť (Allow)**).
     Niektoré aplikácie vyžadujú konto správcu, aby ste mohli pokračovať. V takýchto prípadoch prepnite na konto správcu a vykonajte operáciu znova od začiatku.

4. Nastavte zdieľanie

   Na karte **Zdieľanie (Sharing)** začiarknite (alebo vyberte) položku **Zdieľať tlačiareň (Share this printer)**, v prípade potreby nastavte zdieľaný názov a kliknite na tlačidlo **OK**.

5. Ak majú tlačový server a klientsky systém odlišné architektúry (32-bitovú alebo 64-bitovú), nainštalujte doplnkový ovládač.

   1. Zobrazí sa okno **Zariadenia a tlačiarne (Devices and Printers)**, **Tlačiarne (Printers)** alebo **Tlačiarne a faxy (Printers and Faxes)**.

   2. Vyberte ikonu tlačiarne, kliknite na položku **Print server properties** (Vlastnosti tlačového servera) a vyberte kartu **Drivers** (Ovládače).

   3. Kliknite na tlačidlo **Pridať... (Add...)**.

   4. Po zobrazení okna **Sprievodca pridaním ovládača tlačiarne (Add Printer Driver Wizard)** kliknite na tlačidlo **Ďalej (Next)**.

5. Ak má tlačový server 32-bitovú architektúru, vyberte položku **x64**. Ak má tlačový server 64-bitovú architektúru, vyberte položku **x86**. Potom kliknite na tlačidlo **Ďalej (Next)**.

6. Kliknite na tlačidlo **Z disku... (Have Disk...)**.

7. V okne **Inštalácia z disku (Install From Disk)** otvorte priečinok „Driver“ prevzatého ovládača tlačiarne, zadajte súbor „inf“ a kliknite na tlačidlo **OK**.

   Poznámka

   - Ak je tlačový server 32-bitový, zadajte ho ako "xxxxxxx3.INF". Ak je 64-bitový, zadajte ho ako "xxxxxxx6.INF".

8. Vyberte tlačiareň, ktorú chcete použiť, a kliknite na tlačidlo **Ďalej (Next)**.

   Poznámka

   - Ak sa zobrazí chybové hlásenie, vyberte inú tlačiareň.

9. Kliknite na tlačidlo **Dokončiť (Finish)**.

Nastavenie v systéme tlačového servera je dokončené. Teraz nastavte klientske systémy.

6. V klientskom systéme otvorte program Prieskumník a dvakrát kliknite na ikonu tlačiarne, ktorú chcete zdieľať.

7. Podľa pokynov zobrazených v okne nainštalujte ovládač tlačiarne.

Nastavenie v klientskom systéme je dokončené.
Aj pri nastavovaní v inom klientskom systéme postupujte podľa rovnakých krokov č. 6 a 7.

Obmedzenia týkajúce sa zdieľania tlačiarne

Na používanie tlačiarne v sieťovom prostredí sa vzťahujú tieto obmedzenia. Skontrolujte obmedzenia používaného prostredia.

Obmedzenie týkajúce sa nastavenia zdieľania tlačiarne

- Ak sa pri inštalácii ovládača z okna **Pridať tlačiareň (Add Printer)** vyžaduje súbor „ntprint.inf“, zadajte požadovaný súbor nasledujúcim spôsobom:
  1. Spustite program Prieskumník na tlačovom serveri a v klientskom systéme s odlišnou architektúrou, do panela s adresou prilepte nasledujúcu cestu a stlačte kláves Enter na klávesnici:
     %windir%\system32\driverstore\
  2. Kliknite pravým tlačidlom myši na priečinok **Odkladací priestor súborov (FileRepository)** a kliknite na položku **Vlastnosti (Properties)**.
  3. Na karte **Zdieľanie (Sharing)** kliknite na tlačidlo **Zdieľať (Share)**.
  4. V okne s hlásením zobrazenom na tlačovom serveri vyberte súbor „ntprint.inf_xxxxxxxx“ v priečinku, ktorý bol zdieľaný v kroku č. 3, a kliknite na tlačidlo **OK**.
     Ak sú k dispozícii viaceré kópie, vyberte súbor s najnovším dátumom a časom aktualizácie.

Obmedzenia týkajúce sa zdieľania a používania tlačiarne

- Môže sa zobraziť hlásenie o dokončení tlače. Zobrazenie hlásenia zakážete podľa nasledujúceho postupu.
  1. V okne **Control Panel** (Ovládací panel)-> **Hardware and Sound** (Hardvér a zariadenia) (**Hardware** (Hardvér)) -> **Devices and Printers** (Zariadenia a tlačiarne) v systéme klienta vyberte tlačiareň a na paneli príkazov kliknite na položku **Print server properties** (Vlastnosti tlačového servera).
  2. Na karte **Rozšírené (Advanced)** zrušte začiarknutie políčka **Zobraziť informačné oznámenia pre sieťové tlačiarne (Show informational notifications for network printers)** a reštartujte počítač.
- Zakáže sa funkcia obojsmernej komunikácie a nemusí sa zistiť správny stav tlačiarne.
  Ak používateľ klientskeho systému zruší na karte **Porty (Ports)** začiarknutie políčka **Povoliť obojsmernú podporu (Enable bidirectional support)**, otvorí vlastnosti ovládača tlačiarne a klikne na tlačidlo **OK**, môže sa zakázať aj funkcia obojsmernej komunikácie tlačového servera.
  V takom prípade začiarknite políčko **Povoliť obojsmernú podporu (Enable bidirectional support)** v systéme tlačového servera aj klientskom systéme.
- Pri tlači z klientskeho systému nemôžete používať funkciu Canon IJ – ukážka.
- Ak funkcie na karte **Údržba (Maintenance)** nemožno správne nastaviť z klientskeho systému, môžu byť sivé. V takom prípade zmeňte nastavenia z tlačového servera.
  Po zmene nastavení tlačového servera by ste mali z klientskeho systému odstrániť ikonu zdieľanej tlačiarne a potom v klientskom systéme znova vybrať zdieľané nastavenia.
- Ak je rovnaký ovládač nainštalovaný na tlačovom serveri aj v klientskom systéme, môže sa automaticky vytvoriť ikona sieťovej tlačiarne.
- Ak sa dokument tlačí z klientskeho systému pomocou zdieľanej tlačiarne a vyskytne sa chyba, chybové hlásenie monitora stavu tlačiarne Canon IJ sa zobrazí v klientskom systéme aj na tlačovom

serveri. Ak sa dokument vytlačí normálne, monitor stavu tlačiarne Canon IJ sa zobrazí iba v klientskom systéme.

Úpravy na zvýšenie kvality tlače

- Zarovnanie tlačovej hlavy
- Manuálne zarovnanie tlačovej hlavy

Zarovnanie tlačovej hlavy

Ak sa rovné čiary vytlačia nezarovnané alebo ak je výsledok tlače neuspokojivý, upravte polohu tlačovej hlavy.

Poznámka

- Odporúčame vám na zarovnanie tlačovej hlavy používať rovnaký papier ako na tlač.
- Ak je v kazete nedostatok atramentu, hárok na zarovnanie tlačovej hlavy sa nevytlačí správne.

  Vymeňte kazetu s atramentom, ak má už nízku hladinu atramentu.

Musíte si pripraviť dva hárky papiera veľkosti Letter

1. Skontrolujte, či je tlačiareň zapnutá.

2. Na domovskej obrazovke vyberte položku **Údržba (Maintenance)**.

   ➡ Displej LCD a ovládací panel

   Zobrazí sa obrazovka**Údržba (Maintenance)**.

3. Vyberte možnosť **Zarovnanie tlačovej hlavy (Print Head Alignment)**.

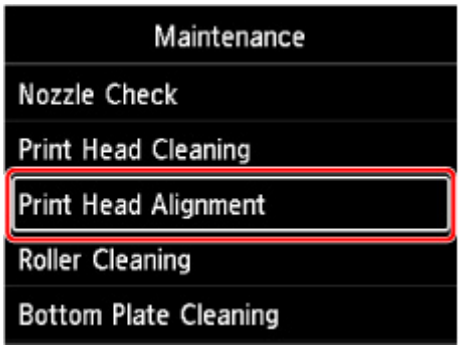

   Zobrazí sa obrazovka**Zarovnanie tlačovej hlavy (Print Head Alignment)**.

4. Vyberte možnosť **Automaticky (Auto)**.

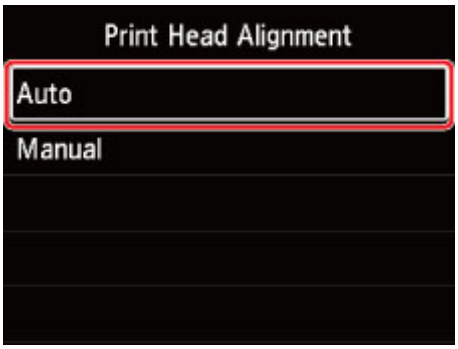

   Zobrazí sa obrazovka s potvrdením.

5. Vyberte možnosť **Áno (Yes)**.

   Zobrazí sa obrazovka na výber typu média.

6. Vyberte papier, ktorý chcete použiť.

7. Vložte daný typ papiera do zdroja papiera uvedeného v hlásení.

   Ak je zdrojom papiera zásobník na ručné podávanie, vkladajte hárky papiera po jednom.

   ➡ Vkladanie papiera do horného podávača
   ➡ Vkladanie papiera do zásobníka na ručné podávanie

8. Vyberte možnosť **OK**.

   List pre zarovnanie tlačovej hlavy sa vytlačí a tlačová hlava sa automaticky zarovná.

   Potrvá to približne 4 až 5 minút.

   Poznámka

   - Ak automatické nastavenie tlačovej hlavy zlyhá, na displeji LCD sa zobrazí chybová správa.

     ➡ Pokiaľ sa objavila chyba

9. Keď sa zobrazí hlásenie o dokončení, vyberte možnosť **OK**.

Poznámka

- Ak výsledky tlače stále nie sú uspokojivé ani po úprave polohy tlačovej hlavy v súlade s vyššie uvedeným postupom, zarovnajte tlačovú hlavu ručne.

Manuálne zarovnanie tlačovej hlavy

O manuálne zarovnanie tlačovej hlavy sa pokúste v prípade, že výsledky automatického zarovnania tlačovej hlavy sú neuspokojivé, napríklad ak vytlačené rovnobežné čiary nebudú zarovnané.

Poznámka

- Než ručne upravíte polohu tlačovej hlavy, nechajte jej polohu upraviť automaticky. Podrobnosti o zarovnaní polohy tlačovej hlavy automaticky nájdete v časti Zarovnanie tlačovej hlavy.
- Odporúčame vám na zarovnanie tlačovej hlavy používať rovnaký papier ako na tlač.

Musíte si pripraviť: hárok papiera veľkosti A4 alebo Letter

1. Skontrolujte, či je tlačiareň zapnutá.

2. Na domovskej obrazovke vyberte položku **Údržba (Maintenance)**.

   ➡ Displej LCD a ovládací panel

   Zobrazí sa obrazovka**Údržba (Maintenance)**.

3. Vyberte možnosť **Zarovnanie tlačovej hlavy (Print Head Alignment)**.

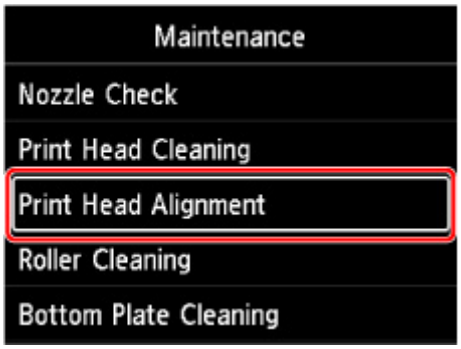

   Zobrazí sa obrazovka**Zarovnanie tlačovej hlavy (Print Head Alignment)**.

4. Vyberte možnosť **Ručné (Manual)**.

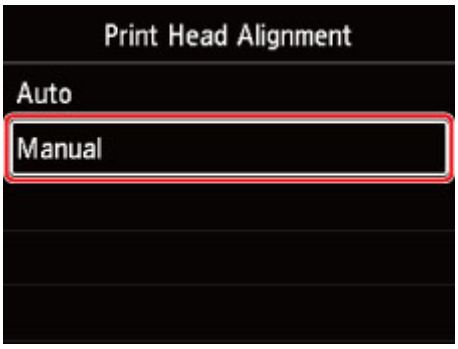

   Zobrazí sa obrazovka s potvrdením.

5. Vyberte možnosť **Áno (Yes)**.

Poznámka

- Ak automatické zarovnanie tlačovej hlavy nebolo vykonané, zobrazí sa hlásenie. V takom prípade vyberte možnosť **Áno (Yes)**, stlačte tlačidlo **OK** a vykonajte automatické zarovnanie tlačovej hlavy.

Zobrazí sa obrazovka na výber typu média.

6. Vyberte papier, ktorý chcete použiť.

7. Vložte daný typ papiera do zdroja papiera uvedeného v hlásení.

   ➡ Vkladanie papiera do horného podávača
   ➡ Vkladanie papiera do zásobníka na ručné podávanie

8. Vyberte možnosť **OK**.

   Vytlačí sa vzorka na zarovnanie tlačovej hlavy.

9. Keď sa zobrazí položka **Vytlačili sa vzorky správne? (Did the patterns print correctly?)**, skontrolujte, či sa vzorky vytlačili správne a ak áno, vyberte možnosť **Áno (Yes)**.

10. Prečítajte si hlásenie a vyberte položku **Ďalej (Next)**.

    Zobrazí sa vstupná obrazovka hodnôt zarovnania polohy tlačovej hlavy.

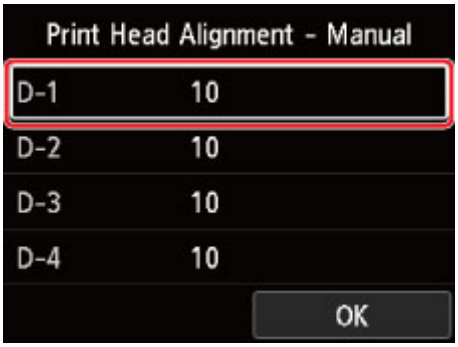

11. Pozrite sa na vzorku a vyberte počet vzoriek v každom stĺpci, v ktorých sa nachádzajú rovné čiary.

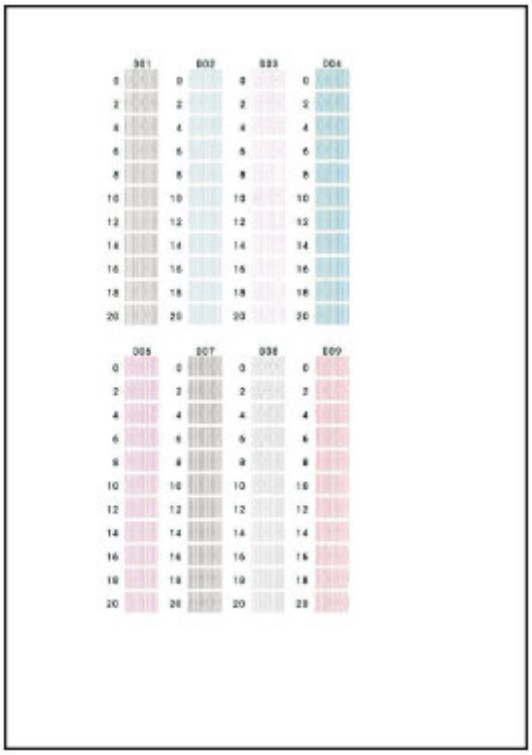

Poznámka

- Pozrite sa na papier a vyberte nastavenia, pri ktorých sú zvislé rovné čiary najmenej zdeformované.

A: Zvislé rovné čiary

B: Zdeformované zvislé rovné čiary

12. Tento postup opakujte, až kým nezadáte počet vzoriek pre všetky stĺpce. Potom vyberte možnosť **OK**.

13. Keď sa zobrazí hlásenie o dokončení, vyberte možnosť **OK**.

Údržba a spotrebný materiál

- Postup pri údržbe
- Kazety s atramentom
- Tlačová hlava
- Vykonávanie funkcií údržby z počítača (systém Windows)
- Vykonávanie funkcií údržby z počítača (macOS)
- Čistenie tlačiarne
- Iná údržba

Postup pri údržbe

Ak sú výsledky tlače rozmazané, s nesprávnymi farbami alebo neuspokojivé (napríklad rovné čiary na výtlačku sú nezarovnané), vykonajte údržbu podľa nasledujúceho postupu.

Dôležité

- Tlačovú hlavu a kazetu s atramentom nevyplachujte ani neutierajte. Môžete tým spôsobiť problémy s tlačovou hlavou a kazetou s atramentom.

Poznámka

- Skontrolujte stav atramentu.
  - ➡ Kontrola stavu atramentu na displeji LCD
- V systéme Windows môže zvýšenie kvality tlače v nastaveniach ovládača tlačiarne zlepšiť výsledky tlače.
  - ➡ Zmena kvality tlače a korekcia obrazových údajov

Ak sú výsledky tlače rozmazané alebo nerovnomerné:

Krok č. 1 Vytlačte vzorku na kontrolu dýz.

Z tlačiarne

➡ Tlač vzorky na kontrolu dýz

Z počítača

- V systéme Windows:
  - ➡ Tlač vzorky na kontrolu dýz
- V systéme macOS:
  - ➡ Tlač vzorky na kontrolu dýz

Krok č. 2 Skontrolujte vzorku na kontrolu dýz.

Ak v nej chýbajú čiary alebo sa vyskytujú vodorovné pruhy:

Krok č. 3 Vyčistite tlačovú hlavu.

Z tlačiarne

➡ Čistenie tlačovej hlavy

Z počítača

- V systéme Windows:
  - ➡ Čistenie tlačových hláv
- V systéme macOS:

➡ Čistenie tlačových hláv

Po vyčistení tlačovej hlavy vytlačte a skontrolujte vzorku na kontrolu dýz: ➡ Krok č. 1

Ak sa problém neodstráni ani po dvojnásobnom opakovaní krokov č. 1 – 3:

Krok č. 4 Hĺbkovo vyčistite tlačovú hlavu.

Z tlačiarne

➡ Hĺbkové čistenie tlačovej hlavy

Z počítača

- V systéme Windows:

  ➡ Čistenie tlačových hláv

- V systéme macOS:

  ➡ Čistenie tlačových hláv

Poznámka

- Ak ste sa riadili pokynmi až po krok č. 4, no problém sa nevyriešil, vypnite zariadenie a po 24 hodinách vykonajte nové hĺbkové čistenie tlačovej hlavy.

  Ak problém naďalej pretrváva, tlačová hlava je zrejme poškodená. Obráťte sa na najbližšie servisné stredisko spoločnosti Canon a požiadajte o opravu.

Ak výsledky tlače nie sú rovnomerné, napríklad rovné čiary nie sú zarovnané:

Krok zarovnajte tlačovú hlavu.

Kazety s atramentom

- Atrament
- Výmena kaziet s atramentom
- Kontrola stavu atramentu na displeji LCD

Atrament

Atrament sa používa aj na rôzne iné účely ako tlač.

Atrament sa môže používať na iné účely než tlač.

Tlačiareň Canon pri prvom použití po nainštalovaní dodaných kaziet s atramentom spotrebuje menšie množstvo atramentu, aby sa naplnením dýz tlačovej hlavy atramentom povolila tlač. Z tohto dôvodu je počet hárkov, ktoré možno vytlačiť prostredníctvom prvých kaziet s atramentom, nižší ako v prípade použitia nasledujúcich kaziet s atramentom.

Náklady na tlač uvedené v brožúre alebo na webových stránkach vychádzajú z údajov o spotrebe pri použití nasledujúcej kazety s atramentom, nie prvej kazety s atramentom.

Atrament sa niekedy používa na zachovanie optimálnej kvality tlače.

Tlačiareň Canon podľa svojho stavu automaticky vykonáva čistenie na udržanie výkonnosti. Pri čistení tlačiarne sa spotrebuje menšie množstvo atramentu. V tomto prípade sa pravdepodobne spotrebuje atrament každej farby.

[Funkcia čistenia]

Funkcia čistenia umožňuje tlačiarni odsať vzduchové bubliny alebo atrament z dýz, čím sa zabráni zníženiu kvality tlače alebo upchatiu dýz.

Poznámka

- Atrament sa spotrebúva pri príprave tlačiarne na tlač, ktorá sa pravidelne automaticky vykonáva na účely zachovania výkonu tlačiarne a vyčistenie tlačovej hlavy. Preto sa môže atrament spotrebovať, aj ak ho nevyužijete na tlač.

Pri čiernobielej tlači sa používa farebný atrament.

V závislosti od typu papiera určeného na tlač alebo nastavení ovládača tlačiarne sa pri čiernobielej tlači môže spotrebúvať aj iný ako čierny atrament. Farebný atrament sa teda spotrebúva aj vtedy, keď tlačíte čiernobielo.

Poznámka

- Tlačiareň používa pigmentový atrament. V dôsledku vlastností pigmentového atramentu sa atrament môže odstrániť z vytlačeného povrchu, keď povrch odriete alebo poškriabete.

Výmena kaziet s atramentom

Keď sa objavia upozornenia alebo chyby týkajúce sa zostávajúcej hladiny atramentu, na displeji LCD sa zobrazí hlásenie informujúce o chybe. V tomto stave nemôže tlačiareň tlačiť. Vykonajte príslušné opatrenia uvedené v hlásení.

➡ Pokiaľ sa objavila chyba

Dôležité

- Pred začiatkom výmeny pripravte novú kazetu s atramentom.
- Kazetu s atramentom vymeňte rýchlo, aby v tlačiarni nechýbala žiadna kazeta s atramentom. Tlačiareň sa môže poškodiť, ak zostane bez vloženej kazety s atramentom, čo môže spôsobiť problém ako upchanie dýz vyschnutým atramentom.

Poznámka

- Ak sú výsledky tlače príliš bledé alebo sa začnú objavovať biele pruhy napriek tomu, že hladina atramentu je dostatočná, pozrite si časť Postup pri údržbe.
- Preventívne poznámky ku kazetám s atramentom, nájdete v časti Poznámky ku kazetám s atramentom.

Postup výmeny

Pokiaľ musíte vymeniť kazetu s atramentom, postupujte nasledujúcim spôsobom.

1. Skontrolujte, či je tlačiareň zapnutá.

2. Otvorte vrchný kryt (A).

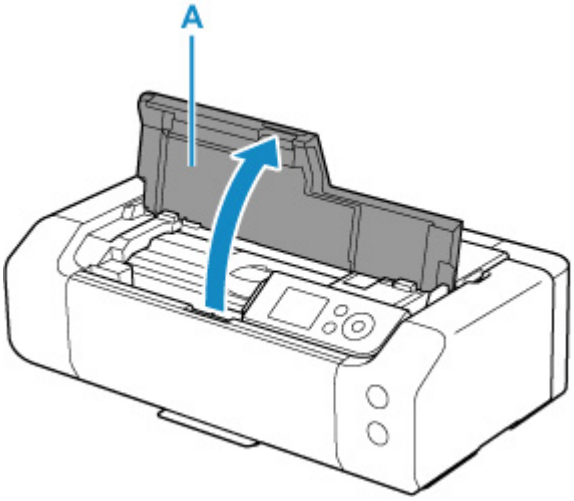

3. Keď sa na displeji LCD zobrazí hlásenie, stlačte tlačidlo **Stop**.

4. Vyberte možnosť **OK**.

   Držiak tlačovej hlavy sa posunie na miesto vyhradené na výmenu.

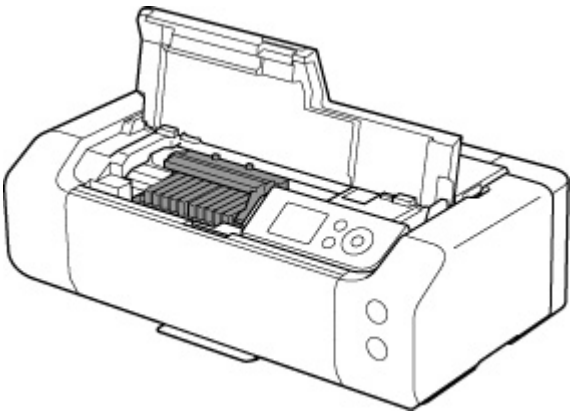

Upozornenie

- Násilne nezastavujte ani neposúvajte držiak tlačovej hlavy. Nedotýkajte sa držiaka tlačovej hlavy, kým sa úplne nezastaví.

Dôležité

- Nedotýkajte sa kovových ani iných častí vnútri tlačiarne.
- Ak bol vrchný kryt otvorený minimálne 10 minút, držiak tlačovej hlavy sa posunie doprava. V takom prípade zatvorte a znovu otvorte vrchný kryt.

5. Vyberte novú kazetu s atramentom z obalu.

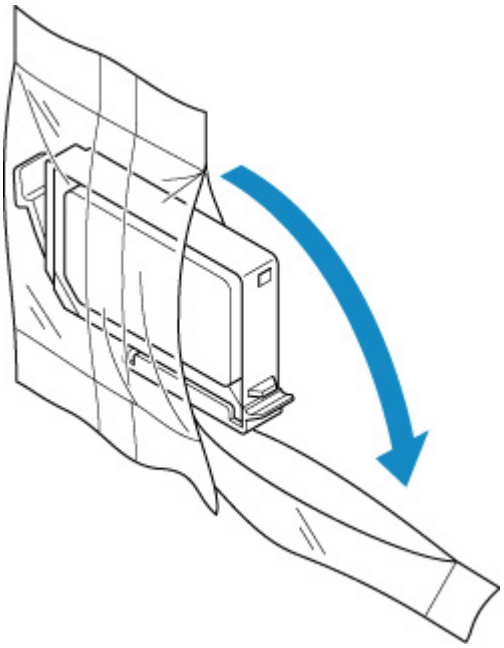

Dôležité

- S kazetou s atramentom zaobchádzajte opatrne. Nehádžte ju na zem ani na ňu nevyvíjajte nadmerný tlak.

6. Podľa obrázka nižšie odstráňte oranžový ochranný kryt (B) zo spodnej strany kazety s atramentom.

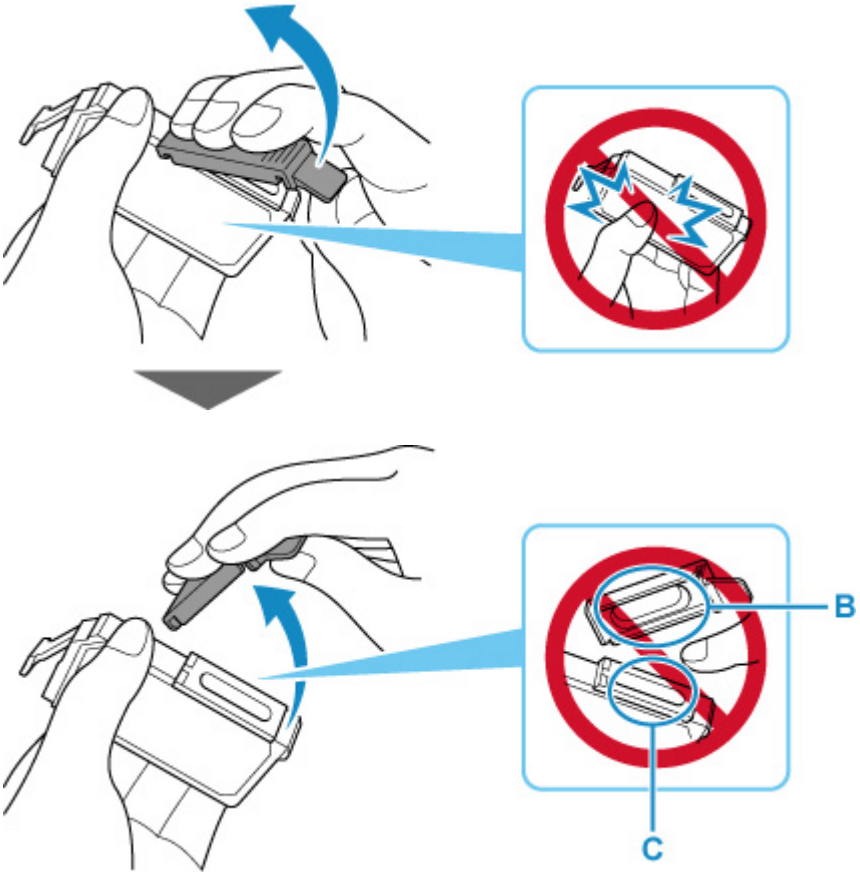

Dôležité

- Nestláčajte boky kazety s atramentom. Ak stlačíte boky kazety s atramentom, atrament môže vystreknúť.
- Nedotýkajte sa vnútornej časti ochranného krytu (B) ani otvoreného kanálika zásobovania atramentom (C). Ak sa ich dotknete, môžete si ruky zašpiniť atramentom.
- Ochranný kryt (B) po odstránení opätovne nenasadzujte. Znehodnoťte ju v súlade s miestnymi zákonmi a predpismi týkajúcimi sa znehodnocovania spotrebného materiálu.

7. Odstráňte kazetu s atramentom, v ktorej sa minul atrament.

Stlačte úchytku (D) a zdvihnutím vyberte kazetu s atramentom.

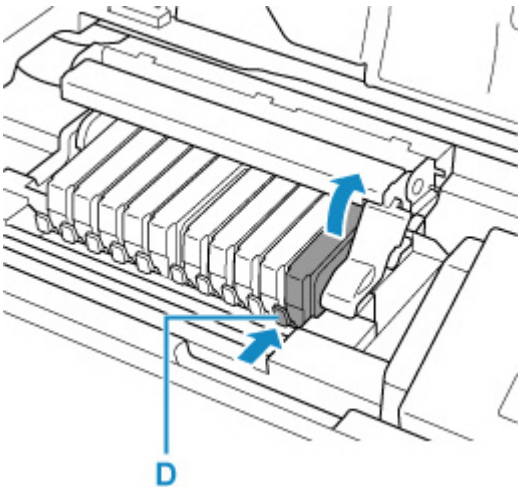

Dôležité

- Okrem kaziet s atramentom sa nedotýkajte žiadnych iných častí.
- S kazetou s atramentom zaobchádzajte opatrne. Predídete tak zašpineniu oblečenia alebo okolia.
- Prázdnu kazetu s atramentom znehodnoťte v súlade s miestnymi zákonmi a predpismi týkajúcimi sa znehodnocovania spotrebného materiálu.

Poznámka

- Naraz nevyberajte viac ako jednu kazetu s atramentom. Pri výmene dvoch alebo viacerých kaziet s atramentom vymieňajte kazety s atramentom jednu po druhej.

8. Prednú časť kazety s atramentom vložte pod uhlom do tlačovej hlavy.

Skontrolujte, či sa umiestnenie kazety s atramentom zhoduje so štítkom.

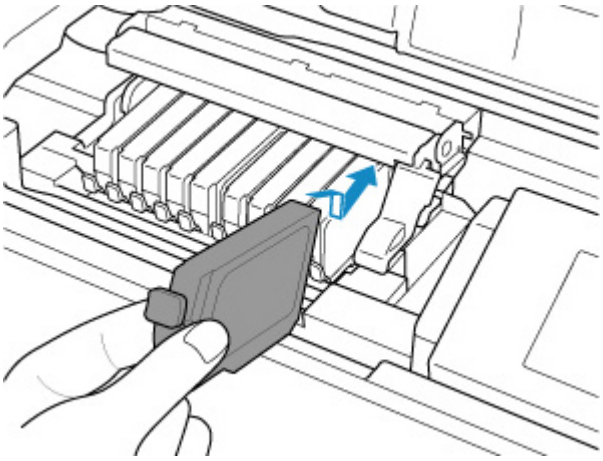

9. Zatláčajte na vrchnú časť kazety s atramentom, kým kazeta s atramentom pevne nezapadne na miesto.

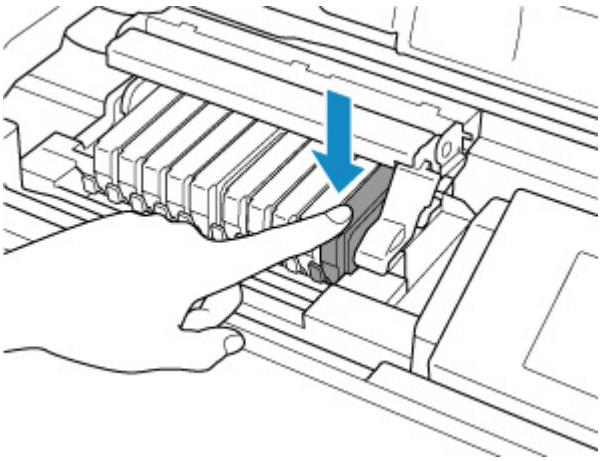

Dôležité

- Ak je kazeta s atramentom vložená nesprávne, nebudete môcť tlačiť. Kazetu s atramentom vložte správne otočenú podľa štítka na držiaku tlačovej hlavy.
- Kým nebudú vložené všetky kazety s atramentom, nebudete môcť tlačiť. Vložte všetky kazety s atramentom.

10. Zatvorte vrchný kryt.

Tlačiareň automaticky začne premiešavať atrament. Počkajte, než tlačiareň prestane vydávať prevádzkové zvuky (môže to trvať až 2 minúty alebo menej).

Poznámka

- Ak sa po zatvorení vrchného krytu na displeji LCD zobrazí chybové hlásenie, vykonajte príslušné opatrenia.

  ➡ Pokiaľ sa objavila chyba
- Keď po výmene kazety s atramentom začnete tlačiť, tlačiareň automaticky spustí čistenie tlačovej hlavy. Kým tlačiareň neskončí čistenie tlačovej hlavy, nevykonávajte iné činnosti.
- Ak tlačová hlava nie je zarovnaná (spoznáte to podľa nezarovnaných vytlačených rovných čiar alebo podobných príznakov), tlačovú hlavu zarovnajte.

Poznámky ku kazetám s atramentom

Dôležité

- Kazety s atramentom vymieňajte len za nové kazety. Po vložení použitej kazety s atramentom sa môžu upchať dýzy. Okrem toho pri použití takejto kazety s atramentom nebude tlačiareň schopná správne informovať o čase výmeny kazety s atramentom.
- Kazetu s atramentom po vložení nevyberajte z tlačiarne a nenechávajte ju vonku. Spôsobí to vyschnutie kazety s atramentom a pri jej opätovnom vložení nemusí tlačiareň správne fungovať. Ak chcete zabezpečiť optimálnu kvalitu tlače, spotrebujte kazetu s atramentom do šiestich mesiacov odo dňa prvého použitia.

Poznámka

- Farebný atrament sa môže spotrebúvať aj pri tlači čiernobielych dokumentov alebo pri zadaní čiernobielej tlače. Oba druhy atramentu sa spotrebúvajú aj pri bežnom a hĺbkovom čistení tlačovej hlavy, ktoré sa môžu vyžadovať na zachovanie výkonu tlačiarne.

  Ak sa v kazete s atramentom minie atrament, okamžite ju vymeňte za novú.

  ➡ Atrament

Kontrola stavu atramentu na displeji LCD

1. Skontrolujte, či je zariadenie zapnuté, a zobrazte domovskú obrazovku.

   Ak nezobrazí domovská obrazovka, stlačte tlačidlo **DOMOV (HOME)**.

2. Na domovskej obrazovke vyberte oblasť zobrazenia stavu atramentu a stlačte tlačidlo **OK**.

   ➡ Displej LCD a ovládací panel

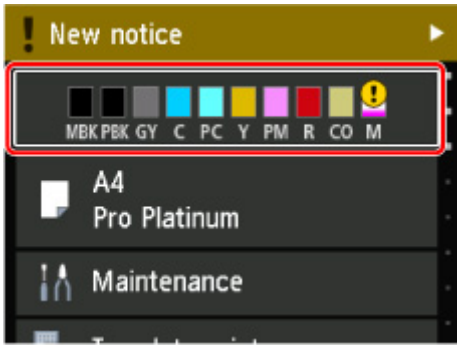

3. Skontrolujte stav atramentu.

   Ak sú k dispozícii informácie o zostávajúcej hladine atramentu, v časti A sa zobrazuje symbol.

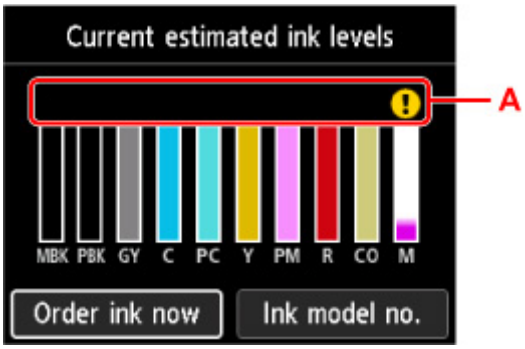

Dochádza atrament. Pripravte novú kazetu s atramentom.

Minul sa atrament. Vymeňte kazetu s atramentom za novú kazetu s atramentom.

Toto sa zobrazí, keď nie je známa úroveň zostávajúceho atramentu.

Poznámka

- Na obrazovke vyššie sa zobrazuje odhadované množstvo atramentu.
- Ak chcete prejsť na lokalitu na nákup atramentu, vyberte na tejto obrazovke položku **Objed. atram. (Order ink now)**. Zobrazí sa QR kód. Náklady na internetové pripojenie znáša zákazník.
- Výberom položky **Č. modelu atr. (Ink model no.)** sa zobrazí obrazovka **Číslo modelu atramentu (Ink model number)** na kontrolu hodnôt pre kazety s atramentom.
- Skontrolujte stav atramentu na obrazovke počítača.

  ➡ Kontrola stavu atramentu z počítača (Windows)
  ➡ Kontrola stavu atramentu z počítača (macOS)

Tlačová hlava

- Tlač vzorky na kontrolu dýz
- Prezeranie vzorky na kontrolu dýz
- Čistenie tlačovej hlavy
- Hĺbkové čistenie tlačovej hlavy

Tlač vzorky na kontrolu dýz

Vytlačením vzorky na kontrolu dýz zistíte, či sa z dýzy tlačovej hlavy správne vystrekuje atrament.

Poznámka

- Ak je v kazete nedostatok atramentu, vzorka na kontrolu dýz sa nevytlačí správne. Vymeňte kazetu s atramentom, ak má už nízku hladinu atramentu.

Musíte si pripraviť: hárok obyčajného papiera veľkosti A4 alebo Letter

1. Skontrolujte, či je tlačiareň zapnutá.

2. Vložte do horného podávača hárok obyčajného papiera formátu A4/Letter.

   ➡ Vkladanie papiera do horného podávača

3. Na domovskej obrazovke vyberte položku **Údržba (Maintenance)**.

   ➡ Displej LCD a ovládací panel

   Zobrazí sa obrazovka**Údržba (Maintenance)**.

4. Vyberte možnosť **Kontrola dýz (Nozzle Check)**.

   Zobrazí sa obrazovka s potvrdením.

5. Vyberte možnosť **Áno (Yes)**.

   Vytlačí sa vzorka na kontrolu dýz a na displeji LCD sa zobrazia dve obrazovky na potvrdenie vzorky.

6. Skontrolujte vzorku na kontrolu dýz.

Prezeranie vzorky na kontrolu dýz

Prezrite si vzorku na kontrolu dýz a v prípade potreby vyčistite tlačovú hlavu.

1. Skontrolujte, či vo vzorke C nechýbajú čiary alebo sa vo vzorke D nenachádzajú vodorovné pruhy.

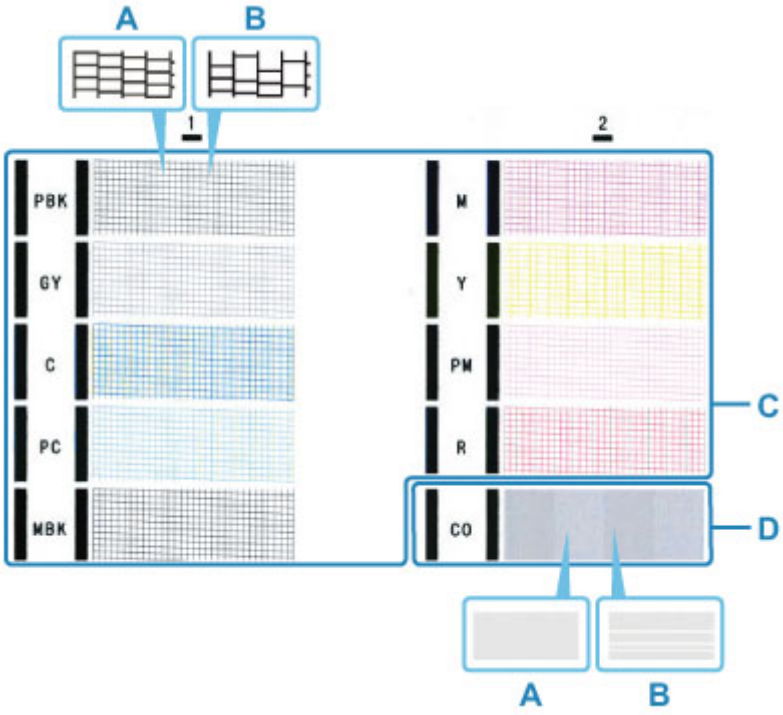

A: Žiadne chýbajúce čiary/žiadne vodorovné pruhy
B: Chýbajú čiary/vyskytujú sa vodorovné pruhy

2. Na obrazovke s potvrdením vyberte vzorku, ktorá sa približuje vytlačenej vzorke na kontrolu dýz.

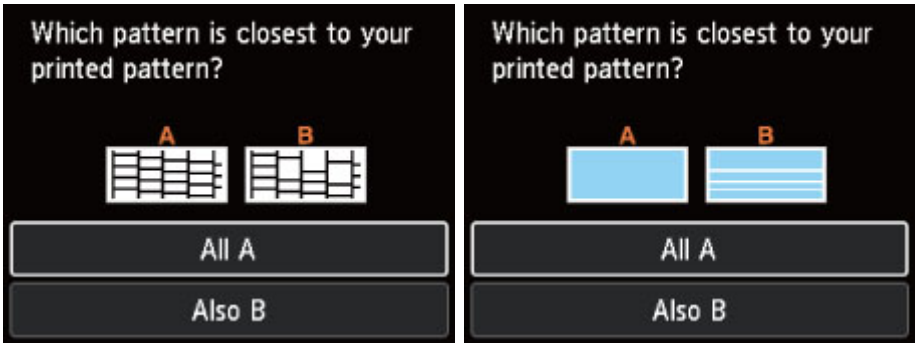

Ak pre vzorku C aj vzorku D platí možnosť A (žiadne chýbajúce čiary/žiadne vodorovné pruhy):

Čistenie sa nevyžaduje. Vyberte možnosť **Všetky A (All A)**, potvrďte hlásenie a vyberte možnosť **OK**.

Obrazovka sa vráti späť na obrazovku **Údržba (Maintenance)**.

Ak pre vzorku C, vzorku D alebo obe platí možnosť B (chýbajú čiary alebo sa vyskytujú vodorovné pruhy):

Vyžaduje sa čistenie. Vyberte možnosť **Tiež B (Also B)** a potom na obrazovke potvrdenia čistenia vyberte možnosť **Áno (Yes)**.

Vyberte skupinu typov atramentu, ktorá obsahuje chýbajúce čiary alebo neobsahuje vodorovné pruhy a vykonajte čistenie.

➡ Čistenie tlačovej hlavy

Poznámka

- Keďže atrament CO je bezfarebný, jeho vzorka sa tlačí na čierny vzor. Skontrolujte, či sa v tmavosivých pásoch vzorky nachádzajú vodorovné pruhy (E).

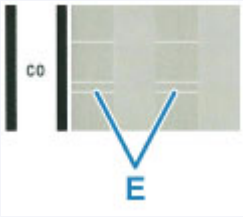

Ak sa nevytlačí vzor D alebo žiadna farba vzoru C:

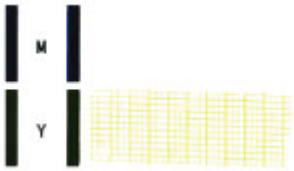

(Príklad: purpurový vzor sa nevytlačí)

Vyžaduje sa čistenie. Vyberte možnosť **Tiež B (Also B)** a potom na obrazovke potvrdenia čistenia vyberte možnosť **Áno (Yes)**.

Vyberte skupinu typov atramentu, ktorá sa nevytlačila, a vykonajte čistenie.

➡ Čistenie tlačovej hlavy

Čistenie tlačovej hlavy

Vyčistite tlačovú hlavu, ak vo vytlačenej vzorke na kontrolu dýz chýbajú čiary alebo sa tu vyskytujú vodorovné pruhy. Vyčistením tlačovej hlavy odstránite upchatie dýz a obnovíte stav tlačovej hlavy. Pri čistení tlačovej hlavy sa míňa atrament, preto tlačovú hlavu čistite iba v prípade potreby.

Musíte si pripraviť: hárok obyčajného papiera veľkosti A4 alebo Letter

1. Skontrolujte, či je tlačiareň zapnutá.

2. Vložte do horného podávača hárok obyčajného papiera formátu A4/Letter.

   ➡ Vkladanie papiera do horného podávača

3. Na domovskej obrazovke vyberte položku **Údržba (Maintenance)**.

   ➡ Displej LCD a ovládací panel

   Zobrazí sa obrazovka**Údržba (Maintenance)**.

4. Vyberte možnosť **Čistenie tlačovej hlavy (Print Head Cleaning)**.

   Zobrazí sa obrazovka**Čistenie tlačovej hlavy (Print Head Cleaning)**.

5. Vyberte možnosť **Čistenie (Cleaning)**.

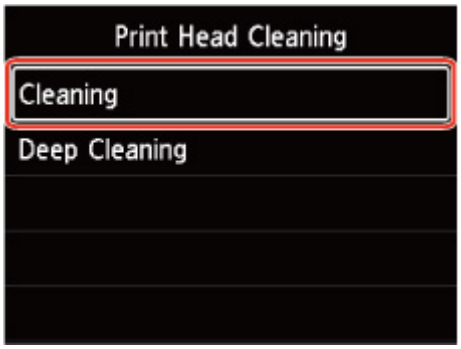

   Zobrazí sa obrazovka**Čistenie (Cleaning)**.

6. Vyberte skupinu typov atramentov, ktoré chcete vyčistiť.

- **Všetky farby (All colors)**
- **Vzor 1 (Pattern 1)**: PBK / GY / C / PC / MBK
- **Vzor 2 (Pattern 2)**: M / Y / PM / R / CO

Zobrazí sa obrazovka s potvrdením.

7. Vyberte možnosť **Áno (Yes)**.

   Tlačiareň začne čistiť tlačovú hlavu.

   Kým tlačiareň neskončí čistenie tlačovej hlavy, nevykonávajte iné činnosti. Potrvá to približne 2 až 3 minúty.

   Zobrazí sa obrazovka s potvrdením tlače vzorky.

8. Vyberte možnosť **Áno (Yes)**.

   Vytlačí sa vzorka na kontrolu dýz.

9. Skontrolujte vzorku na kontrolu dýz.

Poznámka

- Ak sa problém nevyrieši ani po dvoch vyčisteniach tlačovej hlavy, vykonajte hĺbkové čistenie tlačovej hlavy.

Hĺbkové čistenie tlačovej hlavy

Ak sa kvalita tlače nezlepší po bežnom čistení tlačovej hlavy, vykonajte hĺbkové čistenie tlačovej hlavy. Pri hĺbkovom čistení tlačovej hlavy sa spotrebúva viac atramentu než pri bežnom čistení tlačovej hlavy, preto hĺbkové čistenie tlačovej hlavy používajte len v nevyhnutnom prípade.

Musíte si pripraviť: hárok obyčajného papiera veľkosti A4 alebo Letter

1. Skontrolujte, či je tlačiareň zapnutá.

2. Vložte do horného podávača hárok obyčajného papiera formátu A4/Letter.

   ➡ Vkladanie papiera do horného podávača

3. Na domovskej obrazovke vyberte položku **Údržba (Maintenance)**.

   ➡ Displej LCD a ovládací panel

   Zobrazí sa obrazovka**Údržba (Maintenance)**.

4. Vyberte možnosť **Čistenie tlačovej hlavy (Print Head Cleaning)**.

   Zobrazí sa obrazovka**Čistenie tlačovej hlavy (Print Head Cleaning)**.

5. Vyberte možnosť **Hĺbkové čistenie (Deep Cleaning)**.

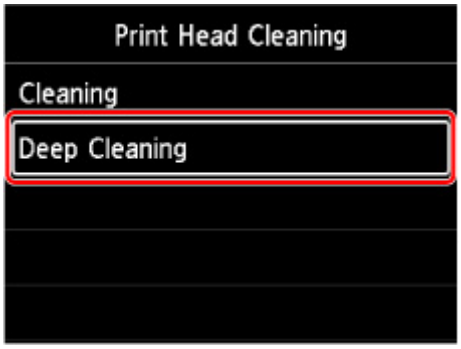

   Zobrazí sa obrazovka**Hĺbkové čistenie (Deep Cleaning)**.

6. Vyberte skupinu typov atramentov, ktoré chcete vyčistiť.

- **Všetky farby (All colors)**
- **Vzor 1 (Pattern 1)**: PBK / GY / C / PC / MBK
- **Vzor 2 (Pattern 2)**: M / Y / PM / R / CO

Zobrazí sa obrazovka s potvrdením.

7. Vyberte možnosť **Áno (Yes)**.

   Tlačiareň začne hĺbkovo čistiť tlačovú hlavu.

   Kým tlačiareň neskončí hĺbkové čistenie tlačovej hlavy, nevykonávajte iné činnosti. Potrvá to približne 2 až 3 minúty.

   Zobrazí sa obrazovka s potvrdením tlače vzorky.

8. Vyberte možnosť **Áno (Yes)**.

   Vytlačí sa vzorka na kontrolu dýz.

9. Keď sa zobrazí hlásenie o dokončení, vyberte možnosť **OK**.

10. Skontrolujte vzorku na kontrolu dýz.

Ak je pri tlači problém s konkrétnou farbou, vymeňte kazety s atramentom príslušnej farby.

Ak sa problém nevyriešil, vypnite zariadenie a po 24 hodinách vykonajte nové hĺbkové čistenie tlačovej hlavy.

Ak problém naďalej pretrváva, tlačová hlava je zrejme poškodená. Obráťte sa na najbližšie servisné stredisko spoločnosti Canon a požiadajte o opravu.

Vykonávanie funkcií údržby z počítača (systém Windows)

- Otvorenie nástroja údržby (Canon IJ Printer Assistant Tool)
- Čistenie tlačových hláv
- Tlač vzorky na kontrolu dýz
- Opis nástroja Canon IJ Printer Assistant Tool

Otvorenie nástroja údržby (Canon IJ Printer Assistant Tool)

Nástroj Canon IJ Printer Assistant Tool je softvér na vykonávanie údržby tlačiarne alebo zmenu nastavení tlačiarne.

Pri inštalácii ovládača tlačiarne sa nainštaluje aj nástroj Canon IJ Printer Assistant Tool.
Ak chcete nainštalovať len nástroj Canon IJ Printer Assistant Tool, prejdite na stránku Canon a stiahnite si softvér.

Poznámka

- Podrobnosti o inštalácii ovládača tlačiarne nájdete v časti „Inštalácia ovládača tlačiarne“.

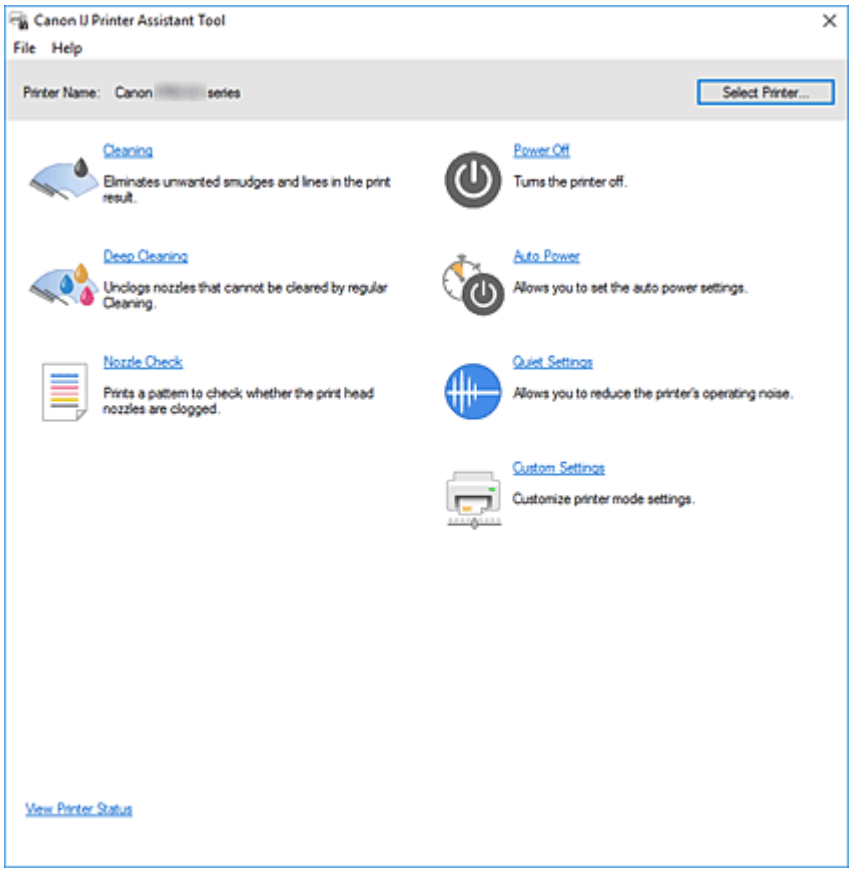

Spustenie nástroja Canon IJ Printer Assistant Tool

Nástroj Canon IJ Printer Assistant Tool možno spustiť nasledujúcimi spôsobmi.

- Na karte **Údržba (Maintenance)** v tlačiarni kliknite na ikonu **Údržba a predvoľby (Maintenance and Preferences)**.
- V ponuke Windows **Štart (Start)** kliknite na možnosť (**Všetky aplikácie (All apps)**, **Aplikácie (Apps)** alebo **Všetky programy (All Programs)** ->) **Canon Utilities** -> **IJ Printer Assistant Tool**.

Súvisiace témy

➡ Čistenie tlačových hláv
➡ Tlač vzorky na kontrolu dýz

- Riadenie napájania tlačiarne
- Zníženie hluku tlačiarne
- Zmena prevádzkového režimu tlačiarne

Čistenie tlačových hláv

Funkcia čistenia tlačových hláv umožňuje uvoľniť upchaté dýzy tlačovej hlavy. Tlačové hlavy čistite v prípade, že sú výsledky tlače neuspokojujúce alebo sa niektorá z farieb netlačí, hoci je dostatok atramentu.

Čistenie (Cleaning)

1. Otvorte aplikáciu Canon IJ Printer Assistant Tool.

2. Kliknite na položku **Čistenie (Cleaning)**

   Po otvorení dialógového okna **Čistenie tlačovej hlavy (Print Head Cleaning)** vyberte skupinu typov atramentu, pre ktorú chcete vykonať čistenie.
   Kliknutím na možnosť **Položky úvodnej kontroly (Initial Check Items)** zobrazte položky, ktoré treba pred čistením skontrolovať.

3. Vykonajte čistenie

   Skontrolujte, či je tlačiareň zapnutá a kliknite na tlačidlo **Spustiť (Start)**.

   Spustí sa čistenie tlačových hláv.

4. Dokončite čistenie

   Po zobrazení hlásenia s potvrdením kliknite na tlačidlo **OK**.
   Otvorí sa dialógové okno **Kontrola dýz (Nozzle Check)**.

5. Skontrolujte výsledky.

   Ak chcete skontrolovať, či sa kvalita tlače zlepšila, kliknite na položku **Vzorka na kontrolu tlače (Print Check Pattern)**. Kontrolu zrušíte kliknutím na tlačidlo **Zrušiť (Cancel)**.

   Ak sa po prvom čistení tlačovej hlavy problém s hlavou nevyrieši, vyčistite ju znova.

Dôležité

- Pri používaní funkcie **Čistenie (Cleaning)** sa spotrebuje malé množstvo atramentu.
  Ak budete tlačovú hlavu čistiť často, zásoba atramentu v tlačiarni sa rýchlo minie. Čistenie vykonávajte len v prípade potreby.

Hĺbkové čistenie (Deep Cleaning)

Funkcia **Hĺbkové čistenie (Deep Cleaning)** je dôkladnejšia ako bežné čistenie. Hĺbkové čistenie vykonávajte v prípade, ak sa problém s tlačovou hlavou nevyrieši ani po dvoch spusteniach funkcie **Čistenie (Cleaning)**.

1. Otvorte aplikáciu Canon IJ Printer Assistant Tool.

2. Kliknite na položku **Hĺbkové čistenie (Deep Cleaning)**

   Po otvorení dialógového okna **Hĺbkové čistenie (Deep Cleaning)** vyberte skupinu typov atramentu, pre ktorú chcete vykonať hĺbkové čistenie.
   Kliknutím na možnosť **Položky úvodnej kontroly (Initial Check Items)** zobrazte položky, ktoré treba pred hĺbkovým čistením skontrolovať.

3. Vykonajte hĺbkové čistenie

   Skontrolujte, či je tlačiareň zapnutá a kliknite na tlačidlo **Spustiť (Start)**.
   Po zobrazení potvrdzujúcej správy kliknite na tlačidlo **OK**.

   Spustí sa hĺbkové čistenie tlačových hláv.

4. Dokončite hĺbkové čistenie

   Po zobrazení hlásenia s potvrdením kliknite na tlačidlo **OK**.
   Otvorí sa dialógové okno **Kontrola dýz (Nozzle Check)**.

5. Skontrolujte výsledky.

   Ak chcete skontrolovať, či sa kvalita tlače zlepšila, kliknite na položku **Vzorka na kontrolu tlače (Print Check Pattern)**. Kontrolu zrušíte kliknutím na tlačidlo **Zrušiť (Cancel)**.

Dôležité

- Pri používaní funkcie **Hĺbkové čistenie (Deep Cleaning)** sa spotrebuje väčšie množstvo atramentu než pri používaní funkcie **Čistenie (Cleaning)**.
  Ak budete tlačovú hlavu čistiť často, zásoba atramentu v tlačiarni sa rýchlo minie. Hĺbkové čistenie vykonávajte len v prípade potreby.

Poznámka

- Ak po vykonaní funkcie **Hĺbkové čistenie (Deep Cleaning)** nevidíte žiadne znaky zlepšenia, vypnite tlačiareň, počkajte 24 hodín a spustite funkciu **Hĺbkové čistenie (Deep Cleaning)** znova. Ak nevidíte žiadne znaky zlepšenia, mohol sa minúť atrament alebo sa mohla opotrebovať tlačová hlava. Podrobnosti o nápravných opatreniach, ktoré je potrebné vykonať, nájdete v časti "Zo zariadenia nevychádza atrament."

Súvisiaca téma

➡ Tlač vzorky na kontrolu dýz

Tlač vzorky na kontrolu dýz

Funkcia kontroly dýz umožňuje pomocou tlače vzorky na kontrolu dýz skontrolovať, či tlačová hlava funguje správne. Vzorku vytlačte v prípade, že výsledky tlače nie sú uspokojivé alebo sa niektorá z farieb netlačí.

Kontrola dýz (Nozzle Check)

1. Otvorte aplikáciu Canon IJ Printer Assistant Tool.

2. Kliknite na položku **Kontrola dýz (Nozzle Check)**

   Otvorí sa dialógové okno **Kontrola dýz (Nozzle Check)**.
   Kliknutím na možnosť **Položky úvodnej kontroly (Initial Check Items)** zobrazte položky, ktoré treba pred tlačou vzorky na kontrolu dýz skontrolovať.

3. Vložte papier do tlačiarne

   Vložte jeden list obyčajného papiera veľkosti A4 do horného podávača.

4. Vytlačte vzorku na kontrolu dýz

   Skontrolujte, či je tlačiareň zapnutá, a potom kliknite na tlačidlo **Vzorka na kontrolu tlače (Print Check Pattern)**.
   Vytlačí sa vzorka na kontrolu dýz.

   Po zobrazení potvrdzujúcej správy kliknite na tlačidlo **OK**.
   Otvorí sa dialógové okno **Kontrola vzorky (Pattern Check)**.

5. Kontrola výsledku tlače.

   Skontrolujte výsledok tlače. Ak je výsledok tlače normálny, kliknite na tlačidlo **Skončiť (Exit)**.

   Ak výsledok tlače obsahuje šmuhy alebo ak sa niektoré časti nevytlačili, kliknutím na položku **Čistenie (Cleaning)** vyčistite tlačovú hlavu.

Súvisiaca téma

➡ Čistenie tlačových hláv

Opis nástroja Canon IJ Printer Assistant Tool

Nástroj Canon IJ Printer Assistant Tool umožňuje vykonávať údržbu tlačiarne alebo meniť nastavenia tlačiarne.

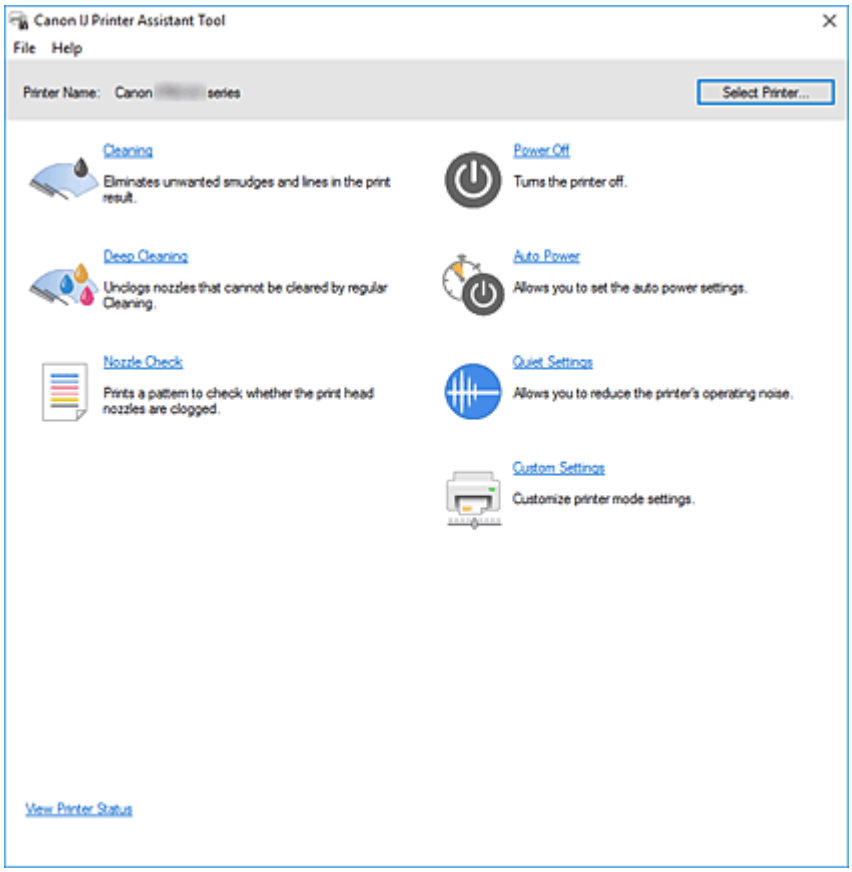

Čistenie (Cleaning)

Vykoná sa čistenie tlačovej hlavy.
Funkcia čistenia tlačových hláv umožňuje uvoľniť upchaté dýzy tlačovej hlavy.
Tlačové hlavy čistite v prípade, že sú výsledky tlače neuspokojujúce alebo sa niektorá z farieb netlačí, hoci je dostatok atramentu.

Hĺbkové čistenie (Deep Cleaning)

Vykoná sa hĺbkové čistenie.
Hĺbkové čistenie vykonajte v prípade, že sa problém s tlačovou hlavou nevyrieši ani po dvoch pokusoch o vyčistenie.

Poznámka

- Pri používaní funkcie **Hĺbkové čistenie (Deep Cleaning)** sa spotrebuje väčšie množstvo atramentu než pri používaní funkcie **Čistenie (Cleaning)**.
  Ak budete tlačové hlavy čistiť často, zásoba atramentu v tlačiarni sa rýchlo minie. Čistenie vykonávajte len v prípade potreby.

Skupina typov atramentu (Ink Group)

Keď kliknete na položku **Čistenie (Cleaning)** alebo **Hĺbkové čistenie (Deep Cleaning)**, zobrazí sa okno **Skupina typov atramentu (Ink Group)**.

Umožňuje vybrať skupinu atramentu, pre ktorú chcete vyčistiť tlačovú hlavu.

Kliknutím na možnosť **Položky úvodnej kontroly** zobrazte položky, ktoré treba pred čistením alebo hĺbkovým čistením skontrolovať.

Kontrola dýz (Nozzle Check)

Vytlačí sa vzorka na kontrolu dýz.

Túto funkciu spustite v prípade, že je tlač nejasná alebo sa niektorá z farieb netlačí. Vytlačte vzorku na kontrolu dýz a skontrolujte, či tlačová hlava pracuje správne.

Ak je výsledok tlače pre niektorú farbu nejasný alebo ak sa niektoré časti nevytlačili, kliknutím na položku **Čistenie (Cleaning)** vyčistite tlačovú hlavu.

Kliknutím na možnosť **Položky úvodnej kontroly** zobrazte zoznam položiek, ktoré treba pred tlačou vzorky na kontrolu dýz skontrolovať.

Vzorka na kontrolu tlače (Print Check Pattern)

Táto funkcia vytlačí vzorku, pomocou ktorej môžete skontrolovať, či niektorá z dýz atramentu nie je upchatá.

Kliknite na položku **Vzorka na kontrolu tlače (Print Check Pattern)**. Po zobrazení hlásenia s potvrdením kliknite na tlačidlo **OK**. Potom sa zobrazí dialógové okno **Kontrola vzorky (Pattern Check)**.

Bitová mapa ľavej strany (dobrá)

Dýzy tlačovej hlavy nie sú upchaté.

Bitová mapa pravej strany (zlá)

Dýzy tlačovej hlavy môžu byť upchaté.

Skončiť (Exit)

Zatvorí dialógové okno **Kontrola vzorky (Pattern Check)**.

Čistenie (Cleaning)

Vykoná sa čistenie tlačovej hlavy.

Vyčistením tlačovej hlavy sa odstráni upchatie dýz tlačovej hlavy.

Čistenie vykonajte v prípade, že je tlač nejasná alebo sa niektorá z farieb netlačí, hoci sú všetky hladiny atramentu dostatočne vysoké.

Vypnutie napájania (Power Off)

Vypnite tlačiareň z nástroja Canon IJ Printer Assistant Tool.

Túto funkciu spustite, ak chcete vypnúť tlačiareň, keď na tlačiarni nemôžete stlačiť tlačidlo ZAP. (VYPÍNAČ), pretože sa tlačiareň nachádza mimo vášho dosahu.

Ak chcete po kliknutí na toto tlačidlo tlačiarne znova zapnúť, musíte stlačiť tlačidlo ZAP. (VYPÍNAČ) na tlačiarni. Ak použijete túto funkciu, tlačiareň nebudete môcť zapnúť z nástroja Canon IJ Printer Assistant Tool.

Automatické napájanie (Auto Power)

Otvorí sa Dialógové okno **Nastavenia automatického napájania**.

Zadajte nastavenie automatického zapnutia a vypnutia tlačiarne. Túto funkciu spustite, ak chcete zmeniť nastavenia automatického napájania.

Poznámka

- Ak je tlačiareň vypnutá alebo ak je zakázaná komunikácia medzi tlačiarňou a počítačom, môže sa zobraziť chybové hlásenie, pretože počítač nedokáže zistiť stav tlačiarne.
  V takom prípade kliknutím na tlačidlo **OK** zobrazte posledné nastavenia vybraté v počítači.

Nastavenia tichého režimu (Quiet Settings)

Otvorí sa Dialógové okno **Nastavenia tichého režimu**.

Dialógové okno **Nastavenia tichého režimu (Quiet Settings)** umožňuje zadať nastavenie, ktoré zníži prevádzkový hluk tlačiarne. Tento režim je užitočný, keď je prevádzkový hluk tlačiarne rušivý, napríklad pri tlači v noci. Túto operáciu vykonajte, ak chcete zmeniť nastavenie tichého režimu.

Poznámka

- Ak je tlačiareň vypnutá alebo ak je zakázaná komunikácia medzi tlačiarňou a počítačom, môže sa zobraziť chybové hlásenie, pretože počítač nedokáže zistiť stav tlačiarne.
  V takom prípade kliknutím na tlačidlo **OK** zobrazte posledné nastavenia vybraté v počítači.

Vlastné nastavenia (Custom Settings)

Otvorí sa Dialógové okno **Vlastné nastavenia**.

Túto funkciu spustite, ak chcete zmeniť nastavenia tejto tlačiarne.

Poznámka

- Ak je tlačiareň vypnutá alebo ak je zakázaná komunikácia medzi tlačiarňou a počítačom, môže sa zobraziť chybové hlásenie, pretože počítač nedokáže zistiť stav tlačiarne.
  V takom prípade kliknutím na tlačidlo **OK** zobrazte posledné nastavenia vybraté v počítači.

Zobraziť stav tlačiarne (View Printer Status)

Spustí sa aplikácia Monitor stavu tlačiarne Canon IJ.

Túto funkciu spustite, keď chcete skontrolovať stav tlačiarne a proces tlače.

Položky úvodnej kontroly (Initial Check Items) (Čistenie (Cleaning) / Hĺbkové čistenie (Deep Cleaning))

Pred spustením funkcie **Čistenie (Cleaning)** alebo **Hĺbkové čistenie (Deep Cleaning)** skontrolujte, či je tlačiareň zapnutá, a otvorte kryt tlačiarne.

Pre každý atrament skontrolujte nasledujúce položky.

- Skontrolujte množstvo zostávajúceho atramentu v kazete s atramentom.
- Úplne zatlačte kazetu s atramentom, kým nezaznie cvaknutie.
- Ak je na kazete s atramentom prilepená oranžová páska, úplne ju odlepte.
  Zostávajúca páska bude brániť výstupu atramentu.

- Skontrolujte, či sú kazety s atramentom nainštalované na správnych miestach.

Položky úvodnej kontroly (Initial Check Items) (Kontrola dýz (Nozzle Check))

Pred spustením funkcie **Kontrola dýz (Nozzle Check)** skontrolujte, či je tlačiareň zapnutá, a otvorte kryt tlačiarne.
Pre každý atrament skontrolujte nasledujúce položky.

- Skontrolujte množstvo zostávajúceho atramentu v kazete s atramentom.
- Úplne zatlačte kazetu s atramentom, kým nezaznie cvaknutie.
- Ak je na kazete s atramentom prilepená oranžová páska, úplne ju odlepte.
  Zostávajúca páska bude brániť výstupu atramentu.
- Skontrolujte, či sú kazety s atramentom nainštalované na správnych miestach.

Dialógové okno Nastavenia automatického napájania (Auto Power Settings)

Keď kliknete na položku **Automatické napájanie (Auto Power)**, zobrazí sa dialógové okno **Nastavenia automatického napájania (Auto Power Settings)**.
Toto dialógové okno umožňuje riadiť napájanie tlačiarne z nástroja Canon IJ Printer Assistant Tool.

Automatické zapnutie napájania (Auto Power On)

Umožňuje vybrať nastavenie automatického zapínania.
Zadajte možnosť **Zakázať (Disable)**, ak chcete tlačiarni zabrániť v automatickom zapínaní, keď sú doňho odoslané tlačové údaje.
Skontrolujte, či je tlačiareň zapnutá, a potom kliknutím na tlačidlo **OK** zmeňte nastavenia tlačiarne.
Zadajte možnosť **Povoliť (Enable)**, ak chcete, aby sa tlačiareň automaticky zapínala, keď sa do nej odošlú tlačové údaje.

Automatické vypnutie napájania (Auto Power Off)

Zo zoznamu vyberte čas, ktorý chcete nastaviť. Ak sa činnosť ovládača tlačiarne alebo operácia tlačiarne nevykoná do nastaveného času, tlačiareň sa vypne.

Dialógové okno Nastavenia tichého režimu (Quiet Settings)

Keď kliknete na položku **Nastavenia tichého režimu (Quiet Settings)**, zobrazí sa dialógové okno **Nastavenia tichého režimu (Quiet Settings)**.
Dialógové okno **Nastavenia tichého režimu (Quiet Settings)** umožňuje zadať nastavenie, ktoré zníži prevádzkový hluk tlačiarne.
Tento režim vyberte v prípade, že chcete znížiť prevádzkový hluk tlačiarne, napríklad v noci.
Používaním tejto funkcie sa môže znížiť rýchlosť tlače.

Nepoužívať tichý režim (Do not use quiet mode)

Túto možnosť vyberte v prípade, že chcete, aby prevádzkový hluk tlačiarne dosahoval normálnu hlasitosť.

Vždy používať tichý režim (Always use quiet mode)

Túto možnosť vyberte v prípade, že chcete znížiť prevádzkový hluk tlačiarne.

Používať tichý režim počas určených hodín (Use quiet mode during specified hours)

Túto možnosť vyberte v prípade, že chcete znížiť prevádzkový hluk tlačiarne v nastavenom časovom období.

Nastavte položky **Čas spustenia (Start time)** a **Čas ukončenia (End time)** tichého režimu, ktorý sa má aktivovať. Ak obidve položky nastavíte na rovnaký čas, tichý režim nebude fungovať.

Dôležité

- Tichý režim môžete nastaviť na ovládacom paneli tlačiarne alebo v Canon IJ Printer Assistant Tool. Bez ohľadu na spôsob jeho použitia sa tichý režim použije pri vykonávaní operácií pomocou ovládacieho panela tlačiarne alebo pri tlači pomocou počítača.
- Tichý režim sa nepoužije pri operáciách (priama tlač a pod.) vykonávaných priamo z tlačiarne, a to ani v časoch nastavených v položke **Používať tichý režim počas určených hodín (Use quiet mode during specified hours)**.

Dialógové okno Vlastné nastavenia (Custom Settings)

Keď kliknete na položku **Vlastné nastavenia (Custom Settings)**, zobrazí sa dialógové okno **Vlastné nastavenia (Custom Settings)**.

V prípade potreby môžete prepínať medzi rôznymi prevádzkovými režimami tlačiarne.

Zistí kompatibilné médiá vo viacúčelovom zásobníku (Detects compatible media in the multi-purpose tray)

Zistí, či je kompatibilné médium vložené vo viacúčelovom zásobníku pri tlači pomocou viacúčelového zásobníka a v prípade, že to tak nie je, sa zobrazí hlásenie.

Toto pole označte, ak chcete pri tlači zisťovať, či je vložené kompatibilné médium.

Ak chcete tlačiť bez zisťovania, či je vložené kompatibilné médium, začiarknutie políčka zrušte.

Dôležité

- Ak políčko nezačiarknete, tlačiareň môže tlačiť na viacúčelovom zásobníku aj vtedy, keď vo viacúčelovom zásobníku nie je vložené kompatibilné médium. Preto by ste za normálnych okolností mali toto políčko začiarknuť.
- Ak vložíte kompatibilné médium, na ktoré sa už vo viacúčelovom zásobníku tlačilo, tlačiareň môže zistiť, že vo viacúčelovom zásobníku nie je vložené kompatibilné médium. V takom prípade zrušte začiarknutie tohto políčka.

Otočiť o 90 stupňov doľava pri orientácii [Na šírku] (Rotate 90 degrees left when orientation is [Landscape])

Na karte **Nastavenie strany (Page Setup)** môžete zmeniť smer otočenia pri orientácii **Na šírku (Landscape)** v nastavení **Orientácia (Orientation)**.

Túto položku vyberte, ak chcete v priebehu tlače otočiť tlačené údaje o 90 stupňov doľava. Túto položku odznačte, ak chcete v priebehu tlače otočiť tlačené údaje o 90 stupňov doprava.

Dôležité

- Nemeňte toto nastavenie, kým sa tlačová úloha zobrazuje v zozname úloh čakajúcich na tlač. V opačnom prípade môže dôjsť k vynechaniu znakov alebo narušeniu rozloženia.

Nezisťovať nezhodu nastavení papiera pri tlači z počítača (Do not detect mismatched paper settings when printing from a computer)

Keď tlačíte dokumenty z počítača a nastavenia papiera v ovládači tlačiarne sa nezhodujú s informáciami o papieri uloženými v tlačiarni, toto nastavenie zakáže zobrazenie hlásenia a umožní pokračovať v tlači.

Ak chcete zakázať zisťovanie nezhodných nastavení papiera, začiarknite toto políčko.

Zakázať zisťovanie šírky papiera pri tlači z počítača (Disables paper width detection when printing from computer)

Aj keď sa šírka papiera zistená tlačiarňou počas tlače z počítača líši od šírky papiera, ktorá bola nastavená v položke **Veľkosť papiera (Paper Size)** na karte **Nastavenie strany (Page Setup)**, táto funkcia deaktivuje zobrazenie hlásení a umožní vám pokračovať v tlači.

Ak chcete deaktivovať zisťovanie šírky papiera počas tlače, začiarknite toto políčko.

Súvisiace témy

- Čistenie tlačových hláv
- Tlač vzorky na kontrolu dýz
- Riadenie napájania tlačiarne
- Zníženie hluku tlačiarne
- Zmena prevádzkového režimu tlačiarne

Čistenie tlačiarne

- Čistenie externých povrchov
- Čistenie valčekov podávača papiera
- Čistenie vnútra tlačiarne (čistenie spodnej platne)

Čistenie externých povrchov

Použite mäkkú a suchú handričku na čistenie okuliarov a opatrne ňou utrite nečistoty na povrchu. V prípade potreby pred čistením vyhlaďte záhyby na handričke.

Dôležité

- Tlačiareň pred čistením vždy vypnite a odpojte z elektrickej siete.
- Na čistenie nepoužívajte toaletný papier, papierové utierky, hrubé tkaniny ani podobné materiály, aby ste nepoškriabali povrch. Prach alebo jemné vlákna z papierových obrúskov môžu zostať vnútri tlačiarne a spôsobiť napríklad zablokovanie tlačovej hlavy alebo slabé výsledky tlače.
- Na čistenie tlačiarne nikdy nepoužívajte prchavé kvapaliny ako riedidlo, benzén, acetón ani iné chemické čistidlá, pretože môžu spôsobiť poruchu tlačiarne alebo poškodenie jej povrchu.

Čistenie valčekov podávača papiera

Ak je valček podávača papiera znečistený alebo sa naň prilepí prach z papiera, papier sa nemusí správne podávať. V takom prípade valček podávača papiera vyčistite. Čistením sa valček podávača papiera opotrebúva, preto ho čistite len v prípade potreby.

Musíte si pripraviť:

Pre horný podávač: tri hárky obyčajného papiera veľkosti A4 alebo Letter

Pre zásobník na ručné podávanie: jeden hárok obyčajného papiera veľkosti A4 alebo Letter

1. Skontrolujte, či je tlačiareň zapnutá.

2. Na domovskej obrazovke vyberte položku **Údržba (Maintenance)**.

   ➡ Displej LCD a ovládací panel

   Zobrazí sa obrazovka**Údržba (Maintenance)**.

3. Vyberte možnosť **Čistenie valčeka (Roller Cleaning)**.

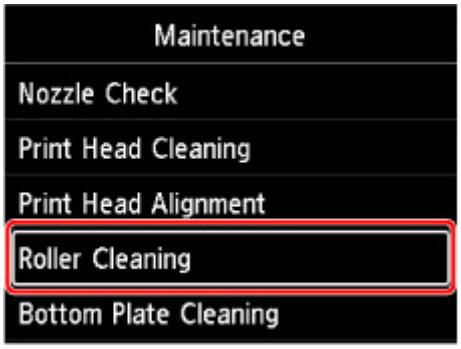

   Zobrazí sa obrazovka s potvrdením.

4. Vyberte možnosť **Áno (Yes)**.

5. Vyberte zdroj papiera (**Hor. podávač (Top feed)** alebo **Ručný zásob. (Manual tray)**), pre ktorý chcete vyčistiť valček podávača papiera.

   Ak zvolíte možnosť **Ručný zásob. (Manual tray)**, prejdite na krok 8.

6. Vyberte možnosť **Bez utierania (No wiping)**.

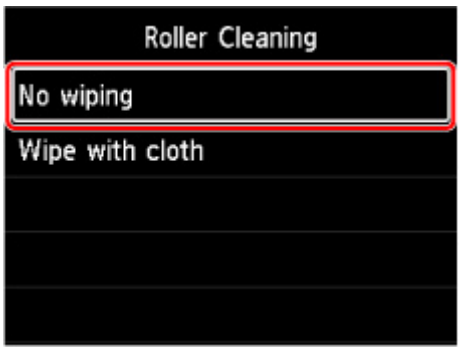

7. Odstráňte všetok papier z horného podávača a stlačte tlačidlo **OK**.

   Valček podávača papiera sa bude pri čistení bez papiera otáčať.

   Keď sa valček podávača papiera prestane otáčať, čistenie je dokončené.

8. Podľa pokynov v hlásení do zdroja papiera, ktorý ste vybrali v kroku č. 5, vložte obyčajný papier veľkosti A4 alebo Letter.

   Vložte tri hárky papiera do horného podávača alebo jeden hárok papiera do zásobníka na ručné podávanie.

   ➡ Vkladanie papiera do horného podávača
   ➡ Vkladanie papiera do zásobníka na ručné podávanie

9. Vyberte možnosť **OK**.

   Tlačiareň spustí čistenie. Čistenie sa dokončí po vysunutí papiera.

10. Keď sa zobrazí hlásenie o dokončení, vyberte možnosť **OK**.

Poznámka

- Ak sa problém po vyčistení valčeka podávača s voľbou možnosti **Bez utierania (No wiping)** neodstráni, utrite valček podávača papiera vlhkou handričkou.

  ➡ Utretie valčekov podávača papiera vlhkou handričkou

Utretie valčekov podávača papiera vlhkou handričkou

1. Vyberte položku **Utier. s handričkou (Wipe with cloth)** na obrazovke **Čistenie valčeka (Roller Cleaning)**.

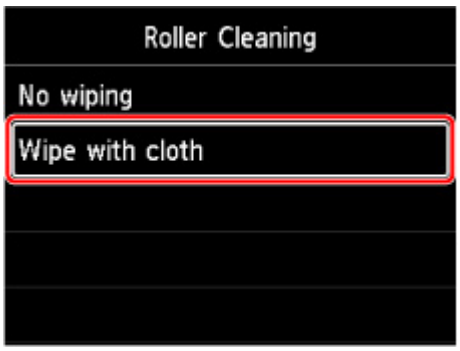

2. Prečítajte si hlásenie a vyberte položku **OK**.

3. Odstráňte všetok papier z horného podávača a stlačte tlačidlo **OK**.

4. Stlačte tlačidlo **ZAP. (ON)**.

5. Presvedčte sa, či je vypnutá kontrolka **ZAP. (ON)** a utrite valček podávača papiera vlhkou handričkou.

   Utrite valček podávača papiera (A) v hornom podávači navlhčenou handričkou alebo iným materiálom. Nedotýkajte sa valčeka podávača papiera prstami, ale valček utrite tak, že pomocou prstov budete otáčať hriadeľ (B).

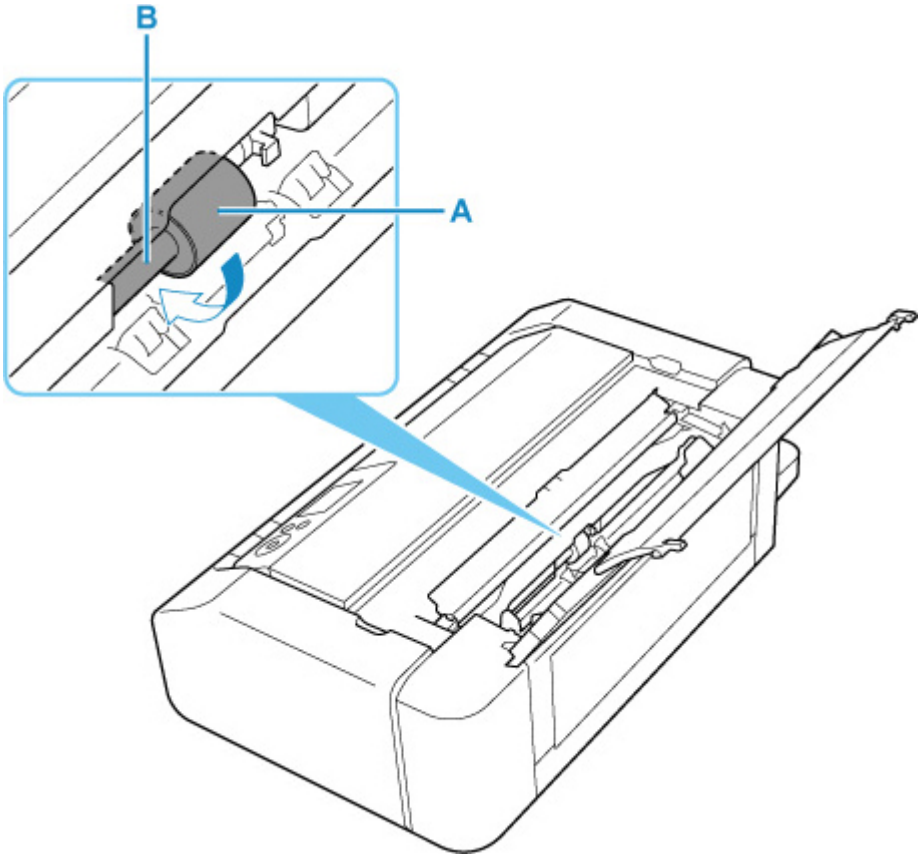

Poznámka

- Ak hriadeľ nemožno otáčať, tlačiareň vypnite a znova zapnite.

6. Keď valček utriete vlhkou handričkou, stlačte tlačidlo **ZAP. (ON)**.

7. Znova zopakujte čistenie valčeka podávača papiera (**Bez utierania (No wiping)**).

Poznámka

- Ak sa počas čistenia valčeka podávača papiera pomocou možnosti **Utier. s handričkou (Wipe with cloth)** do tlačiarne odošlú údaje na tlač, nastavenie automatického zapnutia sa zakáže, a to aj v prípade, že je povolené.

  V takom prípade opäť nastavte automatické zapnutie tlačiarne.

  Z tlačiarne

  ➡ Nastavenia na šetrenie energie

  Z počítača

  ➡ Riadenie napájania tlačiarne (Windows)
  ➡ Riadenie napájania tlačiarne (macOS)

Ak sa problém po čistení valčeka podávača papiera nevyrieši, obráťte sa na najbližšie servisné stredisko spoločnosti Canon so žiadosťou o opravu.

Čistenie vnútra tlačiarne (čistenie spodnej platne)

Odstráňte škvrny zvnútra tlačiarne. Ak sa vnútro tlačiarne zašpiní, môže sa zašpiniť aj vytlačený papier, preto sa odporúča pravidelné čistenie.

Musíte si pripraviť: hárok obyčajného papiera veľkosti A4 alebo Letter*

* Použite nový hárok papiera.

1. Skontrolujte, či je tlačiareň zapnutá.

2. Na domovskej obrazovke vyberte položku **Údržba (Maintenance)**.

   ➡ Displej LCD a ovládací panel

   Zobrazí sa obrazovka**Údržba (Maintenance)**.

3. Vyberte možnosť **Čistenie spodnej platne (Bottom Plate Cleaning)**.

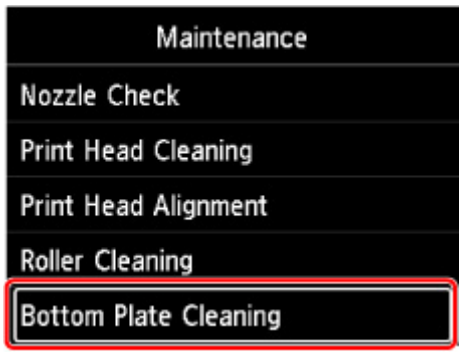

   Zobrazí sa obrazovka s potvrdením.

4. Vyberte možnosť **Áno (Yes)**.

5. V súlade s hlásením odstráňte všetok papier z horného podávača a vyberte možnosť **OK**.

6. Zložte papier veľkosti A4 alebo Letter tak, aby bola jeho kratšia strana rozdelená na tretiny, opäť ho rozložte a vyberte možnosť **OK**.

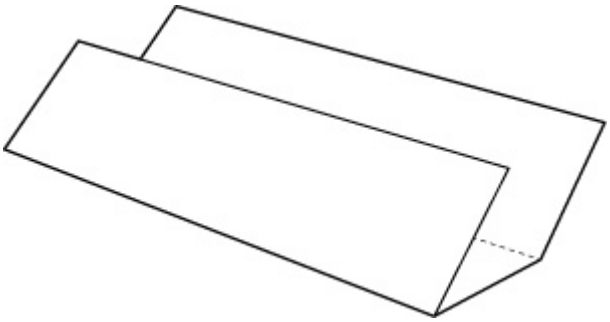

7. Vložte tento hárok papiera bočnou stranou do horného podávača tak, aby bol otvorenou stranou otočený smerom k vám.

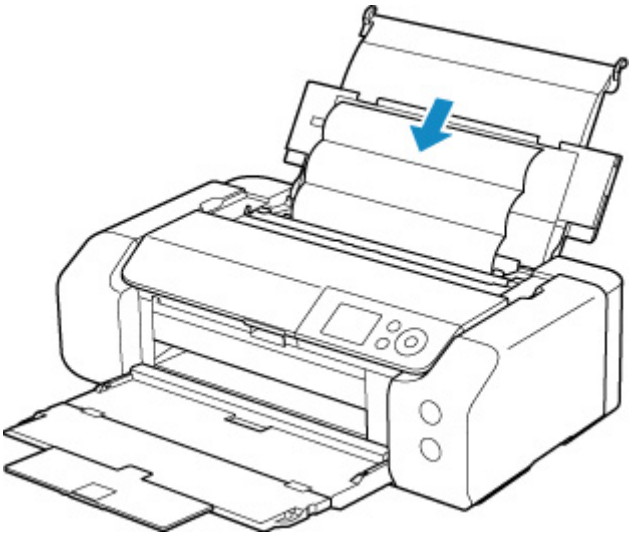

8. Vyberte možnosť **OK**.

   Papier pri prechádzaní tlačiarňou vyčistí vnútro tlačiarne.

   Skontrolujte zložené časti vysunutého papiera. Ak sú špinavé od atramentu, opätovne vykonajte čistenie spodnej platne.

9. Keď sa zobrazí hlásenie o dokončení, vyberte možnosť **OK**.

   Poznámka

   - Pri opätovnom čistení spodnej platne použite nový hárok papiera.

Ak sa po opätovnom čistení problém nevyrieši, môžu byť znečistené výčnelky vo vnútri tlačiarne. Vatovým tampónom alebo podobným materiálom zotrite z výčnelkov atrament.

Dôležité

- Tlačiareň pred čistením vždy vypnite a odpojte z elektrickej siete.

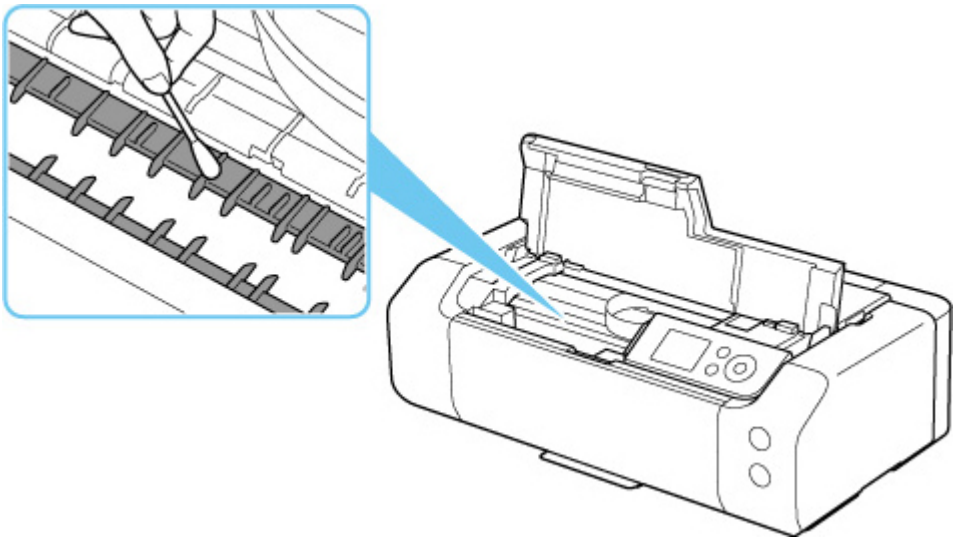

Ďalšia údržba

- Preprava tlačiarne

Preprava tlačiarne

Pri premiestňovaní tlačiarne z dôvodu sťahovania alebo opravy nezabudnite vykonať nasledujúce opatrenia.

Dôležité

- Tlačiareň zabaľte do pevnej škatule tak, aby spodná strana smerovala nadol. Použite dostatočné množstvo ochranného materiálu, ktoré zaručí bezpečnú prepravu.
- Tlačovú hlavu a kazetu s atramentom nechajte vložené v tlačiarni a stlačením tlačidla **ZAP. (ON)** vypnite napájanie. To tlačiarni umožní automaticky nasadiť na tlačovú hlavu ochranné viečko, ktoré ju chráni pred vyschnutím.
- Po zabalení škatuľu s tlačiarňou nenakláňajte, neotáčajte nabok ani spodnou stranou nahor. V opačnom prípade môže atrament počas prepravy vytiecť a poškodiť tlačiareň.
- Ak prepravu tlačiarne zabezpečuje prepravná spoločnosť, označte škatuľu nápisom „TOUTO STRANOU NAHOR“, aby sa zaručilo, že spodná strana tlačiarne bude smerovať nadol. Škatuľu označte aj nápisom „KREHKÉ“ alebo „POZOR, SKLO!“.

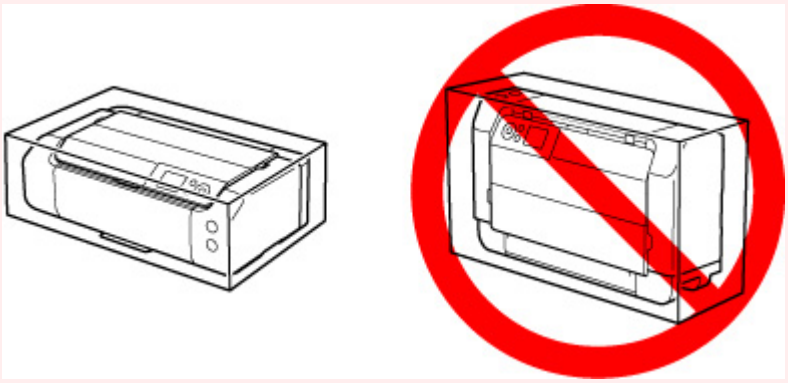

1. Vypnite tlačiareň.

2. Skontrolujte, či je kontrolka **ZAP. (ON)** vypnutá a odpojte napájací kábel.

   Dôležité

   - Tlačiareň neodpájajte, kým kontrolka **ZAP. (ON)** svieti alebo bliká, pretože to môže spôsobiť poruchu alebo poškodenie tlačiarne a znemožniť tlač na tlačiarni.

3. Zasuňte zásobníky.

4. Vytiahnite kábel tlačiarne z počítača aj z tlačiarne a potom z tlačiarne vytiahnite napájací kábel.

5. Pomocou lepiacej pásky zabezpečte všetky kryty na tlačiarni, aby sa počas prenosu neotvorili. Potom tlačiareň zabaľte do igelitového vreca.

6. Pri balení tlačiarne do škatule pripevnite k tlačiarni ochranný materiál.

Technické parametre

- Technické parametre
- Oblasť tlače

Technické parametre

Všeobecné technické parametre

Rozhranie	**Port USB:** Hi-Speed USB * **Port siete:** Káblová sieť LAN: 100BASE-TX / 10BASE-T Wi-Fi: IEEE802.11n/IEEE802.11g/IEEE802.11b/IEEE802.11a * Vyžaduje sa počítač, ktorý vyhovuje štandardu Hi-Speed USB. Keďže rozhranie Hi-Speed USB je plne kompatibilné s rozhraním USB 1.1, možno ho používať ako rozhranie USB 1.1. USB a sieť možno používať súčasne. Wi-Fi a káblovú sieť LAN nemožno používať súčasne.
Prevádzkové prostredie	**Teplota:** 5 až 35 °C (41 až 95 °F) **Vlhkosť:** 10 až 90 % relatívnej vlhkosti (bez kondenzácie) * Pri určitej teplote a vlhkosti sa môže výkon tlačiarne zhoršiť. Odporúčané podmienky: **Teplota:** 15 až 30 °C (59 až 86 °F) **Vlhkosť:** 10 až 80 % relatívnej vlhkosti (bez kondenzácie) * Teplota a vlhkosť, ktorá musí byť dodržaná pri používaní papiera, napríklad fotopapiera, je uvedená na jeho balení alebo v dodaných pokynoch.
Prostredie na skladovanie	**Teplota:** 0 až 40 °C (32 až 104 °F) **Vlhkosť:** 5 až 95 % relatívnej vlhkosti (bez kondenzácie)
Zdroj napájania	Striedavý prúd 100 – 240 V, 50/60 Hz (Dodaný napájací kábel je určený len pre krajinu alebo oblasť zakúpenia.)
Príkon	**Tlač:** 16 W alebo menej *1 **Pohotovostný režim (minimálne):** 1,0 W alebo menej *1*2 **VYPNUTÉ:** 0,2 W alebo menej *1 Pripojenie k počítaču prostredníctvom rozhrania USB *2 Čas čakania na pohotovostný režim nemožno zmeniť.
Vonkajšie rozmery (Š x H x V)	Pribl. 639 x 379 x 200 mm (25,2 x 15 x 7,9 palca) * So zasunutými zásobníkmi.
Hmotnosť	Pribl. 14,4 kg (31,6 lb) * S vloženou tlačovou hlavou a kazetami s atramentom.

Sieťové technické parametre

Komunikačný protokol	SNMP, HTTP, TCP/IP (IPv4/IPv6)
Káblová sieť LAN (Wired LAN)	**Podporované štandardy:** IEEE802.3u (100BASE-TX) / IEEE802.3 (10BASE-T) **Rýchlosť prenosu:** 10 Mb/s/100 Mb/s (automatické prepínanie) **Zabezpečenie:** IEEE802.1X (EAP-TLS/EAP-TTLS/PEAP)
Wi-Fi	**Podporované štandardy:** IEEE802.11n/IEEE802.11g/IEEE802.11b/IEEE802.11a **Frekvenčné pásmo:** 2,4 GHz/5 GHz **Kanál:** 2,4 GHz: 1 - 11 alebo 1 - 13 5 GHz: W52 W53, W56, W58 * Priame bezdrôtové pripojenie nemožno použiť v pásme 5 GHz. * Frekvenčné pásmo a dostupné kanály sa líšia v závislosti od príslušnej krajiny alebo oblasti. **Komunikačná vzdialenosť:** v interiéri 50 m/164 stôp * Efektívny dosah sa líši v závislosti od inštalačného prostredia a umiestnenia. **Zabezpečenie:** WEP (64/128 bitov) WPA-PSK (TKIP/AES) WPA2-PSK (TKIP/AES) **Nastavenie:** WPS (konfigurácia stlačením tlačidla alebo pomocou kódu PIN) Jedn. bezdrôt. pripojenie

Minimálne systémové požiadavky

Riaďte sa požiadavkami operačného systému, pokiaľ sú striktnejšie ako tieto požiadavky.

Windows

Operačný systém	Windows 10, Windows 8.1, Windows 7 SP1 Poznámka: Prevádzku zaručujeme len na počítači s predinštalovaným systémom Windows 7 alebo novším. Ovládač tlačiarne, IJ Printer Assistant Tool a IJ Network Device Setup Utility podporujú nasledujúce OS: Windows Server 2008 R2 SP1, Windows Server 2012 R2, Windows Server 2016 a Windows Server 2019.
Miesto na pevnom disku	2,0 GB alebo viac Poznámka: Na inštaláciu dodaného softvéru.

	Požadované miesto na pevnom disku sa môže zmeniť bez upozornenia.

macOS

Operačný systém	OS X 10.11.6, macOS 10.12 - macOS 10.15
Miesto na pevnom disku	1,5 GB alebo viac Poznámka: Na inštaláciu dodaného softvéru. Požadované miesto na pevnom disku sa môže zmeniť bez upozornenia.

Iné podporované operačné systémy

iOS, Android Niektoré funkcie nemusia byť dostupné v podporovanom operačnom systéme. Podrobnosti nájdete na webovej lokalite spoločnosti Canon.

Funkcia mobilnej tlače

Apple AirPrint
Google Cloud Print
PIXMA Cloud Link
Mopria Print Service

- Pre inštaláciu softvéru v systéme Windows sa vyžaduje internetové pripojenie alebo mechanika CD-ROM.
- macOS: počas inštalácie softvéru v systéme macOS sa vyžaduje pripojenie na internet.
- Na používanie všetkých používateľských príručiek sa vyžaduje pripojenie na internet.

Informácie uvedené v tejto príručke podliehajú zmenám bez predchádzajúceho upozornenia.

Oblasť tlače

- Oblasť tlače
- Štandardné veľkosti
- Veľkosti pre papier s okrajom 25 mm (0,98 palca)
- Disky podporujúce tlač

Oblasť tlače

Na zachovanie kvality tlače ponecháva tlačiareň na okraji papiera okraje. Oblasť určená na tlač sa nachádza medzi týmto priestorom.

Oblasť tlače : Tlačiť môžete v rámci tejto oblasti.

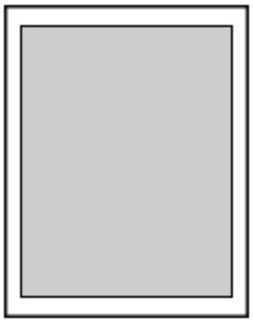

Poznámka

- Výberom možnosti tlače bez okrajov môžete vytvárať výtlačky bez okrajov.
- Pri tlači bez okrajov môže dôjsť na okrajoch k jemnému orezaniu, keďže obrázok, ktorý sa má kopírovať, je zväčšený tak, aby vyplnil celú stranu.
- V prípade tlače bez okrajov pomocou možnosti **Úroveň zväčšenia bez okrajov (Magnification level for borderless)** v položke **Nastavenia tlače (Print settings)** ponuky **Nastavenia zariadenia (Printer settings)** zadajte, aká časť obrázkov má prečnievať cez papier.

  ➡ Nastav. tlače
- Na tlač bez okrajov používajte nasledujúci typ papiera:
  - Photo Paper Pro Platinum <PT-101>
  - Photo Paper Plus Glossy II<PP-201 /PP-208/PP-301>
  - Photo Paper Pro Luster <LU-101>
  - Photo Paper Plus Semi-gloss <SG-201>
  - Matte Photo Paper <MP-101>*1
  - Photo Paper Pro Premium Matte <PM-101>*1
  - Premium Fine Art Smooth <FA-SM1>*1
  - Premium Fine Art Rough <FA-RG1>*1
  - Pohľadnica
  - Tvrdý papier

  *1 Tlač bez okrajov je zakázaná v závislosti od nastavení tlače. Ak chcete tlač bez okrajov povoliť, odstráňte obmedzenia pre okraje.

  ➡ Dialógové okno Možnosti tlače (Windows)
  ➡ Rozšírené nastavenia papiera (macOS)

  Tlač bez okrajov na akomkoľvek inom type papiera môže podstatne znížiť kvalitu tlače alebo spôsobiť zmenu farebných odtieňov výtlačkov.
- Tlač bez okrajov nie je dostupná pre papiere formátu A5, B5, B4 alebo Legal, ani pre obyčajný papier.

- V závislosti od typu papiera môže tlač bez okrajov znížiť kvalitu tlače na hornom a dolnom okraji papiera, prípadne môže vytlačiť tieto časti rozmazane.

Štandardné veľkosti

Veľkosť	Oblasť tlače (šírka x výška)
Letter	203,2 x 271,4 mm (8,00 x 10,69 palca)
Legal	203,2 x 347,6 mm (8,00 x 13,69 palca)
28 x 43 cm (11 x 17 palcov)	272,6 x 423,8 mm (10,73 x 16,69 palca)
A5	141,2 x 202,0 mm (5,56 x 7,95 palca)
A4	203,2 x 289,0 mm (8,00 x 11,38 palca)
A3	290,2 x 412,0 mm (11,43 x 16,22 palca)
A3+	322,2 x 475,0 mm (12,69 x 18,70 palca)
B5	175,2 x 249,0 mm (6,90 x 9,80 palca)
B4	250,2 x 356,0 mm (9,85 x 14,02 palca)
10 x 15 cm (4 x 6 palca)	94,8 x 144,4 mm (3,73 x 5,69 palca)
13 x 18 cm (5 x 7 palca)	120,2 x 169,8 mm (4,73 x 6,69 palca)
18 x 25 cm (7 x 10 palcov)	171,0 x 246,0 mm (6,73 x 9,69 palca)
20 x 25 cm (8 x 10 palca)	196,4 x 246,0 mm (7,73 x 9,69 palca)
25 x 30 cm (10 x 12 palca)	247,2 x 296,8 mm (9,73 x 11,69 palca)
210 x 594 mm (8,27 x 23,39 palca)	203,2 x 586,0 mm (8,00 x 23,07 palca)
Štvorec 13 x 13 cm 5 x 5 palcov	115,0 x 115,0 mm (4,53 x 4,53 palca)
30 x 30 cm (12 x 12 palcov)	298,0 x 296,8 mm (11,73 x 11,68 palca)

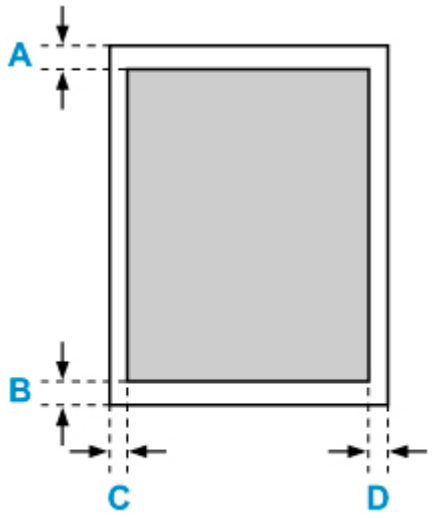

Oblasť tlače

Formát Letter a Legal

A: 3,0 mm (0,12 palca)
B: 5,0 mm (0,20 palca)
C: 6,4 mm (0,25 palca)
D: 6,3 mm (0,25 palca)

Štvorec 13 x 13 cm 5 x 5 palcov

A: 6,0 mm (0,24 palca)
B: 6,0 mm (0,24 palca)
C: 6,0 mm (0,24 palca)
D: 6,0 mm (0,24 palca)

Iné ako Letter, Legal alebo štvorec 13 x 13 cm (5" x 5")

A: 3,0 mm (0,12 palca)
B: 5,0 mm (0,20 palca)
C: 3,4 mm (0,13 palca)
D: 3,4 mm (0,13 palca)

Veľkosti pre papier s okrajom 25 mm (0,98 palca)

Ak vyberiete papier na výtvarné umenie s okrajom 25 mm (0,98 palca), tlačiareň nebude tlačiť na horný a dolný okraj papiera s veľkosťou 25 mm (0,98 palca). Preto odporúčame, aby ste si pred tlačou v ukážke skontrolovali oblasť tlače.

Ak sa tlačová hlava otiera o horný a dolný okraj papiera a vytvára na nich šmuhy, použite papier s okrajom 25 mm (0,98 palca).

Ak použijete nasledujúce veľkosti papiera, tlačiareň bude v závislosti od nastavenia tlače tlačiť na papier s okrajom 25 mm (0,98 palca). Ak chcete tlačiť na iné veľkosti papiera, odstráňte obmedzenia okrajov.

- Matte Photo Paper <MP-101>
- Photo Paper Pro Premium Matte <PM-101>
- Premium Fine Art Smooth <FA-SM1>
- Premium Fine Art Rough <FA-RG1>

➡ Dialógové okno Možnosti tlače (Windows)
➡ Rozšírené nastavenia papiera (macOS)

Veľkosť	Oblasť tlače (šírka x výška)
Letter (okraj 25 mm (0,98 palca))	203,2 x 229,4 mm (8,00 x 9,03 palca)
28 x 43 cm (11" x 17") (okraj 25 mm (0,98 palca))	272,6 x 381,8 mm (10,73 x 15,03 palca)
A4 (okraj 25 mm (0,98 palca))	203,2 x 247,0 mm (8,00 x 9,72 palca)
A4 (okraj 25 mm (0,98 palca))	290,2 x 370,0 mm (11,43 x 14,57 palca)
A3+ (okraj 25 mm (0,98 palca))	322,2 x 433,0 mm (12,69 x 17,05 palca)
210 x 594 mm (8,27 x 23,39) (okraj 25 mm (0,98 palca))	203,2 x 544,0 mm (8,00 x 21,42 palca)

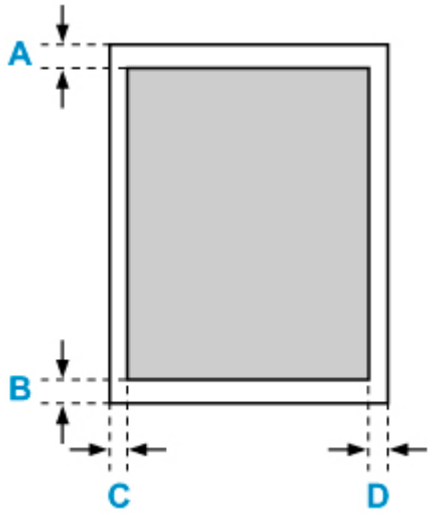

Oblasť tlače

Letter

A: 25,0 mm (0,98 palca)
B: 25,0 mm (0,98 palca)

C: 6,4 mm (0,25 palca)
D: 6,3 mm (0,25 palca)

Iné než Letter

A: 25,0 mm (0,98 palca)
B: 25,0 mm (0,98 palca)
C: 3,4 mm (0,13 palca)
D: 3,4 mm (0,13 palca)

Disky podporujúce tlač

Na disky podporujúce tlač možno tlačiť v oblasti 17 mm (0,67 palca) od vnútorného priemeru až 1 mm (0,04 palca) od vonkajšieho priemeru povrchu určeného na tlač.

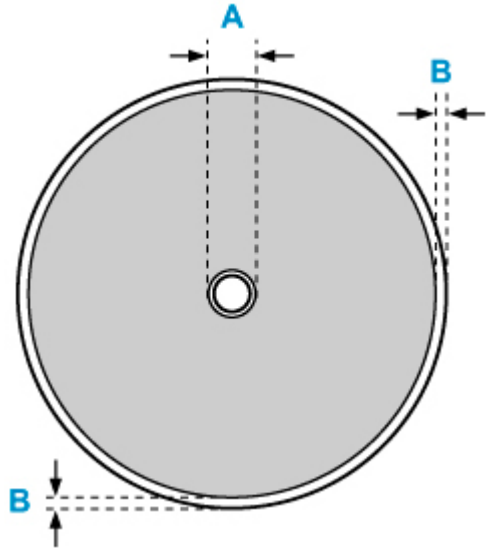

Oblasť tlače

A: 17,0 mm (0,67 palca)
B: 1,0 mm (0,04 palca)

Bezpečnosť

- Bezpečnostné predpisy
- Regulačné informácie
- WEEE (EU&EEA)
- Pri párovaní, požičiavaní alebo likvidácii tlačiarne
- Právne obmedzenia tlače

Bezpečnostné predpisy

Bezpečnostné predpisy

- Táto príručka obsahuje dôležité upozornenia a bezpečnostné opatrenia týkajúce sa vašej tlačiarne.

  Tlačiareň nepoužívajte inými spôsobmi, ako sú popísané v sprievodných príručkách, pretože to môže spôsobiť požiar, poranenie elektrickým prúdom alebo iné neočakávané nehody.

  Značky bezpečnostných noriem a vyhlásenia sú platné iba pre podporované napätia a frekvencie v príslušných krajinách alebo regiónoch.

⚠ Varovanie

- Používatelia s kardiostimulátormi:

  Tento výrobok vyžaruje magnetický tok nízkej úrovne. Ak máte nezvyčajný pocit, odíďte od výrobku a kontaktujte svojho lekára.

- Tlačiareň nepoužívajte v nasledujúcich prípadoch:

  Tlačiareň okamžite prestaňte používať, odpojte ju, kontaktujte svojho miestneho servisného zástupcu a požiadajte o opravu.

  - Do vnútra tlačiarne sa dostali kovové predmety alebo sa tam vyliala kvapalina.
  - Z tlačiarne vychádza dym, divný zápach alebo vydáva nezvyčajné zvuky.
  - Napájací kábel alebo zástrčka sa prehrievajú alebo sú zlomené, ohnuté alebo sú akýmkoľvek iným spôsobom poškodené.

- Nedodržanie nasledujúcich pokynov môže viesť k požiaru, úrazu elektrickým prúdom alebo poraneniu:
  - Výrobok neumiestňujte do blízkosti horľavých rozpúšťadiel, ako je alkohol alebo riedidlo.
  - Tlačiareň neotvárajte ani neupravujte.
  - Používajte iba napájací kábel/káble dodané s vašou tlačiarňou. Tieto káble nepoužívajte s inými zariadeniami.
  - Zariadenie nepripájajte k iným ako špecifikovaným napätiam alebo frekvenciám.
  - Napájací kábel úplne zasuňte do zásuvky.
  - Napájací kábel nepripájajte a neodpájajte mokrými rukami.
  - Napájací kábel nepoškodzujte krútením, zväzovaním, viazaním, ťahaním alebo nadmerným ohýnaním.
  - Na napájací kábel neukladajte ťažké predmety.
  - K jednej elektrickej zásuvke nepripájajte viacero napájacích káblov. Nepoužívajte viacero predlžovacích káblov.
  - Tlačiareň nenechávajte pripojenú počas búrok s bleskami.
  - Pred čistením vždy odpojte napájací kábel a káble. Na čistenie nepoužívajte horľavé spreje alebo kvapaliny, ako napríklad alkohol alebo riedidlá.
  - Napájací kábel raz za mesiac odpojte a skontrolujte, či nie je prehriaty, skorodovaný, ohnutý, poškriabaný, rozstrapkaný alebo inak poškodený.

⚠ Upozornenie

- Počas tlačenia nedávajte ruky do tlačiarne.
- Hneď po tlačení sa nedotýkajte tlačovej hlavy ani iných kovových častí.

- Atrament
  - Atrament udržujte mimo dosahu detí.
  - Pri náhodnom oblíznutí alebo prehltnutí si vypláchnite ústa a vypite jeden alebo dva poháre vody. Ak sa vyskytne podráždenie alebo nepríjemné pocity, okamžite vyhľadajte lekársku pomoc.
  - Ak sa atrament dostane do kontaktu s očami, ihneď ich opláchnite vodou. Ak sa atrament dostane do kontaktu s pokožkou, ihneď ju opláchnite mydlom a vodou. Ak podráždenie očí alebo pokožky pretrváva, ihneď vyhľadajte lekársku pomoc.

Všeobecné poznámky

Výber umiestnenia

Podrobné informácie o prevádzkovom prostredí nájdete v časti „Technické parametre“ v Príručke online.

- Tlačiareň neinštalujte na miesto, ktoré je nestabilné alebo je vystavené nadmerným vibráciám.
- Tlačiareň neinštalujte na miesta, ktoré sa veľmi zohrejú (priame slnečné žiarenie alebo blízko zdroja vykurovania), na veľmi vlhké alebo prašné miesta a ani von.
- Tlačiareň neumiestňujte na hrubú rohožku ani koberec.
- Miesto výstupu papiera tlačiarne neumiestňujte smerom k stene.

Zdroj napájania

- Okolo elektrickej zásuvky nechávajte dostatočný voľný priestor, aby ste v prípade potreby mohli ľahko odpojiť napájací kábel.
- Zástrčku nikdy nevyťahujte ťahaním za kábel.

Všeobecné poznámky

- Tlačiareň nenakláňajte, neukladajte na koniec ani ju neotáčajte hore nohami. Mohlo by to spôsobiť unikanie atramentu.
- Na tlačiareň neukladajte žiadne predmety. Buďte mimoriadne opatrní a vyhýbajte sa kovovým predmetom, ako sú sponky na papier a spinky a nádobám, ktoré obsahujú horľavé kvapaliny, ako napríklad alkohol alebo riedidlo.
- Kazety s atramentom sa nepokúšajte otvárať, rozoberať ani upravovať. Mohol by vytiecť atrament a poškodiť tlačiareň.
- Tlačové hlavy ani kazety s atramentomnehádžte do ohňa.

Regulačné informácie

Rušenie

Tlačiareň nepoužívajte v blízkosti lekárskych alebo iných elektronických zariadení. Signály z tlačiarne môžu rušiť správnu činnosť týchto zariadení.

WEEE (EU&EEA)

Only for European Union and EEA (Norway, Iceland and Liechtenstein)

These symbols indicate that this product is not to be disposed of with your household waste, according to the WEEE Directive (2012/19/EU), the Battery Directive (2006/66/EC) and/or national legislation implementing those Directives. If a chemical symbol is printed beneath the symbol shown above, in accordance with the Battery Directive, this indicates that a heavy metal (Hg = Mercury, Cd = Cadmium, Pb = Lead) is present in this battery or accumulator at a concentration above an applicable threshold specified in the Battery Directive. This product should be handed over to a designated collection point, e.g., on an authorized one-for-one basis when you buy a new similar product or to an authorized collection site for recycling waste electrical and electronic equipment (EEE) and batteries and accumulators. Improper handling of this type of waste could have a possible impact on the environment and human health due to potentially hazardous substances that are generally associated with EEE. Your cooperation in the correct disposal of this product will contribute to the effective usage of natural resources. For more information about the recycling of this product, please contact your local city office, waste authority, approved scheme or your household waste disposal service or visit www.canon-europe.com/weee, or www.canon-europe.com/battery.

Nur für Europäische Union und EWR (Norwegen, Island und Liechtenstein)

Diese Symbole weisen darauf hin, dass dieses Produkt gemäß WEEE-Richtlinie (2012/19/EU; Richtlinie über Elektro- und Elektronik-Altgeräte), Batterien-Richtlinie (2006/66/EG) und nationalen Gesetzen zur Umsetzung dieser Richtlinien nicht über den Hausmüll entsorgt werden darf. Falls sich unter dem oben abgebildeten Symbol ein chemisches Symbol befindet, bedeutet dies gemäß der Batterien-Richtlinie, dass in dieser Batterie oder diesem Akkumulator ein Schwermetall (Hg = Quecksilber, Cd = Cadmium, Pb = Blei) in einer Konzentration vorhanden ist, die über einem in der Batterien-Richtlinie angegebenen Grenzwert liegt. Dieses Produkt muss bei einer dafür vorgesehenen Sammelstelle abgegeben werden. Dies kann z. B. durch Rückgabe beim Kauf eines neuen ähnlichen Produkts oder durch Abgabe bei einer autorisierten Sammelstelle für die Wiederaufbereitung von Elektro- und Elektronik-Altgeräten sowie Batterien und Akkumulatoren geschehen. Der unsachgemäße Umgang mit Altgeräten kann aufgrund potenziell gefährlicher Stoffe, die generell mit Elektro- und Elektronik-Altgeräten in Verbindung stehen, negative Auswirkungen auf die Umwelt und die menschliche Gesundheit haben. Durch Ihre Mitarbeit bei der umweltgerechten Entsorgung dieses Produkts tragen Sie zu einer effektiven Nutzung natürlicher Ressourcen bei. Um weitere Informationen über die Wiederverwertung dieses Produkts zu erhalten, wenden Sie sich an Ihre Stadtverwaltung, den öffentlich-rechtlichen Entsorgungsträger, eine autorisierte Stelle für die Entsorgung von Elektro- und Elektronik-Altgeräten oder Ihr örtliches

Entsorgungsunternehmen oder besuchen Sie www.canon-europe.com/weee, oder www.canon-europe.com/battery.

Union Européenne, Norvège, Islande et Liechtenstein uniquement.

Ces symboles indiquent que ce produit ne doit pas être mis au rebut avec les ordures ménagères, comme le spécifient la Directive européenne DEEE (2012/19/UE), la Directive européenne relative à l'élimination des piles et des accumulateurs usagés (2006/66/CE) et les lois en vigueur dans votre pays appliquant ces directives. Si un symbole de toxicité chimique est imprimé sous le symbole illustré ci-dessus conformément à la Directive relative aux piles et aux accumulateurs, il indique la présence d'un métal lourd (Hg = mercure, Cd = cadmium, Pb = plomb) dans la pile ou l'accumulateur à une concentration supérieure au seuil applicable spécifié par la Directive. Ce produit doit être confié au distributeur à chaque fois que vous achetez un produit neuf similaire, ou à un point de collecte mis en place par les collectivités locales pour le recyclage des Déchets des Équipements Électriques et Électroniques (DEEE). Le traitement inapproprié de ce type de déchet risque d'avoir des répercussions sur l'environnement et la santé humaine, du fait de la présence de substances potentiellement dangereuses généralement associées aux équipements électriques et électroniques. Votre entière coopération dans le cadre de la mise au rebut correcte de ce produit favorisera une meilleure utilisation des ressources naturelles. Pour plus d'informations sur le recyclage de ce produit, contactez vos services municipaux, votre éco-organisme ou les autorités locales compétentes, ou consultez le site www.canon-europe.com/weee, ou www.canon-europe.com/battery.

Uitsluitend bestemd voor de Europese Unie en EER (Noorwegen, IJsland en Liechtenstein)

Met deze symbolen wordt aangegeven dat dit product in overeenstemming met de AEEA-richtlijn (2012/19/EU), de richtlijn 2006/66/EG betreffende batterijen en accu's en/of de plaatselijk geldende wetgeving waarin deze richtlijnen zijn geïmplementeerd, niet bij het normale huisvuil mag worden weggegooid. Indien onder het hierboven getoonde symbool een chemisch symbool gedrukt staat, geeft dit in overeenstemming met de richtlijn betreffende batterijen en accu's aan dat deze batterij of accu een zwaar metaal bevat (Hg = kwik, Cd = cadmium, Pb = lood) waarvan de concentratie de toepasselijke drempelwaarde in overeenstemming met de genoemde richtlijn overschrijdt. Dit product dient te worden ingeleverd bij een hiervoor aangewezen inzamelpunt, bijv. door dit in te leveren bij een hiertoe erkend verkooppunt bij aankoop van een gelijksoortig product, of bij een officiële inzameldienst voor de recycling van elektrische en elektronische apparatuur (EEA) en batterijen en accu's. Door de potentieel gevaarlijke stoffen die gewoonlijk gepaard gaan met EEA, kan onjuiste verwerking van dit type afval mogelijk nadelige gevolgen hebben voor het milieu en de menselijke gezondheid. Uw medewerking bij het op juiste wijze weggooien van dit product draagt bij tot effectief gebruik van natuurlijke hulpbronnen. Voor verdere informatie over recycling van dit product kunt u contact opnemen met uw plaatselijke gemeente,

afvaldienst, officiële dienst voor klein chemisch afval of afvalstortplaats, of kunt u terecht op www.canon-europe.com/weee, of www.canon-europe.com/battery.

Sólo para la Unión Europea y el Área Económica Europea (Noruega, Islandia y Liechtenstein)

Estos iconos indican que este producto no debe desecharse con los residuos domésticos de acuerdo con la Directiva sobre RAEE (2012/19/UE) y la Directiva sobre Pilas y Acumuladores (2006/66/CE) y/o la legislación nacional. Si aparece un símbolo químico bajo este icono, de acuerdo con la Directiva sobre Pilas y Acumuladores, significa que la pila o el acumulador contiene metales pesados (Hg = Mercurio, Cd = Cadmio, Pb = Plomo) en una concentración superior al límite especificado en dicha directiva. Este producto deberá entregarse en un punto de recogida designado, por ejemplo, entregándolo en el lugar de venta al adquirir un producto nuevo similar o en un centro autorizado para la recogida de residuos de aparatos eléctricos y electrónicos (RAEE), baterías y acumuladores. La gestión incorrecta de este tipo de residuos puede afectar al medio ambiente y a la salud humana debido a las sustancias potencialmente nocivas que suelen contener estos aparatos. Su cooperación en la correcta eliminación de este producto contribuirá al correcto aprovechamiento de los recursos naturales. Los usuarios tienen derecho a devolver pilas, acumuladores o baterías usados sin coste alguno. El precio de venta de pilas, acumuladores y baterías incluye el coste de la gestión medioambiental de su desecho, y no es necesario mostrar la cuantía de dicho coste en la información y la factura suministradas a los usuarios finales. Si desea más información sobre el reciclado de este producto, póngase en contacto con su municipio, el servicio o el organismo encargado de la gestión de residuos domésticos o visite www.canon-europe.com/weee, o www.canon-europe.com/battery.

Només per a la Unió Europea i a l’Espai Econòmic Europeu (Noruega, Islàndia i Liechtenstein)

Aquests símbols indican que aquest producte no s’ha de llençar amb les escombraries de la llar, d’acord amb la RAEE (2012/19/UE), la Directiva relativa a piles i acumuladors (2006/66/CE) i la legislació nacional que implementi aquestes directives. Si al costat d’aquest símbol hi apareix imprès un símbol químic, segons especifica la Directiva relativa a piles i acumuladors, significa que la bateria o l’acumulador conté un metall pesant (Hg = mercuri, Cd = cadmi, Pb = plom) en una concentració superior al límit aplicable especificat en la Directiva. Aquest producte s’hauria de lliurar en un dels punts de recollida designats, com per exemple, intercanviant un per un en comprar un producte similar o lliurant-lo en un lloc de recollida autoritzat per al reciclatge de residus d’aparells elèctrics i electrònics (RAEE) i piles i acumuladors. La manipulació inadequada d’aquest tipus de residus podria tenir un impacte negatiu en l’entorn i en la salut humana, a causa de les substàncies potencialment perilloses que normalment estan associades a l'RAEE. La vostra cooperació a l’hora de rebutjar correctament aquest producte contribuirà a la utilització efectiva dels recursos naturals. Els usuaris tenen dret a retornar les bateries o els

acumuladors usats sense cap càrrec. El preu de venda de les bateries i els acumuladors inclou el cost de la gestió ambiental dels residus i no es necessari mostrar l'import d'aquest cost en aquest fullet o en la factura que es lliuri a l'usuari final. Per a més informació sobre el reciclatge d'aquest producte, contacteu amb l'oficina municipal, les autoritats encarregades dels residus, el pla de residus homologat o el servei de recollida d'escombraries domèstiques de la vostra localitat o visiteu www.canon-europe.com/weee, o www.canon-europe.com/battery.

Solo per Unione Europea e SEE (Norvegia, Islanda e Liechtenstein)

Questi simboli indicano che il prodotto non può essere smaltito con i rifiuti domestici, ai sensi della Direttiva RAEE (2012/19/UE), della Direttiva sulle Batterie (2006/66/CE) e/o delle leggi nazionali che attuano tali Direttive. Se sotto il simbolo indicato sopra è riportato un simbolo chimico, in osservanza della Direttiva sulle batterie, tale simbolo indica la presenza di un metallo pesante (Hg = Mercurio, Cd = Cadmio, Pb = Piombo) nella batteria o nell'accumulatore con un livello di concentrazione superiore a una soglia applicabile specificata nella Direttiva sulle batterie. Il prodotto deve essere conferito a un punto di raccolta designato, ad esempio il rivenditore in caso di acquisto di un nuovo prodotto simile oppure un centro di raccolta autorizzato per il riciclaggio di rifiuti di apparecchiature elettriche ed elettroniche (RAEE) nonché di batterie e accumulatori. Un trattamento improprio di questo tipo di rifiuti può avere conseguenze negative sull'ambiente e sulla salute umana a causa delle sostanze potenzialmente nocive solitamente contenute in tali rifiuti. La collaborazione dell'utente per il corretto smaltimento di questo prodotto contribuirà a un utilizzo efficace delle risorse naturali ed eviterà di incorrere in sanzioni amministrative ai sensi dell'art. 255 e successivi del Decreto Legislativo n. 152/06. Per ulteriori informazioni sul riciclaggio di questo prodotto, contattare le autorità locali, l'ente responsabile della raccolta dei rifiuti, un rivenditore autorizzato o il servizio di raccolta dei rifiuti domestici, oppure visitare il sito www.canon-europe.com/weee, o www.canon-europe.com/battery.

Apenas para a União Europeia e AEE (Noruega, Islândia e Liechtenstein)

Estes símbolos indicam que este produto não deve ser eliminado juntamente com o seu lixo doméstico, segundo a Diretiva REEE de 2012/19/UE, a Diretiva de Baterias (2006/66/CE) e/ou a sua legislação nacional que transponha estas Diretivas. Se houver um símbolo químico impresso como mostrado abaixo, de acordo com a Diretiva de Baterias, isto indica que um metal pesado (Hg = Mercúrio, Cd = Cádmio, Pb = Chumbo) está presente nesta pilha ou acumulador, numa concentração acima de um limite aplicável especificado na Diretiva. Este produto deve ser entregue num ponto de recolha designado, por exemplo num local autorizado de troca quando compra um equipamento novo idêntico, ou num local de recolha autorizado para reciclar equipamento elétrico e eletrónico (EEE) em fim de vida, bem como pilhas e baterias. O tratamento inadequado deste tipo de resíduos pode ter um impacto negativo no ambiente e na saúde humana, devido a substâncias potencialmente perigosas que estão associadas com

equipamentos do tipo EEE. A sua cooperação no tratamento correto deste produto irá contribuir para a utilização mais eficaz dos recursos naturais. Para obter mais informações acerca de como reciclar este produto, por favor contacte as suas autoridades locais responsáveis pela matéria, serviço de recolha aprovado para pilhas e baterias ou serviço de recolha de resíduos sólidos domésticos da sua municipalidade, ou visite www.canon-europe.com/weee, ou www.canon-europe.com/battery.

Gælder kun i Europæiske Union og EØS (Norge, Island og Liechtenstein)

Disse symboler betyder, at produktet ikke må bortskaffes sammen med dagrenovation i henhold til WEEE-direktivet (2012/19/EU), batteridirektivet (2006/66/EF) og/eller den lokale lovgivning, som disse direktiver er gennemført i. Hvis der i overensstemmelse med batteridirektivet er trykt et kemisk symbol under det symbol, der er vist ovenfor, betyder det, at batteriet eller akkumulatoren indeholder tungmetaller (Hg = kviksølv, Cd = cadmium, Pb = bly) i en koncentration, som ligger over de grænseværdier, der er beskrevet i batteridirektivet. Produktet skal afleveres på et godkendt indsamlingssted, f.eks. i overensstemmelse med en godkendt én-til-én-procedure, når du indkøber et nyt tilsvarende produkt, eller på et godkendt indsamlingssted for elektronikaffald samt for batterier og akkumulatorer. Forkert håndtering af denne type affald kan medføre negative konsekvenser for miljøet og menneskers helbred på grund af de potentielt sundhedsskadelige stoffer, der generelt kan forefindes i elektrisk og elektronisk udstyr. Når du foretager korrekt bortskaffelse af produktet, bidrager du til effektiv brug af naturressourcerne. Kontakt din kommune, den lokale affaldsmyndighed, det lokale affaldsanlæg, eller besøg www.canon-europe.com/weee, eller www.canon-europe.com/battery for at få flere oplysninger om genbrug af dette produkt.

Μόνο για την Ευρωπαϊκή Ένωση και τον ΕΟΧ (Νορβηγία, Ισλανδία και Λιχτενστάιν)

Αυτά τα σύμβολα υποδεικνύουν ότι αυτό το προϊόν δεν πρέπει να απορρίπτεται μαζί με τα οικιακά απορρίμματα, σύμφωνα με την Οδηγία για τα Απόβλητα Ηλεκτρικού και Ηλεκτρονικού Εξοπλισμού (ΑΗΗΕ) (2012/19/ΕΕ), την Οδηγία για τις Ηλεκτρικές Στήλες (2006/66/ΕΚ) ή/και την εθνική νομοθεσία που εφαρμόζει τις Οδηγίες εκείνες. Εάν κάποιο χημικό σύμβολο είναι τυπωμένο κάτω από το σύμβολο που φαίνεται παραπάνω, σύμφωνα με την Οδηγία για τις Ηλεκτρικές Στήλες, υποδηλώνει ότι κάποιο βαρύ μέταλλο (Hg = Υδράργυρος, Cd = Κάδμιο, Pb = Μόλυβδος) υπάρχει στην μπαταρία ή τον συσσωρευτή σε συγκέντρωση μεγαλύτερη από το ισχύον επίπεδο που καθορίζεται στην Οδηγία για τις Ηλεκτρικές Στήλες. Αυτό το προϊόν πρέπει να παραδίδεται σε καθορισμένο σημείο συλλογής, π.χ. σε μια εξουσιοδοτημένη βάση ανταλλαγής όταν αγοράζετε ένα νέο παρόμοιο προϊόν ή σε μια εξουσιοδοτημένη θέση συλλογής για την ανακύκλωση των αποβλήτων ηλεκτρικού και ηλεκτρονικού εξοπλισμού (ΗΗΕ) και των ηλεκτρικών στηλών και συσσωρευτών. Ο ακατάλληλος χειρισμός αυτού του τύπου αποβλήτων μπορεί να έχει αρνητικό αντίκτυπο στο περιβάλλον και την υγεία του ανθρώπου, λόγω δυνητικά επικίνδυνων ουσιών που

γενικά συνδέονται με τον ΗΗΕ. Η συνεργασία σας για τη σωστή απόρριψη αυτού του προϊόντος θα συμβάλει στην αποτελεσματική χρήση των φυσικών πόρων. Για περισσότερες πληροφορίες σχετικά με ανακύκλωση αυτού του προϊόντος, επικοινωνήστε με το τοπικό γραφείο της πόλης σας, την υπηρεσία απορριμμάτων, το εγκεκριμένο σχήμα ή την υπηρεσία απόρριψης οικιακών αποβλήτων ή επισκεφθείτε τη διεύθυνση www.canon-europe.com/weee ή www.canon-europe.com/battery.

Gjelder kun den europeiske union og EØS (Norge, Island og Liechtenstein)

Disse symbolene indikerer at dette produktet ikke skal kastes sammen med husholdningsavfall, i henhold til WEEE-direktivet (2012/19/EU), batteridirektivet (2006/66/EF) og/eller nasjonal lov som har implementert disse direktivene. Hvis et kjemisk symbol vises under symbolet vist ovenfor, i samsvar med batteridirektivet, indikerer dette at et tungmetall (Hg = kvikksølv, Cd = kadmium, Pb = bly) finnes i batteriet eller akkumulatoren i en konsentrasjon over en gjeldende øvre grense som er spesifisert i batteridirektivet. Produktet må leveres til et dertil egnet innsamlingspunkt, det vil si på en autorisert en-til-en-basis når en kjøper et nytt lignende produkt, eller til et autorisert innsamlingssted for resirkulering av avfall fra elektrisk og elektronisk utstyr (EE-utstyr) og batterier og akkumulatorer. Feil håndtering av denne typen avfall kan være miljø- og helseskadelig på grunn av potensielt skadelige stoffer som ofte brukes i EE-utstyr. Din innsats for korrekt avhending av produktet vil bidra til effektiv bruk av naturressurser. Du kan få mer informasjon om resirkulering av dette produktet ved å kontakte lokale myndigheter, avfallsadministrasjonen, et godkjent program eller husholdningens renovasjonsselskap, eller gå til www.canon-europe.com/weee, eller www.canon-europe.com/battery.

Vain Euroopan unionin sekä ETA:n (Norja, Islanti ja Liechtenstein) alueelle.

Nämä tunnukset osoittavat, että sähkö- ja elektroniikkalaiteromua koskeva direktiivi (SER-direktiivi, 2012/19/EU), paristoista ja akuista annettu direktiivi (2006/66/EY) sekä kansallinen lainsäädäntö kieltävät tuotteen hävittämisen talousjätteen mukana. Jos yllä olevan symbolin alapuolelle on paristodirektiivin mukaisesti painettu kemiallisen aineen tunnus, kyseinen paristo tai akku sisältää raskasmetalleja (Hg = elohopea, Cd = kadmium, Pb = lyijy) enemmän kuin paristodirektiivin salliman määrän. Tuote on vietävä asianmukaiseen keräyspisteeseen, esimerkiksi kodinkoneliikkeeseen uutta vastaavaa tuotetta ostettaessa tai viralliseen sähkö- ja elektroniikkalaiteromun tai paristojen ja akkujen keräyspisteeseen. Sähkö- ja elektroniikkalaiteromun virheellinen käsittely voi vahingoittaa ympäristöä ja ihmisten terveyttä, koska laitteet saattavat sisältää ympäristölle ja terveydelle haitallisia aineita. Tuotteen asianmukainen hävittäminen säästää myös luonnonvaroja. Jos haluat lisätietoja tämän tuotteen kierrätyksestä, ota yhteys kunnan jätehuoltoviranomaisiin tai käyttämääsi jätehuoltoyhtiöön tai käy osoitteessa www.canon-europe.com/weee, tai www.canon-europe.com/battery.

Endast för Europeiska unionen och EES (Norge, Island och Liechtenstein)

De här symbolerna visar att produkten inte får sorteras och slängas som hushållsavfall enligt WEEE-direktivet (2012/19/EU), batteridirektivet (2006/66/EG) och/eller nationell lagstiftning som implementerar dessa direktiv. Om en kemisk symbol förekommer under ovanstående symbol innebär detta enligt Batteridirektivet att en tungmetall (Hg = Kvicksilver, Cd = Kadmium, Pb = Bly) förekommer i batteriet eller ackumulatorn med en koncentration som överstiger tillämplig gräns som anges i Batteridirektivet. Produkten ska lämnas in på en avsedd insamlingsplats, t.ex. på en återvinningsstation auktoriserad att hantera elektrisk och elektronisk utrustning (EE-utrustning) samt batterier och ackumulatorer eller hos handlare som är auktoriserade att byta in varor då nya, motsvarande köps (en mot en). Olämplig hantering av avfall av den här typen kan ha negativ inverkan på miljön och människors hälsa på grund av de potentiellt farliga ämnen som kan återfinnas i elektrisk och elektronisk utrustning. Din medverkan till en korrekt avfallshantering av produkten bidrar till effektiv användning av naturresurserna. Om du vill ha mer information om var du kan lämna in den här produkten, kontakta ditt lokala kommunkontor, berörd myndighet eller företag för avfallshantering eller se www.canon-europe.com/weee, eller www.canon-europe.com/battery.

Pouze Evropská unie a EHP (Norsko, Island a Lichtenštejnsko)

Tento symbol znamená, že podle směrnice OEEZ (2012/19/EU), směrnice o bateriích (2006/66/ES) a/nebo podle vnitrostátních právních prováděcích předpisů k těmto směrnicím nemá být tento výrobek likvidován s odpadem z domácností. Je-li v souladu s požadavky směrnice o bateriích vytištěna pod výše uvedeným symbolem chemická značka, udává, že tato baterie nebo akumulátor obsahuje těžké kovy (Hg = rtuť, Cd = kadmium, Pb = olovo) v koncentraci vyšší, než je příslušná hodnota předepsaná směrnicí. Tento výrobek má být vrácen do určeného sběrného místa, např. v rámci autorizovaného systému odběru jednoho výrobku za jeden nově prodaný podobný výrobek, nebo do autorizovaného sběrného místa pro recyklaci odpadních elektrických a elektronických zařízení (OEEZ), baterií a akumulátorů. Nevhodné nakládání s tímto druhem odpadu by mohlo mít negativní dopad na životní prostředí a lidské zdraví, protože elektrická a elektronická zařízení zpravidla obsahují potenciálně nebezpečné látky. Vaše spolupráce na správné likvidaci tohoto výrobku napomůže efektivnímu využívání přírodních zdrojů. Chcete-li získat podrobné informace týkající se recyklace tohoto výrobku, obraťte se prosím na místní úřad, orgán pro nakládání s odpady, schválený systém nakládání s odpady či společnost zajišťující likvidaci domovního odpadu, nebo navštivte webové stránky www.canon-europe.com/weee nebo www.canon-europe.com/battery.

Csak az Európai Unió és az EGT (Norvégia, Izland és Liechtenstein) országaiban

Ezek a szimbólumok azt jelzik, hogy a termék hulladékkezelése a háztartási hulladéktól különválasztva, az elektromos és elektronikus berendezések hulladékairól (WEEE) szóló (2012/19/EU) irányelvnek és az elemekről és akkumulátorokról, valamint a hulladék elemekről és akkumulátorokról szóló (2006/66/EK) irányelvnek megfelelően és/vagy ezen irányelveknek megfelelő helyi előírások szerint történik. Amennyiben a fent feltüntetett szimbólum alatt egy vegyjel is szerepel, az elemekről és akkumulátorokról szóló irányelvben foglaltak értelmében ez azt jelzi, hogy az elem vagy az akkumulátor az irányelvben meghatározott határértéknél nagyobb mennyiségben tartalmaz nehézfémet (Hg = higany, Cd = kadmium, Pb = ólom). E terméket az arra kijelölt gyűjtőhelyre kell juttatni – pl. hasonló termék vásárlásakor a régi becserélésére vonatkozó hivatalos program keretében, vagy az elektromos és elektronikus berendezések (EEE) hulladékainak gyűjtésére, valamint a hulladék elemek és hulladék akkumulátorok gyűjtésére kijelölt hivatalos gyűjtőhelyre. Az ilyen jellegű hulladékok nem előírásszerű kezelése az elektromos és elektronikus berendezésekhez (EEE) általánosan kapcsolható potenciálisan veszélyes anyagok révén hatással lehet a környezetre és az egészségre. E termék megfelelő leselejtezésével Ön is hozzájárul a természeti források hatékony használatához. A termék újrahasznosítását illetően informálódjon a helyi polgármesteri hivatalnál, a helyi közterület-fenntartó vállalatnál, a hivatalos hulladéklerakó telephelyen vagy a háztartási hulladék begyűjtését végző szolgáltatónál, illetve látogasson el a www.canon-europe.com/weee, vagy www.canon-europe.com/battery internetes oldalra.

Tylko dla krajów Unii Europejskiej oraz EOG (Norwegia, Islandia i Liechtenstein)

Te symbole oznaczają, że produktu nie należy wyrzucać razem z odpadami gospodarstwa domowego, zgodnie z dyrektywą WEEE w sprawie zużytego sprzętu elektrycznego i elektronicznego (2012/19/UE) lub dyrektywą w sprawie baterii (2006/66/WE) bądź przepisami krajowymi wdrażającymi te dyrektywy. Jeśli pod powyższym symbolem znajduje się symbol chemiczny, zgodnie z dyrektywą w sprawie baterii oznacza to, że bateria lub akumulator zawiera metal ciężki (Hg = rtęć, Cd = kadm, Pb = ołów) w stężeniu przekraczającym odpowiedni poziom określony w dyrektywie w sprawie baterii. Użytkownicy baterii i akumulatorów mają obowiązek korzystać z dostępnego programu zwrotu, recyklingu i utylizacji baterii oraz akumulatorów. Niewłaściwe postępowanie z tego typu odpadami może mieć wpływ na środowisko i zdrowie ludzi ze względu na substancje potencjalnie niebezpieczne, związane ze zużytym sprzętem elektrycznym i elektronicznym. Państwa współpraca w zakresie właściwej utylizacji tego produktu przyczyni się do efektywnego wykorzystania zasobów naturalnych. W celu uzyskania informacji o sposobie recyklingu tego produktu prosimy o kontakt z właściwym urzędem miejskim lub zakładem gospodarki komunalnej bądź zapraszamy na stronę www.canon-europe.com/weee, lub www.canon-europe.com/battery.

Platí len pre štáty Európskej únie a EHP (Nórsko, Island a Lichtenštajnsko)

Tieto symboly označujú, že podľa Smernice o odpade z elektrických a elektronických zariadení (OEEZ) 2012/19/EÚ, Smernice o batériách (2006/66/ES) a podľa platnej legislatívy Slovenskej republiky sa tento produkt nesmie likvidovať spolu s komunálnym odpadom. Ak je chemická značka vytlačená pod vyššie uvedeným symbolom, znamená to, že táto batéria alebo akumulátor obsahuje ťažký kov (Hg = ortuť, Cd = kadmium, Pb = olovo) v koncentrácii vyššej, ako je príslušná povolená hodnota stanovená v Smernici o batériách. Produkt je potrebné odovzdať do určenej zberne, napr. prostredníctvom výmeny za kúpu nového podobného produktu, alebo na autorizované zberné miesto, ktoré spracúva odpad z elektrických a elektronických zariadení (EEZ), batérií a akumulátorov. Nesprávna manipulácia s takýmto typom odpadu môže mať negatívny vplyv na životné prostredie a ľudské zdravie, pretože elektrické a elektronické zariadenia obsahujú potenciálne nebezpečné látky. Spoluprácou na správnej likvidácii tohto produktu prispejete k účinnému využívaniu prírodných zdrojov. Ďalšie informácie o recyklácii tohto produktu získate od miestneho úradu, úradu životného prostredia, zo schváleného plánu OEEZ alebo od spoločnosti, ktorá zaisťuje likvidáciu komunálneho odpadu. Viac informácií nájdete aj na webovej stránke: www.canon-europe.com/weee, alebo www.canon-europe.com/battery.

Üksnes Euroopa Liit ja EMP (Norra, Island ja Liechtenstein)

Antud sümbolid viitavad sellele, et vastavalt elektri- ja elektroonikaseadmete jäätmeid käsitlevale direktiivile (2012/19/EL), patareisid ja akusid ning patarei- ja akujäätmeid käsitlevale direktiivile (2006/66/EÜ) ja/või nimetatud direktiive rakendavatele riiklikele õigusaktidele ei või seda toodet koos olmejäätmetega ära visata. Kui keemiline sümbol on trükitud eespool toodud sümboli alla, siis tähendab see, et antud patareis või akus leiduva raskemetalli (Hg = elavhõbe, Cd = kaadmium, Pb = plii) kontsentratsioonitase on kõrgem kui patareisid ja akusid ning patarei- ja akujäätmeid käsitlevas direktiivis sätestatud piirmäär. Antud tootest tekkinud jäätmed tuleb anda vastavasse kogumispunkti, nt müügipunkti, mis on volitatud üks ühe vastu vahetama, kui ostate uue sarnase toote, või vastavasse elektri- ja lektroonikaseadmete jäätmete ning patareide ja akude ümbertöötlemiseks mõeldud kogumispunkti. Antud liiki jäätmete vale käitlemine võib kahjustada keskkonda ja inimeste tervist elektri- ja elektroonikajäätmetes tavaliselt leiduvate potentsiaalselt ohtlike ainete tõttu. Antud tootest tekkinud jäätmete nõuetekohase kõrvaldamisega aitate kasutada loodusvarasid efektiivselt. Täiendava teabe saamiseks elektri- ja elektroonikaseadmetest tekkinud jäätmete ning patarei- ja akujäätmete tagastamise ja ümbertöötlemise kohta võtke ühendust kohaliku omavalitsusega, asjakohase valitsusasutusega, asjakohase tootjavastutusorganisatsiooniga või olmejäätmete käitlejaga. Lisateavet leitate ka Interneti-leheküljelt www.canon-europe.com/weee või www.canon-europe.com/battery.

Tikai Eiropas Savienībai un EEZ (Norvēģijai, Islandei un Lihtenšteinai)

Šie simboli norāda, ka atbilstoši ES Direktīvai (2012/19/ES) par elektrisko un elektronisko iekārtu atkritumiem (EEIA), Direktīvai (2006/66/EK) par baterijām un akumulatoriem, un akumulatoru atkritumiem, ar ko atceļ Direktīvu 91/157/EEK, un vietējiem tiesību aktiem šo izstrādājumu nedrīkst izmest kopā ar sadzīves atkritumiem. Ja zem iepriekš norādītā simbola ir uzdrukāts ķīmiskais simbols, saskaņā ar direktīvu par baterijām un akumulatoriem tas nozīmē, ka šīs baterijas vai akumulatori satur smagos metālus (Hg = dzīvsudrabs, Cd = kadmijs, Pb = svins) un to koncentrācijas līmenis pārsniedz direktīvā par baterijām un akumulatoriem minēto piemērojamo slieksni. Šis izstrādājums ir jānodod piemērotā savākšanas vietā, piemēram, apstiprinātā veikalā, kur iegādājaties līdzīgu jaunu produktu un atstājat veco, vai apstiprinātā vietā izlietotu elektrisko un elektronisko iekārtu un bateriju un akumulatoru pārstrādei. Nepareiza šāda veida atkritumu apsaimniekošana var apdraudēt vidi un cilvēka veselību tādu iespējami bīstamu vielu dēļ, kas parasti ir elektriskajās un elektroniskajās iekārtās. Jūsu atbalsts pareizā šāda veida atkritumu apsaimniekošanā sekmēs efektīvu dabas resursu izmantošanu. Lai saņemtu pilnīgāku informāciju par šāda veida izstrādājumu nodošanu otrreizējai pārstrādei, sazinieties ar vietējo pašvaldību, atkritumu savākšanas atbildīgo dienestu, pilnvaroto organizāciju vai iestādi, kas veic sadzīves atkritumu apsaimniekošanu, vai apmeklējiet tīmekļa vietni www.canon-europe.com/weee, vai www.canon-europe.com/battery.

Tik Europos Sąjungai ir EEE (Norvegijai, Islandijai ir Lichtenšteinui)

Šie simboliai reiškia, kad šio gaminio negalima išmesti į buitines atliekas, kaip reikalaujama WEEE Direktyvoje (2012/19/ES) ir Baterijų direktyvoje (2006/66/EB) ir (ar) jūsų šalies nacionaliniuose įstatymuose, kuriais šios Direktyvos yra įgyvendinamos. Jeigu cheminio ženklo simbolis yra nurodytas žemiau šio ženklo, tai reiškia, kad vadovaujantis Baterijų direktyvą, baterijų ar akumuliatorių sudėtyje yra sunkiųjų metalų (Hg = gyvsidabrio, Cd = kadmio, Pb = švino), kurių koncentracija viršija Baterijų direktyvoje nurodytas leistinas ribas. Šį gaminį reikia pristatyti į specialųjį surinkimo punktą, pavyzdžiui, mainais, kai jūs perkate naują panašų gaminį, arba į specialiąją surinkimo vietą, kurioje perdirbamos elektrinės ir elektroninės įrangos atliekos bei naudotos baterijos ir akumuliatoriai. Dėl netinkamo šio tipo atliekų tvarkymo gali nukentėti aplinka ir iškilti grėsmė žmogaus sveikatai dėl galimai kenksmingų medžiagų, iš esmės susijusių su elektrine ir elektronine įranga. Bendradarbiaudami ir teisingai utilizuodami šiuos gaminius, jūs padėsite efektyviai naudoti gamtinius išteklius. Daugiau informacijos apie gaminio perdirbimą jums gali suteikti vietinis biuras, atliekų tvarkymo bendrovė, sertifikuoti organai ar buitinių atliekų surinkimo įmonės. Taip pat siūloma apsilankyti interneto svetainėje www.canon-europe.com/weee, arba www.canon-europe.com/battery.

Samo za Evropsko unijo in EGP (Norveška, Islandija in Lihtenštajn)

Ti simboli pomenijo, da tega izdelka skladno z Direktivo OEEO (2012/19/EU), Direktivo 2006/66/ES in/ali nacionalno zakonodajo, ki uvaja ti direktivi, ne smete odlagati z nesortiranimi gospodinjskimi odpadki. Če je pod zgoraj prikazanim simbolom natisnjen kemijski simbol, to v skladu z Direktivo pomeni, da je v tej bateriji ali akumulatorju prisotna težka kovina (Hg = živo srebro, Cd = kadmij, Pb = svinec), in sicer v koncentraciji, ki je nad relevantno mejno vrednostjo, določeno v Direktivi. Ta izdelek je potrebno odnesti na izbrano zbirno mesto, t. j. pooblaščeno trgovino, kjer ob nakupu novega (podobnega) izdelka vrnete starega, ali na pooblaščeno zbirno mesto za ponovno uporabo odpadne električne in elektronske opreme (EEO) ter baterij in akumulatorjev. Neustrezno ravnanje s to vrsto odpadkov lahko negativno vpliva na okolje in človeško zdravje zaradi potencialno nevarnih snovi, ki so pogosto povezane z EEO. Vaše sodelovanje pri pravilnem odlaganju tega izdelka predstavlja pomemben prispevek k smotrni izrabi naravnih virov. Za več informacij o ponovni uporabi tega izdelka se obrnite na lokalen mestni urad, pristojno službo za odpadke, predstavnika pooblaščenega programa za obdelavo odpadkov ali na lokalno komunalo. Lahko pa tudi obiščete našo spletno stran www.canon-europe.com/weee, ali www.canon-europe.com/battery.

Само за Европейския съюз и ЕИП (Норвегия, Исландия и Лихтенщайн)

Тези символи показват, че този продукт не трябва да се изхвърля заедно с битовите отпадъци съгласно Директивата за ИУЕЕО (2012/19/ЕС), Директивата за батерии (2006/66/ЕО) и/или Вашето национално законодателство, прилагащо тези Директиви. Ако под показания горе символ е отпечатан символ за химически елемент, съгласно разпоредбите на Директивата за батерии, този втори символ означава наличието на тежък метал (Hg = живак, Cd = кадмий, Pb = олово) в батерията или акумулатора в концентрация над указаната граница за съответния елемент в Директивата. Този продукт трябва да бъде предаден в предназначен за целта пункт за събиране, например на база размяна, когато купувате нов подобен продукт, или в одобрен събирателен пункт за рециклиране на излязло от употреба електрическо и електронно оборудване (ИУЕЕО), батерии и акумулатори. Неправилното третиране на този тип отпадъци може да доведе до евентуални отрицателни последствия за околната среда и човешкото здраве поради потенциално опасните вещества, които обикновено са свързани с ЕЕО. В същото време Вашето съдействие за правилното изхвърляне на този продукт ще допринесе за ефективното използване на природните ресурси. За повече информация относно това къде можете да предадете за рециклиране на този продукт, моля свържете се с Вашите местни власти, с органа, отговорен за отпадъците, с одобрената система за ИУЕЕО или с Вашата местна служба за битови отпадъци, или посетете www.canon-europe.com/weee, или www.canon-europe.com/battery.

Doar pentru Uniunea Europeană şi EEA (Norvegia, Islanda şi Liechtenstein)

Aceste simboluri indică faptul că acest produs nu trebuie aruncat împreună cu deşeurile menajere, în conformitate cu Directiva DEEE (2012/19/UE), Directiva referitoare la baterii (2006/66/CE) şi/sau legile dvs. naţionale ce implementează aceste Directive. Dacă un simbol chimic este imprimat sub simbolul de mai sus, în conformitate cu Directiva referitoare la baterii, acest simbol indică prezenţa în baterie sau acumulator a unui metal greu (Hg = Mercur, Cd = Cadmiu, Pb = Plumb) într-o concentraţie mai mare decât pragul admis specificat în Directiva referitoare la baterii. Acest produs trebuie înmânat punctului de colectare adecvat, ex: printr-un schimb autorizat unu la unu atunci când cumpăraţi un produs nou similar sau la un loc de colectare autorizat pentru reciclarea reziduurilor de echipament electric şi electronic (EEE) şi baterii şi acumulatori. Administrarea neadecvată a acestui tip de deşeuri, ar putea avea un impact asupra mediului şi asupra sănătăţii umane datorită substanţelor cu potenţial de risc care sunt în general asociate cu EEE. Cooperarea dvs. în direcţia reciclării corecte a acestui produs va contribui la o utilizare eficientă a resurselor naturale. Pentru mai multe informaţii despre reciclarea acestui produs, vă rugăm să contactaţi biroul dvs. local, autorităţile responsabile cu deşeurile, schema aprobată sau serviciul dvs. responsabil cu deşeurile menajere sau vizitaţi-ne la www.canon-europe.com/weee, sau www.canon-europe.com/battery.

Samo za Europsku uniju i EEA (Norveška, Island i Lihtenštajn)

Oznaka pokazuje da se ovaj proizvod ne smije odlagati s komunalnim i ostalim vrstama otpada, u skladu s direktivom WEEE (2012/19/EC), Direktivom o baterijama (2006/66/EC) i Pravilnikom o gospodarenju otpadnim baterijama i akumulatorima te Pravilnikom o gospodarenju otpadnim električnim i elektroničkim uređajima i opremom. Ako je ispod prethodno prikazane oznake otisnut kemijski simbol, u skladu s Direktivom o baterijama, to znači da se u ovoj bateriji ili akumulatoru nalazi teški metal (Hg = živa, Cd = kadmij, Pb = olovo) i da je njegova koncentracija iznad razine propisane u Direktivi o baterijama. Ovaj bi proizvod trebalo predati ovlašenom skupljaču EE otpada ili prodavatelju koji je dužan preuzeti otpadni proizvod po sistemu jedan za jedan, ukoliko isti odgovara vrsti te je obavljao primarne funkcije kao i isporučena EE oprema. Otpadne baterije i akumulatori predaju se ovlaštenom skupljaču otpadnih baterija ili akumulatora ili prodavatelju bez naknade i obveze kupnje za krajnjeg korisnika. Neodgovarajuće rukovanje ovom vrstom otpada može utjecati na okoliš i ljudsko zdravlje zbog potencijalno opasnih supstanci koje se najčešće nalaze na takvim mjestima. Vaša suradnja u pravilnom zbrinjavanju ovog proizvoda pridonijet će djelotvornom iskorištavanju prirodnih resursa. Dodatne informacije o recikliranju ovog proizvoda zatražite od svog lokalnog gradskog ureda, službe za zbrinjavanje otpada, odobrenog programa ili komunalne službe za uklanjanje otpada ili pak na stranicama www.canon-europe.com/weee ili www.canon-europe.com/battery.

Korisnici u Srbiji

Ovaj simbol označava da ovaj proizvod ne sme da se odlaže sa ostalim kućnim otpadom, u skladu sa WEEE Direktivom (2012/19/EU), Direktivom o baterijama (2006/66/EC) i nacionalnim zakonima. Ukoliko je ispod gore navedenog simbola odštampan hemijski simbol, u skladu sa Direktivom o baterijama, ovaj simbol označava da su u ovoj bateriji ili akumulatoru prisutni teški metali (Hg – živa, Cd – kadmijum, Pb - olovo) u koncentracijama koje premašuju prihvatljivi prag naveden u Direktivi o baterijama. Ovaj proizvod treba predati određenom centru za prikupljanje, npr. po principu „jedan-za-jedan“ kada kupujete sličan novi proizvod, ili ovlašćenom centru za prikupljanje za reciklažu istrošene električne i elektronske opreme (EEE), baterija i akumulatora. Nepravilno rukovanje ovom vrstom otpada može imati negativne posledice po životnu sredinu i ljudsko zdravlje usled potencijalno opasnih materijala koji se uglavnom vezuju za EEE. Vaša saradnja na ispravnom odlaganju ovog proizvoda će doprineti efikasnom korišćenju prirodnih resursa. Više informacija o tome kako možete da reciklirate ovaj proizvod potražite od lokalnih gradskih vlasti, komunalne službe, odobrenog plana reciklaže ili servisa za odlaganje kućnog otpada, ili posetite stranicu www.canon-europe.com/weee, ili www.canon-europe.com/battery.

Pri párovaní, požičiavaní alebo likvidácii tlačiarne

Ak ste v tlačiarni zadali osobné informácie, heslá alebo iné bezpečnostné nastavenia, tieto informácie môžu byť uložené v tlačiarni.

Pri odosielaní tlačiarne na opravu, požičiavaní alebo odovzdávaní tlačiarne inej osobe alebo pri likvidácii tlačiarne postupujte podľa krokov uvedených nižšie, aby ste odstránili dané informácie a zabránili tretím stranám v prístupe k nim.

- **Rôzne nastavenia (Various settings)** > **Nastavenia zariadenia (Printer settings)** > **Obnoviť nastavenia (Reset settings)** > **Obnoviť všetko (Reset all)** > **Áno (Yes)**

Právne obmedzenia tlače

Tlač alebo úprava tlačených kópií nasledujúceho obsahu sa môže trestať podľa zákona.

Tento zoznam nie je úplný. Ak máte pochybnosti, obráťte sa na miestneho právneho zástupcu.

- Bankovky
- Príkazy na úhradu
- Vkladové certifikáty
- Poštové známky (znehodnotené alebo nepoužité)
- Identifikačné preukazy alebo odznaky
- Vojenské alebo povolávacie dokumenty
- Šeky alebo platobné príkazy vydané orgánmi štátnej správy
- Technické preukazy pre motorové vozidlá a vlastnícke certifikáty
- Cestovné šeky
- Stravné lístky
- Pasy
- Imigračné doklady
- Interné kolky (znehodnotené alebo nepoužité)
- Obligácie alebo iné krátkodobé dlžobné úpisy
- Akciové certifikáty
- Autorské diela a umelecké diela chránené autorskými právami bez súhlasu vlastníka

Snímky obrazovky v tejto príručke

V systéme Windows:

Snímky obrazovky použité v tejto príručke sú obrazovky, ktoré sa zobrazujú pri použití operačného systému Windows 10.

V systéme macOS:

Snímky obrazovky použité v tejto príručke sú obrazovky, ktoré sa zobrazujú pri použití operačného systému macOS Mojave 10.14.

Základné postupy tlače

- Tlač fotografií z počítača (Windows)
- Tlač fotografií z počítača (macOS)

Tlač fotografií z počítača (Windows)

V tejto časti sa uvádza, ako tlačiť fotografie pomocou softvérovej aplikácie v počítači.

1. Otvorte podperu papiera (A) horného podávača.

2. Opatrne otvorte výstupný zásobník papiera (B).

3. Otvorte vysúvaciu časť výstupného zásobníka (C), potom vytiahnite podperu výstupného zásobníka (D).

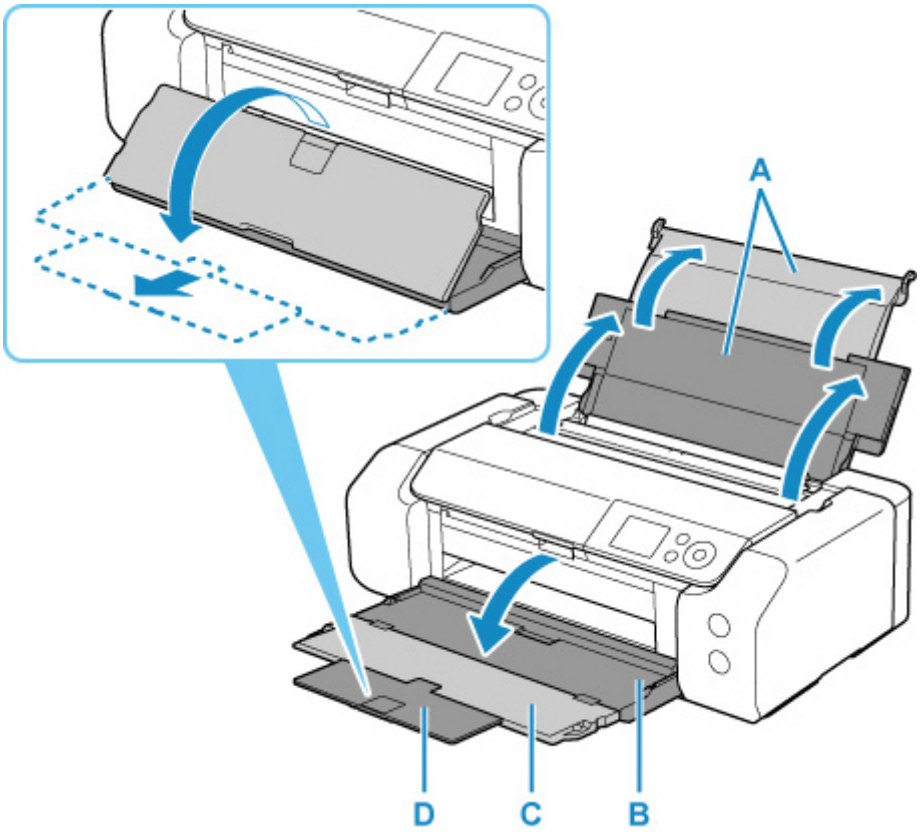

4. Otvorte kryt otvoru podávača (E).

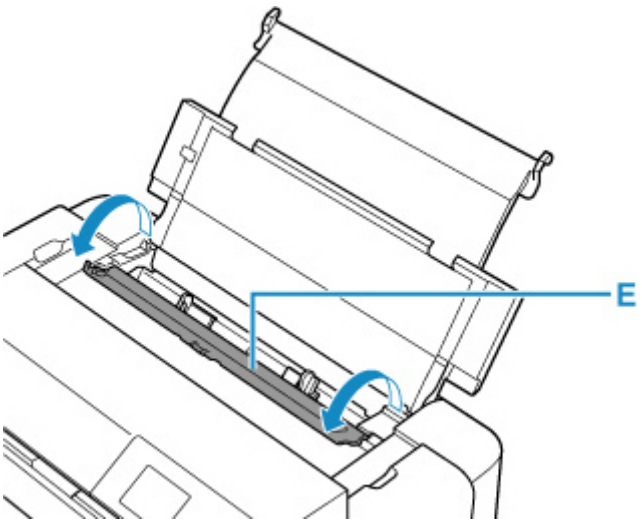

5. Posunutím pravej vodiacej lišty papiera (F) otvorte obe vodiace lišty papiera a vložte papier do stredu horného podávača tak, aby bola STRANA URČENÁ NA TLAČ NATOČENÁ SMEROM K VÁM.

6. Posunutím pravej vodiacej lišty papiera (F) zarovnajte obe vodiace lišty papiera s oboma bokmi balíka papiera.

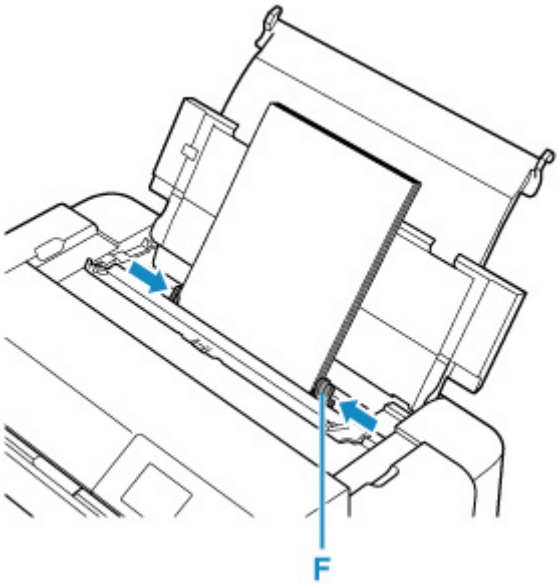

7. Opatrne zatvorte kryt otvoru podávača.

   Na displeji LCD sa zobrazí obrazovka na zaregistrovanie informácií o papieri pre horný podávač.

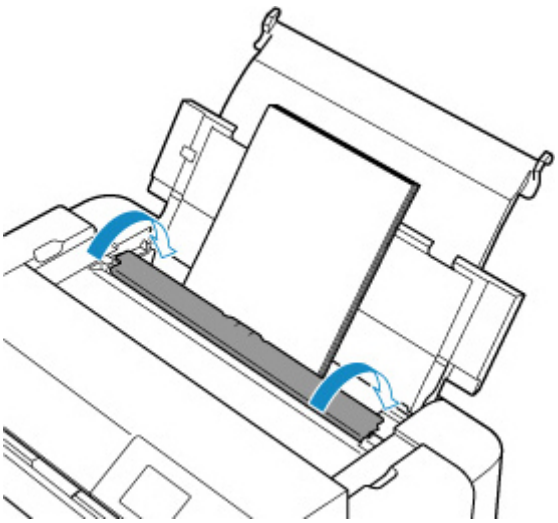

8. V položkách **Veľk. str. (Page size)** a **Typ (Type)** vyberte veľkosť a typ papiera vloženého v hornom podávači, vyberte možnosť **Registrovať (Register)** a stlačte tlačidlo **OK**.

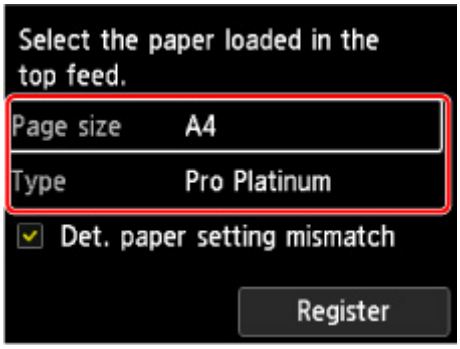

9. V ponuke softvérovej aplikácie vyberte položku Tlač (Print).

   Vo všeobecnosti otvorte dialógové okno **Tlačiť (Print)** výberom položky **Tlačiť (Print)** v ponuke **Súbor (File)**.

10. Vyberte názov svojho modelu a potom kliknite na tlačidlo **Predvoľby (Preferences)** (alebo **Vlastnosti (Properties)**).

    Zobrazí sa okno nastavenia ovládača tlačiarne.

    Poznámka

    - V závislosti od používanej softvérovej aplikácie môžu byť názvy príkazov alebo ponúk odlišné a môže byť potrebných viac krokov. Podrobné informácie nájdete v používateľskej príručke k softvérovej aplikácii.

11. Vyberte často používaný profil.

    V okne **Bežne používané nastavenia (Commonly Used Settings)** na karte **Rýchle nastavenie (Quick Setup)** vyberte profil tlače, ktorý sa hodí na príslušný účel.

    Po výbere profilu tlače sa nastavenia **Ďalšie funkcie (Additional Features)**, **Typ média (Media Type)** a **Veľkosť papiera v tlačiarni (Printer Paper Size)** automaticky zmenia na vopred nastavené hodnoty.

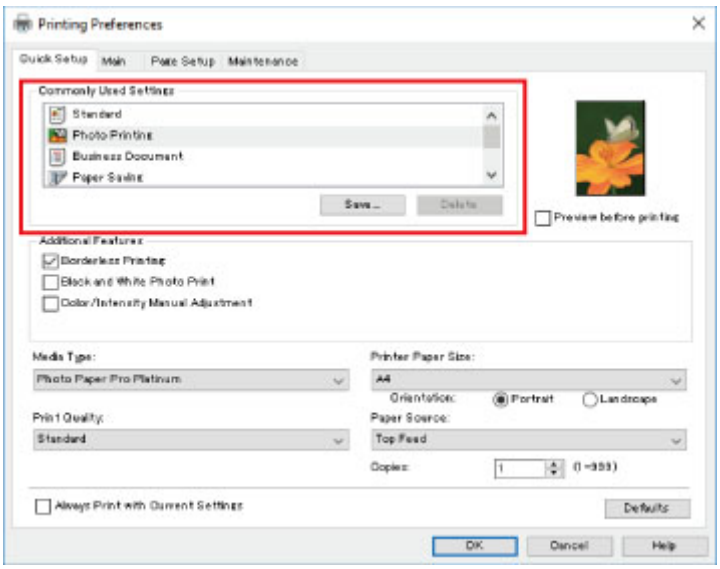

12. Vyberte zdroj papiera.

Vyberte možnosť**Horný podávač (Top Feed)** v položke **Zdroj papiera (Paper Source)**.

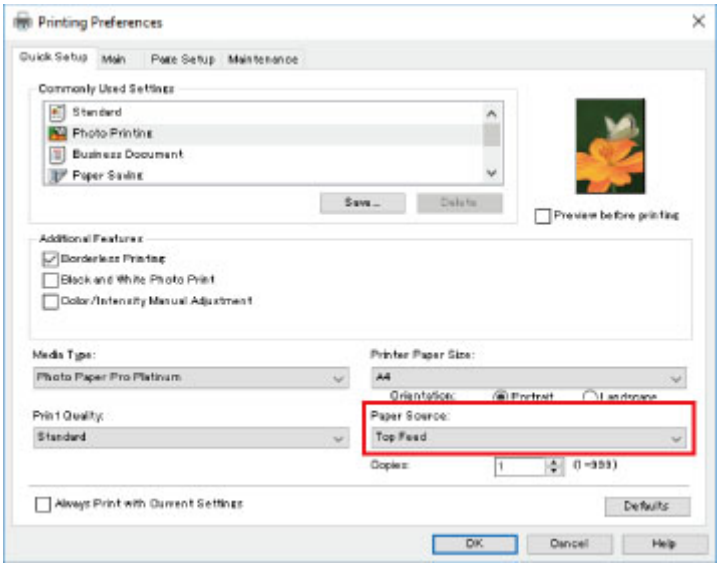

13. Po nastavení kliknite na tlačidlo **OK** a spustite tlač.

Poznámka

- Okno nastavenia ovládača tlačiarne umožňuje zadať rôzne nastavenia tlače.

  ➡ Tlač z aplikačného softvéru (ovládač tlačiarne systému Windows)

- Ak chcete tlačiť na dlhý papier (s dĺžkou do 990,6 mm (39,00 palca)), presvedčte sa, či je v tlačiarni dostatok atramentu.

Tlač fotografií z počítača (macOS)

V tejto časti sa uvádza, ako tlačiť fotografie pomocou softvérovej aplikácie v počítači.

1. Otvorte podperu papiera (A) horného podávača.

2. Opatrne otvorte výstupný zásobník papiera (B).

3. Otvorte vysúvaciu časť výstupného zásobníka (C), potom vytiahnite podperu výstupného zásobníka (D).

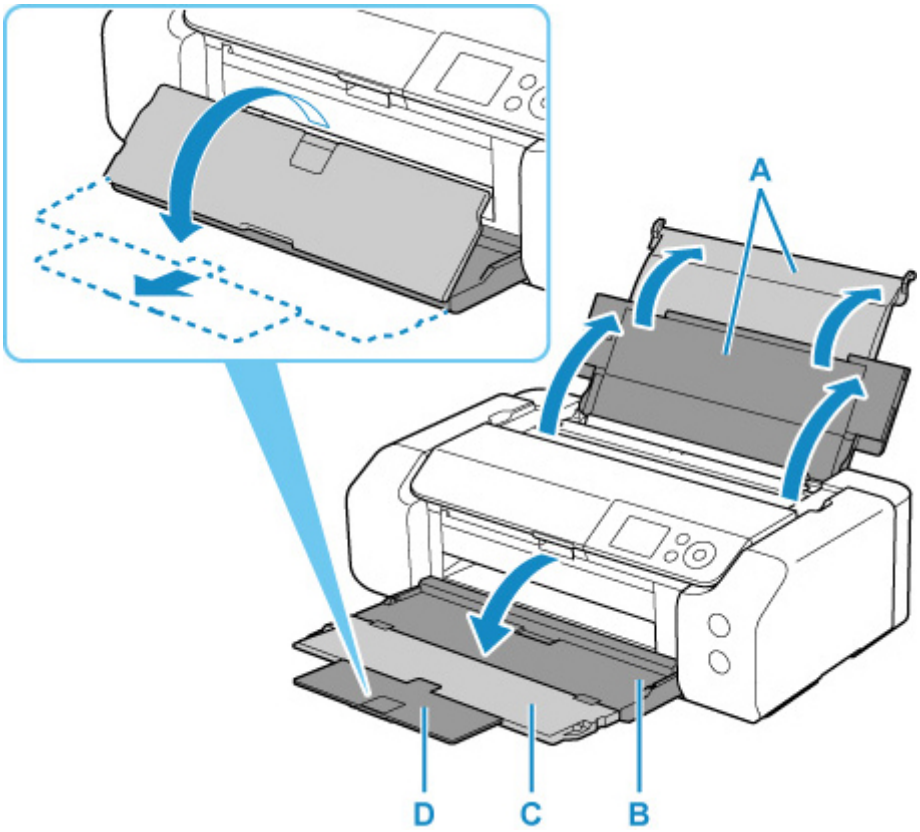

4. Otvorte kryt otvoru podávača (E).

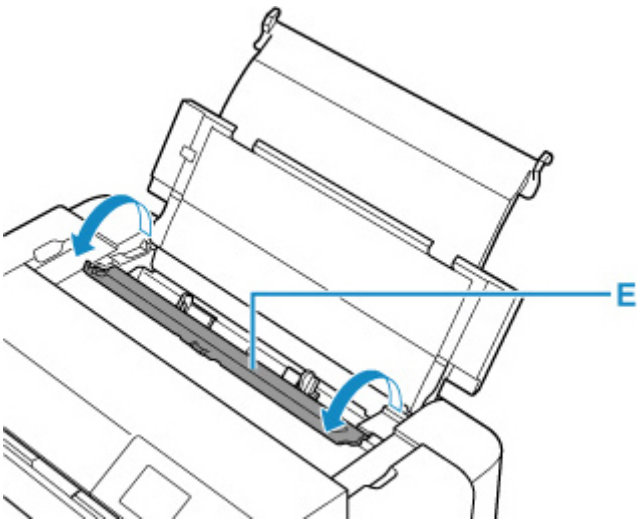

5. Posunutím pravej vodiacej lišty papiera (F) otvorte obe vodiace lišty papiera a vložte papier do stredu horného podávača tak, aby bola STRANA URČENÁ NA TLAČ NATOČENÁ SMEROM K VÁM.

6. Posunutím pravej vodiacej lišty papiera (F) zarovnajte obe vodiace lišty papiera s oboma bokmi balíka papiera.

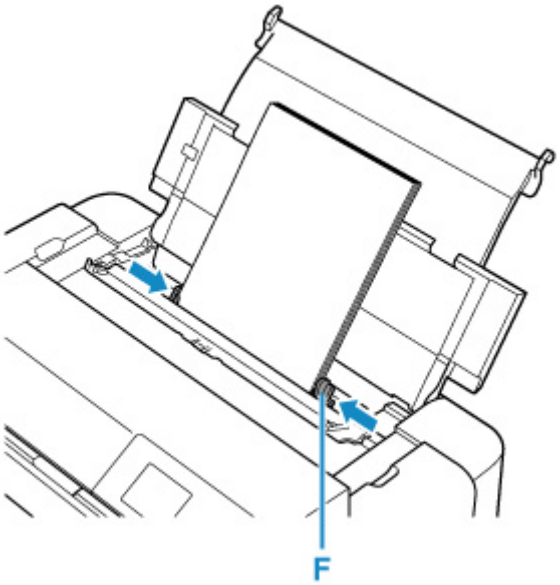

7. Opatrne zatvorte kryt otvoru podávača.

   Na displeji LCD sa zobrazí obrazovka na zaregistrovanie informácií o papieri pre horný podávač.

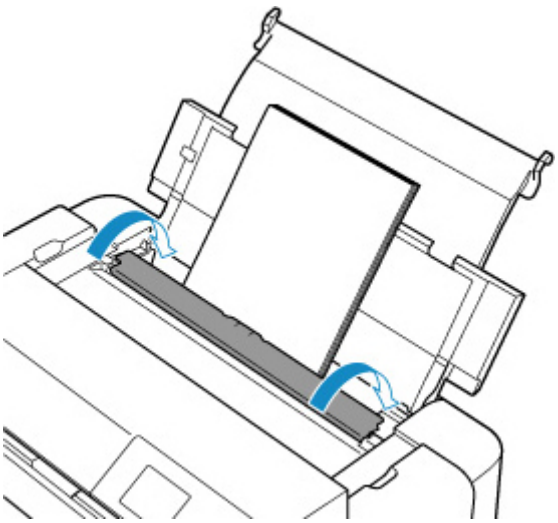

8. V položkách **Veľk. str. (Page size)** a **Typ (Type)** vyberte veľkosť a typ papiera vloženého v hornom podávači, vyberte možnosť **Registrovať (Register)** a stlačte tlačidlo **OK**.

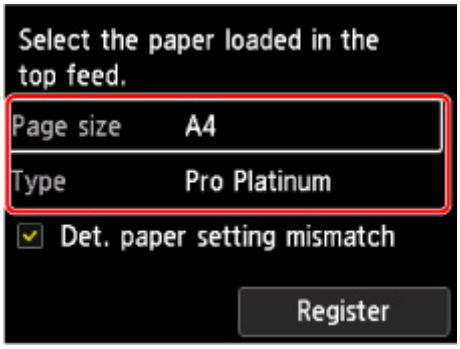

9. V ponuke softvérovej aplikácie vyberte položku Tlač (Print).

   Vo všeobecnosti otvorte dialógové okno Tlačiť (Print) výberom položky **Tlačiť... (Print...)** v ponuke **Súbor (File)**.

   Poznámka

   - Podrobnosti o ovládaní softvérovej aplikácie, ktorú používate, nájdete v používateľskej príručke k vašej softvérovej aplikácii.

10. Zo zoznamu **Tlačiareň (Printer)** vyberte svoj model.

    Kliknutím na možnosť **Zobraziť podrobnosti (Show Details)** prepnete okno s nastavením na podrobnejšie zobrazenie.

11. Vyberte veľkosť papiera.

V položke **Veľkosť papiera (Paper Size)** vyberte požadovanú veľkosť papiera.

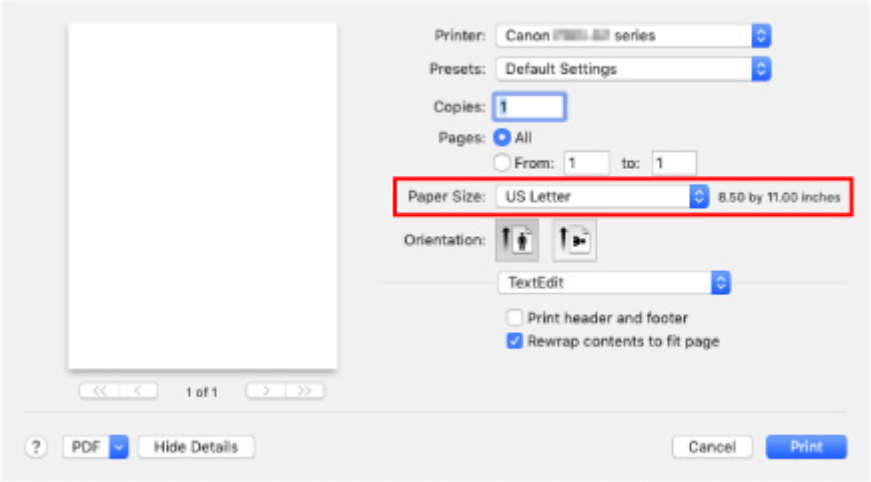

12. Vo vyskakovacej ponuke zvoľte možnosť **Quality & Media**.

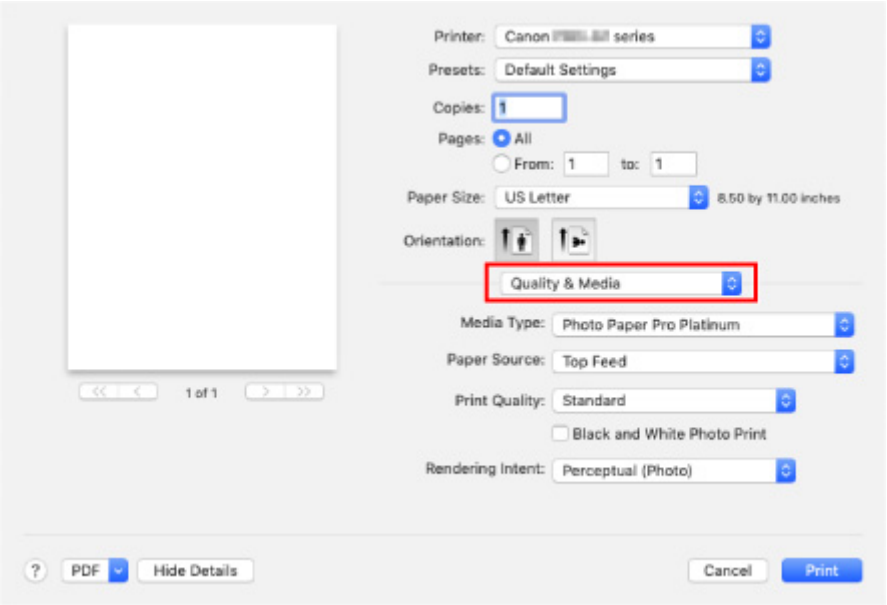

13. Vyberte typ média.

V položke **Media Type** vyberte typ papiera zhodný s papierom vloženým v tlačiarni.

14. Vyberte zdroj papiera.

Vyberte možnosť**Top Feed** v položke **Paper Source**.

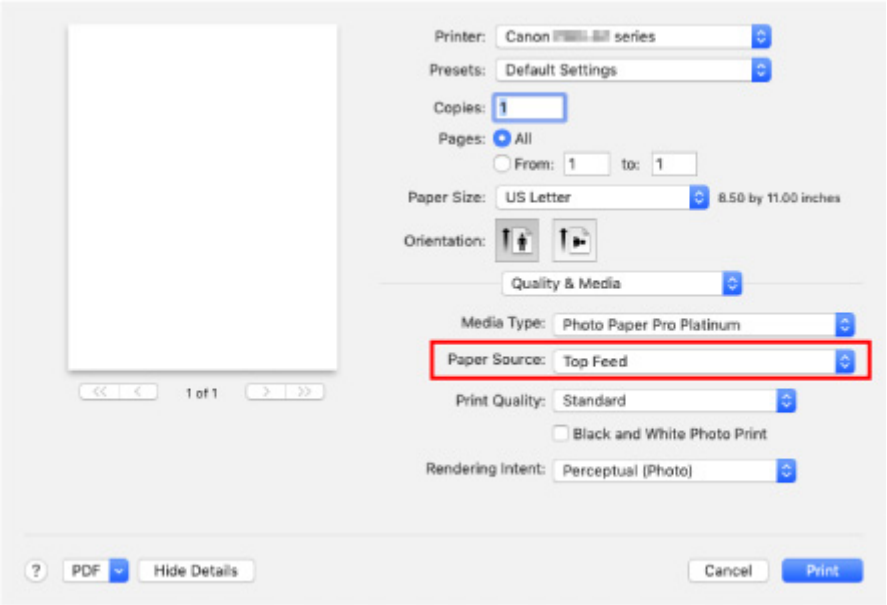

15. Po nastavení kliknite na tlačidlo **Tlačiť (Print)** a spustite tlač.

Poznámka

- V dialógovom okne Print (Tlač) ovládača tlačiarne môžete zadať rôzne nastavenia tlače.
  - ➡ Tlač z aplikačného softvéru (ovládač tlačiarne systému macOS)

- Ak chcete tlačiť na dlhý papier (s dĺžkou do 990,6 mm (39,00 palca)), presvedčte sa, či je v tlačiarni dostatok atramentu.

Rozšírené možnosti tlače

Tlač z počítača

Tlač z aplikačného softvéru (ovládač tlačiarne systému Windows)

- Základné nastavenie tlače Základy
  - Nastavenie papiera v ovládači tlačiarne a tlačiarni (typ média)
  - Nastavenie papiera v ovládači tlačiarne a tlačiarni (veľkosť papiera)
- Rôzne spôsoby tlače
  - Nastavenie Veľkosť strany a Orientácia
  - Nastavenie počtu kópií a poradia tlače
  - Spustenie tlače bez okrajov
  - Tlač s nastavenou mierkou
  - Tlač s rozložením strán
  - Tlač dlaždíc/plagátu
  - Obojstranná tlač
  - Tlač na pohľadnice
  - Zmena nastavení priehľadnej vrstvy
  - Nastavenie rozmerov papiera (vlastná veľkosť)
  - Nastavenie okraja na zošitie
  - Tlač s prispôsobením na stranu
  - Tlač brožúr
  - Tlač pečiatky alebo pozadia
    - Uloženie pečiatky
    - Uloženie obrazových údajov, ktoré sa majú použiť ako pozadie
  - Nastavenie vhodného zdroja papiera
  - Zobrazenie výsledkov tlače ešte pred tlačou
- Zmena kvality tlače a korekcia obrazových údajov
  - Nastavenie úrovne Kvalita tlače (Vlastné)
  - Tlač farebného dokumentu v monochromatickom režime
  - Nastavenie korekcie farieb
    - Optimálna tlač obrazových údajov fotografií
    - Úprava farieb pomocou ovládača tlačiarne
    - Tlač pomocou profilov ICC

- Interpretácia profilu ICC
- Úprava odtieňov
- Úprava vyváženia farieb
- Úprava jasu
- Úprava kontrastu

Tlač z aplikačného softvéru (ovládač tlačiarne systému macOS)

- Základné nastavenie tlače Základy
  - Nastavenie papiera v ovládači tlačiarne a tlačiarni (typ média)
  - Nastavenie papiera v ovládači tlačiarne a tlačiarni (veľkosť papiera)
- Rôzne spôsoby tlače
  - Nastavenie počtu kópií a poradia tlače
  - Spustenie tlače bez okrajov
  - Tlač s nastavenou mierkou
  - Tlač s rozložením strán
  - Tlač na pohľadnice
  - Zmena nastavení priehľadnej vrstvy
  - Nastavenie rozmerov papiera (vlastná veľkosť)
  - Nastavenie okraja na zošitie
  - Prispôsobenie veľkosti tlače veľkosti papiera
  - Nastavenie vhodného zdroja papiera
- Zmena kvality tlače a korekcia obrazových údajov
  - Nastavenie úrovne Kvalita tlače (Vlastné)
  - Tlač farebného dokumentu v monochromatickom režime
  - Nastavenie korekcie farieb
    - Optimálna tlač obrazových údajov fotografií
    - Úprava farieb pomocou ovládača tlačiarne
    - Tlač s profilmi ICC (určenie profilu ICC z aplikačného softvéru)
    - Tlač s profilmi ICC (určenie profilu ICC z ovládača tlačiarne)
    - Interpretácia profilu ICC
  - Úprava odtieňov
  - Úprava vyváženia farieb
  - Úprava jasu
  - Úprava kontrastu

- Tlač pomocou webovej služby
  - Tlač prostredníctvom služby Google Cloud Print
    - Získanie konta Google
    - Registrácia tlačiarne v službe Google Cloud Print
    - Tlač z počítača alebo zo smartfónu pomocou služby Google Cloud Print
    - Odstránenie tlačiarne zo služby Google Cloud Print

Tlač pomocou technológie AirPrint

Tlač zo smartfónu alebo tabletu

- Tlač zo zariadení iPhone/iPad/iPod touch (iOS)
  - Tlač zo zariadenia iOS (AirPrint)
  - Tlač prostredníctvom služby Google Cloud Print
  - Používanie riešenia PIXMA/MAXIFY Cloud Link
- Tlač zo smartfónu/tabletu (Android)
  - Tlač prostredníctvom služby Google Cloud Print
  - Používanie riešenia PIXMA/MAXIFY Cloud Link
  - Tlač pomocou služby Mopria Print Service
  - Tlač pomocou služby Canon Print Service
- Pripojenie pomocou režimu priameho bezdrôtového pripojenia

Tlač pomocou ovládacieho panela

- Tlač šablón, napríklad linajkového alebo milimetrového papiera

Tlač z digitálneho fotoaparátu

- Tlač fotografií priamo zo zariadenia kompatibilného so štandardom PictBridge (Wi-Fi)
- Nastavenia tlače PictBridge (Wi-Fi)

Tlač z počítača

- Tlač z aplikačného softvéru (ovládač tlačiarne systému Windows)
- Tlač z aplikačného softvéru (ovládač tlačiarne systému macOS)
- Tlač pomocou webovej služby

Tlač z aplikačného softvéru (ovládač tlačiarne systému Windows)

- Základné nastavenie tlače Základné
- Rôzne spôsoby tlače
- Zmena kvality tlače a korekcia obrazových údajov

Základné nastavenie tlače

Táto časť opisuje nastavenia na **Rýchle nastavenie** karte používané na základnú tlač.

1. Skontrolujte, či je tlačiareň zapnutá.

2. Vložte papier do tlačiarne

3. Otvorte obrazovku nastavení ovládača tlačiarne

4. Výber často používaných nastavení

   Na karte **Rýchle nastavenie (Quick Setup)** pomocou ponuky **Bežne používané nastavenia (Commonly Used Settings)** vyberte niektoré z vopred definovaných nastavení tlače.
   Po zvolení nastavenia tlače sa nastavenia pre položky **Ďalšie funkcie (Additional Features)**, **Typ média (Media Type)** a **Veľkosť papiera v tlačiarni (Printer Paper Size)** automaticky prepnú na vopred nastavené hodnoty.

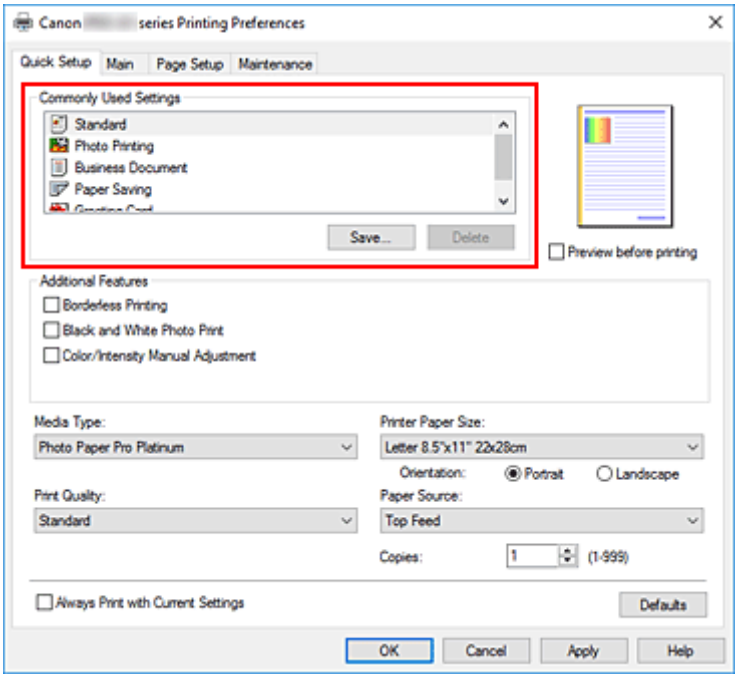

5. Výber kvality tlače

   Ako nastavenie položky **Kvalita tlače (Print Quality)** vyberte možnosť **Najvyššie (Highest)**, **Štandardná (Standard)** alebo **Rýchla (Fast)**.

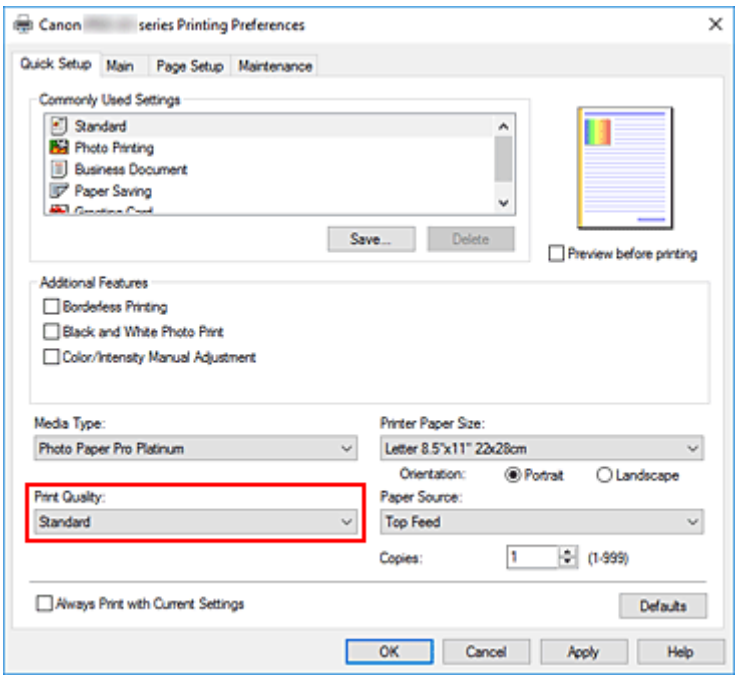

Dôležité

- Možnosti výberu kvality tlače sa budú líšiť v závislosti od zvoleného nastavenia tlače.

6. Vyberte zdroj papiera.

Vyberte možnosť **Ručné podávanie (Manual Feed)** alebo **Horný podávač (Top Feed)**, ktorá zodpovedá vášmu účelu pre nastavenie **Zdroj papiera (Paper Source)**.

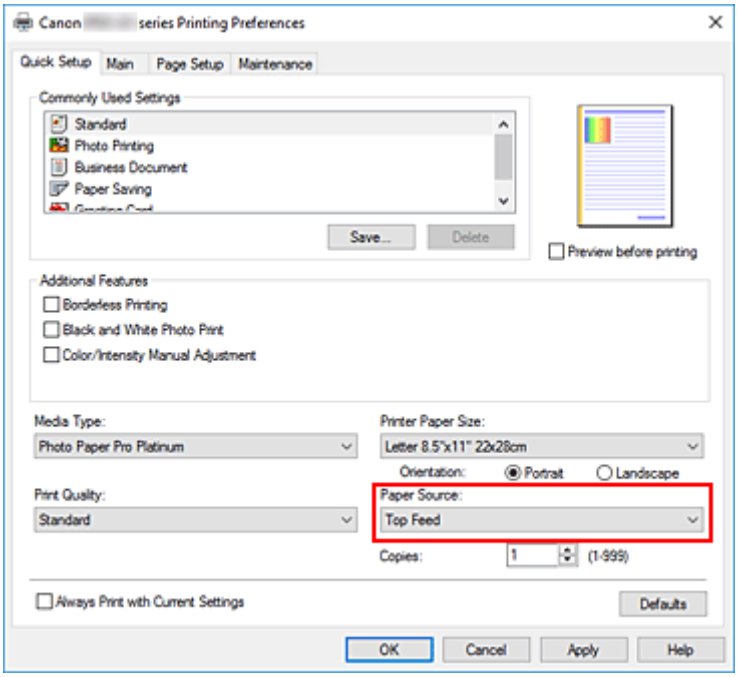

Dôležité

- Nastavenia zdroja papiera, ktoré možno vybrať, sa môžu líšiť v závislosti od typu a veľkosti papiera.

7. Kliknite na položku **OK**

Tlačiareň teraz začne tlačiť s použitím týchto nastavení.

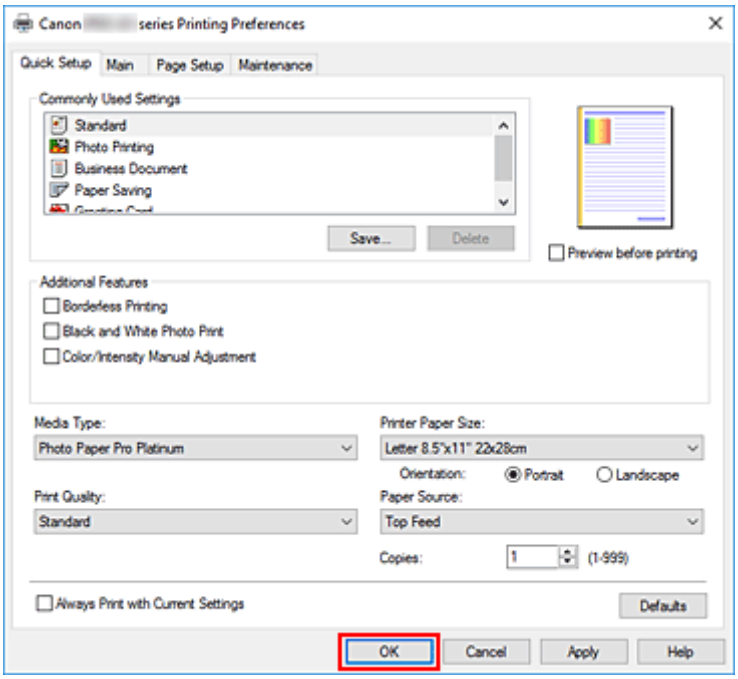

Dôležité

- Ak vykonávate veľkoformátovú tlač, uistite sa, že sa v kazete s atramentom nachádza dostatok atramentu.
- Po začiarknutí políčka **Vždy tlačiť použitím aktuálnych nastavení (Always Print with Current Settings)** sa uložia všetky nastavenia vybraté na kartách **Rýchle nastavenie (Quick Setup)**, **Hlavné (Main)** a **Nastavenie strany (Page Setup)** a s rovnakými nastaveniami môžete tlačiť aj nabudúce.
- Ak budete chcieť uložiť aktuálne nastavenia ako novú predvoľbu, kliknite v ponuke **Bežne používané nastavenia (Commonly Used Settings)** na tlačidlo **Uložiť... (Save...)**.
- Ak chcete tlačiť pomocou zásobníka na ručné podávanie, postupujte podľa pokynov na obrazovke.

Poznámka

- Ak sa nastavenia papiera v ovládači tlačiarne líšia od informácií o papieri uložených v tlačiarni, môže sa vyskytnúť chyba. Pokyny, ako postupovať v prípade chyby, nájdete v časti "Zaregistrovanie informácií o papieri."
  Podrobnosti o informáciách o papieri, ktoré sa majú uložiť v tlačiarni, nájdete v týchto častiach:
  - Nastavenie papiera v ovládači tlačiarne a tlačiarni (typ média)
  - Nastavenie papiera v ovládači tlačiarne a tlačiarni (veľkosť papiera)
- Keď nastavíte možnosť **Matte Photo Paper**, **Premium Fine Art Smooth**, **Premium Fine Art Rough** alebo **Photo Paper Pro Premium Matte A** v ovládači tlačiarne, odporúčame nastaviť položku **Veľkosť papiera v tlačiarni (Printer Paper Size)** na možnosť **10 x 15 cm 4" x 6" (4"x6" 10x15cm)**, **L 89 x 127 mm (L 89x127mm)**, alebo „XXX (Margin 25)“ v ovládači tlačiarne.
  Ak je nastavená iná veľkosť strany ako „XXX (Margin 25)“, môže sa zobraziť chybové hlásenie.
  Vyberte jednu z veľkostí strany v zobrazenom dialógovom okne alebo prejdite na kartu **Nastavenie strany (Page Setup)**, zobrazte dialógové okno **Možnosti tlače (Print Options)** a zmeňte nastavenie **Zrušiť reguláciu bezpečného okraja pre veľkosť papiera (Cancel the safety margin regulation for paper size)**.

Nastavenie papiera v ovládači tlačiarne a tlačiarni (typ média)

Pri používaní tlačiarne môžete najlepšie výsledky tlače dosiahnuť výberom typu média a veľkosti papiera, ktoré zodpovedajú účelu tlače.
V závislosti od typu média, ktorý používate, zadajte nastavenia typu média na ovládacom paneli tlačiarne alebo v ovládači tlačiarne podľa popisu nižšie.

Originálny papier od spoločnosti Canon (tlač dokumentov)

Názov média <číslo modelu>	Položka Typ média (Media Type) v ovládači tlačiarne	Informácie o papieri zaregistrované v tlačiarni
Canon Red Label Superior <WOP111>	**Obyčajný papier (Plain Paper)**	**Obyč. Papier (Plain paper)**
Canon Océ Office Colour Paper <SAT213>	**Obyčajný papier (Plain Paper)**	**Obyč. Papier (Plain paper)**

Originálny papier od spoločnosti Canon (tlač fotografií)

Názov média <číslo modelu>	Položka Typ média (Media Type) v ovládači tlačiarne	Informácie o papieri zaregistrované v tlačiarni
Photo Paper Plus Glossy II<PP-201 /PP-208/ PP-301>	**Photo Paper Plus Glossy II A**	**Plus Glossy II A**
Photo Paper Pro Platinum <PT-101>	**Photo Paper Pro Platinum**	**Pro Platinum**
Photo Paper Pro Luster <LU-101>	**Photo Paper Pro Luster**	**Pro Luster**
Photo Paper Plus Semi-gloss <SG-201>	**Photo Paper Plus Semi-gloss**	**Plus Semi-gloss**
Matte Photo Paper <MP-101>	**Matte Photo Paper**	**Matte**
Premium Fine Art Smooth <FA-SM1>	**Premium Fine Art Smooth**	**Fine Art Smooth**
Premium Fine Art Rough <FA-RG1>	**Premium Fine Art Rough**	**Fine Art Rough**
Photo Paper Pro Premium Matte <PM-101>	**Photo Paper Pro Premium Matte A**	**ProPremiumMatteA**

Komerčne dostupný papier

Ak používate neoriginálny papier od inej spoločnosti ako Canon, môžete jednoducho tlačiť pomocou existujúcich nastavení, ktoré boli pripravené na ovládacom paneli tlačiarne a v ovládači tlačiarne.

Názov média	Položka Typ média (Media Type) v ovládači tlačiarne	Informácie o papieri zaregistrované v tlačiarni
Obyčajný papier (vrátane recyklovaného papiera)	**Obyčajný papier (Plain Paper)**	**Obyč. Papier (Plain paper)**

Fotografický papier (približne 0,1 mm až menej ako 0,3 mm)	**Ľahký fotopapier (Lightweight Photo Paper)** *2	**Light Photo Paper**
Fotografický papier (približne 0,3 mm až menej ako 0,6 mm)	**Ťažký fotopapier (Heavyweight Photo Paper)** *2	**Heavy Photo Paper**
Barytový fotopapier *3	**Barytový fotopapier (Baryta Photo Paper)**	**Baryta PhotoPaper**
Papier Art Paper (približne 0,1 mm až menej ako 0,3 mm)	**Heavyweight Fine Art Paper** *2	**Heavy Art Paper**
Papier Art Paper (približne 0,3 mm až menej ako 0,6 mm)	**Veľmi ťažký papier Fine Art (Extra Heavyweight Fine Art Paper)** *2	**EX Hvy Art Paper**
Papier Art Paper *1	**Papier Fine Art s najvyš. hust. (Highest Density Fine Art Paper)**	**High Density Art**
Tkanina vyzerajúca ako plátno	**Canvas** *2	**Canvas**
Japanese Paper Washi	**Japanese Paper Washi** *2	**Japanese Paper**
Pohľadnice	**Atramentová pohľadnica (Inkjet Greeting Card)**	**Atram. pohľadnica (IJ Greeting Card)**
Tvrdý papier	**Štítkový kartón (Card Stock)**	**Štítkový kartón (Card stock)**

*1 Použite nastavenie **Highest Density Fine Art Paper**, ak používate typ jemného papiera Art Paper, ktorý je obzvlášť hrubý a absorbuje viac atramentu ako ostatné. Použije sa viac atramentu ako pri bežnej tlači, vďaka čomu sa v závislosti od typu papiera môže zvýšiť hĺbka farieb.
V závislosti od typu použitého papiera sa však atrament môže rozpíjať na papieri, čo spôsobí jeho trenie a znečistenie alebo poškodenie tlačových hláv.

*2 Na zlepšenie kvality tlače a podávania papiera pri použití iného papiera ako originálneho papiera od spoločnosti Canon vytvorte vlastný papier pomocou nástroja Media Configuration Tool a pridajte ho do tlačiarne.
Tieto typy médií sa dajú použiť ako štandardy pre vlastný papier.

*3 Ak používate barytový fotopapier pre atramentové tlačiarne, nakonfigurujte nastavenia pre položku **Barytový fotopapier (Baryta Photo Paper)**.
Zlepší sa tak konzistencia sfarbenia a lesku a dosiahnu sa vysoko kvalitné výsledky tlače s dojmom hĺbky.

Poznámka

- Ak ste pridali nový typ média pomocou nástroja Media Configuration Tool, otvorte obrazovku s nastaveniami ovládača tlačiarne a z karty **Údržba (Maintenance)** vyberte položku **Aktualizovať informácie o médiách (Update Media Information)** a vykonajte aktualizáciu informácií o médiách v ovládači.
  Pri tlači na novo pridaný typ média zmeňte nastavenia médií v ovládači tlačiarne a zaregistrované informácie o médiách v tlačiarni na nastavenia nového média.
- Keď nastavíte položku **Typ média (Media Type)** na možnosť **Matte Photo Paper**, **Premium Fine Art Smooth**, **Premium Fine Art Rough** alebo **Photo Paper Pro Premium Matte A** v ovládači tlačiarne, odporúčame nastaviť položku **Veľkosť strany (Page Size)** na možnosť **10 x 15 cm 4" x 6" (4"x6"**

10x15cm), **L 89 x 127 mm (L 89x127mm)** alebo „XXX (Margin 25)“ v ovládači tlačiarne.
Viac informácií o možnom rozsahu tlače nájdete v časti „Oblasť tlače“.

Nastavenie papiera v ovládači tlačiarne a tlačiarni (veľkosť papiera)

Pri používaní tlačiarne môžete najlepšie výsledky tlače dosiahnuť výberom veľkosti papiera, ktorý zodpovedá účelu tlače.
V tlačiarni môžete používať nasledujúce veľkosti papiera.

Položka Veľkosť papiera v tlačiarni (Printer Paper Size) v ovládači tlačiarne	Informácie o papieri zaregistrované v tlačiarni
Letter 22 x 28 cm 8,5" x 11" (Letter 8.5"x11" 22x28cm)	Letter
Legal 22 x 36 cm 8,5" x 14" (Legal 8.5"x14" 22x36cm)	Legal
279,4 x 431,8 mm 11" x 17" (11"x17" 279.4x431.8mm)	28x43cm(11"x17") (11"x17"(28x43cm))
A5	A5
A4	A4
A3	A3
A3+ 33 x 48 cm 13" x 19" (A3+ 13"x19" 33x48cm)	A3+
B5	B5
B4	B4
10 x 15 cm 4" x 6" (4"x6" 10x15cm)	KG/10x15cm(4x6) (KG/4"x6"(10x15))
13 x 18 cm 5" x 7" (5"x7" 13x18cm)	2L/13x18cm(5x7) (2L/5"x7"(13x18))
18 x 25 cm 7" x 10" (7"x10" 18x25cm)	18x25cm(7"x10") (7"x10"(18x25cm))
20 x 25 cm 8" x 10" (8"x10" 20x25cm)	20x25cm(8"x10") (8"x10"(20x25cm))
25 x 30 cm 10" x 12" (10"x12" 25x30cm)	25x30cm(10"x12") (10"x12"(25x30cm))
210 x 594 mm (210x594mm)	210x594mm
L 89 x 127 mm (L 89x127mm)	L(89x127mm)
2L 127 x 178 mm (2L 127x178mm)	2L/13x18cm(5x7) (2L/5"x7"(13x18))
Štvorec 13 x 13 cm 5" x 5" (Square 5"x5" 13x13cm)	Štvorec 13 cm (Square 5")
Štvorec 30 x 30 cm 12" x 12" (Square 12"x12" 30x30cm)	30x30cm(12"x12") (12"x12"(30x30cm))
Letter (okraj 25) (Letter (Margin 25))	Letter
11 x 17 (okraj 25) (11"x17" (Margin 25))	28x43cm(11"x17") (11"x17"(28x43cm))

A4 (okraj 25) (A4 (Margin 25))	**A4**
A3 (okraj 25) (A3 (Margin 25))	**A3**
A3+ (okraj 25) (A3+ (Margin 25))	**A3+**
210 x 594 mm (okraj 25) (210x594mm (Margin 25))	**210x594mm**
Hagaki 100 x 148 mm (Hagaki 100x148mm)	**Hagaki**
Hagaki 2 200 x 148 mm (Hagaki 2 200x148mm)	**Hagaki 2**
Vlastná veľkosť	**Iné (Others)**

Rôzne spôsoby tlače

- Nastavenie Veľkosť strany a Orientácia
- Nastavenie počtu kópií a poradia tlače
- Spustenie tlače bez okrajov
- Tlač s nastavenou mierkou
- Tlač s rozložením strán
- Tlač dlaždíc/plagátu
- Obojstranná tlač
- Tlač na pohľadnice
- Zmena nastavení priehľadnej vrstvy
- Nastavenie rozmerov papiera (vlastná veľkosť)
- Nastavenie okraja na zošitie
- Tlač s prispôsobením na stranu
- Tlač brožúr
- Tlač pečiatky alebo pozadia
  - Uloženie pečiatky
  - Uloženie obrazových údajov, ktoré sa majú použiť ako pozadie
- Nastavenie vhodného zdroja papiera
- Zobrazenie výsledkov tlače ešte pred tlačou

Nastavenie Veľkosť strany a Orientácia

Veľkosť a orientáciu strany v zásade určuje aplikačný softvér. Ak sú nastavenia veľkosti a orientácie strany v ponukách **Veľkosť strany (Page Size)** a **Orientácia (Orientation)** na karte **Nastavenie strany (Page Setup)** rovnaké ako v aplikačnom softvéri, nemusíte ich vyberať na karte **Nastavenie strany (Page Setup)**.

Ak ich nemôžete nastaviť pomocou aplikačného softvéru, pri výbere veľkosti a orientácie strany postupujte takto:
Veľkosť a orientáciu strany môžete nastaviť aj na karte **Rýchle nastavenie (Quick Setup)**.

1. Otvorte okno nastavenia ovládača tlačiarne.

2. Vyberte veľkosť papiera.

   Zo zoznamu **Veľkosť strany (Page Size)** na karte **Nastavenie strany (Page Setup)** vyberte príslušnú veľkosť strany.

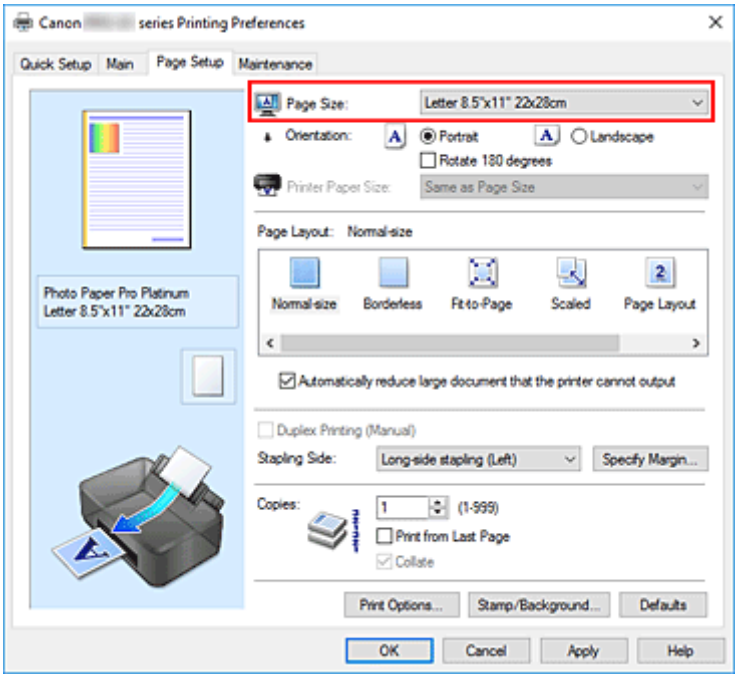

3. Nastavte položku **Orientácia (Orientation)**.

   Položku **Orientácia (Orientation)** nastavte na hodnotu **Na výšku (Portrait)** alebo **Na šírku (Landscape)**. Ak chcete pri tlači otočiť originál o 180 stupňov, začiarknite políčko **Otočiť o 180 stupňov (Rotate 180 degrees)**.

4. Kliknite na položku **OK**

   Pri tlači sa dokument vytlačí s vybratou veľkosťou a orientáciou strany.

Poznámka

- Ak je položka **Rozloženie strany (Page Layout)** nastavená na hodnotu **Normálna veľkosť (Normal-size)**, zobrazí sa políčko **Automaticky zmenšiť veľký dokument, ktorý tlačiareň nedokáže vytlačiť (Automatically reduce large document that the printer cannot output)**.

V bežných situáciách môžete políčko nechať začiarknuté. Ak nechcete, aby sa počas tlače zmenšovali veľké dokumenty, ktoré nemožno vytlačiť na tlačiarni, začiarknutie políčka zrušte.

Nastavenie počtu kópií a poradia tlače

Počet kópií môžete nastaviť aj na karte **Rýchle nastavenie (Quick Setup)**.

1. Otvorte okno nastavenia ovládača tlačiarne.

2. Nastavte počet kópií, ktoré chcete vytlačiť.

   V časti **Kópie (Copies)** na karte **Nastavenie strany (Page Setup)** nastavte počet kópií, ktoré chcete vytlačiť.

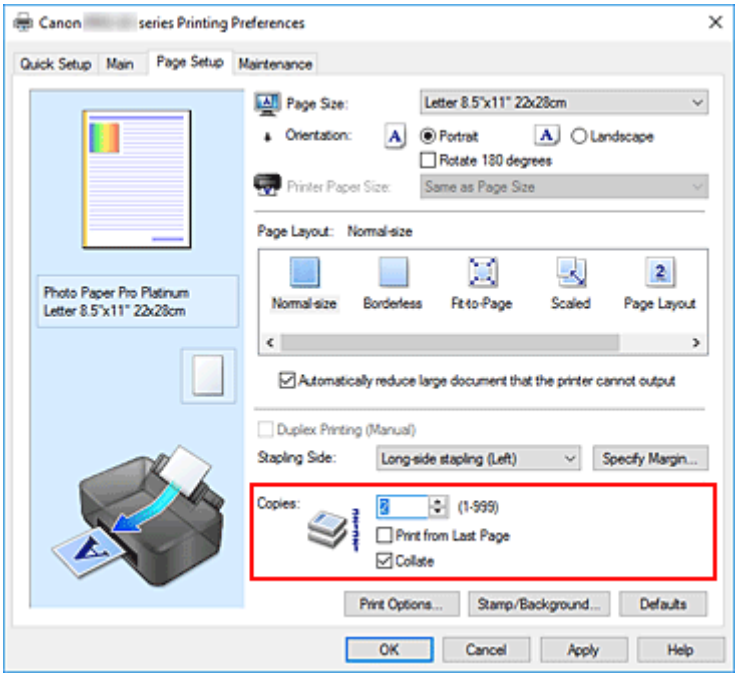

3. Určte poradie tlače.

   Ak chcete tlačiť v poradí od poslednej strany, začiarknite políčko **Tlačiť od poslednej strany (Print from Last Page)**. Ak chcete tlačiť od prvej strany, začiarknutie políčka zrušte.
   Ak chcete pri tlači viacerých kópií dokumentu zoskupiť všetky strany jednotlivých kópií, začiarknite políčko **Zoradiť (Collate)**. Ak chcete pri tlači zoskupiť všetky strany s rovnakým číslom strany, začiarknutie políčka zrušte.

   - **Tlačiť od poslednej strany (Print from Last Page)**: ☑ **/Zoradiť (Collate)**: ☑

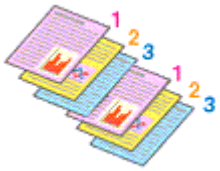

   - **Tlačiť od poslednej strany (Print from Last Page)**: ☐ **/Zoradiť (Collate)**: ☑

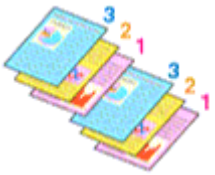

- **Tlačiť od poslednej strany (Print from Last Page)**: ☑ **/Zoradiť (Collate)**: ☐

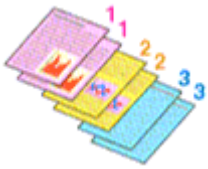

- **Tlačiť od poslednej strany (Print from Last Page)**: ☐ **/Zoradiť (Collate)**: ☐

4. Kliknite na položku **OK**

Pri tlači sa nastavený počet kópií vytlačí v určenom poradí tlače.

Dôležité

- Ak má aplikačný softvér použitý na vytvorenie dokumentu rovnakú funkciu, vyberte nastavenia v ovládači tlačiarne. Ak však výsledky tlače nie sú prijateľné, vyberte nastavenia tejto funkcie v aplikačnom softvéri. Ak počet kópií a poradie tlače nastavíte v aplikačnom softvéri aj v ovládači tlačiarne, počet kópií môže byť násobkom týchto dvoch nastavení alebo sa nemusí dodržať určené poradie tlače.
- Ak je položka **Rozloženie strany (Page Layout)** nastavená na hodnotu **Dlaždice/plagát (Tiling/ Poster)**, políčko **Tlačiť od poslednej strany (Print from Last Page)** sa zobrazí na sivo a je nedostupné.
- Ak je položka **Rozloženie strany (Page Layout)** nastavená na hodnotu **Brožúra (Booklet)**, políčka **Tlačiť od poslednej strany (Print from Last Page)** a **Zoradiť (Collate)** sa zobrazia na sivo a nemožno ich začiarknuť.
- Ak je vybratá položka **Obojstranná tlač (manuálne) (Duplex Printing (Manual))**, políčko **Tlačiť od poslednej strany (Print from Last Page)** sa zobrazí na sivo a nemožno ho začiarknuť.

Poznámka

- Začiarknutím políčka **Tlačiť od poslednej strany (Print from Last Page)** aj **Zoradiť (Collate)** môžete tlačiť tak, aby sa hárky papiera postupne zoraďovali v poradí od poslednej strany.
  Tieto nastavenia možno používať v kombinácii s funkciami **Normálna veľkosť (Normal-size)**, **Bez okrajov (Borderless)**, **Prispôsobiť strane (Fit-to-Page)**, **S nastavenou mierkou (Scaled)** a **Rozloženie strany (Page Layout)**.

Spustenie tlače bez okrajov

Funkcia tlače bez okrajov umožňuje tlačiť údaje bez akýchkoľvek okrajov, pričom údaje sa zväčšia tak, aby čiastočne presahovali papier. Pri bežnej tlači sa okolo oblasti dokumentu vytvoria okraje. Pri použití funkcie tlače bez okrajov sa však tieto okraje nevytvoria. Ak chcete tlačiť údaje, napríklad fotografie, bez okrajov okolo nich, nastavte tlač bez okrajov.

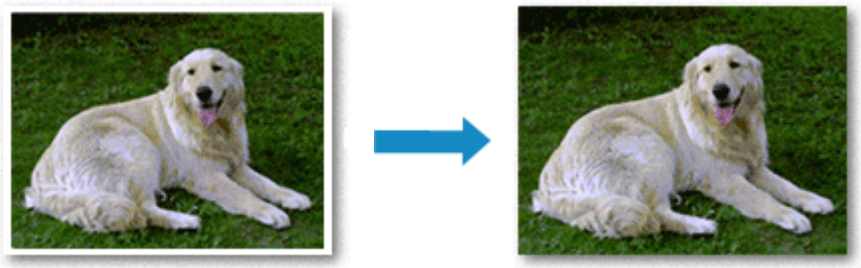

Tlač bez okrajov môžete nastaviť aj v časti **Ďalšie funkcie (Additional Features)** na karte **Rýchle nastavenie (Quick Setup)**.

Poznámka

- Môžete tiež nastaviť položku **Úroveň zväčšenia bez okrajov (Magnification level for borderless)** na ovládacom paneli tlačiarne, ale nastavenie ovládača tlačiarne bude mať prioritu.

Nastavenie tlače bez okrajov

1. Otvorte okno nastavenia ovládača tlačiarne.

2. Nastavte tlač bez okrajov

   Zo zoznamu **Rozloženie strany (Page Layout)** na karte **Nastavenie strany (Page Setup)** vyberte položku **Bez okrajov (Borderless)**.

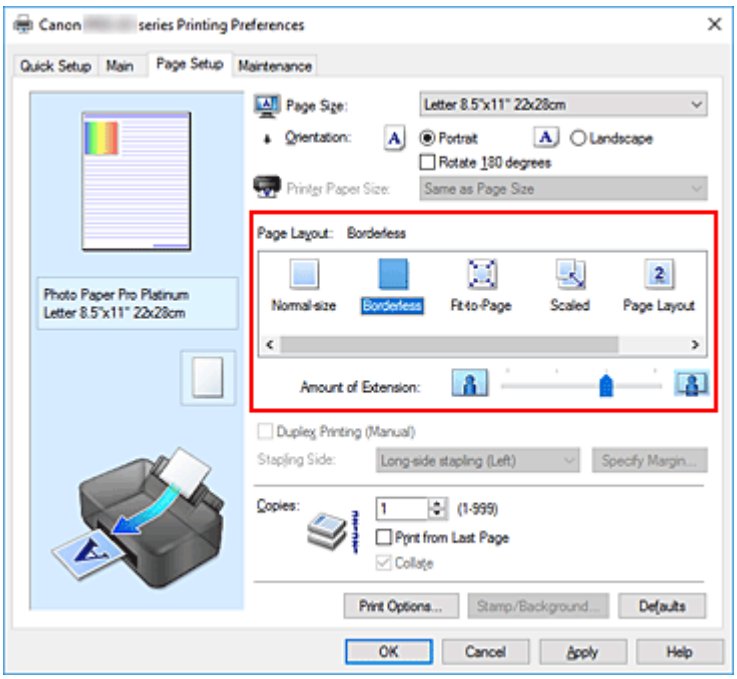

Po zobrazení potvrdzujúcej správy kliknite na tlačidlo **OK**.
Keď sa zobrazí hlásenie s výzvou na zmenu typu média, vyberte zo zoznamu príslušný typ média a kliknite na tlačidlo **OK**.

3. Skontrolujte veľkosť papiera

Pozrite si zoznam **Veľkosť strany (Page Size)**. Ak chcete veľkosť strany zmeniť, vyberte zo zoznamu inú veľkosť. V zozname sa zobrazujú iba veľkosti, ktoré možno použiť na tlač bez okrajov.

4. Upravte úroveň presahu papiera

V prípade potreby upravte úroveň presahu pomocou jazdca **Úroveň presahovania (Amount of Extension)**.
Posúvaním jazdca doprava zvýšite úroveň presahu papiera a posúvaním doľava ju znížite.
Vo väčšine prípadov sa odporúča nastaviť jazdec na druhú pozíciu sprava.

Dôležité

- Ak jazdec **Úroveň presahovania (Amount of Extension)** nastavíte úplne doprava, na zadnej strane papiera sa môžu objaviť šmuhy.

5. Kliknite na položku **OK**

Pri tlači sa údaje vytlačia bez akýchkoľvek okrajov na papieri.

Dôležité

- Ak vyberiete veľkosť strany, ktorú nemožno použiť na tlač bez okrajov, automaticky sa zmení na platné veľkosti strany na tlač bez okrajov.

- po výbere možnosti **Bez okrajov (Borderless)** nastavenia **Veľkosť papiera v tlačiarni (Printer Paper Size)**, **Obojstranná tlač (manuálne) (Duplex Printing (Manual))**, **Strana zošitia (Stapling Side)** a tlačidlo **Pečiatka/pozadie... (Stamp/Background...)** na karte **Nastavenie strany (Page Setup)** sa zobrazia na sivo a nebudú dostupné.
- Keď je zvolená možnosť **Obyčajný papier (Plain Paper)** alebo **Hagaki A** v zozname **Typ média (Media Type)** na karte **Hlavné (Main)**, nemôžete vykonávať tlač bez okrajov.
- V závislosti od typu papiera môže tlač bez okrajov znížiť kvalitu tlače na hornom a dolnom okraji papiera.
  Tlač bez okrajov na hrubý papier môže tiež zašpiniť predný alebo zadný povrch papiera.
- Ak sa pomer výšky k šírke líši od obrazových údajov, v závislosti od veľkosti použitého média sa nemusí vytlačiť časť obrázka.
  V takom prípade orežte obrazové údaje v aplikačnom softvéri podľa veľkosti papiera.

Rozšírenie presahu dokumentu určeného na tlač

Nastavením veľkej úrovne presahu sa pri tlači bez okrajov nevyskytnú žiadne problémy. Nevytlačí sa však časť dokumentu presahujúca papier, a preto sa nemusia vytlačiť objekty po obvode fotografie.

Ak nie ste spokojní s výsledkom tlače bez okrajov, zmenšite úroveň presahu. Úroveň presahu zmenšíte posúvaním jazdca **Úroveň presahovania (Amount of Extension)** doľava.

Dôležité

- Po zmenšení úrovne presahu sa v závislosti od veľkosti papiera môžu na výtlačku vytvoriť neočakávané okraje.

Poznámka

- Ak jazdec **Úroveň presahovania (Amount of Extension)** nastavíte úplne doľava, obrazové údaje sa vytlačia v plnej veľkosti.
- Po začiarknutí políčka **Ukážka pred tlačou (Preview before printing)** na karte **Hlavné (Main)** môžete pred tlačou skontrolovať, či sa bude tlačiť bez okrajov.
- AK chcete vykonať tlač na celú stranu bez okrajov pri nastavení **Matte Photo Paper**, **Premium Fine Art Smooth**, **Premium Fine Art Rough** or **Photo Paper Pro Premium Matte A**, prejdite na kartu **Nastavenie strany (Page Setup)**, zobrazte dialógové okno **Možnosti tlače (Print Options)** a zmeňte nastavenie **Zrušiť reguláciu bezpečného okraja pre veľkosť papiera (Cancel the safety margin regulation for paper size)**.

Tlač s nastavenou mierkou

1. Otvorte okno nastavenia ovládača tlačiarne.

2. Vyberte tlač s nastavenou mierkou.

   Zo zoznamu **Rozloženie strany (Page Layout)** na karte **Nastavenie strany (Page Setup)** vyberte položku **S nastavenou mierkou (Scaled)**.

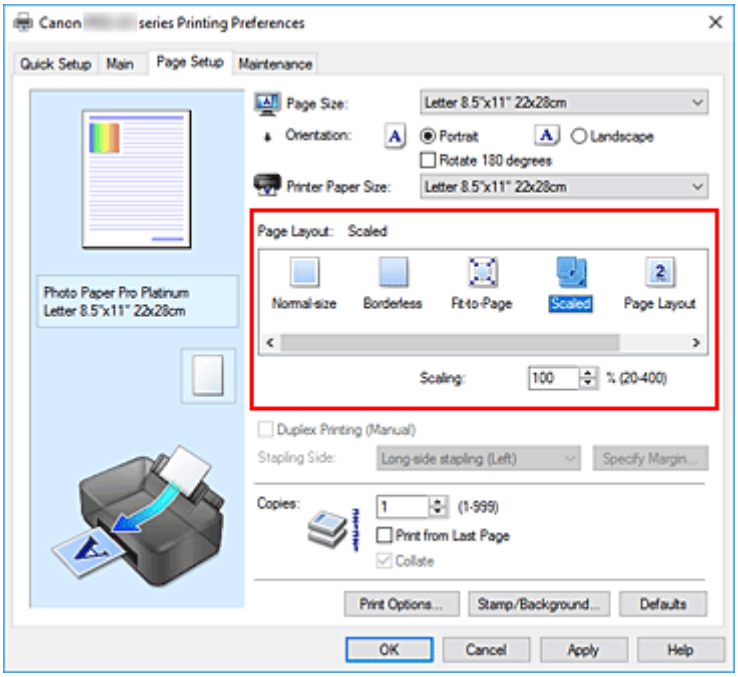

3. Vyberte veľkosť papiera dokumentu.

   Z ponuky **Veľkosť strany (Page Size)** vyberte veľkosť strany, ktorá je nastavená v aplikačnom softvéri.

4. Nastavte mierku niektorým z nasledujúcich spôsobov:

   - Vyberte položku **Veľkosť papiera v tlačiarni (Printer Paper Size)**.

     Ak je veľkosť papiera v tlačiarni menšia ako hodnota nastavenia **Veľkosť strany (Page Size)**, obraz strany sa zmenší. Ak je veľkosť papiera v tlačiarni väčšia ako hodnota nastavenia **Veľkosť strany (Page Size)**, obraz strany sa zväčší.

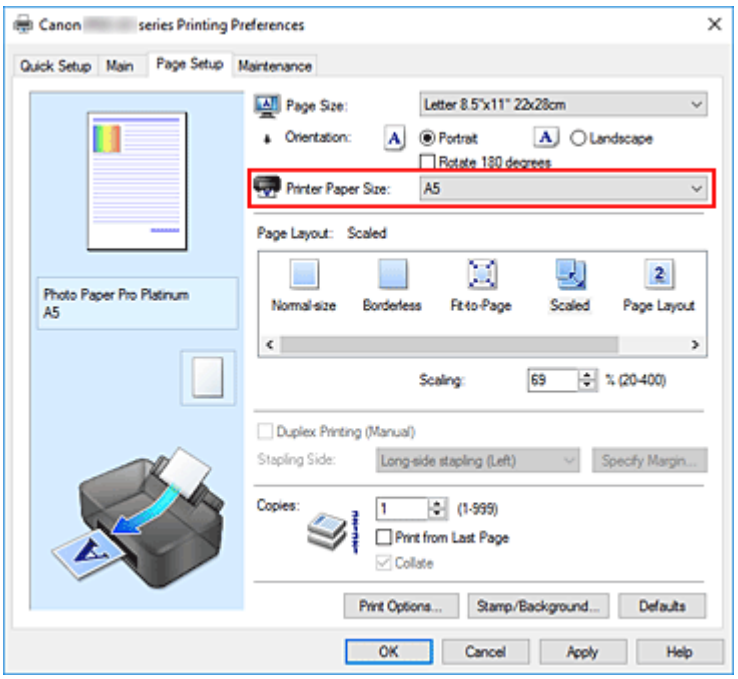

- Nastavte faktor zmeny mierky.

  Príslušnú hodnotu zadajte priamo v poli **Mierka (Scaling)**.

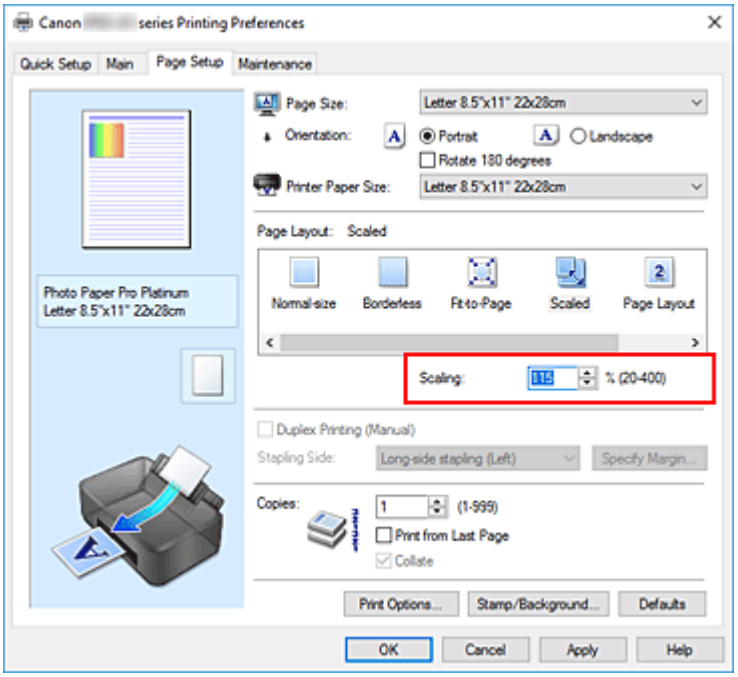

Aktuálne nastavenia sa zobrazia v časti s ukážkou nastavení na ľavej strane ovládača tlačiarne.

5. Kliknite na položku **OK**

Pri tlači sa dokument vytlačí podľa nastavenej mierky.

Dôležité

- Ak má aplikačný softvér použitý na vytvorenie originálu funkciu tlače s nastavenou mierkou, nakonfigurujte nastavenia v aplikačnom softvéri. To isté nastavenie nemusíte konfigurovať v ovládači tlačiarne.

Poznámka

- Výberom položky **S nastavenou mierkou (Scaled)** zmeníte oblasť tlače dokumentu.

Tlač s rozložením strán

Funkcia tlače s rozložením strán umožňuje vytlačiť na jeden hárok papiera niekoľko obrazov strán.

1. Otvorte okno nastavenia ovládača tlačiarne.

2. Nastavte tlač s rozložením strán.

   Zo zoznamu **Rozloženie strany (Page Layout)** na karte **Nastavenie strany (Page Setup)** vyberte položku **Rozloženie strany (Page Layout)**.
   Aktuálne nastavenia sa zobrazia v časti s ukážkou nastavení na ľavej strane ovládača tlačiarne.

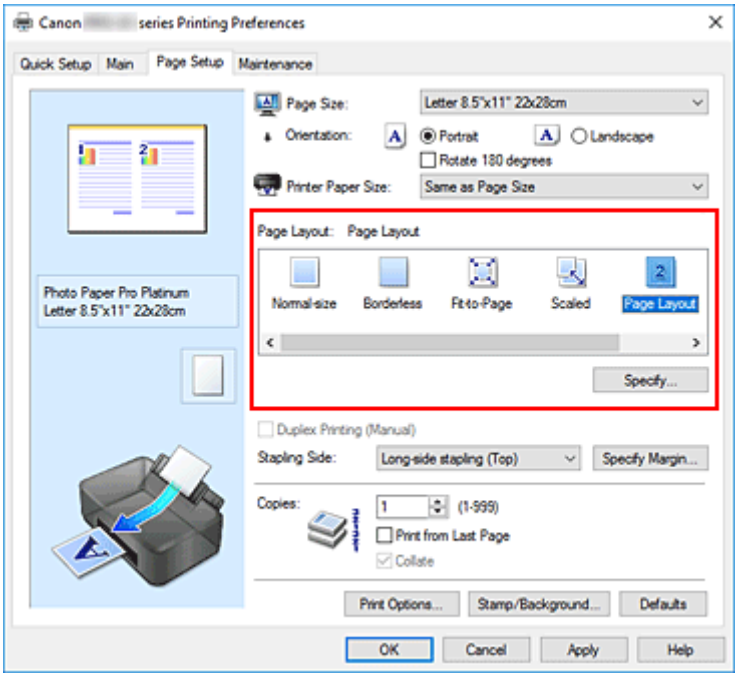

3. Vyberte veľkosť papiera výtlačku.

   Zo zoznamu **Veľkosť papiera v tlačiarni (Printer Paper Size)** vyberte veľkosť papiera vloženého v tlačiarni.

4. Nastavte počet strán, ktoré chcete vytlačiť na jeden hárok, a poradie strán.

   V prípade potreby kliknite na tlačidlo **Zadať... (Specify...)**, v dialógovom okne **Tlač s rozložením strán (Page Layout Printing)** zadajte nasledujúce nastavenia a kliknite na tlačidlo **OK**.

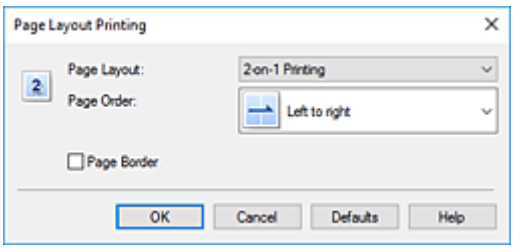

Rozloženie strany (Page Layout)

Ak chcete zmeniť počet strán, ktoré sa majú vytlačiť na jeden hárok papiera, vyberte príslušný počet strán zo zoznamu.

Poradie strán (Page Order)

Ak chcete zmeniť poradie strán, vyberte zo zoznamu spôsob umiestnenia.

Okraj strany (Page Border)

Ak chcete vytlačiť okraj strany okolo každej strany dokumentu, začiarknite toto políčko.

5. Dokončite nastavenie.

Kliknite na tlačidlo **OK** na karte **Nastavenie strany (Page Setup)**.
Pri tlači sa nastavený počet strán zoradí na jednotlivé hárky papiera v určenom poradí.

Tlač dlaždíc/plagátu

Funkcia tlače dlaždíc/plagátu umožňuje zväčšiť obrazové údaje, rozdeliť ich na niekoľko strán a potom tieto strany vytlačiť na samostatné hárky papiera. Zlepením strán môžete tiež vytvoriť veľký výtlačok, napríklad plagát.

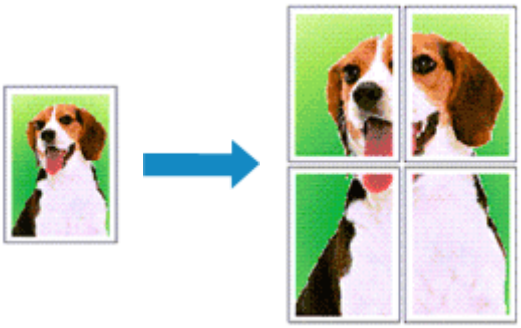

Nastavenie tlače dlaždíc/plagátu

1. Otvorte okno nastavenia ovládača tlačiarne.

2. Nastavte tlač dlaždíc/plagátu.

   Zo zoznamu **Rozloženie strany (Page Layout)** na karte **Nastavenie strany (Page Setup)** vyberte položku **Dlaždice/plagát (Tiling/Poster)**.
   Aktuálne nastavenia sa zobrazia v časti s ukážkou nastavení na ľavej strane ovládača tlačiarne.

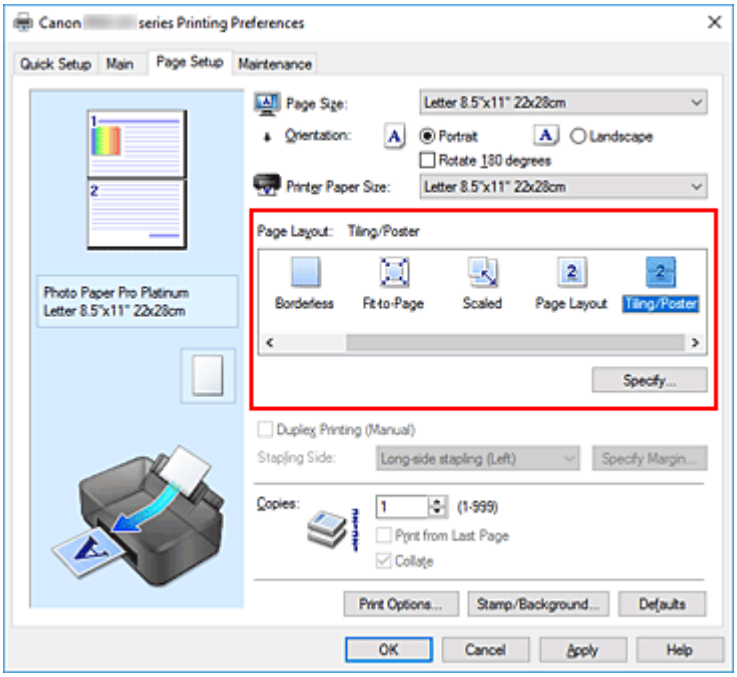

3. Vyberte veľkosť papiera výtlačku.

Zo zoznamu **Veľkosť papiera v tlačiarni (Printer Paper Size)** vyberte veľkosť papiera vloženého v tlačiarni.

4. Nastavte počet rozdelení obrázkov a strany, ktoré chcete vytlačiť.

V prípade potreby kliknite na tlačidlo **Zadať... (Specify...)**, v dialógovom okne **Tlač dlaždíc/plagátu (Tiling/Poster Printing)** zadajte nasledujúce nastavenia a kliknite na tlačidlo **OK**.

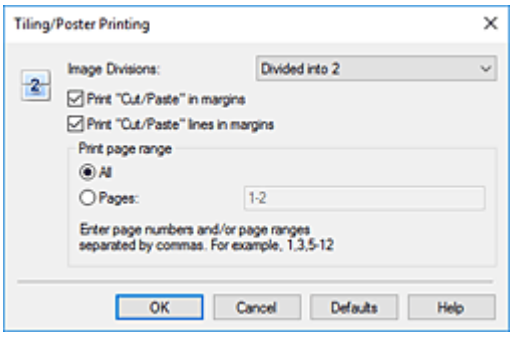

Rozdelenie obrázkov (Image Divisions)

Vyberte počet rozdelení (zvislo x vodorovne).
Keď zvýšite počet rozdelení, zvýši sa aj počet hárkov potrebných na tlač. Ak chcete zlepením strán vytvoriť plagát, zvýšením počtu rozdelení môžete vytvoriť väčší plagát.

Vytlačiť text "Vystrihnúť/prilepiť" na okrajoch (Print "Cut/Paste" in margins)

Ak nechcete tlačiť text „Vystrihnúť“ a „Prilepiť“, zrušte začiarknutie tohto políčka.

Poznámka

- V závislosti od prostredia používaného ovládača tlačiarne nemusí byť táto funkcia k dispozícii.

Vytlačiť čiary "Vystrihnúť/prilepiť" na okrajoch (Print "Cut/Paste" lines in margins)

Ak nechcete tlačiť čiary vystrihnutia, zrušte začiarknutie tohto políčka.

Rozsah tlačených strán (Print page range)

Umožňuje zadať rozsah tlače. V bežných prípadoch vyberte položku **Všetky (All)**.
Ak chcete znova vytlačiť iba konkrétnu stranu, vyberte položku **Strany (Pages)** a zadajte číslo strany, ktorú chcete vytlačiť. Ak chcete vytlačiť viacero strán, zadajte čísla strán, pričom ich oddeľte čiarkami alebo medzi ne napíšte pomlčku.

Poznámka

- Rozsah tlače môžete nastaviť aj kliknutím na príslušné strany v okne s ukážkou nastavení.

5. Dokončite nastavenie.

Kliknite na tlačidlo **OK** na karte **Nastavenie strany (Page Setup)**.
Pri tlači sa dokument rozdelí na niekoľko strán.

Tlač iba konkrétnych strán

Ak je atrament nejasný alebo sa minie počas tlače, môžete podľa nasledujúceho postupu znova vytlačiť iba konkrétne strany:

1. Nastavte rozsah tlače.

V časti s ukážkou nastavení na ľavej strane karty **Nastavenie strany (Page Setup)** kliknite na strany, ktoré nepotrebujete vytlačiť.
Strany, na ktoré ste klikli, sa odstránia. Zobrazia sa iba strany, ktoré chcete tlačiť.

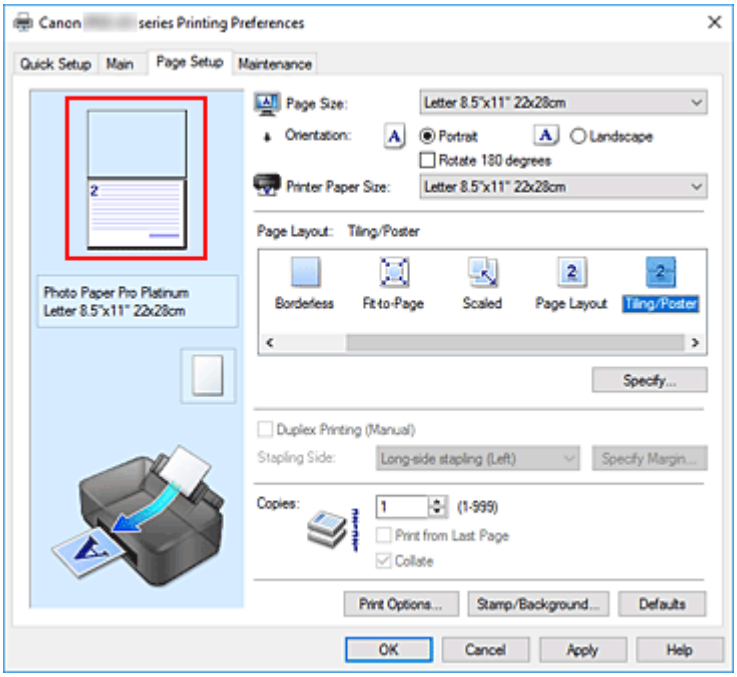

Poznámka

- Kliknutím na odstránené strany ich znova zobrazíte.
- Kliknutím pravým tlačidlom myši na ukážku nastavení môžete vybrať položku **Tlačiť všetky strany (Print all pages)** alebo **Odstrániť všetky strany (Delete all pages)**.

2. Dokončite nastavenie.

Po výbere strán kliknite na tlačidlo **OK**.
Pri tlači sa vytlačia iba vybraté strany.

Dôležité

- Keďže sa pri tlači dlaždíc/plagátu dokument zväčší, výsledky tlače môžu byť zrnité.

Obojstranná tlač

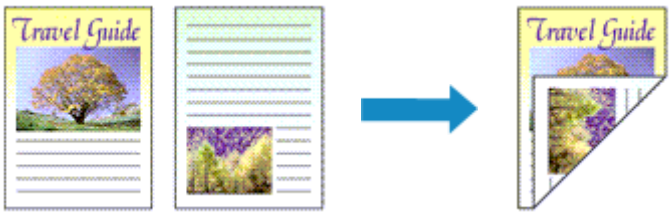

Ak je v časti **Bežne používané nastavenia (Commonly Used Settings)** na karte **Rýchle nastavenie (Quick Setup)** vybratá možnosť **Obchodný dokument (Business Document)** alebo **Úspora papiera (Paper Saving)**, obojstrannú tlač možno nastaviť aj pomocou položky **Ďalšie funkcie (Additional Features)**.

1. Otvorte okno nastavenia ovládača tlačiarne.

2. Nastavte obojstrannú tlač.

   Na karte **Nastavenie strany (Page Setup)** začiarknite políčko **Obojstranná tlač (manuálne) (Duplex Printing (Manual))**.

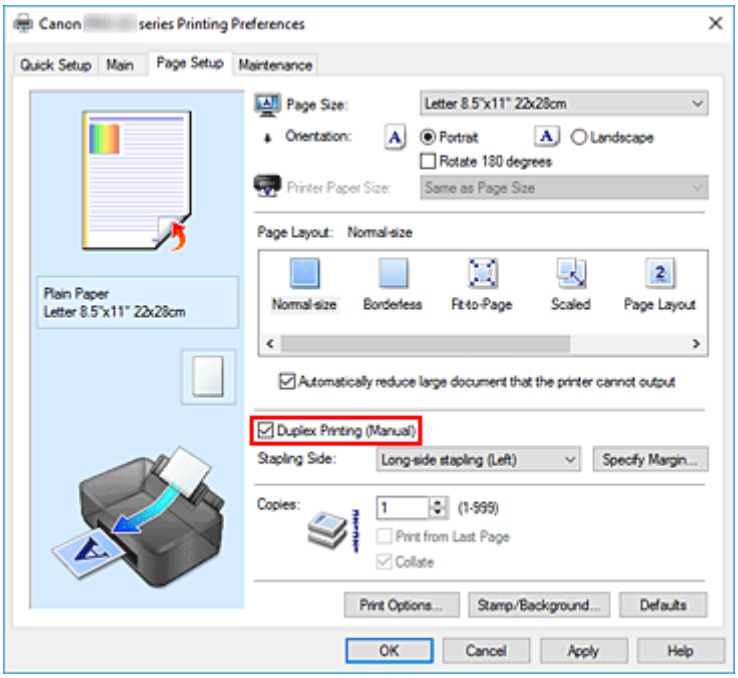

3. Vyberte rozloženie.

   Zo zoznamu **Rozloženie strany (Page Layout)** vyberte položku **Normálna veľkosť (Normal-size)**, **Prispôsobiť strane (Fit-to-Page)**, **S nastavenou mierkou (Scaled)** alebo **Rozloženie strany (Page Layout)**.

4. Vyberte stranu, ktorú chcete zošiť.

Najlepšie nastavenie položky **Strana zošitia (Stapling Side)** sa vyberie automaticky podľa nastavení **Orientácia (Orientation)** a **Rozloženie strany (Page Layout)**. Ak chcete toto nastavenie zmeniť, vyberte zo zoznamu inú stranu zošitia.

5. Nastavte šírku okraja.

   V prípade potreby kliknite na tlačidlo **Zadať okraj... (Specify Margin...)**, nastavte šírku okraja a kliknite na tlačidlo **OK**.

6. Dokončite nastavenie.

   Kliknite na tlačidlo **OK** na karte **Nastavenie strany (Page Setup)**.
   Pri tlači sa dokument najprv vytlačí na jednu stranu hárka papiera. Po vytlačení jednej strany znova vložte papier podľa hlásenia.
   Kliknutím na tlačidlo **Spustiť tlač (Start Printing)** vytlačte opačnú stranu.

Dôležité

- Ak z ponuky **Typ média (Media Type)** na karte **Hlavné (Main)** vyberiete iný typ média než **Obyčajný papier (Plain Paper)**, políčko **Obojstranná tlač (manuálne) (Duplex Printing (Manual))** sa zobrazí na sivo a nebude dostupné.
- Po výbere položky **Bez okrajov (Borderless)**, **Dlaždice/plagát (Tiling/Poster)** alebo **Brožúra (Booklet)** zo zoznamu **Rozloženie strany (Page Layout)** sa položky **Obojstranná tlač (manuálne) (Duplex Printing (Manual))** a **Strana zošitia (Stapling Side)** zobrazia na sivo a nebudú dostupné.

Súvisiaca téma

➡ Zmena prevádzkového režimu tlačiarne

Tlač na pohľadnice

1. Vložte pohľadnicu do tlačiarne

2. Otvorte okno nastavenia ovládača tlačiarne.

3. Výber bežne používaných nastavení.

   Zobrazte kartu **Rýchle nastavenie (Quick Setup)** a pre nastavenie **Bežne používané nastavenia (Commonly Used Settings)** vyberte možnosť **Štandardné (Standard)**.

4. Vyberte typ média.

   Položku **Typ média (Media Type)** nastavte na hodnotu **Hagaki A**, **Ink Jet Hagaki** alebo **Hagaki**.

   Dôležité

   - Táto tlačiareň nemôže tlačiť na pohľadnice s prilepenými fotografiami alebo nálepkami.
   - Čistejšiu tlač dosiahnete tak, že vytlačíte najprv časť s odkazom a potom vytlačíte stranu s adresou.
   - Nastavenia papiera v ovládači tlačiarne sú rôzne v závislosti od toho, či tlačíte na stranu s adresou alebo na stranu s odkazom.
     Podrobnosti o informáciách o papieri, ktoré sa majú uložiť do ovládača tlačiarne a v tlačiarni, nájdete v týchto častiach:
     - Nastavenie papiera v ovládači tlačiarne a tlačiarni (typ média)
     - Nastavenie papiera v ovládači tlačiarne a tlačiarni (veľkosť papiera)

5. Vyberte veľkosť papiera.

   Položku **Veľkosť papiera v tlačiarni (Printer Paper Size)** nastavte na hodnotu **Hagaki 100 x 148 mm (Hagaki 100x148mm)** alebo **Hagaki 2 200 x 148 mm (Hagaki 2 200x148mm)**.

   Dôležité

   - Korešpondenčné lístky možno použiť len vtedy, keď na ne tlačíte z počítača.
   - Pri tlači korešpondenčného lístka vždy nastavte v aplikačnom softvéri alebo ovládači tlačiarne veľkosť papiera na hodnotu **Hagaki 2 200 x 148 mm (Hagaki 2 200x148mm)**.
   - Korešpondenčný lístok neskladajte. Ak sa papier pokrčí, tlačiareň nebude môcť korešpondenčný lístok správne prevziať, čo spôsobí posunutie liniek alebo zaseknutie papiera.
   - V prípade korešpondenčných lístkov nemožno použiť tlač bez okrajov.

6. Nastavte orientáciu tlače.

   Ak chcete tlačiť adresu vodorovne, nastavte položku **Orientácia (Orientation)** na možnosť **Na šírku (Landscape)**.

7. Vyberte kvalitu tlače.

   Ako nastavenie položky **Kvalita tlače (Print Quality)** vyberte možnosť **Najvyššie (Highest)** alebo **Štandardná (Standard)** podľa vášho účelu.

8. Kliknite na položku **OK**

Pri tlači sa údaje vytlačia na pohľadnicu.

Dôležité

- Ak chcete zobraziť správu sprievodcu pri tlači pohľadníc, otvorte kartu **Údržba (Maintenance)** a kliknite na tlačidlo **Zobraziť stav tlačiarne (View Printer Status)**, čím sa spustí aplikácia monitorovania stavu CanonIJ.
  V ponuke **Možnosti (Option)** vyberte položku **Zobraziť sprievodnú správu (Display Guide Message)** a nastavenie aktivujte kliknutím na možnosť **Tlač pohľadníc Hagaki (Hagaki Printing)**.
  Tieto správy sprievodcu skryjete označením zaškrtávacieho políčka **Nabudúce toto hlásenie nezobrazovať (Do not show this message again)**.
- Pri tlači na iné médiá ako pohľadnice vložte médium spôsobom určeným pre dané médium a kliknite na položku **Spustiť tlač (Start Printing)**.

Zmena nastavení priehľadnej vrstvy

Ak vykonávate aplikáciu priehľadnej vrstvy, tlačiareň nanesie atrament chromatického optimalizátora (CO) na povrch tlače a umožní vám upraviť lesk.

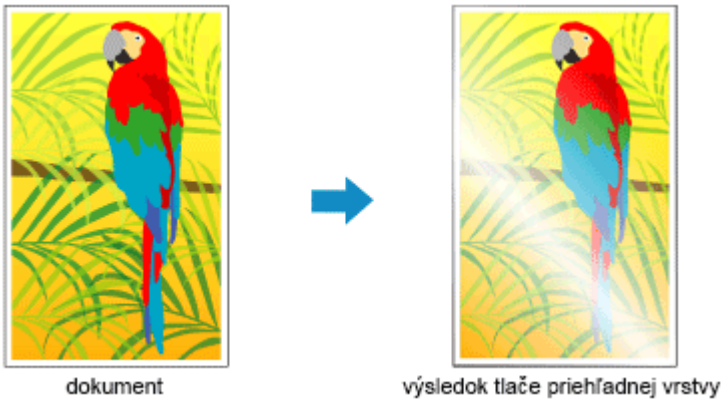

1. Otvorte okno nastavenia ovládača tlačiarne.

2. Vyberte manuálnu úpravu farieb.

   Na karte **Hlavné (Main)** nastavte položku **Farba/intenzita (Color/Intensity)** na hodnotu **Manuálne (Manual)** a kliknite na tlačidlo **Nastaviť... (Set...)**.

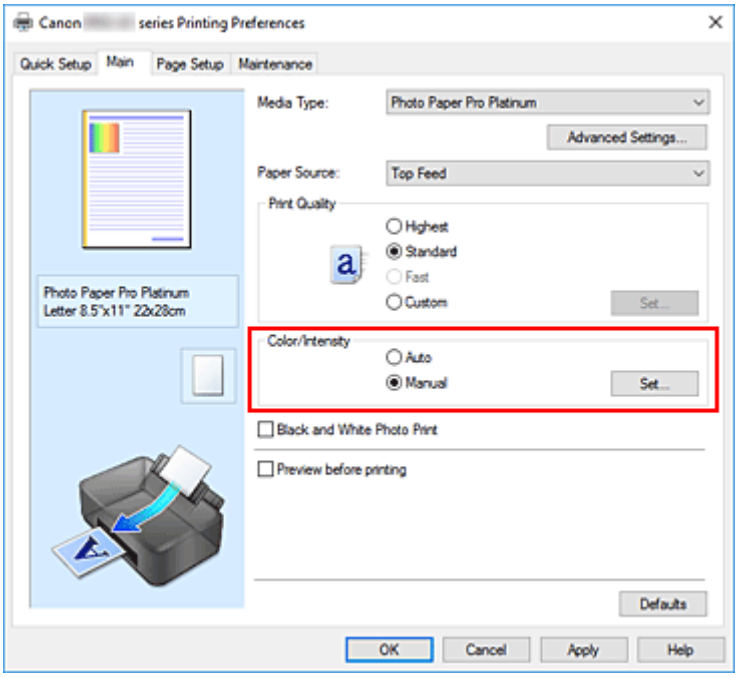

   Otvorí sa dialógové okno **Manuálna úprava farieb (Manual Color Adjustment)**.

3. Nastavenie oblasti priehľadnej vrstvy

   Kliknite na kartu **Priehľadná vrstva (Clear Coating)**, vyberte položku **Oblasť priehľadnej vrstvy (Clear Coating Area)**, ktorá zodpovedá vášmu účelu (možnosti nájdete nižšie), a potom kliknite na tlačidlo **OK**.

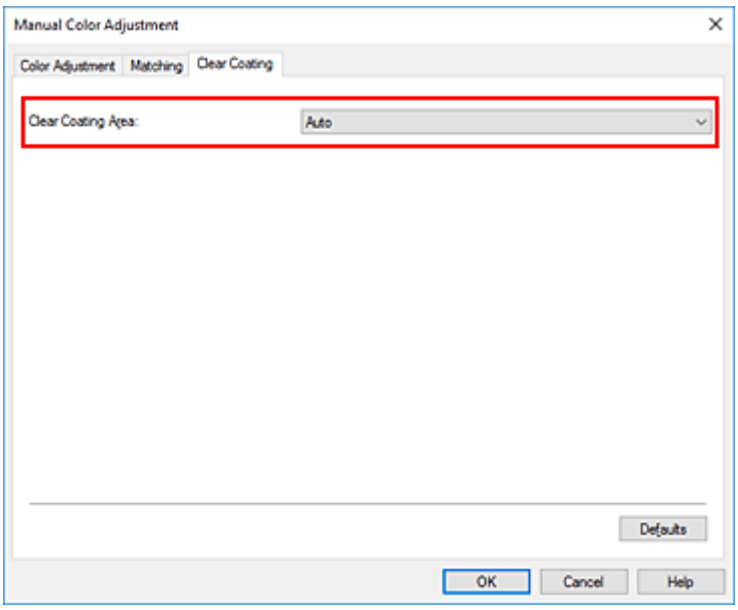

Automaticky (Auto)

Tlačiareň automaticky nastaví oblasti, ktoré majú byť potiahnuté priehľadnou vrstvou, a nastaví, či sa má vykonať aplikácia priehľadnej vrstvy.

Môže sa tým znížiť spotreba atramentu na optimalizáciu sýtosti (CO) alebo zrýchliť tlač.

Celé (Overall)

Tlačiareň potiahne priehľadnou vrstvou celú oblasť tlače.

Ak ste výberom možnosti **Automaticky (Auto)** nedosiahli uspokojivé efekty priehľadnej vrstvy, výsledky môžete zlepšiť výberom možnosti **Celé (Overall)**.

Dôležité

- Na karte **Rýchle nastavenie (Quick Setup)** alebo **Hlavné (Main)** vyhľadajte položku **Typ média (Media Type)**. Ak je zvolený iný typ média ako **Photo Paper Plus Glossy II A**, **Photo Paper Pro Platinum**, **Photo Paper Pro Luster**, **Photo Paper Plus Semi-gloss**, **Photo Paper Pro Crystal Grade**, **Ľahký fotopapier (Lightweight Photo Paper)**, **Ťažký fotopapier (Heavyweight Photo Paper)** alebo **Barytový fotopapier (Baryta Photo Paper)**, nemôžete vybrať položku **Celá (Overall)**.
- Ak je vybratá možnosť **Celé (Overall)** a typ média zmeníte na hodnotu, pri ktorej nemožno používať možnosť **Celé (Overall)**, nastavenie oblasti priehľadnej vrstvy sa zmení na možnosť **Automaticky (Auto)**.

4. Kliknite na položku **OK**

Pri vykonávaní tlače sa po vytlačení dokumentu pridá efekt priehľadnej vrstvy, ktorý bol nastavený.

Nastavenie rozmerov papiera (vlastná veľkosť)

Môžete nastaviť výšku a šírku papiera, pokiaľ jeho veľkosť nemožno vybrať zo zoznamu **Veľkosť strany (Page Size)**. Takáto veľkosť papiera sa nazýva „vlastná veľkosť“.

Vlastnú veľkosť môžete nastaviť aj v časti **Veľkosť papiera v tlačiarni (Printer Paper Size)** na karte **Rýchle nastavenie (Quick Setup)**.

1. Otvorte okno nastavenia ovládača tlačiarne.

2. Vyberte veľkosť papiera.

   Položku **Veľkosť strany (Page Size)** na karte **Nastavenie strany (Page Setup)** nastavte na hodnotu **Vlastná... (Custom...)**

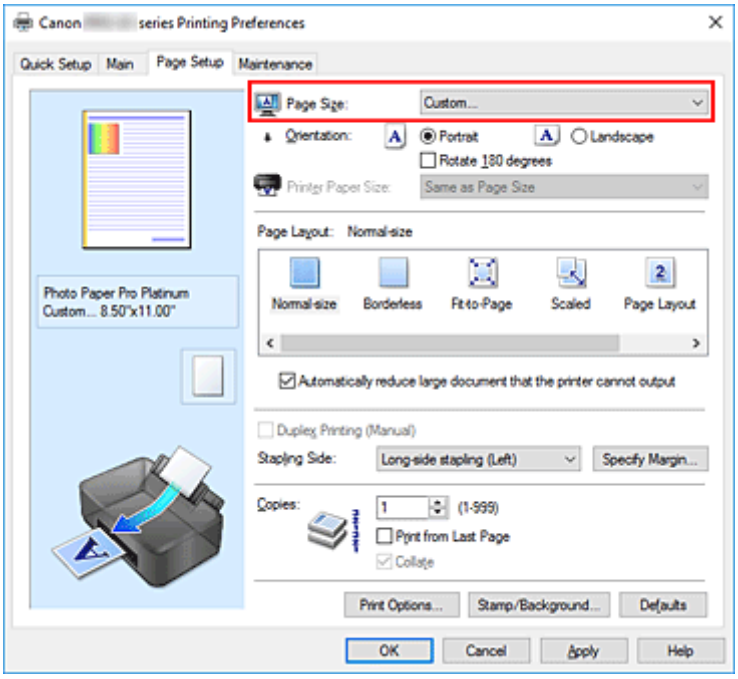

   Otvorí sa dialógové okno **Vlastná veľkosť papiera (Custom Paper Size)**.

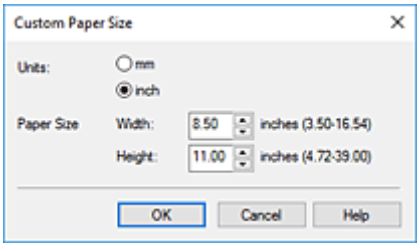

3. Nastavte vlastnú veľkosť papiera.

   Nastavte položku **Jednotky (Units)** a zadajte hodnoty **Šírka (Width)** a **Výška (Height)** papiera, ktorý chcete používať. Potom kliknite na tlačidlo **OK**.

4. Dokončite nastavenie.

Kliknite na tlačidlo **OK** na karte **Nastavenie strany (Page Setup)**.
Pri tlači sa údaje vytlačia podľa nastavenej veľkosti papiera.

Dôležité

- Ak má aplikačný softvér použitý na vytvorenie dokumentu funkciu na výber hodnôt výšky a šírky, nastavte tieto hodnoty pomocou aplikačného softvéru. Ak aplikačný softvér nemá takúto funkciu alebo ak sa dokument netlačí správne, nastavte tieto hodnoty vykonaním postupu uvedeného vyššie z ovládača tlačiarne.

Poznámka

- V závislosti od veľkosti vybratého média definovaného používateľom sa tlač môže zakázať. Informácie o veľkostiach tlače pre médiá definované používateľom nájdete v časti „Podporované typy médií“.
- Ak sa nastavenia papiera v ovládači tlačiarne líšia od informácií o papieri uložených v tlačiarni, môže sa vyskytnúť chyba. Pokyny, ako postupovať v prípade chyby, nájdete v časti "Zaregistrovanie informácií o papieri."
  Podrobnosti o informáciách o papieri, ktoré sa majú uložiť v tlačiarni, nájdete v týchto častiach:
  - Nastavenie papiera v ovládači tlačiarne a tlačiarni (typ média)
  - Nastavenie papiera v ovládači tlačiarne a tlačiarni (veľkosť papiera)

Nastavenie okraja na zošitie

Pri nastavovaní strany na zošitie a šírky okraja postupujte takto:

1. Otvorte okno nastavenia ovládača tlačiarne.

2. Vyberte stranu, ktorú chcete zošiť.

   V časti **Strana zošitia (Stapling Side)** na karte **Nastavenie strany (Page Setup)** skontrolujte miesto okraja na zošitie.
   Tlačiareň zanalyzuje nastavenia **Orientácia (Orientation)** a **Rozloženie strany (Page Layout)** a automaticky vyberie najlepšie miesto na zošitie. Ak chcete toto nastavenie zmeniť, vyberte zo zoznamu iné nastavenie.

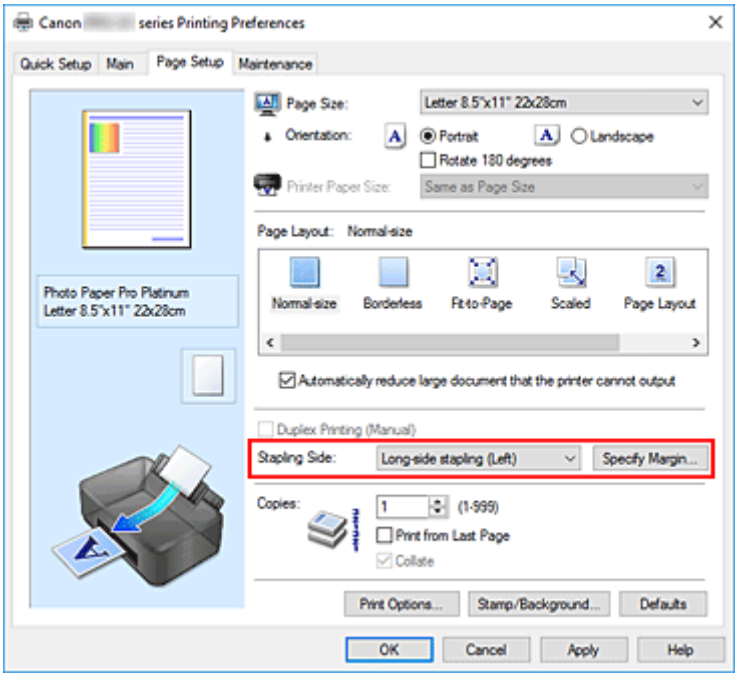

3. Nastavte šírku okraja.

   V prípade potreby kliknite na tlačidlo **Zadať okraj... (Specify Margin...)**, nastavte šírku okraja a kliknite na tlačidlo **OK**.

Poznámka

- Tlačiareň automaticky zmenší oblasť tlače v závislosti od miesta okraja na zošitie.

4. Dokončite nastavenie.

   Kliknite na tlačidlo **OK** na karte **Nastavenie strany (Page Setup)**.
   Pri tlači sa údaje vytlačia s nastavenou stranou na zošitie a šírkou okraja.

Dôležité

- Položky **Strana zošitia (Stapling Side)** a **Zadať okraj... (Specify Margin...)** sa zobrazia na sivo a nie sú nedostupné v prípade, že:
  - položka **Rozloženie strany (Page Layout)** je nastavená na hodnotu **Bez okrajov (Borderless)**, **Dlaždice/plagát (Tiling/Poster)** alebo **Brožúra (Booklet)**
  - Položka **Rozloženie strany (Page Layout)** je nastavená na hodnotu **S nastavenou mierkou (Scaled)** (ak je vybratá aj položka **Obojstranná tlač (manuálne) (Duplex Printing (Manual))**, môžete vybrať iba položku **Strana zošitia (Stapling Side)**).

Tlač s prispôsobením na stranu

Ak chcete tlačiť dokument, ktorý sa automaticky zväčší alebo zmenší tak, aby sa prispôsobil určenej veľkosti strany, postupujte takto:

1. Otvorte okno nastavenia ovládača tlačiarne.

2. Nastavte tlač s prispôsobením na stranu.

   Zo zoznamu **Rozloženie strany (Page Layout)** na karte **Nastavenie strany (Page Setup)** vyberte položku **Prispôsobiť strane (Fit-to-Page)**.

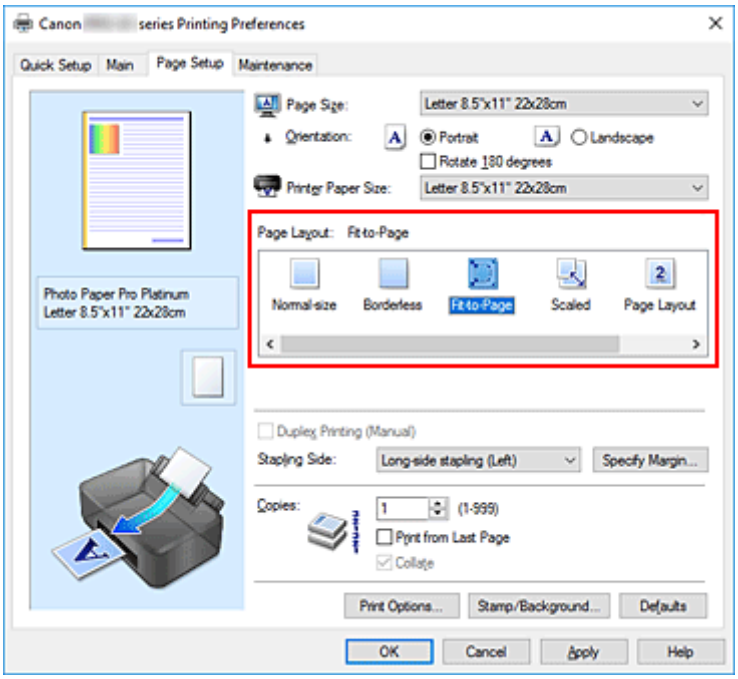

3. Vyberte veľkosť papiera dokumentu.

   Z ponuky **Veľkosť strany (Page Size)** vyberte veľkosť strany, ktorá je nastavená v aplikačnom softvéri.

4. Vyberte veľkosť papiera výtlačku.

   Zo zoznamu **Veľkosť papiera v tlačiarni (Printer Paper Size)** vyberte veľkosť papiera vloženého v tlačiarni.

Ak je hodnota nastavenia **Veľkosť papiera v tlačiarni (Printer Paper Size)** menšia ako hodnota nastavenia **Veľkosť strany (Page Size)**, obraz strany sa zmenší. Ak je hodnota nastavenia **Veľkosť papiera v tlačiarni (Printer Paper Size)** väčšia ako hodnota nastavenia **Veľkosť strany (Page Size)**, obraz strany sa zväčší.

Aktuálne nastavenia sa zobrazia v časti s ukážkou nastavení na ľavej strane ovládača tlačiarne.

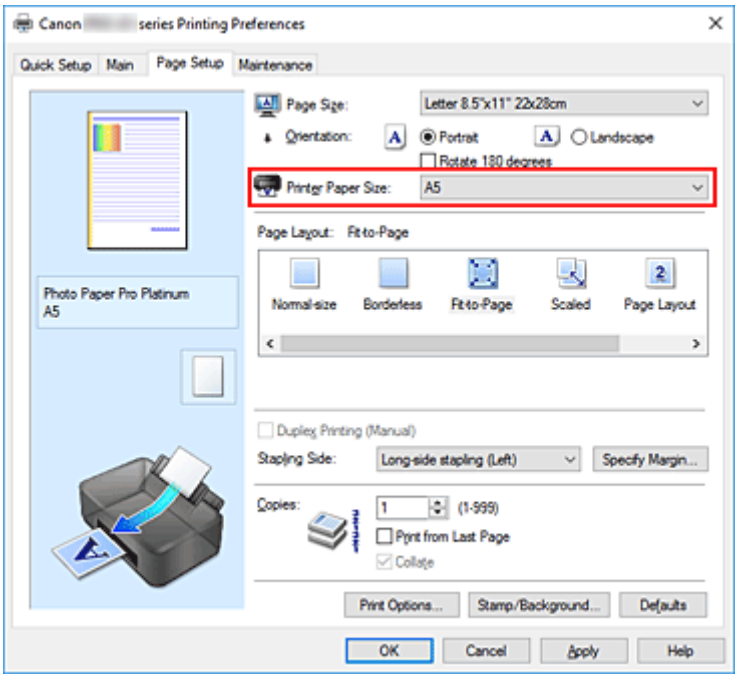

5. Kliknite na položku **OK**

Pri tlači sa dokument zväčší alebo zmenší tak, aby sa prispôsobil veľkosti strany.

Tlač brožúr

Funkcia tlače brožúr umožňuje tlačiť údaje na vytvorenie brožúry. Údaje sa tlačia na obe strany papiera. Tento typ tlače zaručuje, že po zložení a zošití vytlačených hárkov v strede možno strany správne zoradiť podľa ich čísla.

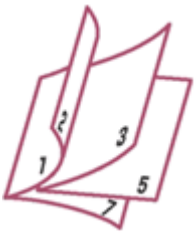

1. Otvorte okno nastavenia ovládača tlačiarne.

2. Nastavte tlač brožúr.

   Zo zoznamu **Rozloženie strany (Page Layout)** na karte **Nastavenie strany (Page Setup)** vyberte položku **Brožúra (Booklet)**.
   Aktuálne nastavenia sa zobrazia v časti s ukážkou nastavení na ľavej strane okna.

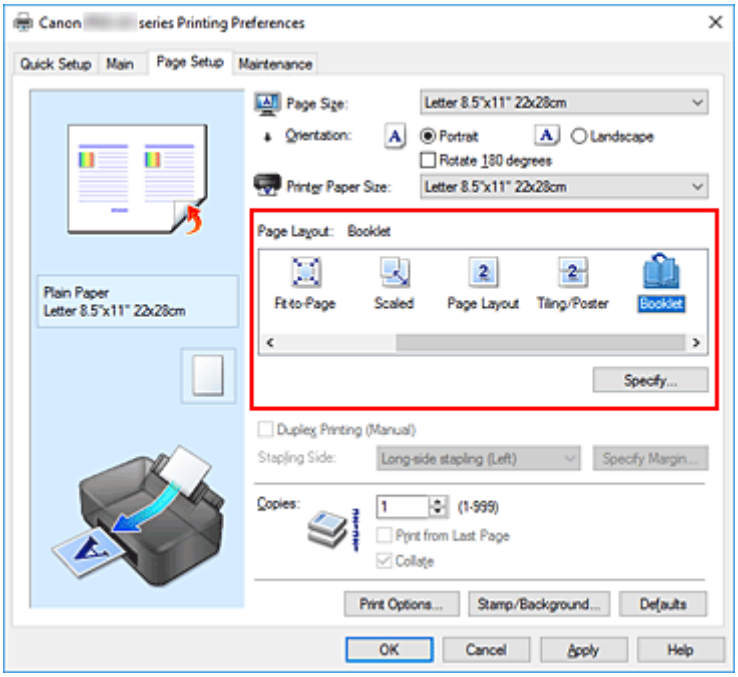

3. Vyberte veľkosť papiera výtlačku.

   Zo zoznamu **Veľkosť papiera v tlačiarni (Printer Paper Size)** vyberte veľkosť papiera vloženého v tlačiarni.

4. Nastavte okraj na zošitie a šírku tohto okraja.

   Kliknite na tlačidlo **Zadať... (Specify...)** a v dialógovom okne **Tlač brožúr (Booklet Printing)** zadajte nasledujúce nastavenia. Potom kliknite na tlačidlo **OK**.

Okraj na zošitie (Margin for stapling)

Vyberte, na ktorej strane sa má po dokončení brožúry nachádzať okraj na zošitie.

Vložiť prázdnu stranu (Insert blank page)

Ak chcete nechať jednu stranu hárka prázdnu, začiarknite toto políčko a vyberte príslušnú stranu.

Okraj (Margin)

Zadajte šírku okraja. Zadaná šírka od stredu hárka sa stane šírkou okraja pre jednu stranu.

Okraj strany (Page Border)

Ak chcete vytlačiť okraj strany okolo každej strany dokumentu, začiarknite toto políčko.

5. Dokončite nastavenie.

Kliknite na tlačidlo **OK** na karte **Nastavenie strany (Page Setup)**.
Pri tlači sa dokument vytlačí na jednu stranu hárka papiera. Po dokončení tlače na jednu stranu správne nastavte papier podľa správy a kliknite na tlačidlo **OK**.
Po dokončení tlače na druhú stranu zložte papier v strede okraja a vytvorte brožúru.

Dôležité

- Ak je na karte **Hlavné (Main)** vybratý v časti **Typ média (Media Type)** iný typ média než **Obyčajný papier (Plain Paper)**, položku **Brožúra (Booklet)** nemožno vybrať.

Poznámka

- Ak pri tlači brožúr používate funkciu **Vložiť prázdnu stranu (Insert blank page)**, na vložené prázdne hárky sa nevytlačí pečiatka ani pozadie.

Tlač pečiatky alebo pozadia

Pri používaní určitých prevádzkových prostredí môže byť funkcia **Pečiatka (Stamp)** alebo **Pozadie (Background)** nedostupná.

Funkcia **Pečiatka (Stamp)** umožňuje vytlačiť text pečiatky alebo bitovú mapu cez alebo za údaje dokumentu. Takisto umožňuje vytlačiť dátum, čas a meno používateľa. Funkcia **Pozadie (Background)** umožňuje vytlačiť svetlú ilustráciu za údaje dokumentu.

Tlač pečiatky

Pečiatky s textom „DÔVERNÉ“, „DÔLEŽITÉ“ a ďalšie pečiatky, ktoré sa často používajú v spoločnostiach, sú vopred uložené.

1. Otvorte okno nastavenia ovládača tlačiarne.

2. Kliknite na tlačidlo **Pečiatka/pozadie... (Stamp/Background...)** na karte **Nastavenie strany (Page Setup)**.

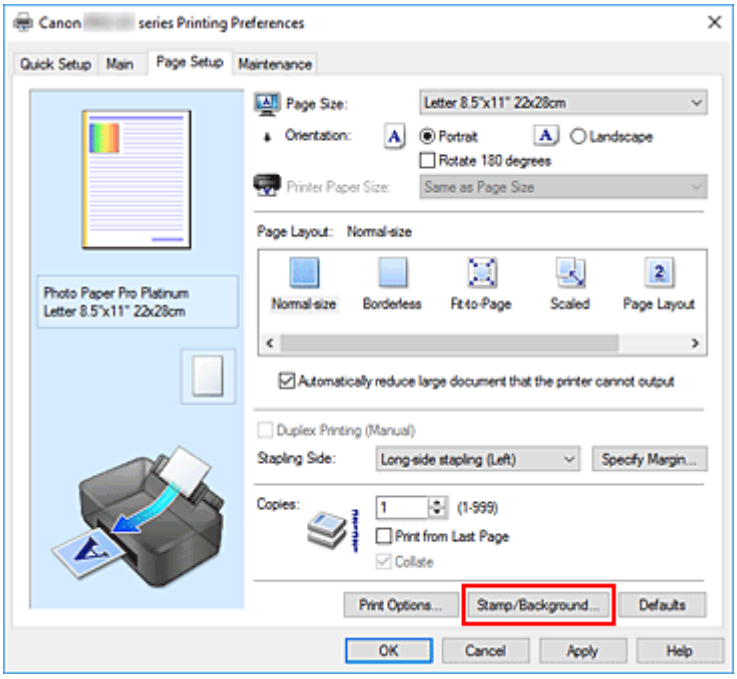

   Otvorí sa dialógové okno **Pečiatka/pozadie (Stamp/Background)**.

3. Vyberte pečiatku.

   Začiarknite políčko **Pečiatka (Stamp)** a zo zoznamu vyberte pečiatku, ktorú chcete použiť. Aktuálne nastavenia sa zobrazia v časti s ukážkou nastavení na ľavej strane karty **Nastavenie strany (Page Setup)**.

4. Nastavte podrobnosti o pečiatke.

   V prípade potreby vyberte nasledujúce nastavenia a kliknite na tlačidlo **OK**.

Tlačidlo Definovať pečiatku... (Define Stamp...)

Kliknite naň, ak chcete zmeniť text pečiatky, bitovú mapu alebo umiestnenie.

Umiestniť pečiatku cez text (Place stamp over text)

Toto políčko začiarknite v prípade, že chcete pečiatku vytlačiť cez text dokumentu.

Poznámka

- Pečiatka má prednosť, pretože v častiach, kde sa prekrýva s údajmi dokumentu, sa vytlačí cez údaje dokumentu. Ak políčko nezačiarknete, pečiatka sa vytlačí za údaje dokumentu a v závislosti od používaného aplikačného softvéru ju môžu prekrývajúce časti dokumentu zakryť.

Opečiatkovať len prvú stranu (Stamp first page only)

Toto políčko začiarknite v prípade, že chcete pečiatku vytlačiť len na prvú stranu.

5. Dokončite nastavenie.

Kliknite na tlačidlo **OK** na karte **Nastavenie strany (Page Setup)**.
Pri tlači sa údaje vytlačia spolu s nastavenou pečiatkou.

Tlač pozadia

Ako vzorky sú vopred uložené dva súbory s bitovými mapami.

1. Otvorte okno nastavenia ovládača tlačiarne.

2. Kliknite na tlačidlo **Pečiatka/pozadie... (Stamp/Background...)** na karte **Nastavenie strany (Page Setup)**.

Otvorí sa dialógové okno **Pečiatka/pozadie (Stamp/Background)**.

3. Vyberte pozadie.

Začiarknite políčko **Pozadie (Background)** a zo zoznamu vyberte pozadie, ktoré chcete použiť.
Aktuálne nastavenia sa zobrazia v časti s ukážkou nastavení na ľavej strane karty **Nastavenie strany (Page Setup)**.

4. Nastavte podrobnosti o pozadí.

V prípade potreby vyberte nasledujúce nastavenia a kliknite na tlačidlo **OK**.

Tlačidlo Vybrať pozadie... (Select Background...)

Kliknite naň, ak chcete použiť iné pozadie, prípadne zmeniť rozloženie alebo hustotu pozadia.

Pozadie len na prvej strane (Background first page only)

Toto políčko začiarknite v prípade, že chcete pozadie vytlačiť len na prvú stranu.

5. Dokončite nastavenie.

Kliknite na tlačidlo **OK** na karte **Nastavenie strany (Page Setup)**.
Pri tlači sa údaje vytlačia spolu s nastaveným pozadím.

Dôležité

- Po výbere položky **Bez okrajov (Borderless)** sa tlačidlo **Pečiatka/pozadie... (Stamp/Background...)** zobrazí na sivo a je nedostupné.

Poznámka

- Pri tlači brožúr sa pečiatka a pozadie nevytlačia na prázdne hárky vložené pomocou funkcie **Vložiť prázdnu stranu (Insert blank page)**.

Súvisiace témy

- Uloženie pečiatky
- Uloženie obrazových údajov, ktoré sa majú použiť ako pozadie

Uloženie pečiatky

Pri používaní určitých prevádzkových prostredí môže byť táto funkcia nedostupná.

Môžete vytvoriť a uložiť novú pečiatku. Takisto môžete zmeniť a znova uložiť niektoré nastavenia existujúcej pečiatky. Nepotrebné pečiatky môžete kedykoľvek odstrániť.

Uloženie novej pečiatky

1. Otvorte okno nastavenia ovládača tlačiarne.

2. Kliknite na tlačidlo **Pečiatka/pozadie... (Stamp/Background...)** na karte **Nastavenie strany (Page Setup)**.

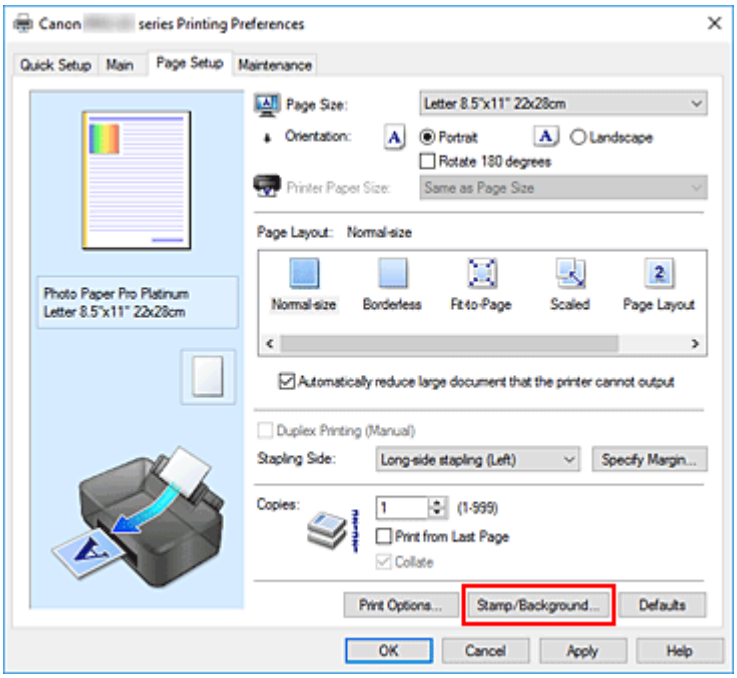

   Otvorí sa dialógové okno **Pečiatka/pozadie (Stamp/Background)**.

3. Kliknite na tlačidlo **Definovať pečiatku... (Define Stamp...)**

   Otvorí sa dialógové okno **Nastavenia pečiatky (Stamp Settings)**.

4. Počas zobrazenia okna s ukážkou nakonfigurujte pečiatku

   - Karta **Pečiatka (Stamp)**

     V časti **Typ pečiatky (Stamp Type)** vyberte typ **Text**, **Bitová mapa (Bitmap)** alebo **Dátum/čas/meno používateľa (Date/Time/User Name)**, ktorý zodpovedá príslušnému účelu.

     - Pri ukladaní typu **Text** už musia byť príslušné znaky zadané v poli **Text pečiatky (Stamp Text)**. V prípade potreby zmeňte nastavenia **Písmo TrueType (TrueType Font)**, **Štýl (Style)**, **Veľkosť (Size)** a **Obrys (Outline)**. Farbu pečiatky môžete vybrať kliknutím na tlačidlo **Vybrať farbu... (Select Color...)**

- V prípade typu **Bitová mapa (Bitmap)** kliknite na tlačidlo **Vybrať súbor... (Select File...)** a vyberte súbor s bitovou mapou (.bmp), ktorý chcete použiť. V prípade potreby zmeňte nastavenia **Veľkosť (Size)** a **Priehľadná biela plocha (Transparent white area)**.
- V prípade typu **Dátum/čas/meno používateľa (Date/Time/User Name)** sa v poli **Text pečiatky (Stamp Text)** zobrazí dátum a čas vytvorenia a meno používateľa tlačeného objektu. V prípade potreby zmeňte nastavenia **Písmo TrueType (TrueType Font)**, **Štýl (Style)**, **Veľkosť (Size)** a **Obrys (Outline)**. Farbu pečiatky môžete vybrať kliknutím na tlačidlo **Vybrať farbu... (Select Color...)**

Dôležité

- Ak je vybratá možnosť **Dátum/čas/meno používateľa (Date/Time/User Name)**, pole **Text pečiatky (Stamp Text)** sa zobrazí na sivo a je nedostupné.

- Karta **Umiestnenie (Placement)**

  Zo zoznamu **Poloha (Position)** vyberte umiestnenie pečiatky. Zo zoznamu **Poloha (Position)** môžete tiež vybrať položku **Vlastná (Custom)** a zadať súradnice **Poloha X (X-Position)** a **Poloha Y (Y-Position)**.
  Umiestnenie pečiatky môžete tiež zmeniť presunutím pečiatky v okne s ukážkou.
  Ak chcete zmeniť uhol umiestnenia pečiatky, zadajte príslušnú hodnotu priamo v poli **Otočenie (Rotation)**.

Dôležité

- Ak je položka **Typ pečiatky (Stamp Type)** na karte **Pečiatka (Stamp)** nastavená na hodnotu **Bitová mapa (Bitmap)**, pole **Otočenie (Rotation)** nemožno zmeniť.

5. Uložte pečiatku

   Kliknite na kartu **Uloženie nastavení (Save settings)**, v dialógovom okne **Názov (Title)** zadajte príslušný názov a kliknite na tlačidlo **Uložiť (Save)**.
   Po zobrazení potvrdzujúcej správy kliknite na tlačidlo **OK**.

Poznámka

- Na začiatok ani koniec názvu nemožno zadať medzery, znaky tabulátora ani znaky konca riadka.

6. Dokončite nastavenie.

   Uložený názov sa zobrazí v zozname **Pečiatky (Stamps)**.

Zmena a uloženie niektorých nastavení pečiatky

1. Vyberte pečiatku, ktorej nastavenia chcete zmeniť

   V dialógovom okne **Pečiatka/pozadie (Stamp/Background)** začiarknite políčko **Pečiatka (Stamp)**.
   Potom zo zoznamu vyberte názov pečiatky, ktorú chcete zmeniť.

2. Kliknite na tlačidlo **Definovať pečiatku... (Define Stamp...)**

   Otvorí sa dialógové okno **Nastavenia pečiatky (Stamp Settings)**.

3. Počas zobrazenia okna s ukážkou nakonfigurujte pečiatku

4. Uložte pečiatku s prepísaním pôvodných údajov

   Kliknite na položku **Uložiť s prepísaním (Save overwrite)** na karte **Uloženie nastavení (Save settings)**.
   Ak chcete pečiatku uložiť s iným názvom, zadajte nový názov v poli **Názov (Title)** a kliknite na tlačidlo **Uložiť (Save)**.
   Po zobrazení potvrdzujúcej správy kliknite na tlačidlo **OK**.

5. Dokončite nastavenie.

   Uložený názov sa zobrazí v zozname **Pečiatky (Stamps)**.

Odstránenie nepotrebnej pečiatky

1. V dialógovom okne **Pečiatka/pozadie (Stamp/Background)** kliknite na tlačidlo **Definovať pečiatku... (Define Stamp...)**

   Otvorí sa dialógové okno **Nastavenia pečiatky (Stamp Settings)**.

2. Vyberte pečiatku, ktorú chcete odstrániť

   Zo zoznamu **Pečiatky (Stamps)** na karte **Uloženie nastavení (Save settings)** vyberte názov pečiatky, ktorú chcete odstrániť. Potom kliknite na tlačidlo **Odstrániť (Delete)**.
   Po zobrazení potvrdzujúcej správy kliknite na tlačidlo **OK**.

Uloženie obrazových údajov, ktoré sa majú použiť ako pozadie

Pri používaní určitých prevádzkových prostredí môže byť táto funkcia nedostupná.

Môžete vybrať súbor s bitovou mapou (.bmp) a uložiť ho ako nové pozadie. Takisto môžete zmeniť a uložiť niektoré nastavenia existujúceho pozadia. Nepotrebné pozadie môžete odstrániť.

Uloženie nového pozadia

1. Otvorte okno nastavenia ovládača tlačiarne.

2. Kliknite na tlačidlo **Pečiatka/pozadie... (Stamp/Background...)** na karte **Nastavenie strany (Page Setup)**.

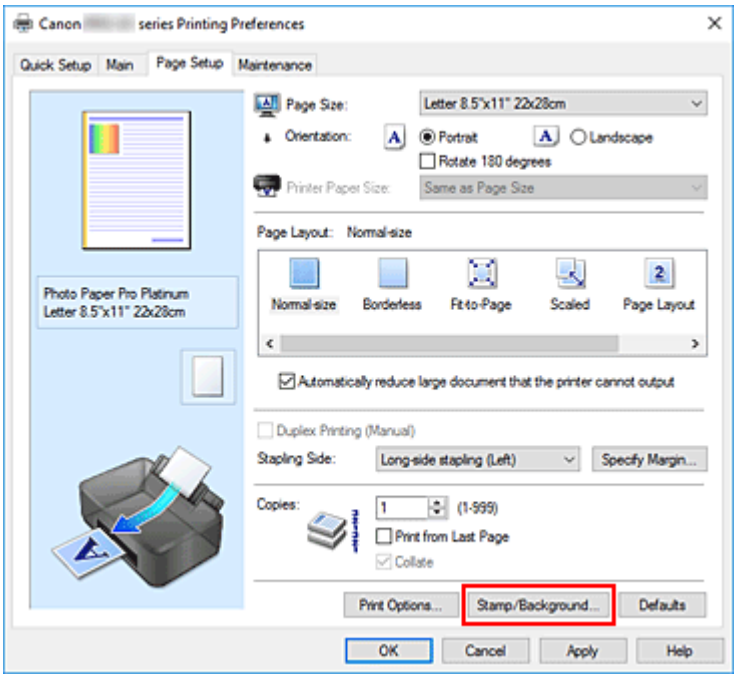

   Otvorí sa dialógové okno **Pečiatka/pozadie (Stamp/Background)**.

3. Kliknite na položku **Vybrať pozadie... (Select Background...)**.

   Otvorí sa dialógové okno **Nastavenia pozadia (Background Settings)**.

4. Vyberte obrazové údaje, ktoré sa majú uložiť ako pozadie.

   Kliknite na položku **Vybrať súbor... (Select File...)** Vyberte cieľový súbor s bitovou mapou (.bmp) a kliknite na tlačidlo **Otvoriť (Open)**.

5. Počas zobrazenia okna s ukážkou zadajte nasledujúce nastavenia.

   Spôsob rozloženia (Layout Method)

   Vyberte spôsob umiestnenia obrazových údajov pozadia.

   Po výbere možnosti **Vlastné (Custom)** môžete nastaviť súradnice **Poloha X (X-Position)**

a **Poloha Y (Y-Position)**.
Umiestnenie pozadia môžete tiež zmeniť presunutím obrázka v okne s ukážkou.

Intenzita (Intensity)
Nastavte intenzitu obrazových údajov pozadia pomocou jazdca **Intenzita (Intensity)**. Posúvaním jazdca doprava pozadie stmavne a posúvaním doľava sa stane svetlejšie. Ak chcete pozadie tlačiť s pôvodnou intenzitou bitovej mapy, posuňte jazdec úplne doprava.

6. Uložte pozadie.

Kliknite na kartu **Uloženie nastavení (Save settings)**, v dialógovom okne **Názov (Title)** zadajte príslušný názov a kliknite na tlačidlo **Uložiť (Save)**.
Po zobrazení potvrdzujúcej správy kliknite na tlačidlo **OK**.

Poznámka

- Na začiatok ani koniec názvu nemožno zadať medzery, znaky tabulátora ani znaky konca riadka.

7. Dokončite nastavenie.

Uložený názov sa zobrazí v zozname **Pozadia (Backgrounds)**.

Zmena a uloženie niektorých nastavení pozadia

1. Vyberte pozadie, ktorého nastavenia chcete zmeniť.

V dialógovom okne **Pečiatka/pozadie (Stamp/Background)** začiarknite políčko **Pozadie (Background)**. Potom zo zoznamu vyberte názov pozadia, ktoré chcete zmeniť.

2. Kliknite na položku **Vybrať pozadie... (Select Background...)**.

Otvorí sa dialógové okno **Nastavenia pozadia (Background Settings)**.

3. Počas zobrazenia okna s ukážkou zadajte nastavenia jednotlivých položiek na karte **Pozadie (Background)**.

4. Uložte pozadie.

Kliknite na položku **Uložiť s prepísaním (Save overwrite)** na karte **Uloženie nastavení (Save settings)**. Ak chcete pozadie uložiť s iným názvom, zadajte nový názov v poli **Názov (Title)** a kliknite na tlačidlo **Uložiť (Save)**.
Po zobrazení potvrdzujúcej správy kliknite na tlačidlo **OK**.

5. Dokončite nastavenie.

Uložený názov sa zobrazí v zozname **Pozadia (Backgrounds)**.

Odstránenie nepotrebného pozadia

1. V dialógovom okne **Pečiatka/pozadie (Stamp/Background)** kliknite na položku **Vybrať pozadie... (Select Background...)**.

   Otvorí sa dialógové okno **Nastavenia pozadia (Background Settings)**.

2. Vyberte pozadie, ktoré chcete odstrániť.

   Zo zoznamu **Pozadia (Backgrounds)** na karte **Uloženie nastavení (Save settings)** vyberte názov pozadia, ktoré chcete odstrániť, a kliknite na tlačidlo **Odstrániť (Delete)**.
   Po zobrazení potvrdzujúcej správy kliknite na tlačidlo **OK**.

Nastavenie vhodného zdroja papiera

V tejto tlačiarni sa používajú dva zdroje papiera, zásobník na ručné podávanie a horný podávač.
Tlač môžete uľahčiť výberom nastavenia zdroja papiera, ktorý zodpovedá typu média alebo požadovanému účelu.

Pri nastavovaní zdroja papiera postupujte takto:

Zdroj papiera môžete nastaviť aj na karte **Rýchle nastavenie (Quick Setup)**.

1. Otvorte okno nastavenia ovládača tlačiarne.

2. Vyberte typ média.

   Zo zoznamu **Typ média (Media Type)** na karte **Hlavné (Main)** vyberte typ papiera vloženého v tlačiarni.

3. Vyberte zdroj papiera.

   Zo zoznamu **Zdroj papiera (Paper Source)** vyberte vhodný zdroj papiera.

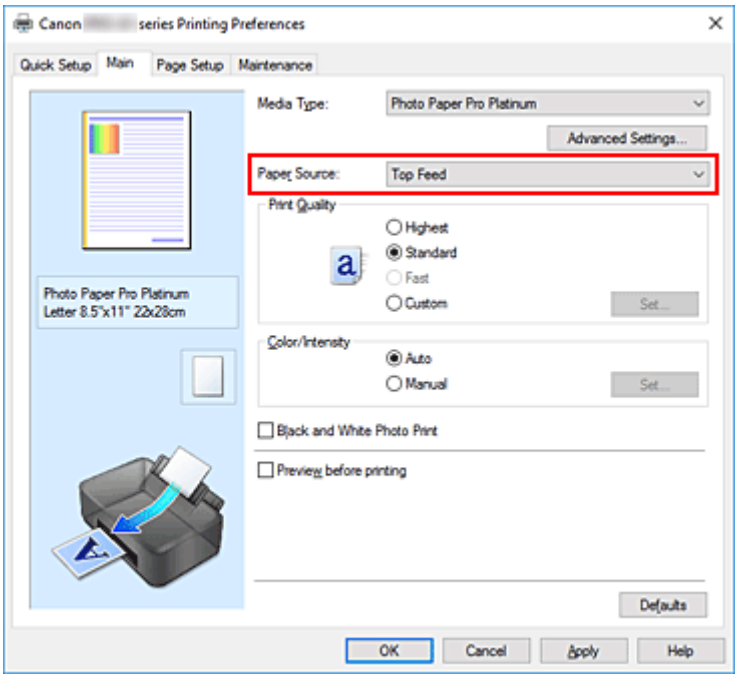

Ručné podávanie (Manual Feed)

Papier sa podáva zo zásobníka na ručné podávanie na zadnej strane.

Dôležité

- Keď je zvolená možnosť **A5**, **B5**, **10 x 15 cm 4" x 6" (4"x6" 10x15cm)**, **13 x 18 cm 5" x 7" (5"x7" 13x18cm)**, **18 x 25 cm 7" x 10" (7"x10" 18x25cm)**, **L 89 x 127 mm (L 89x127mm)**, **2L 127 x 178 mm (2L 127x178mm)**, **Hagaki 100 x 148 mm (Hagaki 100x148mm)** alebo **Hagaki 2 200 x 148 mm (Hagaki 2 200x148mm)** ako nastavenie položky **Veľkosť strany (Page Size)** na karte **Nastavenie strany (Page Setup)**, papier nie je možné podávať zo zásobníka na ručné podávanie na zadnej strane.

- Keď je zvolená možnosť **Plain Paper**, **Hagaki A**, **Ink Jet Hagaki** alebo **Hagaki** ako nastavenie položky **Typ média (Media Type)** na karte **Hlavné (Main)**, papier nie je možné podávať zo zásobníka na ručné podávanie na zadnej strane.

Horný podávač (Top Feed)

Papier sa podáva z horného podávača.

Dôležité

- Keď je zvolená možnosť **Ťažký fotopapier (Heavyweight Photo Paper)**, **Barytový fotopapier (Baryta Photo Paper)**, **Premium Fine Art Smooth**, **Premium Fine Art Rough**, **Photo Paper Pro Premium Matte A**, **Veľmi ťažký papier Fine Art (Extra Heavyweight Fine Art Paper)** alebo **Papier Fine Art s najvyš. hust. (Highest Density Fine Art Paper)** ako nastavenie položky **Typ média (Media Type)** na karte**Hlavné (Main)**, papier nie je možné podávať z horného podávača.

4. Kliknite na položku **OK**

Po spustení tlače tlačiareň vytlačí údaje pomocou vybratého zdroja papiera.

Poznámka

- Ak sa nastavenia papiera v ovládači tlačiarne líšia od informácií o papieri uložených v tlačiarni, môže sa vyskytnúť chyba. Pokyny, ako postupovať v prípade chyby, nájdete v časti "Zaregistrovanie informácií o papieri."
  Podrobnosti o informáciách o papieri, ktoré sa majú uložiť v tlačiarni, nájdete v týchto častiach:
  - Nastavenie papiera v ovládači tlačiarne a tlačiarni (typ média)
  - Nastavenie papiera v ovládači tlačiarne a tlačiarni (veľkosť papiera)

Zobrazenie výsledkov tlače ešte pred tlačou

Môžete zobraziť a skontrolovať výsledky tlače ešte pred tlačou.

Zobrazenie výsledkov tlače môžete nastaviť aj na karte **Rýchle nastavenie (Quick Setup)**.

1. Otvorte okno nastavenia ovládača tlačiarne.

2. Nastavte ukážku.

   Na karte **Hlavné (Main)** začiarknite políčko **Ukážka pred tlačou (Preview before printing)**.

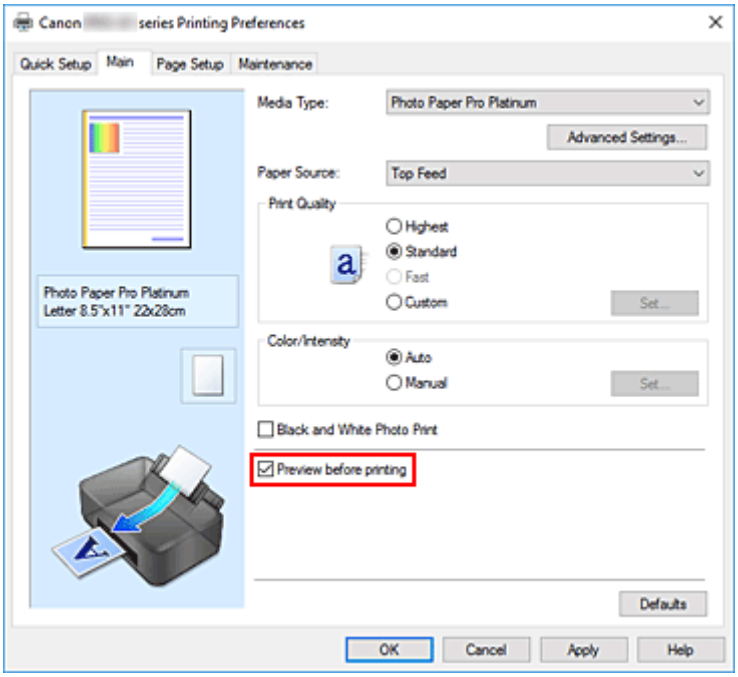

3. Kliknite na položku **OK**

   Pri tlači sa otvorí aplikácia Canon IJ – ukážka a zobrazia sa výsledky tlače.

Súvisiaca téma

➡ Canon IJ – ukážka

Zmena kvality tlače a korekcia obrazových údajov

- **Nastavenie úrovne Kvalita tlače (Vlastné)**
- **Tlač farebného dokumentu v monochromatickom režime**
- **Nastavenie korekcie farieb**
  - Optimálna tlač obrazových údajov fotografií
  - Úprava farieb pomocou ovládača tlačiarne
  - Tlač pomocou profilov ICC
  - Interpretácia profilu ICC
- **Úprava odtieňov**
- **Úprava vyváženia farieb**
- **Úprava jasu**
- **Úprava kontrastu**

Nastavenie úrovne Kvalita tlače (Vlastné)

Úroveň kvality tlače možno nastaviť po výbere položky **Vlastné (Custom)**.

1. Otvorte okno nastavenia ovládača tlačiarne.

2. Vyberte kvalitu tlače.

   Na karte **Hlavné (Main)** nastavte položku **Kvalita tlače (Print Quality)** na hodnotu **Vlastné (Custom)** a kliknite na tlačidlo **Nastaviť... (Set...)**.

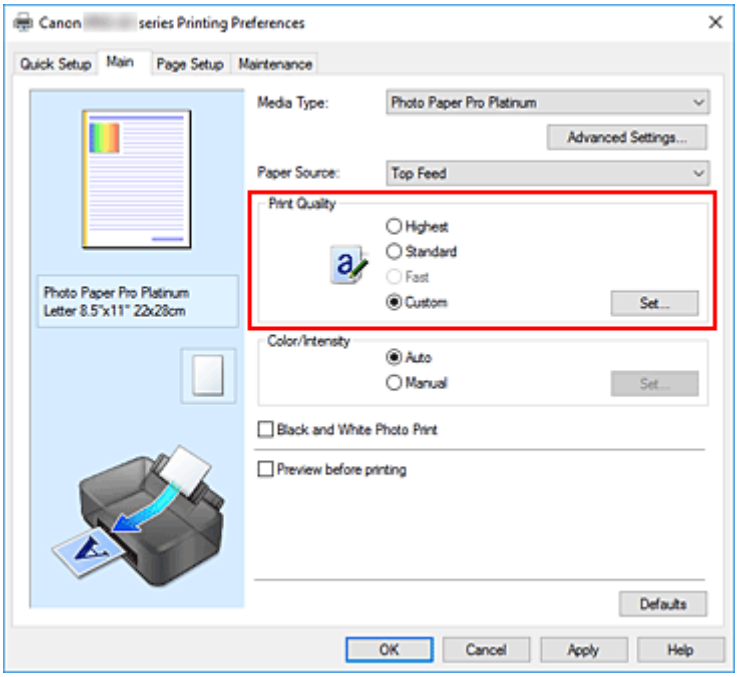

   Otvorí sa dialógové okno **Vlastné (Custom)**.

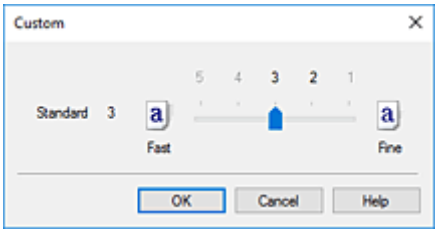

3. Nastavenie úrovne kvality tlače.

   Posúvaním jazdca vyberte požadovanú úroveň kvality tlače a kliknite na tlačidlo **OK**.

4. Dokončite nastavenie.

   Kliknite na tlačidlo **OK** na karte **Hlavné (Main)**.
   Pri tlači sa obrazové údaje vytlačia s vybratou úrovňou kvality tlače.

Dôležité

- Niektoré úrovne kvality tlače nemožno vybrať v závislosti od nastavení položky **Typ média (Media Type)**.

Súvisiace témy

- Nastavenie korekcie farieb
- Úprava vyváženia farieb
- Úprava jasu
- Úprava kontrastu

Tlač farebného dokumentu v monochromatickom režime

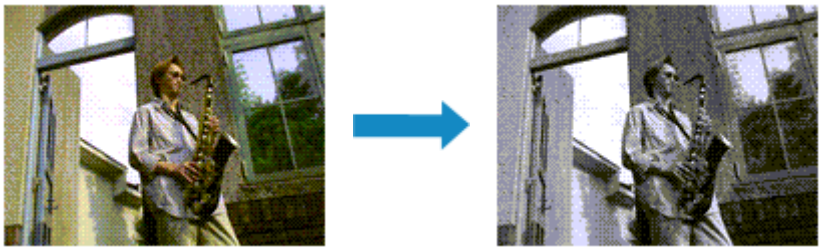

Tlač čiernobielych fotografií môžete nastaviť aj v časti **Ďalšie funkcie (Additional Features)** na karte **Rýchle nastavenie (Quick Setup)**.

1. Otvorte okno nastavenia ovládača tlačiarne.

2. Nastavenie tlače čiernobielych fotografií

   Na karte **Hlavné (Main)** začiarknite políčko **Tlač čiernobielych fotografií (Black and White Photo Print)**.

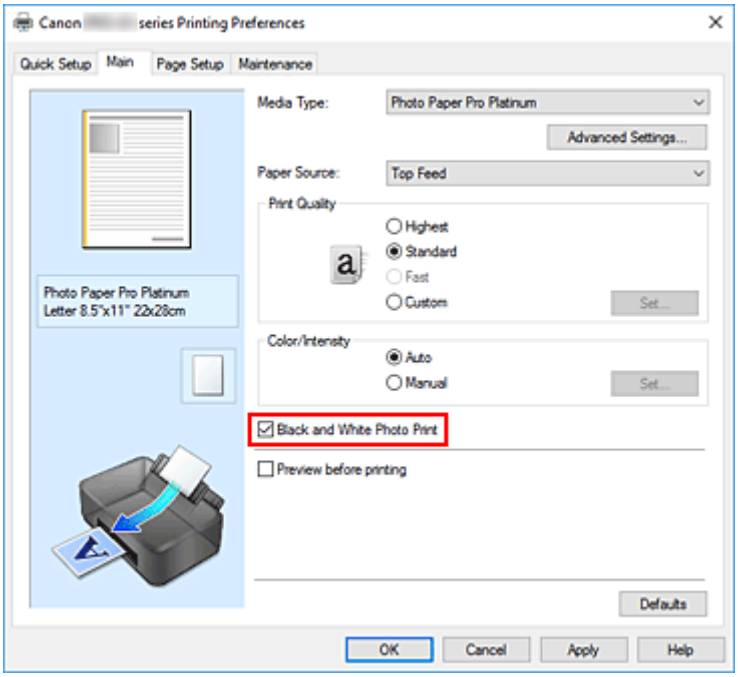

3. Kliknite na položku **OK**

   Pri tlači sa dokument skonvertuje na údaje v odtieňoch sivej. Takto môžete farebný dokument vytlačiť v monochromatickom režime.

Dôležité

- Ak je začiarknuté políčko **Tlač čiernobielych fotografií (Black and White Photo Print)**, ovládač tlačiarne spracúva obrazové údaje ako údaje sRGB. V takom prípade sa skutočne vytlačené farby môžu líšiť od farieb v pôvodných obrazových údajoch.

Ak funkciu tlače v odtieňoch sivej používate na tlač údajov Adobe RGB, skonvertujte tieto údaje na údaje sRGB pomocou aplikačného softvéru.

Poznámka

- Počas používania funkcie **Tlač čiernobielych fotografií (Black and White Photo Print)** sa môžu spotrebovávať aj iné atramenty ako čierny.

Súvisiaca téma

➡ Úprava odtieňov

Nastavenie korekcie farieb

Môžete vybrať spôsob korekcie farieb zodpovedajúci typu dokumentu, ktorý chcete vytlačiť.
V bežných prípadoch ovládač tlačiarne automaticky upravuje farby počas tlače.

Ak chcete tlačiť s efektívnym využitím farebného priestoru obrazových údajov, vyberte položku **ICM**. Ak chcete na výber profilu tlače ICC používať aplikačný softvér, vyberte položku **Žiadny (None)**.

Korekciu farieb môžete tiež nastaviť na karte **Rýchle nastavenie (Quick Setup)**, a to výberom položky **Manuálna úprava farieb/intenzity (Color/Intensity Manual Adjustment)** v časti **Ďalšie funkcie (Additional Features)**.

1. Otvorte okno nastavenia ovládača tlačiarne.

2. Vyberte manuálnu úpravu farieb.

   Na karte **Hlavné (Main)** nastavte položku **Farba/intenzita (Color/Intensity)** na hodnotu **Manuálne (Manual)** a kliknite na tlačidlo **Nastaviť... (Set...)**.

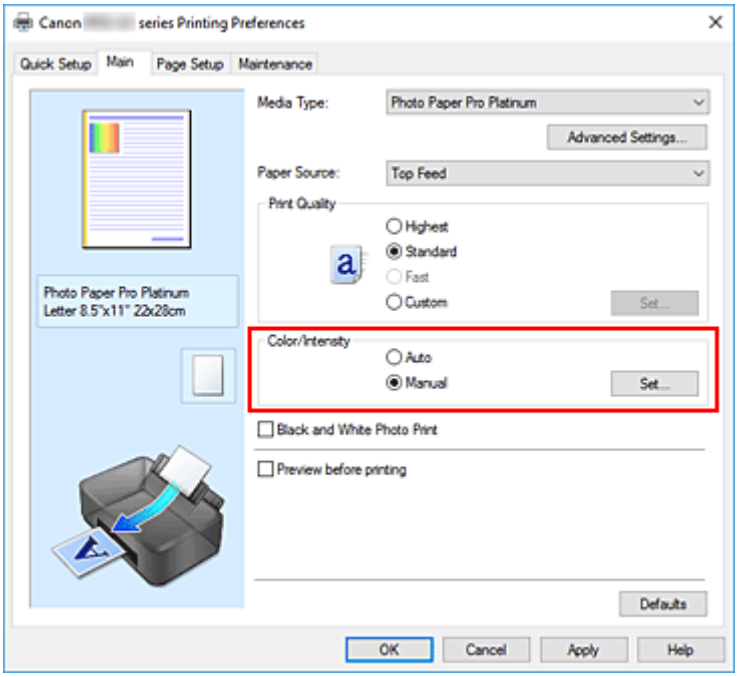

   Otvorí sa dialógové okno **Manuálna úprava farieb (Manual Color Adjustment)**.

3. Vyberte korekciu farieb.

   Kliknite na kartu **Zhoda (Matching)**, z nasledujúcich nastavení **Korekcia farieb (Color Correction)** vyberte nastavenie zodpovedajúce príslušnému účelu a kliknite na tlačidlo **OK**.

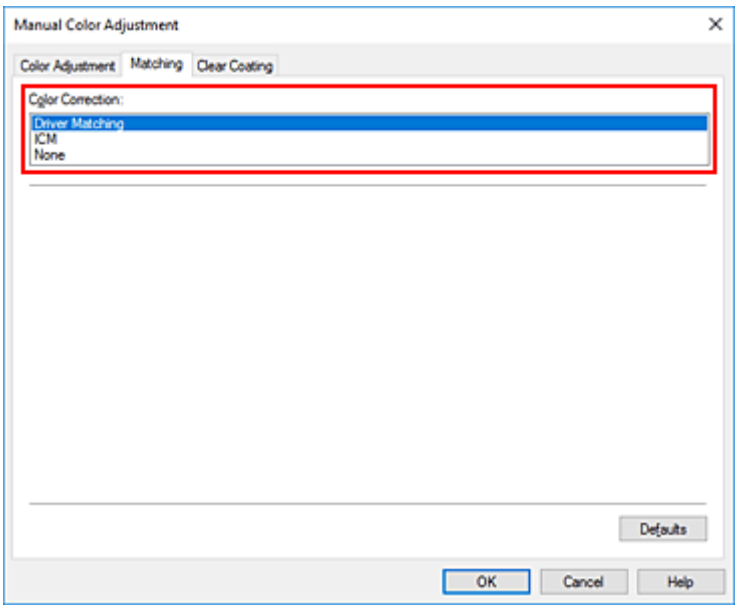

Zhoda s ovládačom (Driver Matching)

Počas tlače ovládač vykoná potrebné úpravy.

Informácie o zhode s ovládačom nájdete v časti „Úprava farieb pomocou ovládača tlačiarne“.

ICM

Pri tlači sa farby upravia pomocou profilu ICC.

Vyberte vstupný profil, profil tlačiarne a vykreslenie, ktoré chcete použiť.

Žiadny (None)

Ovládač tlačiarne nevykoná korekciu farieb. Túto hodnotu vyberte v prípade, ak v aplikačnom softvéri na tlač údajov nastavujete samostatne vytvorený profil tlače ICC alebo profil tlače ICC pre špeciálny papier značky Canon.

4. Dokončite nastavenie.

Kliknite na tlačidlo **OK** na karte **Hlavné (Main)**.

Pri tlači sa údaje dokumentu vytlačia podľa nastavenej korekcie farieb.

Dôležité

- Ak je v aplikačnom softvéri zakázaná funkcia ICM, v časti **Korekcia farieb (Color Correction)** nemožno vybrať možnosť **ICM** a tlačiareň nemusí tlačiť obrazové údaje správne.
- Ak je na karte **Hlavné (Main)** začiarknuté políčko **Tlač čiernobielych fotografií (Black and White Photo Print)**, políčko **Korekcia farieb (Color Correction)** sa zobrazí na sivo a nebude dostupné.

Súvisiace témy

- Optimálna tlač obrazových údajov fotografií
- Úprava farieb pomocou ovládača tlačiarne
- Tlač pomocou profilov ICC
- Interpretácia profilu ICC

Optimálna tlač obrazových údajov fotografií

Keď ľudia vytlačia snímky zhotovené pomocou digitálnych fotoaparátov, niekedy majú pocit, že odtiene vytlačených farieb sa líšia od odtieňov skutočnej snímky alebo odtieňov zobrazených na monitore.
Ak chcete dosiahnuť výsledky tlače, ktoré sa čo najviac približujú požadovaným farebným odtieňom, musíte vybrať spôsob tlače, ktorý najlepšie vyhovuje používanému aplikačnému softvéru alebo príslušnému účelu.

Správa farieb

Zariadenia, napríklad digitálne fotoaparáty, skenery, monitory a tlačiarne, zaobchádzajú s farbami odlišným spôsobom. Správa farieb (zhoda farieb) predstavuje spôsob, pri ktorom sa „farby“ závislé od zariadenia spravujú ako spoločný priestor farieb.

V operačnom systéme Windows je vstavaný systém správy farieb „ICM“.
sRGB je jeden z často používaných spoločných priestorov farieb.

Profily ICC konvertujú „farby“ závislé od zariadenia na spoločný priestor farieb. Použitím profilu ICC a správy farieb môžete oddeliť priestor farieb obrazových údajov v rámci oblasti reprodukcie farieb, ktorý tlačiareň dokáže reprodukovať.

Poznámka

- V bežných prípadoch sa obrazové súbory ukladajú vo formáte JPEG. Niektoré digitálne fotoaparáty umožňujú ukladať snímky vo formáte nazývanom RAW. Údaje RAW označujú formát na ukladanie snímok, na ktorých vyvolanie sa požaduje počítač. Pomocou špeciálneho aplikačného softvéru môžete do súboru RAW vložiť značku vstupného profilu ICC.

Výber spôsobu tlače vhodného pre obrazové údaje

Odporúčaná metóda tlače závisí od farebného priestoru obrazových údajov alebo aplikačného softvéru, ktorý sa má použiť.

Existujú dva zvyčajné spôsoby tlače.
Skontrolujte farebný priestor obrazových údajov a aplikačný softvér, ktorý sa má použiť, a potom vyberte metódu tlače vhodnú pre váš účel.

Úprava farieb pomocou ovládača tlačiarne

V tejto časti sa opisuje postup tlače údajov použitím funkcie korekcie farieb ovládača tlačiarne. Túto funkciu vyberte v prípade, že sa chcete pri tlači podkladov priblížiť obrazu na monitore, napríklad ak ste farby upravovali tak, že ste tlačený obrázok kontrolovali na monitore.

Tlač pomocou profilov ICC

Popisuje postup tlače s efektívnym využitím farebného priestoru obrazových údajov.
Môžete tlačiť s využitím spoločného priestoru farieb. V takom prípade nastavte aplikačný softvér a ovládač tlačiarne tak, aby správa farieb vyhovovala vstupnému profilu ICC obrazových údajov.
Spôsob nastavenia ovládača tlačiarne sa líši v závislosti od používaného aplikačného softvéru.

Súvisiaca téma

➡ Interpretácia profilu ICC

Úprava farieb pomocou ovládača tlačiarne

Ak chcete pri tlači použiť zhodu s ovládačom, zapnite funkciu korekcie farieb ovládača tlačiarne.
Zhoda s ovládačom presne aplikuje charakteristiky údajov zobrazovaných na monitore a umožňuje vám získať výsledky tlače výtlačkov, ktoré sú podobné tým, ktoré sa zobrazujú na monitore.

Dôležité

- Ak tlačíte s pomocou zhody s ovládačom, spoločnosť Canon odporúča nastaviť monitor a svetlo prostredia nasledovne:
  - Monitor
    Teplota chromatickosti: D50 (5000 K)
    Jas: 100 až 120 cd/m2
    Gama: 2,2
  - Osvetlenie prostredia
    Žiarivkové svetlo na vyhodnotenie farby D50 (teplota chromatickosti 5000 K, vynikajúce podanie farieb)
    Jas pri prezeraní tlačených materiálov: 500 lx ± 125 lx

Poznámka

- Keď tlačíte z aplikačného softvéru, ktorý dokáže identifikovať profily ICC a umožňuje ich nastavenie, použite profil tlače ICC v aplikačnom softvéri a vyberte príslušné nastavenia správy farieb.

1. Otvorte okno nastavenia ovládača tlačiarne.

2. Vyberte manuálnu úpravu farieb.

   Na karte **Hlavné (Main)** nastavte položku **Farba/intenzita (Color/Intensity)** na hodnotu **Manuálne (Manual)** a kliknite na tlačidlo **Nastaviť... (Set...)**.
   Otvorí sa dialógové okno **Manuálna úprava farieb (Manual Color Adjustment)**.

3. Vyberte korekciu farieb.

   Kliknite na kartu **Zhoda (Matching)** a položku **Korekcia farieb (Color Correction)** nastavte na hodnotu **Zhoda s ovládačom (Driver Matching)**.

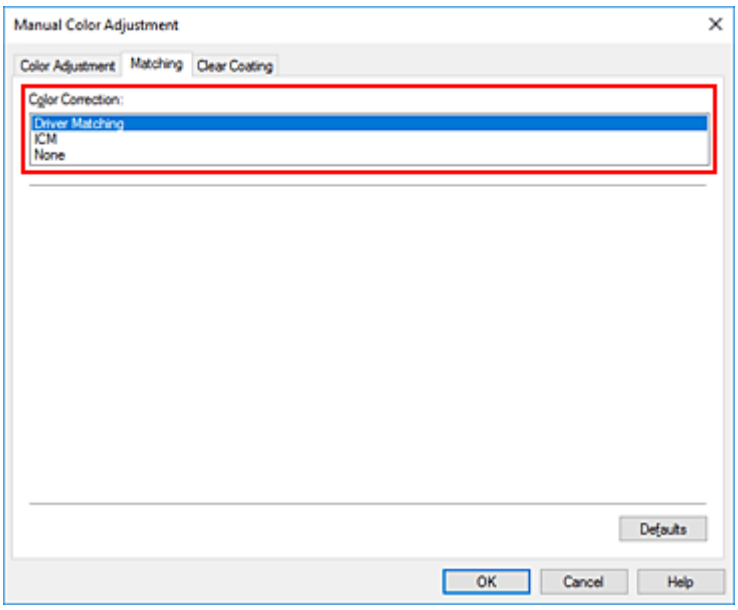

4. Nastavte ostatné položky.

   Ak je to potrebné, kliknite na kartu **Úprava farieb (Color Adjustment)** a upravte vyváženie farieb (**Azúrová (Cyan)**, **Purpurová (Magenta)**, **Žltá (Yellow)**) a upravte nastavenia **Jas (Brightness)** a **Kontrast (Contrast)**. Potom kliknite na možnosť **OK**.

5. Dokončite nastavenie.

   Kliknite na tlačidlo **OK** na karte **Hlavné (Main)**.
   Pri tlači ovládač tlačiarne upraví farby tlačených údajov.

Súvisiace témy

- Nastavenie úrovne Kvalita tlače (Vlastné)
- Nastavenie korekcie farieb
- Úprava vyváženia farieb
- Úprava jasu
- Úprava kontrastu

Tlač pomocou profilov ICC

Ak majú obrazové údaje zadaný vstupný profil ICC, môžete efektívne tlačiť s pomocou farebného priestoru údajov.

Postup nastavenia ovládača tlačiarne sa líši v závislosti od aplikačného softvéru používaného na tlač.

Výber profilu ICC v aplikačnom softvéri a tlač údajov

Ak tlačíte výsledky úprav a retušovania v softvéri Adobe Photoshop, Canon Digital Photo Professional alebo aplikačnom softvéri, ktorý umožňuje vybrať vstup a profily tlače ICC, tlačíte s účinným využitím priestoru farieb vstupného profilu ICC nastaveného v obrazových údajoch.

Ak chcete používať tento spôsob tlače, pomocou aplikačného softvéru vyberte položky správy farieb a zadajte vstupný profil ICC a profil tlače ICC v obrazových údajoch.
Dokonca aj pri tlači pomocou profilu ICC, ktorý ste sami vytvorili, alebo profilu pre špeciálny papier Canon, vyberte v aplikačnom softvéri príslušné položky správy farieb.
Pokyny nájdete v príručke používaného aplikačného softvéru.

1. Otvorte okno nastavenia ovládača tlačiarne.

2. Vyberte manuálnu úpravu farieb.

   Na karte **Hlavné (Main)** nastavte položku **Farba/intenzita (Color/Intensity)** na hodnotu **Manuálne (Manual)** a kliknite na tlačidlo **Nastaviť... (Set...)**.
   Otvorí sa dialógové okno **Manuálna úprava farieb (Manual Color Adjustment)**.

3. Vyberte korekciu farieb.

   Kliknite na kartu **Zhoda (Matching)** a položku **Korekcia farieb (Color Correction)** nastavte na hodnotu **Žiadny (None)**.

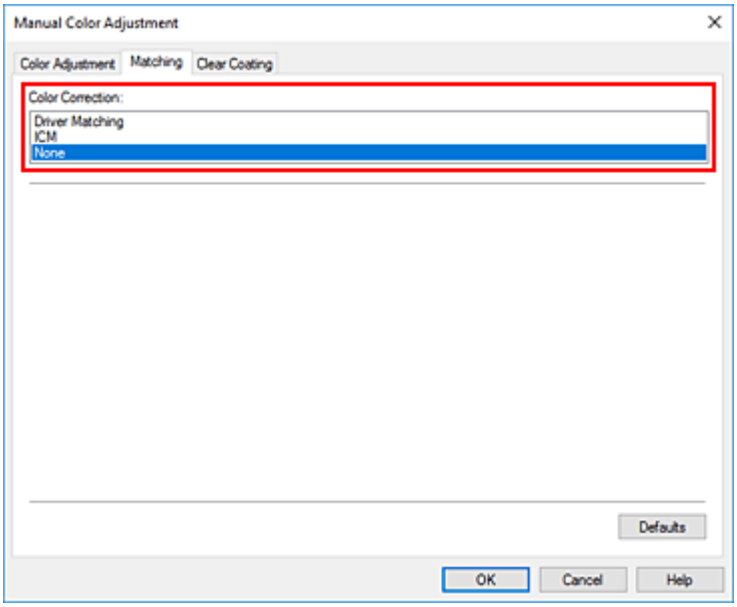

4. Nastavte ostatné položky.

   Ak je to potrebné, kliknite na kartu **Úprava farieb (Color Adjustment)** a upravte vyváženie farieb (**Azúrová (Cyan)**, **Purpurová (Magenta)**, **Žltá (Yellow)**) a upravte nastavenia **Jas (Brightness)** a **Kontrast (Contrast)**. Potom kliknite na možnosť **OK**.

5. Dokončite nastavenie.

   Kliknite na tlačidlo **OK** na karte **Hlavné (Main)**.
   Pri tlači tlačiareň použije priestor farieb obrazových údajov.

Výber profilu ICC v ovládači tlačiarne a následná tlač

Ak tlačíte z aplikačného softvéru, ktorý nedokáže identifikovať vstupné profily ICC alebo neumožňuje určiť takýto profil, farebný priestor údajov sa vytlačí ako sRGB.

1. Otvorte okno nastavenia ovládača tlačiarne.

2. Vyberte manuálnu úpravu farieb.

   Na karte **Hlavné (Main)** nastavte položku **Farba/intenzita (Color/Intensity)** na hodnotu **Manuálne (Manual)** a kliknite na tlačidlo **Nastaviť... (Set...)**.
   Otvorí sa dialógové okno **Manuálna úprava farieb (Manual Color Adjustment)**.

3. Vyberte korekciu farieb.

   Kliknite na kartu **Zhoda (Matching)** a vyberte položku **ICM** pre **Korekcia farieb (Color Correction)**.

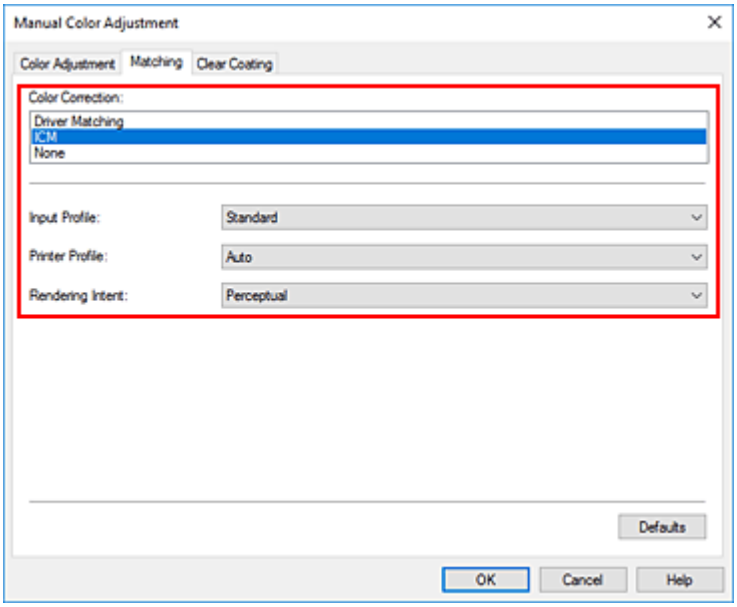

4. V položke **Vstupný profil (Input Profile)** vyberte možnosť **Štandardný (Standard)**.

Dôležité

- Ak vstupný profil vyberá aplikačný softvér, nastavenie vstupného profilu v ovládači tlačiarne je neplatné.

5. Vyberte profil tlačiarne.

Vyberte položku **Profil tlačiarne (Printer Profile)**.

- Automatické nastavenie profilu tlačiarne:

  Vyberte položku **Automaticky (Auto)**.
- Manuálne nastavenie profilu tlačiarne:

  Vyberte profil tlačiarne zodpovedajúci typu média, ktoré chcete použiť.

6. Vyberte vykreslenie

V časti **Vykreslenie (Rendering Intent)** vyberte spôsob úpravy farieb.

- **Sýte (Saturation)**

  Pri tomto spôsobe sa reprodukujú ešte živšie obrázky než pri spôsobe **Percepčné (Perceptual)**.
- **Percepčné (Perceptual)**

  Pomocou tejto funkcie môžete účinne vytlačiť priestor farieb, ktorý tlačiareň dokáže reprodukovať. Keďže táto funkcia presne podáva atribúty údajov zobrazených na monitore, vyberte ju v prípade, že sa chcete pri tlači podkladov priblížiť obrazu na monitore.

  Dôležité

  - Ak na tlač obrázkov vyberiete možnosť **Percepčné (Perceptual)**, spoločnosť Canon odporúča nastaviť monitor a osvetlenie prostredia nasledujúcim spôsobom:
    - Monitor
      Teplota chromatickosti: D50 (5000 K)
      Jas: 100 až 120 cd/m2
      Gama: 2,2
    - Osvetlenie prostredia
      Žiarivkové svetlo na vyhodnotenie farby D50 (teplota chromatickosti 5000 K, vynikajúce podanie farieb)
      Jas pri prezeraní tlačených materiálov: 500 lx ± 125 lx

- **Relatívne kolorimetrické (Relative Colorimetric)**

  Keď sa obrazové údaje konvertujú na priestor farieb tlačiarne, pri tomto spôsobe sa skonvertujú tak, aby sa reprodukcia farieb približovala oblastiam zdieľaných farieb. Tento spôsob vyberte na tlač obrazových údajov s farbami, ktoré sa približujú pôvodným farbám.
- **Absolútne kolorimetrické (Absolute Colorimetric)**

  Po výbere možnosti **Relatívne kolorimetrické (Relative Colorimetric)** sa biele body reprodukujú ako biele body papiera (farby pozadia). Po výbere možnosti **Absolútne kolorimetrické (Absolute Colorimetric)** však spôsob reprodukcie bielych bodov závisí od obrazových údajov.

Dôležité

- V závislosti od typu média môžete dosiahnuť rovnaké výsledky tlače, a to aj keď zmeníte nastavenie položky **Vykreslenie (Rendering Intent)**.

7. Nastavte ostatné položky.

   Ak je to potrebné, kliknite na kartu **Úprava farieb (Color Adjustment)** a upravte vyváženie farieb (**Azúrová (Cyan)**, **Purpurová (Magenta)**, **Žltá (Yellow)**) a upravte nastavenia **Jas (Brightness)** a **Kontrast (Contrast)**. Potom kliknite na možnosť **OK**.

8. Dokončite nastavenie.

   Kliknite na tlačidlo **OK** na karte **Hlavné (Main)**.
   Pri tlači tlačiareň použije priestor farieb obrazových údajov.

Súvisiace témy

- Nastavenie úrovne Kvalita tlače (Vlastné)
- Nastavenie korekcie farieb
- Úprava vyváženia farieb
- Úprava jasu
- Úprava kontrastu

Interpretácia profilu ICC

Ak potrebujete zadať profil ICC tejto tlačiarne, vyberte profil ICC výstupného tlačového média.

Profily ICC nainštalované pre túto tlačiareň sa zobrazia nasledujúcim spôsobom.

Canon XXXXX Photo Paper Plus Glossy II
(1) (2)

- (1): Model tlačiarne
- (2) Typ média
  Baryta Photo Paper -P: Barytový fotopapier
  Canvas -P: Canvas (Plátno)
  Extra Heavyweight Fine Art Paper -P: Veľmi ťažký papier Fine Art
  Heavyweight Fine Art Paper -P: Heavyweight Fine Art Paper (Ťažký papier Fine Art)
  Heavyweight Photo Paper -P: Ťažký fotopapier
  Highest Density Fine Art Paper -P: Papier Fine Art s najvyš. hust.
  Japanese Paper Washi -P: Japanese Paper Washi (Japonský papier Washi)
  Lightweight Photo Paper -P: Ľahký fotopapier
  Matte Photo Paper -P: Matte Photo Paper
  Photo Paper Plus Glossy II A: Photo Paper Plus Glossy II
  Photo Paper Plus Semi-gloss: Photo Paper Plus Semi-gloss
  Photo Paper Pro Crystal Grade: Photo Paper Pro Crystal Grade
  Photo Paper Pro Luster: Photo Paper Pro Luster
  Photo Paper Pro Platinum: Photo Paper Pro Platinum
  Photo Paper Pro Premium Matte A: Photo Paper Pro Premium Matte
  Premium Fine Art Rough: Premium Fine Art Rough
  Premium Fine Art Smooth: Premium Fine Art Smooth

Poznámka

- V prípade profilov ICC, ktoré majú na konci typu média označenie „-P“, sú výsledky tlače rovnaké, keď nastavíte položky**Vykreslenie (Rendering Intent)** na možnosť **Percepčné (Perceptual)** alebo **Relatívne kolorimetrické (Relative Colorimetric)**.

Úprava odtieňov

Pri tlači čiernobielych fotografií môžete vytvárať ochladzujúce efekty studených farieb a otepľujúce efekty teplých farieb.

Vybratá je položka **Studený odtieň (Cool Tone)**

Vybratá je položka **Čiernobielo (Black and White)**

Vybratá je položka **Teplý odtieň (Warm Tone)**

1. Otvorte okno nastavenia ovládača tlačiarne.

2. Vyberte typ média.

   Pre položku **Typ média (Media Type)** na karte **Hlavné (Main)** vyberte možnosť **Photo Paper Plus Glossy II A**, **Photo Paper Pro Platinum**, **Photo Paper Pro Luster**, **Photo Paper Plus Semi-gloss**, **Photo Paper Pro Crystal Grade**, **Ľahký fotopapier (Lightweight Photo Paper)**, **Ťažký fotopapier (Heavyweight Photo Paper)**, **Barytový fotopapier (Baryta Photo Paper)**, **Premium Fine Art Smooth**, **Premium Fine Art Rough**, **Photo Paper Pro Premium Matte A**, **Heavyweight Fine Art Paper**, **Veľmi ťažký papier Fine Art (Extra Heavyweight Fine Art Paper)**, **Papier Fine Art s najvyš. hust. (Highest Density Fine Art Paper)**, **Canvas** (Plátno) alebo **Japanese Paper Washi** (Japonský papier Washi).

3. Nastavenie tlače čiernobielych fotografií

   Začiarknite políčko **Tlač čiernobielych fotografií (Black and White Photo Print)**.

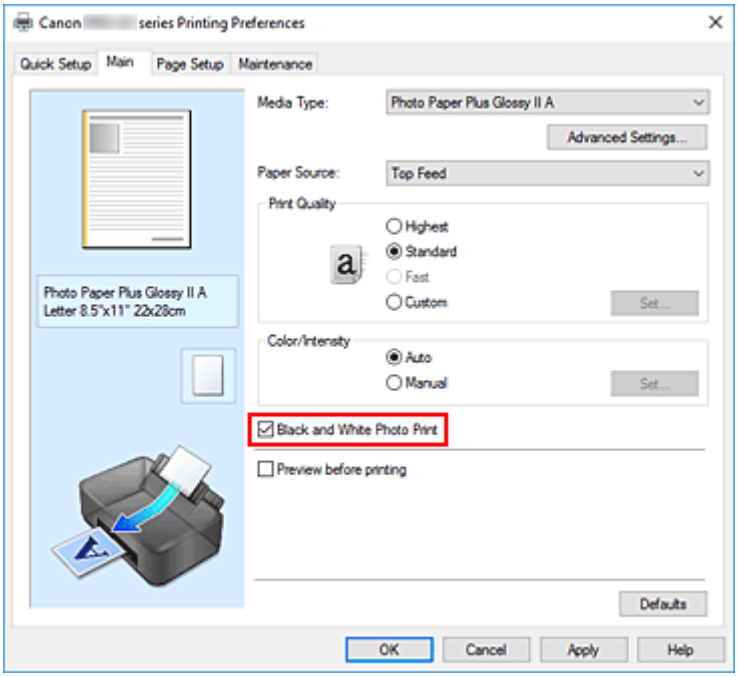

4. Vyberte manuálnu úpravu farieb.

V časti **Farba/intenzita (Color/Intensity)** vyberte možnosť **Manuálne (Manual)** a kliknite na tlačidlo **Nastaviť... (Set...)**

Otvorí sa dialógové okno **Manuálna úprava farieb (Manual Color Adjustment)**.

5. Úprava monochromatických odtieňov

Z rozbaľovacieho zoznamu **Odtieň (Tone)** vyberte niektorú z nasledujúcich položiek.

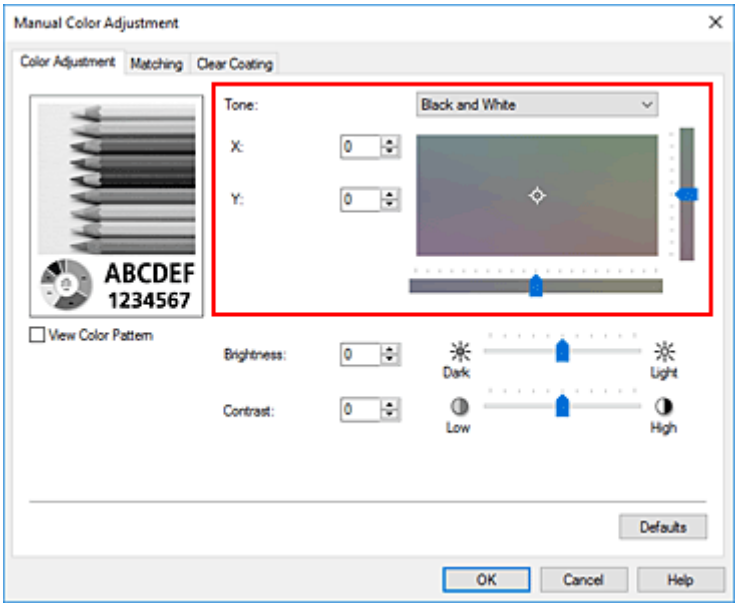

Studený odtieň (Cool Tone)

Táto položka umožňuje upraviť farebné odtiene na studené tiene sivej farby (na studenú čiernu farbu). Po výbere tejto položky sa v poli **X** zadá hodnota –30 a v poli **Y** hodnota 0.

Čiernobielo (Black and White)

Táto položka umožňuje upraviť farebné odtiene na neutrálne tiene sivej farby. Po výbere tejto položky sa v poli **X** zadá hodnota 0 a v poli **Y** hodnota 0.

Teplý odtieň (Warm Tone)

Táto položka umožňuje upraviť farebné odtiene na teplé tiene sivej farby (na teplú čiernu farbu). Po výbere tejto položky sa v poli **X** zadá hodnota 30 a v poli **Y** hodnota 0.

Vlastné (Custom)

Farebné odtiene môžete upravovať pomocou vodorovného a zvislého jazdca a farby kontrolovať v stredovej oblasti úprav.

Polohu vodorovného a zvislého jazdca upravte posúvaním doľava a doprava alebo nahor a nadol. Farebné odtiene môžete tiež upraviť kliknutím alebo posúvaním stredovej oblasti úprav pomocou myši.

Hodnoty prepojené s jazdcami môžete zadať aj priamo. Pri zadávaní hodnôt nastavte v poli **X** hodnoty v rozsahu –100 až 100 a v poli **Y** hodnoty v rozsahu –50 až 50.

Poznámka

- Položku **Vlastné (Custom)** nemožno vybrať, pretože sa automaticky zobrazí po priamom zadaní hodnoty úprav.

X, Y (hodnota úprav monochromatických farieb)

V prípade potreby môžete monochromatické farby upraviť manuálne.
Ak chcete farebné odtiene upraviť, priamo zadajte príslušné hodnoty alebo kliknite na šípky nahor a nadol.
Farebné odtiene môžete tiež upraviť kliknutím alebo posúvaním oblasti úprav pomocou myši.
Hodnota je tiež prepojená s vodorovným a zvislým jazdcom.
Pri zadávaní hodnôt nastavte v poli **X** hodnoty v rozsahu –100 až 100 a v poli **Y** hodnoty v rozsahu –50 až 50.
Vybratá hodnota sa zobrazí na ukážke naľavo.

Po úprave odtieňov kliknite na tlačidlo **OK**.

6. Dokončite nastavenie.

Kliknite na tlačidlo **OK** na karte **Hlavné (Main)**.
Po spustení tlače sa farebný dokument skonvertuje na údaje v odtieňoch sivej s upravenými odtieňmi.
Takto môžete farebný dokument vytlačiť v monochromatickom režime.

Súvisiace témy

- Tlač farebného dokumentu v monochromatickom režime
- Úprava jasu
- Úprava kontrastu

Úprava vyváženia farieb

Môžete upraviť farebné odtiene pri tlači.
Keďže táto funkcia upravuje vyváženie farieb výstupu zmenou pomeru atramentu pre jednotlivé farby, zmení sa celkové vyváženie farieb dokumentu. Ak chcete vyváženie farieb zmeniť výrazným spôsobom, použite aplikačný softvér. Ovládač tlačiarne používajte len na miernu úpravu vyváženia farieb.
Nasledujúci príklad znázorňuje vyváženie farieb, pri ktorom sa zvyšuje intenzita azúrovej a znižuje intenzita žltej, aby boli celkové farby jednotnejšie.

Bez úprav

Úprava vyváženia farieb.

Tiež môžete nastaviť vyváženie farieb na karte **Rýchle nastavenie (Quick Setup)** výberom možnosti **Štandardné (Standard)** alebo **Tlač fotografií (Photo Printing)** pod položkou **Bežne používané nastavenia (Commonly Used Settings)** a následným výberom možnosti **Manuálna úprava farieb/ intenzity (Color/Intensity Manual Adjustment)** pod položkou **Ďalšie funkcie (Additional Features)**.

1. Otvorte okno nastavenia ovládača tlačiarne.

2. Vyberte manuálnu úpravu farieb.

   Na karte **Hlavné (Main)** nastavte položku **Farba/intenzita (Color/Intensity)** na hodnotu **Manuálne (Manual)** a kliknite na tlačidlo **Nastaviť... (Set...)**.

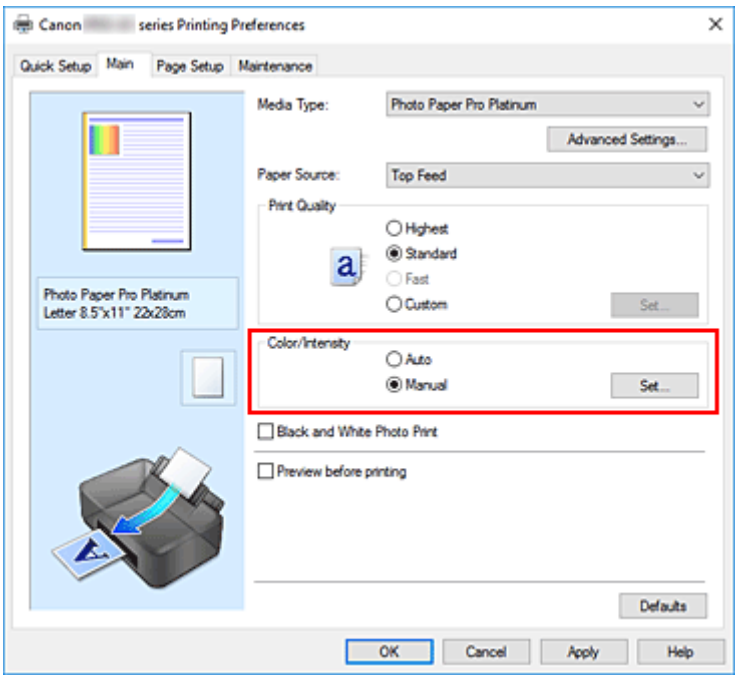

Otvorí sa dialógové okno **Manuálna úprava farieb (Manual Color Adjustment)**.

3. Úprava vyváženia farieb.

K dispozícii sú samostatné jazdce pre farby **Azúrová (Cyan)**, **Purpurová (Magenta)** a **Žltá (Yellow)**. Posunutím príslušného jazdca doprava sa intenzita jednotlivých farieb zvýši a posunutím jazdca doľava sa zníži. Ak sa napríklad zníži intenzita azúrovej, zvýši sa intenzita červenej farby.
Hodnotu spojenú s jazdcom môžete zadať aj priamo. Zadajte hodnotu v rozsahu –50 až 50. Aktuálne nastavenia sa zobrazia v časti s ukážkou nastavení na ľavej strane ovládača tlačiarne.

Po úprave jednotlivých farieb kliknite na tlačidlo **OK**.

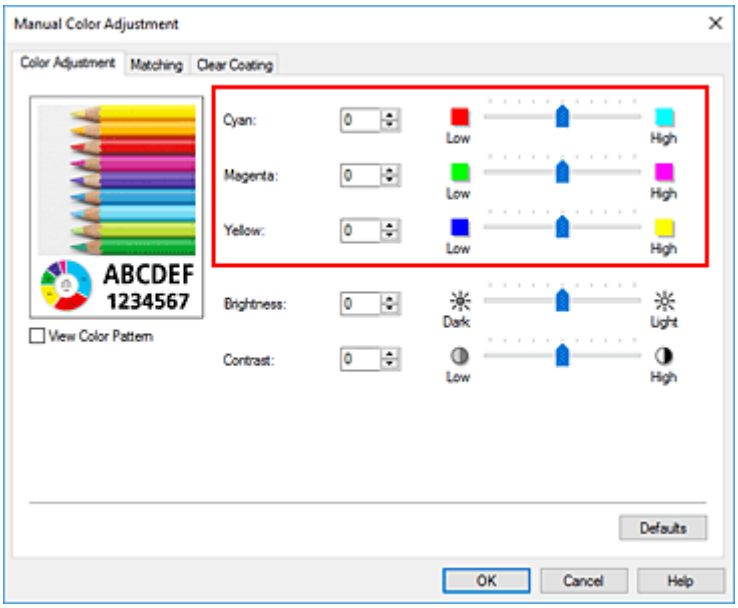

4. Dokončite nastavenie.

Kliknite na tlačidlo **OK** na karte **Hlavné (Main)**.
Pri tlači sa dokument vytlačí s upraveným vyvážením farieb.

Dôležité

- Ak je na karte **Hlavné (Main)** začiarknuté políčko **Tlač čiernobielych fotografií (Black and White Photo Print)**, nemožno nastaviť vyváženie farieb (**Azúrová (Cyan)**, **Purpurová (Magenta)**, **Žltá (Yellow)**).

Súvisiace témy

- Nastavenie úrovne Kvalita tlače (Vlastné)
- Nastavenie korekcie farieb
- Úprava jasu
- Úprava kontrastu

Úprava jasu

Môžete zosvetliť alebo stmaviť celkovú farbu tlačených obrazových údajov.
Nasledujúci príklad znázorňuje prípad, keď sú pri tlači údajov obrázka svetlé farby stmavené.

Bez úprav

Stmaviť svetlé farby

Tiež môžete nastaviť jas na karte **Rýchle nastavenie (Quick Setup)** výberom možnosti **Štandardné (Standard)** alebo **Tlač fotografií (Photo Printing)** pod položkou **Bežne používané nastavenia (Commonly Used Settings)**, a následným výberom možnosti **Manuálna úprava farieb/intenzity (Color/Intensity Manual Adjustment)** pod položkou **Ďalšie funkcie (Additional Features)**.

1. Otvorte okno nastavenia ovládača tlačiarne.

2. Vyberte manuálnu úpravu farieb.

   Na karte **Hlavné (Main)** nastavte položku **Farba/intenzita (Color/Intensity)** na hodnotu **Manuálne (Manual)** a kliknite na tlačidlo **Nastaviť... (Set...)**.

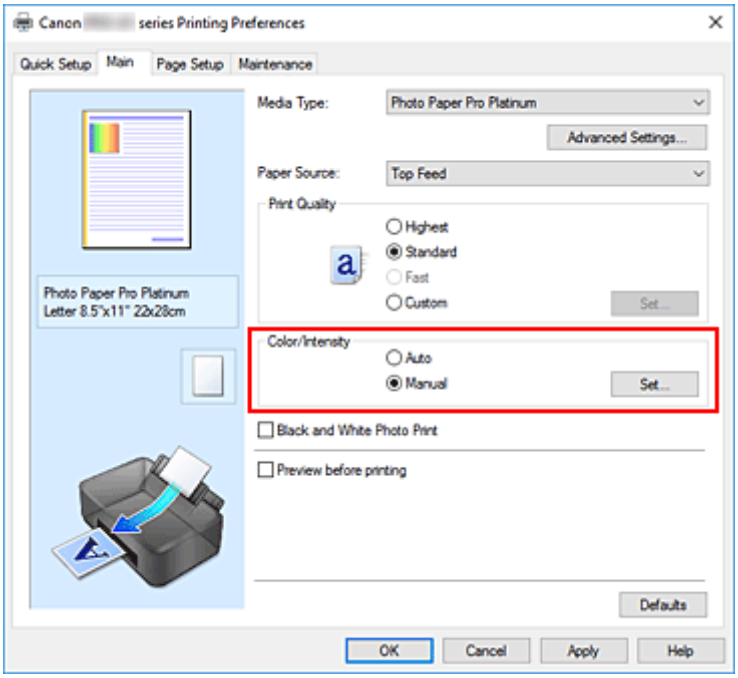

   Otvorí sa dialógové okno **Manuálna úprava farieb (Manual Color Adjustment)**.

3. Úprava jasu

   Posúvaním jazdca **Jas (Brightness)** doprava sa farby zosvetlia (zblednú) a posunutím jazdca doľava farby stmavnú (zintenzívnia sa).

Hodnotu spojenú s jazdcom môžete zadať aj priamo. Zadajte hodnotu v rozsahu –50 až 50. Aktuálne nastavenia sa zobrazia v časti s ukážkou nastavení na ľavej strane ovládača tlačiarne.

Po úprave jasu kliknite na tlačidlo **OK**.

4. Dokončite nastavenie.

Kliknite na tlačidlo **OK** na karte **Hlavné (Main)**.
Pri tlači sa údaje vytlačia s nastaveným jasom.

Súvisiace témy

- Nastavenie úrovne Kvalita tlače (Vlastné)
- Nastavenie korekcie farieb
- Úprava vyváženia farieb
- Úprava kontrastu

Úprava kontrastu

Môžete upraviť kontrast obrázka pri tlači.
Ak chcete zvýrazniť rozdiely medzi svetlými a tmavými časťami obrázkov, zvýšte kontrast. Na druhej strane, ak chcete zjemniť rozdiely medzi svetlými a tmavými časťami obrázkov, znížte kontrast.

Bez úprav

Úprava kontrastu

Kontrast môžete tiež nastaviť na karte **Rýchle nastavenie (Quick Setup)**, a to výberom položky **Manuálna úprava farieb/intenzity (Color/Intensity Manual Adjustment)** v časti **Ďalšie funkcie (Additional Features)**.

1. Otvorte okno nastavenia ovládača tlačiarne.

2. Vyberte manuálnu úpravu farieb.

   Na karte **Hlavné (Main)** nastavte položku **Farba/intenzita (Color/Intensity)** na hodnotu **Manuálne (Manual)** a kliknite na tlačidlo **Nastaviť... (Set...)**.

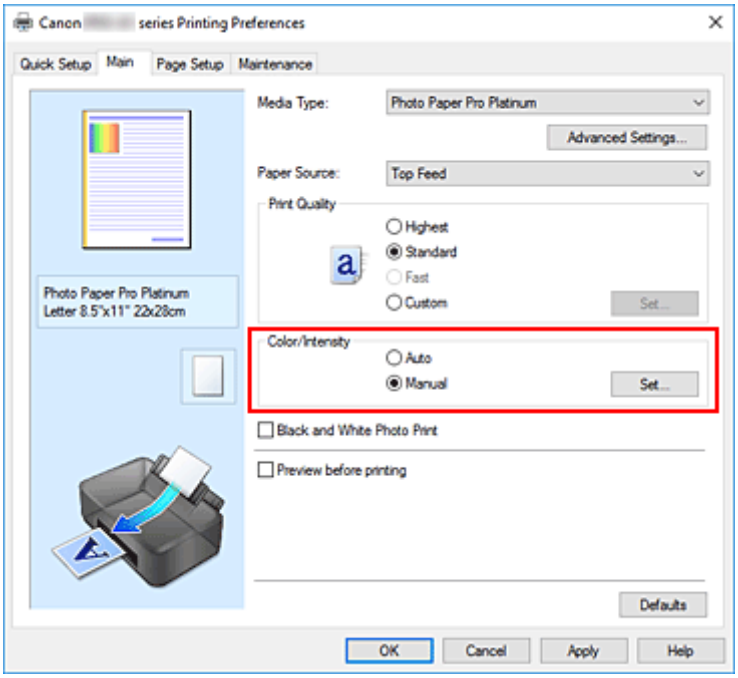

   Otvorí sa dialógové okno **Manuálna úprava farieb (Manual Color Adjustment)**.

3. Úprava kontrastu

Posúvaním jazdca **Kontrast (Contrast)** doprava zvýšite kontrast a posúvaním doľava ho znížite. Hodnotu spojenú s jazdcom môžete zadať aj priamo. Zadajte hodnotu v rozsahu –50 až 50. Aktuálne nastavenia sa zobrazia v časti s ukážkou nastavení na ľavej strane ovládača tlačiarne.

Po úprave kontrastu kliknite na tlačidlo **OK**.

4. Dokončite nastavenie.

Kliknite na tlačidlo **OK** na karte **Hlavné (Main)**.
Pri tlači sa obrázok vytlačí s upraveným kontrastom.

Súvisiace témy

- Nastavenie úrovne Kvalita tlače (Vlastné)
- Nastavenie korekcie farieb
- Úprava vyváženia farieb
- Úprava jasu

Tlač pomocou webovej služby

- Tlač prostredníctvom služby Google Cloud Print

Tlač prostredníctvom služby Google Cloud Print

Tlačiareň je kompatibilná so službou Google Cloud Print™ (Google Cloud Print je služba poskytovaná spoločnosťou Google Inc.).

Použitím služby Google Cloud Print môžete tlačiť odkiaľkoľvek prostredníctvom aplikácií alebo služieb, ktoré podporujú službu Google Cloud Print.

Odosielanie tlačových údajov a tlač cez internet

PO zaregistrovaní tlačiarne v službe Google Cloud Print môžete tlačiť z aplikácií alebo služieb podporujúcich službu Google Cloud Print bez internetového pripojenia.

Odosielanie tlačových údajov a tlač bez internetu

Dôležité

- V závislosti od krajiny alebo oblasti, kde žijete, nemusí byť táto funkcia dostupná.
- Ak chcete tlačiť pomocou služby Google Cloud Print, musíte najskôr získať konto Google a zaregistrovať tlačiareň v službe Google Cloud Print.

  Navyše, na registráciu tlačiarne v službe Google Cloud Print sa vyžaduje pripojenie tlačiarne k internetu. Pripojenie na internet môže byť spoplatnené.
- Vyžaduje sa povolenie funkcie Bonjour v tlačiarni.

Krok č. 1 Získanie konta Google

Krok č. 2 Registrácia tlačiarne v službe Google Cloud Print

Krok č. 3 Tlač z počítača alebo zo smartfónu pomocou služby Google Cloud Print

Dôležité

- Ak sa majiteľ tlačiarne zmení, odstráňte jej registráciu zo služby Google Cloud Print.

  ➡ Odstránenie tlačiarne zo služby Google Cloud Print

  Na odstránenie tlačiarne zo služby Google Cloud Print sa vyžaduje pripojenie tlačiarne k internetu. Pripojenie na internet môže byť spoplatnené.

Získanie konta Google

Ak chcete tlačiť pomocou služby Google Cloud Print, musíte najskôr získať konto Google a zaregistrovať tlačiareň v službe Google Cloud Print.

Poznámka

- Ak už máte konto Google, zaregistrujte tlačiareň v službe Google Cloud Print.

  ➡ Registrácia tlačiarne v službe Google Cloud Print

1. Vytvorte si konto Google.

   Pomocou webového prehľadávača v počítači alebo mobilnom telefóne prejdite do služby Google Cloud Print a zaregistrujte požadované informácie.

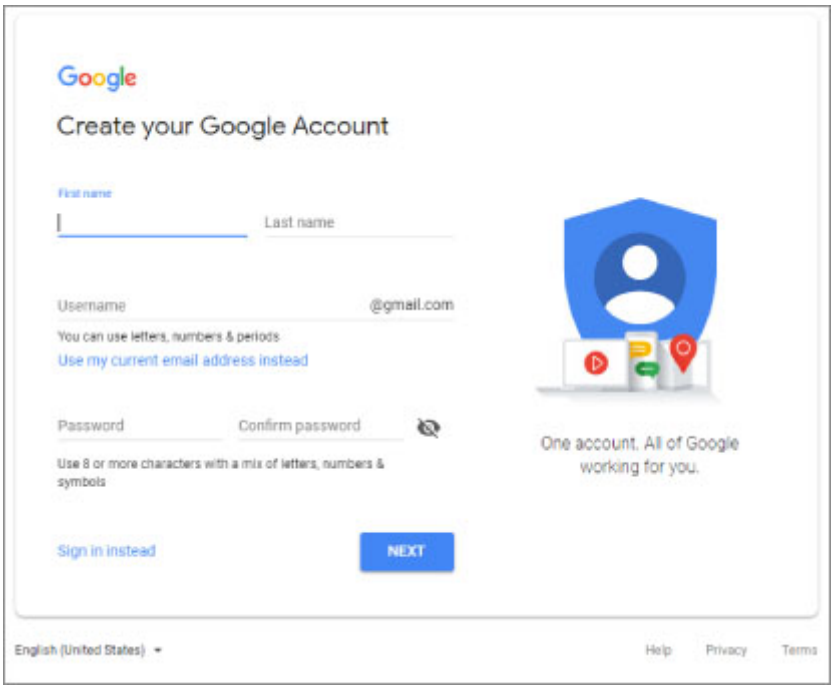

   * Obrazovka znázornená vyššie sa môže zmeniť bez predchádzajúceho upozornenia.

2. Registrácia tlačiarne v službe Google Cloud Print.

Registrácia tlačiarne v službe Google Cloud Print

Tlačiareň možno zaregistrovať v službe Google Cloud Print týmito dvoma spôsobmi.

➡ Registrácia pomocou prehliadača Google Chrome
➡ Registrácia pomocou tlačiarne

Dôležité

- Ak nemáte konto Google, vytvorte si ho.
  ➡ Získanie konta Google
- Ak sa majiteľ tlačiarne zmení, odstráňte jej registráciu zo služby Google Cloud Print.
  ➡ Odstránenie tlačiarne zo služby Google Cloud Print
- Na registráciu tlačiarne v službe Google Cloud Print a jej odstránenie sa vyžaduje pripojenie tlačiarne k internetu. Pripojenie na internet môže byť spoplatnené.
- V závislosti od zariadenia alebo aplikácie, ktoré používate, môže sa zobraziť výzva na zaregistrovanie tlačiarne do aplikácie Google Cloud Print, kým sú tlačiareň a vaše zariadenie pripojené k rovnakej sieti. V takom prípade zaregistrujte tlačiareň podľa zobrazených pokynov.

Registrácia pomocou prehliadača Google Chrome

1. Spustite prehliadač Google Chrome v počítači.
2. Vyberte možnosť **Prihlásiť sa do Chromu (Sign in to Chrome)** buď pod svojím menom, alebo pod (ikonou používateľa) v pravom hornom rohu obrazovky.
3. Prihláste sa do konta Google.
4. Vyberte položku **Nastavenia (Settings)** z ponuky (**Prispôsobiť a ovládať Google Chrome (Customize and control Google Chrome)**).
5. Ak chcete zobraziť informácie, vyberte položku **Rozšírené (Advanced)**.
6. Vyberte položku **Spravovať zariadenia Google Cloud (Manage Google Cloud devices)** pre služby **Google Cloud Print**.
7. Keď sa zobrazí názov modelu vašej tlačiarne a tlačidlo **Pridať tlačiarne (Add printers)**, vyberte možnosť **Pridať tlačiarne (Add printers)**.
8. Keď sa zobrazí správa o úspešnej registrácii tlačiarne, vyberte možnosť **Registrovať (Register)**.

9. Keď sa na displeji LCD tlačiarne zobrazí obrazovka potvrdenia registrácie, vyberte možnosť **Áno (Yes)**.

   Registrácia tlačiarne je dokončená.

10. Tlač z počítača alebo zo smartfónu pomocou služby Google Cloud Print.

Registrácia pomocou tlačiarne

1. Skontrolujte, či je tlačiareň zapnutá.

   ➡ Zdroj napájania

2. Vyberte položku **Rôzne nastavenia (Various settings)** na obrazovke DOMOV a stlačte tlačidlo **OK**.

   ➡ Displej LCD a ovládací panel

3. Pomocou tlačidiel ▲▼ vyberte položku **Nastavenie webových služieb (Web service setup)** a stlačte tlačidlo **OK**.

4. Vyberte položky **Nastav. pripojenia web. služieb (Web service connection setup)** > **Google Cloud Print – nastavenie (Google Cloud Print setup)** > **Registrovať v Google Cloud Print (Register with Google Cloud Print)**.

   Poznámka

   - Ak ste už tlačiareň v službe Google Cloud Print zaregistrovali, zobrazí sa potvrdzujúca správa, aby ste tlačiareň zaregistrovali znova.

5. Keď sa zobrazí potvrdzujúca správa na registráciu tlačiarne, vyberte pomocou ◀▶ tlačidla možnosť **Áno (Yes)** a stlačte tlačidlo **OK**.

6. Keď sa na obrazovke nastavenia tlače služby Google Cloud Print zobrazí správa na výber jazyka, vyberte možnosť **Ďalej (Next)** a stlačte tlačidlo **OK**.

7. Pomocou tlačidiel ▲▼ vyberte jazyk zobrazenia na obrazovke nastavenia tlače v službe Google Cloud Print a stlačte tlačidlo **OK**.

   Zobrazí sa potvrdzujúca správa, aby ste vytlačili overovaciu adresu URL.

8. Vložte hárok obyčajného papiera veľkosti A4 alebo Letter a vyberte možnosť **OK**.

   Vytlačí sa overovacia adresa URL.

9. Uistite sa, že sa vytlačí overovacia adresa URL, vyberte možnosť **Áno (Yes)**.

10. Pomocou webového prehľadávača v počítači alebo v mobilnom zariadení vykonajte postup overenia.

Pomocou webového prehľadávača v počítači alebo v mobilnom zariadení prejdite na adresu URL a podľa pokynov na obrazovke vykonajte postup overenia.

Dôležité

- Prejdenie na vytlačenú adresu URL a vykonanie overenia musí prebehnúť rýchlo.
- Ak prejde časový limit na proces overenia, na displeji LCD tlačiarne sa zobrazí chybové hlásenie. Vyberte možnosť **OK**. Keď sa zobrazí potvrdzujúca správa, aby ste vytlačili overovaciu adresu URL, skúste to znova od kroku 8.

Poznámka

- Pomocou konta Google, ktoré ste získali vopred, vykonajte postup overenia.

11. Keď sa na displeji LCD tlačiarne zobrazí správa o dokončení registrácie, vyberte možnosť **OK**.

Po správnom dokončení postupu overenia sa zobrazia položky registrácie. Po dokončení postupu overenia môžete tlačiť údaje pomocou služby Google Cloud Print.

12. Tlač z počítača alebo zo smartfónu pomocou služby Google Cloud Print.

Tlač z počítača alebo zo smartfónu pomocou služby Google Cloud Print

Ak odošlete tlačové údaje pomocou služby Google Cloud Print, tlačiareň ich automaticky prijme a vytlačí.

Pri tlači z počítača, tabletu, smartfónu alebo iného externého zariadenia pomocou služby Google Cloud Print vložte vopred papier do tlačiarne.

Pomocou služby Google Cloud Print môžte tlačiť niektorým z týchto dvoch spôsobov.

- Tlač cez internet

  Vyžaduje sa pripojenie tlačiarne k internetu.

  ➡ Odosielanie tlačových údajov cez internet

- Tlač bez využitia internetu

  Vyžaduje sa pripojenie tlačiarne k miestnej sieti alebo zapnutie priameho bezdrôtového pripojenia tlačiarne. Vyžaduje sa povolenie funkcie Bonjour v tlačiarni.

  ➡ Odosielanie tlačových údajov bez internetu

Poznámka

- V závislosti od stavu komunikácie môže určitý čas trvať, kým sa tlačové údaje vytlačia, prípadne tlačiarne nemusí tlačové údaje prijať.
- Počas tlače v službe Google Cloud Print sa tlač môže zrušiť v závislosti od stavu tlačiarne, napríklad keď sa tlačiareň používa alebo keď sa vyskytne chyba. Ak chcete obnoviť tlač, skontrolujte stav tlačiarne a znovu spustite tlač pomocou služby Google Cloud Print.
- Informácie o nastaveniach tlače:
  - V závislosti od vybraného typu média alebo veľkosti papiera môže prebehnúť tlač len na jednu stranu, aj keď je vybraná obojstranná tlač.
  - V závislosti od vybraného typu média alebo veľkosti papiera môže byť vytlačený okraj, aj keď je vybraná tlač bez okrajov.
  - Výsledky tlače sa môžu líšiť od tlačeného obrázka v závislosti od tlačových údajov.
  - V závislosti od zariadenia odosielajúceho tlačové údaje možno nebudete môcť vybrať nastavenia tlače, keď odošlete tlačové údaje pomocou služby Google Cloud Print.

Odosielanie tlačových údajov cez internet

Táto časť opisuje spôsob odoslania tlačových údajov z prehliadača Google Chrome v počítači. Postup sa líši v závislosti od zariadenia, aplikácií alebo služieb.

Dôležité

- Na odoslanie tlačových údajov cez internet sa vyžaduje pripojenie tlačiarne k internetu. Pripojenie na internet môže byť spoplatnené.

1. Skontrolujte, či je tlačiareň zapnutá.

➡ Zdroj napájania

Poznámka

- Keď je zapnutá funkcia automatického napájania tlačiarne, tlačiareň sa automaticky zapne, keď dostane údaje na tlač.

2. Spustite prehliadač Google Chrome v počítači.

3. Vyberte možnosť **Prihlásiť sa do Chromu (Sign in to Chrome)** buď pod svojím menom, alebo pod (ikonou používateľa) v pravom hornom rohu obrazovky.

4. Prihláste sa do konta Google.

5. Vyberte položku **Tlač... (Print...)** z ponuky (**Prispôsobiť a ovládať Google Chrome (Customize and control Google Chrome)**).

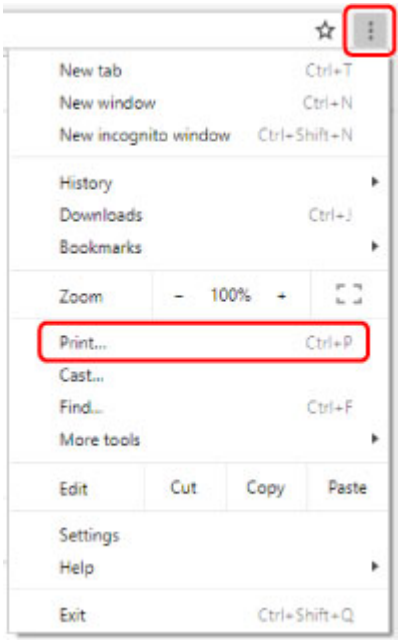

6. Vyberte položku **Zmeniť (Change...)** vedľa položky **Cieľ (Destination)**.

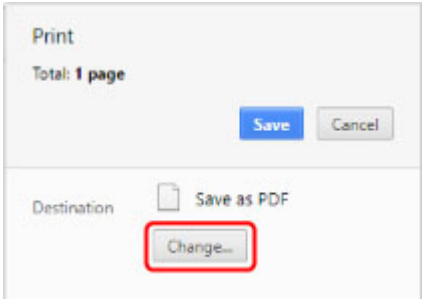

7. Vyberte názov svojho modelu spomedzi tlačiarní zaregistrovaných v službe Google Cloud Print.

8. Vyberte možnosť **Tlač (Print)**.

   Keď dokončíte prípravu tlače pomocou služby Google Cloud Print, tlačiareň automaticky prijme a vytlačí tlačové údaje.

Ak chcete tlačiť zo služby Google Cloud Print okamžite

Keď tlačiareň nemôže automaticky prijímať tlačové údaje alebo keď chcete začať okamžite tlačiť, môžete skontrolovať, či sa v službe Google Cloud Print nachádza tlačová úloha, a spustiť tlač manuálne.

Dodržujte nasledovné kroky.

1. Skontrolujte, či je tlačiareň zapnutá.

   ➡ Zdroj napájania

2. Vyberte položku **Rôzne nastavenia (Various settings)** na obrazovke DOMOV a stlačte tlačidlo **OK**.

   ➡ Displej LCD a ovládací panel

3. Pomocou tlačidiel ▲▼ vyberte položku **Požiadavka na webové služby (Web service inquiry)** a stlačte tlačidlo **OK**.

   Poznámka

   - Ak ste nezaregistrovali tlačiareň v službe Google Cloud Print, položka **Požiadav. na web. služby (Web service inquiry)** sa nezobrazí.

4. Pomocou tlačidiel ▲▼ vyberte položku **Tlačiť z Google Cloud Print (Print from Google Cloud Print)** a stlačte tlačidlo **OK**.

   Zobrazí sa obrazovka s potvrdením, ktorú treba skontrolovať.

5. Pomocou tlačidiel ▲▼ vyberte položku **Áno (Yes)** a stlačte tlačidlo **OK**.

   Ak sú dostupné tlačové údaje, tlačiareň ich prijme a vytlačí.

Odosielanie tlačových údajov bez internetu

Táto časť opisuje spôsob odoslania tlačových údajov z prehliadača Google Chrome v počítači. Postup sa líši v závislosti od zariadenia, aplikácií alebo služieb.

Dôležité

- Vyžaduje sa pripojenie tlačiarne k miestnej sieti alebo zapnutie priameho bezdrôtového pripojenia tlačiarne.

1. Skontrolujte, či je tlačiareň zapnutá.

   ➡ Zdroj napájania

   Poznámka

   - Keď je zapnutá funkcia automatického napájania tlačiarne, tlačiareň sa automaticky zapne, keď dostane údaje na tlač.

2. Spustite prehliadač Google Chrome v počítači.

3. Vyberte možnosť **Prihlásiť sa do Chromu (Sign in to Chrome)** buď pod svojím menom, alebo pod (ikonou používateľa) v pravom hornom rohu obrazovky.

4. Prihláste sa do konta Google.

5. Vyberte položku **Tlač... (Print...)** z ponuky (**Prispôsobiť a ovládať Google Chrome (Customize and control Google Chrome)**).

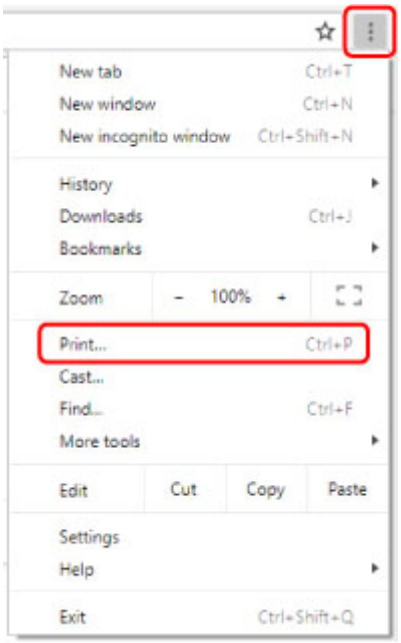

6. Vyberte položku **Zmeniť (Change...)** vedľa položky **Cieľ (Destination)**.

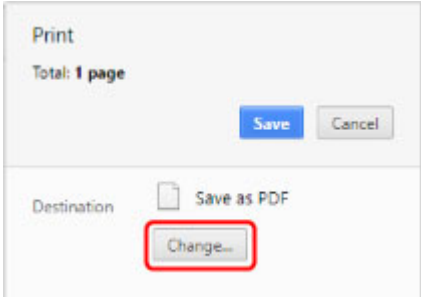

7. Vyberte názov modelu svojej tlačiarne v časti miestnych cieľov.

8. Vyberte možnosť **Tlač (Print)**.

   Keď dokončíte prípravu tlače pomocou služby Google Cloud Print, tlačiareň automaticky prijme a vytlačí tlačové údaje.

Odstránenie tlačiarne zo služby Google Cloud Print

Ak sa majiteľ tlačiarne zmení alebo ak chcete opätovne zaregistrovať tlačiareň, podľa nasledujúceho postupu odstráňte tlačiareň zo služby Google Cloud Print.

Tlačiareň možno odstrániť zo služby Google Cloud Print týmito dvoma spôsobmi.

- Odstránenie pomocou prehliadača Google Chrome
- Odstránenie pomocou tlačiarne

Dôležité

- Na odstránenie tlačiarne zo služby Google Cloud Print sa vyžaduje pripojenie tlačiarne k internetu. Pripojenie na internet môže byť spoplatnené.

Odstránenie pomocou prehliadača Google Chrome

1. Spustite prehliadač Google Chrome v počítači.
2. Vyberte možnosť **Prihlásiť sa do Chromu (Sign in to Chrome)** buď pod svojím menom, alebo pod (ikonou používateľa) v pravom hornom rohu obrazovky.
3. Prihláste sa do konta Google.
4. Vyberte položku **Nastavenia (Settings)** z ponuky (**Prispôsobiť a ovládať Google Chrome (Customize and control Google Chrome)**).
5. Ak chcete zobraziť informácie, vyberte položku **Rozšírené (Advanced)**.
6. Vyberte položku **Spravovať zariadenia Google Cloud (Manage Google Cloud devices)** pre služby **Google Cloud Print**.
7. Vyberte položku **Spravovať (Manage)** vedľa názvu modelu vašej tlačiarne v zozname zariadení.
8. Vyberte položku **Odstrániť (Delete)**.
9. Keď sa zobrazí potvrdzujúca správa o odstránení tlačiarne, stlačte tlačidlo **OK**.

Odstránenie pomocou tlačiarne

1. Skontrolujte, či je tlačiareň zapnutá.

➡ Zdroj napájania

2. Vyberte položku **Rôzne nastavenia (Various settings)** na obrazovke DOMOV a stlačte tlačidlo **OK**.

   ➡ Displej LCD a ovládací panel

3. Pomocou tlačidiel ▲▼ vyberte položku **Nastavenie webových služieb (Web service setup)** a stlačte tlačidlo **OK**.

4. Vyberte položky **Nastav. pripojenia web. služieb (Web service connection setup)** > **Google Cloud Print – nastavenie (Google Cloud Print setup)** > **Odstrániť z Google Cloud Print (Delete from Google Cloud Print)**.

5. Keď sa zobrazí potvrdzovacia obrazovka na odstránenie tlačiarne, vyberte položku **Áno (Yes)** a stlačte tlačidlo **OK**.

6. Po zobrazení správy o dokončení odstránenia stlačte tlačidlo **OK**.

Tlač zo smartfónu alebo tabletu

- Tlač zo zariadení iPhone/iPad/iPod touch (iOS)
- Tlač zo smartfónu/tabletu (Android)
- Pripojenie pomocou režimu priameho bezdrôtového pripojenia

Tlač zo zariadení iPhone/iPad/iPod touch (iOS)

- Tlač zo zariadenia iOS (AirPrint)
- Tlač prostredníctvom služby Google Cloud Print
- Používanie riešenia PIXMA/MAXIFY Cloud Link

Tlač prostredníctvom služby Google Cloud Print

Tlačiareň je kompatibilná so službou Google Cloud Print™ (Google Cloud Print je služba poskytovaná spoločnosťou Google Inc.).

Použitím služby Google Cloud Print môžete tlačiť odkiaľkoľvek prostredníctvom aplikácií alebo služieb, ktoré podporujú službu Google Cloud Print.

Odosielanie tlačových údajov a tlač cez internet

PO zaregistrovaní tlačiarne v službe Google Cloud Print môžete tlačiť z aplikácií alebo služieb podporujúcich službu Google Cloud Print bez internetového pripojenia.

Odosielanie tlačových údajov a tlač bez internetu

Dôležité

- V závislosti od krajiny alebo oblasti, kde žijete, nemusí byť táto funkcia dostupná.
- Ak chcete tlačiť pomocou služby Google Cloud Print, musíte najskôr získať konto Google a zaregistrovať tlačiareň v službe Google Cloud Print.

  Navyše, na registráciu tlačiarne v službe Google Cloud Print sa vyžaduje pripojenie tlačiarne k internetu. Pripojenie na internet môže byť spoplatnené.
- Vyžaduje sa povolenie funkcie Bonjour v tlačiarni.

Krok č. 1 Získanie konta Google

Krok č. 2 Registrácia tlačiarne v službe Google Cloud Print

Krok č. 3 Tlač z počítača alebo zo smartfónu pomocou služby Google Cloud Print

Dôležité

- Ak sa majiteľ tlačiarne zmení, odstráňte jej registráciu zo služby Google Cloud Print.

  ➡ Odstránenie tlačiarne zo služby Google Cloud Print

  Na odstránenie tlačiarne zo služby Google Cloud Print sa vyžaduje pripojenie tlačiarne k internetu. Pripojenie na internet môže byť spoplatnené.

Tlač zo smartfónu/tabletu (Android)

- Tlač prostredníctvom služby Google Cloud Print
- Používanie riešenia PIXMA/MAXIFY Cloud Link
- Tlač pomocou služby Mopria Print Service
- Tlač pomocou služby Canon Print Service

Tlač prostredníctvom služby Google Cloud Print

Tlačiareň je kompatibilná so službou Google Cloud Print™ (Google Cloud Print je služba poskytovaná spoločnosťou Google Inc.).

Použitím služby Google Cloud Print môžete tlačiť odkiaľkoľvek prostredníctvom aplikácií alebo služieb, ktoré podporujú službu Google Cloud Print.

Odosielanie tlačových údajov a tlač cez internet

PO zaregistrovaní tlačiarne v službe Google Cloud Print môžete tlačiť z aplikácií alebo služieb podporujúcich službu Google Cloud Print bez internetového pripojenia.

Odosielanie tlačových údajov a tlač bez internetu

Dôležité

- V závislosti od krajiny alebo oblasti, kde žijete, nemusí byť táto funkcia dostupná.
- Ak chcete tlačiť pomocou služby Google Cloud Print, musíte najskôr získať konto Google a zaregistrovať tlačiareň v službe Google Cloud Print.

  Navyše, na registráciu tlačiarne v službe Google Cloud Print sa vyžaduje pripojenie tlačiarne k internetu. Pripojenie na internet môže byť spoplatnené.
- Vyžaduje sa povolenie funkcie Bonjour v tlačiarni.

Krok č. 1 Získanie konta Google

Krok č. 2 Registrácia tlačiarne v službe Google Cloud Print

Krok č. 3 Tlač z počítača alebo zo smartfónu pomocou služby Google Cloud Print

Dôležité

- Ak sa majiteľ tlačiarne zmení, odstráňte jej registráciu zo služby Google Cloud Print.

  ➡ Odstránenie tlačiarne zo služby Google Cloud Print

  Na odstránenie tlačiarne zo služby Google Cloud Print sa vyžaduje pripojenie tlačiarne k internetu. Pripojenie na internet môže byť spoplatnené.

Pripojenie pomocou režimu priameho bezdrôtového pripojenia

Zariadenia (napr. počítač, smartfón alebo tablet) možno k tlačiarni pripojiť dvomi spôsobmi opísanými nižšie.

- Bezdrôtové pripojenie (pripojenie zariadení prostredníctvom bezdrôtového smerovača)
- Priame bezdrôtové pripojenie (pripojenie zariadení pomocou priameho bezdrôtového pripojenia)

Táto časť opisuje priame bezdrôtové pripojenie, ktoré vám umožní tlač priamo prostredníctvom zariadení pripojených k tlačiarni.

Ak chcete nastaviť a použiť priame bezdrôtové pripojenie, postupujte podľa pokynov uvedených nižšie.

1. Príprava tlačiarne.

   ➡ Zmena nastavení tlačiarne na použitie priameho bezdrôtového pripojenia

2. Príprava zariadenia na pripojenie k tlačiarni.

   ➡ Zmena nastavení zariadenia a jeho pripojenie k tlačiarni

Dôležité

- Pomocou priameho bezdrôtového pripojenia môžete k tlačiarni súčasne pripojiť až 5 zariadení.
- Skontrolujte obmedzenie používania a tlačiareň prepnite na priame bezdrôtové pripojenie.

  ➡ Obmedzenia

Zmena nastavení tlačiarne na použitie priameho bezdrôtového pripojenia

1. Skontrolujte, či je tlačiareň zapnutá.

2. Vyberte položku **Nastavenia siete LAN (LAN settings)** na obrazovke DOMOV a stlačte tlačidlo **OK**.

➡ Položky nastavení na ovládacom paneli

3. Vyberte položku **Priame bezdrôtové pripojenie (Wireless Direct)** a potom stlačte tlačidlo **OK**.

4. Vyberte položku **Nastavenia (Settings)** a potom stlačte tlačidlo **OK**.

5. Vyberte položku **Povol./zakáz. priame bezdr. prip. (Enable/disable Wireless Direct)** a potom stlačte tlačidlo **OK**.

6. Skontrolujte zobrazené hlásenie, vyberte možnosť **Áno (Yes)** a stlačte tlačidlo **OK**.

Po aktivácii režimu priameho bezdrôtového pripojenia sa zobrazí identifikátor SSID alebo iný identifikátor pre použitie tlačiarne s priamym bezdrôtovým pripojením.

Môžete si pozrieť rôzne nastavenia priameho bezdrôtového pripojenia.

Poznámka

- Na pripojenie zariadenia k tlačiarni sa bude vyžadovať heslo. Pri používaní niektorých zariadení sa heslo nevyžaduje.
- Po pripojení zariadenia kompatibilného s technológiou Wi-Fi Direct k tlačiarni, zvoľte v ňom názov zariadenia zobrazený na displeji LCD.
- Nižšie nájdete informácie o zmene identifikátora (SSID) a hesla.

  ➡ Zmeny nastavenia priameho bezdrôtového pripojenia

Zmena nastavení zariadenia a jeho pripojenie k tlačiarni

1. V zariadení zapnite funkciu Wi-Fi.

   V ponuke „Nastavenie“ zariadenia povoľte sieť „Wi-Fi“.

   Ďalšie informácie o zapnutí funkcie Wi-Fi nájdete v príručke k zariadeniu.

2. Vyberte položku „DIRECT-XXXX-PRO-300 series“ („X“ predstavuje alfanumerické znaky) zo zoznamu zobrazeného vo vašom zariadení.

   Poznámka

   - Ak sa položka „DIRECT-XXXX-PRO-300 series“ nezobrazuje na tomto zozname, funkcia priameho bezdrôtového pripojenia nie je aktivovaná.

     Pozrite si časť Zmena nastavení tlačiarne na použitie priameho bezdrôtového pripojenia, kde nájdete, ako povoliť priame bezdrôtové pripojenie.

3. Zadajte heslo.

   Vaše zariadenie je pripojené k tlačiarni.

   Poznámka

   - Skontrolujte heslo priameho bezdrôtového pripojenia.
     1. Vyberte položku **Nastavenia siete LAN (LAN settings)** na obrazovke Domov a stlačte tlačidlo **OK**.
     2. Vyberte položku **Priame bezdrôtové pripojenie (Wireless Direct)** a potom stlačte tlačidlo **OK**.
     3. Vyberte položku **Zobraziť heslo (Show password)** a potom stlačte tlačidlo **OK**.
   - V závislosti od zariadenia, ktoré používate, je potrebné zadať heslo na prepojenie zariadenia a tlačiarne prostredníctvom Wi-Fi. Zadajte heslo nastavené pre tlačiareň.
   - Ak je vaše zariadenie, ktoré je kompatibilné s technológiou Wi-Fi Direct, nastavené na uprednostňovanie technológie Wi-Fi Direct a pripája sa k tlačiarni, na tlačiarni sa zobrazí obrazovka s potvrdením, ktorá sa vás spýta, či povoľujete pripojenie zariadenia k tlačiarni.

     Skontrolujte, či je názov na displeji LCD rovnaký ako názov vášho bezdrôtového komunikačného zariadenia, a vyberte možnosť **Áno (Yes)**.

Zmeny nastavenia priameho bezdrôtového pripojenia

Zmeňte nastavenia priameho bezdrôtového pripojenia podľa nasledujúceho postupu.

1. Vyberte položku **Nastavenia siete LAN (LAN settings)** na obrazovke DOMOV a stlačte tlačidlo **OK**.

2. Vyberte položku **Priame bezdrôtové pripojenie (Wireless Direct)** a potom stlačte tlačidlo **OK**.

3. Vyberte položku **Nastavenia (Settings)** a potom stlačte tlačidlo **OK**.

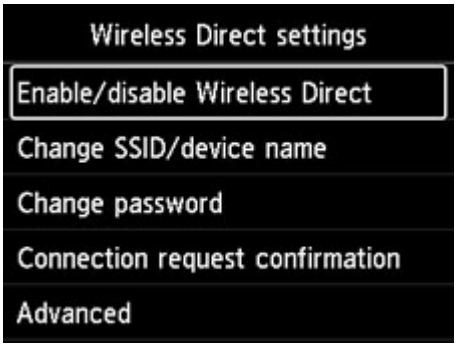

- **Zmeniť SSID/názov zariadenia (Change SSID/device name)**

  Zmeňte identifikátor (SSID) pre priame bezdrôtové pripojenie.

  Identifikátor (SSID) je názov tlačiarne (názov zariadenia) zobrazený na zariadení kompatibilnom so štandardom Wi-Fi Direct.

  Pri zmene identifikátora (SSID) postupujte nasledujúcim spôsobom.

  - Manuálne nastavenie
    1. Stlačte tlačidlo **OK** na zobrazenie obrazovky zadávania.
    2. Zadajte identifikátor alebo názov tlačiarne.
    3. Skontrolujte zadaný obsah a vyberte možnosť **OK**.
  - Automatické nastavenie
    1. Vyberte položku **Aut. aktualiz. (Auto update)**.
    2. Skontrolujte zobrazenú správu a vyberte položku **Áno (Yes)**.

- **Zmeniť heslo (Change password)**

  Zmeňte heslo priameho bezdrôtového pripojenia.

  - Manuálne nastavenie.
    1. Vyberte položku **Zmeniť ručne (Change manually)**.
    2. Stlačte tlačidlo **OK** na zobrazenie obrazovky zadávania.
    3. Zadajte nové heslo (10 znakov).
    4. Skontrolujte zadaný obsah a vyberte možnosť **OK**.
  - Automatické nastavenie

1. Vyberte položku **Aut. aktualiz. (Auto update)**.
2. Skontrolujte zobrazenú správu a vyberte položku **Áno (Yes)**.

- **Potvrdenie žiadosti o pripojenie (Connection request confirmation)**

  Zmeňte nastavenie obrazovky s potvrdením, keď sa zariadenie s podporou Wi-Fi pripojí k tlačiarni.

  Ak chcete, aby tlačiareň zobrazila obrazovku s informáciou o pripájaní zariadenia kompatibilného s funkciou Wi-Fi Direct k tlačiarni, vyberte možnosť **Áno (Yes)**.

  Dôležité

  - Odporúčame nastaviť zobrazenie potvrdzovacej obrazovky, aby ste zabránili neoprávnenému prístupu.

Poznámka

- Ak zmeníte nastavenie priameho bezdrôtového pripojenia tlačiarne, zmeňte aj nastavenie smerovača bezdrôtovej siete zariadenia.

Tlač pomocou ovládacieho panela

- **Tlač šablón, napríklad linajkového alebo milimetrového papiera**

Tlač šablón, napríklad linajkového alebo milimetrového papiera

Na obyčajný papier veľkosti A3, A4, B5 alebo Letter môžete vytlačiť šablónu, napríklad linajkový papier, milimetrový papier alebo kontrolný zoznam.

Na mnohé použitia môžete tlačiť aj vzorový papier, akým sú stránky fotoalbumu či podložky prestierania. Môžete tlačiť na obyčajný papier A3, A4 alebo Letter, matný fotopapier, výkres a iné typy papiera.

➡ Šablóny, ktoré možno vytlačiť
➡ Tlač šablón

Šablóny, ktoré možno vytlačiť

K dispozícii sú nasledujúce šablóny:

- **Vzorový papier**

Môžete si vybrať veľa vzorov.

- **Papier na poznámky**

Môžete si vybrať z troch formátov riadkovania.

Nastavenie na displeji LCD tlačiarne:

  - **Papier na pozn. 1 (8 mm) (Notebook paper 1 (8 mm))**
  - **Papier na pozn. 2 (7 mm) (Notebook paper 2 (7 mm))**
  - **Papier na pozn. 3 (6 mm) (Notebook paper 3 (6 mm))**

- **Milimetrový papier**

Môžete si vybrať z troch veľkostí štvorčekov.

Nastavenie na displeji LCD tlačiarne:

  - **Milim. pap.1 (štvorč. 5 mm) (Graph paper 1 (5 mm grid))**
  - **Milim. pap.2 (štvorč. 3 mm) (Graph paper 2 (3 mm grid))**
  - **Milim. pap.3 (štvorč. 1 mm) (Graph paper 3 (1 mm grid))**

- **Notový papier**

Môžete vytlačiť notový papier s 10 alebo 12 osnovami.

Nastavenie na displeji LCD tlačiarne:

  - **Notový papier 1 (10 osnov) (Staff paper 1 (10 staves))**
  - **Notový papier 1(10 osn/x2) (Staff paper 1(10 staves/x2))**
  - **Notový papier 2 (12 osnov) (Staff paper 2 (12 staves))**
  - **Notový papier 2(12 osn/x2) (Staff paper 2(12 staves/x2))**

- **Kontrolný zoznam**

Môžete vytlačiť poznámkový blok so začiarkavacími políčkami.

Nastavenie na displeji LCD tlačiarne:

Kontrolný zoznam (Checklist)

- **Papier na ručné písanie**

Môžete vytlačiť papier určený na ručné písanie.

Nastavenie na displeji LCD tlačiarne:

Papier na rukopis (3 čiary) (Handwriting paper (3 lines))

- **Týždenný plán**

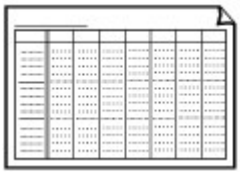

Môžete vytlačiť formulár na týždenné plány.

Nastavenie na displeji LCD tlačiarne:

Týždenný plán (zvislo) (Weekly schedule (vertical))

- **Mesačný plán**

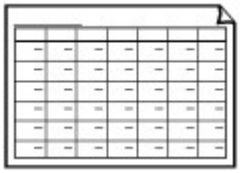

Môžete vytlačiť formulár na mesačné plány.

Nastavenie na displeji LCD tlačiarne:

Mesačný plán (kalendár) (Monthly schedule(calendar))

Tlač šablón

Šablónu vytlačte podľa nasledujúceho postupu.

1. Skontrolujte, či je tlačiareň zapnutá.

   ➡ Zdroj napájania

2. Vyberte položku **Tlač šablóny (Template print)** na obrazovke DOMOV a stlačte tlačidlo **OK**.

   ➡ Displej LCD a ovládací panel

3. Pomocou tlačidiel ▲▼ vyberte šablónu, ktorú chcete vytlačiť, a stlačte tlačidlo **OK**.

   Keď sa zobrazí správa, skontrolujte ju a stlačte tlačidlo **OK**.

   ➡ Šablóny, ktoré možno vytlačiť

4. Pomocou tlačidiel ◀▶ vyberte požadovaný formulár a stlačte tlačidlo **OK**.

5. Ak je to potrebné, zmeňte nastavenie pomocou tlačidiel ▲▼ a stlačte tlačidlo **OK**.

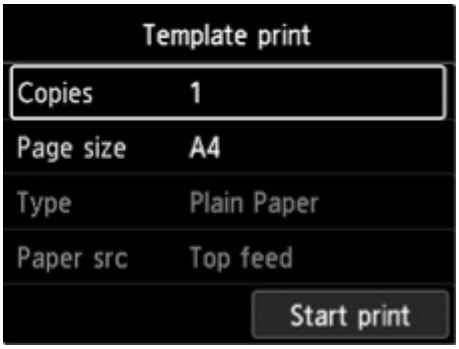

- **Kópie (Copies)**

  Pomocou tlačidiel ▲▼ určte počet kópií a stlačte tlačidlo **OK**.

- **Veľkosť strany (Page size)**

  Pomocou tlačidiel ▲▼ vyberte veľkosť strany a stlačte tlačidlo **OK**.

  Poznámka

  - V závislosti od príslušnej šablóny nemožno zadať niektoré nastavenia veľkosti strany. Ak je táto možnosť zvolená, na displeji LCD tlačiarne sa zobrazuje ikona a **Detaily chyby (Error details)**. V tomto prípade vyberte ikonu ľavom hornom rohu displeja LCD tlačiarne, čím hlásenie skontrolujete a nastavenie zmeníte.

- **Typ (Type)**

  Pomocou tlačidiel ▲▼ vyberte typ média a stlačte tlačidlo **OK**.

  Poznámka

  - Typ papiera je nastavený na možnosť **Plain paper** (Obyčajný papier), s výnimkou vzorového papiera.

- **Zdr. pap. (Paper src)**

  Pri tlači pomocou nastavenia **Tlač šablóny (Template print)**, je položka**Hor. podávač (Top feed)** jedinou možnou pozíciou podávania papiera.

6. Vložte papier.

➡ Vkladanie papiera

Pri tlači vzorového papiera vložte konfigurovateľný obyčajný papier, matný fotopapier alebo výkres.

7. Vyberte položku **Spustiť tlač (Start print)**.

Tlačiareň začne tlačiť.

Tlač z digitálneho fotoaparátu

- Tlač fotografií priamo zo zariadenia kompatibilného so štandardom PictBridge (Wi-Fi)
- Nastavenia tlače PictBridge (Wi-Fi)

Tlač fotografií priamo zo zariadenia kompatibilného so štandardom PictBridge (Wi-Fi)

Pomocou pripojenia Wi-Fi môžete k tlačiarni pripojiť zariadenie kompatibilné so štandardom PictBridge (Wi-Fi), digitálny fotoaparát, videokameru alebo mobilný telefón a tlačiť zaznamenané obrázky priamo bez použitia počítača.

Pripojiteľné zariadenia:

Zariadenie kompatibilné so štandardom PictBridge (Wi-Fi)

Formát tlačiteľných obrazových údajov:

Tlačiareň podporuje snímky* zhotovené pomocou fotoaparátu kompatibilného so štandardom DCF (Design rule for Camera File system – Tvorba systému súborov pre fotoaparáty) a súbory PNG.

* Kompatibilné so štandardom Exif, verzie 2.2/2.21/2.3

Dôležité

- Pripojenie Wi-Fi s tlačiarňou je na použitie tejto funkcie nevyhnutné.

Poznámka

- PictBridge je štandard určený na priamu tlač fotografií bez použitia počítača z pripojených zariadení, akými sú digitálny fotoaparát, digitálna videokamera alebo mobilný telefón vybavený fotoaparátom.

  V tejto príručke sa tlač PictBridge prostredníctvom pripojenia Wi-Fi nazýva ako „PictBridge (Wi-Fi).“
- Pri tlači fotografií so zariadením kompatibilným so štandardom PictBridge (Wi-Fi) pripojeným k tlačiarni odporúčame používať sieťový adaptér dodaný s týmto zaradením. Ak používate batériu kompatibilného zariadenia, skontrolujte, či je úplne nabitá.
- V závislosti od modelu alebo značky zariadenia možno budete musieť pred pripojením kompatibilného zariadenia vybrať režim tlače kompatibilný so štandardom PictBridge (Wi-Fi). Po pripojení k tlačiarni možno budete musieť manuálne zapnúť zariadenie alebo vybrať režim prehrávania.

  Pred pripojením k tlačiarni vykonajte na zariadení kompatibilnom so štandardom PictBridge (Wi-Fi) všetky potrebné operácie podľa pokynov uvedených v príručke k tomuto zariadeniu.

1. Skontrolujte, či je tlačiareň zapnutá.

   ➡ Zdroj napájania

2. Vložte papier.

3. Pripojte kompatibilné zariadenia PictBridge (Wi-Fi) k tlačiarni.

   Nájdite tlačiareň pomocou zariadenia kompatibilného so štandardom PictBridge (Wi-Fi) a pripojte zariadenie kompatibilné so štandardom PictBridge (Wi-Fi) k tlačiarni.

Poznámka

- Ďalšie informácie o rozpoznaní tlačiarne nájdete v príručke k zariadeniu kompatibilnom so štandardom PictBridge (Wi-Fi).

4. Zadajte nastavenia tlače, napríklad typ papiera a rozloženie.

Použite svoje kompatibilné zariadenie PictBridge (Wi-Fi) na výber rovnakej veľkosti a typu papiera, ktorý je vložený v tlačiarni.

➡ Nastavenia v zariadení kompatibilnom so štandardom PictBridge (Wi-Fi)

Ak vaše kompatibilné PictBridge (Wi-Fi) zariadenie nemá ponuku nastavení, zmeňte nastavenie v tlačiarni.

➡ Nastavenia na tlačiarni

Poznámka

- Pri tlači z kompatibilného zariadenia PictBridge (Wi-Fi) nastavte kvalitu tlače pomocou ovládacieho panela na tlačiarni. Kvalitu tlače nemožno nastaviť v zariadení kompatibilnom so štandardom PictBridge (Wi-Fi).

5. Spustite tlač zo zariadenia kompatibilného so štandardom PictBridge (Wi-Fi).

Nastavenia tlače PictBridge (Wi-Fi)

➡ Nastavenia v zariadení kompatibilnom so štandardom PictBridge (Wi-Fi)
➡ Nastavenia na tlačiarni

Nastavenia v zariadení kompatibilnom so štandardom PictBridge (Wi-Fi)

Táto časť opisuje funkciu PictBridge (Wi-Fi) tlačiarne. Informácie o nastaveniach tlače v zariadení kompatibilnom so štandardom PictBridge (Wi-Fi) nájdete v príručke k danému zariadeniu.

Poznámka

- V nasledujúcom opise sa názvy položiek nastavenia uvádzajú podľa položiek používaných v zariadeniach značky Canon kompatibilných so štandardom PictBridge (Wi-Fi). Názvy položiek nastavenia sa môžu líšiť v závislosti od značky a modelu vášho zariadenia.
- Niektoré položky nastavenia vysvetlené v nasledujúcej časti nemusia byť na niektorých zariadeniach dostupné. V takom prípade sa použijú nastavenia vykonané v multifunkčnej tlačiarni. Okrem toho, ak sú v zariadení kompatibilnom so štandardom PictBridge (Wi-Fi) nastavené niektoré položky na možnosť **Predvolené (Default)**, použijú sa nastavenia týchto položiek z tlačiarne.

  ➡ Nastavenia tlače PictBridge

Pri tlači zo zariadenia kompatibilného so štandardom PictBridge (Wi-Fi) možno použiť nasledujúce nastavenia.

- **Veľkosť papiera**
  - A3+
  - A3
  - Letter
  - A4
  - 10 x 15 cm (4 x 6 palca)
  - 13 x 18 cm (5 x 7 palca)
  - 20 x 25 cm (8 x 10 palca)
  - 2L (127,0 x 178,0 mm (5,00 x 7,01 palca))
  - Štvorec: 13 x 13 cm (5" x 5")

  #### Poznámka

  - V závislosti od svojho zariadenia kompatibilného so štandardom PictBridge (Wi-Fi) možno nebudete môcť vybrať niektoré veľkosti papiera alebo sa názvy veľkostí papiera môžu líšiť.

- **Typ papiera**
  - Predvolené:
    - Photo Paper Pro Platinum <PT-101>
  - Fotografický papier:
    - Photo Paper Plus Glossy II <PP-201/PP-301>
    - Photo Paper Plus Semi-gloss <SG-201>
    - Matte Photo Paper <MP-101>

- Fotografický papier na rýchlu tlač:
  - Photo Paper Pro Platinum <PT-101>
  - Photo Paper Pro Luster <LU-101>
- Obyčajný papier:
  - Obyčajný papier

  Ak je položka **Typ papiera (Paper type)** nastavená na možnosť **Obyčajný papier (Plain)**, tlač bez okrajov bude vypnutá aj v prípade, ak je položka **Rozlož. (Layout)** nastavená na možnosť **Bez okrajov (Borderless)**.

- **Rozloženie**

  Predvolené nastavenie (výber podľa nastavenia v tlačiarni), Bez okrajov, S okrajmi, 1 na strane*1, 20 na strane*2, 35 na strane*3

  *1, *2 V prípade zariadenia značky Canon kompatibilného so štandardom PictBridge (Wi-Fi) výber položiek so značkou „i“ umožní tlačiť informácie o snímaní (údaje Exif) vo formáte zoznamu (20 na strane) alebo na okraje určeného formátu (1 na strane). (Nemusí byť k dispozícii pri niektorých zariadeniach značky Canon kompatibilných so štandardom PictBridge (Wi-Fi).)

  *3 Tlač s rozložením Štýl filmu 35 mm (rozloženie Kontaktná tlač). K dispozícii len pri zariadeniach značky Canon kompatibilných so štandardom PictBridge (Wi-Fi). (Nemusí byť k dispozícii pri niektorých zariadeniach značky Canon kompatibilných so štandardom PictBridge (Wi-Fi).)

- **Tlač dátumu a č. súboru**

  Predvolené nastavenie (Vypnuté: Netlačí sa), Dátum, Č. súboru, Oba, Vypnuté

- **Optimalizácia obrazu**

  Predvolené nastavenie (výber podľa nastavenia v multifunkčnej tlačiarni), Zapnuté (automatická oprava fotografií)*1, Vypnuté, Červené oči*2

  *1 Na nasnímanej fotografii sa rozpozná scéna alebo tvár postavy a automaticky sa vykoná najvhodnejšia korekcia každej fotografie. Pri tlači sa tým zosvetlí tvár, ktorá v dôsledku svetla na pozadí pôsobí tmavo. Takisto sa analyzuje typ scény, napríklad scenéria, nočná scéna alebo postava, a každá scéna sa automaticky upraví na tlač s použitím najvhodnejšej farby, jasu a kontrastu.

  *2 Možno vybrať len na niektorých zariadenia značky Canon s podporou PictBridge (Wi-Fi). (V závislosti od zariadenia sa nemusí dať vybrať.)

- **Orezanie**

  Predvolené nastavenie (Vypnuté: Bez orezania), Zapnuté (postupujte podľa nastavenia fotoaparátu), Vypnuté

Nastavenia na tlačiarni

Nastavenia tlače prostredníctvom štandardu PictBridge (Wi-Fi) môžete zmeniť na obrazovke **Nastavenia tlače PictBridge (PictBridge print settings)**. Nastavte nastavenia tlačiarne na **Predvolené (Default)** na zariadení s podporou PictBridge (Wi-Fi) v prípade, že chcete tlačiť podľa nastavení tlačiarne.

Táto časť opisuje postup zobrazenia obrazovky **Nastavenia tlače PictBridge (PictBridge print settings)**.

1. Skontrolujte, či je tlačiareň zapnutá.

   ➡ Zdroj napájania

2. Vyberte položku **Rôzne nastavenia (Various settings)** na obrazovke DOMOV a stlačte tlačidlo **OK**.

   ➡ Displej LCD a ovládací panel

3. Pomocou tlačidiel ▲▼ vyberte položku **Nastavenia zariadenia (Printer settings)** a stlačte tlačidlo **OK**.

4. Pomocou tlačidiel ▲▼ vyberte položku **Nastavenia tlače PictBridge (PictBridge print settings)** a stlačte tlačidlo **OK**.

5. Skontrolujte zobrazené hlásenie a stlačte tlačidlo **OK**.

   Zobrazí sa obrazovka **Nastavenia tlače PictBridge (PictBridge print settings)**.

   Ďalšie informácie o položkách nastavenia:

   ➡ Nastavenia tlače PictBridge

Softvér pre Windows

- **Ovládač tlačiarne**
  - Prehľad ovládača tlačiarne
  - Opis ovládača tlačiarne
  - Aktualizácia ovládača tlačiarne
- **Tlač pomocou aplikačného softvéru Canon**
  - Príručka aplikácie Easy-PhotoPrint Editor
  - Príručka aplikácie Preview
  - Príručka aplikácie Professional Print & Layout
  - Sprievodca tlačou digitálnych fotografií
  - Príručka aplikácie IJ Network Device Setup Utility
  - Príručka aplikácie Media Configuration Tool
  - Príručka aplikácie PosterArtist

Ovládač tlačiarne

- Prehľad ovládača tlačiarne
- Opis ovládača tlačiarne
- Aktualizácia ovládača tlačiarne

Prehľad ovládača tlačiarne

- **Ovládač tlačiarne Canon IJ**
  - Ako otvoriť okno nastavenia ovládača tlačiarne
- **Monitor stavu tlačiarne Canon IJ**
  - Kontrola stavu atramentu z počítača
- **Pokyny na používanie (ovládač tlačiarne)**
- **Canon IJ – ukážka**
- **Odstránenie nežiaducej tlačovej úlohy**

Ovládač tlačiarne Canon IJ

Ovládač tlačiarne Canon IJ (ďalej jednoducho označovaný ako ovládač tlačiarne) je softvér, ktorý nainštalujete do počítača a umožníte mu tak komunikáciu s tlačiarňou.

Ovládač tlačiarne konvertuje tlačové údaje vytvorené v aplikačnom softvéri na údaje, ktorým tlačiareň rozumie, a skonvertované údaje odosiela do tlačiarne.

Pretože rôzne tlačiarne podporujú rôzne formáty údajov, potrebujete ovládač tlačiarne, ktorý podporuje vašu tlačiareň.

Inštalácia ovládača tlačiarne

Ovládač tlačiarne nainštalujte z Inštalačného disku alebo webovej lokality našej spoločnosti.

Výber ovládača tlačiarne

Ak chcete zadať v ovládači tlačiarne, otvorte dialógové okno **Tlačiť (Print)** aplikačného softvéru, ktorý používate, a vyberte položku „Canon XXX“ (kde „XXX“ je názov modelu).

Zobrazenie príručky z ovládača tlačiarne

Ak chcete na obrazovke nastavenia ovládača tlačiarne zobraziť opis karty s nastavením, kliknite na tejto karte na tlačidlo **Pomocník (Help)**.

Súvisiaca téma

➡ Ako otvoriť okno nastavenia ovládača tlačiarne

Ako otvoriť okno nastavenia ovládača tlačiarne

Obrazovku nastavenia ovládača tlačiarne možno zobraziť z aplikačného softvéru alebo kliknutím na ikonu tlačiarne.

Zobrazenie obrazovky nastavenia ovládača tlačiarne z aplikačného softvéru

Pomocou tohto postupu nastavte pri tlači nastavenia tlače.

1. Výber príkazu tlače z aplikačného softvéru

   Príkaz **Tlačiť (Print)** nájdete zvyčajne v ponuke **Súbor (File)**.

2. Vyberte model svojej tlačiarne a kliknite na tlačidlo **Predvoľby (Preferences)** (alebo **Vlastnosti (Properties)**)

   Zobrazí sa obrazovka nastavenia ovládača tlačiarne.

Poznámka

- V závislosti od používaného aplikačného softvéru sa môžu názvy príkazov a ponúk a počet krokov líšiť. Podrobné informácie nájdete v pokynoch na obsluhu aplikačného softvéru.

Zobrazenie obrazovky nastavenia ovládača tlačiarne kliknutím na ikonu tlačiarne

Z obrazovky nastavenia môžete vykonať údržbové operácie v tlačiarni, ako je čistenie tlačovej hlavy alebo definovanie nastavení tlače, ktoré chcete zdieľať vo všetkých aplikačných softvéroch.

1. Vyberte položky **Ovládací panel (Control Panel)** -> **Hardvér a zvuk (Hardware and Sound)** -> **Zariadenia a tlačiarne (Devices and Printers)**

2. Kliknite pravým tlačidlom myši na ikonu svojho modelu. Po zobrazení ponuky vyberte možnosť **Predvoľby tlače (Printing preferences)**

   Zobrazí sa obrazovka nastavenia ovládača tlačiarne.

Dôležité

- Po otvorení nastavení ovládača tlačiarne prostredníctvom **Vlastností tlačiarne (Printer properties)** sa zobrazia karty v súvislosti s funkciami systému Windows, akými sú **Porty (Ports)** (alebo **Rozšírené (Advanced)**). Tieto karty sa nezobrazia pri otvorení prostredníctvom položky **Predvoľby tlače (Printing preferences)** alebo aplikačného softvéru. Informácie o kartách týkajúcich sa funkcií systému Windows nájdete v používateľskej príručke k systému Windows.

Monitor stavu tlačiarne Canon IJ

Aplikácia Monitor stavu tlačiarne Canon IJ zobrazuje stav tlačiarne a priebeh tlače. Stav tlačiarne symbolizujú obrázky, ikony a hlásenia v monitore stavu.

Spustenie aplikácie Monitor stavu tlačiarne Canon IJ

Aplikácia Monitor stavu tlačiarne Canon IJ sa spúšťa automaticky po odoslaní tlačových údajov do tlačiarne. Po spustení sa aplikácia Monitor stavu tlačiarne Canon IJ zobrazí ako tlačidlo na paneli úloh.

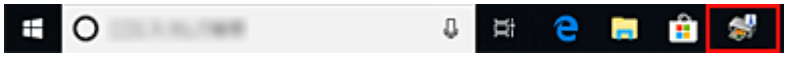

Kliknite na tlačidlo monitora stavu zobrazené na paneli úloh. Zobrazí sa aplikácia Monitor stavu tlačiarne Canon IJ.

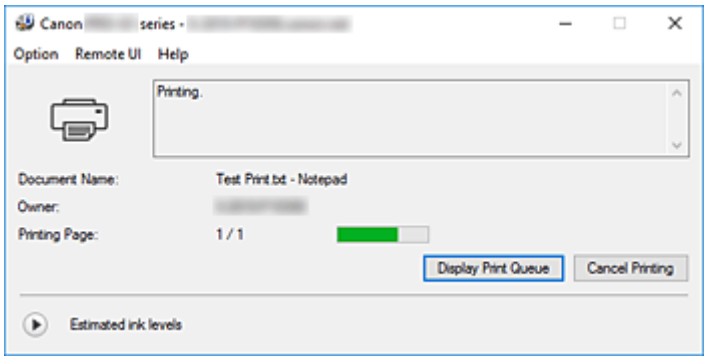

Poznámka

- Ak chcete aplikáciu Monitor stavu tlačiarne Canon IJ otvoriť, keď tlačiareň netlačí, otvorte okno nastavenia ovládača tlačiarne a kliknite na tlačidlo **Zobraziť stav tlačiarne (View Printer Status)** na karte **Údržba (Maintenance)**.
- Informácie zobrazené v aplikácii Monitor stavu tlačiarne Canon IJ sa môžu líšiť v závislosti od krajiny alebo oblasti, v ktorej tlačiareň používate.

Pokiaľ sa vyskytnú chyby

Aplikácia Monitor stavu tlačiarne Canon IJ sa automaticky zobrazí v prípade, že sa vyskytne chyba (napríklad sa v tlačiarni minie papier alebo je v nej nedostatok atramentu).

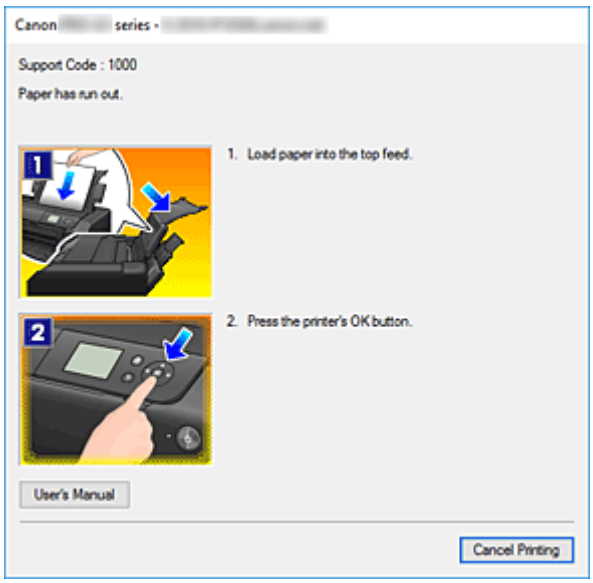

V takých prípadoch vykonajte príslušné kroky uvedené na obrazovke.

Súvisiaca téma

➡ Opis aplikácie Monitor stavu tlačiarne Canon IJ

Kontrola stavu atramentu z počítača

Môžete skontrolovať množstvo zostávajúceho atramentu a typy kaziet s atramentom pre svoj model.

1. Otvorte okno nastavenia ovládača tlačiarne.

2. Spustenie aplikácie Monitor stavu tlačiarne Canon IJ

   Na karte **Údržba (Maintenance)** kliknite na tlačidlo **Zobraziť stav tlačiarne (View Printer Status)**. Otvorí sa nástroj Canon IJ Status Monitor.

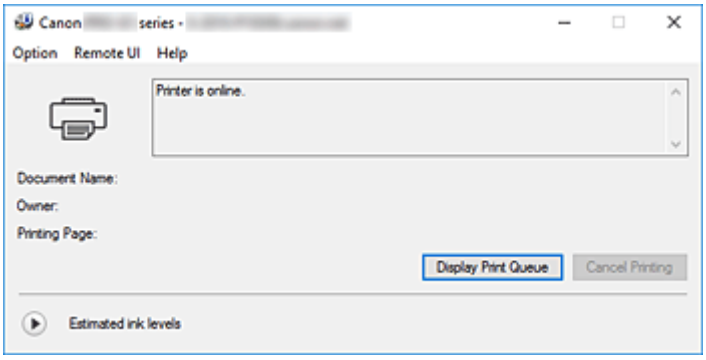

3. Obrazovka **Odhadované úrovne atramentu (Estimated ink levels)**

   V prípade položky **Odhadované úrovne atramentu (Estimated ink levels)** kliknite na ikonu (trojuholník), čím zobrazíte nákres stavu atramentu.

Poznámka

- Informácie zobrazené v aplikácii Monitor stavu tlačiarne Canon IJ sa môžu líšiť v závislosti od krajiny alebo oblasti, v ktorej tlačiareň používate.
- Pri tlači na papier veľkosti A3 alebo väčšej sa pred dokončením tlače môže minúť atrament, prípadne sa môže vytlačiť nejasný alebo pruhovaný výtlačok (s bielymi čiarami).

Pokyny na používanie (ovládač tlačiarne)

Na tento ovládač tlačiarne sa vzťahujú nasledujúce obmedzenia. Pri používaní ovládača tlačiarne pamätajte na tieto body.

Obmedzenia ovládača tlačiarne

- V závislosti od typu tlačeného dokumentu nemusí spôsob podávania papiera vybratý v ovládači tlačiarne správne fungovať.
  V takom prípade otvorte okno nastavenia ovládača tlačiarne z dialógového okna **Tlačiť (Print)** aplikačného softvéru a skontrolujte nastavenie v poli **Zdroj papiera (Paper Source)** na karte **Hlavné (Main)**.
- Pri používaní niektorých aplikácií nemusí byť povolené nastavenie **Kópie (Copies)** na karte **Nastavenie strany (Page Setup)** ovládača tlačiarne.
  V takom prípade používajte nastavenie kópií v dialógovom okne **Tlačiť (Print)** aplikačného softvéru.
- Ak nastavenie **Jazyk (Language)** vybraté v dialógovom okne **Informácie (About)** na karte **Údržba (Maintenance)** nezodpovedá jazyku rozhrania operačného systému, okno nastavenia ovládača tlačiarne sa nemusí zobrazovať správne.
- Nemeňte položky vlastností tlačiarne, ktoré sa nachádzajú na karte **Rozšírené (Advanced)**. Ak niektoré z týchto položiek zmeníte, nebudete môcť správne používať nasledujúce funkcie.
  Nasledujúce funkcie nebudú pracovať ani v prípade, ak je v dialógovom okne **Tlačiť (Print)** aplikačného softvéru vybratá položka **Tlačiť do súboru (Print to file)**, ani s aplikáciami zakazujúcimi zaraďovanie do frontu EMF, ako je aplikácia Adobe Photoshop LE alebo MS Photo Editor.
  - **Ukážka pred tlačou (Preview before printing)** na karte **Hlavné (Main)**
  - **Zabránenie strate tlačových údajov (Prevention of Print Data Loss)** v dialógovom okne **Možnosti tlače (Print Options)** na karte **Nastavenie strany (Page Setup)**
  - **Rozloženie strany (Page Layout)**, **Dlaždice/plagát (Tiling/Poster)**, **Brožúra (Booklet)**, **Obojstranná tlač (manuálne) (Duplex Printing (Manual))**, **Zadať okraj... (Specify Margin...)**, **Tlačiť od poslednej strany (Print from Last Page)**, **Zoradiť (Collate)** a **Pečiatka/pozadie... (Stamp/Background...)** na karte **Nastavenie strany (Page Setup)**
- Keďže sa rozlíšenie zobrazenia ukážky líši od rozlíšenia pri tlači, text a čiary pri zobrazení ukážky môžu byť iné ako na skutočnom výtlačku.
- Pri používaní niektorých aplikácií sa tlač rozdelí na viacero tlačových úloh.
  Ak chcete tlač zrušiť, odstráňte všetky rozdelené tlačové úlohy.
- Ak sa obrazové údaje nevytlačia správne, z karty **Nastavenie strany (Page Setup)** zobrazte dialógové okno **Možnosti tlače (Print Options)** a zmeňte nastavenie položky **Zakázať korekciu ICM vyžadovanú aplikačným softvérom (Disable ICM required from the application software)**. Tým sa môže problém vyriešiť.

Dôležité poznámky k aplikáciám s obmedzeniami

- Na program Microsoft Word (od spoločnosti Microsoft Corporation) sa vzťahujú nasledujúce obmedzenia.
  - Ak program Microsoft Word obsahuje rovnaké funkcie tlače ako ovládač tlačiarne, nastavte ich pomocou programu Word.

- Pri použití možnosti **Prispôsobiť strane (Fit-to-Page)**, **S nastavenou mierkou (Scaled)** alebo **Rozloženie strany (Page Layout)** pre položku **Rozloženie strany (Page Layout)** na karte **Nastavenie strany (Page Setup)** ovládača tlačiarne sa dokument v určitých verziách programu Word nemusí vytlačiť normálne.
- Ak je položka **Veľkosť strany (Page Size)** v aplikácii Word nastavená na hodnotu „XXX Zväčšiť/zmenšiť“, dokument sa nemusí normálne vytlačiť v niektorých verziách aplikácie Word.
  V takom prípade postupujte podľa nasledujúcich krokov.
  1. Otvorte dialógové okno **Tlačiť (Print)** programu Word.
  2. Otvorte okno nastavenia ovládača tlačiarne a na karte **Nastavenie strany (Page Setup)** nastavte položku **Veľkosť strany (Page Size)** na rovnakú veľkosť papiera, akú ste zadali v programe Word.
  3. Nastavte požadovanú hodnotu položky **Rozloženie strany (Page Layout)** a kliknutím na tlačidlo **OK** zatvorte okno.
  4. Zatvorte dialógové okno **Tlačiť (Print)** bez spustenia tlače.
  5. Znova otvorte dialógové okno **Tlačiť (Print)** programu Word.
  6. Otvorte okno nastavenia ovládača tlačiarne a kliknite na tlačidlo **OK**.
  7. Spustite tlač.

- Ak je v programe Adobe Illustrator (od spoločnosti Adobe Systems Incorporated) povolená tlač bitových máp, tlač môže určitý čas trvať alebo sa niektoré údaje nemusia vytlačiť. Tlačte až po tom, ako v dialógovom okne **Tlačiť (Print)** zrušíte začiarknutie políčka **Tlač bitových máp (Bitmap Printing)**.

Canon IJ – ukážka

Canon IJ – ukážka je aplikačný softvér, v ktorom sa zobrazuje ukážka výsledku tlače pred skutočným vytlačením dokumentu.

Ukážka odráža nastavenia vybraté v ovládači tlačiarne a umožňuje skontrolovať rozloženie dokumentu, poradie tlače a počet strán. Môžete tiež zmeniť nastavenia typu média a zdroja papiera.

Ak chcete zobraziť ukážku pred tlačou, otvorte okno nastavenia ovládača tlačiarne, kliknite na kartu **Hlavné (Main)** a začiarknite políčko **Ukážka pred tlačou (Preview before printing)**.

Ak ukážku pred tlačou nechcete zobraziť, začiarknutie políčka zrušte.

Súvisiaca téma

➡ Zobrazenie výsledkov tlače ešte pred tlačou

Odstránenie nežiaducej tlačovej úlohy

Ak tlačiareň nespustí tlač, mohli v nej zostať údaje zrušených alebo zlyhaných tlačových úloh. Nežiaducu tlačovú úlohu odstráňte pomocou aplikácie Monitor stavu tlačiarne Canon IJ.

1. Zobrazenie Monitor stavu tlačiarne Canon IJ

   Kliknite na ikonu monitora stavu tlačiarne Canon IJ zobrazenú na paneli úloh.
   Zobrazí sa aplikácia Monitor stavu tlačiarne Canon IJ.

2. Zobrazte tlačové úlohy.

   Kliknite na položku **Zobraziť tlačový front (Display Print Queue)**.
   Otvorí sa okno tlačového frontu.

3. Odstráňte tlačové úlohy.

   Vyberte tlačové úlohy, ktoré chcete vymazať a vyberte možnosť **Zrušiť (Cancel)** v ponuke **Dokument (Document)**.
   Po zobrazení potvrdzujúcej správy kliknite na tlačidlo **Áno (Yes)**.

   Tlačová úloha sa odstráni.

Dôležité

- Používatelia, ktorým nebolo udelené povolenie na prístup k správe tlačiarne, nemôžu odstrániť tlačovú úlohu iného používateľa.

Opis ovládača tlačiarne

- Opis karty Rýchle nastavenie
- Opis karty Hlavné
- Opis karty Nastavenie strany
- Opis karty Údržba
- Opis aplikácie Monitor stavu tlačiarne Canon IJ
- Opis aplikácie Canon IJ – ukážka

Opis karty Rýchle nastavenie

Karta **Rýchle nastavenie (Quick Setup)** slúži na uloženie bežne používaných nastavení tlače. Keď vyberiete uložené nastavenie, tlačiareň sa automaticky prepne na predvolené hodnoty.

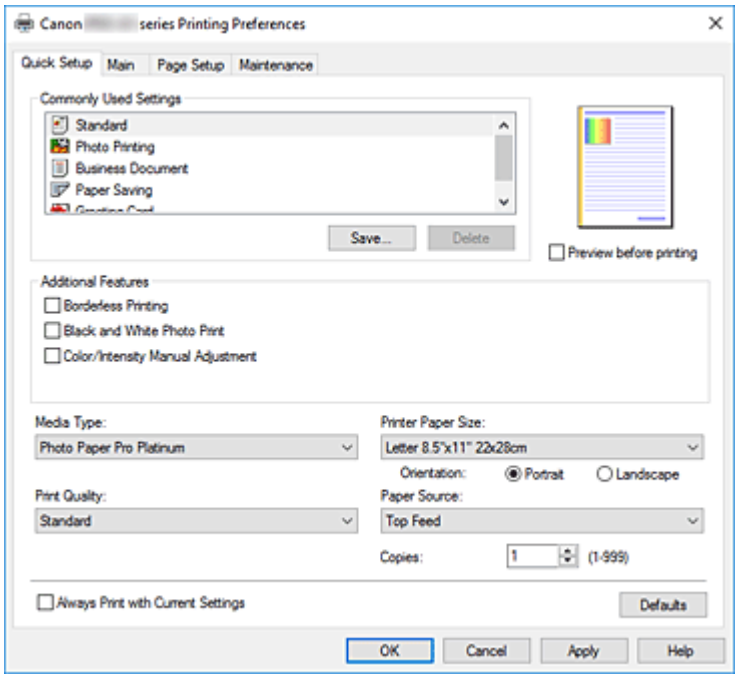

Bežne používané nastavenia (Commonly Used Settings)

Názvy a ikony často používaných profilov tlače sú uložené. Po výbere profilu tlače v súlade s účelom dokumentu sa použijú nastavenia, ktoré zodpovedajú danému účelu.

Okrem toho sa v poli **Ďalšie funkcie (Additional Features)** zobrazia funkcie, ktoré by mohli byť užitočné pre vybraný profil tlače.

Takisto môžete profil tlače zmeniť a uložiť ho pod novým názvom. Uložený profil tlače môžete odstrániť.

Usporiadanie profilov môžete zmeniť tak, že jednotlivé profily presuniete, alebo podržaním stlačeného klávesu Ctrl a stláčaním klávesov so šípkou nadol alebo nahor.

Štandardná (Standard)

Toto sú výrobné nastavenia.

Ak boli položky **Veľkosť strany (Page Size)**, **Orientácia (Orientation)** a **Kópie (Copies)** nastavené v aplikačnom softvéri, tieto nastavenia majú prednosť.

Tlač fotografií (Photo Printing)

Ak vyberiete toto nastavenie pri tlači fotografie, nastaví sa fotografický papier a bežne používaná veľkosť fotografie. Začiarkavacie políčko **Tlač bez okrajov (Borderless Printing)** sa označí automaticky.

Ak boli položky **Orientácia (Orientation)** a **Kópie (Copies)** nastavené v aplikačnom softvéri, tieto nastavenia majú prednosť.

Obchodný dokument (Business Document)

Toto nastavenie vyberte, keď tlačíte všeobecný dokument.

Ak boli položky **Veľkosť strany (Page Size)**, **Orientácia (Orientation)** a **Kópie (Copies)** nastavené v aplikačnom softvéri, tieto nastavenia majú prednosť.

Úspora papiera (Paper Saving)

Toto nastavenie vyberte, aby ste ušetrili papier, keď tlačíte všeobecný dokument. Polia **Tlač 2 strán na 1 (2-on-1 Printing)** a **Obojstranná tlač (manuálne) (Duplex Printing (Manual))** sa začiarknu automaticky.

Ak boli položky **Veľkosť strany (Page Size)**, **Orientácia (Orientation)** a **Kópie (Copies)** nastavené v aplikačnom softvéri, tieto nastavenia majú prednosť.

Pohľadnica (Greeting Card)

Ak vyberiete toto nastavenie pre tlač pohľadnice, pole **Typ média (Media Type)** sa automaticky nastaví na možnosť **Atramentová pohľadnica (Inkjet Greeting Card)**. Položka **Kvalita tlače (Print Quality)** sa tiež nastaví na možnosť **Najvyššie (Highest)** a k položke **Tlač bez okrajov (Borderless Printing)** sa pridá značka začiarknutia.

Uložiť... (Save...)

Zobrazí sa Dialógové okno **Uloženie bežne používaných nastavení**.

Kliknite na toto tlačidlo, keď chcete uložiť informácie, ktoré ste nastavili na kartách **Rýchle nastavenie (Quick Setup)**, **Hlavné (Main)** a **Nastavenie strany (Page Setup)** do zoznamu **Bežne používané nastavenia (Commonly Used Settings)**.

Odstrániť (Delete)

Uložený profil tlače sa odstráni.

Vyberte názov nastavenia, ktoré chcete odstrániť zo zoznamu **Bežne používané nastavenia (Commonly Used Settings)**, a kliknite na tlačidlo **Odstrániť (Delete)**. Po zobrazení potvrdzujúcej správy kliknutím na tlačidlo **OK** odstráňte zadaný profil tlače.

Poznámka

- Profily tlače uložené pri úvodnom nastavovaní nemožno odstrániť.

Ukážka nastavení

Na obrázku papiera je znázornené, ako bude originál rozložený na hárku papiera.

Môžete skontrolovať celkový obraz rozloženia.

Ukážka pred tlačou (Preview before printing)

Zobrazí sa vzhľad výsledku tlače pred samotnou tlačou údajov.

Ak chcete zobraziť ukážku pred tlačou, začiarknite toto políčko.

Ak ukážku zobraziť nechcete, začiarknutie tohto políčka zrušte.

Ďalšie funkcie (Additional Features)

Zobrazia sa často používané užitočné funkcie pre profil tlače, ktorý ste vybrali pre nastavenie **Bežne používané nastavenia (Commonly Used Settings)** na karte **Rýchle nastavenie (Quick Setup)**.

Keď pohnete kurzorom myši v blízkosti funkcie, ktorú možno zmeniť, zobrazí sa opis danej funkcie.

Ak chcete funkciu povoliť, začiarknite príslušné políčko.

Pre niektoré funkcie môžete nastaviť podrobné nastavenia na kartách **Hlavné (Main)** a **Nastavenie strany (Page Setup)**.

Dôležité

- V závislosti od profilov tlače sa môžu určité funkcie zobrazovať na sivo a nebude možné ich zmeniť.

Tlač 2 strán na 1 (2-on-1 Printing)

Vytlačia sa dve strany dokumentu, jedna strana vedľa druhej, na jeden hárok papiera.

Ak chcete zmeniť postupnosť strán, kliknite na kartu **Nastavenie strany (Page Setup)**, vyberte

možnosť **Rozloženie strany (Page Layout)** pre nastavenie **Rozloženie strany (Page Layout)** a kliknite na položku **Zadať... (Specify...)**. Potom v zobrazenom Dialógové okno **Tlač s rozložením strán** zadajte nastavenie **Poradie strán (Page Order)**.

Tlač 4 strán na 1 (4-on-1 Printing)

Vytlačia sa štyri strany dokumentu, jedna strana vedľa druhej, na jeden hárok papiera.
Ak chcete zmeniť postupnosť strán, kliknite na kartu **Nastavenie strany (Page Setup)**, vyberte možnosť **Rozloženie strany (Page Layout)** pre nastavenie **Rozloženie strany (Page Layout)** a kliknite na položku **Zadať... (Specify...)**. Potom v zobrazenom Dialógové okno **Tlač s rozložením strán** zadajte nastavenie **Poradie strán (Page Order)**.

Obojstranná tlač (manuálne) (Duplex Printing (Manual))

Vyberte, či sa má dokument tlačiť na obe strany papiera manuálne alebo na jednu stranu papiera.
Ak chcete zmeniť okraj na zošitie alebo okraje, nastavte nové hodnoty na karte **Nastavenie strany (Page Setup)**.

Tlač bez okrajov (Borderless Printing)

Vykoná tlač bez okrajov na papieri.
S funkciou tlače bez okrajov sa dokument, ktorý sa má vytlačiť, zväčší, aby mierne presahoval papier. Dokument sa teda vytlačí bez okrajov.
Ak chcete nastaviť úroveň presahovania dokumentu cez papier, kliknite na kartu **Nastavenie strany (Page Setup)**, vyberte položku **Bez okrajov (Borderless)** a zadajte hodnotu do položky **Úroveň presahovania (Amount of Extension)**.

Tlačiť od poslednej strany (Print from Last Page)

Toto políčko začiarknite, ak chcete spustiť tlač od poslednej strany v poradí. To eliminuje problémy s preskupením poradia strán po vytlačení strán.
Ak chcete začať tlačiť od prvej strany, zrušte začiarknutie tohto políčka.

Tlač čiernobielych fotografií (Black and White Photo Print)

Táto funkcia pri tlači dokumentu konvertuje údaje na monochromatické.

Manuálna úprava farieb/intenzity (Color/Intensity Manual Adjustment)

Vyberte to pri nastavovaní spôsobu **Korekcia farieb (Color Correction)** a individuálnych nastavení, akými sú **Azúrová (Cyan)**, **Purpurová (Magenta)**, **Žltá (Yellow)**, **Odtieň (Tone)**, **Jas (Brightness)**, **Kontrast (Contrast)** a pod.
Môžete tiež určiť nastavenia priehľadnej vrstvy.

Typ média (Media Type)

Umožňuje vybrať typ papiera určeného na tlač.
Vyberte typ média, ktorý zodpovedá papieru vloženému do tlačiarne. Tým sa zabezpečí, že tlač sa vykoná správne pre príslušný papier.

Veľkosť papiera v tlačiarni (Printer Paper Size)

Umožňuje vybrať veľkosť papiera skutočne vloženého do tlačiarne.
Normálne je veľkosť papiera automaticky nastavená podľa nastavenia výstupnej veľkosti papiera a dokument sa vytlačí bez mierky.
Keď nastavíte možnosť **Tlač 2 strán na 1 (2-on-1 Printing)** alebo **Tlač 4 strán na 1 (4-on-1 Printing)** v poli **Ďalšie funkcie (Additional Features)**, môžete manuálne nastaviť veľkosť papiera pomocou položky **Veľkosť strany (Page Size)** na karte **Nastavenie strany (Page Setup)**.
Ak vyberiete veľkosť papiera, ktorá je menšia ako hodnota nastavenia **Veľkosť strany (Page Size)**, veľkosť dokumentu sa zmenší. Ak vyberiete väčšiu veľkosť papiera, veľkosť dokumentu sa zväčší.

Rovnako ak vyberiete položku **Vlastná... (Custom...)**, otvorí sa Dialógové okno **Vlastná veľkosť papiera**, v ktorom môžete zadať zvislý a vodorovný rozmer veľkosti papiera.

Orientácia (Orientation)

Umožňuje vybrať orientáciu tlače.

Ak má aplikácia použitá na vytvorenie dokumentu podobnú funkciu, vyberte rovnakú orientáciu, akú ste vybrali v danej aplikácii.

Na výšku (Portrait)

Vytlačí dokument tak, že horná a dolná poloha ostanú nezmenené vzhľadom na smer podávača papiera. Toto nastavenie je predvolené.

Na šírku (Landscape)

Vytlačí dokument tak, že ho otočí o 90 stupňov vzhľadom na smer podávača papiera.

Smer otočenia môžete zmeniť tak, že prejdete do nástroja Canon IJ Printer Assistant Tool, otvoríte dialógové okno **Vlastné nastavenia (Custom Settings)** a použijete začiarkavacie políčko **Otočiť o 90 stupňov doľava pri orientácii [Na šírku] (Rotate 90 degrees left when orientation is [Landscape])**.

Ak chcete pri tlači otočiť dokument o 90 stupňov doľava, začiarknite políčko **Otočiť o 90 stupňov doľava pri orientácii [Na šírku] (Rotate 90 degrees left when orientation is [Landscape])**.

Kvalita tlače (Print Quality)

Umožňuje vybrať požadovanú kvalitu tlače.

Vyberte jednu z nasledujúcich možností nastavenia úrovne kvality tlače, ktorá zodpovedá danému účelu.

Ak chcete nastaviť úroveň kvality tlače samostatne, kliknite na kartu **Hlavné (Main)** a pre položku **Kvalita tlače (Print Quality)** vyberte možnosť **Vlastné (Custom)**. Položka **Nastaviť... (Set...)** sa aktivuje. Kliknutím na položku **Nastaviť... (Set...)** otvorte Dialógové okno **Vlastné** a potom zadajte požadované nastavenia.

Najvyššie (Highest)

Tlač s kvalitou ako najvyššou prioritou.

Štandardná (Standard)

Tlačí sa priemernou rýchlosťou a v priemernej kvalite.

Rýchla (Fast)

Uprednostní rýchlosť tlače pred kvalitou tlače.

Zdroj papiera (Paper Source)

Umožňuje vybrať zdroj, z ktorého sa podáva papier.

Ručné podávanie (Manual Feed)

Papier sa podáva zo zásobníka na ručné podávanie na zadnej strane.

Horný podávač (Top Feed)

Papier sa vždy podáva z horného podávača.

Dôležité

- V závislosti od typu média a veľkosti sa nastavenia položky **Zdroj papiera (Paper Source)**, ktoré možno vybrať, môžu líšiť.

Kópie (Copies)

Slúži na zadanie počtu kópií, ktoré chcete vytlačiť. Môžete zadať hodnotu od 1 do 999.

Dôležité

- Ak má aplikačný softvér použitý na vytvorenie dokumentu rovnakú funkciu, vyberte nastavenia v ovládači tlačiarne. Ak však výsledky tlače nie sú prijateľné, vyberte nastavenia tejto funkcie v aplikačnom softvéri.

Vždy tlačiť použitím aktuálnych nastavení (Always Print with Current Settings)

Vytlačia sa dokumenty s aktuálnymi nastaveniami začínajúc od nasledujúcej tlače.
Keď vyberiete túto funkciu a potom zatvoríte okno nastavenia ovládača tlačiarne, informácie, ktoré ste nastavili na kartách **Rýchle nastavenie (Quick Setup)**, **Hlavné (Main)** a **Nastavenie strany (Page Setup)**, sa uložia a tlač s rovnakými nastaveniami je možná od nasledujúcej tlače.

Dôležité

- Ak sa prihlásite pomocou iného používateľského mena, nastavenia, ktoré ste vykonali, keď bola táto funkcia zakázaná, sa neodzrkadlia v nastaveniach tlače.
- Ak bolo nastavenie zadané v aplikačnom softvéri, má prednosť.

Predvolené (Defaults)

Všetky nastavenia, ktoré ste zmenili, sa obnovia na predvolené hodnoty.
Kliknutím na toto tlačidlo sa obnovia všetky nastavenia na kartách **Rýchle nastavenie (Quick Setup)**, **Hlavné (Main)** a **Nastavenie strany (Page Setup)** na predvolené hodnoty (výrobné nastavenia).

Dialógové okno Uloženie bežne používaných nastavení (Save Commonly Used Settings)

Toto dialógové okno umožňuje uložiť informácie, ktoré ste nastavili na kartách **Rýchle nastavenie (Quick Setup)**, **Hlavné (Main)** a **Nastavenie strany (Page Setup)**, a uložiť informácie do zoznamu **Bežne používané nastavenia (Commonly Used Settings)** na karte **Rýchle nastavenie (Quick Setup)**.

Názov (Name)

Zadajte názov pre profil tlače, ktorý chcete uložiť.
Zadať možno najviac 255 znakov.
Zobrazí sa názov spolu so súvisiacou ikonou v zozname **Bežne používané nastavenia (Commonly Used Settings)** na karte **Rýchle nastavenie (Quick Setup)**.

Možnosti... (Options...)

Otvorí sa Dialógové okno **Uloženie bežne používaných nastavení**.
Zmenia sa podrobné informácie o profile tlače, ktorý chcete uložiť.

Dialógové okno Uloženie bežne používaných nastavení (Save Commonly Used Settings)

Vyberte ikony profilov tlače, ktoré chcete uložiť do zoznamu **Bežne používané nastavenia (Commonly Used Settings)**, a zmeňte položky, ktoré chcete uložiť v profiloch tlače.

Ikona (Icon)

Vyberte ikonu pre profil tlače, ktorý chcete uložiť.
Zobrazí sa vybraná ikona spolu s jej názvom v zozname **Bežne používané nastavenia (Commonly Used Settings)** na karte **Rýchle nastavenie (Quick Setup)**.

Uložiť nastavenie veľkosti papiera (Save the paper size setting)

Uloží sa veľkosť papiera do profilu tlače v zozname **Bežne používané nastavenia (Commonly Used Settings)**.

Ak chcete aplikovať uloženú veľkosť papiera, keď je vybraný profil tlače, začiarknite toto políčko. Ak toto políčko nie je začiarknuté, veľkosť papiera sa neuloží, a preto sa nastavenie veľkosti papiera nepoužije, keď je vybraný profil tlače. Namiesto toho bude tlačiareň tlačiť s veľkosťou papiera zadanou v aplikačnom softvéri.

Uložiť nastavenie orientácie (Save the orientation setting)

Uloží sa nastavenie **Orientácia (Orientation)** do profilu tlače v zozname **Bežne používané nastavenia (Commonly Used Settings)**.

Ak chcete použiť uloženú orientáciu tlače, keď je vybraný profil tlače, začiarknite toto políčko. Ak toto políčko nie je začiarknuté, orientácia tlače sa neuloží, a preto sa nastavenie **Orientácia (Orientation)** nepoužije, keď je vybraný profil tlače. Namiesto toho bude tlačiareň tlačiť s orientáciou tlače zadanou v aplikačnom softvéri.

Uložiť nastavenie kópií (Save the copies setting)

Uloží sa nastavenie **Kópie (Copies)** do profilu tlače v zozname **Bežne používané nastavenia (Commonly Used Settings)**.

Ak chcete aplikovať uložené nastavenie kópií, keď je vybraný profil tlače, začiarknite toto políčko. Ak toto políčko nie je začiarknuté, nastavenie kópií sa neuloží, a preto sa nastavenie **Kópie (Copies)** nepoužije, keď je vybraný profil tlače. Namiesto toho bude tlačiareň tlačiť s nastavením kópií zadaným v aplikačnom softvéri.

Dialógové okno Vlastná veľkosť papiera (Custom Paper Size)

Toto dialógové okno umožňuje určiť veľkosť (šírku a výšku) vlastného papiera.

Jednotky (Units)

Vyberte požadovanú jednotku na zadanie veľkosti papiera definovanej používateľom.

Veľkosť papiera (Paper Size)

Umožňuje zadať parametre **Šírka (Width)** a **Výška (Height)** vlastného papiera. Meranie sa zobrazuje podľa jednotiek zadaných v poli **Jednotky (Units)**.

Súvisiace témy

- Základné nastavenie tlače
- Uloženie často používaného profilu tlače
- Tlač na pohľadnice
- Zobrazenie výsledkov tlače ešte pred tlačou
- Obojstranná tlač
- Spustenie tlače bez okrajov
- Tlač farebného dokumentu v monochromatickom režime
- Nastavenie korekcie farieb
- Úprava vyváženia farieb
- Úprava jasu
- Úprava kontrastu
- Nastavenie rozmerov papiera (vlastná veľkosť)

- Nastavenie Veľkosť strany a Orientácia
- Nastavenie vhodného zdroja papiera
- Nastavenie počtu kópií a poradia tlače

Opis karty Hlavné

Karta **Hlavné (Main)** umožňuje vytvárať základné nastavenie tlače v súlade s typom média. Pokiaľ sa nevyžaduje špeciálna tlač, bežnú tlač možno vykonať nastavením položiek na tejto karte.

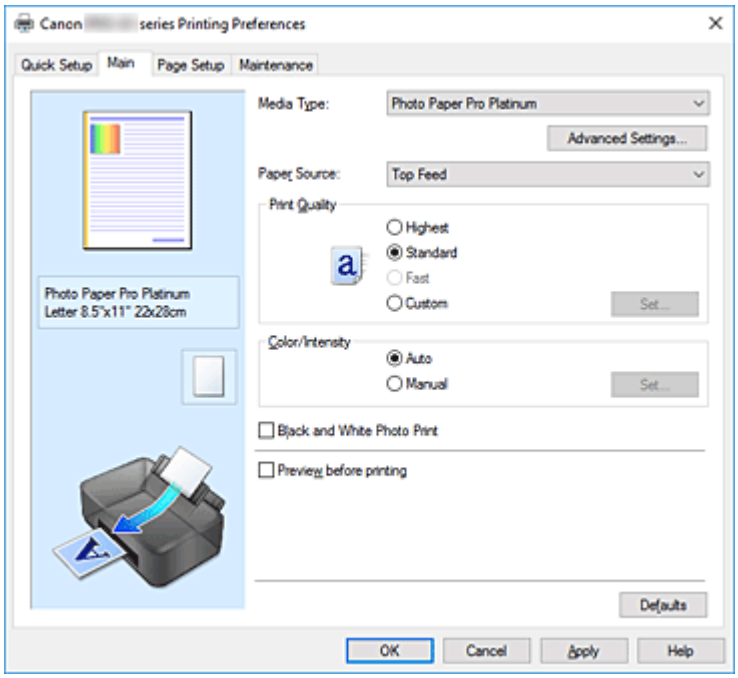

Ukážka nastavení

Na obrázku papiera je znázornené, ako bude originál rozložený na hárku papiera.

Môžete skontrolovať celkový obraz rozloženia.

Ilustrácia tlačiarne zobrazuje postup vloženia papiera podľa príslušných nastavení ovládača tlačiarne.

Pred spustením tlače skontrolujte podľa obrázka, či je tlačiareň správne nastavená.

Typ média (Media Type)

Umožňuje vybrať typ papiera určeného na tlač.

Vyberte typ média, ktorý zodpovedá papieru vloženému do tlačiarne. Tým sa zabezpečí, že tlač sa vykoná správne pre príslušný papier.

Rozšírené nastavenia... (Advanced Settings...)

Otvorte dialógové okno **Podrobné nastavenia papiera (Paper Detailed Settings)**, a zadajte podrobné nastavenia tlače, ktoré zodpovedajú typu média vloženého do tlačiarne.

Zdroj papiera (Paper Source)

Zobrazí sa zdroj, z ktorého sa podáva papier.

Zdroj papiera možno budete môcť prepínať pomocou ovládača tlačiarne.

Ručné podávanie (Manual Feed)

Papier sa podáva zo zásobníka na ručné podávanie na zadnej strane.

Horný podávač (Top Feed)

Papier sa vždy podáva z horného podávača.

Dôležité

- V závislosti od typu média a veľkosti sa nastavenia položky **Zdroj papiera (Paper Source)**, ktoré možno vybrať, môžu líšiť.

Kvalita tlače (Print Quality)

Umožňuje vybrať požadovanú kvalitu tlače.

Vyberte jednu z nasledujúcich možností nastavenia úrovne kvality tlače, ktorá zodpovedá danému účelu.

Dôležité

- V závislosti od nastavení položky **Typ média (Media Type)** možno vytvoriť rovnaké výsledky tlače, aj keď sa zmení nastavenie položky **Kvalita tlače (Print Quality)**.

Najvyššie (Highest)

Tlač s kvalitou ako najvyššou prioritou.

Štandardná (Standard)

Tlačí sa priemernou rýchlosťou a v priemernej kvalite.

Rýchla (Fast)

Uprednostní rýchlosť tlače pred kvalitou tlače.

Vlastné (Custom)

Túto možnosť vyberte, ak chcete nastaviť úroveň kvality tlače samostatne.

Nastaviť... (Set...)

Ak chcete aktivovať toto tlačidlo, pre položku **Kvalita tlače (Print Quality)** vyberte možnosť **Vlastné (Custom)**.

Otvorte Dialógové okno **Vlastné**. Potom môžete samostatne nastaviť úroveň kvality tlače.

Farba/intenzita (Color/Intensity)

Umožňuje vybrať spôsob úpravy farieb.

Automaticky (Auto)

Azúrová (Cyan), **Purpurová (Magenta)**, **Žltá (Yellow)**, **Jas (Brightness)**, **Kontrast (Contrast)** a ďalšie budú nastavené automaticky.

Manuálne (Manual)

Vyberte si, či chce nastaviť individuálne nastavenia, ako **Azúrová (Cyan)**, **Purpurová (Magenta)**, **Žltá (Yellow)**, **Odtieň (Tone)**, **Jas (Brightness)**, **Kontrast (Contrast)** a pod. a spôsob **Korekcia farieb (Color Correction)**.

Môžete tiež určiť nastavenia položky **Oblasť priehľadnej vrstvy (Clear Coating Area)**.

Nastaviť... (Set...)

Ak chcete aktivovať toto tlačidlo, pre položku **Farba/intenzita (Color/Intensity)** vyberte možnosť **Manuálne (Manual)**.

V dialógovom okne **Manuálna úprava farieb (Manual Color Adjustment)** je možné nastaviť individuálne nastavenia farby, akými sú **Azúrová (Cyan)**, **Purpurová (Magenta)**, **Žltá (Yellow)**, **Odtieň (Tone)**, **Jas (Brightness)** a **Kontrast (Contrast)** na karte **Úprava farieb** a tiež je možné zvoliť spôsob **Korekcia farieb (Color Correction)** na karte **Zhoda**.

Môžete tiež nastaviť nastavenia priehľadnej vrstvy na karte **Priehľadná vrstva (Clear Coating)**.

Poznámka

- Ak chcete použiť profil ICC na úpravu farieb, na nastavenie profilu použite dialógové okno **Manuálna úprava farieb (Manual Color Adjustment)**.

Tlač čiernobielych fotografií (Black and White Photo Print)

Tlač čiernobielych fotografií označuje funkciu, ktorá pri tlači dokumentu konvertuje údaje na monochromatické.

Ak chcete farebný dokument vytlačiť v monochromatickom režime, začiarknite toto políčko.

Ukážka pred tlačou (Preview before printing)

Zobrazí sa vzhľad výsledku tlače pred samotnou tlačou údajov.

Ak chcete zobraziť ukážku pred tlačou, začiarknite toto políčko.

Predvolené (Defaults)

Všetky nastavenia, ktoré ste zmenili, sa obnovia na predvolené hodnoty.

Kliknutím na toto tlačidlo sa všetky nastavenia na aktuálnej obrazovke obnovia na predvolené hodnoty (výrobné nastavenia).

Dialógové okno Podrobné nastavenia papiera (Paper Detailed Settings)

Čas sušenia (Drying Time)

Táto položka umožňuje nastaviť, ako dlho má tlačiareň počkať pred začatím tlače ďalšej stránky.

Ak sa ďalšia strana vysunie skôr, ako tlačový povrch úplne zaschne, a papier sa znečistí, nastavte dlhšiu dobu sušenia atramentu.

Výška tlačovej hlavy (Print Head Height)

Táto položka umožňuje zväčšiť medzeru medzi tlačovou hlavou a papierom, aby ste znížili odieranie papiera pri tlači stránok s vysokou hustotou. Ak chcete znížiť odieranie papiera, vyberte položku **Zabrániť odretiu papiera (Avoid Paper Abrasion)**.

Dialógové okno Vlastné (Custom)

Nastavte úroveň kvality a vyberte požadovanú kvalitu tlače.

Kvalita

Úroveň kvality tlače môžete upraviť pomocou jazdca.

Dôležité

- Niektoré úrovne kvality tlače nemožno vybrať v závislosti od nastavení položky **Typ média (Media Type)**.

Poznámka

- Režimy kvality tlače **Najvyššie (Highest)**, **Štandardná (Standard)** alebo**Rýchla (Fast)** možno nastaviť pomocou posúvača. Z tohto dôvodu sa pri posúvaní jazdcom zobrazí na ľavej strane zodpovedajúca kvalita a hodnota. Je to rovnaké, ako keď pre položku **Kvalita tlače (Print Quality)** na karte **Hlavné (Main)** vyberiete príslušný prepínač.

Karta Úprava farieb (Color Adjustment)

Táto karta umožňuje upraviť vyváženie farieb zmenou nastavení možností **Azúrová (Cyan)**, **Purpurová (Magenta)**, **Žltá (Yellow)**, **Odtieň (Tone)**, **Jas (Brightness)** a **Kontrast (Contrast)**.

Ukážka

Zobrazí sa efekt úpravy farieb.

Úpravou jednotlivých položiek sa zmení farba a jas.

Poznámka

- Ak je začiarknuté políčko **Tlač čiernobielych fotografií (Black and White Photo Print)**, grafika je monochromatická.

Zobraziť vzorku farieb (View Color Pattern)

Zobrazí sa vzorka na kontrolu farebných zmien vytvorených v dôsledku úpravy farieb.

Toto políčko začiarknite v prípade, že chcete zobraziť ukážku obrázka so vzorkou farieb.

Azúrová (Cyan)/Purpurová (Magenta)/Žltá (Yellow)

Umožňuje upraviť intenzitu farieb **Azúrová (Cyan)**, **Purpurová (Magenta)** a **Žltá (Yellow)**.

Posúvaním jazdca doprava sa farba stmaví a posúvaním doľava zosvetlí.

Hodnotu spojenú s jazdcom môžete zadať aj priamo. Zadajte hodnotu v rozsahu –50 až 50.

Táto úprava zmení relatívne množstvo atramentu každej použitej farby, čím sa zmení celkové vyváženie farieb dokumentu. Ak chcete celkové vyváženie farieb zmeniť výrazným spôsobom, použite aplikáciu. Ovládač tlačiarne používajte len na miernu úpravu vyváženia farieb.

Dôležité

- Po začiarknutí políčka **Tlač čiernobielych fotografií (Black and White Photo Print)** na karte **Hlavné (Main)** sa položky **Azúrová (Cyan)**, **Purpurová (Magenta)** a **Žltá (Yellow)** zobrazia na sivo a nebudú dostupné.

Odtieň (Tone)

Nastavte farebné tóny pre čiernobielu tlač fotografií.

Z rozbaľovacej ponuky tiež môžete vybrať farby pre odtiene monochromatických farieb.

Studený odtieň (Cool Tone)

Táto položka umožňuje upraviť farebné odtiene na studené tiene sivej farby (na studenú čiernu farbu). Po výbere tejto položky sa v poli **X** zadá hodnota –30 a v poli **Y** hodnota 0.

Čiernobielo (Black and White)

Táto položka umožňuje upraviť farebné odtiene na neutrálne tiene sivej farby. Po výbere tejto položky sa v poli **X** zadá hodnota 0 a v poli **Y** hodnota 0.

Teplý odtieň (Warm Tone)

Táto položka umožňuje upraviť farebné odtiene na teplé tiene sivej farby (na teplú čiernu farbu). Po výbere tejto položky sa v poli **X** zadá hodnota 30 a v poli **Y** hodnota 0.

Vlastné (Custom)

Farebné odtiene môžete upravovať pomocou vodorovného a zvislého jazdca a farby kontrolovať v stredovej oblasti úprav.

Polohu vodorovného a zvislého jazdca upravte posúvaním doľava a doprava alebo nahor a nadol.

Farebné odtiene môžete tiež upraviť kliknutím alebo posúvaním stredovej oblasti úprav pomocou myši.

Hodnoty prepojené s jazdcami môžete zadať aj priamo. Pri zadávaní hodnôt nastavte v poli **X** hodnoty v rozsahu –100 až 100 a v poli **Y** hodnoty v rozsahu –50 až 50.

Poznámka

- Položku **Vlastné (Custom)** nemožno vybrať, pretože sa automaticky zobrazí po priamom zadaní hodnoty úprav.

X, Y (hodnota úprav monochromatických farieb)

V prípade potreby môžete monochromatické farby upraviť manuálne.
Ak chcete farebné odtiene upraviť, priamo zadajte príslušné hodnoty alebo kliknite na šípky nahor a nadol.
Farebné odtiene môžete tiež upraviť kliknutím alebo posúvaním oblasti úprav pomocou myši.
Hodnota je tiež prepojená s vodorovným a zvislým jazdcom.
Pri zadávaní hodnôt nastavte v poli **X** hodnoty v rozsahu –100 až 100 a v poli **Y** hodnoty v rozsahu –50 až 50.
Vybratá hodnota sa zobrazí na ukážke naľavo.

Dôležité

- Táto funkcia nie je dostupná pri niektorých nastaveniach položky **Typ média (Media Type)**.

Jas (Brightness)

Úprava jasu tlače. Úrovne čisto bielej a čiernej farby nie je možné zmeniť. Jas farieb medzi bielou a čiernou však môžete zmeniť. Posúvaním jazdca doprava sa farby zosvetlia (zblednú) a posunutím jazdca doľava farby stmavnú (zintenzívnia sa). Hodnoty jasu priamo prepojené s posuvníkom je možné zadávať aj priamo. Zadajte hodnotu v rozsahu –50 až 50.

Kontrast (Contrast)

Umožňuje upraviť kontrast medzi svetlými a tmavými oblasťami obrázka, ktorý sa má vytlačiť.
Posúvaním jazdca doprava kontrast zvýšite a posúvaním doľava ho znížite.
Hodnotu spojenú s jazdcom môžete zadať aj priamo. Zadajte hodnotu v rozsahu –50 až 50.

Karta Zhoda (Matching)

Umožňuje vybrať spôsob úpravy farieb tak, aby zodpovedali typu dokumentu, ktorý sa má vytlačiť.

Korekcia farieb (Color Correction)

Umožňuje vybrať možnosť **Zhoda s ovládačom (Driver Matching)**, **ICM** alebo **Žiadny (None)**, ktorá zodpovedá účelu operácie tlače.

Dôležité

- Po začiarknutí políčka **Tlač čiernobielych fotografií (Black and White Photo Print)** na karte **Hlavné (Main)** sa položka **Korekcia farieb (Color Correction)** zobrazí na sivo a nebude dostupná.

Zhoda s ovládačom (Driver Matching)

Pomocou aplikácie Canon Digital Photo Color môžete tlačiť údaje sRGB s farebným nádychom uprednostňovaným väčšinou osôb.

ICM

Pri tlači sa farby upravia pomocou profilu ICC.
Vyberte vstupný profil, profil tlačiarne a vykreslenie, ktoré chcete použiť.

Dôležité

- Ak je aplikačný softvér nastavený tak, že funkcia ICM je zakázaná, možnosť **ICM** je pre položku **Korekcia farieb (Color Correction)** nedostupná a tlačiareň nemusí vytlačiť obrazové údaje správne.

Žiadny (None)

Zakáže sa úprava farieb pomocou ovládača tlačiarne.

Vstupný profil (Input Profile)

Táto položka určuje vstupný profil, ktorý sa použije pri výbere možnosti **ICM** pre položku **Korekcia farieb (Color Correction)**.

Štandardná (Standard)

Použije sa štandardný profil tlačiarne (sRGB), ktorý podporuje priestor farieb ICM. Toto nastavenie je predvolené.

Profil tlačiarne (Printer Profile)

Táto položka určuje profil tlačiarne, ktorý sa použije, keď je zvolená možnosť **ICM** ako nastavenie položky **Korekcia farieb (Color Correction)**.

V bežných prípadoch je vybratá možnosť **Automaticky (Auto)**, profil tlačiarne však môžete vybrať aj manuálne.

Vykreslenie (Rendering Intent)

Táto položka určuje spôsob zhody, ktorý sa použije pri výbere možnosti **ICM** ako nastavenia položky **Korekcia farieb (Color Correction)**.

Sýte (Saturation)

Pri tomto spôsobe sa reprodukujú ešte živšie obrázky než pri spôsobe **Percepčné (Perceptual)**.

Percepčné (Perceptual)

Pri tomto spôsobe sa obrázky reprodukujú so zameraním na farby, ktoré uprednostňuje väčšina osôb. Tento spôsob vyberte na tlač fotografií.

Relatívne kolorimetrické (Relative Colorimetric)

Keď sa obrazové údaje konvertujú na priestor farieb tlačiarne, pri tomto spôsobe sa skonvertujú tak, aby sa reprodukcia farieb približovala oblastiam zdieľaných farieb. Tento spôsob vyberte na tlač obrazových údajov s farbami, ktoré sa približujú pôvodným farbám.

Biele body sa na papieri reprodukujú ako biele body (farba pozadia).

Absolútne kolorimetrické (Absolute Colorimetric)

Pri tomto spôsobe sa obrazové údaje konvertujú pomocou definícií bielych bodov vo vstupných a výstupných profiloch ICC.

Hoci sa farba a vyváženie farieb bielych bodov zmení, v dôsledku kombinácie profilov nemusíte dosiahnuť požadované výsledky na výstupe.

Dôležité

- V závislosti od typu média môžete dosiahnuť rovnaké výsledky tlače, a to aj keď zmeníte nastavenie položky **Vykreslenie (Rendering Intent)**.

Karta Priehľadná vrstva (Clear Coating) Tab

Zadajte nastavenia priehľadnej vrstvy.
Ak vykonávate aplikáciu priehľadnej vrstvy, tlačiareň nanesie atrament chromatického optimalizátora (CO) a umožní vám upraviť lesk.

Oblasť priehľadnej vrstvy (Clear Coating Area)

Nastavte oblasť priehľadnej vrstvy.

Automaticky (Auto)

Tlačiareň automaticky nastaví oblasti, ktoré majú byť potiahnuté priehľadnou vrstvou, a nastaví, či sa má vykonať aplikácia priehľadnej vrstvy.
Môže sa tým znížiť spotreba atramentu na optimalizáciu sýtosti (CO) alebo zrýchliť tlač.

Celé (Overall)

Tlačiareň potiahne priehľadnou vrstvou celú oblasť tlače.
Ak ste výberom možnosti **Automaticky (Auto)** nedosiahli uspokojivé efekty priehľadnej vrstvy, výsledky môžete zlepšiť výberom možnosti **Celé (Overall)**.

Dôležité

- Výber možnosti **Celá (Overall)** nemusí byť možný v závislosti typu média a kvality tlače.

Súvisiace témy

- Nastavenie vhodného zdroja papiera
- Nastavenie úrovne Kvalita tlače (Vlastné)
- Úprava vyváženia farieb
- Úprava odtieňov
- Úprava jasu
- Úprava kontrastu
- Nastavenie korekcie farieb
- Úprava farieb pomocou ovládača tlačiarne
- Tlač pomocou profilov ICC
- Zmena nastavení priehľadnej vrstvy
- Tlač farebného dokumentu v monochromatickom režime
- Zobrazenie výsledkov tlače ešte pred tlačou

Opis karty Nastavenie strany

Karta **Nastavenie strany (Page Setup)** umožňuje určiť usporiadanie dokumentu na papieri. Táto karta tiež umožňuje nastaviť počet kópií a poradie tlače. Ak má aplikácia použitá na vytvorenie dokumentu podobnú funkciu, nastavenia vykonajte pomocou tejto aplikácie.

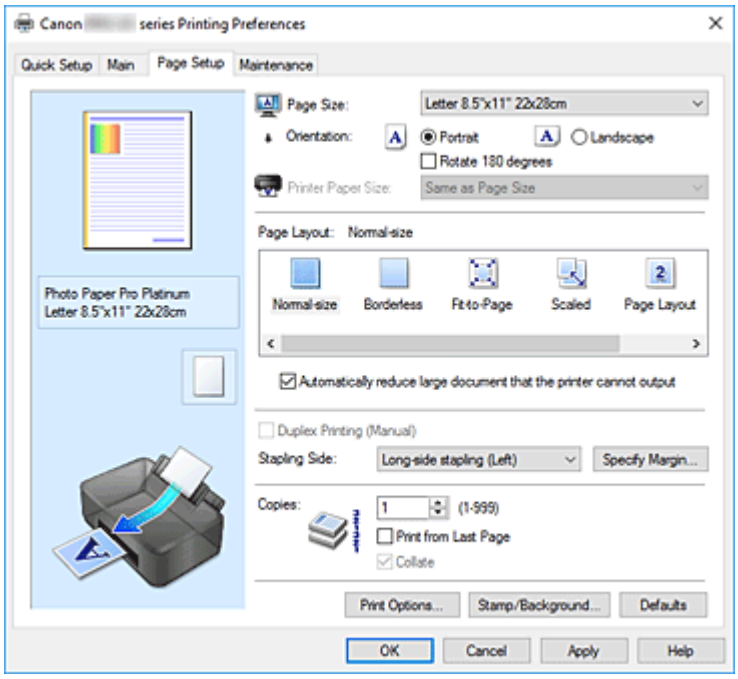

Ukážka nastavení

Na obrázku papiera je znázornené, ako bude originál rozložený na hárku papiera.

Môžete skontrolovať celkový obraz rozloženia.

Ilustrácia tlačiarne zobrazuje postup vloženia papiera podľa príslušných nastavení ovládača tlačiarne.

Pred spustením tlače skontrolujte podľa obrázka, či je tlačiareň správne nastavená.

Veľkosť strany (Page Size)

Umožňuje vybrať veľkosť strany.

Vyberte rovnakú veľkosť strany, ako ste vybrali v rámci aplikácie.

Ak vyberiete položku **Vlastná... (Custom...)**, otvorí sa Dialógové okno **Vlastná veľkosť papiera**, v ktorom môžete zadať zvislý a vodorovný rozmer veľkosti papiera.

Orientácia (Orientation)

Umožňuje vybrať orientáciu tlače.

Ak má aplikácia použitá na vytvorenie dokumentu podobnú funkciu, vyberte rovnakú orientáciu, akú ste vybrali v danej aplikácii.

Na výšku (Portrait)

Vytlačí dokument tak, že horná a dolná poloha ostanú nezmenené vzhľadom na smer podávača papiera. Toto nastavenie je predvolené.

Na šírku (Landscape)

Vytlačí dokument tak, že ho otočí o 90 stupňov vzhľadom na smer podávača papiera.

Smer otočenia môžete zmeniť tak, že prejdete do nástroja Canon IJ Printer Assistant Tool, otvoríte dialógové okno **Vlastné nastavenia (Custom Settings)** a použijete začiarkavacie políčko **Otočiť o 90 stupňov doľava pri orientácii [Na šírku] (Rotate 90 degrees left when orientation is [Landscape])**.

Ak chcete pri tlači otočiť dokument o 90 stupňov doľava, začiarknite políčko **Otočiť o 90 stupňov doľava pri orientácii [Na šírku] (Rotate 90 degrees left when orientation is [Landscape])**.

Otočiť o 180 stupňov (Rotate 180 degrees)

Vytlačí dokument tak, že ho otočí o 180 stupňov proti smeru podávača papiera.

Šírka oblasti tlače a miera presahu, ktoré sú nakonfigurované v inom aplikačnom softvéri, sa vertikálne a horizontálne obrátia.

Veľkosť papiera v tlačiarni (Printer Paper Size)

Umožňuje vybrať veľkosť papiera skutočne vloženého do tlačiarne.

Predvolené nastavenie je **Rovnaká ako veľkosť strany (Same as Page Size)** na tlač normálnej veľkosti.

Veľkosť papiera v tlačiarni môžete nastaviť výberom hodnoty **Prispôsobiť strane (Fit-to-Page)**, **S nastavenou mierkou (Scaled)**, **Rozloženie strany (Page Layout)**, **Dlaždice/plagát (Tiling/Poster)** alebo **Brožúra (Booklet)** pre položku **Rozloženie strany (Page Layout)**.

Ak vyberiete veľkosť papiera, ktorá je menšia ako hodnota nastavenia **Veľkosť strany (Page Size)**, veľkosť dokumentu sa zmenší. Ak vyberiete väčšiu veľkosť papiera, veľkosť dokumentu sa zväčší.

Rovnako ak vyberiete položku **Vlastná... (Custom...)**, otvorí sa Dialógové okno **Vlastná veľkosť papiera**, v ktorom môžete zadať zvislý a vodorovný rozmer veľkosti papiera.

Rozloženie strany (Page Layout)

Umožňuje vybrať veľkosť dokumentu, ktorý chcete vytlačiť, a typ tlače.

Normálna veľkosť (Normal-size)

Toto je bežný spôsob tlače. Túto možnosť vyberte, ak nezadávate žiadne rozloženie strany.

Automaticky zmenšiť veľký dokument, ktorý tlačiareň nedokáže vytlačiť (Automatically reduce large document that the printer cannot output)

Ak tlačiareň nemôže vytlačiť dokument na pôvodnú veľkosť papiera, tlačiareň môže veľkosť pri tlači automaticky zmenšiť.

Ak chcete zmenšiť veľkosť pri tlači dokumentu, začiarknite toto políčko.

Bez okrajov (Borderless)

Vyberte, či sa má vykonať tlač na celú stranu bez okrajov alebo tlač s okrajmi.

Pri tlači bez okrajov sa originály zväčšia, aby mierne presahovali papier. Tlač sa tak môže vykonať bez okrajov (ohraničenia).

Zmenou nastavenia **Úroveň presahovania (Amount of Extension)** môžete určiť veľkosť časti dokumentu presahujúcej papier počas tlače bez okrajov.

Úroveň presahovania (Amount of Extension)

Umožňuje upraviť veľkosť časti dokumentu presahujúcej papier počas tlače bez okrajov.

Posunutím jazdca doprava môžete zväčšiť úroveň presahovania a vykonať bezproblémovú tlač bez okrajov.

Posunutím jazdca doľava môžete zmenšiť úroveň presahovania a zväčšiť rozsah vytlačenej časti dokumentu.

Prispôsobiť strane (Fit-to-Page)

Táto funkcia umožňuje automaticky zväčšiť alebo zmenšiť dokumenty tak, aby zodpovedali veľkosti papiera vloženého do tlačiarne bez zmeny veľkosti papiera, ktorú ste zadali v aplikačnom softvéri.

S nastavenou mierkou (Scaled)

Dokumenty možno pre tlač zväčšiť alebo zmenšiť.

V položke **Veľkosť papiera v tlačiarni (Printer Paper Size)** zadajte veľkosť alebo v poli **Mierka (Scaling)** zadajte mierku.

Mierka (Scaling)

Slúži na zadanie pomeru zväčšenia alebo zmenšenia pre dokument, ktorý chcete vytlačiť.

Rozloženie strany (Page Layout)

Na jeden hárok papiera možno vytlačiť viaceré strany dokumentu.

Zadať... (Specify...)

Otvorí sa Dialógové okno **Tlač s rozložením strán**.

Kliknutím na toto tlačidlo nastavte podrobné informácie pre tlač s rozložením strán.

Dlaždice/plagát (Tiling/Poster)

Táto funkcia umožňuje zväčšiť obrazové údaje a zväčšené údaje rozdeliť na niekoľko strán na tlač. Tieto hárky papiera tiež môžete zlepiť a vytvoriť tak veľký výtlačok, napríklad plagát.

Zadať... (Specify...)

Otvorí sa Dialógové okno **Tlač dlaždíc/plagátu**.

Kliknutím na toto tlačidlo nastavte podrobné informácie pre tlač dlaždíc/plagátu.

Brožúra (Booklet)

Funkcia tlače brožúr umožňuje tlačiť údaje na vytvorenie brožúry. Údaje sa tlačia na obe strany papiera. Tento typ tlače zaručuje, že po zložení a zošití vytlačených hárkov v strede možno strany správne zoradiť podľa ich čísla.

Zadať... (Specify...)

Otvorí sa Dialógové okno **Tlač brožúr**.

Kliknutím na toto tlačidlo nastavte podrobné informácie pre tlač brožúry.

Obojstranná tlač (manuálne) (Duplex Printing (Manual))

Vyberte, či sa má dokument tlačiť na obe strany papiera manuálne alebo na jednu stranu papiera.

Toto políčko začiarknite v prípade, že chcete dokument tlačiť na obe strany.

Túto funkciu možno použiť len vtedy, keď je pre položku **Typ média (Media Type)** vybratá možnosť **Obyčajný papier (Plain Paper)** a je vybratá jedna z možností **Normálna veľkosť (Normal-size)**, **Prispôsobiť strane (Fit-to-Page)**, **S nastavenou mierkou (Scaled)** alebo **Rozloženie strany (Page Layout)**.

Strana zošitia (Stapling Side)

Slúži na výber polohy okraja na zošitie.

Tlačiareň zanalyzuje nastavenia **Orientácia (Orientation)** a **Rozloženie strany (Page Layout)** a automaticky vyberie najlepšiu polohu pre okraj na zošitie. Začiarknite políčko **Strana zošitia (Stapling Side)** a zmeňte ho výberom zo zoznamu.

Zadať okraj... (Specify Margin...)

Otvorí sa Dialógové okno **Zadať okraj**.

Môžete určiť šírku okraja.

Kópie (Copies)

Slúži na zadanie počtu kópií, ktoré chcete vytlačiť. Môžete zadať hodnotu od 1 do 999.

Dôležité

- Ak má aplikácia použitá na vytvorenie dokumentu podobnú funkciu, zadajte počet kópií pomocou aplikácie bez toho, aby ste ho zadávali tu.

Tlačiť od poslednej strany (Print from Last Page)

Toto políčko začiarknite, ak chcete tlačiť od poslednej strany v poradí. V takom prípade nemusíte strany po vytlačení triediť, aby boli v správnom poradí.

Ak chcete dokument vytlačiť v normálnom poradí začínajúc od prvej strany, začiarknutie políčka zrušte.

Zoradiť (Collate)

Toto políčko začiarknite, ak chcete pri tlači viacerých kópií zoskupiť spolu strany každej kópie.
Ak chcete pri tlači zoskupiť všetky strany s rovnakým číslom strany, začiarknutie políčka zrušte.

Dôležité

- Ak má aplikačný softvér použitý na vytvorenie dokumentu rovnakú funkciu, uprednostnite nastavenia v ovládači tlačiarne. Ak však výsledky tlače nie sú prijateľné, vyberte nastavenia tejto funkcie v aplikačnom softvéri. Ak počet kópií a poradie tlače nastavíte v aplikácii aj v ovládači tlačiarne, počet kópií môže byť násobkom týchto dvoch nastavení alebo sa nemusí dodržať určené poradie tlače.

Možnosti tlače... (Print Options...)

Otvorí sa Dialógové okno **Možnosti tlače**.
Umožňuje vykonať zmeny podrobných nastavení ovládača tlačiarne pre tlačové údaje odosielané z aplikácií.

Pečiatka/pozadie... (Stamp/Background...)

Otvorí sa Dialógové okno **Pečiatka/pozadie**.
Funkcia **Pečiatka (Stamp)** umožňuje vytlačiť text pečiatky alebo bitovú mapu cez alebo za údaje dokumentu. Takisto umožňuje vytlačiť dátum, čas a meno používateľa. Funkcia **Pozadie (Background)** umožňuje vytlačiť svetlú ilustráciu za údaje dokumentu.
Možnosti **Pečiatka (Stamp)** a **Pozadie (Background)** nemusia byť v závislosti od prostredia k dispozícii.

Dialógové okno Vlastná veľkosť papiera (Custom Paper Size)

Toto dialógové okno umožňuje určiť veľkosť (šírku a výšku) vlastného papiera.

Jednotky (Units)

Vyberte požadovanú jednotku na zadanie veľkosti papiera definovanej používateľom.

Veľkosť papiera (Paper Size)

Umožňuje zadať parametre **Šírka (Width)** a **Výška (Height)** vlastného papiera. Meranie sa zobrazuje podľa jednotiek zadaných v poli **Jednotky (Units)**.

Dialógové okno Tlač s rozložením strán (Page Layout Printing)

Toto dialógové okno umožňuje vybrať počet strán dokumentu, ktoré sa majú umiestniť na jeden hárok papiera, poradie strán a či sa má vytlačiť okolo každej strany dokumentu orámovanie strany.
Nastavenia uvedené v tomto dialógovom okne možno potvrdiť v ukážke nastavení v ovládači tlačiarne.

Ikona ukážky

Zobrazia sa nastavenia vykonané v dialógovom okne **Tlač s rozložením strán (Page Layout Printing)**.
Môžete skontrolovať vzhľad výsledku tlače pred samotnou tlačou údajov.

Rozloženie strany (Page Layout)

Slúži na zadanie počtu strán dokumentu, ktoré sa majú zmestiť na jeden hárok.

Poradie strán (Page Order)

Slúži na zadanie orientácie dokumentu, ktorý sa má vytlačiť na hárok papiera.

Okraj strany (Page Border)

Vytlačí orámovanie strany okolo každej strany dokumentu.
Toto políčko začiarknite v prípade, že chcete vytlačiť orámovanie strany.

Dialógové okno Tlač dlaždíc/plagátu (Tiling/Poster Printing)

Toto dialógové okno umožňuje určiť veľkosť obrázka, ktorý sa má vytlačiť. Môžete tiež vybrať nastavenia pre čiary vystrihnutia a značky prilepenia, ktoré slúžia ako pomôcka na zlepenie strán do plagátu.
Nastavenia uvedené v tomto dialógovom okne možno potvrdiť v ukážke nastavení v ovládači tlačiarne.

Ikona ukážky

Zobrazia sa nastavenia dialógového okna **Tlač dlaždíc/plagátu (Tiling/Poster Printing)**.
Môžete skontrolovať vzhľad výsledku tlače.

Rozdelenie obrázkov (Image Divisions)

Vyberte počet rozdelení (zvislo x vodorovne).
Keď zvýšite počet rozdelení, zvýši sa aj počet hárkov potrebných na tlač. Ak chcete zlepením strán vytvoriť plagát, zvýšením počtu rozdelení môžete vytvoriť väčší plagát.

Vytlačiť text "Vystrihnúť/prilepiť" na okrajoch (Print "Cut/Paste" in margins)

Určuje, či sa majú tlačiť slová „Vystrihnúť“ a „Prilepiť“ na okrajoch. Tieto slová slúžia ako pokyny na zlepenie strán do plagátu.
Toto políčko začiarknite v prípade, že chcete slová vytlačiť.

Poznámka

- V závislosti od prostredia používaného ovládača tlačiarne nemusí byť táto funkcia k dispozícii.

Vytlačiť čiary "Vystrihnúť/prilepiť" na okrajoch (Print "Cut/Paste" lines in margins)

Umožňuje zadať, či sa majú tlačiť čiary vystrihnutia, ktoré slúžia ako pokyny na zlepenie strán do plagátu.
Toto políčko začiarknite v prípade, že chcete čiary vystrihnutia vytlačiť.

Rozsah tlačených strán (Print page range)

Umožňuje zadať rozsah tlače. V bežných prípadoch vyberte položku **Všetky (All)**.
Ak chcete vybrať určitú stranu alebo rozsah, vyberte možnosť **Strany (Pages)**.

Poznámka

- Ak sa niektoré strany nevytlačili dobre, zadajte strany, ktoré netreba tlačiť, kliknutím na ne v okne ukážky nastavení na karte **Nastavenie strany (Page Setup)**. Tentokrát sa vytlačia len strany zobrazené na obrazovke.

Dialógové okno Tlač brožúr (Booklet Printing)

Toto dialógové okno umožňuje nastaviť spôsob, ako zviazať dokument ako brožúru. Tlač len na jednu stranu a tlač orámovania strany možno tiež nastaviť v tomto dialógovom okne.
Nastavenia uvedené v tomto dialógovom okne možno potvrdiť v ukážke nastavení v ovládači tlačiarne.

Ikona ukážky

Zobrazia sa nastavenia vykonané v dialógovom okne **Tlač brožúr (Booklet Printing)**.
Môžete skontrolovať výsledný vzhľad dokumentu, keď sa vytlačí ako brožúra.

Okraj na zošitie (Margin for stapling)

Slúži na zadanie strany brožúry, ktorá sa má zošiť.

Vložiť prázdnu stranu (Insert blank page)

Slúži na výber toho, či sa má dokument tlačiť na jednu stranu alebo na obe strany brožúry.
Toto políčko začiarknite, ak chcete dokument tlačiť na jednu stranu brožúry, a zo zoznamu vyberte stranu, ktorá má ostať prázdna.

Okraj (Margin)

Slúži na zadanie šírky okraja na zošitie.
Zadaná šírka sa stane šírkou okraja na zošitie od stredu hárka.

Okraj strany (Page Border)

Vytlačí orámovanie strany okolo každej strany dokumentu.
Toto políčko začiarknite v prípade, že chcete vytlačiť orámovanie strany.

Dialógové okno Zadať okraj (Specify Margin)

Toto dialógové okno umožňuje určiť šírku okraja pre stranu, ktorá sa má zošiť. Ak sa dokument nezmestí na jednu stranu, pri tlači sa zmenší.

Okraj (Margin)

Slúži na zadanie šírky okraja na zošitie.
Šírka strany zadaná v poli **Strana zošitia (Stapling Side)** sa stane šírkou okraja na zošitie.

Dialógové okno Možnosti tlače (Print Options)

Umožňuje vykonať zmeny tlačových údajov odosielaných do tlačiarne.

Táto funkcia nemusí byť v závislosti od prostredia k dispozícii.

Zakázať korekciu ICM vyžadovanú aplikačným softvérom (Disable ICM required from the application software)

Zakáže sa funkcia ICM požadovaná z aplikačného softvéru.
Keď aplikačný softvér používa funkciu ICM Windows na tlač údajov, môže dôjsť k tvorbe neočakávaných farieb alebo zníženiu rýchlosti tlače. Tieto prípadné problémy možno vyriešiť začiarknutím tohto políčka.

Dôležité

- Za normálnych okolností zrušte začiarknutie tohto políčka.
- Táto funkcia nefunguje pri výbere možnosti **ICM** pre položku **Korekcia farieb (Color Correction)** na karte **Zhoda (Matching)** dialógového okna **Manuálna úprava farieb (Manual Color Adjustment)**.

Zakázať nastavenie profilu farieb z aplikačného softvéru (Disable the color profile setting of the application software)

Začiarknutie tohto políčka zakáže informácie v profile farieb, ktorý bol nastavený v aplikačnom softvéri.
Keď sú informácie v profile farieb nastavené v aplikačnom softvéri výstupom pre ovládač tlačiarne, výsledok tlače môže obsahovať neočakávané farby. V takom prípade možno problém vyriešiť začiarknutím tohto políčka.

Dôležité

- Za normálnych okolností zrušte začiarknutie tohto políčka.
- Aj keď je toto políčko začiarknuté, zakázané sú len niektoré informácie v profile farieb a profil farieb možno stále použiť na tlač.

Zakázať nastavenie zdroja papiera z aplikačného softvéru (Disable the paper source setting of the application software)

Zakáže sa spôsob podávania papiera nastavený aplikáciou.

Pri používaní niektorých aplikácií, ako napríklad Microsoft Word, sa údaje môžu vytlačiť použitím spôsobu podávania, ktorý sa líši od nastavenia ovládača tlačiarne. V takom prípade začiarknite túto funkciu.

Dôležité

- Keď je táto funkcia zapnutá, spôsob podávania papiera zvyčajne nemožno zmeniť z aplikácie Canon IJ – ukážka.

Oddeliť papiere (Ungroup Papers)

Slúži na nastavenie spôsobu zobrazenia položiek **Typ média (Media Type)**, **Veľkosť strany (Page Size)** a **Veľkosť papiera v tlačiarni (Printer Paper Size)**.

Ak chcete jednotlivé položky zobraziť osobitne, začiarknite políčko.

Ak chcete jednotlivé položky zobraziť ako skupinu, začiarknutie políčka zrušte.

Nepovoliť aplikačnému softvéru komprimovať tlačové údaje (Do not allow application software to compress print data)

Kompresia tlačových údajov aplikačného softvéru je zakázaná.

Ak vo výsledku tlače chýbajú obrazové údaje alebo ak obsahuje neočakávané farby, začiarknutie tohto políčka môže daný stav zlepšiť.

Dôležité

- Za normálnych okolností zrušte začiarknutie tohto políčka.

Tlačiť po vytvorení tlačových údajov podľa strán (Print after creating print data by page)

Tlačové údaje sa tvoria v jednotkách strany a tlač sa spúšťa po dokončení spracovania jednej strany tlačových údajov.

Ak vytlačený dokument obsahuje neočakávané výsledky, napríklad pruhy, začiarknutie tohto políčka môže výsledky zlepšiť.

Dôležité

- Za normálnych okolností zrušte začiarknutie tohto políčka.

Zrušiť reguláciu bezpečného okraja pre veľkosť papiera (Cancel the safety margin regulation for paper size)

Táto položka zruší reguláciu bezpečnostného okraja, keď nastavíte položku **Typ média (Media Type)** na možnosť **Matte Photo Paper**, **Premium Fine Art Smooth**, **Premium Fine Art Rough** alebo **Photo Paper Pro Premium Matte A** na karte **Hlavné (Main)**.

Ak začiarknete túto položku, zruší sa regulácia bezpečnostného okraja, umožní sa tlač na širšej tlačovej oblasti a tlač na celú stranu bez okrajov a tlač je možné vykonávať pre všetky veľkosti papiera.

Ak zrušíte reguláciu bezpečnostného okraja, papier sa môže rozmazať alebo môže klesnúť kvalita tlače v závislosti od použitej veľkosti papiera a prostredia.

V takomto prípade odporúčame tlačiť s veľkosťou papiera, ktorá má široké okraje.

Zabránenie strate tlačových údajov (Prevention of Print Data Loss)

Veľkosť tlačových údajov vytvorených pomocou aplikačného softvéru môžete zmenšiť a potom údaje vytlačiť.

V závislosti od používaného aplikačného softvéru môžu byť obrazové údaje orezané alebo sa nemusia vytlačiť správne. V takomto prípade vyberte možnosť **Zap. (slabé) (On (Weak))** alebo **Zap. (silné) (On (Strong))**.

Vyp. (Off)

Tlačiareň tlačí údaje bez používania tejto funkcie.

Zap. (slabé) (On (Weak))

Tlačiareň používa túto funkciu na tlač údajov, iba ak je ich kvalita prijateľná.

Zap. (silné) (On (Strong))

Tlačiareň vždy používa túto funkciu na tlač údajov.

Dôležité

- Pri používaní tejto funkcie môže kvalita tlače klesnúť v závislosti od tlačových údajov.

Jednotka spracovania tlačových údajov (Unit of Print Data Processing)

Slúži na výber jednotky spracovania tlačových údajov, ktoré sa majú odoslať do tlačiarne.

Za normálnych okolností vyberte položku **Odporúčaná (Recommended)**.

Dôležité

- Pre určité nastavenia sa môže použiť veľká časť pamäte.
  Nastavenie nemeňte, ak má počítač k dispozícii malé množstvo pamäte.

Dialógové okno Pečiatka/pozadie (Stamp/Background)

Dialógové okno **Pečiatka/pozadie (Stamp/Background)** umožňuje vytlačiť pečiatku a pozadie cez alebo za strany dokumentu. Okrem vopred uložených pečiatok a pozadí môžete uložiť a používať aj vlastné originály.

Pečiatka (Stamp)

Tlač pečiatky je funkcia, ktorá vytlačí pečiatku cez dokument.

Začiarknite toto políčko a zo zoznamu vyberte názov pre tlač pečiatky.

Definovať pečiatku... (Define Stamp...)

Otvorí sa dialógové okno **Nastavenia pečiatky**.

Môžete skontrolovať podrobné informácie o vybranej pečiatke alebo uložiť novú pečiatku.

Umiestniť pečiatku cez text (Place stamp over text)

Slúži na nastavenie toho, ako sa má pečiatka vytlačiť cez dokument.

Ak chcete túto operáciu povoliť, začiarknite políčko **Pečiatka (Stamp)**.

Toto políčko začiarknite v prípade, že chcete pečiatku vytlačiť cez stranu tlačeného dokumentu.

Vytlačené údaje môžu byť skryté za pečiatkou.

Začiarknutie tohto políčka zrušte v prípade, že chcete údaje dokumentu vytlačiť cez pečiatku.

Vytlačené údaje nebudú skryté za pečiatkou. Skryté však môžu byť časti pečiatky, ktoré prekrýva dokument.

Opečiatkovať len prvú stranu (Stamp first page only)

Umožňuje vybrať, či sa má pečiatka vytlačiť len na prvú stranu alebo na všetky strany, keď má dokument dve alebo viac strán.

Ak chcete túto operáciu povoliť, začiarknite políčko **Pečiatka (Stamp)**.
Toto políčko začiarknite v prípade, že chcete pečiatku vytlačiť len na prvú stranu.

Pozadie (Background)

Tlač pozadia je funkcia, ktorá umožňuje vytlačiť obrázok alebo podobný objekt (bitovú mapu) za údaje dokumentu.
Ak chcete vytlačiť pozadie, začiarknite toto políčko a zo zoznamu vyberte názov.

Vybrať pozadie... (Select Background...)

Otvorí sa dialógové okno **Nastavenia pozadia**.
Môžete uložiť bitovú mapu ako pozadie a zmeniť spôsob rozloženia a intenzitu vybraného pozadia.

Pozadie len na prvej strane (Background first page only)

Umožňuje vybrať, či sa má pozadie vytlačiť len na prvú stranu alebo na všetky strany, keď má dokument dve alebo viac strán.
Ak chcete túto operáciu povoliť, začiarknite políčko **Pozadie (Background)**.
Toto políčko začiarknite v prípade, že chcete pozadie vytlačiť len na prvú stranu.

Karta Pečiatka (Stamp)

Karta Pečiatka umožňuje nastaviť text a súbor s bitovou mapou (.bmp), ktoré sa majú použiť pre pečiatku.

Okno s ukážkou

Zobrazuje stav pečiatky nakonfigurovaný na každej karte.

Typ pečiatky (Stamp Type)

Umožňuje zadať typ pečiatky.
Ak chcete vytvoriť pečiatku so znakmi, vyberte položku **Text**. Ak chcete vytvoriť súbor s bitovou mapou, vyberte položku **Bitová mapa (Bitmap)**. Ak chcete zobraziť dátum a čas vytvorenia a meno používateľa tlačeného dokumentu, vyberte položku **Dátum/čas/meno používateľa (Date/Time/User Name)**.
Položky nastavenia na karte **Pečiatka (Stamp)** sa zmenia v závislosti od vybraného typu.

Ak je položka **Typ pečiatky (Stamp Type)** nastavená na hodnotu **Text** alebo **Dátum/čas/meno používateľa (Date/Time/User Name)**

Text pečiatky (Stamp Text)

Umožňuje zadať textový reťazec pečiatky.
Zadať možno najviac 64 znakov.
V prípade typu **Dátum/čas/meno používateľa (Date/Time/User Name)** sa v poli **Text pečiatky (Stamp Text)** zobrazí dátum a čas vytvorenia a meno používateľa tlačeného objektu.

Dôležité

- Ak je vybratá možnosť **Dátum/čas/meno používateľa (Date/Time/User Name)**, pole **Text pečiatky (Stamp Text)** sa zobrazuje na sivo a nie je dostupné.

Písmo TrueType (TrueType Font)

Umožňuje vybrať písmo textového reťazca pečiatky.

Štýl (Style)

Umožňuje vybrať štýl písma textového reťazca pečiatky.

Veľkosť (Size)

Umožňuje vybrať veľkosť písma textového reťazca pečiatky.

Obrys (Outline)

Umožňuje vybrať rám, ktorý obklopuje textový reťazec pečiatky.

Ak v položke **Veľkosť (Size)** vyberiete veľkú veľkosť písma, znaky môžu presahovať okraj pečiatky.

Farba (Color)/Vybrať farbu... (Select Color...)

Zobrazí sa aktuálna farba pečiatky.

Ak chcete vybrať inú farbu, kliknutím na položku **Vybrať farbu... (Select Color...)** otvorte dialógové okno **Farba (Color)** a vyberte alebo vytvorte požadovanú farbu, ktorú chcete použiť pre pečiatku.

Ak je položka **Typ pečiatky (Stamp Type)** nastavená na hodnotu **Bitová mapa (Bitmap)**

Súbor (File)

Umožňuje zadať názov súboru s bitovou mapou, ktorá sa má použiť ako pečiatka.

Vybrať súbor... (Select File...)

Otvorí sa dialógové okno na otvorenie súboru.

Kliknutím na toto tlačidlo vyberte súbor s bitovou mapou, ktorá sa má použiť ako pečiatka.

Veľkosť (Size)

Umožňuje upraviť veľkosť súboru s bitovou mapou, ktorá sa má použiť ako pečiatka.

Posúvaním jazdca doprava veľkosť zväčšíte a posúvaním doľava veľkosť zmenšíte.

Priehľadná biela plocha (Transparent white area)

Umožňuje zadať, či majú byť oblasti bitovej mapy vyplnené bielou farbou priehľadné.

Ak majú byť oblasti bitovej mapy vyplnené bielou farbou priehľadné, začiarknite toto políčko.

Poznámka

- Kliknutím na položku **Predvolené (Defaults)** nastavíte položku **Typ pečiatky (Stamp Type)** na hodnotu text, **Text pečiatky (Stamp Text)** na hodnotu prázdne, **Písmo TrueType (TrueType Font)** na hodnotu Arial, **Štýl (Style)** na hodnotu Normálne, **Veľkosť (Size)** na hodnotu 36 bodov, **Obrys (Outline)** na hodnotu nezačiarknuté a **Farba (Color)** na hodnotu sivá s hodnotami RGB (192, 192, 192).

Karta Umiestnenie (Placement)

Karta Umiestnenie umožňuje nastaviť polohu, kde sa má vytlačiť pečiatka.

Okno s ukážkou

Zobrazuje stav pečiatky nakonfigurovaný na každej karte.

Poloha (Position)

Umožňuje zadať polohu pečiatky na strane.

Výber položky **Vlastná (Custom)** zo zoznamu umožňuje priamo zadať hodnoty pre súradnice **Poloha X (X-Position)** a **Poloha Y (Y-Position)**.

Otočenie (Rotation)

Umožňuje zadať uhol otočenia pečiatky. Uhol možno nastaviť zadaním počtu stupňov.

Záporné hodnoty otočia pečiatku v smere hodinových ručičiek.

Poznámka

- Funkcia **Otočenie (Rotation)** sa povolí, len keď sa pre nastavenie **Typ pečiatky (Stamp Type)** na karte **Pečiatka (Stamp)** vyberie položka **Text** alebo **Dátum/čas/meno používateľa (Date/Time/User Name)**.

Poznámka

- Kliknutím na položku **Predvolené (Defaults)** nastavte polohu pečiatky na možnosť **Stred (Center)** a otočenie na hodnotu 0.

Karta Uloženie nastavení (Save settings)

Karta **Uloženie nastavení (Save settings)** umožňuje registrovať novú pečiatku alebo odstrániť nepotrebnú pečiatku.

Názov (Title)

Ak chcete uložiť vytvorenú pečiatku, zadajte jej názov.
Zadať možno najviac 64 znakov.

Poznámka

- Na začiatok ani koniec názvu nemožno zadať medzery, znaky tabulátora ani znaky konca riadka.

Pečiatky (Stamps)

Zobrazí sa zoznam názvov uložených pečiatok.
Ak chcete zobraziť zodpovedajúcu pečiatku, do poľa **Názov (Title)** zadajte názov.

Uložiť (Save)/Uložiť s prepísaním (Save overwrite)

Pečiatka sa uloží.
Do poľa **Názov (Title)** zadajte názov a kliknite na toto tlačidlo.

Odstrániť (Delete)

Nepotrebná pečiatka sa odstráni.
Zo zoznamu **Pečiatky (Stamps)** vyberte názov nepotrebnej pečiatky a kliknite na toto tlačidlo.

Karta Pozadie (Background)

Karta Pozadie umožňuje vybrať súbor s bitovou mapou (.bmp), ktorá sa má použiť ako pozadie, alebo určiť, ako vytlačiť vybrané pozadie.

Okno s ukážkou

Zobrazí sa stav bitovej mapy nastavený na karte **Pozadie (Background)**.

Súbor (File)

Umožňuje zadať názov súboru s bitovou mapou, ktorá sa má použiť ako pozadie.

Vybrať súbor... (Select File...)

Otvorí sa dialógové okno na otvorenie súboru.
Kliknutím na toto tlačidlo vyberte súbor s bitovou mapou (.bmp), ktorá sa má použiť ako pozadie.

Spôsob rozloženia (Layout Method)

Umožňuje zadať spôsob umiestnenia obrazu pozadia na papieri.

Po výbere možnosti **Vlastné (Custom)** môžete nastaviť súradnice **Poloha X (X-Position)** a **Poloha Y (Y-Position)**.

Intenzita (Intensity)

Umožňuje upraviť intenzitu bitovej mapy, ktorá sa má použiť ako pozadie.

Posúvaním jazdca doprava intenzitu zvýšite a posúvaním doľava ju znížite. Ak chcete pozadie tlačiť s pôvodnou intenzitou bitovej mapy, posuňte jazdec úplne doprava.

Poznámka

- Táto funkcia nemusí byť v závislosti od prostredia k dispozícii.
- Kliknite na položku **Predvolené (Defaults)** a položku **Súbor (File)** nechajte prázdnu, položku **Spôsob rozloženia (Layout Method)** nastavte na možnosť **Vyplniť stranu (Fill page)** a jazdec **Intenzita (Intensity)** posuňte do stredu.

Karta Uloženie nastavení (Save settings)

Karta **Uloženie nastavení (Save settings)** umožňuje registrovať nové pozadie alebo odstrániť nepotrebné pozadie.

Názov (Title)

Ak chcete uložiť určený obrázok pozadia, zadajte jeho názov.

Zadať možno najviac 64 znakov.

Poznámka

- Na začiatok ani koniec názvu nemožno zadať medzery, znaky tabulátora ani znaky konca riadka.

Pozadia (Backgrounds)

Zobrazí sa zoznam názvov uložených pozadí.

Ak chcete zobraziť zodpovedajúce pozadie, do poľa **Názov (Title)** zadajte jeho názov.

Uložiť (Save)/Uložiť s prepísaním (Save overwrite)

Obrazové údaje sa uložia ako pozadie.

Po vložení názvu do poľa **Názov (Title)** kliknite na toto tlačidlo.

Odstrániť (Delete)

Nepotrebné pozadie sa odstráni.

Zo zoznamu **Pozadia (Backgrounds)** vyberte názov nepotrebného pozadia a potom kliknite na toto tlačidlo.

Súvisiace témy

- Nastavenie rozmerov papiera (vlastná veľkosť)
- Nastavenie Veľkosť strany a Orientácia
- Spustenie tlače bez okrajov
- Tlač s prispôsobením na stranu
- Tlač s nastavenou mierkou
- Tlač s rozložením strán
- Tlač dlaždíc/plagátu

- Tlač brožúr
- Obojstranná tlač
- Nastavenie okraja na zošitie
- Nastavenie počtu kópií a poradia tlače
- Zmena možností tlače
- Tlač pečiatky alebo pozadia

Opis karty Údržba

Na karte **Údržba (Maintenance)** môžete spustiť nástroj Canon IJ Printer Assistant Tool alebo skontrolovať stav tlačiarne.

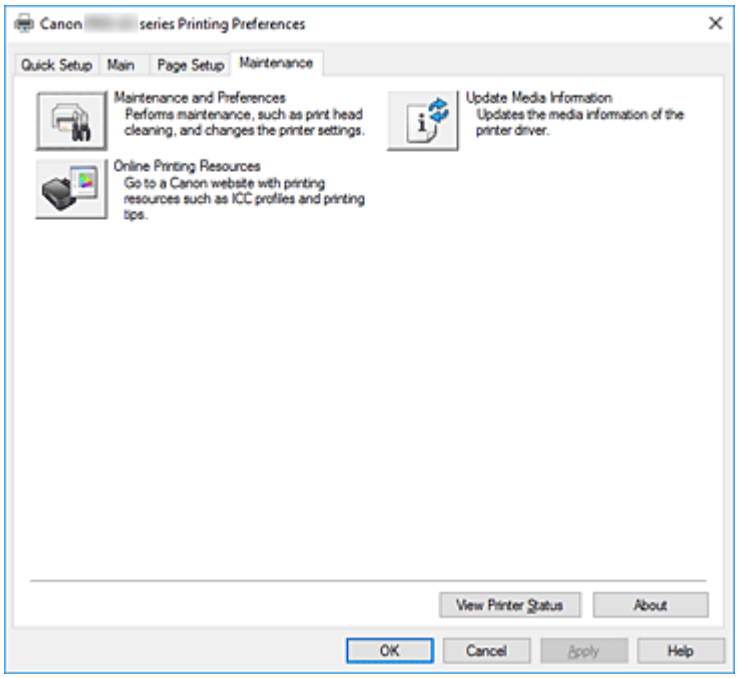

Údržba a predvoľby (Maintenance and Preferences)

Je spustený nástroj Canon IJ Printer Assistant Tool.

Môžete vykonávať údržbu tlačiarne alebo meniť nastavenia tlačiarne.

Tlačové zdroje online (Online Printing Resources)

Prejdite na webovú stránku spoločnosti Canon so zdrojmi informácií o tlači, ako sú profily ICC alebo tipy na tlač.

Dôležité

- Ak chcete túto funkciu používať, musíte mať pripojenie na internet. Za poplatky za pripojenie na internet zodpovedáte vy.

Aktualizovať informácie o médiách (Update Media Information)

Táto funkcia získa najnovšie informácie o médiách z tlačiarne a aktualizuje informácie o médiách v ovládači tlačiarne.

Po aktualizácii informácií o médiách sa médium pre nastavenie **Typ média (Media Type)** na karte **Hlavné (Main)** aktualizuje na najnovšie informácie.

Ak nie je možné úspešne aktualizovať informácie o médiách v ovládači, kliknite na položku **Položky úvodnej kontroly (Initial Check Items)** a skontrolujte zobrazený obsah.

Zobraziť stav tlačiarne (View Printer Status)

Spustí sa aplikácia Monitor stavu tlačiarne Canon IJ.

Túto funkciu spustite, keď chcete skontrolovať stav tlačiarne a proces tlače.

Informácie (About)

Otvorí sa Dialógové okno **Informácie**.

Verziu ovládača tlačiarne a upozornenie týkajúce sa autorských práv možno skontrolovať.

Okrem toho možno prepnúť jazyk, ktorý chcete používať.

Položky úvodnej kontroly (Initial Check Items) (Aktualizovať informácie o médiách (Update Media Information))

Skontrolujte, či je tlačiareň pripojená k počítaču a či je tlačiareň zapnutá.
Ak nemôžete aktualizovať informácie o médiách, skontrolujte nasledujúce body.

- Uistite sa, že aktualizáciu informácií o médiách vykonáva používateľ s oprávneniami správcu. Používatelia iní ako správcovia môžu skontrolovať, či je potrebná aktualizácia informácií o médiách, ale nemôžu ju vykonať sami.
- Pred aktualizáciou informácií o médiách sa uistite, že ste informácie o médiách v tlačiarni pridali, upravili alebo odstránili pomocou nástrojaMedia Configuration Tool.

Dôležité

- Aktualizácia informácií o médiách môže chvíľu trvať.
- Počas aktualizácie informácií o médiách v ovládači tlačiarne nemeňte informácie o médiách na tlačiarni.

Dialógové okno Informácie (About)

Keď kliknete na položku **Informácie (About)**, zobrazí sa dialógové okno **Informácie (About)**.
Toto dialógové okno zobrazí verziu, autorské práva a zoznam modulov ovládača tlačiarne. Môžete si vybrať jazyk, ktorý chcete používať, a prepnúť jazyk zobrazený v okne nastavenia.

Moduly

Uvádza zoznam modulov ovládača tlačiarne.

Jazyk (Language)

Umožňuje zadať jazyk, ktorý chcete používať v okno nastavenia ovládača tlačiarne.

Dôležité

- Ak písmo na zobrazenie vybraného jazyka nie je nainštalované v systéme, znaky budú zdeformované.

Opis aplikácie Monitor stavu tlačiarne Canon IJ

Aplikácia Monitor stavu tlačiarne Canon IJ zobrazuje stav tlačiarne a priebeh tlače. Stav tlačiarne symbolizujú obrázky, ikony a hlásenia v monitore stavu.

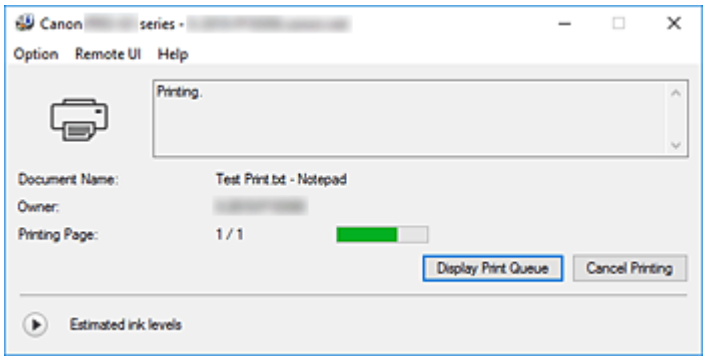

Funkcie aplikácie Monitor stavu tlačiarne Canon IJ

Aplikácia Monitor stavu tlačiarne Canon IJ má nasledujúce funkcie:

Zobrazenie stavu tlačiarne na obrazovke

Monitor stavu zobrazuje stav tlačiarne v reálnom čase.
Môžete sledovať priebeh tlače jednotlivých dokumentov (tlačovú úlohu).

Zobrazenie obsahu chyby a postupu opravy

Monitor stavu zobrazuje informácie o prípadných chybách, ku ktorým dôjde vo vašej tlačiarni.
Vďaka tomu môžete okamžite zistiť, ako v danej situácii reagovať.

Zobrazenie stavu atramentu

Zobrazuje stav atramentu.
Typy kaziet s atramentom a hladiny atramentu možno potvrdiť.

Prehľad aplikácie Monitor stavu tlačiarne Canon IJ

Nástroj Canon IJ Status Monitor používa obrázky, ikony a hlásenia na zobrazenie stavu tlačiarne a stavu atramentu.
Počas tlače môžete sledovať informácie o tlačenom dokumente a priebehu tlače.
Ak sa vyskytne chyba, monitor stavu zobrazí obsah chyby a postup, pomocou ktorého môžete chybu odstrániť. Postupujte podľa pokynov v hlásení.

Tlačiareň

Keď sa vyskytne upozornenie alebo chyba tlačiarne, aplikácia Monitor stavu tlačiarne Canon IJ zobrazí ikonu.

: Vyskytlo sa varovanie.

: Vyskytla sa chyba operátora.

: Zobrazí sa oznámenie iného javu, než je upozornenie alebo chyba.

: Vyskytla sa chyba, ktorá si vyžaduje opravu.

Názov dokumentu (Document Name)

Názov dokumentu, ktorý bude vytlačený.

Vlastník (Owner)

Meno vlastníka dokumentu, ktorý bude vytlačený.

Tlačí sa strana (Printing Page)

Číslo aktuálnej stránky a celkový počet stránok.

Zobraziť tlačový front (Display Print Queue)

Tlačová fronta, ktorá reguluje aktuálny dokument a dokumenty čakajúce na vytlačenie.

Zrušiť tlač (Cancel Printing)

Tlač sa zruší.

Odhadované úrovne atramentu (Estimated ink levels)

Kliknite na (trojuholník), čím zobrazíte vyobrazenie predpokladanej hladiny atramentu v kazete s atramentom.

Ak je zostávajúci atrament nízky alebo prázdny, zobrazí sa ikona alebo hlásenie (upozornenie o úrovni atramentu / chyba prázdneho atramentu).

Posuňte kurzor na obrázok a skontrolujte informácie, ako napríklad zostávajúca úroveň atramentu a názvy kaziet s atramentom používaných v tlačiarni.

Číslo modelu atramentu (Ink Model Number)

Podľa potreby tu môžete vyhľadať vhodnú kazetu s atramentom pre vašu tlačiareň.

Ponuka Možnosti (Option)

Ak sa v tlačiarni zobrazí hlásenie, výberom možnosti **Povoliť monitor stavu (Enable Status Monitor)** spustíte aplikáciu Monitor stavu tlačiarne Canon IJ.

Vyberte možnosť **Povoliť monitor stavu (Enable Status Monitor)**, aby ste mohli používať nasledujúce príkazy:

Vždy zobraziť aktuálnu úlohu (Always Display Current Job)

Zobrazí aplikáciu Monitor stavu tlačiarne Canon IJ pri každej tlači dokumentu.

Vždy zobraziť navrchu (Always Display on Top)

Aplikácia Monitor stavu tlačiarne Canon IJ sa zobrazí pred inými oknami.

Zobraziť sprievodnú správu (Display Guide Message)

Zobrazí správy sprievodcu pre operácie so zložitým nastavením papiera.

Tlač pohľadníc Hagaki (Hagaki Printing)

Zobrazí správy sprievodcu pred tým, ako začne tlačiareň s tlačou pohľadníc Hagaki. Správy sprievodcu zobrazíte otvorením ponuky **Možnosti (Option)** v časti **Zobraziť sprievodnú správu (Display Guide Message)** a kliknutím na možnosť **Tlač pohľadníc Hagaki (Hagaki Printing)**, kde toto nastavenie aktivujte.

Správu sprievodcu skryjete označením začiarkavacieho políčka **Nabudúce toto hlásenie nezobrazovať (Do not show this message again)**.

Zobraziť upozornenie automaticky (Display Warning Automatically)

Pri upozornení na nízky stav atramentu (When a Low Ink Warning Occurs)

Spustí sa vyskakovacie okno aplikácie Monitor stavu tlačiarne Canon IJ a zobrazí sa pred inými oknami, keď sa vyskytne upozornenie na nízky stav atramentu.

Spustiť pri spustení systému Windows (Start when Windows is Started)

Automaticky spustí aplikáciu Monitor stavu tlačiarne Canon IJ pri spustení systému Windows.

Ponuka Vzdialené PR (Remote UI)

Môžete si otvoriť rozhranie vzdialeného používateľa tlačiarne.
Po pripojení a používaní cez sieť môžete na tlačiarni kontrolovať stav tlačiarne a tiež aj spúšťať funkcie údržby.

Poznámka

- Ak tlačiareň používate cez pripojenie USB, **Vzdialené PR (Remote UI)** sa nezobrazí.

Informácie o tlačiarni (Printer Information)

Umožňuje vám skontrolovať podrobné informácie, akými sú stav tlačiarne, priebeh tlače alebo zostávajúce hladiny atramentu.

Údržba (Maintenance)

Umožňuje vykonávať údržbu tlačiarne a meniť jej nastavenia.

Prevziať certifikát zabezpečenia (Download Security Certificate)

Zobrazuje okno **For secure communication**.
Toto okno vám umožňuje prevziať smerovací certifikát, zaregistrovať ho do prehliadača a zakázať zobrazovanie varovaní.

Ponuka Pomocník (Help)

Výberom tejto ponuky môžete zobraziť informácie Pomocníka o aplikácii Monitor stavu tlačiarne Canon IJ vrátane informácií o verzii a autorských právach.

Súvisiaca téma

➡ Monitor stavu tlačiarne Canon IJ

Opis aplikácie Canon IJ – ukážka

Canon IJ – ukážka je aplikačný softvér, v ktorom sa zobrazuje vzhľad výsledku tlače pred samotným vytlačením dokumentu.
Ukážka odráža nastavenia vybraté v ovládači tlačiarne a umožňuje skontrolovať rozloženie dokumentu, poradie tlače a počet strán. Môžete tiež zmeniť nastavenia typu média a zdroja papiera.
Ak chcete zobraziť ukážku pred tlačou, otvorte okno nastavenia ovládača tlačiarne a začiarknite políčko **Ukážka pred tlačou (Preview before printing)** na karte **Hlavné (Main)**.

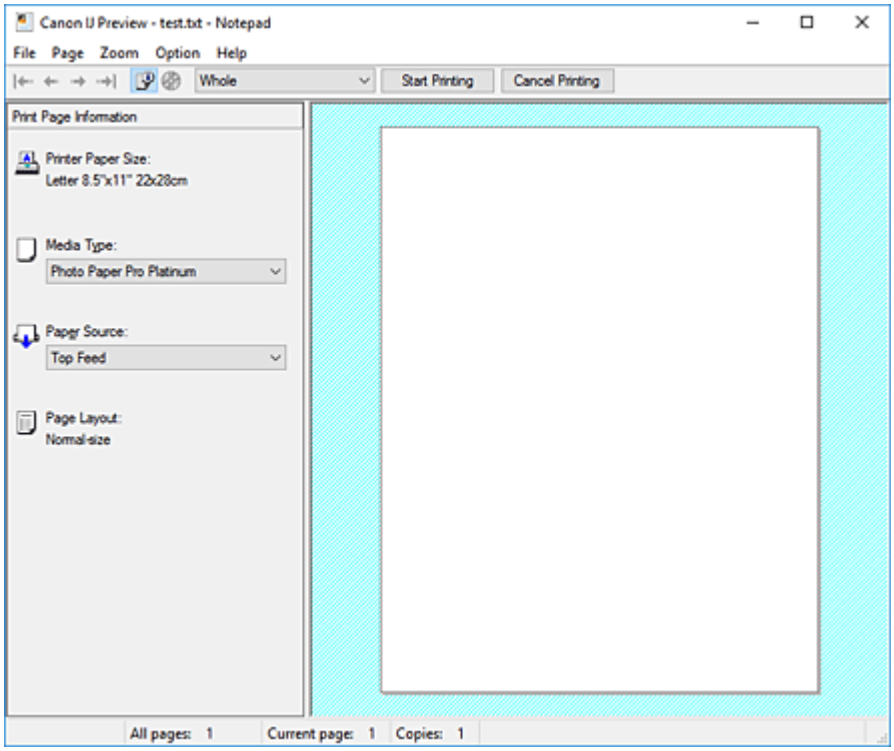

Ponuka Súbor (File)

Umožňuje vybrať operáciu tlače.

Spustiť tlač (Start Printing)

Aplikácia Canon IJ – ukážka sa ukončí a potom sa spustí tlač dokumentu zobrazeného na obrazovke s ukážkou.

Tento príkaz plní rovnakú funkciu ako príkaz **Spustiť tlač (Start Printing)** na paneli s nástrojmi.

Zrušiť tlač (Cancel Printing)

Aplikácia Canon IJ – ukážka sa ukončí a zruší sa tlač dokumentu zobrazeného na obrazovke s ukážkou.

Tento príkaz plní rovnakú funkciu ako príkaz **Zrušiť tlač (Cancel Printing)** na paneli s nástrojmi.

Skončiť (Exit)

Aplikácia Canon IJ – ukážka sa ukončí.

Ponuka Strana (Page)

Táto ponuka obsahuje nasledujúce príkazy na výber strany, ktorá sa má zobraziť.

Všetky tieto príkazy okrem príkazu **Výber strán... (Page Selection...)** možno vybrať aj na paneli s nástrojmi.

Poznámka

- Ak sú strany zaradené do frontu, posledná zaradená strana sa stane poslednou stranou.
- Ak je pre nastavenie **Rozloženie strany (Page Layout)** na karte **Nastavenie strany (Page Setup)** vybraná možnosť **Rozloženie strany (Page Layout)**, **Dlaždice/plagát (Tiling/Poster)** alebo **Brožúra (Booklet)**, počet strán predstavuje počet hárkov, ktoré sa majú použiť na tlač, a nie počet strán originálneho dokumentu vytvoreného pomocou aplikačného softvéru.
- Ak je nastavená manuálna obojstranná tlač, naraz sa zobrazia všetky predné strany, ktoré sa budú tlačiť ako prvé, a potom sa zobrazia zadné strany.

Prvá strana (First Page)

Zobrazí sa prvá strana dokumentu.
Ak je aktuálne zobrazená strana prvá v poradí, tento príkaz sa zobrazí na sivo a nemožno ho vybrať.

Predchádzajúca strana (Previous Page)

Zobrazí sa strana, ktorá sa nachádza pred aktuálne zobrazenou stranou.
Ak je aktuálne zobrazená strana prvá v poradí, tento príkaz sa zobrazí na sivo a nemožno ho vybrať.

Nasledujúca strana (Next Page)

Zobrazí sa strana, ktorá sa nachádza za aktuálne zobrazenou stranou.
Ak je aktuálne zobrazená strana posledná v poradí, tento príkaz sa zobrazí na sivo a nemožno ho vybrať.

Posledná strana (Last Page)

Zobrazí sa posledná strana dokumentu.
Ak je aktuálne zobrazená strana posledná v poradí, tento príkaz sa zobrazí na sivo a nemožno ho vybrať.

Výber strán... (Page Selection...)

Zobrazí sa dialógové okno **Výber strán (Page Selection)**.
Tento príkaz umožňuje určiť číslo strany, ktorá sa má zobraziť.

Ponuka Lupa (Zoom)

Umožňuje vybrať pomer aktuálnej veľkosti vytlačenej na papier k veľkosti zobrazenia ukážky.
Pomer tiež môžete vybrať z rozbaľovacieho zoznamu na paneli s nástrojmi.

Celé (Whole)

Zobrazí sa celá strana údajov ako jedna strana.

50 % (50%)

Zobrazia sa údaje zmenšené na 50 % aktuálnej veľkosti, ktorá sa má vytlačiť.

100 % (100%)

Zobrazia sa údaje v aktuálnej veľkosti, ktorá sa má vytlačiť.

200 % (200%)

Zobrazia sa údaje zväčšené na 200 % aktuálnej veľkosti, ktorá sa má vytlačiť.

400 % (400%)

Zobrazia sa údaje zväčšené na 400 % aktuálnej veľkosti, ktorá sa má vytlačiť.

Ponuka Možnosti (Option)

Táto ponuka obsahuje nasledujúci príkaz:

Zobrazí informácie o tlačených stranách (Displays Print Page Information)

Zobrazia sa informácie o nastavení tlače (vrátane veľkosti papiera v tlačiarni, typu média a rozloženia strany) pre každú stranu na ľavej strane obrazovky s ukážkou.
Na tejto obrazovke tiež môžete zmeniť nastavenia typu média a zdroja papiera.

Zobrazí oblasť tlače disku (Displays the printing area of the disc)

Polohy disku podporujúceho tlač na zásobníku sa zobrazujú pri tlači etikiet diskov.
Môžete skontrolovať, na akú oblasť disku sa dokument vytlačí.

Ponuka Pomocník (Help)

Keď vyberiete túto položku ponuky, zobrazí sa okno Pomocník pre aplikáciu Canon IJ – ukážka, kde môžete skontrolovať informácie o verzii a autorských právach.

Tlačidlo Spustiť tlač (Start Printing)

Vytlačia sa dokumenty vybrané zo zoznamu dokumentov.
Vytlačené dokumenty sa odstránia zo zoznamu a po vytlačení všetkých dokumentov sa aplikácia Canon IJ – ukážka zatvorí.

Tlačidlo Zrušiť tlač (Cancel Printing)

Aplikácia Canon IJ – ukážka sa ukončí a zruší sa tlač dokumentu zobrazeného na obrazovke s ukážkou.
Na toto tlačidlo môžete kliknúť počas zaraďovania do frontu.

Obrazovka Informácie o tlačených stranách (Print Page Information)

Zobrazia sa informácie o nastavení tlače pre každú stranu na ľavej strane obrazovky s ukážkou.
Na tejto obrazovke tiež môžete zmeniť nastavenia typu média a zdroja papiera.

Dôležité

- Ak sa typ média a zdroj papiera nastavia z aplikačného softvéru, tieto nastavenia majú prednosť a zmenené nastavenia sa môžu stať neúčinné.

Veľkosť papiera v tlačiarni (Printer Paper Size)

Zobrazí sa veľkosť papiera dokumentu, ktorý sa má vytlačiť.

Typ média (Media Type)

Môžete vybrať typ média dokumentu, ktorý sa má vytlačiť.

Zdroj papiera (Paper Source)

Môžete vybrať zdroj papiera dokumentu, ktorý sa má vytlačiť.

Rozloženie strany (Page Layout)

Zobrazí sa rozloženie strany dokumentu, ktorý sa má vytlačiť.

Aktualizácia ovládača tlačiarne

- Inštalácia ovládača tlačiarne
- Získanie najnovšieho ovládača tlačiarne
- Odstránenie nepotrebného ovládača tlačiarne
- Pred inštaláciou ovládača tlačiarne

Inštalácia ovládača tlačiarne

Ak chcete prevziať najnovšie ovládače pre svoj model, navštívte našu internetovú stránku.

1. Vypnite tlačiareň.

2. Spustite inštalačný program.

   Dvakrát kliknite na ikonu prevzatého súboru.
   Spustí sa inštalačný program.

   Dôležité

   - Počas spúšťania, inštalácie alebo odinštalovania softvéru sa môže zobraziť dialógové okno s potvrdením/upozornením.
     Toto dialógové okno sa zobrazí v prípade, ak sa na vykonanie úlohy vyžadujú správcovské oprávnenia.
     Ak ste prihlásení ako správca, pokračujte kliknutím na tlačidlo **Áno (Yes)** (alebo **Pokračovať (Continue)**, **Povoliť (Allow)**).
     Niektoré aplikácie vyžadujú konto správcu, aby ste mohli pokračovať. V takýchto prípadoch prepnite na konto správcu a vykonajte operáciu znova od začiatku.

3. Nainštalujte ovládač tlačiarne.

   Vykonajte príslušné kroky uvedené na obrazovke.

4. Dokončite inštaláciu.

   Kliknite na tlačidlo **Hotovo (Complete)**.

V závislosti od používaného prostredia sa môže zobraziť hlásenie s výzvou na reštartovanie počítača. Ak chcete inštaláciu dokončiť správne, reštartujte počítač.

Dôležité

- Ovládač tlačiarne môžete prevziať bezplatne, zodpovedáte však za všetky poplatky za prístup na internet.
- Skôr než nainštalujete najnovší ovládač tlačiarne, odstráňte predtým nainštalovanú verziu.

Súvisiace témy

- Získanie najnovšieho ovládača tlačiarne
- Odstránenie nepotrebného ovládača tlačiarne
- Pred inštaláciou ovládača tlačiarne

Získanie najnovšieho ovládača tlačiarne

Aktualizáciou ovládača tlačiarne na najnovšiu verziu môžete vyriešiť nevyriešené problémy.

Verziu ovládača tlačiarne môžete skontrolovať kliknutím na tlačidlo **Informácie (About)** na karte **Údržba (Maintenance)**.

Ak chcete prevziať najnovší ovládač tlačiarne pre svoj model, navštívte našu webovú stránku.

Dôležité

- Ovládač tlačiarne môžete prevziať bezplatne, zodpovedáte však za všetky poplatky za prístup na internet.
- Skôr než nainštalujete najnovší ovládač tlačiarne, odstráňte predtým nainštalovanú verziu.

Súvisiace témy

- Pred inštaláciou ovládača tlačiarne
- Inštalácia ovládača tlačiarne

Odstránenie nepotrebného ovládača tlačiarne

Ovládač tlačiarne, ktorý už nepoužívate, môžete odstrániť.
Pred odstránením ovládača tlačiarne ukončite všetky spustené programy.

1. Spustite program na odinštalovanie.

   Vyberte položku **Ovládací panel (Control Panel)** -> **Programy (Programs)** -> **Programy a funkcie (Programs and Features)**.
   V zozname programov vyberte položku „Canon XXX Printer Driver“ (reťazec „XXX“ predstavuje názov vášho modelu) a kliknite na tlačidlo **Odinštalovať (Uninstall)**.

   Zobrazí sa okno na potvrdenie odinštalovania modelu.

   Dôležité

   - Počas spúšťania, inštalácie alebo odinštalovania softvéru sa môže zobraziť dialógové okno s potvrdením/upozornením.
     Toto dialógové okno sa zobrazí v prípade, ak sa na vykonanie úlohy vyžadujú správcovské oprávnenia.
     Ak ste prihlásení ako správca, pokračujte kliknutím na tlačidlo **Áno (Yes)** (alebo **Pokračovať (Continue)**, **Povoliť (Allow)**).
     Niektoré aplikácie vyžadujú konto správcu, aby ste mohli pokračovať. V takýchto prípadoch prepnite na konto správcu a vykonajte operáciu znova od začiatku.

2. Vykonajte odinštalovanie.

   Kliknite na tlačidlo **Vykonať (Start)**. Po zobrazení potvrdzujúcej správy kliknite na tlačidlo **Áno (Yes)**.
   Po odstránení všetkých súborov kliknite na tlačidlo **Hotovo (Complete)**.

   Ovládač tlačiarne sa odstráni.

Pred inštaláciou ovládača tlačiarne

V tejto časti nájdete opis položiek, ktoré by ste mali skontrolovať pred inštaláciou ovládača tlačiarne. Túto časť by ste si mali prečítať aj v prípade, že ovládač tlačiarne nemožno nainštalovať.

Kontrola stavu tlačiarne

- Vypnite tlačiareň.

Kontrola nastavení osobného počítača

- Ukončite všetky spustené aplikácie.
- Prihláste sa ako používateľ s kontom správcu.

Dôležité

- Skôr než nainštalujete najnovší ovládač tlačiarne, odstráňte predtým nainštalovanú verziu.

Súvisiace témy

- Získanie najnovšieho ovládača tlačiarne
- Inštalácia ovládača tlačiarne

Tlač pomocou aplikačného softvéru Canon

- **Príručka aplikácie Easy-PhotoPrint Editor**
- **Príručka aplikácie Preview**
- **Príručka aplikácie Professional Print & Layout**
- **Sprievodca tlačou digitálnych fotografií**
- **Príručka aplikácie IJ Network Device Setup Utility**
- **Príručka aplikácie Media Configuration Tool**
- **Príručka aplikácie PosterArtist**

Softvér pre macOS

Ovládač tlačiarne

- Prehľad ovládača tlačiarne
- Opis dialógového okna tlače
- Aktualizácia ovládača tlačiarne

Tlač pomocou aplikačného softvéru Canon

- Príručka aplikácie Easy-PhotoPrint Editor
- Príručka aplikácie Preview
- Príručka aplikácie Free Layout
- Príručka aplikácie Professional Print & Layout
- Sprievodca tlačou digitálnych fotografií
- Príručka aplikácie IJ Network Device Setup Utility
- Príručka aplikácie Media Configuration Tool

Tlač pomocou aplikačného softvéru Canon

- **Príručka aplikácie Easy-PhotoPrint Editor**
- **Príručka aplikácie Preview**
- **Príručka aplikácie Free Layout**
- **Príručka aplikácie Professional Print & Layout**
- **Sprievodca tlačou digitálnych fotografií**
- **Príručka aplikácie IJ Network Device Setup Utility**
- **Príručka aplikácie Media Configuration Tool**

Najčastejšie otázky

Sieť

- Tlačiareň sa v sieti nepodarilo nájsť
- Tlačiareň sa počas používania siete Wi-Fi nenašla
- Neznámy sieťový kľúč (heslo)
- Nemožno tlačiť alebo sa pripojiť

Ak máte ďalšie otázky týkajúce sa siete, kliknite sem.

Tlač

- Tlačiareň netlačí
- Výtlačky sú prázdne/rozmazané alebo rozmazané/nesprávne alebo krvácanie farby/pruhy alebo čiary
- Výsledky tlače sú neuspokojivé
- Zoznam kódov podpory pre chyby (zaseknutý papier)
- Nemožno tlačiť alebo sa pripojiť

Inštalácia

- Nepodarilo sa nainštalovať ovládač tlačiarne (systém Windows)

Chyba

- Pokiaľ sa objavila chyba
- Zobrazí sa správa (kód podpory)

Riešenie problémov

Tlačiareň nefunguje

- Tlačiareň sa nezapne
- Tlačiareň sa vypne neočakávane alebo opakovane
- Na LCD sa zobrazí nesprávny jazyk
- Displej LCD je vypnutý
- Problémy s pripojením USB
- Nefunguje komunikácia s tlačiarňou cez USB

- Tlačiareň netlačí
- Tlač sa zastaví
- Nemožno tlačiť pomocou aplikácie AirPrint
- Tlačiareň tlačí pomaly
- Atrament neprichádza
- Zoznam kódov podpory pre chyby (zaseknutý papier)
- Tlačiareň nepreberá alebo podávaniu papiera alebo zobrazuje chyba „No Paper“
- Nemožno tlačiť na etiketu disku
- Papier sa nepodáva zo zdroja papiera určeného v ovládači tlačiarne (Windows)

- Výsledky tlače sú neuspokojivé
- Nemožno tlačiť zo smartfónu alebo tabletu

Nemožno vykonať správne nastavenie (sieť)

- Nepodarilo sa nájsť tlačiareň na obrazovke Skontrolovať nastavenia tlačiarne počas nastavenia (systém Windows)
- Tlačiareň sa počas používania siete Wi-Fi nenašla
- Tlačiareň sa nenašla počas používania káblovej siete LAN
- Tlačiareň náhle prestane z nejakého dôvodu fungovať
- Neznámy sieťový kľúč (heslo)
- Zabudnuté heslo správcu tlačiarne
- Tlačiareň nemožno používať po výmene smerovača bezdrôtovej siete alebo zmene nastavení smerovača
- Počas nastavovania sa na obrazovke počítača zobrazuje hlásenie
- Kontrola informácií o sieti
- Obnovenie výrobných predvolených nastavení

Nemožno vykonať správne nastavenie (inštalácia)

- Nepodarilo sa nainštalovať ovládač tlačiarne (systém Windows)
- Aktualizácia ovládačov tlačiarne v prostredí siete (Windows)

Zobrazuje sa chyba alebo hlásenie

- Pokiaľ sa objavila chyba
- Zobrazí sa správa (kód podpory)
- Zoznam kódov podpory pre chyby
- Chybové hlásenie sa zobrazuje na PictBridge (Wi-Fi) zariadení kompatibilnom so štandardom

Problémy s prevádzkou

- Problémy so sieťovou komunikáciou
- Problémy pri tlači
- Problémy pri tlači zo smartfónu alebo tabletu
- Mechanické problémy
- Problémy s inštaláciou a preberaním súborov
- Chyby a hlásenia
- Ak problém nemožno vyriešiť

Nastavenia siete a bežné problémy

V tejto časti nájdete najčastejšie otázky o sieti. Vyberte spôsob pripojenia, ktorý používate, alebo ktorý chcete používať.

Bezdrôtová sieť LAN

Wireless Direct

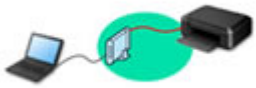

Káblová sieť LAN

Bezdrôtová sieť LAN

Tlačiareň sa nepodarilo nájsť

- Tlačiareň sa počas používania siete Wi-Fi nenašla
- Nepodarilo sa nájsť tlačiareň na obrazovke Skontrolovať nastavenia tlačiarne počas nastavenia (systém Windows)
- Nedá sa pokračovať za obrazovku Pripojenie tlačiarne
- Tlačiareň sa nenašla na obrazovke nájdenia tlačiarne počas nastavenia
- Vyhľadávanie tlačiarne podľa IP adresy alebo mena hostiteľa počas nastavovania
- Počas nastavenia Wi-Fi došlo k chybe
- Zistiť rovnaký názov pre tlačiareň
- Spôsob konfigurácie pripojenia k sieti LAN / Spôsob konfigurácie pripojenia Wi-Fi

Nemožno tlačiť alebo sa pripojiť

- Tlačiareň náhle prestane z nejakého dôvodu fungovať
- Tlačiareň nemožno používať po výmene smerovača bezdrôtovej siete alebo zmene nastavení smerovača
- Nemožný prístup na internet v sieti Wi-Fi z komunikačného zariadenia
- Pripojenie tlačiarne a bezdrôtového smerovača pomocou funkcie Jednoduché bezdrôtové pripojenie
- Nemožno pripojiť smartfón/tablet k bezdrôtovému smerovaču
- Počas nastavenia Wi-Fi došlo k chybe
- Pripojenie k inému počítaču pomocou siete LAN/Zmena pripojenia z USB na LAN
- Nemožno tlačiť alebo sa pripojiť

Rady pre nastavenie siete LAN/Zmena nastavení siete LAN

- Neznámy sieťový kľúč (heslo)
- Zabudnuté heslo správcu tlačiarne
- Kontrola informácií o sieti
- Obnovenie výrobných predvolených nastavení
- Kontrola názvu SSID/kľúča bezdrôtového smerovača
- Kontrola sieťového názvu (SSID) bezdrôtového smerovača pre smartfón/tablet
- Funkcia Separátor súkromia/Separátor SSID/Separátor siete
- Predvolené sieťové nastavenia
- Pripojenie k inému počítaču pomocou siete LAN/Zmena pripojenia z USB na LAN
- Tlač sieťových nastavení

- Spôsob konfigurácie pripojenia k sieti LAN / Spôsob konfigurácie pripojenia Wi-Fi
- Kontrola kódu stavu

Tlač zo smartfónu alebo tabletu

- Pripojenie tlačiarne a bezdrôtového smerovača pomocou funkcie Jednoduché bezdrôtové pripojenie
- Nemožno pripojiť smartfón/tablet k bezdrôtovému smerovaču
- Kontrola sieťového názvu (SSID) bezdrôtového smerovača pre smartfón/tablet
- Nastavenie pomocou smartfónu/tabletu
- Nemožno tlačiť zo smartfónu alebo tabletu
- Sťahovanie aplikácie Canon PRINT Inkjet/SELPHY

Problémy s používaním tlačiarne

- Počas nastavovania sa na obrazovke počítača zobrazuje hlásenie
- Tlačiareň tlačí pomaly
- Na monitore stavu tlačiarne sa nezobrazuje žiadna úroveň atramentu (Windows)

Priame pripojenie (Wireless Direct)

Nemožno tlačiť alebo sa pripojiť

- Tlačiareň náhle prestane z nejakého dôvodu fungovať
- Nemožný prístup na internet v sieti Wi-Fi z komunikačného zariadenia
- Nemožno tlačiť alebo sa pripojiť

Rady pre nastavenie siete LAN/Zmena nastavení siete LAN

- Neznámy sieťový kľúč (heslo)
- Zabudnuté heslo správcu tlačiarne
- Kontrola informácií o sieti
- Obnovenie výrobných predvolených nastavení
- Predvolené sieťové nastavenia
- Tlač sieťových nastavení
- Spôsob konfigurácie pripojenia k sieti LAN / Spôsob konfigurácie pripojenia Wi-Fi
- Kontrola kódu stavu

Tlač zo smartfónu alebo tabletu

- Nemožno tlačiť zo smartfónu alebo tabletu
- Sťahovanie aplikácie Canon PRINT Inkjet/SELPHY

Problémy s používaním tlačiarne

- Počas nastavovania sa na obrazovke počítača zobrazuje hlásenie
- Tlačiareň tlačí pomaly
- Na monitore stavu tlačiarne sa nezobrazuje žiadna úroveň atramentu (Windows)

Káblová sieť LAN (Wired LAN)

Tlačiareň sa nepodarilo nájsť

- Tlačiareň sa nenašla na obrazovke nájdenia tlačiarne počas nastavenia
- Vyhľadávanie tlačiarne podľa IP adresy alebo mena hostiteľa počas nastavovania
- Tlačiareň sa nenašla počas používania káblovej siete LAN

- Zistiť rovnaký názov pre tlačiareň

Nemožno tlačiť alebo sa pripojiť

- Tlačiareň náhle prestane z nejakého dôvodu fungovať
- Nemožno tlačiť alebo sa pripojiť

Rady pre nastavenie siete LAN/Zmena nastavení siete LAN

- Zabudnuté heslo správcu tlačiarne
- Kontrola informácií o sieti
- Obnovenie výrobných predvolených nastavení
- Predvolené sieťové nastavenia
- Pripojenie k inému počítaču pomocou siete LAN/Zmena pripojenia z USB na LAN
- Tlač sieťových nastavení
- Spôsob konfigurácie pripojenia k sieti LAN / Spôsob konfigurácie pripojenia Wi-Fi
- Kontrola kódu stavu

Problémy s používaním tlačiarne

- Počas nastavovania sa na obrazovke počítača zobrazuje hlásenie
- Tlačiareň tlačí pomaly
- Na monitore stavu tlačiarne sa nezobrazuje žiadna úroveň atramentu (Windows)

Problémy so sieťovou komunikáciou

- Tlačiareň sa v sieti nepodarilo nájsť
- Problémy so sieťovým pripojením
- Ďalšie problémy so sieťou

Tlačiareň sa v sieti nepodarilo nájsť

Počas nastavovania tlačiarne:

- Nepodarilo sa nájsť tlačiareň na obrazovke Skontrolovať nastavenia tlačiarne počas nastavenia (systém Windows)
- Nedá sa pokračovať za obrazovku Pripojenie tlačiarne
- Tlačiareň sa nenašla na obrazovke nájdenia tlačiarne počas nastavenia
- Vyhľadávanie tlačiarne podľa IP adresy alebo mena hostiteľa počas nastavovania

Počas používania tlačiarne:

- Tlačiareň sa počas používania siete Wi-Fi nenašla
- Tlačiareň sa nenašla počas používania káblovej siete LAN

Poznámka

- Bezdrôtovú sieť LAN a káblovú sieť LAN nemôžete používať súčasne.

Nepodarilo sa nájsť tlačiareň na obrazovke Skontrolovať nastavenia tlačiarne počas nastavenia (systém Windows)

Ak tlačiareň nemožno nájsť a objaví sa obrazovka **Skontrolovať nastavenia tlačiarne (Check Printer Settings)** po vyhľadaní tlačiarne prostredníctvom možnosti **Automatické vyhľadávanie (Automatic search)** na obrazovke **Vyhľadať tlačiarne (Search for Printers)**, kliknite na možnosť **Zistiť znova (Redetect)** a tlačiareň vyhľadajte znova pomocou zadania adresy IP na obrazovke **Vyhľadať tlačiarne (Search for Printers)**.

Ak sa tlačiareň nenašla ani po vyhľadávaní adresy IP, skontrolujte sieťové nastavenia.

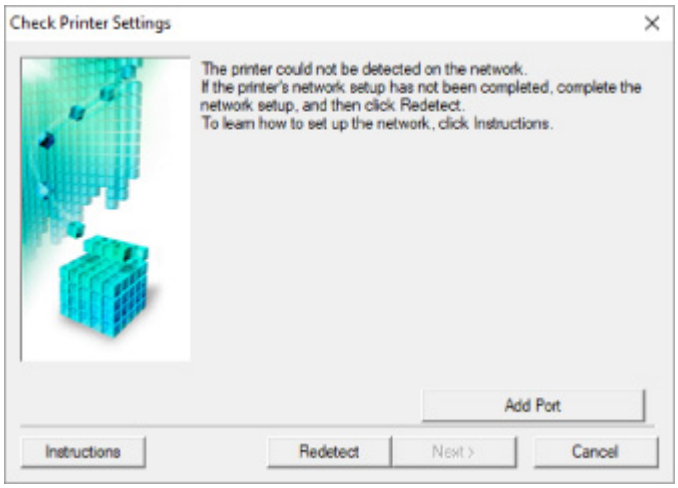

- **Pri používaní Wi-Fi:**
  - Kontrola stavu napájania
  - Kontrola pripojenia počítačovej siete
  - Kontrola nastavení siete Wi-Fi tlačiarne
  - Kontrola prostredia Wi-Fi
  - Kontrola adresy IP tlačiarne
  - Kontrola nastavení softvéru
  - Kontrola nastavení bezdrôtového smerovača
- **Pri používaní káblovej siete LAN:**
  - Kontrola kábla a smerovača LAN
  - Kontrola pripojenia počítačovej siete
  - Kontrola nastavení káblovej siete LAN tlačiarne
  - Kontrola adresy IP tlačiarne
  - Kontrola nastavení softvéru
  - Kontrola nastavení smerovača

Počas nastavovania siete Wi-Fi sa tlačiareň nenachádza na obrazovke Skontrolovať nastavenia tlačiarne (systém Windows) – Kontrola stavu napájania

Sú tlačiareň a sieťové zariadenie (smerovač, atď.) zapnuté?

Skontrolujte, či je tlačiareň zapnutá.

➡ Kontrola, či je zapnuté napájanie

Skontrolujte, či je sieťové zariadenie (smerovač a pod.) zapnuté.

Ak je tlačiareň alebo sieťové zariadenie vypnuté:

Zapnite tlačiareň alebo sieťové zariadenie.

Tlačiarni a sieťovému zariadeniu môže po zapnutí chvíľu trvať, než ich bude možné používať. Po zapnutí tlačiarne alebo sieťového zariadenia chvíľu počkajte, a potom kliknite na možnosť **Zistiť znova (Redetect)** na obrazovke **Skontrolovať nastavenia tlačiarne (Check Printer Settings)**, čím sa tlačiareň znova vyhľadá.

Ak sa tlačiareň našla, riaďte sa pokynmi na obrazovke a pokračujte v nastavení sieťovej komunikácie.

Ak je tlačiareň alebo sieťové zariadenie zapnuté:

Ak sú sieťové zariadenia zapnuté, reštartujte ich.

Ak vyššie uvedený problém pretrváva:

➡ Kontrola pripojenia počítačovej siete

Počas nastavovania siete Wi-Fi sa tlačiareň nenachádza na obrazovke Skontrolovať nastavenia tlačiarne (systém Windows) – Kontrola pripojenia počítačovej siete

Môžete v počítači zobraziť webové stránky?

Skontrolujte, či ste nakonfigurovali počítač a sieťové zariadenie (smerovač a pod.) a či je počítač pripojený k sieti.

Ak nemôžete zobraziť žiadne webové stránky:

Kliknutím na položku **Zrušiť (Cancel)** na obrazovke **Skontrolovať nastavenia tlačiarne (Check Printer Settings)** zrušte nastavovanie sieťovej komunikácie.

Potom nakonfigurujte počítač a sieťové zariadenie.

Informácie o postupoch nájdete v príručkách dodaných s počítačom a sieťovým zariadením alebo sa obráťte na ich výrobcov.

Ak po nakonfigurovaní počítača a sieťového zariadenia môžete zobraziť webové stránky, skúste sieťovú komunikáciu nastaviť od začiatku.

Ak môžete zobraziť webové stránky alebo ak vyššie uvedené problém nevyriešilo:

➡ Kontrola nastavení siete Wi-Fi tlačiarne

Počas nastavovania siete Wi-Fi (systém Windows) nemožno na obrazovke Skontrolovať nastavenia tlačiarne nájsť tlačiareň – Kontrola nastavení Wi-Fi pre tlačiareň

Je v tlačiarni povolená bezdrôtová komunikácia?

Skontrolujte, či sa na displeji LCD zobrazuje ikona alebo .

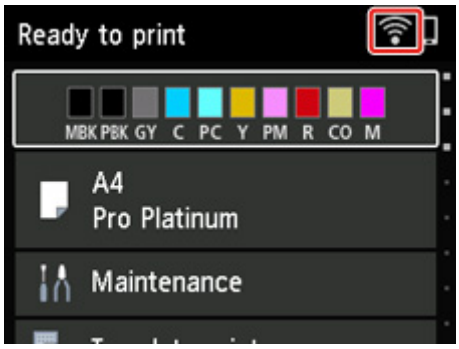

Ak sa ikona nezobrazí:

Tlačiareň nemá povolenú bezdrôtovú komunikáciu. Zapnite bezdrôtovú komunikáciu na tlačiarni.

Ak sa ikona zobrazí:

➡ Kontrola prostredia Wi-Fi

Počas nastavovania siete Wi-Fi sa tlačiareň nenachádza na obrazovke Skontrolovať nastavenia tlačiarne (systém Windows) – Kontrola prostredia Wi-Fi

Je tlačiareň pripojená k bezdrôtovému smerovaču?

Pomocou ikony na displeji LCD sa uistite, že je tlačiareň pripojená k smerovaču bezdrôtovej siete.

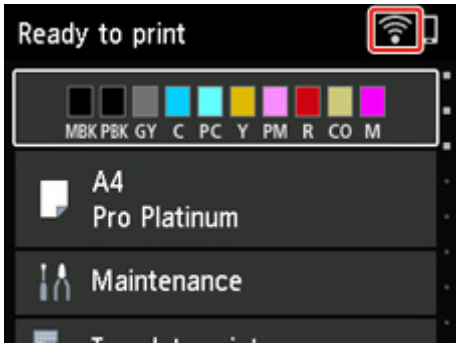

Ak sa zobrazuje ikona :

- Skontrolujte konfiguráciu bezdrôtového smerovača.

  Po skontrolovaní nastavení bezdrôtového smerovača overte, že sa tlačiareň nenachádza priďaleko od bezdrôtového smerovača.

  Tlačiareň môže byť od bezdrôtového smerovača vzdialená až 50 m (164 stôp). Skontrolujte, že sa tlačiareň nachádza dostatočne blízko používanému bezdrôtovému smerovaču.

  Umiestnite bezdrôtový smerovač a tlačiareň tak, aby sa medzi nimi nenachádzala žiadna prekážka. Kvalita bezdrôtovej komunikácie medzi miestnosťami alebo poschodiami je vo všeobecnosti slabá. Bezdrôtovej komunikácii môžu brániť stavebné materiály obsahujúce kov alebo betón. Ak tlačiareň nedokáže komunikovať s počítačom prostredníctvom siete Wi-Fi v dôsledku steny, umiestnite tlačiareň a počítač do rovnakej miestnosti.

  Navyše, ak sa v blízkosti nachádza zariadenie, ako je napríklad mikrovlnná rúra, ktoré vysiela rádiové vlny v rovnakom frekvenčnom pásme ako bezdrôtový smerovač, zariadenie môže spôsobovať rušenie. Bezdrôtový smerovač umiestnite čo najďalej od zdrojov rušenia.

  Poznámka

  - Aj keď je u väčšiny bezdrôtových smerovačov anténa pripojená na vonkajšie časti, niektoré modely ju majú uloženú vnútri.

- Skontrolujte nastavenia bezdrôtového smerovača.

Tlačiareň a bezdrôtový smerovač by mali byť pripojené pomocou frekvenčného pásma 2,4 GHz alebo 5 GHz. Skontrolujte, či je bezdrôtový smerovač pre cieľ tlačiarne nakonfigurovaný na používanie frekvenčného pásma 2,4 GHz alebo 5 GHz.

Poznámka

- Niektoré bezdrôtové smerovače rozlišujú sieťové názvy (SSID) podľa posledného alfanumerického znaku na pásmo (2,4 GHz alebo 5 GHz) či na účel (pre počítač alebo herné zariadenie).

Ak chcete skontrolovať názov siete (SSID) bezdrôtového smerovača, ku ktorému je pripojená tlačiareň, zobrazte ho cez ovládací panel tlačiarne alebo si vytlačte informácie o sieťových nastaveniach tlačiarne.

- Zobrazenie na displeji LCD.

  ➡ Nastavenia siete LAN

- Tlač sieťových nastavení.

  ➡ Tlač sieťových nastavení

Podrobné informácie nájdete v príručke dodanej s bezdrôtovým smerovačom alebo sa obráťte na jeho výrobcu.

Po vykonaní hore uvedených opatrení, kliknite na možnosť **Zistiť znova (Redetect)** obrazovky **Skontrolovať nastavenia tlačiarne (Check Printer Settings)**, čím sa tlačiareň znova vyhľadá.

Ak sa tlačiareň našla, riaďte sa pokynmi na obrazovke a pokračujte v nastavení sieťovej komunikácie.

Ak tlačiareň nemožno nájsť, nie je tlačiareň pripojená k bezdrôtovému smerovaču. Pripojte tlačiareň k bezdrôtovému smerovaču.

Po pripojení tlačiarne k bezdrôtovému smerovaču nastavte odznova sieťovú komunikáciu.

Ak sa zobrazuje ikona :

➡ Kontrola adresy IP tlačiarne

Počas nastavovania siete Wi-Fi (systém Windows) nemožno na obrazovke Skontrolovať nastavenia tlačiarne nájsť tlačiareň – Kontrola adresy IP pre tlačiareň

Je IP adresa tlačiarne zadaná správne?

Ak IP adresa tlačiarne nie je zadaná správne, tlačiareň nemusí byť možné vyhľadať. Skontrolujte, že sa IP adresa tlačiarne nepoužíva pre iné zariadenie.

Ak chcete skontrolovať adresu IP pre tlačiareň, zobrazte ich cez ovládací panel tlačiarne alebo si vytlačte informácie o sieťových nastaveniach tlačiarne.

- Zobrazenie na displeji LCD.

  ➡ Nastavenia siete LAN

- Tlač sieťových nastavení.

  ➡ Tlač sieťových nastavení

Ak IP adresa nie je zadaná správne:

Pozrite si časť Ak sa objaví chybová obrazovka: a zadajte IP adresu.

Ak je IP adresa zadaná správne:

➡ Kontrola nastavení softvéru

Počas nastavovania siete Wi-Fi sa tlačiareň nenachádza na obrazovke Skontrolovať nastavenia tlačiarne (systém Windows) – Kontrola nastavení bezpečnostného softvéru

Skontrolujte, či brána firewall nekoliduje s nastavením.

Brána firewall vášho zabezpečovacieho softvéru alebo operačného systému môže obmedziť komunikáciu medzi tlačiarňou a počítačom.

- **Ak sa zobrazí hlásenie brány firewall:**

  Ak sa zobrazí hlásenie brány firewall upozorňujúce na pokus softvéru od spoločnosti Canon o prístup k sieti, nastavte bezpečnostný softvér tak, aby povoľoval prístup.

  Po povolení prístupu softvéru kliknite na možnosť **Zistiť znova (Redetect)** obrazovky **Skontrolovať nastavenia tlačiarne (Check Printer Settings)**, čím sa tlačiareň znova vyhľadá.

  Ak sa tlačiareň našla, riaďte sa pokynmi na obrazovke a pokračujte v nastavení sieťovej komunikácie.

- **Ak sa nezobrazí hlásenie brány firewall:**

  Dočasne vypnite bránu firewall a zopakujte nastavenie sieťovej komunikácie.

  Po dokončení nastavenia opätovne povoľte bránu firewall.

Poznámka

- Ďalšie informácie o nastaveniach brány firewall operačného systému alebo bezpečnostného softvéru nájdete v príručke, prípadne sa obráťte na jeho výrobcu.

Ak vyššie uvedený problém pretrváva:

➡ Kontrola nastavení bezdrôtového smerovača

Počas nastavovania siete Wi-Fi sa tlačiareň nenachádza na obrazovke Skontrolovať nastavenia tlačiarne (systém Windows) – Kontrola nastavení bezdrôtového smerovača

Skontrolujte nastavenia bezdrôtového smerovača.

Skontrolujte nastavenia bezdrôtového smerovača týkajúce sa sieťového pripojenia, napríklad filtrovanie adries IPalebo MAC, šifrovací kľúč, prípadne funkciu DHCP.

Skontrolujte, že pre tlačiareň a bezdrôtový smerovač je priradený rovnaký rádiový kanál.

Ak chcete skontrolovať nastavenia bezdrôtového smerovača, pozrite si príručku dodanú s bezdrôtovým smerovačom alebo sa obráťte na jeho výrobcu.

Okrem toho skontrolujte, či je používaný bezdrôtový smerovač nakonfigurovaný na používanie frekvenčného pásma 2,4 GHz alebo 5 GHz.

Poznámka

- V závislosti od bezdrôtového smerovača dôjde k prideleniu odlišného sieťového názvu (SSID) k pásmu (2,4 GHz alebo 5 GHz) či jeho využitiu (počítač alebo herné zariadenie). Odlišnosti sa dosahujú použitím alfanumerických znakov na konci sieťového názvu (SSID).

Po skontrolovaní nastavení bezdrôtového smerovača, kliknite na možnosť **Zistiť znova (Redetect)** obrazovky **Skontrolovať nastavenia tlačiarne (Check Printer Settings)**, čím sa tlačiareň znova vyhľadá.

Ak sa tlačiareň našla, riaďte sa pokynmi na obrazovke a pokračujte v nastavení sieťovej komunikácie.

Nemožno nájsť tlačiareň na obrazovke Skontrolovať nastavenia tlačiarne počas nastavovania káblovej siete LAN (systém Windows) – Kontrola kábla a smerovača LAN

Je kábel LAN pripojený a zároveň sú zapnuté tlačiareň aj smerovač?

Skontrolujte, že je pripojený kábel siete LAN.

Skontrolujte, či je tlačiareň zapnutá.

➡ Kontrola, či je zapnuté napájanie

Skontrolujte, že je smerovač zapnutý.

Ak je kábel LAN pripojený a tlačiareň či sieťové zariadenie je vypnuté:

Zapnite tlačiareň alebo sieťové zariadenie.

Tlačiarni a sieťovému zariadeniu môže po zapnutí chvíľu trvať, než ich bude možné používať. Po zapnutí tlačiarne alebo sieťového zariadenia chvíľu počkajte, a potom kliknite na možnosť **Zistiť znova (Redetect)** na obrazovke **Skontrolovať nastavenia tlačiarne (Check Printer Settings)**, čím sa tlačiareň znova vyhľadá.

Ak sa tlačiareň našla, riaďte sa pokynmi na obrazovke a pokračujte v nastavení sieťovej komunikácie.

Ak je kábel LAN pripojený a tlačiareň či sieťové zariadenie je zapnuté:

Ak tlačiareň nemožno nájsť aj po pokuse o opätovné vyhľadanie, a to aj napriek tomu, že tlačiareň aj sieťové zariadenie sú zapnuté:

➡ Kontrola pripojenia počítačovej siete

Počas nastavovania káblovej siete LAN sa tlačiareň nenachádza na obrazovke Skontrolovať nastavenia tlačiarne (systém Windows) – Kontrola pripojenia počítačovej siete

Môžete v počítači zobraziť webové stránky?

Skontrolujte, či ste nakonfigurovali počítač a sieťové zariadenie (smerovač a pod.) a či je počítač pripojený k sieti.

Ak nemôžete zobraziť žiadne webové stránky:

Kliknutím na položku **Zrušiť (Cancel)** na obrazovke **Skontrolovať nastavenia tlačiarne (Check Printer Settings)** zrušte nastavovanie sieťovej komunikácie.

Potom nakonfigurujte počítač a sieťové zariadenie.

Informácie o postupoch nájdete v príručkách dodaných s počítačom a sieťovým zariadením alebo sa obráťte na ich výrobcov.

Ak po nakonfigurovaní počítača a sieťového zariadenia môžete zobraziť webové stránky, skúste sieťovú komunikáciu nastaviť od začiatku.

Ak môžete zobraziť webové stránky:

➡ Kontrola nastavení káblovej siete LAN tlačiarne

Počas nastavovania káblovej siete LAN sa tlačiareň nenachádza na obrazovke Skontrolovať nastavenia tlačiarne (systém Windows) – Kontrola nastavení káblovej siete LAN tlačiarne

Je v tlačiarni povolená káblová komunikácia?

Skontrolujte, či sa na displeji LCD zobrazuje ikona .

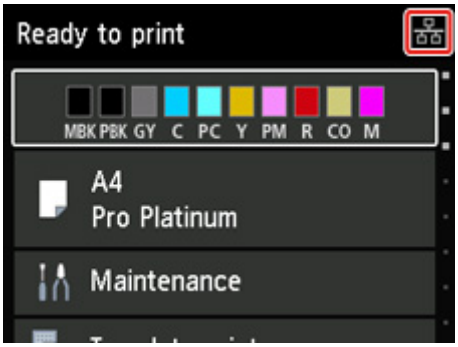

Ak sa ikona nezobrazí:

Tlačiareň nemá povolenú káblovú komunikáciu. Zapnite káblovú komunikáciu na tlačiarni.

Po zapnutí káblovej komunikácie odznova vykonajte nastavenia sieťovej komunikácie.

Ak sa ikona zobrazí:

➡ Kontrola adresy IP tlačiarne

Počas nastavovania káblovej siete LAN sa tlačiareň nenachádza na obrazovke Skontrolovať nastavenia tlačiarne (systém Windows) – Kontrola adresy IP tlačiarne

Je IP adresa tlačiarne zadaná správne?

Ak IP adresa tlačiarne nie je zadaná správne, tlačiareň nemusí byť možné vyhľadať. Skontrolujte, že sa IP adresa tlačiarne nepoužíva pre iné zariadenie.

Ak chcete skontrolovať adresu IP pre tlačiareň, zobrazte ich cez ovládací panel tlačiarne alebo si vytlačte informácie o sieťových nastaveniach tlačiarne.

- Zobrazenie na displeji LCD.

  ➡ Nastavenia siete LAN

- Tlač sieťových nastavení.

  ➡ Tlač sieťových nastavení

Ak IP adresa nie je zadaná správne:

Pozrite si časť Ak sa objaví chybová obrazovka: a zadajte IP adresu.

Ak je IP adresa zadaná správne:

➡ Kontrola nastavení softvéru

Počas nastavovania káblovej siete LAN sa tlačiareň nenachádza na obrazovke Skontrolovať nastavenia tlačiarne (systém Windows) – Kontrola nastavení bezpečnostného softvéru

Skontrolujte, či brána firewall nekoliduje s nastavením.

Brána firewall vášho zabezpečovacieho softvéru alebo operačného systému môže obmedziť komunikáciu medzi tlačiarňou a počítačom.

- **Ak sa zobrazí hlásenie brány firewall:**

  Ak sa zobrazí hlásenie brány firewall upozorňujúce na pokus softvéru od spoločnosti Canon o prístup k sieti, nastavte bezpečnostný softvér tak, aby povoľoval prístup.

  Po povolení prístupu softvéru kliknite na možnosť **Zistiť znova (Redetect)** obrazovky **Skontrolovať nastavenia tlačiarne (Check Printer Settings)**, čím sa tlačiareň znova vyhľadá.

  Ak sa tlačiareň našla, riaďte sa pokynmi na obrazovke a pokračujte v nastavení sieťovej komunikácie.

- **Ak sa nezobrazí hlásenie brány firewall:**

  Dočasne vypnite bránu firewall a zopakujte nastavenie sieťovej komunikácie.

  Po dokončení nastavenia opätovne povoľte bránu firewall.

Poznámka

- Ďalšie informácie o nastaveniach brány firewall operačného systému alebo bezpečnostného softvéru nájdete v príručke, prípadne sa obráťte na jeho výrobcu.

Ak vyššie uvedený problém pretrváva:

➡ Kontrola nastavení bezdrôtového smerovača

Počas nastavovania káblovej siete LAN sa tlačiareň nenachádza na obrazovke Skontrolovať nastavenia tlačiarne (systém Windows) – Kontrola nastavení smerovača

Skontrolujte nastavenia smerovača.

Skontrolujte nastavenia smerovača týkajúce sa sieťového pripojenia, napríklad filtrovanie adries IP alebo MAC, prípadne funkciu DHCP.

Ďalšie informácie o kontrole nastavení smerovača nájdete v príručke dodanej so smerovačom alebo sa obráťte na jeho výrobcu.

Po skontrolovaní nastavení smerovača, kliknite na možnosť **Zistiť znova (Redetect)** obrazovky **Skontrolovať nastavenia tlačiarne (Check Printer Settings)**, čím sa tlačiareň znova vyhľadá.

Ak sa tlačiareň našla, riaďte sa pokynmi na obrazovke a pokračujte v nastavení sieťovej komunikácie.

Nedá sa pokračovať za obrazovku Pripojenie tlačiarne

Ak nemôžete pokračovať za obrazovku **Pripojenie tlačiarne (Printer Connection)**, skontrolujte nasledujúce body.

Kontrola č. 1 Skontrolujte, či je kábel USB spoľahlivo zasunutý do tlačiarne aj počítača.

Prepojte tlačiareň a počítač pomocou kábla USB podľa nasledujúceho obrázka. USB port sa nachádza na zadnej strane tlačiarne.

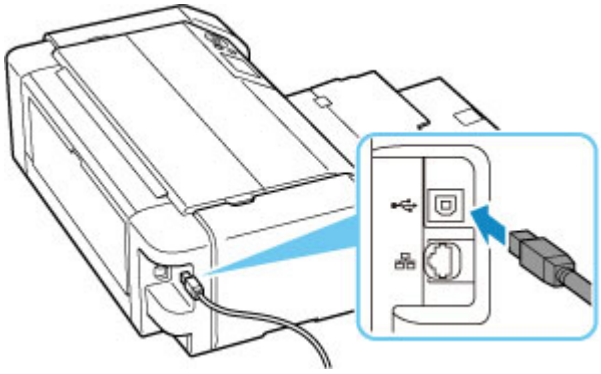

Dôležité

- Skontrolujte smer konektora „typu B“ a pripojte ho k tlačiarni. Podrobné informácie nájdete v príručke dodanej s káblom USB.

Kontrola č. 2 Podľa nižšie uvedeného postupu znova prepojte tlačiareň a počítač.

Dôležité

- V systéme macOS sa uistite, že v ľavom dolnom rohu obrazovky **Tlačiarne a skenery (Printers & Scanners)** sa nachádza ikona uzamknutia.

  Ak je zobrazená ikona (zablokované), kliknutím na ňu ju odomknete. (Na odblokovanie je potrebné meno a heslo správcu.)

1. Odpojte USB kábel z tlačiarne a počítača. Následne ich znova pripojte.
2. Uistite sa, že neprebieha žiadna operácia tlačiarne a tlačiareň je vypnutá.
3. Zapnite tlačiareň.

Kontrola č. 3 Ak problém nemôžete vyriešiť, podľa postupu uvedeného nižšie preinštalujte ovládač tlačiarne.

1. Dokončite nastavenie

2. Vypnite tlačiareň.

3. Reštartujte počítač.

4. Uistite sa, že nie je spustený žiadny aplikačný softvér.

5. Kliknite sem a vykonajte nastavenie.

Tlačiareň sa nenašla počas používania siete Wi-Fi

Kontrola č. 1 Skontrolujte, či je tlačiareň zapnutá.

Ak nie, skontrolujte, či je tlačiareň spoľahlivo zapojená, a stlačením tlačidla **ZAP. (ON)** ju zapnite.

Kontrolka **ZAP. (ON)** bliká, kým sa tlačiareň spúšťa. Počkajte, kým indikátor **ZAP. (ON)** neprestane blikať a nezostane svietiť.

Kontrola č. 2 Skontrolujte ikonu na displeji LCD.

Ak sa ikona nezobrazuje, vyberte položky **Nastavenia siete LAN (LAN settings)** > **Wi-Fi** > **Nastavenia (Settings)** > v tomto poradí a vyberte možnosť **Aktívne (Enable)** ako nastavenie položky **Povoliť/zakázať Wi-Fi (Enable/disable Wi-Fi)**.

Ak sa ikona zobrazuje, pozrite si Kontrolu 3 alebo neskoršie kontroly a uistite sa, či je nastavenie tlačiarne dokončené alebo či sú správne nastavenia bezdrôtového smerovača na pripojenie.

Kontrola č. 3 Skontrolujte, či sa dokončilo nastavenie tlačiarne v počítači.

Ak nie sú, kliknite sem a vykonajte nastavenie.

Poznámka

- Pomocou nástroja IJ Network Device Setup Utility môžete diagnostikovať a opraviť stav siete.

  Vyberte odkaz uvedený nižšie, stiahnite si nástroj IJ Network Device Setup Utility a nainštalujte ho.

  ➡ Kontrola stavu pripojenia tlačiarne pomocou nástroja IJ Network Device Setup Utility

  Podrobnosti o spustení nástroja IJ Network Device Setup Utility nájdete nižšie.

  - **V systéme Windows:**

    ➡ Spustenie nástroja IJ Network Device Setup Utility

  - **V systéme macOS:**

    ➡ Spustenie nástroja IJ Network Device Setup Utility

Kontrola č. 4 Uistite sa, že sieťové nastavenia tlačiarne a bezdrôtového smerovača sa zhodujú.

Skontrolujte, či sa sieťové nastavenia tlačiarne (napríklad sieťový názov SSID alebo sieťový kľúč (heslo)) zhodujú s nastaveniami bezdrôtového smerovača.

Nastavenia bezdrôtového smerovača skontrolujte podľa pokynov poskytnutých so smerovačom alebo sa obráťte na jeho výrobcu.

Poznámka

- Na pripojenie k bezdrôtovému smerovaču použite frekvenčné pásmo 2,4 GHz alebo 5 GHz. Sieťový názov (SSID) tlačiarne a bezdrôtového smerovača pre frekvenčné pásmo 2,4 GHz alebo 5 GHz sa majú zhodovať.

Ak chcete skontrolovať názov siete (SSID) pre tlačiareň, zobrazte ho cez ovládací panel tlačiarne alebo si vytlačte informácie o sieťových nastaveniach tlačiarne.

- Zobrazenie na displeji LCD.

  ➡ Nastavenia siete LAN

- Tlač sieťových nastavení.

  ➡ Tlač sieťových nastavení

Poznámka

- Pomocou nástroja IJ Network Device Setup Utility môžete diagnostikovať a opraviť stav siete.

  Vyberte odkaz uvedený nižšie, stiahnite si nástroj IJ Network Device Setup Utility a nainštalujte ho.

  ➡ Kontrola stavu pripojenia tlačiarne pomocou nástroja IJ Network Device Setup Utility

  Podrobnosti o spustení nástroja IJ Network Device Setup Utility nájdete nižšie.

  - **V systéme Windows:**

    ➡ Spustenie nástroja IJ Network Device Setup Utility

  - **V systéme macOS:**

    ➡ Spustenie nástroja IJ Network Device Setup Utility

Kontrola č. 5 Skontrolujte, či tlačiareň nie je príliš vzdialená od bezdrôtového smerovača.

Ak je vzdialenosť medzi tlačiarňou a bezdrôtovým smerovačom príliš veľká, bezdrôtová komunikácia je slabá. Umiestnite tlačiareň a bezdrôtový smerovač bližšie k sebe.

Poznámka

- Aj keď je u väčšiny bezdrôtových smerovačov anténa pripojená na vonkajšie časti, niektoré modely ju majú uloženú vnútri.

Kontrola č. 6 Skontrolujte, či má bezdrôtový signál vysokú intenzitu. Sledujte silu signálu a podľa potreby premiestnite tlačiareň a bezdrôtový smerovač.

Umiestnite bezdrôtový smerovač a tlačiareň tak, aby sa medzi nimi nenachádzala žiadna prekážka. Kvalita bezdrôtovej komunikácie medzi miestnosťami alebo poschodiami je vo všeobecnosti slabá. Bezdrôtovej komunikácii môžu brániť stavebné materiály obsahujúce kov alebo betón. Ak tlačiareň nedokáže komunikovať s počítačom prostredníctvom siete Wi-Fi v dôsledku steny, umiestnite tlačiareň a počítač do rovnakej miestnosti.

Navyše, ak sa v blízkosti nachádza zariadenie, ako je napríklad mikrovlnná rúra, ktoré vysiela rádiové vlny v rovnakom frekvenčnom pásme ako bezdrôtový smerovač, zariadenie môže spôsobovať rušenie. Bezdrôtový smerovač umiestnite čo najďalej od zdrojov rušenia.

Silu signálu skontrolujte na displeji LCD.

➡ Displej LCD a ovládací panel

Poznámka

- Pomocou nástroja IJ Network Device Setup Utility môžete diagnostikovať a opraviť stav siete.

  Vyberte odkaz uvedený nižšie, stiahnite si nástroj IJ Network Device Setup Utility a nainštalujte ho.

  ➡ Kontrola stavu pripojenia tlačiarne pomocou nástroja IJ Network Device Setup Utility

  Podrobnosti o spustení nástroja IJ Network Device Setup Utility nájdete nižšie.

  - **V systéme Windows:**

    ➡ Spustenie nástroja IJ Network Device Setup Utility

  - **V systéme macOS:**

    ➡ Spustenie nástroja IJ Network Device Setup Utility

Kontrola č. 7 Uistite sa, že je počítač správne pripojený k bezdrôtovému smerovaču.

Ďalšie informácie o postupe kontroly nastavenia počítača alebo stave pripojenia nájdete v používateľskej príručke k počítaču alebo sa obráťte na jeho výrobcu.

Poznámka

- Ak používate smartfón alebo tablet, skontrolujte, či máte zapnutú funkciu Wi-Fi v zariadení.

Kontrola č. 8 Skontrolujte, či je na karte **Porty (Ports)** dialógového okna **Vlastnosti tlačiarne (Printer properties)** vybratá možnosť **Povoliť obojsmernú podporu (Enable bidirectional support)**. (Windows)

Ak nie, jej výberom povoľte obojsmernú podporu.

Kontrola č. 9 Skontrolujte, či je vypnutá brána firewall bezpečnostného softvéru.

Ak je brána firewall bezpečnostného softvéru zapnutá, môže sa zobraziť hlásenie upozorňujúce na pokus softvéru od spoločnosti Canon o prístup k sieti. Ak sa zobrazí toto výstražné hlásenie, nastavte bezpečnostný softvér tak, aby vždy povoľoval prístup.

Ak používate programy, ktoré prepínajú medzi sieťovými prostrediami, skontrolujte ich nastavenia. Niektoré programy používajú bránu firewall predvolene.

Kontrola č. 10 Ak je tlačiareň pripojená k základnej stanici AirPort prostredníctvom siete LAN, použite ako sieťový názov (SSID) alfanumerické znaky. (macOS)

Ak sa problém nevyriešil, kliknite sem a zopakujte nastavenie.

Tlačiareň sa nenašla na obrazovke nájdenia tlačiarne počas nastavenia

Tlačiareň nemožno pri súčasnom spôsobe nastavenia vyhľadať.

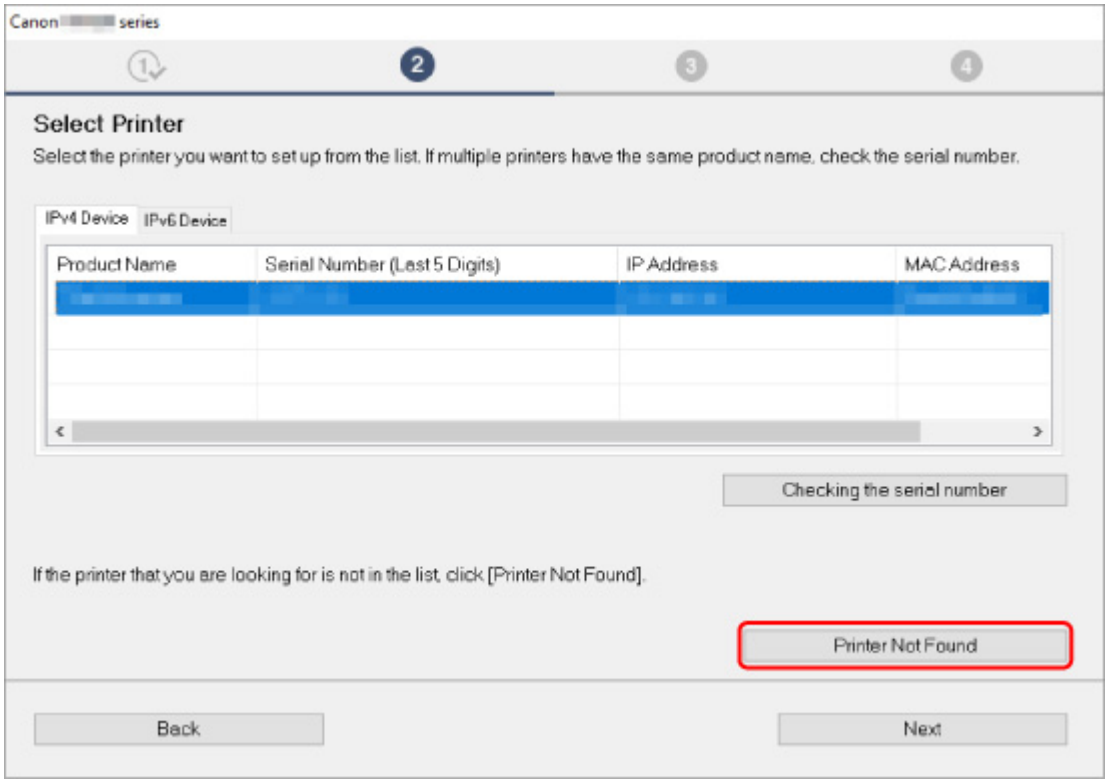

Kliknite ne možnosť **Tlačiareň nenájdená (Printer Not Found)** a vykonajte nastavenie podľa pokynov na obrazovke.

Poznámka

- Tlačiareň možno vyhľadávať podľa adresy IP alebo názvu hostiteľa.

  ➡ Vyhľadávanie tlačiarne podľa IP adresy alebo mena hostiteľa počas nastavovania

Vyhľadávanie tlačiarne podľa IP adresy alebo mena hostiteľa počas nastavovania

Ak tlačiareň nemožno nájsť na obrazovke **Zistenie tlačiarne (Printer Detection)**, zobrazí sa obrazovka **Pripojenie tlačiarne k sieti (Connecting Printer to Network)**.

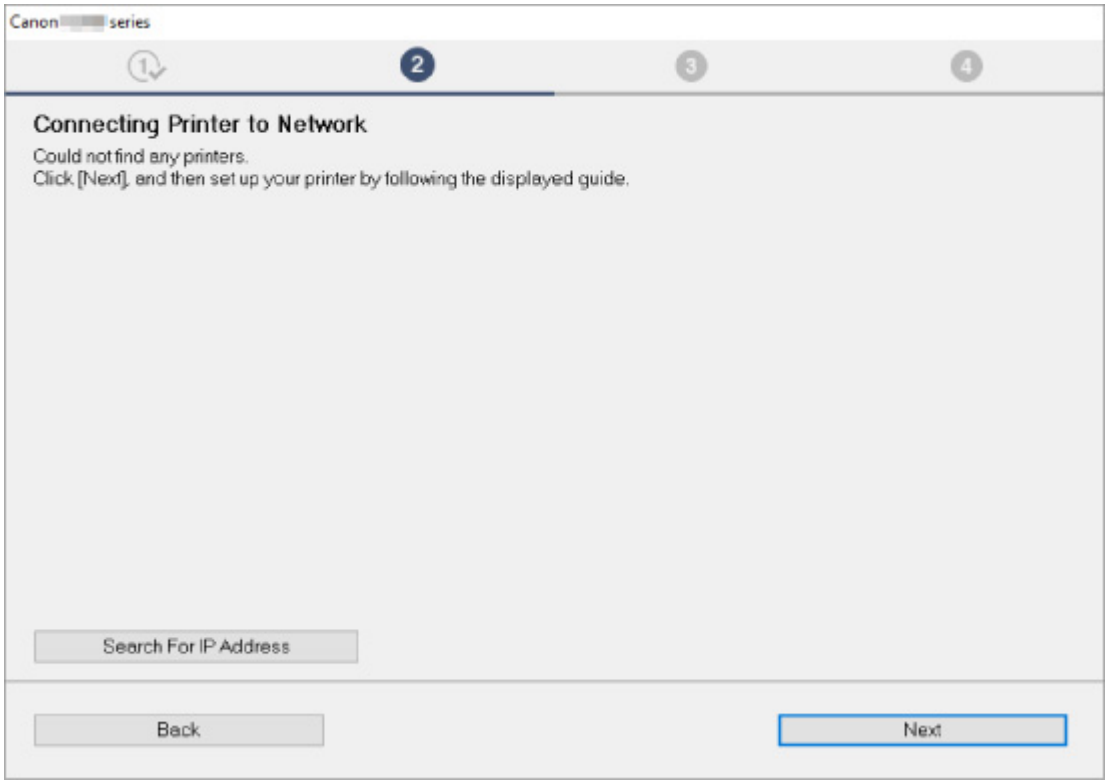

Obrazovka Windows sa používa vyššie ako príklad.

Kliknutím na **Vyhľadať adresu IP (Search For IP Address)** môžete vyhľadať tlačiareň zadaním adresy IP alebo názvu hostiteľa tlačiarne.

1. Skontrolujte adresu IP alebo názov hostiteľa tlačiarne.

   Ak chcete skontrolovať adresu IP alebo názov hostiteľa pre tlačiareň, zobrazte ich cez ovládací panel tlačiarne alebo si vytlačte informácie o sieťových nastaveniach tlačiarne.

   - Zobrazenie na displeji LCD.

     ➡ Nastavenia siete LAN

   - Tlač sieťových nastavení.

     ➡ Tlač sieťových nastavení

   Poznámka

   - Ak tlačiareň používate na pracovisku, spýtajte sa správcu siete.

2. Určite spôsoby vyhľadávania.

   Vyberte si jeden z nižšie uvedených spôsobov.

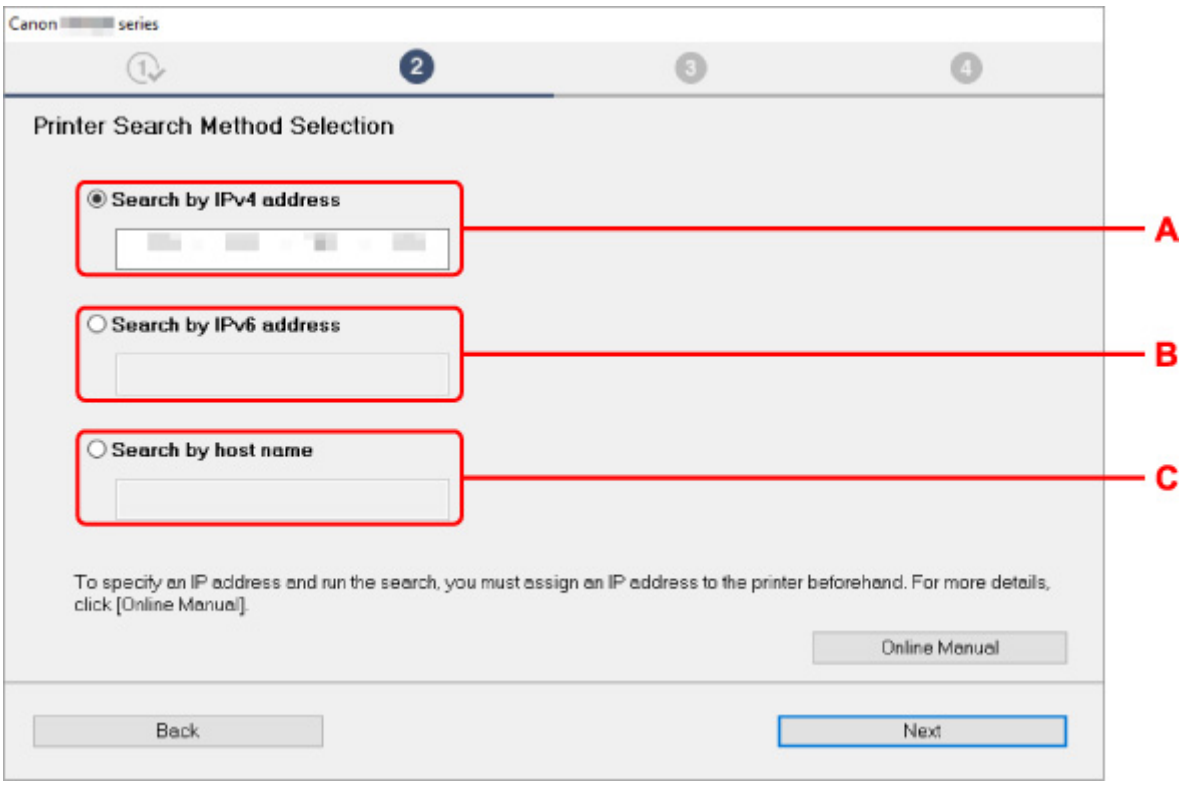

Obrazovka Windows sa používa vyššie ako príklad.

A: Hľadať podľa adresy IPv4 (Search by IPv4 address)
Označením zvolíte vyhľadávanie tlačiarní podľa IPv4 adresy.

B: Hľadať podľa adresy IPv6 (Search by IPv6 address)
Označením zvolíte vyhľadávanie tlačiarní podľa IPv6 adresy.

C: Hľadanie podľa názvu hostiteľa (Search by host name)
Označením zvolíte vyhľadávanie tlačiarní podľa názvu hostiteľa. Názov hostiteľa sa spomína ako názov hostiteľa LLMNR alebo názov služby Bonjour.

3. Zadajte adresu IP alebo názov hostiteľa a kliknite na možnosť **Ďalej (Next)**.

   Tlačiareň začne vyhľadávanie.

Ak sa objaví chybová obrazovka:

Problém vyriešte podľa pokynov na obrazovke.

Ak vami zadanú IP adresu používa iné zariadenia, nastavte IP adresu tlačiarne podľa postupu uvedeného nižšie.

1. Vyberte položku **Nastavenia siete LAN (LAN settings)** na obrazovke DOMOV a stlačte tlačidlo **OK**.

   ➡ Displej LCD a ovládací panel

2. Vyberte možnosť **Wi-Fi** a stlačte tlačidlo **OK**.

3. Vyberte možnosť **Nastavenia (Settings)** a stlačte tlačidlo **OK**.

4. Vyberte možnosť **Rozšírené (Advanced)** a stlačte tlačidlo **OK**.

5. Vyberte možnosť **Nastavenia TCP/IP (TCP/IP settings)** a stlačte tlačidlo **OK**.

   - Ak zadávate IPv4 adresu:

     1. Vyberte položku **IPv4**.

     2. Na zobrazenej obrazovke vyberte položku **Áno (Yes)**.

     3. Vyberte položku **Adresa IP (IP address)**.

     4. Vyberte položku **Manuálne nastavenie (Manual setup)**.

        V prípade výberu položky **Automatické nastavenie (Auto setup)** sa adresa IP určí automaticky.

     5. Zadajte IP adresu.

     6. Vyberte možnosť **OK**.

     7. Zadajte masku podsiete.

     8. Vyberte možnosť **OK**.

     9. Zadajte predvolenú bránu.

     10. Vyberte možnosť **OK**.

         IPv4 adresa bola nastavená.

   - Ak zadávate IPv6 adresu:

     1. Vyberte položku **IPv6**.

     2. Na zobrazenej obrazovke vyberte položku **Áno (Yes)**.

     3. Vyberte položku **Povoliť/zakázať protok. IPv6 (Enable/disable IPv6)**.

     4. Vyberte položku **Povoliť (Enable)**.

        IPv6 adresa bola nastavená.

Dôležité

- Ak je v počítači nastavená brána firewall, tlačiarne na inej podsieti nemusia byť vyhľadateľné. Vypnite firewall.

Ak brána firewall narúša vyhľadávanie tlačiarne:

- **Ak sa zobrazí hlásenie brány firewall:**

  Ak sa zobrazí hlásenie brány firewall upozorňujúce na pokus softvéru od spoločnosti Canon o prístup k sieti, nastavte bezpečnostný softvér tak, aby povoľoval prístup.

  Po povolení softvérového prístupu spresnite adresu IP alebo názov hostiteľa a tlačiareň vyhľadajte znova.

  Ak sa tlačiareň našla, riaďte sa pokynmi na obrazovke a pokračujte v nastavení sieťovej komunikácie.

- **Ak sa nezobrazí hlásenie brány firewall:**

  Dočasne vypnite bránu firewall a spresnite adresu IP alebo názov hostiteľa a tlačiareň vyhľadajte znova.

  Po dokončení nastavenia opätovne povoľte bránu firewall.

Poznámka

- Ďalšie informácie o nastaveniach brány firewall operačného systému alebo bezpečnostného softvéru nájdete v príručke, prípadne sa obráťte na jeho výrobcu.

Tlačiareň sa nenašla počas používania káblovej siete LAN

Kontrola č. 1 Skontrolujte, či je tlačiareň zapnutá.

Kontrola č. 2 Zobrazuje sa na displeji LCD ikona ?

Ak sa ikona nezobrazuje, v ponuke nastavenia vyberte položky **Nastavenia siete LAN (LAN settings)** > **Káblová sieť LAN (Wired LAN)** > **Nastavenia (Settings)** > **Povoliť/zakázať káblovú sieť LAN (Enable/disable Wired LAN)** a potom vyberte položku **Povoliť (Enable)**.

Kontrola č. 3 Skontrolujte, či je kábel siete LAN správne pripojený.

Skontrolujte, či je tlačiareň pripojená k smerovaču pomocou kábla siete LAN. Ak je kábel siete LAN uvoľnený, správne ho zapojte.

Ak je kábel siete LAN pripojený k strane WAN smerovača, kábel pripojte k strane LAN smerovača.

Problémy so sieťovým pripojením

- Tlačiareň náhle prestane z nejakého dôvodu fungovať
- Neznámy sieťový kľúč (heslo)
- Tlačiareň nemožno používať po výmene smerovača bezdrôtovej siete alebo zmene nastavení smerovača
- Zabudnuté heslo správcu tlačiarne
- Tlačiareň tlačí pomaly
- Nemožný prístup na internet v sieti Wi-Fi z komunikačného zariadenia
- Na monitore stavu tlačiarne sa nezobrazuje žiadna úroveň atramentu (Windows)
- Nemožno tlačiť alebo sa pripojiť

Tlačiareň náhle prestane z nejakého dôvodu fungovať

- Nedá sa pripojiť k tlačiarni po zmene konfigurácie siete
- Nemožno sa pripojiť k tlačiarni cez bezdrôtovú sieť LAN (Wi-Fi)
- Nemožno sa pripojiť k tlačiarni cez priame bezdrôtové pripojenie
- Nemožno sa pripojiť k tlačiarni cez káblovú sieť LAN
- Nemožno tlačiť prostredníctvom siete

Q Nedá sa pripojiť k tlačiarni po zmene konfigurácie siete

A

Počítaču môže chvíľu trvať, kým získa adresu IP, alebo budete musieť reštartovať počítač.

Skontrolujte, že počítač získal platnú adresu IP a znova skúste vyhľadať tlačiareň.

Q Nemožno sa pripojiť k tlačiarni cez bezdrôtovú sieť LAN (Wi-Fi)

A

Kontrola č. 1 Skontrolujte stav napájania tlačiarne, zariadenia v sieti (napr. bezdrôtový smerovač) a smartfón/tablet.

- Zapnite tlačiareň alebo zariadenia.
- Ak už je zapnuté napájanie, zapnite a vypnite prepínač napájania.
- Podľa okolností môže byť potrebné vyriešiť problémy s bezdrôtovým smerovačom (napr. aktualizácie intervalu kľúča, vyriešenie problémov s intervalom aktualizácií DHCP, režim úspory energie a pod.) alebo aktualizovať firmvér bezdrôtového smerovača.

Podrobnosti vám poskytne výrobca vášho bezdrôtového smerovača.

Kontrola č. 2 Môžete v počítači zobraziť webové stránky?

Uistite sa, že je počítač správne pripojený k bezdrôtovému smerovaču.

Ďalšie informácie o kontrole nastavenia počítača alebo stavu pripojenia nájdete v príručke dodanej s počítačom alebo sa obráťte na jeho výrobcu.

Kontrola č. 3 Je tlačiareň pripojená k bezdrôtovému smerovaču?

Pomocou ikony na displeji LCD skontrolujte stav pripojenia medzi tlačiarňou a bezdrôtovým smerovačom. Ak sa ikona nezobrazí, funkcia Wi-Fi je vypnutá. Zapnite bezdrôtovú komunikáciu na tlačiarni.

Kontrola č. 4 Skontrolujte, že sieťové nastavenia tlačiarne a bezdrôtového smerovača sa zhodujú.

Skontrolujte, či sa sieťové nastavenia tlačiarne (napríklad sieťový názov SSID alebo sieťový kľúč (heslo)) zhodujú s nastaveniami bezdrôtového smerovača.

Nastavenia bezdrôtového smerovača skontrolujte podľa pokynov poskytnutých so smerovačom alebo sa obráťte na jeho výrobcu.

Poznámka

- Na pripojenie k bezdrôtovému smerovaču použite frekvenčné pásmo 2,4 GHz alebo 5 GHz. Sieťový názov (SSID) tlačiarne a bezdrôtového smerovača pre frekvenčné pásmo 2,4 GHz alebo 5 GHz sa majú zhodovať.

Ak chcete skontrolovať aktuálne sieťové nastavenia tlačiarne, zobrazte ich cez ovládací panel tlačiarne alebo si vytlačte informácie o sieťových nastaveniach tlačiarne.

- Zobrazenie na displeji LCD.

  ➡ Nastavenia siete LAN

- Tlač sieťových nastavení.

  ➡ Tlač sieťových nastavení

Poznámka

- Pomocou nástroja IJ Network Device Setup Utility môžete diagnostikovať a opraviť stav siete.

  Vyberte odkaz uvedený nižšie, stiahnite si nástroj IJ Network Device Setup Utility a nainštalujte ho.

  ➡ Kontrola stavu pripojenia tlačiarne pomocou nástroja IJ Network Device Setup Utility

  Podrobnosti o spustení nástroja IJ Network Device Setup Utility nájdete nižšie.

  - **V systéme Windows:**

    ➡ Spustenie nástroja IJ Network Device Setup Utility

  - **V systéme macOS:**

    ➡ Spustenie nástroja IJ Network Device Setup Utility

Kontrola č. 5 Skontrolujte, či tlačiareň nie je príliš vzdialená od bezdrôtového smerovača.

Ak je vzdialenosť medzi tlačiarňou a bezdrôtovým smerovačom príliš veľká, bezdrôtová komunikácia je slabá. Umiestnite tlačiareň a bezdrôtový smerovač bližšie k sebe.

Poznámka

- Aj keď je u väčšiny bezdrôtových smerovačov anténa pripojená na vonkajšie časti, niektoré modely ju majú uloženú vnútri.

Kontrola č. 6 Skontrolujte, či má bezdrôtový signál vysokú intenzitu. Sledujte stav signálu a podľa potreby premiestnite tlačiareň a bezdrôtový smerovač.

Umiestnite bezdrôtový smerovač a tlačiareň tak, aby sa medzi nimi nenachádzala žiadna prekážka. Kvalita bezdrôtovej komunikácie medzi miestnosťami alebo poschodiami je vo všeobecnosti slabá. Bezdrôtovej komunikácii môžu brániť stavebné materiály obsahujúce kov alebo betón. Ak tlačiareň nedokáže komunikovať s počítačom prostredníctvom siete Wi-Fi v dôsledku steny, umiestnite tlačiareň a počítač do rovnakej miestnosti.

Navyše, ak sa v blízkosti nachádza zariadenie, ako je napríklad mikrovlnná rúra, ktoré vysiela rádiové vlny v rovnakom frekvenčnom pásme ako bezdrôtový smerovač, zariadenie môže spôsobovať rušenie. Bezdrôtový smerovač umiestnite čo najďalej od zdrojov rušenia.

Silu signálu skontrolujte na displeji LCD.

➡ Displej LCD a ovládací panel

Poznámka

- Pomocou nástroja IJ Network Device Setup Utility môžete diagnostikovať a opraviť stav siete.

  Vyberte odkaz uvedený nižšie, stiahnite si nástroj IJ Network Device Setup Utility a nainštalujte ho.

  ➡ Kontrola stavu pripojenia tlačiarne pomocou nástroja IJ Network Device Setup Utility

  Podrobnosti o spustení nástroja IJ Network Device Setup Utility nájdete nižšie.

  - **V systéme Windows:**

    ➡ Spustenie nástroja IJ Network Device Setup Utility

  - **V systéme macOS:**

    ➡ Spustenie nástroja IJ Network Device Setup Utility

Kontrola č. 7 Skontrolujte čísla kanálov Wi-Fi používaných pre počítač.

Musíte mať rovnaké číslo kanála Wi-Fi, ktoré používate pre bezdrôtový smerovač, ako počítač. Za normálnych okolností je nastavený tak, aby ste mohli používať všetky kanály Wi-Fi. Keď sú obmedzené kanály, ktoré používate, kanály Wi-Fi sa nezhodujú.

Pozrite si príručku dodanú s počítačom a skontrolujte číslo kanála Wi-Fi, ktoré je dostupné pre váš počítač.

Kontrola č. 8 Skontrolujte, že nastavený kanál bezdrôtového smerovača je použiteľným, tak, ako to potvrdzuje Kontrola 7.

V opačnom prípade zmeňte kanál nastavený v bezdrôtovom smerovači.

Kontrola č. 9 Skontrolujte, či je vypnutá brána firewall bezpečnostného softvéru.

Ak je brána firewall bezpečnostného softvéru zapnutá, môže sa zobraziť hlásenie upozorňujúce na pokus softvéru od spoločnosti Canon o prístup k sieti. Ak sa zobrazí toto výstražné hlásenie, nastavte bezpečnostný softvér tak, aby vždy povoľoval prístup.

Ak používate programy, ktoré prepínajú medzi sieťovými prostrediami, skontrolujte ich nastavenia. Niektoré programy používajú bránu firewall predvolene.

Kontrola č. 10 Ak je tlačiareň pripojená k základnej stanici AirPort prostredníctvom siete LAN, použite ako sieťový názov (SSID) alfanumerické znaky. (macOS)

Ak sa problém nevyriešil, kliknite sem a zopakujte nastavenie.

- **Umiestnenie:**

  Skontrolujte, že sa medzi bezdrôtovým smerovačom a tlačiarňou nenachádzajú žiadne prekážky.

Nemožno sa pripojiť k tlačiarni cez priame bezdrôtové pripojenie

A

Kontrola č. 1 Skontrolujte stav napájania tlačiarne.

➡ Zdroj napájania

Ak už je zapnuté napájanie, zapnite a vypnite prepínač napájania.

Kontrola č. 2 Zobrazuje sa na displeji LCD ikona ?

Ak nie, priame bezdrôtové pripojenie je zakázané. Zapnite priame bezdrôtové pripojenie.

Kontrola č. 3 Skontrolujte nastavenia vášho zariadenia (smartfónu alebo tabletu).

Uistite sa, že je v zariadení povolené použitie siete Wi-Fi.

Podrobné informácie nájdete v príručke zariadenia.

Kontrola č. 4 Skontrolujte, že je ako pripojenie zariadenia (napr. smartfón alebo tablet) nastavená tlačiareň.

Ako cieľ pripojenia zariadení zvoľte sieťový názov (SSID) pre priame pripojenie, ktorý je určený pre tlačiareň.

Skontrolujte cieľ zariadenia.

Podrobné informácie nájdete v príručke s pokynmi k zariadeniu alebo na webovej stránke výrobcu.

Ak chcete skontrolovať identifikátor priameho bezdrôtového pripojenia (SSID) pre tlačiareň, zobrazte ho cez ovládací panel tlačiarne alebo si vytlačte informácie o sieťových nastaveniach tlačiarne.

- Zobrazenie na displeji LCD.

  ➡ Nastavenia siete LAN

- Tlač sieťových nastavení.

  ➡ Tlač sieťových nastavení

Kontrola č. 5 Zadali ste správne heslo určené pre priame bezdrôtové pripojenie?

Ak chcete skontrolovať heslo určené pre tlačiareň, zobrazte ho cez ovládací panel tlačiarne alebo si vytlačte informácie o sieťových nastaveniach tlačiarne.

- Zobrazenie na displeji LCD.

  ➡ Nastavenia siete LAN

- Tlač sieťových nastavení.

  ➡ Tlač sieťových nastavení

Kontrola č. 6 Skontrolujte, že sa tlačiareň nenachádza príliš ďaleko od zariadenia.

Ak je vzdialenosť medzi tlačiarňou a zariadením príliš veľká, bezdrôtová komunikácia je slabá. Umiestnite tlačiareň a zariadenie bližšie k sebe.

Kontrola č. 7 Skontrolujte, či už nie je pripojených 5 zariadení.

V režime priameho bezdrôtového pripojenia nemožno pripojiť viac ako 5 zariadení.

Q Nemožno sa pripojiť k tlačiarni cez káblovú sieť LAN

A

Kontrola č. 1 Skontrolujte, či je tlačiareň zapnutá.

Kontrola č. 2 Skontrolujte, či je kábel siete LAN správne pripojený.

Skontrolujte, či je tlačiareň pripojená k smerovaču pomocou kábla siete LAN. Ak je kábel siete LAN uvoľnený, správne ho zapojte.

Ak je kábel siete LAN pripojený k strane WAN smerovača, kábel pripojte k strane LAN smerovača.

Ak sa problém nevyrieši, znova vykonajte nastavenie pomocou webovej stránky..

V prípade systému Windows môžete nastavenie znovu vykonať aj pomocou inštalačného disku.

Q Nemožno tlačiť prostredníctvom siete

A

Kontrola č. 1 Uistite sa, že je počítač správne pripojený k bezdrôtovému smerovaču.

Ďalšie informácie o postupe kontroly nastavenia počítača alebo stave pripojenia nájdete v používateľskej príručke k počítaču alebo sa obráťte na jeho výrobcu.

Kontrola č. 2 Ak ovládač tlačiarne nie je nainštalovaný, nainštalujte ho. (Windows)

Kliknite sem a nainštalujte ovládač tlačiarne.

Kontrola č. 3 Skontrolujte, či bezdrôtový smerovač neobmedzuje počítače, ktoré k nemu majú prístup.

Ďalšie informácie o pripojení a nastavení bezdrôtového smerovača nájdete v príručke k bezdrôtovému smerovaču alebo sa obráťte na jeho výrobcu.

Poznámka

- Ak chcete skontrolovať adresu IP alebo MAC svojho počítača, pozrite si časť Kontrola adresy IP alebo MAC počítača.

Neznámy sieťový kľúč (heslo)

➡ Neznámy kľúč WPA/WPA2 alebo súbor kľúčov WEP bezdrôtového smerovača, nedá sa pripojiť
➡ Nastavenie šifrovacieho kľúča

Q Neznámy kľúč WPA/WPA2 alebo súbor kľúčov WEP bezdrôtového smerovača, nedá sa pripojiť

A

Ďalšie informácie o nastavovaní bezdrôtového smerovača nájdete v návode na použitie bezdrôtového smerovača alebo priamo od výrobcu. Skontrolujte, či počítač dokáže komunikovať s bezdrôtovým smerovačom.

Poznámka

- Pomocou nástroja IJ Network Device Setup Utility môžete diagnostikovať a opraviť stav siete.

  Vyberte odkaz uvedený nižšie, stiahnite si nástroj IJ Network Device Setup Utility a nainštalujte ho.

  ➡ Kontrola stavu pripojenia tlačiarne pomocou nástroja IJ Network Device Setup Utility

  Podrobnosti o spustení nástroja IJ Network Device Setup Utility nájdete nižšie.

  - **V systéme Windows:**

    ➡ Spustenie nástroja IJ Network Device Setup Utility

  - **V systéme macOS:**

    ➡ Spustenie nástroja IJ Network Device Setup Utility

Q Nastavenie šifrovacieho kľúča

A

Ďalšie informácie o nastavovaní bezdrôtového smerovača nájdete v návode na použitie bezdrôtového smerovača alebo priamo od výrobcu. Skontrolujte, či počítač dokáže komunikovať s bezdrôtovým smerovačom.

Poznámka

- Pomocou nástroja IJ Network Device Setup Utility môžete diagnostikovať a opraviť stav siete.

  Vyberte odkaz uvedený nižšie, stiahnite si nástroj IJ Network Device Setup Utility a nainštalujte ho.

  ➡ Kontrola stavu pripojenia tlačiarne pomocou nástroja IJ Network Device Setup Utility

  Podrobnosti o spustení nástroja IJ Network Device Setup Utility nájdete nižšie.

  - **V systéme Windows:**

    ➡ Spustenie nástroja IJ Network Device Setup Utility

- **V systéme macOS:**

  ➡ Spustenie nástroja IJ Network Device Setup Utility

Z bezpečnostných dôvodov odporúčame vybrať možnosť WPA, WPA2 alebo WPA/WPA2. Ak je váš bezdrôtový smerovač kompatibilný s kľúčom WPA/WPA2, môžete použiť taktiež režim WPA2 alebo WPA.

- **Použitie WPA/WPA2 (Windows)**

  Spôsob overovania, heslo Wi-Fi a typ dynamického šifrovania musí byť rovnaké pre bezdrôtový smerovač, tlačiareň a počítač.

  Zadajte heslo Wi-Fi nastavené pre bezdrôtový smerovač.

  Ako spôsob dynamického šifrovania sa automaticky vyberie protokol TKIP (základné šifrovanie) alebo AES (zabezpečené šifrovanie).

  Podrobnosti nájdete v časti Ak sa objaví obrazovka s podrobnosťami WPA/WPA2.

  Poznámka

  - Táto tlačiareň podporuje WPA/WPA2-PSK (WPA/WPA2-Personal) a WPA2-PSK (WPA2-Personal).

- **Pomocou kľúča WEP**

  Dĺžka alebo formát hesla Wi-Fi a spôsob overenia musia byť rovnaké pre bezdrôtový smerovač, tlačiareň a počítač.

  Na komunikáciu s bezdrôtovým smerovačom, ktorý automaticky vytvára heslo, musíte nastaviť tlačiareň, aby využívala heslo vygenerovaný bezdrôtovým smerovačom.

  - **V systéme Windows:**

    Po otvorení obrazovky **Podrobnosti o WEP (WEP Details)** po kliknutí na možnosť **Hľadať... (Search...)** na obrazovke **Nastavenia siete (Wi-Fi) (Network Settings (Wi-Fi))** v ponuke IJ Network Device Setup Utility sa riaďte pokynmi na obrazovke, pomocou ktorých nastavíte dĺžku hesla, formát a číslo hesla.

    Podrobnosti nájdete v časti Ak sa objaví obrazovka s podrobnosťami WEP.

  Poznámka

  - Skontrolujte, že je tlačiareň k základnej stanici AirPort pripojená prostredníctvom siete LAN:

    Ak je tlačiareň k základnej stanici AirPort pripojená prostredníctvom siete LAN, skontrolujte nastavenia v položke **Bezdrôtové zabezpečenie (Wireless Security)** nástroja **AirPort Utility**.

    - Vyberte možnosť **64 bitov (64 bit)**, ak je v základnej stanici AirPort vybratá dĺžka hesla **40-bitový WEP (WEP 40 bit)**.
    - Vyberte **1** pre heslo, ktoré chcete používať. V opačnom prípade nebude počítač schopný s tlačiarňou komunikovať cez bezdrôtový smerovač.

Tlačiareň nemožno používať po výmene smerovača bezdrôtovej siete alebo zmene nastavení smerovača

Ak bezdrôtový smerovač vymeníte, opätovne nastavte sieťové nastavenia tlačiarne na základe vymeneného.

Kliknite sem a vykonajte nastavenie.

Poznámka

- Pomocou nástroja IJ Network Device Setup Utility môžete diagnostikovať a opraviť stav siete.

  Vyberte odkaz uvedený nižšie, stiahnite si nástroj IJ Network Device Setup Utility a nainštalujte ho.

  ➡ Kontrola stavu pripojenia tlačiarne pomocou nástroja IJ Network Device Setup Utility

  Podrobnosti o spustení nástroja IJ Network Device Setup Utility nájdete nižšie.

  - **V systéme Windows:**

    ➡ Spustenie nástroja IJ Network Device Setup Utility

  - **V systéme macOS:**

    ➡ Spustenie nástroja IJ Network Device Setup Utility

Ak sa tým problém nevyriešil, pozrite si informácie uvedené nižšie.

➡ S tlačiarňou nemožno komunikovať po zapnutí filtrácie MAC/IP adresy alebo šifrovacieho kľúča na bezdrôtovom smerovači

➡ Ak je šifrovanie zapnuté, s tlačiarňou nemožno komunikovať po zmene typu šifrovania na bezdrôtovom smerovači

S tlačiarňou nemožno komunikovať po zapnutí filtrácie MAC/IP adresy alebo šifrovacieho kľúča na bezdrôtovom smerovači

Kontrola č. 1 Skontrolujte nastavenia bezdrôtového smerovača.

Ak chcete skontrolovať nastavenie bezdrôtového smerovača, pozrite si príručku dodanú s bezdrôtovým smerovačom alebo sa obráťte na jeho výrobcu. Skontrolujte, či pri tomto nastavení dokážu počítač a bezdrôtový smerovač medzi sebou komunikovať.

Kontrola č. 2 Ak je na smerovači bezdrôtovej siete filtrovanie adries IP alebo MAC, skontrolujte, že sú zaregistrované adresy IP a MAC počítača, sieťového zariadenia a tlačiarne.

Kontrola č. 3 Ak využívate kľúč WPA/WPA2 alebo heslo overte, že šifrovací kľúč počítača, sieťového zariadenia a tlačiarne sa zhoduje s kľúčom bezdrôtového smerovača.

Dĺžka alebo formát hesla Wi-Fi a spôsob overenia musia byť rovnaké pre bezdrôtový smerovač, tlačiareň a počítač.

Podrobnosti nájdete v časti Nastavenie šifrovacieho kľúča.

Q Ak je šifrovanie zapnuté, s tlačiarňou nemožno komunikovať po zmene typu šifrovania na bezdrôtovom smerovači

A

Ak zmeníte typ šifrovania pre tlačiareň a následne nedokáže komunikovať s počítačom, skontrolujte, že typ šifrovania počítača a bezdrôtového smerovača sa zhoduje s typom nastaveným v tlačiarni.

➡ S tlačiarňou nemožno komunikovať po zapnutí filtrácie MAC/IP adresy alebo šifrovacieho kľúča na bezdrôtovom smerovači

Zabudnuté heslo správcu tlačiarne

Zaveďte nastavenia tlačiarne.

Na obrazovke DOMOV vyberte položku **Rôzne nastavenia (Various settings)** > **Nastavenia zariadenia (Printer settings)** > **Obnoviť nastavenia (Reset settings)** > **Obnoviť všetko (Reset all)** a potom vyberte položku **Áno (Yes)** na obnovenie na predvolené heslo správcu.

➡ Obnovenie nastavení

Po spustení nastavení tlačiarne znova vykonajte jej inštaláciu.

Kliknite sem a znovu vykonajte nastavenie.

Tlačiareň tlačí pomaly

Kontrola č. 1 Tlačiareň možno tlačí rozsiahlu úlohy z iného počítača.

Kontrola č. 2 Skontrolujte, či tlačiareň nie je príliš vzdialená od bezdrôtového smerovača.

Umiestnite bezdrôtový smerovač a tlačiareň tak, aby sa medzi nimi nenachádzala žiadna prekážka. Kvalita bezdrôtovej komunikácie medzi miestnosťami alebo poschodiami je vo všeobecnosti slabá. Bezdrôtovej komunikácii môžu brániť stavebné materiály obsahujúce kov alebo betón. Ak tlačiareň nedokáže komunikovať s počítačom prostredníctvom siete Wi-Fi v dôsledku steny, umiestnite tlačiareň a počítač do rovnakej miestnosti.

Navyše, ak sa v blízkosti nachádza zariadenie, ako je napríklad mikrovlnná rúra, ktoré vysiela rádiové vlny v rovnakom frekvenčnom pásme ako bezdrôtový smerovač, zariadenie môže spôsobovať rušenie. Bezdrôtový smerovač umiestnite čo najďalej od zdrojov rušenia.

Kontrola č. 3 Skontrolujte, či má bezdrôtový signál vysokú intenzitu. Sledujte stav signálu a podľa potreby premiestnite tlačiareň a bezdrôtový smerovač.

Silu signálu skontrolujte na displeji LCD.

➡ Displej LCD a ovládací panel

Poznámka

- Pomocou nástroja IJ Network Device Setup Utility môžete diagnostikovať a opraviť stav siete.

  Vyberte odkaz uvedený nižšie, stiahnite si nástroj IJ Network Device Setup Utility a nainštalujte ho.

  ➡ Kontrola stavu pripojenia tlačiarne pomocou nástroja IJ Network Device Setup Utility

  Podrobnosti o spustení nástroja IJ Network Device Setup Utility nájdete nižšie.

  - **V systéme Windows:**

    ➡ Spustenie nástroja IJ Network Device Setup Utility

  - **V systéme macOS:**

    ➡ Spustenie nástroja IJ Network Device Setup Utility

Nemožný prístup na internet v sieti Wi-Fi z komunikačného zariadenia

Kontrola č. 1 Používa zariadenie pripojené k tlačiarni priame bezdrôtové pripojenie?

Ak vaše zariadenie pripojené k tlačiarni využíva priame bezdrôtové pripojenie, nemáte prístup na internet. Vypnite priame bezdrôtové pripojenie a zariadenie pripojte k bezdrôtovému smerovaču.

Podrobnosti nájdete v návode na používanie vášho zariadenia a bezdrôtového smerovača.

Kontrola č. 2 Je bezdrôtový smerovač zapnutý?

Kontrola č. 3 Je bezdrôtový smerovač správne nakonfigurovaný?

Ďalšie informácie o kontrole nastavení bezdrôtového smerovača nájdete v návode na použitie bezdrôtového smerovača alebo priamo od výrobcu.

Kontrola č. 4 Skontrolujte umiestnenie svojho zariadenia a bezdrôtového smerovača.

Skontrolujte vzdialenosť medzi zariadením a bezdrôtovým smerovačom. Skontrolujte, či sa v blízkosti nenachádzajú prekážky, ani zdroje rádiového rušenia.

Na monitore stavu tlačiarne sa nezobrazuje žiadna úroveň atramentu (Windows)

Použite ovládač tlačiarne, ktorý podporuje obojsmernú komunikáciu.

Na karte **Porty (Ports)** dialógového okna **Vlastnosti tlačiarne (Printer properties)** vyberte možnosť **Povoliť obojsmernú podporu (Enable bidirectional support)**.

➡ Ako otvoriť okno nastavenia ovládača tlačiarne

Nemožno tlačiť alebo sa pripojiť

Ak platí niektorá z podmienok uvedených nižšie, znova vykonajte nastavenie tlačiarne.

- ak ste vymenili počítač alebo bezdrôtový smerovač
- ak ste zmenili nastavenia bezdrôtového smerovača
- ak ste zmenili spôsob pripojenia tlačiarne (Wi-Fi/káblová sieť LAN/USB)
- ak ste zabudli heslo správcu tlačiarne

  Ak ste zabudli heslo, na obrazovke DOMOV vyberte položku **Rôzne nastavenia (Various settings)** > **Nastavenia zariadenia (Printer settings)** > **Obnoviť nastavenia (Reset settings)** > **Obnoviť všetko (Reset all)** na obnovenie hesla na predvolené heslo a potom znova vykonajte nastavenie tlačiarne.

  ➡ Obnovenie nastavení

Ďalšie informácie o postupe nastavenia získate po tu.

Ak neplatí nič z informácií uvedených vyššie, pozrite si časť Tlačiareň náhle prestane z nejakého dôvodu fungovať.

Ďalšie problémy so sieťou

- Kontrola informácií o sieti
- Obnovenie výrobných predvolených nastavení
- Počas nastavovania sa na obrazovke počítača zobrazuje hlásenie
- Pripojenie tlačiarne a bezdrôtového smerovača pomocou funkcie Jednoduché bezdrôtové pripojenie
- Nemožno pripojiť smartfón/tablet k bezdrôtovému smerovaču
- Sťahovanie aplikácie Canon PRINT Inkjet/SELPHY
- Kontrola názvu SSID/kľúča bezdrôtového smerovača
- Kontrola sieťového názvu (SSID) bezdrôtového smerovača pre smartfón/tablet
- Funkcia Separátor súkromia/Separátor SSID/Separátor siete
- Nastavenie pomocou smartfónu/tabletu
- Počas nastavenia Wi-Fi došlo k chybe
- Kontrola kódu stavu

Kontrola informácií o sieti

- Kontrola IP alebo MAC adresy tlačiarne
- Kontrola adresy IP alebo MAC počítača
- Kontrola komunikácie medzi počítačom, tlačiarňou a bezdrôtovým smerovačom
- Kontrola informácií o sieťových nastaveniach

Kontrola IP alebo MAC adresy tlačiarne

Ak chcete skontrolovať adresu IP alebo adresu MAC pre tlačiareň, zobrazte ich cez ovládací panel tlačiarne alebo si vytlačte informácie o sieťových nastaveniach tlačiarne.

- Zobrazenie na displeji LCD.

  ➡ Nastavenia siete LAN

- Tlač sieťových nastavení.

  ➡ Tlač sieťových nastavení

V systéme Windows môžete informácie o nastavení siete skontrolovať taktiež na obrazovke počítača.

➡ Obrazovka nástroja Canon IJ Network Device Setup Utility

Kontrola adresy IP alebo MAC počítača

Ak chcete skontrolovať adresu MAC alebo IP svojho počítača, postupujte podľa nižšie uvedených pokynov.

- **V systéme Windows:**

  1. Vyberte položku **Príkazový riadok (Command Prompt)** na obrazovke **Štart (Start)**.
  2. Zadajte reťazec „ipconfig/all“ a stlačte kláves **Enter**.

     Zobrazia sa adresa IP a adresa MAC počítača. Ak počítač nie je pripojený k sieti, adresa IP sa nezobrazí.

- **V systéme macOS:**

  1. Z ponuky Apple vyberte položku **Systémové predvoľby (System Preferences)** a kliknite na tlačidlo **Sieť (Network)**.

2. Skontrolujte, či je vybraté sieťové rozhranie používané počítačom, a potom kliknite na tlačidlo **Rozšírené (Advanced)**.

   Keď v počítači používate sieť Wi-Fi, skontrolujte, či je vybraté sieťové rozhranie **Wi-Fi**. Keď používate káblovú sieť LAN, skontrolujte, či je vybratá možnosť **Ethernet**.

3. Kliknutím na tlačidlo **TCP/IP** skontrolujte adresu IP alebo kliknite na tlačidlo **Hardvér (Hardware)** a skontrolujte adresu MAC.

Q Kontrola komunikácie medzi počítačom, tlačiarňou a bezdrôtovým smerovačom

A

Vykonaním testu pomocou príkazu ping skontrolujte, či prebieha komunikácia.

- **V systéme Windows:**

  1. Vyberte položku **Príkazový riadok (Command Prompt)** na obrazovke **Štart (Start)**.

  2. Zadajte príkaz ping a stlačte kláves **Enter**.

     Príkaz ping má takýto tvar: ping XXX.XXX.XXX.XXX

     „XXX.XXX.XXX.XXX" je adresa IP cieľového zariadenia.

     Ak prebieha komunikácia, zobrazí sa správa podobná nasledujúcej.

     Odpoveď od XXX.XXX.XXX.XXX: bajty=32 čas=10ms TTL=255

     Ak sa zobrazí hlásenie **Časový limit požiadavky uplynul (Request timed out)**, komunikácia neprebieha.

- **V systéme macOS:**

  1. Spustite aplikáciu **Sieťová pomôcka (Network Utility)** podľa nasledujúceho postupu.

     Vyberte položku **Počítač (Computer)** v ponuke **Prejsť (Go)** aplikácie Finder a dvakrát kliknite na položky **Macintosh HD** > **Systém (System)** > **Knižnica (Library)** > **Základné služby (CoreServices)** > **Aplikácie (Applications)** > **Sieťová pomôcka (Network Utility)**.

  2. Kliknite na položku **Ping**.

  3. Skontrolujte, či je vybratá položka **Odoslať len tento počet príkazov ping: XX (Send only XX pings)** (XX sú čísla).

  4. Zadajte adresu IP cieľovej tlačiarne alebo cieľového smerovača bezdrôtovej siete do poľa **Zadajte sieťovú adresu pre príkaz ping (Enter the network address to ping)**.

5. Kliknite na položku **Ping**.

   „XXX.XXX.XXX.XXX" je adresa IP cieľového zariadenia.

   Zobrazí sa približne takáto správa.

   64 bytes from XXX.XXX.XXX.XXX: icmp_seq=0 ttl=64 time=3.394 ms

   64 bytes from XXX.XXX.XXX.XXX: icmp_seq=1 ttl=64 time=1.786 ms

   64 bytes from XXX.XXX.XXX.XXX: icmp_seq=2 ttl=64 time=1.739 ms

   --- XXX.XXX.XXX.XXX ping statistics ---

   3 packets transmitted, 3 packets received, 0% packet loss

   Ak sa zobrazí správa „Strata paketov sa rovná 100 %“, komunikácia neprebieha. V opačnom prípade počítač komunikuje s cieľovým zariadením.

Q Kontrola informácií o sieťových nastaveniach

A

Ak chcete skontrolovať informácie o sieťových nastaveniach tlačiarne, vytlačte si ich alebo ich zobrazte prostredníctvom ovládacieho panela.

- Zobrazenie na displeji LCD.

  ➡ Nastavenia siete LAN

- Tlač sieťových nastavení.

  ➡ Tlač sieťových nastavení

Obnovenie výrobných predvolených nastavení

Dôležité

- Spustením sa vymažú všetky sieťové nastavenia v tlačiarni, vďaka čomu sa znemožní sieťová tlač z počítača. Ak chcete tlačiareň používať cez sieť aj po obnovení výrobných nastavení, kliknite sem a zmeňte nastavenie.

Spustenie sieťových nastavení použitím ovládacieho panela tlačiarne.

➡ Obnovenie nastavení

Počas nastavovania sa na obrazovke počítača zobrazuje hlásenie

- Obrazovka na zadanie hesla sa objavila počas nastavenia (systém Windows)
- Po výbere bezdrôtového smerovača sa objavila obrazovka s nastavením šifrovania (systém Windows)
- Objaví sa oznámenie „tlačiareň ste pripojili k nezašifrovanej bezdrôtovej sieti”

Q Obrazovka na zadanie hesla sa objavila počas nastavenia (systém Windows)

A

Ak je tlačiareň nastavená na použitie v sieti, pričom je nastavené heslo správcu, objaví sa obrazovka s požiadavkou zadania hesla.

Zadajte rovnaké heslo, ako je nastavené pre tlačiareň.

Poznámka

- Heslo správcu je v tlačiarni nastavené už pri jej kúpe.

  Podrobné informácie:

  ➡ Heslo správcu

  Kvôli lepšiemu zabezpečeniu odporúčame heslo správcu zmeniť.

  ➡ Zmena hesla správcu

Q Po výbere bezdrôtového smerovača sa objavila obrazovka s nastavením šifrovania (systém Windows)

A

Ak je vybratý bezdrôtový smerovač šifrovaný, táto obrazovka sa zobrazí automaticky. Nastavte rovnaké nastavenia šifrovania ako v bezdrôtovom smerovači.

Ďalšie informácie o šifrovaní nájdete v časti Nastavovanie/zmena nastavení Wi-Fi.

Q Objaví sa oznámenie „tlačiareň ste pripojili k nezašifrovanej bezdrôtovej sieti”

A

V bezdrôtovom smerovači nie je nastavené zabezpečenie. Tlačiareň stále možno použiť, a preto pokračujte a dokončite proces nastavenia.

Dôležité

- Ak sa pripojíte k sieti, ktorá nie je zabezpečená bezpečnostnými prostriedkami, vystavujete sa riziku zverejnenia údajov, napríklad osobných informácií, tretej strane.

Pripojenie tlačiarne a bezdrôtového smerovača pomocou funkcie Jednoduché bezdrôtové pripojenie

Pomocou funkcie „Jedn. bezdrôt. pripojenie“ môžete zaregistrovať informácie o bezdrôtovom smerovači priamo v tlačiarni z iného zariadenia (napr. smartfónu alebo tabletu). Zapnite tlačiareň a zariadenie a uskutočnite nastavenie pripojenia.

Podrobné informácie:

➡ Jedn. bezdrôt. pripojenie

Nemožno pripojiť smartfón/tablet k bezdrôtovému smerovaču

Kontrola Je na smartfóne alebo tablete zobrazená anténa siete Wi-Fi?

- **Príklad (iOS):**

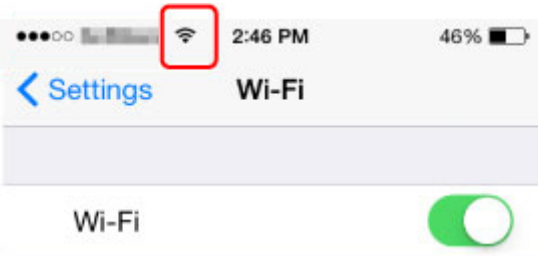

- **Príklad (Android):**

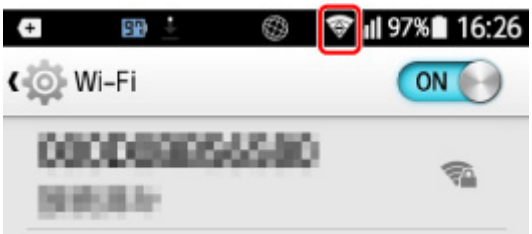

Ak anténa zobrazená nie je, bezdrôtové pripojenie je vo vašom zariadení zakázané. Povoľte v zariadení sieť Wi-Fi a pripojte ju k bezdrôtovému smerovaču. Podrobné informácie o postupe nájdete v príručke s pokynmi k zariadeniu alebo na webovej stránke výrobcu.

Poznámka

- Nastavenie v smartfóne alebo tablete bude jednoduchšie, ak najskôr dokončíte nastavenie bezdrôtového pripojenia tlačiarne na počítači.

Sťahovanie aplikácie Canon PRINT Inkjet/SELPHY

Aplikáciu Canon PRINT Inkjet/SELPHY je možné stiahnuť v obchode App Store a Google Play.

- Pre systém iOS
- Pre systém Android

Služba AirPrint je k dispozícii, ak používate zariadenie so systémom iOS.

- Tlač zo zariadenia iOS (AirPrint)

Ak používate systém Android, môžete taktiež použiť zariadenie Canon Print Service (zásuvný modul pre tlač).

- Canon Print Service

Kontrola názvu SSID/kľúča bezdrôtového smerovača

Miesto, kde je napísané SSID/kľúč bezdrôtového smerovača sa líši v závislosti od výrobcu.

Podrobné informácie nájdete v príručke s pokynmi k bezdrôtovému smerovaču alebo na webovej stránke výrobcu.

Poznámka

- Niektoré bezdrôtové smerovače rozlišujú sieťové názvy (SSID) podľa posledného alfanumerického znaku na pásmo (2,4 GHz alebo 5 GHz) či na účel (pre počítač alebo herné zariadenie).

Kontrola sieťového názvu (SSID) bezdrôtového smerovača pre smartfón/tablet

Skontrolujte to na obrazovke nastavení smartfónu alebo tabletu.

- **Príklad (iOS):**

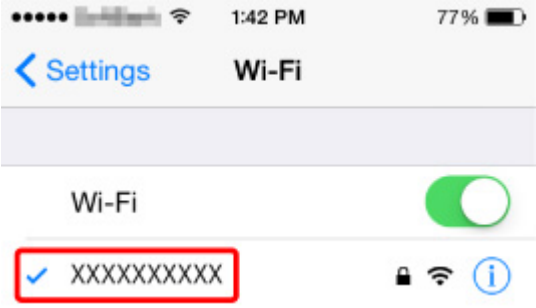

- **Príklad (Android):**

Podrobné informácie o zobrazenia obrazovky nastavení nájdete v príručke s pokynmi k zariadeniu alebo na webovej stránke výrobcu.

Dôležité

- Nastavte tlačiareň a smartfón/tablet tak, aby sa mohli pripojiť k tomu istému bezdrôtovému smerovaču.

Funkcia Separátor súkromia/Separátor SSID/Separátor siete

Ak je v bezdrôtovom smerovači povolená funkcia Separátor súkromia, Separátor SSID alebo Separátor siete, nastavenie nebude možné uskutočniť. Pred zahájením nastavenia zakážte tieto funkcie. Informácie o postupe nájdete v príručke s pokynmi k bezdrôtovému smerovaču alebo na webovej stránke výrobcu.

Nastavenie pomocou smartfónu/tabletu

Informácie o uskutočnení nastavenia si pozrite v časti Prvé spustenie alebo prejdite tu.

Poznámka

- Ak máte počítač, tlačiareň na ňom môžete nastaviť jednoduchšie.

Počas nastavovania Wi-Fi došlo k chybe

Kontrola č. 1 Skontrolujte umiestnenie bezdrôtového smerovača

Skontrolujte, či tlačiareň nie je príliš vzdialená od bezdrôtového smerovača.

Tlačiareň môže byť od bezdrôtového smerovača vzdialená až 50 m (164 stôp). Skontrolujte, že sa tlačiareň nachádza dostatočne blízko používanému bezdrôtovému smerovaču.

Umiestnite bezdrôtový smerovač a tlačiareň tak, aby sa medzi nimi nenachádzala žiadna prekážka. Kvalita bezdrôtovej komunikácie medzi miestnosťami alebo poschodiami je vo všeobecnosti slabá. Bezdrôtovej komunikácii môžu brániť stavebné materiály obsahujúce kov alebo betón. Ak tlačiareň nedokáže komunikovať s počítačom prostredníctvom siete Wi-Fi v dôsledku steny, umiestnite tlačiareň a počítač do rovnakej miestnosti.

Navyše, ak sa v blízkosti nachádza zariadenie, ako je napríklad mikrovlnná rúra, ktoré vysiela rádiové vlny v rovnakom frekvenčnom pásme ako bezdrôtový smerovač, zariadenie môže spôsobovať rušenie. Bezdrôtový smerovač umiestnite čo najďalej od zdrojov rušenia.

Poznámka

- Aj keď je u väčšiny bezdrôtových smerovačov anténa pripojená na vonkajšie časti, niektoré modely ju majú uloženú vnútri.

Kontrola č. 2 Skontrolujte nastavenia bezdrôtového smerovača

Tlačiareň a bezdrôtový smerovač by mali byť pripojené pomocou frekvenčného pásma 2,4 GHz alebo 5 GHz. Skontrolujte, či je bezdrôtový smerovač pre cieľ tlačiarne nakonfigurovaný na používanie frekvenčného pásma 2,4 GHz alebo 5 GHz.

Poznámka

- Niektoré bezdrôtové smerovače rozlišujú sieťové názvy (SSID) podľa posledného alfanumerického znaku na pásmo (2,4 GHz alebo 5 GHz) či na účel (pre počítač alebo herné zariadenie).

Ak chcete skontrolovať názov siete (SSID) bezdrôtového smerovača, ku ktorému je pripojená tlačiareň, zobrazte ho cez ovládací panel tlačiarne alebo si vytlačte informácie o sieťových nastaveniach tlačiarne.

- Zobrazenie na displeji LCD.

  ➡ Nastavenia siete LAN

- Tlač sieťových nastavení.

  ➡ Tlač sieťových nastavení

Podrobné informácie nájdete v príručke dodanej s bezdrôtovým smerovačom alebo sa obráťte na jeho výrobcu.

Ak používate šifrovací kľúč, nezabudnite ho zadať pri používanom sieťovom názve (SSID).

Podrobnosti nájdete v časti Nastavenie šifrovacieho kľúča.

Poznámka

- Stlačením tlačidla na bezdrôtovom smerovači môžete pripojiť tlačiareň k bezdrôtovému smerovaču.

➡ Pripojenie WPS

- Postup manuálneho nastavenia:

  ➡ Pripojenie pomocou protokolu WPS (kód PIN)

V prípade, že vám vyššie uvedené pokyny nepomôžu s odstránením problémov, uistite sa, že je u bezdrôtového smerovača povolený protokol DHCP.

Kontrola kódu stavu

Aktuálny stav tlačiarne môžete skontrolovať vytlačením nastavení siete. Stav siete predstavuje položka „Kód stavu“.

Podľa nasledujúceho postupu skontrolujte kód stavu.

1. Tlač sieťových nastavení.

   ➡ Tlač sieťových nastavení

2. SNa výtlačku skontrolujte položku „2-2 Kódy výsledkov“.

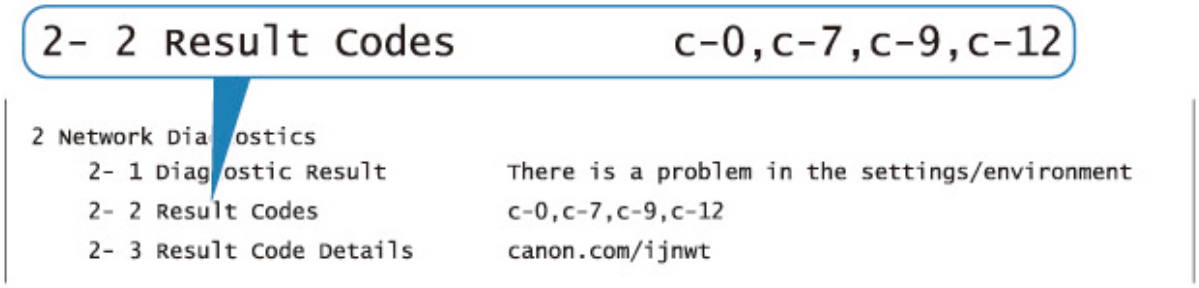

3. Podrobnosti o zobrazenom kóde stavu nájdete na adrese http://canon.com/ijnwt (c-xx: „xx“ predstavuje čísla).

Problémy pri tlači zo smartfónu alebo tabletu

- Nemožno tlačiť zo smartfónu alebo tabletu

Nemožno tlačiť zo smartfónu alebo tabletu

Ak nemôžete tlačiť zo smartfónu alebo tabletu, váš smartfón alebo tablet pravdepodobne nedokáže komunikovať s tlačiarňou.

Skontrolujte príčinu problému podľa spôsobu pripojenia.

- Komunikácia s tlačiarňou cez bezdrôtovú sieť LAN nefunguje
- Komunikácia s tlačiarňou pri priamom bezdrôtovom pripojení nefunguje

Poznámka

- Informácie o problémoch s tlačou pomocou iných spôsobov pripojenia alebo ďalšie informácie o vyberaní nastavení pre jednotlivé spôsoby pripojenia nájdete tu:
  - Používanie riešenia PIXMA/MAXIFY Cloud Link
  - Tlač prostredníctvom služby Google Cloud Print
  - Tlač zo zariadenia iOS (AirPrint)

Q Komunikácia s tlačiarňou cez bezdrôtovú sieť LAN nefunguje

A

Ak váš smartfón či tablet nedokážu komunikovať s tlačiarňou, skontrolujte nasledovné.

Kontrola č. 1 Skontrolujte stav napájania tlačiarne, zariadenia v sieti (napr. bezdrôtový smerovač) a smartfón/tablet.

- Zapnite tlačiareň alebo zariadenia.
- Ak už je zapnuté napájanie, zapnite a vypnite prepínač napájania.
- Podľa okolností môže byť potrebné vyriešiť problémy s bezdrôtovým smerovačom (napr. aktualizácie intervalu kľúča, vyriešenie problémov s intervalom aktualizácií DHCP, režim úspory energie a pod.) alebo aktualizovať firmvér bezdrôtového smerovača.

Podrobnosti vám poskytne výrobca vášho bezdrôtového smerovača.

Kontrola č. 2 Skontrolujte nastavenia vášho zariadenia (smartfónu alebo tabletu).

Uistite sa, že je v zariadení povolené použitie siete Wi-Fi.

Podrobné informácie nájdete v príručke zariadenia.

Kontrola č. 3 Je tlačiareň pripojená k bezdrôtovému smerovaču?

Pomocou ikony na displeji LCD skontrolujte stav pripojenia medzi tlačiarňou a bezdrôtovým smerovačom. Ak sa ikona nezobrazí, funkcia Wi-Fi je vypnutá. Zapnite bezdrôtovú komunikáciu na tlačiarni.

Kontrola č. 4 Zhodujú sa sieťové nastavenia tlačiarne s tými v bezdrôtovom smerovači?

Skontrolujte, či sa sieťové nastavenia tlačiarne (napríklad sieťový názov SSID alebo sieťový kľúč (heslo)) zhodujú s nastaveniami bezdrôtového smerovača.

Nastavenia bezdrôtového smerovača skontrolujte podľa pokynov poskytnutých so smerovačom alebo sa obráťte na jeho výrobcu.

Ak chcete skontrolovať aktuálne sieťové nastavenia tlačiarne, zobrazte ich cez ovládací panel tlačiarne alebo si vytlačte informácie o sieťových nastaveniach tlačiarne.

- Zobrazenie na displeji LCD.
  - ➡ Nastavenia siete LAN
- Tlač sieťových nastavení.
  - ➡ Tlač sieťových nastavení

Poznámka

- Pomocou nástroja IJ Network Device Setup Utility môžete diagnostikovať a opraviť stav siete.

  Vyberte odkaz uvedený nižšie, stiahnite si nástroj IJ Network Device Setup Utility a nainštalujte ho.

  - ➡ Kontrola stavu pripojenia tlačiarne pomocou nástroja IJ Network Device Setup Utility

  Podrobnosti o spustení nástroja IJ Network Device Setup Utility nájdete nižšie.

  - **V systéme Windows:**
    - ➡ Spustenie nástroja IJ Network Device Setup Utility
  - **V systéme macOS:**
    - ➡ Spustenie nástroja IJ Network Device Setup Utility

Kontrola č. 5 Zhodujú sa sieťové nastavenia smartfónu alebo tabletu s nastaveniami bezdrôtového smerovača?

Skontrolujte, či sa sieťové nastavenia tlačiarne (napríklad sieťový názov SSID alebo sieťový kľúč (heslo)) zhodujú s nastaveniami bezdrôtového smerovača.

Ak chcete skontrolovať nastavenia smartfónu alebo tabletu, prečítajte si príručku dodanú s príslušným zariadením.

Ak sa sieťové nastavenia smartfónu alebo tabletu nezhodujú s nastaveniami bezdrôtového smerovača, zmeňte sieťové nastavenia tak, aby sa zhodovali s nastaveniami bezdrôtového smerovača.

Kontrola č. 6 Skontrolujte, či tlačiareň nie je príliš vzdialená od bezdrôtového smerovača.

Ak je vzdialenosť medzi tlačiarňou a bezdrôtovým smerovačom príliš veľká, bezdrôtová komunikácia je slabá. Umiestnite tlačiareň a bezdrôtový smerovač bližšie k sebe.

Poznámka

- Aj keď je u väčšiny bezdrôtových smerovačov anténa pripojená na vonkajšie časti, niektoré modely ju majú uloženú vnútri.

Kontrola č. 7 Skontrolujte, či má bezdrôtový signál vysokú intenzitu. Sledujte stav signálu a podľa potreby premiestnite tlačiareň a bezdrôtový smerovač.

Umiestnite bezdrôtový smerovač a tlačiareň tak, aby sa medzi nimi nenachádzala žiadna prekážka. Kvalita bezdrôtovej komunikácie medzi miestnosťami alebo poschodiami je vo všeobecnosti slabá. Bezdrôtovej komunikácii môžu brániť stavebné materiály obsahujúce kov alebo betón. Ak tlačiareň nedokáže komunikovať s počítačom prostredníctvom siete Wi-Fi v dôsledku steny, umiestnite tlačiareň a počítač do rovnakej miestnosti.

Navyše, ak sa v blízkosti nachádza zariadenie, ako je napríklad mikrovlnná rúra, ktoré vysiela rádiové vlny v rovnakom frekvenčnom pásme ako bezdrôtový smerovač, zariadenie môže spôsobovať rušenie. Bezdrôtový smerovač umiestnite čo najďalej od zdrojov rušenia.

Silu signálu skontrolujte na displeji LCD.

➡ Displej LCD a ovládací panel

Poznámka

- Pomocou nástroja IJ Network Device Setup Utility môžete diagnostikovať a opraviť stav siete.

  Vyberte odkaz uvedený nižšie, stiahnite si nástroj IJ Network Device Setup Utility a nainštalujte ho.

  ➡ Kontrola stavu pripojenia tlačiarne pomocou nástroja IJ Network Device Setup Utility

  Podrobnosti o spustení nástroja IJ Network Device Setup Utility nájdete nižšie.

  - **V systéme Windows:**

    ➡ Spustenie nástroja IJ Network Device Setup Utility

  - **V systéme macOS:**

    ➡ Spustenie nástroja IJ Network Device Setup Utility

Q Komunikácia s tlačiarňou pri priamom bezdrôtovom pripojení nefunguje

A

Ak váš smartfón či tablet nedokážu pri priamom bezdrôtovom pripojení komunikovať s tlačiarňou, skontrolujte nasledovné.

Kontrola č. 1 Skontrolujte stav napájania tlačiarne a ostatných zariadení (smartfón alebo tablet).

Zapnite tlačiareň alebo zariadenia.

Ak už je zapnuté napájanie, zapnite a vypnite prepínač napájania.

Kontrola č. 2 Zobrazuje sa na displeji LCD ikona ?

Ak nie, priame bezdrôtové pripojenie je zakázané. Zapnite priame bezdrôtové pripojenie.

Kontrola č. 3 Skontrolujte nastavenia vášho zariadenia (smartfónu alebo tabletu).

Uistite sa, že je v zariadení povolené použitie siete Wi-Fi.

Podrobné informácie nájdete v príručke zariadenia.

Kontrola č. 4 Skontrolujte, že je ako pripojenie zariadenia (napr. smartfón alebo tablet) nastavená tlačiareň.

Ako cieľ pripojenia zariadení zvoľte sieťový názov (SSID) pre priame pripojenie, ktorý je určený pre tlačiareň.

Skontrolujte cieľ zariadenia.

Podrobné informácie nájdete v príručke s pokynmi k zariadeniu alebo na webovej stránke výrobcu.

Ak chcete skontrolovať identifikátor priameho bezdrôtového pripojenia (SSID) pre tlačiareň, zobrazte ho cez ovládací panel tlačiarne alebo si vytlačte informácie o sieťových nastaveniach tlačiarne.

- Zobrazenie na displeji LCD.
  - ➡ Nastavenia siete LAN
- Tlač sieťových nastavení.
  - ➡ Tlač sieťových nastavení

Kontrola č. 5 Zadali ste správne heslo určené pre priame bezdrôtové pripojenie?

Ak chcete skontrolovať heslo určené pre tlačiareň, zobrazte ho cez ovládací panel tlačiarne alebo si vytlačte informácie o sieťových nastaveniach tlačiarne.

- Zobrazenie na displeji LCD.
  - ➡ Nastavenia siete LAN
- Tlač sieťových nastavení.
  - ➡ Tlač sieťových nastavení

Kontrola č. 6 Skontrolujte, že sa tlačiareň nenachádza príliš ďaleko od zariadenia.

Ak je vzdialenosť medzi tlačiarňou a zariadením príliš veľká, bezdrôtová komunikácia je slabá. Umiestnite tlačiareň a zariadenie bližšie k sebe.

Kontrola č. 7 Skontrolujte, či už nie je pripojených 5 zariadení.

V režime priameho bezdrôtového pripojenia nemožno pripojiť viac ako 5 zariadení.

Problémy pri tlači

- Tlačiareň netlačí
- Atrament neprichádza
- Tlačiareň nepreberá alebo podávaniu papiera alebo zobrazuje chyba „No Paper“
- Nemožno tlačiť na etiketu disku
- Výsledky tlače sú neuspokojivé
- Tlač sa zastaví
- Nemožno tlačiť pomocou aplikácie AirPrint
- Papier sa nepodáva zo zdroja papiera určeného v ovládači tlačiarne (Windows)

Tlačiareň netlačí

Kontrola č. 1 Skontrolujte, či je tlačiareň zapnutá.

Ak nie, skontrolujte, či je tlačiareň spoľahlivo zapojená, a stlačením tlačidla **ZAP. (ON)** ju zapnite.

Kontrolka **ZAP. (ON)** bliká, kým sa tlačiareň spúšťa. Počkajte, kým indikátor **ZAP. (ON)** neprestane blikať a nezostane svietiť.

Poznámka

- Pri tlači veľkého množstva údajov, napríklad fotografií alebo inej grafiky, sa môže tlač spustiť s oneskorením. Kontrolka **ZAP. (ON)** bliká, kým počítač spracováva údaje a odosiela ich do tlačiarne. Počkajte, kým sa nespustí tlač.

Kontrola č. 2 Skontrolujte, či je tlačiareň správne pripojená k počítaču.

Ak používate kábel USB, uistite sa, že je bezpečne pripojený k tlačiarni aj k počítaču. Ak je kábel USB spoľahlivo zasunutý, skontrolujte nasledujúce skutočnosti:

- Ak používate zariadenie na prenos signálu, napríklad rozbočovač USB, odpojte ho, pripojte tlačiareň priamo k počítaču a skúste zopakovať tlač. Ak sa tlač spustí normálne, problém spôsobilo zariadenie na prenos signálu. Obráťte sa na predajcu zariadenia na prenos signálu.
- Problém môže spôsobovať aj kábel USB. Vymeňte kábel USB a skúste zopakovať tlač.

Ak používate tlačiareň v sieti LAN, skontrolujte, či je tlačiareň správne nastavená na použitie v sieti.

➡ Tlačiareň sa počas používania siete Wi-Fi nenašla
➡ Tlačiareň sa nenašla počas používania káblovej siete LAN

Poznámka

- Pomocou nástroja IJ Network Device Setup Utility môžete diagnostikovať a opraviť stav siete.

  Vyberte odkaz uvedený nižšie, stiahnite si nástroj IJ Network Device Setup Utility a nainštalujte ho.

  ➡ Kontrola stavu pripojenia tlačiarne pomocou nástroja IJ Network Device Setup Utility

  Podrobnosti o spustení nástroja IJ Network Device Setup Utility nájdete nižšie.

  - **V systéme Windows:**

    ➡ Spustenie nástroja IJ Network Device Setup Utility

  - **V systéme macOS:**

    ➡ Spustenie nástroja IJ Network Device Setup Utility

Kontrola č. 3 Skontrolujte šírku pásma, ktorú používa bezdrôtový smerovač a tlačiareň.

Ak sa pripojíte pomocou režimu priameho bezdrôtového pripojenia, keď je tlačiareň pripojená k bezdrôtovému smerovaču so šírkou pásma 5 GHz, spojenie medzi bezdrôtovým smerovačom a tlačiarňou sa zruší. (Niektoré krajiny a regióny nemusia podporovať šírku pásma 5 GHz.) Na zabránenie odpojeniu použite šírku pásma 2,4 GHz. Ak pripojíte tlačiareň a bezdrôtový smerovač so šírkou pásma 2,4 GHz, môžete tlačiť prostredníctvom bezdrôtového smerovača alebo režimu priameho bezdrôtového pripojenia.

➡ Pripojenie pomocou režimu priameho bezdrôtového pripojenia

Kontrola č. 4 Skontrolujte, či sa nastavenia papiera zhodujú s informáciami nastavenými pre horný podávač alebo zásobník na ručné podávanie.

Ak sa nastavenie papiera líši od informácií nastavených pre horný podávač alebo zásobník na ručné podávanie, na displeji LCD sa zobrazí chybová správa. Problém vyriešte podľa pokynov na displeji LCD.

➡ Zaregistrovanie informácií o papieri

Poznámka

- Môžete vybrať, či sa má zobraziť hlásenie zabraňujúce nesprávnej tlači.
  - Zmena nastavení zobrazovania správy pri tlači prostredníctvom ovládacieho panelu tlačiarne:
    - ➡ Nastavenia týkajúce sa papiera
  - Zmena nastavenia zobrazenia správy pri tlači prostredníctvom ovládača tlačiarne:
    - ➡ Zmena prevádzkového režimu tlačiarne (Windows)
    - ➡ Zmena prevádzkového režimu tlačiarne (macOS)

Kontrola č. 5 Ak tlačíte z počítača, odstráňte nepotrebné tlačové úlohy.

- **V systéme Windows:**
  - ➡ Odstránenie nežiaducej tlačovej úlohy
- **V systéme macOS:**
  - ➡ Odstránenie nežiaducej tlačovej úlohy

Kontrola č. 6 Skontrolujte, či je vodiaca lišta viacúčelového zásobníka zatvorená.

Ak je vodiaca lišta viacúčelového zásobníka otvorená, zavrite ju.

Kontrola č. 7 Je zásobník na ručné podávanie v polohe na podávanie papiera?

Ak je zásobník na ručné podávanie v polohe na odstránenie zaseknutého papiera, vráťte zásobník do polohy pre podávanie papiera.

Kontrola č. 8 Zodpovedá nastavenie veľkosti stany veľkosti papiera vloženého do tlačiarne?

- **V systéme Windows:**

  Skontrolujte správu na displeji LCD tlačiarne na odstránenie chyby. Potom skontrolujte nastavenie **Veľkosť strany (Page Size)** na karte **Nastavenie strany (Page Setup)** v ovládači tlačiarne, vložte papier rovnakej veľkosti, aká je v tomto nastavení, a pokúste sa znova spustiť tlač.

  Pomocou ovládača tlačiarne nastavte tlačiareň tak, aby sa nezisťovala šírka papiera.

Ak chcete nastaviť, aby tlačiareň nerozpoznávala šírku papiera, otvorte okno nastavenia ovládača tlačiarne a v položke **Vlastné nastavenia (Custom Settings)** na karte **Údržba (Maintenance)** vyberte začiarkavacie políčko **Zakázať zisťovanie šírky papiera pri tlači z počítača (Disable paper width detection when printing from computer)** a potom kliknite na tlačidlo **OK**.

Informácie o otvorení okna nastavenia ovládača tlačiarne nájdete v časti Ako otvoriť okno nastavenia ovládača tlačiarne.

* Po dokončení tlače znova zrušte označenie začiarkavacieho políčka **Zakázať zisťovanie šírky papiera pri tlači z počítača (Disable paper width detection when printing from computer)** a potom kliknite na položku **OK**.

- **V systéme macOS:**

  Skontrolujte správu na displeji LCD tlačiarne na odstránenie chyby. Potom skontrolujte nastavenie **Paper Size** v dialógovom okne Nastavenie strany, vložte papier rovnakej veľkosti, aká je v tomto nastavení, a pokúste sa znova spustiť tlač.

  Pomocou nástroja Canon IJ Printer Utility2 nastavte tlačiareň tak, aby sa nezisťovala šírka papiera.

  Ak chcete nastaviť, aby tlačiareň nerozpoznávala šírku papiera, otvorte nástroj Canon IJ Printer Utility2, vyberte možnosť **Custom Settings** v kontextovej ponuke, vyberte začiarkavacie políčko **Disable paper width detection when printing from computer** a potom kliknite na položku **Apply**.

  Ak chcete otvoriť nástroj Canon IJ Printer Utility2, pozrite si časť Otvorenie nástroja Canon IJ Printer Utility2.

  * Po dokončení tlače znova zrušte označenie začiarkavacieho políčka **Disable paper width detection when printing from computer** a potom kliknite na položku **Apply**.

Kontrola č. 9 Je v ovládači tlačiarne správne zadaný typ média a veľkosť papiera?

Keď je typ média v ovládači tlačiarne nastavený na možnosť **Photo Paper Pro Premium Matte A**, **Premium Fine Art Smooth** alebo **Matte Photo Paper**, zadajte veľkosť papiera od nasledujúcej veľkosti, ktorá má široké okraje.

- **A4 (okraj 25) (A4 (Margin 25))**
- **Letter (okraj 25) (Letter (Margin 25))/US Letter (Margin 25)**
- **A3 (okraj 25) (A3 (Margin 25))**
- **A3+ (okraj 25) (A3+ (Margin 25))**
- **11 x 17 (okraj 25) (11"x17" (Margin 25))**
- **210 x 594 mm (okraj 25) (210x594mm (Margin 25))**

Dôležité

- Zrušením regulácie bezpečnostných okrajov nasledujúcim spôsobom môžete tlačiť s normálnou veľkosťou papiera.

  - **V systéme Windows:**

    Na karte **Nastavenie strany (Page Setup)** ovládača tlačiarne kliknite na položku **Možnosti tlače (Print Options)**. Potom vyberte začiarkavacie políčko **Zrušiť reguláciu bezpečného okraja pre veľkosť papiera (Cancel the safety margin regulation for paper size)** v zobrazenom dialógovom okne.

- **V systéme macOS:**

  Vyberte začiarkavacie políčko **Cancel Margin Regulation** v časti **Advanced Paper Settings** v dialógovom okne Tlač.

Ak tlačíte s normálnou veľkosťou papiera, podmienky, ako je napríklad odieranie papiera, môžu spôsobiť škvrny alebo zhoršenie kvality tlače v závislosti od prostredia. Odporúčame tlačiť s veľkosťou papiera, ktorá má široké okraje.

Kontrola č. 10 Je pri tlači vybratý ovládač tlačiarne vašej tlačiarne?

Tlačiareň nebude správne tlačiť, ak používate ovládač tlačiarne určený pre inú tlačiareň.

- **V systéme Windows:**

  Skontrolujte, či je v dialógovom okne Tlač vybratá položka „Canon XXX series“ (kde „XXX“ je názov tlačiarne).

  Poznámka

  - Ak je do počítača zaregistrovaných viacero tlačiarní, nastavte tlačiareň, ktorú chcete mať predvolene vybranú, ako svoju predvolenú tlačiareň.

- **V systéme macOS:**

  Skontrolujte, či je v dialógovom okne Tlač v časti **Tlačiareň (Printer)** vybratý názov tlačiarne.

  Poznámka

  - Ak je do počítača zaregistrovaných viacero tlačiarní, v časti **Systémové nastavenia (System Preferences)** > **Tlačiarne a skenery (Printers & Scanners)** vyberte možnosť **Nastaviť ako predvolenú tlačiareň (Set as Default Printer)** pre tlačiareň, ktorú chcete mať predvolene vybranú.

Kontrola č. 11 Nastavte správny port tlačiarne. (Windows)

- **Na pripojenie tlačiarne k počítaču pomocou kábla USB:**

  1. Skontrolujte, či je tlačiareň zapnutá.
  2. Vyberte možnosť **Zariadenia a tlačiarne (Devices and Printers)** v časti **Ovládací panel (Control Panel)** a kliknite pravým tlačidlom na ikonu tlačiarne na opravu portu tlačiarne.
  3. Vyberte možnosť **Odstrániť zariadenie (Remove device)** a odstráňte nepotrebný ovládač tlačiarne.
  4. Odpojte kábel USB.
  5. Znova pripojte kábel USB.

     Spustí sa prebudovanie ovládača tlačiarne a pridá sa nová ikona tlačiarne.

  Ak sa ikona tlačiarne nepridá približne po 5 minútach, ovládač tlačiarne nie je správne nainštalovaný. Znova vykonajte nastavenie tlačiarne.

- **Na pripojenie tlačiarne k sieti:**

  Nastavenia siete môžete vykonať cez nástroj IJ Network Device Setup Utility.

  1. Spustite nástroj IJ Network Device Setup Utility.

     ➡ Spustenie nástroja IJ Network Device Setup Utility
  2. Vyberte položku **Diagnostikovať a opraviť (Diagnose and Repair)**.

Vykoná sa detekcia pripojiteľných tlačiarní.

3. V zozname vyberte tlačiareň, ktorú chcete znova pripojiť, a vyberte položku **Ďalej (Next)**.

   Keď sa zobrazí výsledok diagnostiky, vyberte možnosť **Ďalej (Next)**.

4. Vyberte položku **Skončiť (Exit)**.

Kontrola č. 12 Pokúšate sa vytlačiť veľký súbor? (Windows)

Ak sa pokúšate vytlačiť veľký súbor údajov, spustenie tlače trvá dlho.

Ak tlačiareň nezačne po istom čase tlačiť, zvoľte možnosť **Zap. (On)** pre položku **Zabránenie strate tlačových údajov (Prevention of Print Data Loss)** v okne **Možnosti tlače (Print Options)**.

Podrobné informácie nájdete v časti Opis karty Nastavenie strany.

Dôležité

- Výber možnosti **Zap. (On)**pre položku **Zabránenie strate tlačových údajov (Prevention of Print Data Loss)** môže znížiť kvalitu tlače.
- Po dokončení tlače, vyberte v nastavení **Zabránenie strate tlačových údajov (Prevention of Print Data Loss)** možnosť **Vyp. (Off)**.

Kontrola č. 13 Ak tlačíte z počítača, reštartujte počítač.

Reštartujte počítač a skúste tlačiť znova.

Atrament neprichádza

Kontrola č. 1 Skontrolujte odhadované úrovne atramentu v kazete s atramentoms.

Skontrolujte stav atramentu na LCD displeji.

➡ Kontrola stavu atramentu na displeji LCD

Kontrola č. 2 Nie sú dýzy tlačovej hlavy upchaté?

Pomocou nižšie uvedených krokov vytlačte vzorku na kontrolu dýz a zistite, či z dýz tlačovej hlavy atrament vystrekuje správne.

Krok č. 1 Vytlačte vzorku na kontrolu dýz.

Po vytlačení vzorky na kontrolu dýz ju preštudujte.

- **V systéme Windows:**
  - ➡ Tlač vzorky na kontrolu dýz
- **V systéme macOS:**
  - ➡ Tlač vzorky na kontrolu dýz

Ak sa vzorka nevytlačila správne, prejdite na ďalší krok.

Krok č. 2 Vyčistite tlačovú hlavu.

Po vyčistení tlačovej hlavy vytlačte a skontrolujte vzorku na kontrolu dýz.

- **V systéme Windows:**
  - ➡ Čistenie tlačovej hlavy
- **V systéme macOS:**
  - ➡ Čistenie tlačovej hlavy

Ak sa nezlepší, vyčistite tlačovú hlavu znova.

Ak sa stále nezlepší, prejdite na ďalší krok.

Krok č. 3 Hĺbkovo vyčistite tlačovú hlavu.

Po hĺbkovom vyčistení tlačovej hlavy vytlačte a skontrolujte vzorku na kontrolu dýz.

- **V systéme Windows:**
  - ➡ Hĺbkové čistenie tlačovej hlavy
- **V systéme macOS:**
  - ➡ Hĺbkové čistenie tlačovej hlavy

Ak sa nezlepší, vypnite tlačiareň, počkajte viac ako 24 hodín a prejdite na ďalší krok. Po vypnutí neodpájajte tlačiareň od napájacieho zdroja.

Krok č. 4 Opäť hĺbkovo vyčistite tlačovú hlavu.

Po opätovnom hĺbkovom vyčistení tlačovej hlavy vytlačte a skontrolujte vzorku na kontrolu dýz.

Ak sa stále nezlepší, prejdite na ďalší krok.

Krok č. 5 Požiadajte o opravu.

Mohla sa poškodiť tlačová hlava. Obráťte sa na najbližšie servisné stredisko spoločnosti Canon a požiadajte o opravu.

Podrobné informácie o tlači vzorky na kontrolu dýz, čistení tlačovej hlavy a hĺbkovom čistení tlačovej hlavy nájdete v časti Tlačová hlava.

Q

Tlačiareň nepreberá alebo nepodáva papier/chyba „Žiadny papier“

A

Kontrola č. 1 Skontrolujte, či je vložený papier.

➡ Vkladanie papiera

Kontrola č. 2 Pri vkladaní papiera majte na pamäti nasledujúce skutočnosti.

- Pred vložením dvoch alebo viac listov papiera papiere zrovnajte.

- Keď vkladáte dva alebo viac hárkov papiera, ešte pred vložením papiera zarovnajte okraje hárkov.
- Keď vkladáte dva alebo viac hárkov papiera, skontrolujte, či balík papiera nepresahuje limit vkladania papiera.

  V závislosti od typu papiera či okolitých podmienok (vysoká, nízka teplota alebo vlhkosť) však vkladanie maximálneho množstva papiera nemusí byť správne. V takých prípadoch znížte množstvo vkladaného papiera na menej ako polovicu limitu vkladania papiera.
- Bez ohľadu na orientáciu tlače vždy vkladajte papier v orientácii na výšku.

V zásobníku na ručné podávanie:

Pri vkladaní papiera vkladajte hárky jednotlivo. Pri nepretržitej tlači vložte ďalší papier po dokončení tlače posledného.

Kontrola č. 3 Je papier príliš hrubý alebo zvlnený?

➡ Nepodporované typy médií

Kontrola č. 4 Pri vkladaní pohľadníc majte na pamäti nasledujúce:

- Ak je pohľadnica zvlnená, nemusí sa správne podávať ani v prípade, keď balík papiera nepresahuje limit vkladania papiera.

  Japonské pohľadnice vkladajte so stĺpcom na poštový kód smerujúcim nadol.

Kontrola č. 5 Skontrolujte nastavenie zdroja papiera.

➡ Nastavenie vhodného zdroja papiera

Kontrola č. 6 Skontrolujte, či je hmotnosť papiera vhodná na použitie s tlačiarňou.

➡ Podporované typy médií

Kontrola č. 7 Skontrolujte, či sa v hornom podávači alebo zásobníku na ručné podávanie nenachádzajú žiadne cudzie predmety.

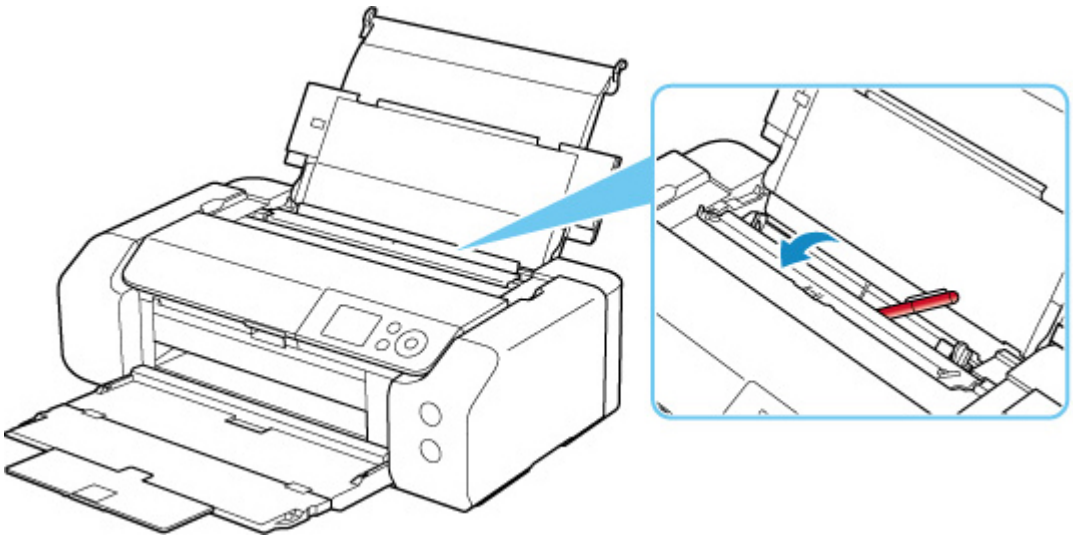

Ak sa papier roztrhne hornom podávači alebo zásobníku na ručné podávanie, vyberte ho podľa postupu uvedeného v časti Zoznam kódov podpory pre chyby (zaseknutý papier).

Ak sú v hornom podávači alebo zásobníku na ručné podávanie cudzie predmety, vypnite tlačiareň, odpojte ju od napájania a cudzie predmety vyberte.

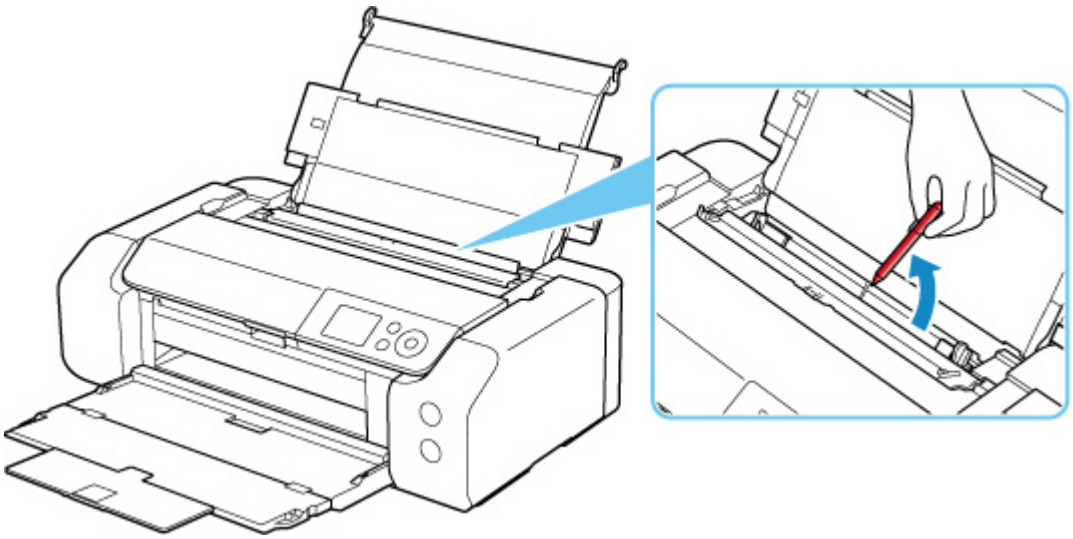

Poznámka

- Ak je kryt otvoru podávača otvorený, pomaly ho zatvorte.

Kontrola č. 8 Skontrolujte, či je lišta viacúčelového zásobníka úplne zatvorená.

Papier sa nepodáva správne, ak je lišta viacúčelového zásobníka otvorená hoci aj minimálne.

➡ Umiestnenie disku podporujúceho tlač

Kontrola č. 9 Vyčistite valček podávača papiera.

➡ Čistenie valčekov podávača papiera

Poznámka

- Čistením sa valček podávača papiera obrusuje, preto ho čistite len v prípade potreby.

Ak sa po vykonaní opatrení uvedených vyššie problém nevyriešil, obráťte sa na najbližšie servisné stredisko spoločnosti Canon a požiadajte o opravu.

Nemožno tlačiť na etiketu disku

➡Tlač etikety disku sa nespustí

➡Chybné podávanie viacúčelového zásobníka

➡Viacúčelový zásobník je zaseknutý

Q Tlač etikety disku sa nespustí

A

Kontrola č. 1 Je viacúčelový zásobník správne umiestnený?

Znova správne vložte viacúčelový zásobník a vyberte možnosť **OK** na displeji LCD.

Používajte viacúčelový zásobník (označený písmenom A) dodaný s touto tlačiarňou.

Ďalšie informácie o umiestňovaní viacúčelového zásobníka nájdete v časti Umiestnenie disku podporujúceho tlač.

Kontrola č. 2 Je vo viacúčelovom zásobníku vložený disk podporujúci tlač?

Disk podporujúci tlač správne vložte do viacúčelového zásobníka a vyberte položku **OK** na displeji LCD.

Používajte viacúčelový zásobník (označený písmenom A) dodaný s touto tlačiarňou.

Ďalšie informácie o umiestňovaní viacúčelového zásobníka nájdete v časti Umiestnenie disku podporujúceho tlač.

Kontrola č. 3 Prešiel nejaký čas od umiestnenia viacúčelového zásobníka?

Ak po umiestnení viacúčelového zásobníka uplynul určitý čas, môže sa vysunúť.

Postupujte podľa pokynov na LCD obrazovke a pokúste sa operáciu zopakovať.

Q Chybné podávanie viacúčelového zásobníka

A

Kontrola č. 1 Je viacúčelový zásobník správne umiestnený?

Znova správne vložte viacúčelový zásobník a vyberte možnosť **OK** na displeji LCD.

Používajte viacúčelový zásobník (označený písmenom A) dodaný s touto tlačiarňou.

Ďalšie informácie o umiestňovaní viacúčelového zásobníka nájdete v časti Umiestnenie disku podporujúceho tlač.

Kontrola č. 2 Možno je vložený disk podporujúci tlač, ktorý nemožno rozpoznať.

Spoločnosť Canon odporúča používať disky podporujúce tlač, ktoré sú špeciálne upravené, aby sa na ne mohlo tlačiť pomocou atramentových tlačiarní.

Q Viacúčelový zásobník je zaseknutý

A

Opatrne vytiahnite viacúčelový zásobník.

Ak nemožno vytiahnuť viacúčelový zásobník, vypnite a zapnite vypínač. Viacúčelový zásobník sa automaticky vysunie.

Po vytiahnutí viacúčelového zásobníka znova vložte viacúčelový zásobník (označený písmenom A) a pokúste sa tlač zopakovať. Ďalšie informácie o umiestňovaní viacúčelového zásobníka nájdete v časti Umiestnenie disku podporujúceho tlač.

Ak je viacúčelový zásobník naďalej zaseknutý, skontrolujte, či sa nevyskytol problém s diskom podporujúcim tlač.

➡ Chybné podávanie viacúčelového zásobníka

Výsledky tlače sú neuspokojivé

Ak sú výsledky tlače neuspokojivé z dôvodu bielych pruhov, nezarovnaných/zdeformovaných čiar alebo nerovnomerných farieb, skontrolujte najprv nastavenia papiera a kvality tlače.

Kontrola č. 1 Zhodujú sa nastavenia veľkosti strany a typu média s veľkosťou a typom vloženého papiera?

Ak sa tieto nastavenia nezhodujú, nie je možné dosiahnuť správny výsledok.

Pri tlači fotografie alebo ilustrácie môže nesprávne nastavenie typu papiera znížiť kvalitu vytlačených farieb.

Pri tlači s nesprávnym nastavením typu papiera sa môže vytlačený povrch taktiež poškriabať.

Pri tlači bez okrajov môže v závislosti od kombinácie nastaveného typu papiera a vloženého papiera dôjsť k nerovnomernému rozloženiu farieb.

Spôsob kontroly nastavení papiera a kvality tlače sa líši v závislosti od účelu použitia tlačiarne.

- **Tlač z počítača**

  Skontrolujte nastavenia pomocou ovládača tlačiarne.

  ➡ Základné nastavenie tlače

- **Tlač zo zariadenia kompatibilného so štandardom PictBridge (Wi-Fi)**

  Skontrolujte nastavenia zariadenia kompatibilného so štandardom PictBridge (Wi-Fi) alebo pomocou ovládacieho panela.

  ➡ Nastavenia tlače PictBridge (Wi-Fi)
  ➡ Nastavenia tlače PictBridge

- **Tlač zo smartfónu/tabletu pomocou aplikácie Canon PRINT Inkjet/SELPHY**

  Skontrolujte nastavenia aplikácie Canon PRINT Inkjet/SELPHY.

  ➡ Tlač fotografií zo smartfónu

Kontrola č. 2 Skontrolujte, či je vybratá vhodná kvalita tlače (pozrite si zoznam uvedený vyššie).

Vyberte kvalitu tlače, ktorá vyhovuje papieru a údajom, ktoré tlačíte. Ak zbadáte rozmazanie alebo nerovnomerné rozloženie farieb, nastavte vyššiu kvalitu tlače a skúste zopakovať tlač.

Poznámka

- Pri tlači zo zariadenia kompatibilného so štandardom PictBridge (Wi-Fi) nastavte kvalitu tlače pomocou ovládacieho panela.

  Toto nastavenie nemožno vykonať v zariadení kompatibilnom so štandardom PictBridge (Wi-Fi).

Kontrola č. 3 Pri použití funkcie Wi-Fi, skontrolujte, či je stav prenosu rádiových vĺn dobrý.

➡ Kontrola stavu siete Wi-Fi

Ak je stav prenosu rádiových vĺn slabý, je možné, že výsledky tlače nebudú uspokojivé alebo že rýchlosť tlače bude pomalá. Po zlepšení stavu prenosu rádiových vĺn zopakujte tlač.

Ak sa problém nevyriešil ani po zlepšení stavu prenosu rádiových vĺn, používajte tlačiareň pomocou pripojenia USB alebo káblovej siete LAN.

Kontrola č. 4 Ak sa problém nevyriešil, pozrite si aj časti uvedené nižšie.

Pozrite si aj nasledujúce časti:

➡ Výtlačky sú prázdne/rozmazané alebo rozmazané/nesprávne alebo krvácanie farby/pruhy alebo čiary
➡ Čiary nie sú zarovnané/sú zdeformované
➡ Na papieri sú šmuhy / Vytlačený povrch je poškriabaný
➡ Vedľa obrázka sa nachádzajú zvislé čiary
➡ Tlač nemožno dokončiť
➡ Čiary sú neúplné alebo chýbajú (Windows)
➡ Snímky sú neúplné alebo chýbajú (Windows)
➡ Atramentové škvrny / Zvlnený papier
➡ Na rube papiera sú šmuhy
➡ Farby nie sú rovnomerné alebo majú pruhy

Výtlačky sú prázdne/rozmazané alebo rozmazané/nesprávne alebo krvácanie farby/pruhy alebo čiary

Tlač je rozmazaná

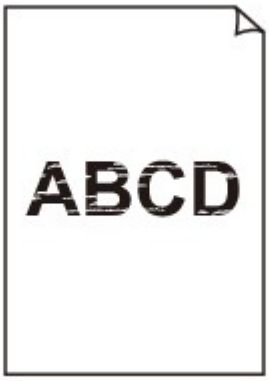

Farby sú skreslené

Vytlačia sa biele pruhy

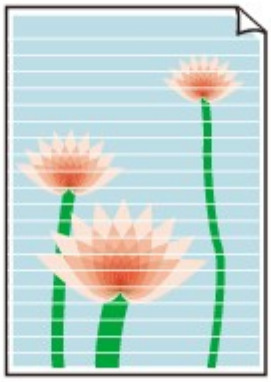

A

Kontrola č. 1 Skontrolujte nastavenia papiera a kvality tlače.

➡ Výsledky tlače sú neuspokojivé

Kontrola č. 2 Skontrolujte stav kaziet s atramentom. Ak sa minul atrament, vymeňte kazetu s atramentom.

➡ Výmena kaziet s atramentom

Kontrola č. 3 Nie sú dýzy tlačovej hlavy upchaté?

Pomocou nižšie uvedených krokov vytlačte vzorku na kontrolu dýz a zistite, či z dýz tlačovej hlavy atrament vystrekuje správne.

Krok č. 1 Vytlačte vzorku na kontrolu dýz.

Po vytlačení vzorky na kontrolu dýz ju preštudujte.

- **V systéme Windows:**
  - ➡ Tlač vzorky na kontrolu dýz
- **V systéme macOS:**
  - ➡ Tlač vzorky na kontrolu dýz

Ak sa vzorka nevytlačila správne, prejdite na ďalší krok.

Krok č. 2 Vyčistite tlačovú hlavu.

Po vyčistení tlačovej hlavy vytlačte a skontrolujte vzorku na kontrolu dýz.

- **V systéme Windows:**
  - ➡ Čistenie tlačovej hlavy
- **V systéme macOS:**
  - ➡ Čistenie tlačovej hlavy

Ak sa nezlepší, vyčistite tlačovú hlavu znova.

Ak sa stále nezlepší, prejdite na ďalší krok.

Krok č. 3 Hĺbkovo vyčistite tlačovú hlavu.

Po hĺbkovom vyčistení tlačovej hlavy vytlačte a skontrolujte vzorku na kontrolu dýz.

- **V systéme Windows:**
  - Hĺbkové čistenie tlačovej hlavy
- **V systéme macOS:**
  - Hĺbkové čistenie tlačovej hlavy

Ak sa nezlepší, vypnite tlačiareň, počkajte viac ako 24 hodín a prejdite na ďalší krok. Po vypnutí neodpájajte tlačiareň od napájacieho zdroja.

Krok č. 4 Opäť hĺbkovo vyčistite tlačovú hlavu.

Po opätovnom hĺbkovom vyčistení tlačovej hlavy vytlačte a skontrolujte vzorku na kontrolu dýz.

Ak sa stále nezlepší, prejdite na ďalší krok.

Krok č. 5 Požiadajte o opravu.

Mohla sa poškodiť tlačová hlava. Obráťte sa na najbližšie servisné stredisko spoločnosti Canon a požiadajte o opravu.

Podrobné informácie o tlači vzorky na kontrolu dýz, čistení tlačovej hlavy a hĺbkovom čistení tlačovej hlavy nájdete v časti Tlačová hlava.

Kontrola č. 4 Pri používaní papiera určeného iba na jednostrannú tlač skontrolujte, či je papier vložený tak, aby strana určená na tlač smerovala nahor.

Tlač na nesprávnu stranu takéhoto papiera môže viesť k nejasným výtlačkom alebo zníženej kvalite tlače.

Informácie o strane, na ktorú možno tlačiť, nájdete v príručke dodanej s papierom.

Čiary nie sú zarovnané/sú zdeformované

Kontrola č. 1 Skontrolujte nastavenia papiera a kvality tlače.

➡ Výsledky tlače sú neuspokojivé

Kontrola č. 2 Zarovnajte tlačovú hlavu.

Ak sa čiary vytlačia nezarovnané/zdeformované alebo ak je výsledok tlače neuspokojivý, upravte polohu tlačovej hlavy.

➡ Zarovnanie tlačovej hlavy

Poznámka

- Ak sa problém nevyrieši ani po zarovnaní tlačovej hlavy, zarovnajte tlačovú hlavu ručne.

  ➡ Manuálne zarovnanie tlačovej hlavy

Kontrola č. 3 Zvýšte kvalitu tlače a skúste tlač zopakovať.

Zvýšením kvality tlače pomocou ovládača tlačiarne môžete zlepšiť výsledok tlače.

Na papieri sú šmuhy / Vytlačený povrch je poškriabaný

Na papieri sú šmuhy

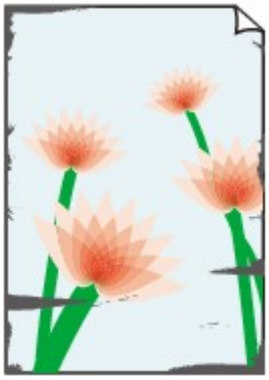

Na okrajoch sú šmuhy

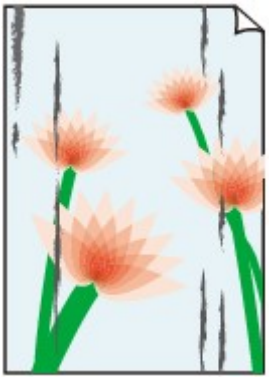

Na povrchu sú šmuhy

Vytlačený povrch je poškriabaný

Kontrola č. 1 Skontrolujte nastavenia papiera a kvality tlače.

➡ Výsledky tlače sú neuspokojivé

Kontrola č. 2 Skontrolujte typ papiera.

- Skontrolujte, či používate správny papier pre údaje, ktoré tlačíte.

  ➡ Podporované typy médií

- Na tlač bez okrajov používajte papier vhodný na tlač bez okrajov.

  Ak sa používaný papier nehodí na tlač bez okrajov, môže sa znížiť kvalita tlače na horných a spodných okrajoch papiera.

  ➡ Oblasť tlače

Kontrola č. 3 Pred vložením papiera vyrovnajte zvlnenie.

Ak používate papier Photo Paper Plus Semi-gloss, hárky vkladajte jednotlivo bez ich úpravy aj v prípade, že sú zvlnené. Ak tento papier zviniete v opačnom smere, aby ste ho vyrovnali, povrch papiera môže popraskať, čím sa zníži kvalita tlače.

Odporúčame, aby ste nepoužitý papier vložili späť do balenia a skladovali na rovnom povrchu.

- **Obyčajný papier**

  Obráťte papier a opätovne ho vložte tak, aby ste tlačili na druhú stranu.

- **Iný papier, ako napr. obálka**

  Ak je zvlnenie v rohoch papiera vyššie ako 3 mm/0,1 palca (A), môžu sa na ňom objaviť šmuhy alebo sa nemusí správne podávať. Podľa nasledujúcich pokynov vyrovnajte zvlnenie papiera.

1. Zviňte papier v opačnom smere zvlnenia papiera, ako je znázornené nižšie.

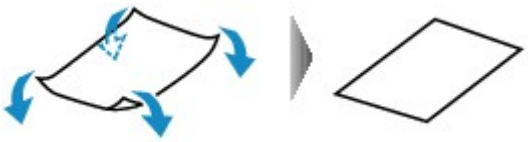

2. Skontrolujte, či sa papier vyrovnal.

   Odporúčame, aby ste na takto vyrovnaný papier tlačili iba po jednom hárku.

Poznámka

- V závislosti od typu papiera sa na papieri môžu objaviť šmuhy alebo sa nemusí správne podávať, aj keď nie je skrútený dovnútra. Podľa nasledujúcich pokynov skrúťte papier pred tlačou opačným smerom. Výška zvlnenia nesmie presiahnuť 3 mm/0,1 palca (C). Môže sa tým zlepšiť výsledok tlače.

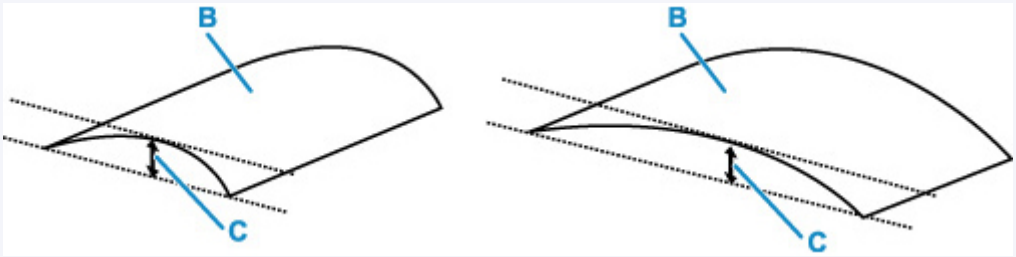

  (B) Strana určená na tlač

  Odporúčame, aby ste papier skrútený v opačnom smere podávali iba po jednom hárku.

Kontrola č. 4 Tlačiareň nastavte tak, aby bránila odretiu papiera.

Úpravou nastavenia zabraňujúceho odretiu papiera sa zväčší vzdialenosť medzi tlačovou hlavou a papierom. Ak spozorujete odretie aj pri správnom nastavení typu média, nastavte, aby tlačiareň zabránila odretiu papiera. Vykonajte tak prostredníctvom ovládacieho panela alebo počítača.

Môže sa tým znížiť rýchlosť tlače.

* Po dokončení tlače toto nastavenie zrušte. V opačnom prípade sa použije aj pri nasledujúcich tlačových úlohách.

- **Z ovládacieho panela**

  Na obrazovke DOMOV vyberte položky **Rôzne nastavenia (Various settings)** > **Nastavenia zariadenia (Printer settings)** > **Nastavenia tlače (Print settings)** a potom nastavte položku **Zabrániť odretiu papiera (Prevent paper abrasion)** na možnosť **ZAP. (ON)**.

➡ Zmena nastavení z ovládacieho panela

- **Z počítača (Windows):**

  1. Skontrolujte, či je tlačiareň zapnutá.
  2. Otvorte nástroj Canon IJ Printer Assistant Tool.

     ➡ Otvorenie nástroja údržby (Canon IJ Printer Assistant Tool)
  3. Vyberte položku **Vlastné nastavenia (Custom Settings)**.
  4. Začiarknite políčko **Zabrániť odretiu papiera (Prevents paper abrasion)** a vyberte možnosť **OK**.
  5. Prečítajte si správu a zvoľte možnosť **OK**.

- **Z počítača (macOS):**

  Vo vzdialenom používateľskom rozhraní upravte nastavenie zabraňujúce odretiu papiera.

  ➡ Otvorenie vzdialeného používateľského rozhrania na údržbu

Kontrola č. 5 Ak je jas nastavený nízku hodnotu, zvýšte nastavenie jasu a skúste tlač zopakovať.(Windows)

Ak tlačíte s nastaveným nízkym jasom na obyčajný papier, papier môže absorbovať príliš veľa atramentu, čím sa zvlní a odrie sa.

➡ Úprava jasu

Kontrola č. 6 Netlačte mimo odporúčanej oblasti tlače.

Ak tlačíte mimo odporúčanej oblasti tlače papiera, spodný okraj papiera sa môže zašpiniť od atramentu.

Upravte veľkosť dokumentu pomocou aplikačného softvéru.

➡ Oblasť tlače

Kontrola č. 7 Je valček podávača papiera znečistený?

Vyčistite valček podávača papiera.

➡ Čistenie valčekov podávača papiera

Poznámka

- Čistením sa valček podávača papiera obrusuje, preto ho čistite len v prípade potreby.

Kontrola č. 8 Je vnútro tlačiarne znečistené?

Vnútro tlačiarne sa môže zašpiniť atramentom spôsobiť tak šmuhy na výtlačkoch.

Vyčistením spodnej platne vyčistite vnútro tlačiarne.

➡ Čistenie vnútra tlačiarne (čistenie spodnej platne)

Poznámka

- Ak chcete predísť znečisteniu vnútra tlačiarne, nastavte správnu veľkosť papiera.

Kontrola č. 9 Nastavte dlhší čas čakania na vyschnutie atramentu.

Vďaka tomu bude môcť vytlačený povrch vyschnúť, čím sa zabráni vzniku šmúh a poškriabaniu.

- **V systéme Windows:**

  1. Skontrolujte, či je tlačiareň zapnutá.
  2. Otvorte nástroj Canon IJ Printer Assistant Tool.

     ➡ Otvorenie nástroja údržby (Canon IJ Printer Assistant Tool)
  3. Vyberte položku **Vlastné nastavenia (Custom Settings)**.
  4. Posúvačom **Čakanie na vyschnutie atramentu (Ink Drying Wait Time)** nastavte čas čakania a vyberte možnosť **OK**.
  5. Prečítajte si správu a zvoľte možnosť **OK**.

- **V systéme macOS:**

  Čas čakania nastavte pomocou vzdialeného používateľského rozhrania.

  ➡ Otvorenie vzdialeného používateľského rozhrania na údržbu

Vedľa obrázka sa nachádzajú zvislé čiary

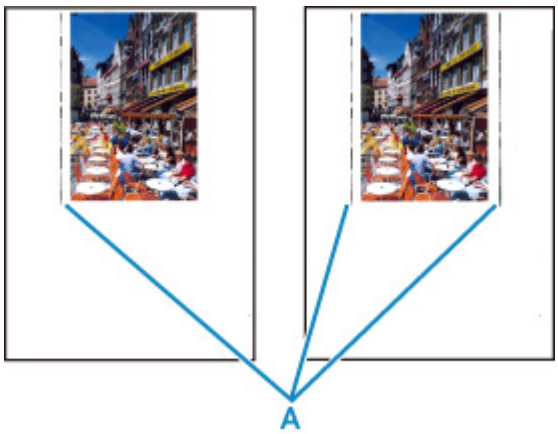

Kontrola Je vložený papier správnej veľkosti?

Ak je veľkosť vloženého papiera väčšia než nastavená veľkosť, na ľavom alebo obidvoch okrajoch sa môžu objaviť zvislé čiary (A).

Nastavte veľkosť papiera zodpovedajúcu vloženému papieru.

➡Výsledky tlače sú neuspokojivé

Poznámka

- Smer alebo vzor zvislých čiar (A) sa môže líšiť v závislosti od obrazových údajov alebo nastavenia tlače.
- Tlačiareň vykoná v prípade potreby automatické čistenie na zachovanie čistých výtlačkov. Pri čistení sa spotrebuje malé množstvo atramentu.

  Aj keď sa atrament obyčajne vystrekuje na absorbér odpadového atramentu pri vonkajšom okraji papiera, ak je vložený väčší papier ako nastavená veľkosť, môže sa dostať na papier.

Tlač nemožno dokončiť

Kontrola č. 1 Vyberte nastavenie, aby sa nekomprimovali tlačové údaje. (Windows)

Ak vyberiete nastavenie, aby sa tlačové údaje nekomprimovali pomocou aplikačného softvéru, ktorý používate, výsledok tlače sa môže zlepšiť.

Na karte **Nastavenie strany (Page Setup)** ovládača tlačiarne kliknite na položku **Možnosti tlače (Print Options)**. Začiarknite políčko **Nepovoliť aplikačnému softvéru komprimovať tlačové údaje (Do not allow application software to compress print data)** a kliknite na tlačidlo **OK**.

Dôležité

- Po dokončení tlače zrušte začiarknutie políčka.

Kontrola č. 2 Pokúšate sa vytlačiť veľký súbor? (Windows)

Ak sa pokúšate vytlačiť veľký súbor údajov, spustenie tlače trvá dlho.

Ak tlačiareň nezačne po istom čase tlačiť, zvoľte možnosť **Zap. (On)** pre položku **Zabránenie strate tlačových údajov (Prevention of Print Data Loss)** v okne **Možnosti tlače (Print Options)**.

Podrobné informácie nájdete v časti Opis karty Nastavenie strany.

Dôležité

- Výber možnosti **Zap. (On)**pre položku **Zabránenie strate tlačových údajov (Prevention of Print Data Loss)** môže znížiť kvalitu tlače.
- Po dokončení tlače, vyberte v nastavení **Zabránenie strate tlačových údajov (Prevention of Print Data Loss)** možnosť **Vyp. (Off)**.

Kontrola č. 3 Na pevnom disku sa nemusí nachádzať dostatok voľného miesta na uloženie úlohy.

Odstráňte nepotrebné súbory a uvoľnite miesto na disku.

Čiary sú neúplné alebo chýbajú (Windows)

	Tokyo	London	New York
Jan.	12,000,000	10,500,000	12,300,000
Feb.	11,500,000	10,800,000	12,000,000
Mar.	13,800,000	12,800,000	14,200,000

Kontrola č. 1 Tlačíte s použitím funkcie rozloženia strany alebo okraja na zošitie?

Pokiaľ tlačíte s použitím funkcie rozloženia strany alebo okraja na zošitie, nemusia sa vytlačiť tenké čiary. Skúste zväčšiť hrúbku čiar v dokumente.

Kontrola č. 2 Pokúšate sa vytlačiť veľký súbor? (Windows)

Ak sa pokúšate vytlačiť veľký súbor údajov, spustenie tlače trvá dlho.

Ak tlačiareň nezačne po istom čase tlačiť, zvoľte možnosť **Zap. (On)** pre položku **Zabránenie strate tlačových údajov (Prevention of Print Data Loss)** v okne **Možnosti tlače (Print Options)**.

Podrobné informácie nájdete v časti Opis karty Nastavenie strany.

Dôležité

- Výber možnosti **Zap. (On)**pre položku **Zabránenie strate tlačových údajov (Prevention of Print Data Loss)** môže znížiť kvalitu tlače.
- Po dokončení tlače, vyberte v nastavení **Zabránenie strate tlačových údajov (Prevention of Print Data Loss)** možnosť **Vyp. (Off)**.

Snímky sú neúplné alebo chýbajú (Windows)

Kontrola č. 1 Vyberte nastavenie, aby sa nekomprimovali tlačové údaje.

Ak vyberiete nastavenie, aby sa tlačové údaje nekomprimovali pomocou aplikačného softvéru, ktorý používate, výsledok tlače sa môže zlepšiť.

Na karte **Nastavenie strany (Page Setup)** ovládača tlačiarne kliknite na položku **Možnosti tlače (Print Options)**. Začiarknite políčko **Nepovoliť aplikačnému softvéru komprimovať tlačové údaje (Do not allow application software to compress print data)** a kliknite na tlačidlo **OK**.

Podrobné informácie nájdete v časti Opis karty Nastavenie strany.

Dôležité

- Po dokončení tlače zrušte začiarknutie políčka.

Kontrola č. 2 Pokúšate sa vytlačiť veľký súbor? (Windows)

Ak sa pokúšate vytlačiť veľký súbor údajov, spustenie tlače trvá dlho.

Ak tlačiareň nezačne po istom čase tlačiť, zvoľte možnosť **Zap. (On)** pre položku **Zabránenie strate tlačových údajov (Prevention of Print Data Loss)** v okne **Možnosti tlače (Print Options)**.

Podrobné informácie nájdete v časti Opis karty Nastavenie strany.

Dôležité

- Výber možnosti **Zap. (On)**pre položku **Zabránenie strate tlačových údajov (Prevention of Print Data Loss)** môže znížiť kvalitu tlače.
- Po dokončení tlače, vyberte v nastavení **Zabránenie strate tlačových údajov (Prevention of Print Data Loss)** možnosť **Vyp. (Off)**.

Atramentové škvrny / Zvlnený papier

Atramentové škvrny

Zvlnený papier

Kontrola č. 1 Skontrolujte nastavenia papiera a kvality tlače.

➡ Výsledky tlače sú neuspokojivé

Kontrola č. 2 Ak je jas nastavený nízku hodnotu, zvýšte jas a skúste tlač zopakovať. (Windows)

Ak tlačíte s nastaveným nízkym jasom na obyčajný papier, papier môže absorbovať príliš veľa atramentu, čím sa zvlní a odrie sa.

➡ Úprava jasu

Kontrola č. 3 Ak chcete tlačiť fotografie, použite fotografický papier.

Ak chcete tlačiť údaje s vysokou sýtosťou farieb, akými sú fotografie alebo obrázky s tmavými farbami, odporúčame používať papier Photo Paper Plus Glossy II alebo iný špeciálny papier značky Canon.

➡ Podporované typy médií

Na rube papiera sú šmuhy

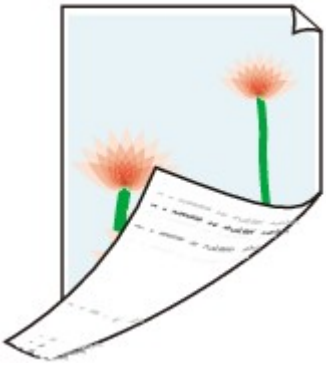

Kontrola č. 1 Skontrolujte nastavenia papiera a kvality tlače.

➡ Výsledky tlače sú neuspokojivé

Kontrola č. 2 Vyčistením spodnej platne vyčistite vnútro tlačiarne.

➡ Čistenie vnútra tlačiarne (čistenie spodnej platne)

Poznámka

- Následkom príliš častej tlače sa môže vnútro tlačiarne zašpiniť atramentom.

Farby nie sú rovnomerné alebo majú pruhy

Farby nie sú rovnomerné

Farby majú pruhy

Kontrola č. 1 Skontrolujte nastavenia papiera a kvality tlače.

➡ Výsledky tlače sú neuspokojivé

Kontrola č. 2 Nie sú dýzy tlačovej hlavy upchaté?

Pomocou nižšie uvedených krokov vytlačte vzorku na kontrolu dýz a zistite, či z dýz tlačovej hlavy atrament vystrekuje správne.

Krok č. 1 Vytlačte vzorku na kontrolu dýz.

Po vytlačení vzorky na kontrolu dýz ju preštudujte.

- **V systéme Windows:**
  - ➡ Tlač vzorky na kontrolu dýz

- **V systéme macOS:**
  - ➡ Tlač vzorky na kontrolu dýz

Ak sa vzorka nevytlačila správne, prejdite na ďalší krok.

Krok č. 2 Vyčistite tlačovú hlavu.

Po vyčistení tlačovej hlavy vytlačte a skontrolujte vzorku na kontrolu dýz.

- **V systéme Windows:**
  - ➡ Čistenie tlačovej hlavy
- **V systéme macOS:**
  - ➡ Čistenie tlačovej hlavy

Ak sa nezlepší, vyčistite tlačovú hlavu znova.

Ak sa stále nezlepší, prejdite na ďalší krok.

Krok č. 3 Hĺbkovo vyčistite tlačovú hlavu.

Po hĺbkovom vyčistení tlačovej hlavy vytlačte a skontrolujte vzorku na kontrolu dýz.

- **V systéme Windows:**
  - ➡ Hĺbkové čistenie tlačovej hlavy
- **V systéme macOS:**
  - ➡ Hĺbkové čistenie tlačovej hlavy

Ak sa nezlepší, vypnite tlačiareň, počkajte viac ako 24 hodín a prejdite na ďalší krok. Po vypnutí neodpájajte tlačiareň od napájacieho zdroja.

Krok č. 4 Opäť hĺbkovo vyčistite tlačovú hlavu.

Po opätovnom hĺbkovom vyčistení tlačovej hlavy vytlačte a skontrolujte vzorku na kontrolu dýz.

Ak sa stále nezlepší, prejdite na ďalší krok.

Krok č. 5 Požiadajte o opravu.

Mohla sa poškodiť tlačová hlava. Obráťte sa na najbližšie servisné stredisko spoločnosti Canon a požiadajte o opravu.

Podrobné informácie o tlači vzorky na kontrolu dýz, čistení tlačovej hlavy a hĺbkovom čistení tlačovej hlavy nájdete v časti Tlačová hlava.

Kontrola č. 3 Zarovnajte tlačovú hlavu.

➡ Zarovnanie tlačovej hlavy

Poznámka

- Ak sa problém nevyrieši ani po zarovnaní tlačovej hlavy, zarovnajte tlačovú hlavu ručne.
  - ➡ Manuálne zarovnanie tlačovej hlavy

Kontrola č. 4 Povoľte funkciu jednosmernej tlače.

Na obrazovke výberu papiera vyberte položku **Rozšírené (Advanced)** a nastavte položku **Jednosmerná tlač (Unidirectional printing)** na možnosť **ZAP. (ON)**.

Upozorňujeme, že keď je zapnutá funkcia jednosmernej tlače, rýchlosť tlače bude nižšia.

Kontrola č. 5 Ak boli tlačové materiály počas sušenia naskladané na seba, farba môže byť nerovnomerná.

Aby ste sa vyhli nerovnomerným farbám, odporúčame každý list sušiť osobitne.

Tlač sa zastaví

Kontrola č. 1 Je vložený papier?

Skontrolujte, či je vložený papier.

V prípade potreby vložte papier.

Kontrola č. 2 Obsahujú dokumenty, ktoré chcete vytlačiť, veľa fotografií alebo ilustrácií?

Tlačiareň a počítač potrebujú na spracovanie veľkého množstva údajov, napríklad fotografií alebo inej grafiky, viac času, takže sa môže zdať, že tlačiareň nepracuje.

Okrem toho pri nepretržitej tlači údajov na obyčajný papier, pri ktorej sa spotrebuje veľké množstvo atramentu, môže tlačiareň dočasne prerušiť činnosť. V každom prípade počkajte, kým sa proces nedokončí.

Poznámka

- Ak tlačíte dokument s veľkou potlačenou plochou alebo niekoľko kópií dokumentu, môže sa tlač pozastaviť, aby uschol atrament.

Kontrola č. 3 Tlačila tlačiareň dlhý čas bez prerušenia?

Ak tlačiareň tlačí bez prerušenia dlhý čas, môže sa prehriať tlačová hlava alebo iné časti v jej okolí. Tlačiareň môže na určitý čas pozastaviť tlač v momente, keď ukončí tlač riadka, a potom tlač znova obnoviť.

V takom prípade chvíľu počkajte bez vykonania akejkoľvek operácie. Ak sa tlač neobnoví, vypnite tlačiareň. Počkajte chvíľu, zapnite tlačiareň a skontrolujte, či tlač funguje.

Upozornenie

- Tlačová hlava a okolité časti sa môžu veľmi zahriať. Nikdy sa nedotýkajte tlačovej hlavy ani okolitých častí.

Kontrola č. 4 Je počas tlače na papier otvorená vodiaca lišta viacúčelového zásobníka?

Zatvorte vodiacu lištu viacúčelového zásobníka.

Nemožno tlačiť pomocou aplikácie AirPrint

Kontrola č. 1 Skontrolujte, či je tlačiareň zapnutá.

➡ Zdroj napájania

Ak je tlačiareň zapnutá, vypnite a zapnite prepínač napájania. Následne ju znova zapnite a skontrolujte, či sa problém nevyriešil.

Kontrola č. 2 Skontrolujte, či je tlačiareň zaregistrovaná v počítači.

Kontrola č. 3 Pri tlači prostredníctvom siete LAN sa uistite, že je tlačiareň pripojená do siete v rámci rovnakej podsiete, ako zariadenie s technológiou AirPrint.

Kontrola č. 4 Skontrolujte, že je v tlačiarni dostatok papiera a atramentu.

Kontrola č. 5 Skontrolujte, či sa na displeji LCD tlačiarne nezobrazuje žiadne chybové hlásenie.

Papier sa nepodáva zo zdroja papiera určeného v ovládači tlačiarne (Windows)

Kontrola Je nastavenie zdroja papiera v aplikačnom programe a ovládači tlačiarne konzistentné?

Upravte nastavenie aplikačného softvéru podľa nastavenia ovládača tlačiarne alebo kliknite na položku **Možnosti tlače (Print Options)** na karte **Nastavenie strany (Page Setup)** ovládača tlačiarne a začiarknite políčko **Zakázať nastavenie zdroja papiera z aplikačného softvéru (Disable the paper source setting of the application software)** na obrazovke **Možnosti tlače (Print Options)**.

Ak je nastavenie zdroja papiera v aplikačnom programe odlišné od nastavenia v ovládači tlačiarne, prednosť má nastavenie v aplikačnom softvéri.

Podrobné informácie nájdete v časti Opis karty Nastavenie strany.

Mechanické problémy

- Tlačiareň sa nezapne
- Tlačiareň sa vypne neočakávane alebo opakovane
- Problémy s pripojením USB
- Nefunguje komunikácia s tlačiarňou cez USB
- Na LCD sa zobrazí nesprávny jazyk
- Displej LCD je vypnutý
- Držiak tlačovej hlavy sa neposunie na miesto vyhradené na výmenu
- Nezobrazuje sa monitor stavu tlačiarne (Windows)
- Aktualizácia firmvéru tlačiarne

Tlačiareň sa nezapne

Kontrola č. 1 Stlačte tlačidlo **ZAP. (ON)**.

➡ Zdroj napájania

Kontrola č. 2 Skontrolujte, či je zástrčka napájacieho kábla bezpečne pripojená k tlačiarni, a potom ju znova zapnite.

Kontrola č. 3 Odpojte tlačiareň a potom ju najskôr po 2 minútach znova zapojte a zapnite.

Ak sa tým problém nevyriešil, obráťte sa na najbližšie servisné stredisko spoločnosti Canon a požiadajte o opravu.

Tlačiareň sa vypne neočakávane alebo opakovane

Kontrola Ak je tlačiareň nastavená tak, aby sa automaticky vypla po určitom čase, zakážte toto nastavenie.

Ak ste nastavili tlačiareň, aby sa automaticky vypínala po určenom čase, po uplynutí daného času sa napájanie automaticky vypne.

- **Zakázanie nastavenia pomocou ovládacieho panela:**

  1. Skontrolujte, či je tlačiareň zapnutá.
  2. Vyberte položku **Rôzne nastavenia (Various settings)** na obrazovke DOMOV a stlačte tlačidlo **OK**.
  3. Vyberte položku **Nastavenia zariadenia (Printer settings)** a stlačte tlačidlo **OK**.
  4. Vyberte položku **Nastavenia úspory energie (Energy saving settings)** a stlačte tlačidlo **OK**.
  5. Vyberte položku **Autom. vyp. napáj. (Auto power off)** a stlačte tlačidlo **OK**.
  6. Vyberte položku **Nikdy (Never)** a stlačte tlačidlo **OK**.
  7. Vyberte položku **OK** a stlačte tlačidlo **OK**.

     Nastavenie je zakázané.

- **Zakázanie nastavenia pomocou počítača:**

  Pre Windows zvoľte možnosť Canon IJ Printer Assistant Tool na zakázanie nastavenia.

  Podľa nasledujúceho postupu zakážte nastavenie pomocou nástroja Canon IJ Printer Assistant Tool.

  1. Otvorte nástroj Canon IJ Printer Assistant Tool.

     ➡ Otvorenie nástroja údržby (Canon IJ Printer Assistant Tool)
  2. Vyberte možnosť **Nastavenia automatického napájania (Auto Power Settings)**.
  3. Vyberte možnosť **Zakázať (Disable)** pre položku **Automatické vypnutie napájania (Auto Power Off)**.

4. Vyberte položku **OK**.

5. Na zobrazenej obrazovke vyberte možnosť **OK**.

   Nastavenie, ktoré slúži na automatické vypnutie jednotky, je zakázané.

Problémy s pripojením USB

Dbajte na to, aby ste skontrolovali položky uvedené nižšie, ak zistíte jednu z nasledujúcich skutočností.

- Tlač je pomalá.
- Pripojenie prostredníctvom rozhrania Hi-Speed USB nefunguje.
- Zobrazí sa správa, ako napríklad „**Toto zariadenie môže dosiahnuť vyšší výkon (This device can perform faster)**”. (Windows)

Poznámka

- Ak vaše systémové prostredie nepodporuje rozhranie Hi-Speed USB, tlačiareň bude pracovať s nižšou rýchlosťou rozhrania USB 1.1. V takom prípade tlačiareň pracuje správne, ale prenosová rýchlosť môže spomaľovať tlač.

Kontrola Kontrolou nasledujúcich podmienok sa presvedčte, či vaše systémové prostredie podporuje pripojenie prostredníctvom rozhrania Hi-Speed USB.

- Podporuje port USB na počítači pripojenie prostredníctvom rozhrania Hi-Speed USB?
- Podporuje kábel USB alebo rozbočovač USB pripojenie prostredníctvom rozhrania Hi-Speed USB?

  Používajte certifikovaný kábel Hi-Speed USB. Odporúča sa používať kábel USB dlhý najviac približne 3 metre/10 stôp.
- Pracuje ovládač rozhrania Hi-Speed USB vo vašom počítači správne?

  Uistite sa, že najnovší ovládač Hi-Speed USB správne funguje a získajte a v prípade potreby nainštalujte najnovšiu verziu ovládača Hi-Speed USB svoj počítač.

Dôležité

- Ďalšie informácie vám poskytne výrobca počítača, kábla USB alebo rozbočovača USB.

Nefunguje komunikácia s tlačiarňou cez USB

Kontrola č. 1 Skontrolujte, či je tlačiareň zapnutá.

Kontrola č. 2 Správne pripojte kábel USB.

Ako je znázornené na nižšie uvedenej ilustrácii, USB port sa nachádza na zadnej strane tlačiarne.

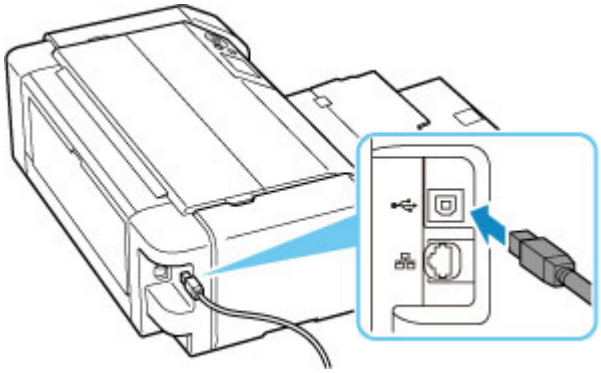

Dôležité

- Skontrolujte smer konektora „typu B“ a pripojte ho k tlačiarni. Podrobné informácie nájdete v príručke dodanej s káblom USB.

Kontrola č. 3 Skontrolujte, či je na karte **Porty (Ports)** dialógového okna **Vlastnosti tlačiarne (Printer properties)** vybratá možnosť **Povoliť obojsmernú podporu (Enable bidirectional support)**. (Windows)

Ak nie, jej výberom povoľte obojsmernú podporu.

➡ Ako otvoriť okno nastavenia ovládača tlačiarne

Na LCD sa zobrazí nesprávny jazyk

Podľa nasledujúcich pokynov vyberte požadovaný jazyk.

1. Stlačte tlačidlo **DOMOV (HOME)** a chvíľu počkajte.
2. Vyberte položku na obrazovke DOMOV a stlačte tlačidlo **OK**.
3. Vyberte najvyššiu položku nastavenia a stlačte tlačidlo **OK**.
4. Vyberte siedmu položku nastavenia zhora a stlačte tlačidlo **OK**.
5. Vyberte jazyk, ktorý chcete použiť pre displej LCD, a stlačte tlačidlo **OK**.

Displej LCD je vypnutý

- Ak indikátor **ZAP. (ON)** nesvieti:

  Tlačiareň je vypnutá. Skontrolujte, či je napájací kábel pripojený, a stlačte tlačidlo **ZAP. (ON)**.

- Ak indikátor **ZAP. (ON)** svieti:

  Displej LCD je možno v režime šetriča displeja. Stlačte ľubovoľné tlačidlo na ovládacom paneli.

Držiak tlačovej hlavy sa neposunie na miesto vyhradené na výmenu

Kontrola č. 1 Nesvieti indikátor **ZAP. (ON)**?

Skontrolujte, či indikátor **ZAP. (ON)** svieti.

Držiak tlačovej hlavy sa pohybuje len v prípade, že je zapnuté napájanie. Ak nesvieti indikátor **ZAP. (ON)**, zatvorte vrchný kryt a zapnite tlačiareň.

Kontrolka **ZAP. (ON)** bliká, kým sa tlačiareň spúšťa. Počkajte, kým kontrolka **ZAP. (ON)** prestane blikať a zostane svietiť, znova otvorte horný kryt a potom stlačte tlačidlo **Stop**.

Kontrola č. 2 Zobrazilo sa na displeji LCD chybové hlásenie?

Zatvorte vrchný kryt, postupujte podľa kódu podpory (chybové číslo) zobrazeného v chybovej správe, problém vyriešte a potom kryt znova otvorte. Podrobné informácie o odstránení chyby nájdete v časti Zoznam kódov podpory pre chyby.

Kontrola č. 3 Je vrchný kryt otvorený dlhšie ako 10 minút?

Ak bol vrchný kryt otvorený viac ako 10 minút, držiak tlačovej hlavy sa posunie na miesto určené na ochranu kazety, aby sa tlačová hlava chránila pred vyschnutím. Zatvorte a znova otvorte horný kryt a stlačte tlačidlo**Stop** na vrátenie držiaka tlačovej hlavy do polohy a výmenu.

Kontrola č. 4 Tlačila tlačiareň dlhý čas bez prerušenia?

Zatvorte horný kryt, po chvíli ho znova otvorte a potom stlačte tlačidlo **Stop**.

Ak tlačiareň tlačí dlhší čas bez prerušenia, držiak tlačovej hlavy sa nemusí posunúť na miesto určené na výmenu, pretože tlačová hlava môže byť prehriata.

Nezobrazuje sa monitor stavu tlačiarne (Windows)

Kontrola Je monitor stavu tlačiarne zapnutý?

Skontrolujte, či je v ponuke **Možnosti (Option)** monitora stavu tlačiarne vybratá možnosť **Povoliť monitor stavu (Enable Status Monitor)**.

1. Otvorte okno nastavenia ovládača tlačiarne.

   Ako otvoriť okno nastavenia ovládača tlačiarne

2. Na karte **Údržba (Maintenance)** kliknite na možnosť **Zobraziť stav tlačiarne (View Printer Status)**.

3. Ak v ponuke **Možnosti (Option)** nie je vybratá možnosť **Povoliť monitor stavu (Enable Status Monitor)**, vyberte ju.

Aktualizácia firmvéru tlačiarne

Dôležité

- Pred aktualizáciou firmvéru tlačiarne sa uistite, že je tlačiareň správne pripojená k internetu.

- Aktualizácia firmvéru tlačiarne z ovládacieho panela
- Aktualizácia firmvéru tlačiarne zo vzdialeného používateľského rozhrania.

Použite nasledujúci postup.

Aktualizácia firmvéru tlačiarne z ovládacieho panela

1. Skontrolujte, či je tlačiareň zapnutá, a otvorte obrazovku DOMOV.

   Ak nezobrazí domovská obrazovka, stlačte tlačidlo **DOMOV (HOME)**.

2. Vyberte položku **Rôzne nastavenia (Various settings)** na obrazovke DOMOV a stlačte tlačidlo **OK**.

   Zobrazí sa obrazovka s ponukou nastavenia.

3. Vyberte položku **Nastavenia zariadenia (Printer settings)** a stlačte tlačidlo **OK**.

4. Vyberte položku **Aktualizácia firmvéru (Firmware update)** a stlačte tlačidlo **OK**.

5. Vyberte položku **Inštalovať aktualizáciu (Install update)** a stlačte tlačidlo **OK**.

6. Skontrolujte zobrazené hlásenie, vyberte možnosť **Áno (Yes)** a stlačte tlačidlo **OK**.

7. Skontrolujte zobrazené hlásenie, vyberte možnosť **Spust. aktual. (Start update)** a stlačte tlačidlo **OK**.

   Spustí sa aktualizácia.

   Po dokončení aktualizácie dôjde k vypnutiu tlačiarne a jej opätovnému spusteniu.

8. Skontrolujte zobrazené hlásenie a stlačte tlačidlo **OK**.

Aktualizácia firmvéru tlačiarne zo vzdialeného používateľského rozhrania.

1. Otvorte stav tlačiarne vo webovom prehliadači.

2. Vyberte položku **Firmware update**.

3. Vyberte položku **Install update**.

4. Skontrolujte zobrazenú správu a vyberte položku **Update**.

   Spustíte tak aktualizáciu a po jej dokončení sa vrátite na obrazovku s ponukou.

Problémy s inštaláciou a preberaním súborov

- Nepodarilo sa nainštalovať ovládač tlačiarne (systém Windows)
- Aktualizácia ovládačov tlačiarne v prostredí siete (Windows)
- Zakázanie funkcie na odosielanie informácií o používaní tlačiarne
- Nájdenie času na proces nastavenia (systém Windows)

Nepodarilo sa nainštalovať ovládač tlačiarne (systém Windows)

- Ak nemožno prejsť za obrazovku Pripojenie tlačiarne (Printer Connection):
- Iné prípady:

Ak nemožno prejsť za obrazovku Pripojenie tlačiarne (Printer Connection):

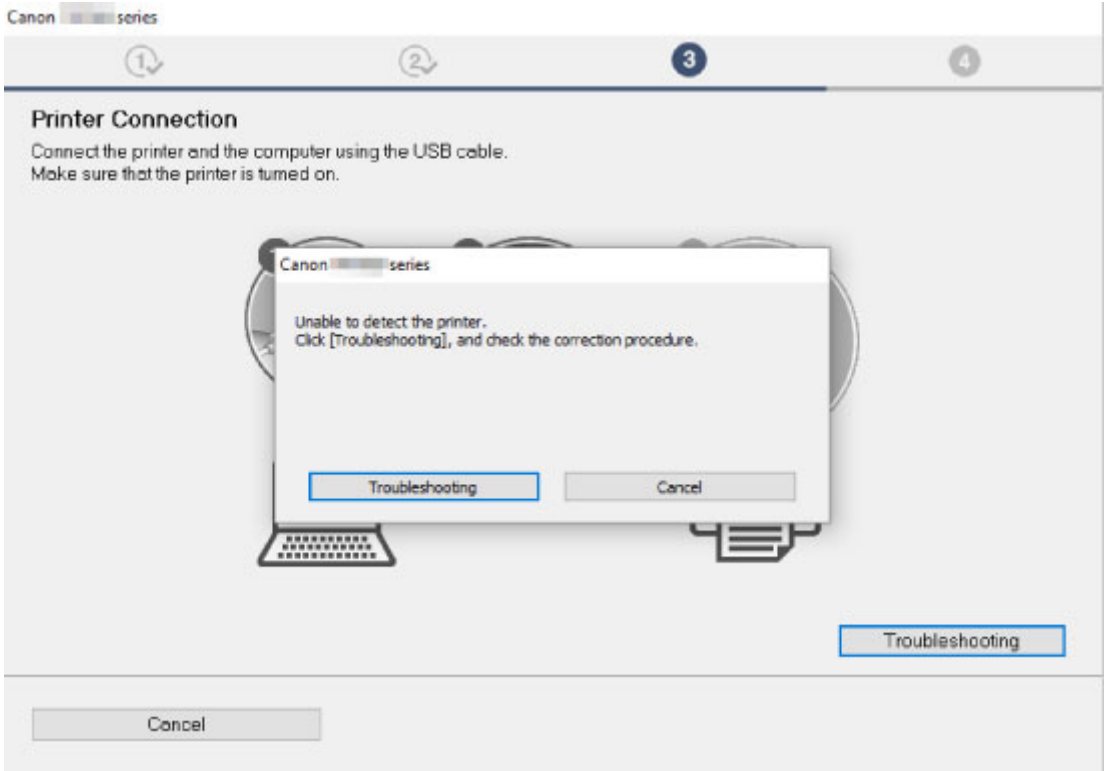

- Nedá sa pokračovať za obrazovku Pripojenie tlačiarne

Iné prípady:

Ak sa ovládač tlačiarne nenainštaloval správne, odinštalujte ho, reštartujte počítač a znova nainštalujte ovládač tlačiarne.

- Odstránenie nepotrebného ovládača tlačiarne

Kliknite sem a nainštalujte ovládač tlačiarne.

Poznámka

- Ak bol inštalačný program zastavený pre chybu v systéme Windows, prevádzka systému Windows môže byť nestabilná a ovládače sa vám nemusí podariť nainštalovať. Reštartujte počítač a potom znova nainštalujte ovládače.

Aktualizácia ovládačov tlačiarne v prostredí siete (Windows)

Prevezmite najnovší ovládač tlačiarne.

Prevezmite si najnovší ovládač tlačiarne pre svoj model z webovej lokality spoločnosti Canon.

Odinštalujte súčasný ovládač tlačiarne a podľa inštalačných pokynov nainštalujte najnovší ovládač tlačiarne, ktorý ste si stiahli. Na obrazovke výberu spôsobu pripojenia vyberte možnosť **Používať tlačiareň prostredníctvom pripojenia k sieti Wi-Fi (Use the printer with Wi-Fi connection)**. Tlačiareň sa v sieti vyhľadá automaticky.

Skontrolujte, že sa tlačiareň našla, a podľa pokynov na obrazovke nainštalujte ovládače tlačiarne.

Poznámka

- Sieťové nastavenia tlačiarne nebudú ovplyvnené, a preto je tlačiareň možné používať v sieti bez nutnosti opätovných nastavení.

Zakázanie funkcie na odosielanie informácií o používaní tlačiarne

Funkcia odosielania informácií o používaní tlačiarne je nakonfigurovaná alebo ovládaná tlačiarňou, počítačom a smartfónom/tabletom samostatne. Zakážte funkciu z každého zariadenia, ako aj tlačiarne.

Dôležité

- Pred tým, než zakážete funkciu odosielania informácií o používaní, skontrolujte, či je každé zariadenie pripojené k internetu.
- Ak nastavujete zastavenie odosielania informácií o používaní, nemôžete používať služby, ktoré vyžadujú informácie o vašej tlačiarni, napríklad PIXMA/MAXIFY Cloud Link.
- V niektorých prípadoch môže chvíľu trvať, kým sa vaša voľba prejaví vo vašej tlačiarni.

- V systéme Windows:
- V systéme macOS:
- Pre Canon PRINT Inkjet/SELPHY:

V systéme Windows:

Vykonajte postup nastavenia, aby ste zmenili nastavenie odosielania informácií tlačiarne.

1. Uistite sa, že počítač, ktorý sa má použiť na zmenu nastavení, je pripojený k internetu.
2. Kliknite sem a spustite postup nastavenia.
3. Kliknite na položku **Spustiť nastavenie (Start Setup)** na obrazovke **Spustiť nastavenie (Start Setup)**.

   Pokračujte v postupe nastavenia podľa pokynov na obrazovke, až kým sa nezobrazí obrazovka s licenčnou zmluvou **For using services related to Canon product**.
4. Kliknite na položku **Nesúhlasím (Do not agree)** na obrazovke s licenčnou zmluvou **For using services related to Canon product**.

   Zobrazí sa obrazovka s upozornením.
5. Na zobrazenej obrazovke kliknite na možnosť **OK**.
6. Pokračujete v postupe nastavenia do konca podľa pokynov na obrazovke.
7. Ak sa obrazovka s licenčnou zmluvou **For using services related to Canon product** po určitom čase znova zobrazí, kliknite na položku **Nesúhlasím (Do not agree)**.

Poznámka

- V závislosti od prevádzkového prostredia môže trvať nejaký čas, pokým sa obrazovka s licenčnou zmluvou zobrazí.
- Nevypínajte tlačiareň, pokým sa znova nezobrazí obrazovka s licenčnou zmluvou.

V systéme macOS:

Vykonajte postup nastavenia, aby ste zmenili nastavenie odosielania informácií tlačiarne.

1. Kliknite sem a spustite postup nastavenia.

2. Kliknite na položku **Spustiť nastavenie (Start Setup)** na obrazovke **Spustiť nastavenie (Start Setup)**.

   Pokračujte v postupe nastavenia podľa pokynov na obrazovke, až kým sa nezobrazí obrazovka s licenčnou zmluvou **For using services related to Canon product**.

3. Kliknite na položku **Nesúhlasím (Do not agree)** na obrazovke s licenčnou zmluvou **For using services related to Canon product**.

   Zobrazí sa obrazovka s upozornením.

4. Na zobrazenej obrazovke kliknite na možnosť **OK**.

5. Pokračujete v postupe nastavenia do konca podľa pokynov na obrazovke.

6. Ak sa obrazovka s licenčnou zmluvou **For using services related to Canon product** po určitom čase znova zobrazí, kliknite na položku **Nesúhlasím (Do not agree)**.

Poznámka

- V závislosti od prevádzkového prostredia môže trvať nejaký čas, pokým sa obrazovka s licenčnou zmluvou zobrazí.
- Nevypínajte tlačiareň, pokým sa znova nezobrazí obrazovka s licenčnou zmluvou.

Pre Canon PRINT Inkjet/SELPHY:

Pomocou Canon PRINT Inkjet/SELPHY zmeníte nastavenie odosielania informácií o tlačiarni a smartfóne/tablete.

1. Skontrolujte, či je tlačiareň zapnutá.

2. Spustite aplikáciu Canon PRINT Inkjet/SELPHY.

3. Ťuknite na tlačidlo v pravej hornej časti.

4. Ťuknite na informácie o verzii.

5. Klepnite na položku **About**.

6. Klepnite na položku **Extended Survey**.

   Zobrazí sa obrazovka s dohodou **Extended Survey**.

7. Skontrolujte zobrazenú správu a ťuknite na položku **Nesúhlasím (Do not agree)**.

   Funkcia odosielania informácií o používaní z Canon PRINT Inkjet/SELPHY je zakázaná.

   Ťuknutím na možnosť **Súhlasím (Agree)** povolíte funkciu odosielania informácií o používaní.

   Potom zakážte funkciu odosielania informácií o používaní z tlačiarne.

8. Zobrazenie titulnej obrazovky Canon PRINT Inkjet/SELPHY.

   Uistite sa, že je vybraná tlačiareň, ktorej nastavenie sa má zmeniť.

9. Ťuknite na ikonu tlačiarne.

10. Ťuknite na položku **Web Service Usage Confirmation**.

    Zobrazí sa obrazovka s dohodou **For using services related to Canon product**.

11. Skontrolujte zobrazenú správu a ťuknite na položku **Nesúhlasím (Do not agree)**.

    Zobrazí sa obrazovka s upozornením.

12. Na zobrazenej obrazovke výstrahy ťuknite na možnosť **OK**.

    Funkcia odosielania informácií o používaní z tlačiarne je zakázaná.

    Ťuknutím na možnosť **Súhlasím (Agree)** povolíte funkciu odosielania informácií o používaní.

Poznámka

- Nevypínajte tlačiareň, pokým nedokončíte zmenu nastavení na smartfóne alebo tablete.

Ak je k tlačiarni pripojených viacero zariadení, musíte zakázať funkciu odosielania informácií o používaní na všetkých zariadeniach. Ak je funkcia povolená na jednom zo zariadení, odoslanie informácií o používaní bude pokračovať aj naďalej.

Nájdenie času na proces nastavenia (systém Windows)

Ak sa počas nastavenia spustí aktualizácia Windows alebo ak vykonáte nastavenia, kým prebieha aktualizácia Windows, registrácia tlačiarne alebo ukončenie iných procesov môže chvíľu trvať.

Chvíľu počkajte. Nie je to chyba.

Chyby a hlásenia

- Pokiaľ sa objavila chyba
- Zobrazí sa správa (kód podpory)
- Chybové hlásenie sa zobrazuje na PictBridge (Wi-Fi) zariadení kompatibilnom so štandardom

Pokiaľ sa objavila chyba

Ak sa zobrazí chyba počas tlače, napríklad sa minie alebo zasekne papier, automaticky sa zobrazí hlásenie na riešenie problémov. Vykonajte príslušné opatrenia uvedené v hlásení.

Ak sa vyskytne chyba, na obrazovke počítača alebo na tlačiarni sa zobrazí hlásenie. Pri niektorých chybách sa zobrazí aj kód podpory (číslo chyby).

Ak sa kód podpory a hlásenie zobrazujú na obrazovke počítača (Windows):

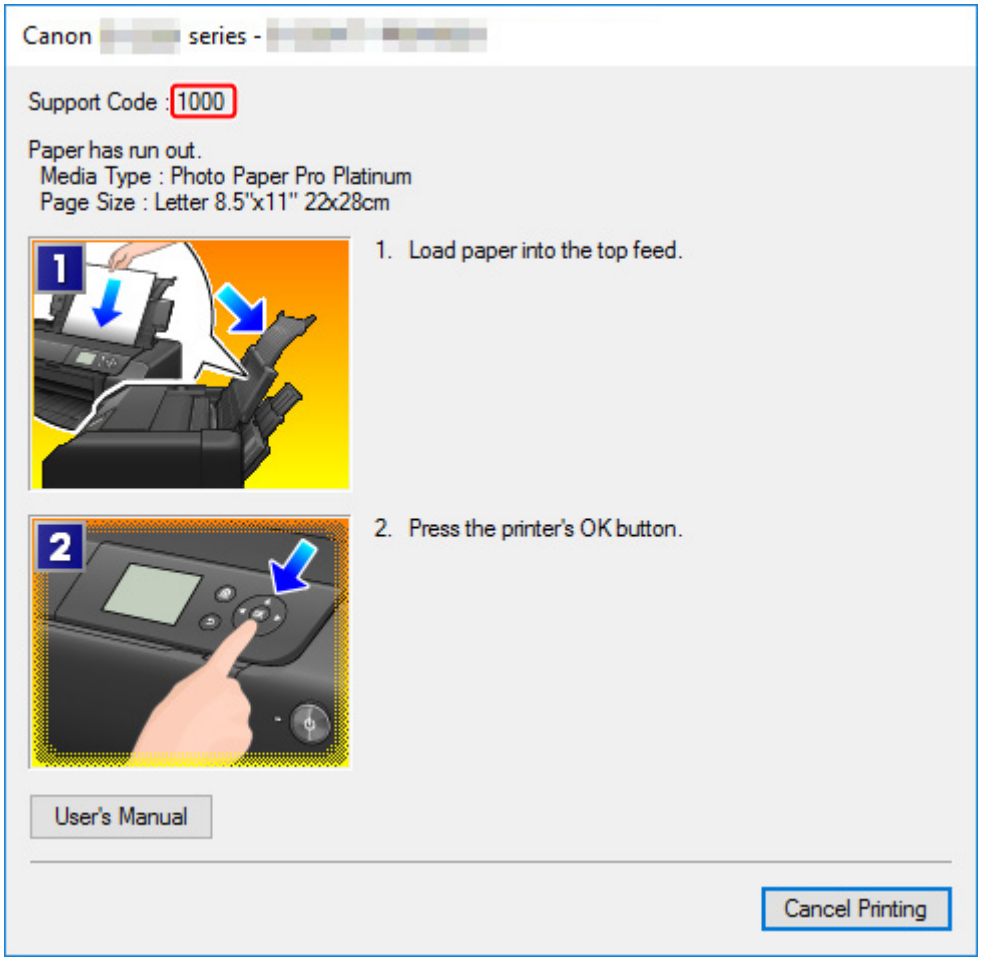

Ak sa kód podpory a hlásenie zobrazujú na displeji LCD tlačiarne:

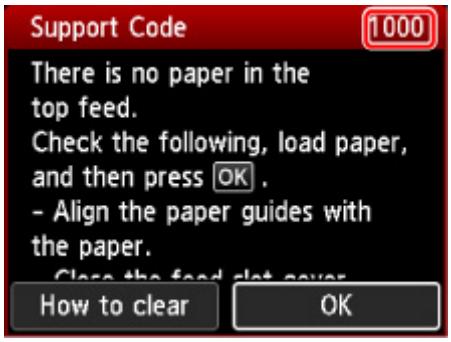

Podrobné informácie o odstránení chýb s kódmi podpory nájdete v časti Zoznam kódov podpory pre chyby.

Podrobné informácie o odstránení chýb bez kódov podpory nájdete v časti Zobrazí sa správa (kód podpory).

Zobrazí sa správa (kód podpory)

Táto časť popisuje niektoré hlásenia, ktoré sa môžu objaviť.

Poznámka

- Pre niektoré chyby sa zobrazí kód podpory (číslo chyby). Podrobné informácie o chybách s kódmi podpory nájdete v časti Zoznam kódov podpory pre chyby.

Ak sa na displeji LCD tlačiarne zobrazí hlásenie, pozrite nižšie.

➡ Hlásenie sa zobrazí na displeji LCD tlačiarne.

Ak sa na obrazovke počítača zobrazuje hlásenie, prečítajte si časť nižšie.

➡ Zobrazuje sa chyba týkajúca sa odpojenia napájacieho kábla (Windows)
➡ Chyba zápisu/Chyba výstupu/Chyba komunikácie (Windows)
➡ Iné chybové hlásenia (Windows)

Hlásenie sa zobrazí na displeji LCD tlačiarne.

Skontrolujte hlásenie a vykonajte príslušné opatrenia.

- **Napájanie sa naposledy nevyplo správne. Pri vypínaní napájania stlačte tlačidlo ⏻.**

  Tlačiareň ste možno odpojili vtedy, keď ešte bola zapnutá.

  Stlačením tlačidla **OK** na tlačiarni chybu zrušte.

  Poznámka

  - Správny postup na odpojenie tlačiarne nájdete v časti Odpájanie tlačiarne.

- **Nemožno sa pripojiť na server. Chvíľu počkajte a skúste to znova.**

  Tlačiareň sa v dôsledku chyby v komunikácii nedokáže pripojiť k serveru.

  Stlačením tlačidla **OK** na tlačiarni zrušte chybu a po chvíli to skúste znova.

Zobrazuje sa chyba týkajúca sa odpojenia napájacieho kábla (Windows)

Tlačiareň ste pravdepodobne odpojili, kým bola zapnutá.

Skontrolujte chybové hlásenie zobrazené na obrazovke počítača a kliknite na tlačidlo **OK**.

Tlačiareň začne tlačiť.

Správny postup na odpojenie napájacieho kábla nájdete v časti Odpájanie tlačiarne.

Chyba zápisu/Chyba výstupu/Chyba komunikácie (Windows)

Kontrola č. 1 Ak indikátor **ZAP. (ON)** nesvieti, skontrolujte, či je tlačiareň zapojená, a zapnite ju.

Kontrolka **ZAP. (ON)** bliká, kým sa tlačiareň spúšťa. Počkajte, kým indikátor **ZAP. (ON)** neprestane blikať a nezostane svietiť.

Kontrola č. 2 Skontrolujte, či je tlačiareň správne pripojená k počítaču.

Ak používate kábel USB, uistite sa, že je bezpečne pripojený k tlačiarni aj k počítaču. Ak je kábel USB spoľahlivo zasunutý, skontrolujte nasledujúce skutočnosti:

- Ak používate zariadenie na prenos signálu, napríklad rozbočovač USB, odpojte ho, pripojte tlačiareň priamo k počítaču a skúste zopakovať tlač. Ak sa tlač spustí normálne, problém spôsobilo zariadenie na prenos signálu. Obráťte sa na predajcu zariadenia na prenos signálu.
- Problém môže spôsobovať aj kábel USB. Vymeňte kábel USB a skúste zopakovať tlač.

Ak používate tlačiareň v sieti LAN, skontrolujte, či je tlačiareň správne nastavená na použitie v sieti.

Kontrola č. 3 Skontrolujte, či je správne nainštalovaný ovládač tlačiarne.

Odinštalujte ovládač tlačiarne na základe postupu opísaného v časti Odstránenie nepotrebného ovládača tlačiarne a kliknutím sem ho preinštalujte.

Kontrola č. 4 Keď je tlačiareň pripojená k počítaču pomocou kábla USB, z počítača skontrolujte stav zariadenia.

Podľa nasledujúceho postupu skontrolujte stav zariadenia.

1. Vyberte postupne možnosti **Ovládací panel (Control Panel)** > **Hardvér a zvuk (Hardware and Sound)** > **Správca zariadení (Device Manager)**.

   Poznámka

   - Ak sa zobrazí obrazovka **Kontrola používateľských kont (User Account Control)**, vyberte možnosť **Pokračovať (Continue)**.

2. Otvorte možnosť **Vlastnosti podpory tlače pomocou portu USB (USB Printing Support Properties)**.

   Dvakrát kliknite na položku **Radiče Univerzálnej sériovej zbernice (Universal Serial Bus controllers)** a položku **Podpora tlače pomocou portu USB (USB Printing Support)**.

   Poznámka

   - Ak sa nezobrazí obrazovka **Vlastnosti podpory tlače pomocou portu USB (USB Printing Support Properties)**, skontrolujte, či je tlačiareň správne pripojená k počítaču.

     Kontrola č. 2 Skontrolujte, či je tlačiareň správne pripojená k počítaču.

3. Kliknite na kartu **Všeobecné (General)** a skontrolujte problém zariadenia.

   Ak sa zobrazí hlásenie o chybe zariadenia, informácie o jej odstránení nájdete v Pomocníkovi systému Windows.

Iné chybové hlásenia (Windows)

Kontrola Ak sa chybové hlásenie zobrazí mimo monitora stavu tlačiarne, skontrolujte nasledujúce skutočnosti:

- **„Údaje nemožno dočasne ukladať z dôvodu nedostatočného miesta na disku (Could not spool successfully due to insufficient disk space)“**

  Odstránením nepotrebných súborov zvýšte množstvo voľného miesta na disku.

- **„Údaje nemožno dočasne ukladať z dôvodu nedostatočnej pamäte (Could not spool successfully due to insufficient memory)“**

  Dostupnú pamäť zvýšte zatvorením iných spustených aplikácií.

  Ak naďalej nemožno tlačiť, reštartujte počítač a skúste zopakovať tlač.

- **„Nepodarilo sa nájsť ovládač tlačiarne (Printer driver could not be found)“**

Odinštalujte ovládač tlačiarne na základe postupu opísaného v časti Odstránenie nepotrebného ovládača tlačiarne a kliknutím sem ho preinštalujte.

- „**Nemožno tlačiť: názov aplikácie (Could not print Application name)** – názov súboru“

  Po dokončení aktuálnej tlačovej úlohy skúste tlačiť znovu.

Chybové hlásenie sa zobrazuje na zariadení kompatibilnom so štandardom PictBridge (Wi-Fi)

V nasledujúcej časti sú uvedené možné chyby, ktoré sa môžu vyskytnúť pri tlači priamo zo PictBridge (Wi-Fi) zariadenia kompatibilného so štandardom, a postupy na ich odstránenie.

Poznámka

- V tejto časti sú opísané chyby, ktoré sa zobrazujú na zariadeniach značky Canon PictBridge (Wi-Fi) kompatibilných so štandardom. Chybové hlásenia a činnosti sa môžu líšiť v závislosti od používaného zariadenia. V prípade zariadení PictBridge (Wi-Fi) kompatibilných so štandardom inej značky ako Canon skontrolujte kód podpory (číslo chyby) na displeji LCD tlačiarne a vykonajte príslušné opatrenia na jej odstránenie.

  ➡ Zoznam kódov podpory pre chyby

- Informácie o chybách zobrazených na PictBridge (Wi-Fi) zariadení kompatibilnom so štandardom a ich riešení nájdete aj v príručke k tomuto zariadeniu. V prípade iných problémov so zariadením sa obráťte na výrobcu.

Chybové hlásenie sa zobrazuje na PictBridge (Wi-Fi) zariadení kompatibilnom so štandardom	**Postup nápravy**
Tlačiareň sa používa	Ak tlačiareň tlačí z počítača alebo sa zahrieva, počkajte, kým sa úloha nedokončí. Pokiaľ registrujete informácie o papieri, dokončite to. Tlačiareň automaticky spustí tlač, keď bude pripravená. V iných prípadoch, ako v prípadoch uvedených vyššie skontrolujte kód podpory na displeji LCD tlačiarne a vykonajte príslušné opatrenia na jej odstránenie. ➡ Zoznam kódov podpory pre chyby
Chýba papier	Vložte papier a vyberte možnosť **Pokračovať (Continue)** na displeji zariadenia kompatibilného so štandardom PictBridge (Wi-Fi) alebo stlačte tlačidlo **OK** na tlačiarni.
Chyba papiera/ nesprávny typ papiera	Skontrolujte kód podpory na displeji LCD tlačiarne a vykonajte príslušné opatrenie na odstránenie chyby. ➡ Zoznam kódov podpory pre chyby
Zaseknutie papiera	Výberom položky **Zastaviť (Stop)** na displeji PictBridge (Wi-Fi) zariadenia kompatibilného so štandardom zastavte tlač. Skontrolujte kód podpory na displeji LCD tlačiarne a stav zaseknutého papiera a papier správnym spôsobom odstráňte. ➡ Zoznam kódov podpory pre chyby (zaseknutý papier)

	Potom vložte nový papier a pokus o tlač zopakujte.
Otvorený kryt tlačiarne	Zatvorte vrchný kryt na tlačiarni.
Chýba tlačová hlava	Skontrolujte kód podpory na displeji LCD tlačiarne a vykonajte príslušné opatrenie na odstránenie chyby. ➡ Zoznam kódov podpory pre chyby
Odpadová kazeta je plná / Absorbér odpadového atramentu je plný	Skontrolujte kód podpory na displeji LCD tlačiarne a vykonajte príslušné opatrenie na odstránenie chyby. ➡ Zoznam kódov podpory pre chyby
Chýba atrament / Chyba kazety s atramentom	Skontrolujte kód podpory na displeji LCD tlačiarne a vykonajte príslušné opatrenie na odstránenie chyby. ➡ Zoznam kódov podpory pre chyby
Chyba atramentu	Skontrolujte kód podpory na displeji LCD tlačiarne a vykonajte príslušné opatrenie na odstránenie chyby. ➡ Zoznam kódov podpory pre chyby
Chyba hardvéru	Skontrolujte kód podpory na displeji LCD tlačiarne a vykonajte príslušné opatrenie na odstránenie chyby. ➡ Zoznam kódov podpory pre chyby
Chyba tlačiarne	Zrejme sa vyskytla chyba, ktorá vyžaduje servisný zásah. Vypnite a odpojte tlačiareň. Tlačiareň znova zapojte a zapnite. Ak sa tým problém nevyriešil, obráťte sa na najbližšie servisné stredisko spoločnosti Canon a požiadajte o opravu.

Ak problém nemožno vyriešiť

Ak sa vyskytne problém, ktorý nemožno vyriešiť podľa pokynov v tejto časti, obráťte sa na spoločnosť Canon prostredníctvom stránky podpory webovej lokality spoločnosti Canon alebo sa obráťte na najbližšie servisné stredisko spoločnosti Canon.

Zamestnanci podpory spoločnosti Canon sú školení, aby boli schopní poskytovať technickú podporu na uspokojenie potrieb zákazníkov.

⚠ Upozornenie

- Ak tlačiareň vydáva nezvyčajný zvuk, dym alebo zápach, ihneď ju vypnite. Odpojte tlačiareň a obráťte sa na predajcu, od ktorého ste ju kúpili, alebo na najbližšie servisné stredisko spoločnosti Canon. Nikdy sa nepokúšajte tlačiareň opravovať ani rozoberať sami.
- Ak sa pokúsite opraviť alebo rozobrať tlačiareň, vaša záruka stratí platnosť, aj keď jej lehota ešte nevypršala.

Skôr než sa obrátite na servisné stredisko, skontrolujte nasledujúce skutočnosti:

- Názov produktu

  (Názov tlačiarne sa nachádza na prednom obale inštalačnej príručky.)
- Sériové číslo (pozrite si inštalačnú príručku)
- Podrobnosti o probléme
- Ako ste sa pokúsili problém vyriešiť a čo sa stalo.

Zoznam kódov podpory pre chyby

Keď sa vyskytnú chyby, na displeji LCD tlačiarne a na obrazovke počítača sa zobrazí kód podpory.

„Kód podpory“ predstavuje číslo chyby a zobrazuje sa spoločne s chybovým hlásením.

Keď sa vyskytne chyba, skontrolujte kód podpory a vykonajte potrebné nápravné kroky.

Na displeji LCD tlačiarne a obrazovke počítača sa zobrazí kód podpory

- **1000 až 1ZZZ**

  1000 1001 1002 1006 1013 1062

  1200 1250 1261 1300 1308 1351

  1401 1403 1405 1408 1409 140A

  140C 1410 1411 1412 1413 1414

  1415 1416 1417 1418 1419 1600

  1660 1684 168C 1698 1699 1700

  1701 1716 1730 1731 1830 1850

  1851 1855 1856 1857 1890

- **2000 až 2ZZZ**

  2103 2114 2115 2123 2124 2500

  2503

- **3000 až 3ZZZ**

  3000 3306 3310 3311 3312 3313

  3314 3315 3316 3317 3318 3319

  3413 3439 3440 3441 3442 3443

  3444 3445 3446 3447

- **4000 až 4ZZZ**

  4100 4103 4104 4109 4111 495A

- **5000 až 5ZZZ**

  5100 5200 520C 520E 5250 5400

  5700 5B00 5B01 5B16 5B22 5C02

5C13 5C14

- **6000 až 6ZZZ**

  6000 6001 6004 6500 6502 6700

  6701 6800 6801 6830 6831 6832

  6833 6900 6901 6902 6910 6911

  6920 6921 6930 6931 6932 6933

  6940 6941 6942 6943 6944 6945

  6946 6A80 6A81 6D01

- **7000 až 7ZZZ**

  7600 7700 7800 7802

- **8000 až 8ZZZ**

  8200 8300

- **A000 až ZZZZ**

  B400 C000

Kódy podpory pre zaseknutie papiera nájdete aj v časti Zoznam kódov podpory pre chyby (zaseknutý papier).

Zoznam kódov podpory pre chyby (zaseknutý papier)

Ak sa papier zasekol, vyberte ho podľa vhodného postupu uvedeného nižšie.

- Ak vidíte zaseknutý papier v otvore na výstup papiera/hornom podávači/zásobníku na ručné podávanie:

  ➡ 1300

- Ak sa papier trhá a nemôžete ho vybrať z otvoru na výstup papiera/horného podávača/zásobníka na ručné podávanie alebo ak je zaseknutý vo vnútri tlačiarne:

  ➡ Papier sa zasekol vo vnútri tlačiarne

- Ak je zaseknutý papier malej veľkosti:

  ➡ Papier s malou veľkosťou sa zasekol vnútri tlačiarne

- Iné prípady neuvedené vyššie:

  ➡ Iné prípady

1300

Príčina

Papier je zaseknutý v otvore na výstup papiera/hornom podávači/zásobníku na ručné podávanie.

Postup nápravy

Odstráňte zaseknutý papier podľa zdroja papiera.

Ak sa zasekol papier vložený v hornom podávači:

1. Papier pomaly vytiahnite, buď z otvoru na výstup papiera alebo z horného podávača podľa toho, odkiaľ sa dá vytiahnuť jednoduchšie.

   Chyťte papier oboma rukami a potom ho pomaly vyťahujte, aby sa neroztrhol.

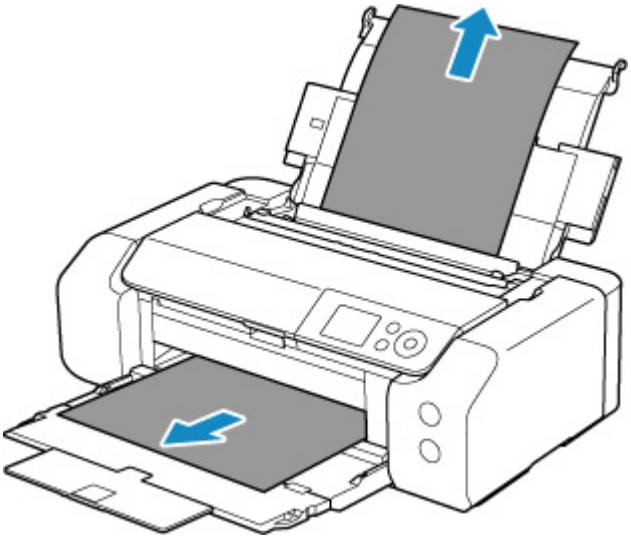

Poznámka

- Ak nemôžete papier vytiahnuť, tlačiareň znova zapnite bez násilného vyťahovania papiera. Papier sa možno vysunie automaticky.
- Ak sa papier počas tlače zasekne a musíte vypnúť tlačiareň, aby ste ho odstránili. Pred vypnutím tlačiarne zastavte tlač stlačením tlačidla **Stop** na tlačiarni.
- Ak sa papier trhá a zaseknutý papier nemôžete vybrať z otvoru na výstup papiera alebo z horného podávača, vyberte papier zvnútra tlačiarne.

  ➡ Papier sa zasekol vo vnútri tlačiarne

2. Znovu vložte papier a stlačte tlačidlo **OK** na tlačiarni.

   Tlačiareň obnoví tlač. Ak sa tlačená strana z dôvodu zaseknutia papiera nevytlačila správne, zopakujte tlač.

   Ak ste v kroku č. 1 vypli tlačiareň, tlačové údaje odoslané do tlačiarne sa vymažú. Zopakujte tlač.

Poznámka

- Pri opätovnom vkladaní papiera skontrolujte, či používate vhodný papier a či ho správne vkladáte. Skontrolujte tiež, či sa papier v hornom podávači neopiera o stenu alebo inú prekážku. Ak sa papier dotýka steny, nemusí sa správne podať do tlačiarne.
- Na tlač dokumentov s fotografiami alebo grafikou odporúčame používať iné veľkosti papiera než A5. Papier veľkosti A5 sa môže zvlniť a zaseknúť pri opúšťaní tlačiarne.

Ak sa po vykonaní opatrení uvedených vyššie problém nevyriešil, obráťte sa na najbližšie servisné stredisko spoločnosti Canon a požiadajte o opravu.

Ak sa zasekol papier vložený v zásobníku na ručné podávanie:

1. Stlačte tlačidlo **Odstránenie zaseknutého papiera (Paper Jam Clearing)** a nastavte zásobník na ručné podávanie do polohy na odstránenie zaseknutého papiera.

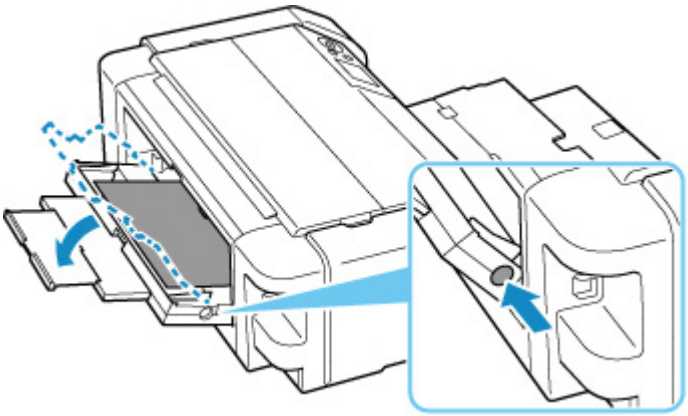

2. Papier pomaly vytiahnite, buď z otvoru na výstup papiera alebo zo zásobníka na ručné podávanie, podľa toho, odkiaľ sa dá vytiahnuť jednoduchšie.

   Chyťte papier oboma rukami a potom ho pomaly vyťahujte, aby sa neroztrhol.

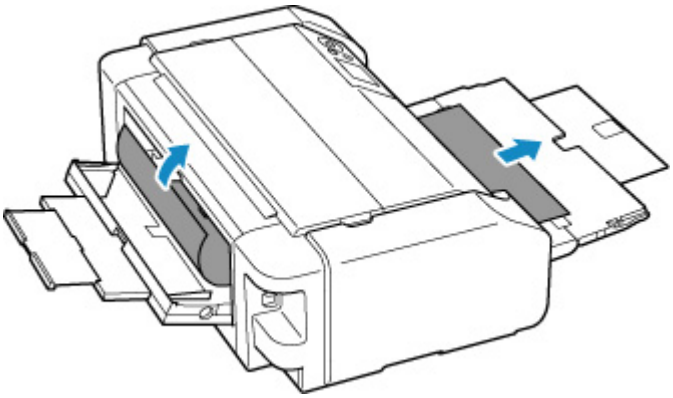

Poznámka

- Ak nemôžete papier vytiahnuť, tlačiareň znova zapnite bez násilného vyťahovania papiera. Papier sa možno vysunie automaticky.
- Ak sa papier počas tlače zasekne a musíte vypnúť tlačiareň, aby ste ho odstránili. Pred vypnutím tlačiarne zastavte tlač stlačením tlačidla **Stop** na tlačiarni.

- Ak sa papier trhá a zaseknutý papier nemôžete vybrať z otvoru na výstup papiera ani zo zásobníka na ručné podávanie, vyberte papier zvnútra tlačiarne.

  ➡ Papier sa zasekol vo vnútri tlačiarne

3. Vráťte zásobník na ručné podávanie do pôvodnej polohy.

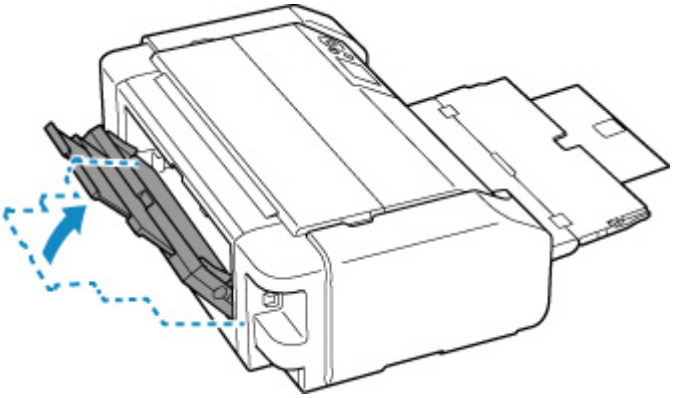

4. Znovu vložte papier a stlačte tlačidlo **OK** na tlačiarni.

Tlačiareň obnoví tlač. Ak sa tlačená strana z dôvodu zaseknutia papiera nevytlačila správne, zopakujte tlač.

Ak ste v 2. kroku vypli tlačiareň, tlačové údaje odoslané do tlačiarne sa vymažú. Zopakujte tlač.

Poznámka

- Pri opätovnom vkladaní papiera skontrolujte, či používate vhodný papier a či ho správne vkladáte. Skontrolujte tiež, či sa papier v hornom podávači neopiera o stenu alebo inú prekážku. Ak sa papier dotýka steny, nemusí sa správne podať do tlačiarne.

Ak sa po vykonaní opatrení uvedených vyššie problém nevyriešil, obráťte sa na najbližšie servisné stredisko spoločnosti Canon a požiadajte o opravu.

Papier sa zasekol vo vnútri tlačiarne

Ak sa zaseknutý papier trhá a nemôžete ho vybrať z otvoru na výstup papiera/horného podávača/zásobníka na ručné podávanie alebo ak zaseknutý papier ostal v tlačiarni, vyberte papier podľa nasledujúcich pokynov.

Poznámka

- Ak sa papier počas tlače zasekne a musíte vypnúť tlačiareň, aby ste ho odstránili. Pred vypnutím tlačiarne zastavte tlač stlačením tlačidla **Stop** na tlačiarni.

1. Vypnite a odpojte tlačiareň.

2. Otvorte vrchný kryt a vodiacu lištu viacúčelového zásobníka.

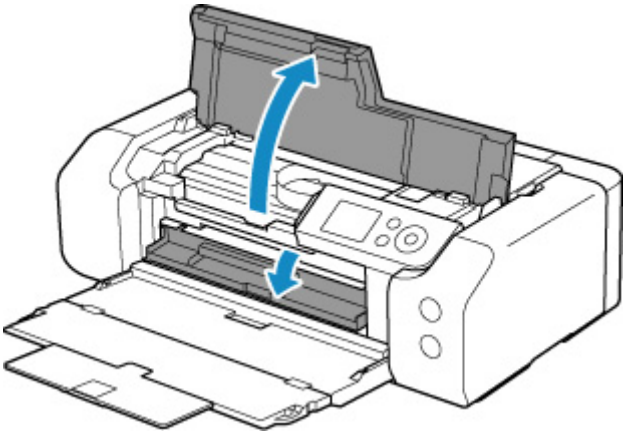

Dôležité

- Nedotýkajte sa priehľadnej fólie (A) ani bieleho pásu (B).

Ak zašpiníte alebo poškriabete túto časť dotýkaním sa jej s papierom alebo rukami, mohlo by to poškodiť tlačiareň.

3. Skontrolujte, či sa zaseknutý papier nachádza pod držiakom tlačovej hlavy.

Ak sa zaseknutý papier nachádza pod držiakom tlačovej hlavy, posuňte držiak tlačovej hlavy k pravému alebo ľavému okraju podľa toho, z ktorej strany sa dá papier jednoduchšie vybrať.

Keď posúvate držiak tlačovej hlavy, držte vrchnú časť držiaka tlačovej hlavy a pomaly ho posúvajte k pravému alebo ľavému okraju.

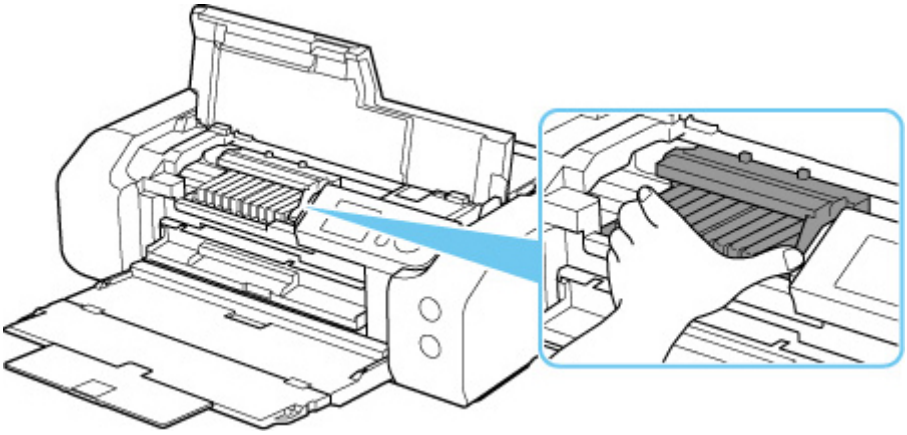

4. Chyťte zaseknutý papier pevne do oboch rúk.

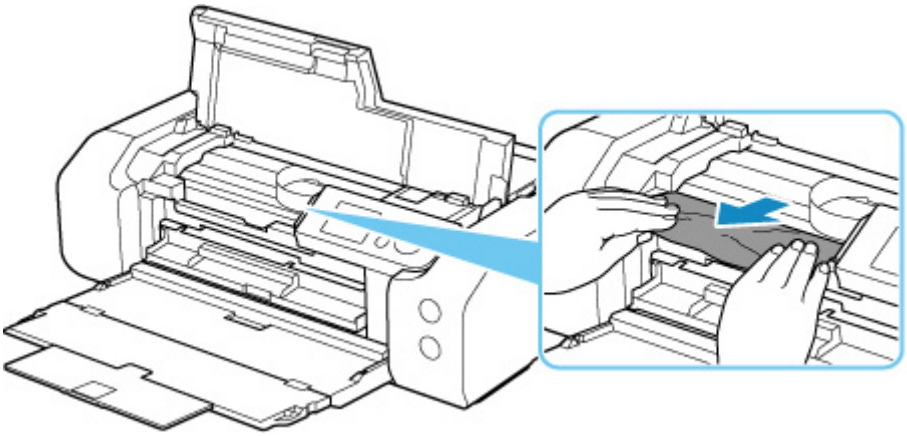

Ak je papier zvinutý, vytiahnite ho.

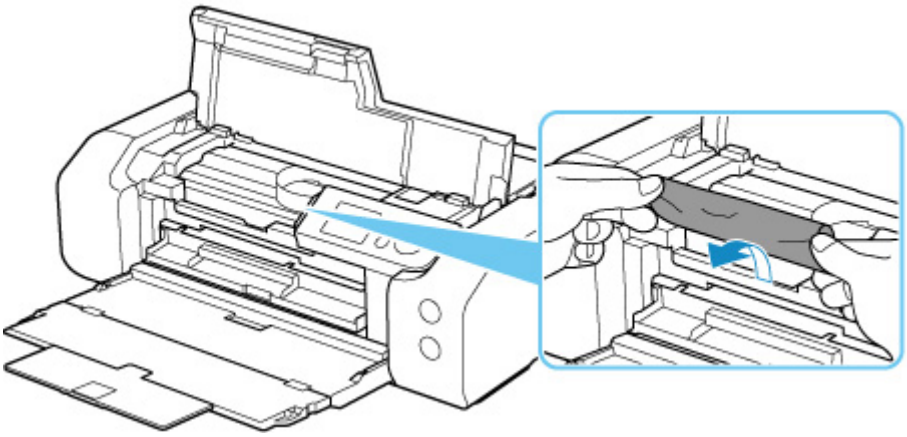

5. Pomaly vyťahujte papier tak, aby sa neroztrhol.

Papier vyťahujte pod uhlom približne 45 stupňov.

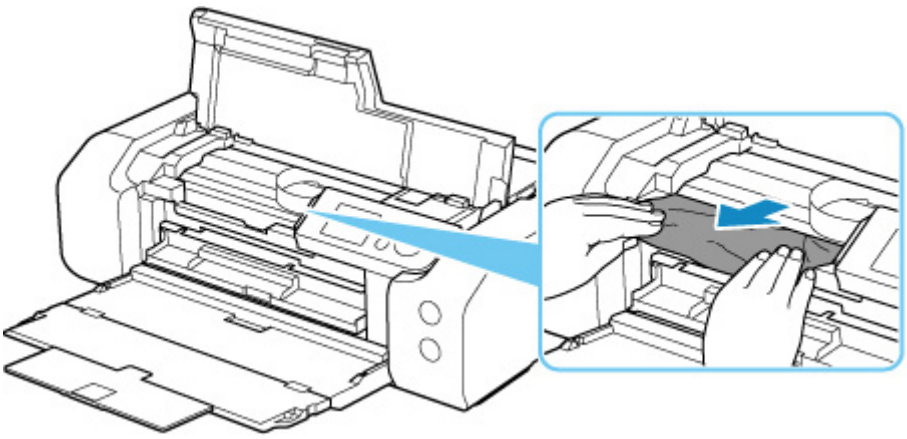

6. Skontrolujte, či je vybratý všetok zaseknutý papier.

   Ak sa papier pri vyťahovaní roztrhne, kúsok papiera môže zostať vo vnútri tlačiarne. Skontrolujte nasledujúce skutočnosti a vyberte akýkoľvek zvyšný papier.

   - Zostal pod držiakom tlačovej hlavy nejaký papier?
   - Zostali v tlačiarni nejaké kúsky papiera?
   - Zostal v ľavom a pravom prázdnom priestore (C) tlačiarne nejaký papier?

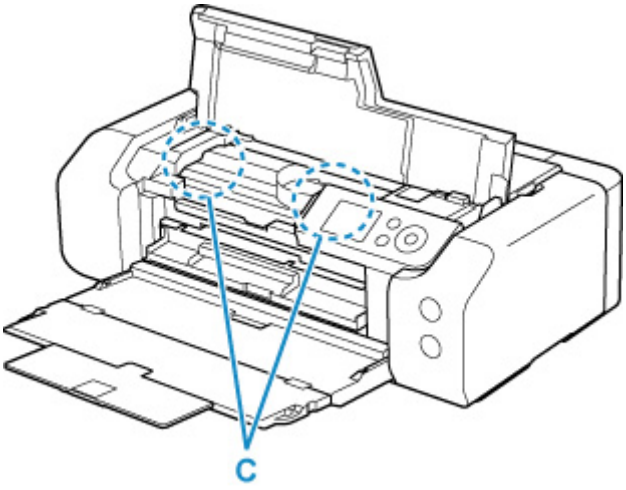

7. Zatvorte vrchný kryt.

   Zrušia sa všetky úlohy v tlačovom fronte. Zopakujte tlač.

Poznámka

- Pri opätovnom vkladaní papiera skontrolujte, či používate vhodný papier a či ho správne vkladáte.

  Ak sa po vybratí všetkých kúskov zaseknutého papiera a obnovení tlače zobrazí na displeji LCD tlačiarne alebo obrazovke počítača hlásenie informujúce o zaseknutí papiera, vo vnútri tlačiarne sa ešte môže nachádzať kúsok papiera. Znova skontrolujte tlačiareň, či v nej nezostali nejaké kúsky papiera.

Ak sa po vykonaní opatrení uvedených vyššie problém nevyriešil, obráťte sa na najbližšie servisné stredisko spoločnosti Canon a požiadajte o opravu.

1000

Príčina

Možné príčiny:

- V hornom podávači nie je papier.
- Papier v hornom podávači nie je vložený správne.

Postup nápravy

Vykonajte príslušné opatrenia uvedené nižšie.

- Vložte papier do horného podávača.

  ➡ Vkladanie papiera do horného podávača

  Poznámka

  - Papier, ktorý možno vložiť, sa líši v závislosti od zdroja papiera. Podrobnosti o tom, aký papier možno vložiť do horného podávača, nájdete v časti Vkladanie papiera do horného podávača.
  - Pri prvom nastavovaní tlačiarne najprv vložte jeden hárok obyčajného papiera veľkosti A4/Letter do horného podávača, až potom zarovnajte tlačovú hlavu.

- Zarovnajte vodiace lišty papiera na hornom podávači s oboma okrajmi papiera.

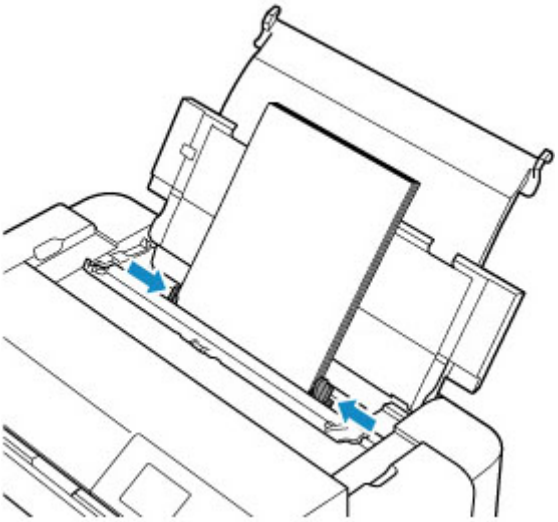

- Zatvorte kryt otvoru podávača.

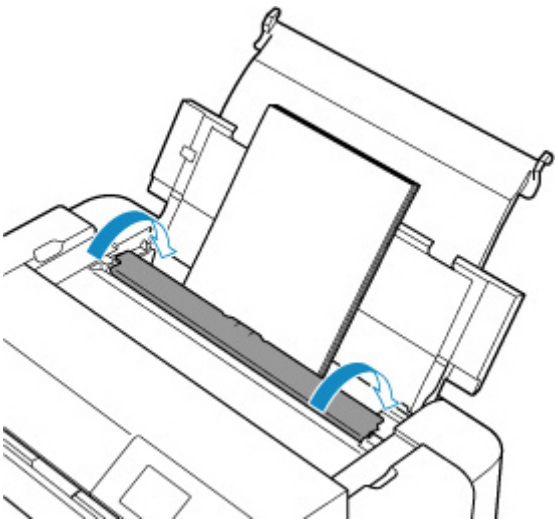

Po vykonaní opatrení uvedených vyššie stlačte na tlačiarni tlačidlo **OK**.

Poznámka

- Na zrušenie tlače stlačte tlačidlo **Stop** na tlačiarni.

1013

Príčina

Médium kompatibilné s viacúčelovým zásobníkom nie je nastavené na viacúčelovom zásobníku alebo poloha média nie je zarovnaná.

Postup nápravy

Odstráňte viacúčelový zásobník, umiestnite správnym spôsobom médium kompatibilné s viacúčelovým zásobníkom a potom pripojte viacúčelový zásobník k tlačiarni.

➡ Umiestnenie viacúčelového zásobníka

Potom stlačením tlačidla **OK** na tlačiarni chybu zrušte.

Dôležité

- Ak tlačíte na médiá kompatibilné s viacúčelovým zásobníkom, použite dodaný viacúčelový zásobník (označený symbolom „A“).

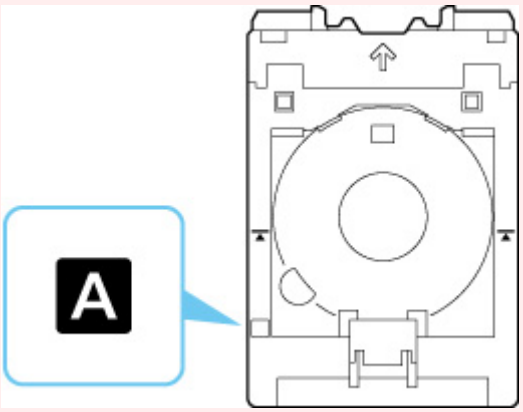

Poznámka

- Na zrušenie tlače stlačte tlačidlo **Stop** na tlačiarni.

1200

Príčina

Vrchný kryt je otvorený.

Postup nápravy

Zatvorte vrchný kryt a chvíľu počkajte.

Nezabudnite ho zatvoriť, napríklad po výmene kaziet s atramentom.

1250

Príčina

Výstupný zásobník papiera je zatvorený.

Postup nápravy

Otvorte výstupný zásobník papiera.

1401

Príčina

Tlačová hlava môže byť nesprávne nainštalovaná alebo poškodená.

Postup nápravy

Vykonajte príslušné opatrenia uvedené nižšie.

- Sem vložte tlačovú hlavu.
- Ak je tlačová hlava už nainštalovaná, odstráňte a preinštalujte ju.

  Potom zatvorte vrchný kryt.
- Vypnite a znova zapnite tlačiareň.

Ak sa po vykonaní opatrení uvedených vyššie problém nevyriešil, obráťte sa na najbližšie servisné stredisko spoločnosti Canon a požiadajte o opravu.

1600

Príčina

Možno sa minul atrament.

Postup nápravy

Ak prebieha tlač, odporúča sa, aby ste ju zastavili, vymenili kazetu s atramentom a potom znovu pokračovali v tlači.

Ak tlač ešte nie je dokončená a chcete v nej pokračovať, po vložení kazety s atramentom stlačte tlačidlo **OK**. Potom môže tlač pokračovať, aj keď sa atrament minul. Ihneď po dokončení tlače prázdnu kazetu vymeňte. Ak by ste pokračovali v tlači aj po minutí atramentu, tlačiareň by sa mohla poškodiť.

1660

Príčina

Kazeta s atramentom nie je vložená.

Postup nápravy

Vložte kazetu s atramentom.

1700

Príčina

Absorbér odpadového atramentu je takmer plný.

Postup nápravy

V tlači pokračujte stlačením tlačidla **OK** na tlačiarni. Obráťte sa na najbližšie servisné stredisko spoločnosti Canon a požiadajte o opravu.

Poznámka

- V prípade zobrazenia výstrahy alebo upozornenia v reakcii na zostávajúcu hladinu atramentu nebude možné používaťtlačiareň na tlač.

1890

Príčina

Stále môžu byť pripevnené materiály na ochranu pri preprave.

Postup nápravy

Otvorte vrchný kryt a skontrolujte, či boli ochranné materiály chrániace držiak tlačovej hlavy odstránené.

Ak sú ochranné materiály stále na mieste, odstráňte ich a zatvorte vrchný kryt.

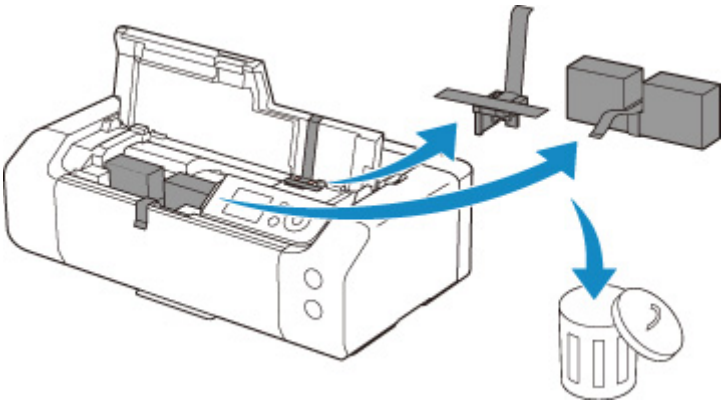

V prípade prvého nastavenia tlačiarne kliknite sem, na stránke vyberte názov svojej tlačiarne a postupujte podľa pokynov.

2114

Príčina

Nastavenia papiera zadané pre tlač nezodpovedajú informáciám o papieri pre horný podávač zaregistrovaným v tlačiarni.

Poznámka

- Vhodné kombinácie nastavení papiera zadaných v ovládači tlačiarne a informácií o papieri zaregistrovaných v tlačiarni nájdete tu.
  - Nastavenie papiera v ovládači tlačiarne a tlačiarni (typ média) (Windows)
  - Nastavenie papiera v ovládači tlačiarne a tlačiarni (typ média) (macOS)
  - Nastavenie papiera v ovládači tlačiarne a tlačiarni (veľkosť papiera) (Windows)
  - Nastavenie papiera v ovládači tlačiarne a tlačiarni (veľkosť papiera) (macOS)
- Postup, ako zaregistrovať informácie o papieri do tlačiarne nájdete tu.
  - Zaregistrovanie informácií o papieri

Ak sa napríklad nastavenia papiera zadané pre tlač líšia od informácií o papieri pre horný podávač zaregistrovaných v tlačiarni, na displeji LCD tlačiarne sa zobrazí toto hlásenie.

- Nastavenia papiera zadané v ovládači tlačiarne pre tlač:

  Veľkosť papiera: **A5**

  Typ papiera: **Plain paper**
- Informácie o papieri pre horný podávač zaregistrované v tlačiarni:

  Veľkosť papiera: **A4**

  Typ papiera: **Plain paper**

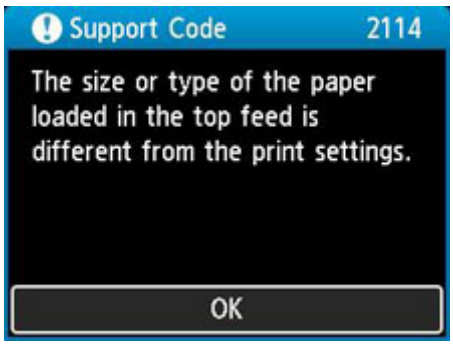

Keď stlačíte tlačidlo **OK** na tlačiarni, na displeji LCD sa zobrazia nastavenia papiera zadané pre tlač.

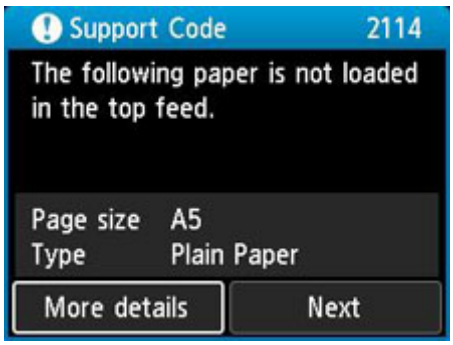

Postup nápravy

Pomocou tlačidiel ◀▶ vyberte položku **Ďalej (Next)** a stlačením tlačidla **OK** na tlačiarni zobrazte nasledujúcu obrazovku.

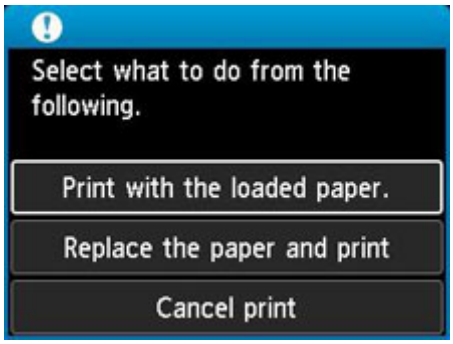

Pomocou tlačidiel ▲▼ vyberte príslušný krok a stlačte tlačidlo **OK** na tlačiarni.

Poznámka

- V závislosti od nastavenia sa niektoré možnosti uvedené nižšie nemusia zobraziť.

Tlačte na vložený papier. (Print with the loaded paper.)

Túto možnosť vyberte, ak chcete tlačiť na vložený papier so zadaním nastavení papiera pri tlači.

Ak je napríklad veľkosť papiera zadaná pre tlač A5 a v informáciách o papieri pre horný podávač je uvedené A4, po výbere tejto možnosti budete tlačiť na papier formátu A4 vložený v hornom podávači, ale s nastaveniami pre formát A5.

Vymeniť papier a tlačiť (Replace the paper and print)

Túto možnosť vyberte, ak chcete spustiť tlač po zmene papiera v hornom podávači.

Ak je napríklad veľkosť papiera zadaná pre tlač A5 a v informáciách o papieri pre horný podávač je uvedené A4, vyberte túto možnosť po tom, ako papier v hornom podávači nahradíte papierom formátu A5.

Keď vymeníte papier a zatvoríte kryt otvoru podávača, zobrazí sa obrazovka na registráciu informácií o papieri pre horný podávač. Zaregistrujte informácie o papieri do tlačiarne podľa vloženého papiera.

Poznámka

- Ak neviete, akú veľkosť a typ papiera do horného podávača vložíte, stlačte na tlačiarni tlačidlo **Naspäť (Back)**. Zobrazí sa veľkosť a typ papiera.
- Vhodné kombinácie nastavení papiera zadaných v ovládači tlačiarne a informácií o papieri zaregistrovaných v tlačiarni nájdete tu.

- Nastavenie papiera v ovládači tlačiarne a tlačiarni (typ média) (Windows)
- Nastavenie papiera v ovládači tlačiarne a tlačiarni (typ média) (macOS)
- Nastavenie papiera v ovládači tlačiarne a tlačiarni (veľkosť papiera) (Windows)
- Nastavenie papiera v ovládači tlačiarne a tlačiarni (veľkosť papiera) (macOS)

Zrušiť tlač (Cancel print)

Tlač sa zruší.

Túto možnosť vyberte, ak chcete zmeniť nastavenia papiera zadané pre tlač. Zmeňte nastavenia papiera a skúste zopakovať tlač.

Poznámka

- Ak chcete potlačiť hlásenie na zabránenie nesprávnej tlači, zmeňte nastavenie podľa opisu nižšie. Ak hlásenie potlačíte, tlačiareň použije nastavenia papiera uvedené pre tlač, bez ohľadu na to, či papier vložený v hornom podávači zodpovedá nastaveniam papiera.
  - Ak chcete zmeniť nastavenie pre zobrazovanie hlásenia na zabránenie nesprávnej tlači pri tlači bez ovládača tlačiarne:
    - Nastavenia týkajúce sa papiera
  - Ak chcete zmeniť nastavenie pre zobrazovanie hlásenia na zabránenie nesprávnej tlači pri tlači s ovládačom tlačiarne:
    - Zmena prevádzkového režimu tlačiarne (Windows)
    - Zmena prevádzkového režimu tlačiarne (macOS)

2115

Príčina

Nastavenia papiera zadané pri tlači nezodpovedajú informáciám o papieri pre zásobník na ručné podávanie zaregistrovaným v tlačiarni.

Poznámka

- Vhodné kombinácie nastavení papiera zadaných v ovládači tlačiarne a informácií o papieri zaregistrovaných v tlačiarni nájdete tu.
  - Nastavenie papiera v ovládači tlačiarne a tlačiarni (typ média) (Windows)
  - Nastavenie papiera v ovládači tlačiarne a tlačiarni (typ média) (macOS)
  - Nastavenie papiera v ovládači tlačiarne a tlačiarni (veľkosť papiera) (Windows)
  - Nastavenie papiera v ovládači tlačiarne a tlačiarni (veľkosť papiera) (macOS)
- Postup, ako zaregistrovať informácie o papieri do tlačiarne nájdete tu.
  - Zaregistrovanie informácií o papieri

Ak sa napríklad nastavenia papiera zadané pri tlači líšia od informácií o papieri pre zásobník na ručné podávanie zaregistrovaných v tlačiarni, na displeji LCD tlačiarne sa zobrazí toto hlásenie.

- Nastavenia papiera zadané v ovládači tlačiarne pre tlač:

  Veľkosť papiera: **A4**

  Typ papiera: **Photo Paper Plus Glossy II A**
- Informácie o papieri pre zásobník na ručné podávanie zaregistrované v tlačiarni:

  Veľkosť papiera: **A3**

  Typ papiera: **Plus Glossy II A**

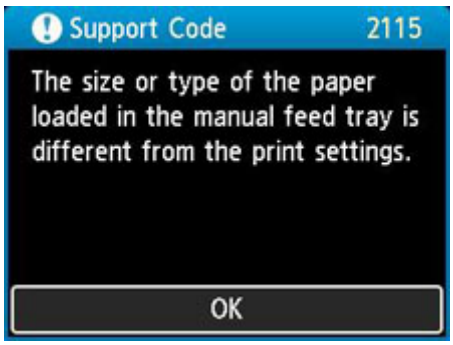

Keď stlačíte tlačidlo **OK** na tlačiarni, na displeji LCD sa zobrazia nastavenia papiera zadané pre tlač.

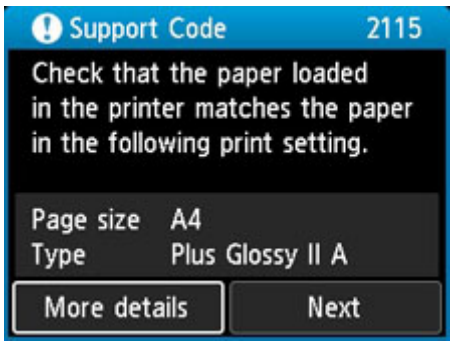

Postup nápravy

Pomocou tlačidiel ◀▶ vyberte položku **Ďalej (Next)** a stlačením tlačidla **OK** na tlačiarni zobrazte nasledujúcu obrazovku.

Pomocou tlačidiel ▲▼ vyberte príslušný krok a stlačte tlačidlo **OK** na tlačiarni.

Poznámka

- V závislosti od nastavenia sa niektoré možnosti uvedené nižšie nemusia zobraziť.

Použiť nastav. zás. na ruč. pod. (Use manual feed tray settings)

Túto možnosť vyberte, ak chcete tlačiť na vložený papier so zadaním nastavení papiera pri tlači.

Ak je napríklad veľkosť papiera zadaná pri tlači A4 a v informáciách o papieri pre zásobník na ručné podávanie je uvedené A3, po výbere tejto možnosti budete tlačiť na papier formátu A3 vložený v zásobníku na ručné podávanie, ale s nastaveniami pre formát A4.

Vymeniť papier a tlačiť (Replace the paper and print)

Túto možnosť vyberte, ak chcete spustiť tlač po zmene papiera v zásobníku na ručné podávanie.

Ak je napríklad veľkosť papiera zadaná pri tlači A4 a v informáciách o papieri pre zásobník na ručné podávanie je uvedené A3, vyberte túto možnosť po tom, ako papier v zásobníku na ručné podávanie nahradíte papierom formátu A4.

Po výmene papiera sa ukáže obrazovka na registráciu údajov o papieri pre zásobník na ručné podávanie. Zaregistrujte informácie o papieri do tlačiarne podľa vloženého papiera.

Poznámka

- Ak neviete, akú veľkosť a typ papiera do zásobníka na ručné podávanie vložíte, stlačte na tlačiarni tlačidlo **Naspäť (Back)**. Zobrazí sa veľkosť a typ papiera.
- Vhodné kombinácie nastavení papiera zadaných v ovládači tlačiarne a informácií o papieri zaregistrovaných v tlačiarni nájdete tu.

- Nastavenie papiera v ovládači tlačiarne a tlačiarni (typ média) (Windows)
- Nastavenie papiera v ovládači tlačiarne a tlačiarni (typ média) (macOS)
- Nastavenie papiera v ovládači tlačiarne a tlačiarni (veľkosť papiera) (Windows)
- Nastavenie papiera v ovládači tlačiarne a tlačiarni (veľkosť papiera) (macOS)

Cancel

Tlač sa zruší.

Túto možnosť vyberte, ak chcete zmeniť nastavenia papiera zadané pre tlač. Zmeňte nastavenia papiera a skúste zopakovať tlač.

Poznámka

- Ak chcete potlačiť hlásenie na zabránenie nesprávnej tlači, zmeňte nastavenie podľa opisu nižšie. Ak hlásenie potlačíte, tlačiareň použije nastavenia papiera uvedené pri tlači, bez ohľadu na to, či papier vložený v zásobníku na ručné podávanie zodpovedá nastaveniam papiera.
  - Ak chcete zmeniť nastavenie pre zobrazovanie hlásenia na zabránenie nesprávnej tlači pri tlači bez ovládača tlačiarne:
    - Nastavenia týkajúce sa papiera
  - Ak chcete zmeniť nastavenie pre zobrazovanie hlásenia na zabránenie nesprávnej tlači pri tlači s ovládačom tlačiarne:
    - Zmena prevádzkového režimu tlačiarne (Windows)
    - Zmena prevádzkového režimu tlačiarne (macOS)

4103

Príčina

S aktuálnymi nastaveniami tlače nie je možné spustiť tlač.

Postup nápravy

Tlač zrušte stlačením tlačidla **Stop** na tlačiarni.

Zmeňte nastavenia tlače zadávané pri tlači a pokus o tlač zopakujte.

5100

Príčina

Vyskytla sa chyba tlačiarne.

Postup nápravy

Ak tlačíte, na zrušenie tlače stlačte na tlačiarni tlačidlo **Stop**, potom vypnite tlačiareň.

Skontrolujte nasledujúce skutočnosti:

- Skontrolujte, či pohyb držiaka tlačovej hlavy nie je obmedzený ochranným materiálom, ktorý slúži na zaistenie držiaka tlačovej hlavy, uviaznutým papierom atď.

  Odstráňte všetky prekážky.

  Dôležité

  - Pri odstraňovaní prekážky brániacej pohybu držiaka tlačovej hlavy dávajte pozor, aby ste sa nedotkli priehľadnej fólie (A) ani bieleho pásu (B).

    Ak zašpiníte alebo poškriabete túto časť dotýkaním sa jej s papierom alebo rukami, mohlo by to poškodiť tlačiareň.

- Uistite sa, že sú kazety s atramentom správne nainštalované.

  Zatlačte na kazety s atramentom, až kým nezapadnú na príslušné miesto.

Znova zapnite tlačiareň.

Ak sa tým problém nevyriešil, obráťte sa na najbližšie servisné stredisko spoločnosti Canon a požiadajte o opravu.

5200

Príčina

Vyskytla sa chyba tlačiarne.

Postup nápravy

Vypnite a odpojte tlačiareň.

Po chvíli tlačiareň znova zapojte a zapnite.

Ak sa tým problém nevyriešil, obráťte sa na najbližšie servisné stredisko spoločnosti Canon a požiadajte o opravu.

5B00

Príčina

Vyskytla sa chyba tlačiarne.

Postup nápravy

Obráťte sa na najbližšie servisné stredisko spoločnosti Canon a požiadajte o opravu.

Poznámka

- V prípade zobrazenia výstrahy alebo upozornenia v reakcii na zostávajúcu hladinu atramentu nebude možné používaťtlačiareň na tlač.

6000

Príčina

Vyskytla sa chyba tlačiarne.

Postup nápravy

Vypnite a odpojte tlačiareň.

Tlačiareň znova zapojte a zapnite.

Ak sa tým problém nevyriešil, obráťte sa na najbližšie servisné stredisko spoločnosti Canon a požiadajte o opravu.

C000

Príčina

Vyskytla sa chyba tlačiarne.

Postup nápravy

Vypnite a odpojte tlačiareň.

Tlačiareň znova zapojte a zapnite.

Ak sa tým problém nevyriešil, obráťte sa na najbližšie servisné stredisko spoločnosti Canon a požiadajte o opravu.