Canon

G4010 series

Manuel en ligne

Fonctionnement élémentaire
Réseau
Gestion du papier, des originaux, des Cartouches d'encre, etc.
Entretien
Présentation de la machine
Informations sur le papier
Impression
Copie
Numérisation
Télécopie
Foire aux questions
Liste des codes de support d'erreur

Français (French)

Contenu

Utilisation du Manuel en ligne. 10

Symboles utilisés dans ce document. 11

Utilisateurs d'appareils tactiles (Windows). 12

Marques et licences. 13

Fonctionnement élémentaire. 27

Impression de photos à partir d'un ordinateur. 28

Impression de photos à partir d'un smartphone ou d'une tablette. 32

Copie. 35

Télécopie. 39

Réseau. 41

Restrictions. 44

Astuces sur la connexion réseau. 46

Paramètres de réseau par défaut. 47

Une autre imprimante portant ce nom a été trouvée. 49

Connexion à un autre ordinateur via un réseau local/Modification de la méthode de connexion (USB remplacé par réseau local). 50

Impression des paramètres de réseau. 51

Méthode de reconfiguration de connexion au réseau sans fil. 56

Gestion du papier, des originaux, des Cartouches d'encre, etc.. 57

Chargement du papier. 58

Chargement de papier ordinaire/photo. 59

Chargement des enveloppes. 63

Chargement des originaux. 67

Emplacement de chargement des originaux. 68

Chargement d'originaux sur la vitre d'exposition. 69

Chargement de documents dans le CAD (chargeur automatique de documents). 70

Chargement selon l'utilisation. 72

Originaux pris en charge. 75

Rechargement des Cartouches d'encre. 77

Rechargement des Cartouches d'encre. 78

Contrôle du niveau d'encre. 88

Astuces pour l'encre. 90

Entretien. 91

Si l'impression est pâle ou irrégulière. 92

Procédure d'entretien. 93

Impression du motif de vérification des buses. 96

Examen du motif de vérification des buses. 97

Nettoyage de la tête d'impression. 98

Nettoyage en profondeur de la tête d'impression. 99

Alignement de la Tête d'impression. 100

Utilisation des fonctions d'entretien depuis votre ordinateur (macOS). 103

Ouverture de l'interface utilisateur distante pour l'entretien. 104

Nettoyage des Têtes d'impression. 105

Réglage de la position de la Tête d'impression. 107

Nettoyage. 108

Nettoyage des rouleaux d'entraînement du papier. 109

Nettoyage de l'intérieur de l'imprimante (nettoyage de la platine inférieure). 110

Aperçu. 112

Sécurité. 113

Précautions de sécurité. 114

Informations sur les réglementations. 115

WEEE (EU&EEA). 120

Précautions de manipulation. 130

Restrictions légales relatives à la numérisation/copie. 131

Transport de votre imprimante. 132

En cas de réparation, de prêt ou de mise au rebut de l'imprimante. 134

Garantie d'une qualité d'impression optimale. 135

Principaux composants et utilisation. 136

Principaux composants. 137

Face avant. 138

Face arrière. 141

Vue de l'intérieur. 142

Panneau de contrôle. 143

Alimentation. 145

Vérification que la machine est sous tension. 146
Mise sous tension/hors tension de l'imprimante. 147
Vérification de la prise secteur et du cordon d'alimentation. 149
Débranchement de l'imprimante. 150
Écran LCD et panneau de contrôle. 151
Saisie de chiffres, de lettres et de symboles. 153
Modification des paramètres. 156
Modification des paramètres de l'imprimante depuis votre ordinateur (macOS). 157
Gestion de l'alimentation de l'Imprimante. 158
Modification du mode de fonctionnement de l'Imprimante. 159
Modification des paramètres à partir du Panneau de contrôle. 160
Modification des paramètres à partir du Panneau de contrôle. 161
Configuration des éléments sur le panneau de contrôle. 162
Paramètres télécopie. 163
Param. impr.. 168
Paramètres réseau. 169
Param. util. périph.. 172
Sélection de langue. 174
Mise à jour du micrologiciel. 175
Paramètres d'alimentation. 176
Réinitialiser paramètre. 177
Not. encre restante. 179
Configuration du service Web. 181
Infos système. 182
Paramètres ECO. 183
Paramètres silencieux. 184
Spécifications. 185
Informations sur le papier. 190
Types de support pris en charge. 191
Limite de chargement du papier. 193
Types de support non pris en charge. 195
Manipulation du papier. 196
Impression. 197
Impression depuis un ordinateur. 198

Impression à partir d'un logiciel d'application (AirPrint). 199
Impression à l'aide de AirPrint. 200
Ajout d'une imprimante AirPrint. 203
Ouverture de l'écran des paramètres d'une imprimante AirPrint. 204
Affichage de l'écran d'état de l'impression. 205
Suppression d'une tâche d'impression. 206
Suppression d'une AirPrint imprimante qui n'est plus requise de la liste des imprimantes. 207
Impression depuis un smartphone ou une tablette. 208
Impression/numérisation en connexion directe sans fil. 209
Utilisation du panneau de contrôle. 214
Impression de modèles de type papier réglé ou millimétré. 215
Paramètres du papier. 218
Copie. 221
Copie de documents. 222
Configuration des paramètres pour la copie. 224
Numérisation. 227
Numérisation à partir d'un ordinateur (macOS). 228
Numérisation en fonction du type ou de l'objet de l'élément (IJ Scan Utility Lite). 229
Fonctions IJ Scan Utility Lite. 230
Numérisation facile (Numérisation auto). 232
Numérisation de documents et de photos. 234
Astuces pour la numérisation. 235
Positionnement des originaux (Numérisation à partir d'un ordinateur). 236
Numérisation à l'aide d'un smartphone ou d'une tablette. 239
Télécopie. 240
Opérations préalables à la télécopie. 241
Connexion de la ligne téléphonique. 242
Définition du type de ligne téléphonique. 246
Définition du mode de réception. 248
Définition des informations sur l'expéditeur. 253
Enregistrement de destinataires. 258

Enregistrement de destinataires à l'aide du panneau de contrôle de l'imprimante. 259
Enregistrement du numéro de fax/téléphone des destinataires. 260
Enregistrement de destinataires dans une composition groupe. 263
Modification des informations enregistrées. 266
Suppression des informations enregistrées. 268
Impression d'une liste de destinations enregistrées. 269
Enregistrement de destinataires avec l'utilitaire de numérotation rapide 2 (macOS). 270
Démarrage de l'utilitaire de numérotation rapide 2. 271
Zone de dialogue Utilitaire de numérotation rapide 2. 272
Enregistrement sur votre ordinateur du répertoire téléphonique enregistré sur l'imprimante. . . . 274
Enregistrement de numéros de télécopie/téléphone à l'aide de l'utilitaire de numérotation rapide 2. 275
Modification de numéros de télécopie/téléphone à l'aide de l'utilitaire de numérotation rapide 2. 277
Suppression de numéros de télécopie/téléphone à l'aide de l'utilitaire de numérotation rapide 2 279
Modification des informations sur l'expéditeur à l'aide de l'utilitaire de numérotation rapide 2. . . 280
Enregistrement/Modification d'un numéro refusé à l'aide de l'utilitaire de numérotation rapide 2. 281
Enregistrement sur l'imprimante du répertoire téléphonique enregistré sur votre ordinateur. . . . 282
Envoi de fax à l'aide du panneau de contrôle de l'imprimante. 283
Envoi de fax par saisie du numéro de fax/téléphone. 284
Nouvel envoi de fax (Recomposer un numéro occupé). 287
Options d'envoi de fax. 290
Envoi de télécopies depuis un ordinateur (Mac OS). 292
Envoi de télécopies à l'aide de AirPrint. 293
Remarques générales (transmission de fax avec AirPrint). 297
Réception de fax. 298
Réception de fax. 299
Modification des paramètres du papier. 304
Substitution de la réception dans la mémoire de l'imprimante. 306
Autres fonctions de télécopie utiles. 308
Document stocké dans la mémoire de l'imprimante. 309
Impression d'un document stocké dans la mémoire de l'imprimante. 311
Suppression d'un document stocké dans la mémoire de l'imprimante. 314
Foire aux questions. 316
Paramètres réseau et problèmes courants. 318

Problèmes de communication réseau. 320
Impossible de détecter une imprimante sur le réseau. 321
Impossible de détecter l'imprimante sur l'écran Vérifier paramètres d'impression pendant de la configuration (Windows). 322
Impossible de détecter l'imprimante sur l'écran Vérifier paramètres d'impression pendant la configuration du réseau sans fil (Windows) - Vérification de l'état de l'alimentation. 323
Impossible de détecter l'imprimante sur l'écran Vérifier paramètres d'impression pendant la configuration du réseau sans fil (Windows) - Vérification de la connexion réseau PC. 324
Impossible de détecter l'imprimante sur l'écran Vérifier paramètres d'impression pendant la configuration du réseau sans fil (Windows) - Vérification des paramètres de réseau sans fil de l'imprimante. 325
Impossible de détecter l'imprimante sur l'écran Vérifier paramètres d'impression pendant la configuration du réseau sans fil (Windows) - Vérification de l'environnement du réseau sans fil 326
Impossible de détecter l'imprimante sur l'écran Vérifier paramètres d'impression pendant la configuration du réseau sans fil (Windows) - Vérification de l'adresse IP de l'imprimante. . 328
Impossible de détecter l'imprimante sur l'écran Vérifier paramètres d'impression pendant la configuration du réseau sans fil (Windows) - Vérification des paramètres du logiciel de sécurité 329
Impossible de détecter l'imprimante sur l'écran Vérifier paramètres d'impression pendant la configuration du réseau sans fil (Windows) - Vérification des paramètres du routeur sans fil. 330
Impossible de continuer au-delà de l'écran Connexion de l'imprimante. 331
Imprimante introuvable sur le réseau sans fil. 333
Problèmes de connexion réseau. 336
L'imprimante a soudainement cessé de fonctionner pour une raison inconnue. 337
Clé réseau inconnue. 342
Impossible d'utiliser l'imprimante après le remplacement du routeur sans fil ou la modification de ses paramètres. 344
Autres problèmes liés au réseau. 346
Vérification des informations de réseau. 347
Restauration des réglages par défaut. 350
Problèmes liés à l'impression. 351
L'impression ne démarre pas. 352
L'encre ne s'écoule pas. 355
L'encre s'épuise rapidement. 357
L'alimentation du papier ne se fait pas normalement/Erreur « Pas de papier ». 358
Les résultats de l'impression ne sont pas satisfaisants. 360

Le papier est vierge/L'impression est floue/Les couleurs ne sont pas fidèles/Des traces blanches apparaissent. 362
Les couleurs ne sont pas imprimées correctement. 366
Les lignes ne sont pas alignées. 368
Le papier est taché / La surface imprimée est rayée. 369
Ligne verticale près de l'image. 373
Problèmes liés à la numérisation (macOS). 374
Problèmes liés à la numérisation. 375
Le scanner ne fonctionne pas. 376
Le pilote du scanner ne démarre pas. 377
Problèmes liés aux fax. 378
Problèmes d'envoi de fax. 379
Impossible d'envoyer un fax. 380
Des erreurs se produisent souvent lors de l'envoi d'un fax. 383
Problèmes de réception de fax. 384
Réception de fax impossible, impression de fax impossible. 385
La qualité des fax reçus est médiocre. 387
Problèmes de téléphone. 388
Numérotation impossible. 389
Le téléphone se déconnecte au cours d'un appel. 390
Problèmes mécaniques. 391
Impossible de mettre l'imprimante sous tension. 392
Mise hors tension automatique. 393
Problèmes de connexion USB. 394
Impossible de communiquer avec l'imprimante via USB. 395
Problèmes liés à l'installation et au téléchargement. 396
Impossible d'installer les pilotes MP Drivers (Windows). 397
Mise à jour des MP Drivers dans un environnement réseau (Windows). 399
Erreurs et messages. 400
En cas d'erreur. 401
Un message (code de support) s'affiche. 402
Liste des codes de support d'erreur. 409
Liste des codes support d'erreur (bourrages papier). 411

1300. 412
Bourrage papier à l'intérieur de l'imprimante. 414
1000. 418
1200. 419
1430. 420
1640. 424
1700. 425
1890. 426
2900. 427
2901. 428
4103. 429
5011. 430
5012. 431
5100. 432
5200. 433
5B00. 434
6000. 435

Utilisation du Manuel en ligne

- Environnement d'exploitation
- Symboles utilisés dans ce document
- Utilisateurs d'appareils tactiles (Windows)
- Impression du manuel en ligne
- Marques et licences
- Captures d'écran dans ce manuel

Symboles utilisés dans ce document

⚠ Avertissement

Instructions dont le non-respect peut entraîner la mort ou des blessures graves provoquées par un fonctionnement incorrect du matériel. Ces instructions doivent être respectées afin de garantir un fonctionnement sûr.

⚠ Attention

Instructions dont le non-respect peut entraîner des blessures graves ou des dommages matériels dus à un fonctionnement incorrect du matériel. Ces instructions doivent être respectées afin de garantir un fonctionnement sûr.

Important

Instructions contenant des informations importantes. Pour éviter les détériorations et les blessures ou une utilisation inappropriée du produit, veuillez lire ces indications.

Remarque

Instructions comprenant des remarques et des explications complémentaires.

Principes essentiels

Instructions décrivant les opérations de base de votre produit.

Remarque

- Les icônes peuvent varier en fonction du produit utilisé.

Utilisateurs d'appareils tactiles (Windows)

Pour les opérations tactiles, vous devez remplacer le « clic droit » dans ce document par l'action définie dans le système d'exploitation. Par exemple, si l'action consiste à « appuyer et maintenir enfoncé » dans votre système d'exploitation, utilisez cette action à la place du « clic droit ».

Marques et licences

- Microsoft est une marque déposée de Microsoft Corporation.
- Windows est une marque ou une marque déposée de Microsoft Corporation aux États-Unis et/ou dans d'autres pays.
- Windows Vista est une marque ou une marque déposée de Microsoft Corporation aux États-Unis et/ou dans d'autres pays.
- Internet Explorer est une marque ou une marque déposée de Microsoft Corporation aux États-Unis et/ou dans d'autres pays.
- Mac, Mac OS, macOS, OS X, AirPort, App Store, AirPrint, le logo AirPrint, Safari, Bonjour, iPad, iPhone et iPod touch sont des marques d'Apple Inc., déposées aux États-Unis et dans d'autres pays.
- IOS est une marque ou une marque déposée de Cisco aux États-Unis et dans d'autres pays, et est utilisé sous licence.
- Google Cloud Print, Google Chrome, Chrome OS, Chromebook, Android, Google Play, Google Drive, Google Apps et Google Analytics sont des marques déposées ou commerciales de Google Inc.
- Adobe, Acrobat, Flash, Photoshop, Photoshop Elements, Lightroom, Adobe RGB et Adobe RGB (1998) sont des marques déposées ou des marques d'Adobe Systems Incorporated aux États-Unis et/ou dans d'autres pays.
- Bluetooth est une marque de Bluetooth SIG, Inc., aux États-Unis et sous licence de Canon Inc.
- Autodesk et AutoCAD sont des marques déposées ou commerciales d'Autodesk, Inc. et/ou de ses filiales aux États-Unis et/ou dans d'autres pays.

Remarque

- Le nom officiel de Windows Vista est le système d'exploitation Microsoft Windows Vista.

Copyright (c) 2003-2015 Apple Inc. All rights reserved.

Redistribution and use in source and binary forms, with or without modification, are permitted provided that the following conditions are met:

1. Redistributions of source code must retain the above copyright notice, this list of conditions and the following disclaimer.
2. Redistributions in binary form must reproduce the above copyright notice, this list of conditions and the following disclaimer in the documentation and/or other materials provided with the distribution.
3. Neither the name of Apple Inc. ("Apple") nor the names of its contributors may be used to endorse or promote products derived from this software without specific prior written permission.

THIS SOFTWARE IS PROVIDED BY APPLE AND ITS CONTRIBUTORS "AS IS" AND ANY EXPRESS OR IMPLIED WARRANTIES, INCLUDING, BUT NOT LIMITED TO, THE IMPLIED WARRANTIES OF MERCHANTABILITY AND FITNESS FOR A PARTICULAR PURPOSE ARE DISCLAIMED. IN NO EVENT SHALL APPLE OR ITS CONTRIBUTORS BE LIABLE FOR ANY DIRECT, INDIRECT, INCIDENTAL, SPECIAL, EXEMPLARY, OR CONSEQUENTIAL DAMAGES (INCLUDING, BUT NOT LIMITED TO, PROCUREMENT OF SUBSTITUTE GOODS OR SERVICES; LOSS OF USE, DATA, OR PROFITS; OR BUSINESS INTERRUPTION) HOWEVER CAUSED AND ON ANY THEORY OF LIABILITY, WHETHER IN CONTRACT, STRICT LIABILITY, OR TORT (INCLUDING NEGLIGENCE OR OTHERWISE) ARISING IN ANY WAY OUT OF THE USE OF THIS SOFTWARE, EVEN IF ADVISED OF THE POSSIBILITY OF SUCH DAMAGE.

Apache License

Version 2.0, January 2004

http://www.apache.org/licenses/

TERMS AND CONDITIONS FOR USE, REPRODUCTION, AND DISTRIBUTION

1. Definitions.

   "License" shall mean the terms and conditions for use, reproduction, and distribution as defined by Sections 1 through 9 of this document.

   "Licensor" shall mean the copyright owner or entity authorized by the copyright owner that is granting the License.

   "Legal Entity" shall mean the union of the acting entity and all other entities that control, are controlled by, or are under common control with that entity. For the purposes of this definition, "control" means (i) the power, direct or indirect, to cause the direction or management of such entity, whether by contract or otherwise, or (ii) ownership of fifty percent (50%) or more of the outstanding shares, or (iii) beneficial ownership of such entity.

   "You" (or "Your") shall mean an individual or Legal Entity exercising permissions granted by this License.

   "Source" form shall mean the preferred form for making modifications, including but not limited to software source code, documentation source, and configuration files.

   "Object" form shall mean any form resulting from mechanical transformation or translation of a Source form, including but not limited to compiled object code, generated documentation, and conversions to other media types.

   "Work" shall mean the work of authorship, whether in Source or Object form, made available under the License, as indicated by a copyright notice that is included in or attached to the work (an example is provided in the Appendix below).

   "Derivative Works" shall mean any work, whether in Source or Object form, that is based on (or derived from) the Work and for which the editorial revisions, annotations, elaborations, or other modifications represent, as a whole, an original work of authorship. For the purposes of this License, Derivative Works shall not include works that remain separable from, or merely link (or bind by name) to the interfaces of, the Work and Derivative Works thereof.

   "Contribution" shall mean any work of authorship, including the original version of the Work and any modifications or additions to that Work or Derivative Works thereof, that is intentionally submitted to Licensor for inclusion in the Work by the copyright owner or by an individual or Legal Entity authorized to submit on behalf of the copyright owner. For the purposes of this definition, "submitted" means any form of electronic, verbal, or written communication sent to the Licensor or its representatives, including but not limited to communication on electronic mailing lists, source code control systems, and issue tracking systems that are managed by, or on behalf of, the Licensor for the purpose of discussing and improving the Work, but excluding communication that is conspicuously marked or otherwise designated in writing by the copyright owner as "Not a Contribution."

   "Contributor" shall mean Licensor and any individual or Legal Entity on behalf of whom a Contribution has been received by Licensor and subsequently incorporated within the Work.

2. Grant of Copyright License. Subject to the terms and conditions of this License, each Contributor hereby grants to You a perpetual, worldwide, non-exclusive, no-charge, royalty-free, irrevocable

copyright license to reproduce, prepare Derivative Works of, publicly display, publicly perform, sublicense, and distribute the Work and such Derivative Works in Source or Object form.

3. Grant of Patent License. Subject to the terms and conditions of this License, each Contributor hereby grants to You a perpetual, worldwide, non-exclusive, no-charge, royalty-free, irrevocable (except as stated in this section) patent license to make, have made, use, offer to sell, sell, import, and otherwise transfer the Work, where such license applies only to those patent claims licensable by such Contributor that are necessarily infringed by their Contribution(s) alone or by combination of their Contribution(s) with the Work to which such Contribution(s) was submitted. If You institute patent litigation against any entity (including a cross-claim or counterclaim in a lawsuit) alleging that the Work or a Contribution incorporated within the Work constitutes direct or contributory patent infringement, then any patent licenses granted to You under this License for that Work shall terminate as of the date such litigation is filed.
4. Redistribution. You may reproduce and distribute copies of the Work or Derivative Works thereof in any medium, with or without modifications, and in Source or Object form, provided that You meet the following conditions:

    1. You must give any other recipients of the Work or Derivative Works a copy of this License; and
    2. You must cause any modified files to carry prominent notices stating that You changed the files; and
    3. You must retain, in the Source form of any Derivative Works that You distribute, all copyright, patent, trademark, and attribution notices from the Source form of the Work, excluding those notices that do not pertain to any part of the Derivative Works; and
    4. If the Work includes a "NOTICE" text file as part of its distribution, then any Derivative Works that You distribute must include a readable copy of the attribution notices contained within such NOTICE file, excluding those notices that do not pertain to any part of the Derivative Works, in at least one of the following places: within a NOTICE text file distributed as part of the Derivative Works; within the Source form or documentation, if provided along with the Derivative Works; or, within a display generated by the Derivative Works, if and wherever such third-party notices normally appear. The contents of the NOTICE file are for informational purposes only and do not modify the License. You may add Your own attribution notices within Derivative Works that You distribute, alongside or as an addendum to the NOTICE text from the Work, provided that such additional attribution notices cannot be construed as modifying the License.

    You may add Your own copyright statement to Your modifications and may provide additional or different license terms and conditions for use, reproduction, or distribution of Your modifications, or for any such Derivative Works as a whole, provided Your use, reproduction, and distribution of the Work otherwise complies with the conditions stated in this License.

5. Submission of Contributions. Unless You explicitly state otherwise, any Contribution intentionally submitted for inclusion in the Work by You to the Licensor shall be under the terms and conditions of this License, without any additional terms or conditions. Notwithstanding the above, nothing herein shall supersede or modify the terms of any separate license agreement you may have executed with Licensor regarding such Contributions.
6. Trademarks. This License does not grant permission to use the trade names, trademarks, service marks, or product names of the Licensor, except as required for reasonable and customary use in describing the origin of the Work and reproducing the content of the NOTICE file.
7. Disclaimer of Warranty. Unless required by applicable law or agreed to in writing, Licensor provides the Work (and each Contributor provides its Contributions) on an "AS IS" BASIS, WITHOUT WARRANTIES OR CONDITIONS OF ANY KIND, either express or implied, including, without

limitation, any warranties or conditions of TITLE, NON-INFRINGEMENT, MERCHANTABILITY, or FITNESS FOR A PARTICULAR PURPOSE. You are solely responsible for determining the appropriateness of using or redistributing the Work and assume any risks associated with Your exercise of permissions under this License.

8. Limitation of Liability. In no event and under no legal theory, whether in tort (including negligence), contract, or otherwise, unless required by applicable law (such as deliberate and grossly negligent acts) or agreed to in writing, shall any Contributor be liable to You for damages, including any direct, indirect, special, incidental, or consequential damages of any character arising as a result of this License or out of the use or inability to use the Work (including but not limited to damages for loss of goodwill, work stoppage, computer failure or malfunction, or any and all other commercial damages or losses), even if such Contributor has been advised of the possibility of such damages.
9. Accepting Warranty or Additional Liability. While redistributing the Work or Derivative Works thereof, You may choose to offer, and charge a fee for, acceptance of support, warranty, indemnity, or other liability obligations and/or rights consistent with this License. However, in accepting such obligations, You may act only on Your own behalf and on Your sole responsibility, not on behalf of any other Contributor, and only if You agree to indemnify, defend, and hold each Contributor harmless for any liability incurred by, or claims asserted against, such Contributor by reason of your accepting any such warranty or additional liability.
END OF TERMS AND CONDITIONS

---- Part 1: CMU/UCD copyright notice: (BSD like) -----

Copyright 1989, 1991, 1992 by Carnegie Mellon University

Derivative Work - 1996, 1998-2000

Copyright 1996, 1998-2000 The Regents of the University of California

All Rights Reserved

Permission to use, copy, modify and distribute this software and its documentation for any purpose and without fee is hereby granted, provided that the above copyright notice appears in all copies and that both that copyright notice and this permission notice appear in supporting documentation, and that the name of CMU and The Regents of the University of California not be used in advertising or publicity pertaining to distribution of the software without specific written permission.

CMU AND THE REGENTS OF THE UNIVERSITY OF CALIFORNIA DISCLAIM ALL WARRANTIES WITH REGARD TO THIS SOFTWARE, INCLUDING ALL IMPLIED WARRANTIES OF MERCHANTABILITY AND FITNESS. IN NO EVENT SHALL CMU OR THE REGENTS OF THE UNIVERSITY OF CALIFORNIA BE LIABLE FOR ANY SPECIAL, INDIRECT OR CONSEQUENTIAL DAMAGES OR ANY DAMAGES WHATSOEVER RESULTING FROM THE LOSS OF USE, DATA OR PROFITS, WHETHER IN AN ACTION OF CONTRACT, NEGLIGENCE OR OTHER TORTIOUS ACTION, ARISING OUT OF OR IN CONNECTION WITH THE USE OR PERFORMANCE OF THIS SOFTWARE.

---- Part 2: Networks Associates Technology, Inc copyright notice (BSD) -----

Copyright (c) 2001-2003, Networks Associates Technology, Inc

All rights reserved.

Redistribution and use in source and binary forms, with or without modification, are permitted provided that the following conditions are met:

* Redistributions of source code must retain the above copyright notice, this list of conditions and the following disclaimer.
* Redistributions in binary form must reproduce the above copyright notice, this list of conditions and the following disclaimer in the documentation and/or other materials provided with the distribution.
* Neither the name of the Networks Associates Technology, Inc nor the names of its contributors may be used to endorse or promote products derived from this software without specific prior written permission.

THIS SOFTWARE IS PROVIDED BY THE COPYRIGHT HOLDERS AND CONTRIBUTORS ``AS IS'' AND ANY EXPRESS OR IMPLIED WARRANTIES, INCLUDING, BUT NOT LIMITED TO, THE IMPLIED WARRANTIES OF MERCHANTABILITY AND FITNESS FOR A PARTICULAR PURPOSE ARE DISCLAIMED. IN NO EVENT SHALL THE COPYRIGHT HOLDERS OR CONTRIBUTORS BE LIABLE FOR ANY DIRECT, INDIRECT, INCIDENTAL, SPECIAL, EXEMPLARY, OR CONSEQUENTIAL DAMAGES (INCLUDING, BUT NOT LIMITED TO, PROCUREMENT OF SUBSTITUTE GOODS OR SERVICES; LOSS OF USE, DATA, OR PROFITS; OR BUSINESS INTERRUPTION) HOWEVER CAUSED AND ON ANY THEORY OF LIABILITY, WHETHER IN CONTRACT, STRICT LIABILITY, OR TORT (INCLUDING NEGLIGENCE OR OTHERWISE) ARISING IN ANY WAY OUT OF THE USE OF THIS SOFTWARE, EVEN IF ADVISED OF THE POSSIBILITY OF SUCH DAMAGE.

---- Part 3: Cambridge Broadband Ltd. copyright notice (BSD) -----

Portions of this code are copyright (c) 2001-2003, Cambridge Broadband Ltd.

All rights reserved.

Redistribution and use in source and binary forms, with or without modification, are permitted provided that the following conditions are met:

* Redistributions of source code must retain the above copyright notice, this list of conditions and the following disclaimer.
* Redistributions in binary form must reproduce the above copyright notice, this list of conditions and the following disclaimer in the documentation and/or other materials provided with the distribution.
* The name of Cambridge Broadband Ltd. may not be used to endorse or promote products derived from this software without specific prior written permission.

THIS SOFTWARE IS PROVIDED BY THE COPYRIGHT HOLDER ``AS IS'' AND ANY EXPRESS OR IMPLIED WARRANTIES, INCLUDING, BUT NOT LIMITED TO, THE IMPLIED WARRANTIES OF MERCHANTABILITY AND FITNESS FOR A PARTICULAR PURPOSE ARE DISCLAIMED. IN NO EVENT SHALL THE COPYRIGHT HOLDER BE LIABLE FOR ANY DIRECT, INDIRECT, INCIDENTAL, SPECIAL, EXEMPLARY, OR CONSEQUENTIAL DAMAGES (INCLUDING, BUT NOT LIMITED TO, PROCUREMENT OF SUBSTITUTE GOODS OR SERVICES; LOSS OF USE, DATA, OR PROFITS; OR BUSINESS INTERRUPTION) HOWEVER CAUSED AND ON ANY THEORY OF LIABILITY, WHETHER IN CONTRACT, STRICT LIABILITY, OR TORT (INCLUDING NEGLIGENCE OR OTHERWISE) ARISING IN ANY WAY OUT OF THE USE OF THIS SOFTWARE, EVEN IF ADVISED OF THE POSSIBILITY OF SUCH DAMAGE.

---- Part 4: Sun Microsystems, Inc. copyright notice (BSD) -----

Copyright c 2003 Sun Microsystems, Inc., 4150 Network Circle, Santa Clara, California 95054, U.S.A. All rights reserved.

Use is subject to license terms below.

This distribution may include materials developed by third parties.

Sun, Sun Microsystems, the Sun logo and Solaris are trademarks or registered trademarks of Sun Microsystems, Inc. in the U.S. and other countries.

Redistribution and use in source and binary forms, with or without modification, are permitted provided that the following conditions are met:

* Redistributions of source code must retain the above copyright notice, this list of conditions and the following disclaimer.
* Redistributions in binary form must reproduce the above copyright notice, this list of conditions and the following disclaimer in the documentation and/or other materials provided with the distribution.
* Neither the name of the Sun Microsystems, Inc. nor the names of its contributors may be used to endorse or promote products derived from this software without specific prior written permission.

THIS SOFTWARE IS PROVIDED BY THE COPYRIGHT HOLDERS AND CONTRIBUTORS ``AS IS'' AND ANY EXPRESS OR IMPLIED WARRANTIES, INCLUDING, BUT NOT LIMITED TO, THE IMPLIED WARRANTIES OF MERCHANTABILITY AND FITNESS FOR A PARTICULAR PURPOSE ARE DISCLAIMED. IN NO EVENT SHALL THE COPYRIGHT HOLDERS OR CONTRIBUTORS BE LIABLE FOR ANY DIRECT, INDIRECT, INCIDENTAL, SPECIAL, EXEMPLARY, OR CONSEQUENTIAL DAMAGES (INCLUDING, BUT NOT LIMITED TO, PROCUREMENT OF SUBSTITUTE GOODS OR SERVICES; LOSS OF USE, DATA, OR PROFITS; OR BUSINESS INTERRUPTION) HOWEVER CAUSED AND ON ANY THEORY OF LIABILITY, WHETHER IN CONTRACT, STRICT LIABILITY, OR TORT (INCLUDING NEGLIGENCE OR OTHERWISE) ARISING IN ANY WAY OUT OF THE USE OF THIS SOFTWARE, EVEN IF ADVISED OF THE POSSIBILITY OF SUCH DAMAGE.

---- Part 5: Sparta, Inc copyright notice (BSD) -----

Copyright (c) 2003-2012, Sparta, Inc

All rights reserved.

Redistribution and use in source and binary forms, with or without modification, are permitted provided that the following conditions are met:

* Redistributions of source code must retain the above copyright notice, this list of conditions and the following disclaimer.
* Redistributions in binary form must reproduce the above copyright notice, this list of conditions and the following disclaimer in the documentation and/or other materials provided with the distribution.
* Neither the name of Sparta, Inc nor the names of its contributors may be used to endorse or promote products derived from this software without specific prior written permission.

THIS SOFTWARE IS PROVIDED BY THE COPYRIGHT HOLDERS AND CONTRIBUTORS ``AS IS'' AND ANY EXPRESS OR IMPLIED WARRANTIES, INCLUDING, BUT NOT LIMITED TO, THE IMPLIED WARRANTIES OF MERCHANTABILITY AND FITNESS FOR A PARTICULAR PURPOSE ARE DISCLAIMED. IN NO EVENT SHALL THE COPYRIGHT HOLDERS OR CONTRIBUTORS BE LIABLE FOR ANY DIRECT, INDIRECT, INCIDENTAL, SPECIAL, EXEMPLARY, OR CONSEQUENTIAL DAMAGES (INCLUDING, BUT NOT LIMITED TO, PROCUREMENT OF SUBSTITUTE GOODS OR SERVICES; LOSS OF USE, DATA, OR PROFITS; OR BUSINESS INTERRUPTION) HOWEVER CAUSED AND ON ANY THEORY OF LIABILITY, WHETHER IN CONTRACT, STRICT LIABILITY, OR TORT (INCLUDING NEGLIGENCE OR OTHERWISE) ARISING IN ANY WAY OUT OF THE USE OF THIS SOFTWARE, EVEN IF ADVISED OF THE POSSIBILITY OF SUCH DAMAGE.

---- Part 6: Cisco/BUPTNIC copyright notice (BSD) -----

Copyright (c) 2004, Cisco, Inc and Information Network Center of Beijing University of Posts and Telecommunications.

All rights reserved.

Redistribution and use in source and binary forms, with or without modification, are permitted provided that the following conditions are met:

* Redistributions of source code must retain the above copyright notice, this list of conditions and the following disclaimer.
* Redistributions in binary form must reproduce the above copyright notice, this list of conditions and the following disclaimer in the documentation and/or other materials provided with the distribution.
* Neither the name of Cisco, Inc, Beijing University of Posts and Telecommunications, nor the names of their contributors may be used to endorse or promote products derived from this software without specific prior written permission.

THIS SOFTWARE IS PROVIDED BY THE COPYRIGHT HOLDERS AND CONTRIBUTORS ``AS IS'' AND ANY EXPRESS OR IMPLIED WARRANTIES, INCLUDING, BUT NOT LIMITED TO, THE IMPLIED WARRANTIES OF MERCHANTABILITY AND FITNESS FOR A PARTICULAR PURPOSE ARE DISCLAIMED. IN NO EVENT SHALL THE COPYRIGHT HOLDERS OR CONTRIBUTORS BE LIABLE FOR ANY DIRECT, INDIRECT, INCIDENTAL, SPECIAL, EXEMPLARY, OR CONSEQUENTIAL DAMAGES (INCLUDING, BUT NOT LIMITED TO, PROCUREMENT OF SUBSTITUTE GOODS OR SERVICES; LOSS OF USE, DATA, OR PROFITS; OR BUSINESS INTERRUPTION) HOWEVER CAUSED AND ON ANY THEORY OF LIABILITY, WHETHER IN CONTRACT, STRICT LIABILITY, OR TORT (INCLUDING NEGLIGENCE OR OTHERWISE) ARISING IN ANY WAY OUT OF THE USE OF THIS SOFTWARE, EVEN IF ADVISED OF THE POSSIBILITY OF SUCH DAMAGE.

---- Part 7: Fabasoft R&D Software GmbH & Co KG copyright notice (BSD) -----

Copyright (c) Fabasoft R&D Software GmbH & Co KG, 2003 oss@fabasoft.com

Author: Bernhard Penz <bernhard.penz@fabasoft.com>

Redistribution and use in source and binary forms, with or without modification, are permitted provided that the following conditions are met:

* Redistributions of source code must retain the above copyright notice, this list of conditions and the following disclaimer.
* Redistributions in binary form must reproduce the above copyright notice, this list of conditions and the following disclaimer in the documentation and/or other materials provided with the distribution.
* The name of Fabasoft R&D Software GmbH & Co KG or any of its subsidiaries, brand or product names may not be used to endorse or promote products derived from this software without specific prior written permission.

THIS SOFTWARE IS PROVIDED BY THE COPYRIGHT HOLDER ``AS IS'' AND ANY EXPRESS OR IMPLIED WARRANTIES, INCLUDING, BUT NOT LIMITED TO, THE IMPLIED WARRANTIES OF MERCHANTABILITY AND FITNESS FOR A PARTICULAR PURPOSE ARE DISCLAIMED. IN NO EVENT SHALL THE COPYRIGHT HOLDER BE LIABLE FOR ANY DIRECT, INDIRECT, INCIDENTAL, SPECIAL, EXEMPLARY, OR CONSEQUENTIAL DAMAGES (INCLUDING, BUT NOT LIMITED TO, PROCUREMENT OF SUBSTITUTE GOODS OR SERVICES; LOSS OF USE, DATA, OR PROFITS; OR BUSINESS INTERRUPTION) HOWEVER CAUSED AND ON ANY THEORY OF LIABILITY, WHETHER

IN CONTRACT, STRICT LIABILITY, OR TORT (INCLUDING NEGLIGENCE OR OTHERWISE) ARISING IN ANY WAY OUT OF THE USE OF THIS SOFTWARE, EVEN IF ADVISED OF THE POSSIBILITY OF SUCH DAMAGE.

---- Part 8: Apple Inc. copyright notice (BSD) -----

Copyright (c) 2007 Apple Inc. All rights reserved.

Redistribution and use in source and binary forms, with or without modification, are permitted provided that the following conditions are met:

1. Redistributions of source code must retain the above copyright notice, this list of conditions and the following disclaimer.
2. Redistributions in binary form must reproduce the above copyright notice, this list of conditions and the following disclaimer in the documentation and/or other materials provided with the distribution.
3. Neither the name of Apple Inc. ("Apple") nor the names of its contributors may be used to endorse or promote products derived from this software without specific prior written permission.

THIS SOFTWARE IS PROVIDED BY APPLE AND ITS CONTRIBUTORS "AS IS" AND ANY EXPRESS OR IMPLIED WARRANTIES, INCLUDING, BUT NOT LIMITED TO, THE IMPLIED WARRANTIES OF MERCHANTABILITY AND FITNESS FOR A PARTICULAR PURPOSE ARE DISCLAIMED. IN NO EVENT SHALL APPLE OR ITS CONTRIBUTORS BE LIABLE FOR ANY DIRECT, INDIRECT, INCIDENTAL, SPECIAL, EXEMPLARY, OR CONSEQUENTIAL DAMAGES (INCLUDING, BUT NOT LIMITED TO, PROCUREMENT OF SUBSTITUTE GOODS OR SERVICES; LOSS OF USE, DATA, OR PROFITS; OR BUSINESS INTERRUPTION) HOWEVER CAUSED AND ON ANY THEORY OF LIABILITY, WHETHER IN CONTRACT, STRICT LIABILITY, OR TORT (INCLUDING NEGLIGENCE OR OTHERWISE) ARISING IN ANY WAY OUT OF THE USE OF THIS SOFTWARE, EVEN IF ADVISED OF THE POSSIBILITY OF SUCH DAMAGE.

---- Part 9: ScienceLogic, LLC copyright notice (BSD) -----

Copyright (c) 2009, ScienceLogic, LLC

All rights reserved.

Redistribution and use in source and binary forms, with or without modification, are permitted provided that the following conditions are met:

* Redistributions of source code must retain the above copyright notice, this list of conditions and the following disclaimer.
* Redistributions in binary form must reproduce the above copyright notice, this list of conditions and the following disclaimer in the documentation and/or other materials provided with the distribution.
* Neither the name of ScienceLogic, LLC nor the names of its contributors may be used to endorse or promote products derived from this software without specific prior written permission.

THIS SOFTWARE IS PROVIDED BY THE COPYRIGHT HOLDERS AND CONTRIBUTORS "AS IS" AND ANY EXPRESS OR IMPLIED WARRANTIES, INCLUDING, BUT NOT LIMITED TO, THE IMPLIED WARRANTIES OF MERCHANTABILITY AND FITNESS FOR A PARTICULAR PURPOSE ARE DISCLAIMED. IN NO EVENT SHALL THE COPYRIGHT HOLDERS OR CONTRIBUTORS BE LIABLE FOR ANY DIRECT, INDIRECT, INCIDENTAL, SPECIAL, EXEMPLARY, OR CONSEQUENTIAL DAMAGES (INCLUDING, BUT NOT LIMITED TO, PROCUREMENT OF SUBSTITUTE GOODS OR SERVICES; LOSS OF USE, DATA, OR PROFITS; OR BUSINESS INTERRUPTION) HOWEVER

CAUSED AND ON ANY THEORY OF LIABILITY, WHETHER IN CONTRACT, STRICT LIABILITY, OR TORT (INCLUDING NEGLIGENCE OR OTHERWISE) ARISING IN ANY WAY OUT OF THE USE OF THIS SOFTWARE, EVEN IF ADVISED OF THE POSSIBILITY OF SUCH DAMAGE.

LEADTOOLS

Copyright (C) 1991-2009 LEAD Technologies, Inc.

CMap Resources

Copyright 1990-2009 Adobe Systems Incorporated.
All rights reserved.

Copyright 1990-2010 Adobe Systems Incorporated.
All rights reserved.

Redistribution and use in source and binary forms, with or without modification, are permitted provided that the following conditions are met:

Redistributions of source code must retain the above copyright notice, this list of conditions and the following disclaimer.

Redistributions in binary form must reproduce the above copyright notice, this list of conditions and the following disclaimer in the documentation and/or other materials provided with the distribution.

Neither the name of Adobe Systems Incorporated nor the names of its contributors may be used to endorse or promote products derived from this software without specific prior written permission.

THIS SOFTWARE IS PROVIDED BY THE COPYRIGHT HOLDERS AND CONTRIBUTORS "AS IS" AND ANY EXPRESS OR IMPLIED WARRANTIES, INCLUDING, BUT NOT LIMITED TO, THE IMPLIED WARRANTIES OF MERCHANTABILITY AND FITNESS FOR A PARTICULAR PURPOSE ARE DISCLAIMED. IN NO EVENT SHALL THE COPYRIGHT HOLDER OR CONTRIBUTORS BE LIABLE FOR ANY DIRECT, INDIRECT, INCIDENTAL, SPECIAL, EXEMPLARY, OR CONSEQUENTIAL DAMAGES (INCLUDING, BUT NOT LIMITED TO, PROCUREMENT OF SUBSTITUTE GOODS OR SERVICES; LOSS OF USE, DATA, OR PROFITS; OR BUSINESS INTERRUPTION) HOWEVER CAUSED AND ON ANY THEORY OF LIABILITY, WHETHER IN CONTRACT, STRICT LIABILITY, OR TORT (INCLUDING NEGLIGENCE OR OTHERWISE) ARISING IN ANY WAY OUT OF THE USE OF THIS SOFTWARE, EVEN IF ADVISED OF THE POSSIBILITY OF SUCH DAMAGE.

MIT License

Copyright (c) 1998, 1999, 2000 Thai Open Source Software Center Ltd

Permission is hereby granted, free of charge, to any person obtaining a copy of this software and associated documentation files (the "Software"), to deal in the Software without restriction, including without limitation the rights to use, copy, modify, merge, publish, distribute, sublicense, and/or sell copies of the Software, and to permit persons to whom the Software is furnished to do so, subject to the following conditions:

The above copyright notice and this permission notice shall be included in all copies or substantial portions of the Software.

THE SOFTWARE IS PROVIDED "AS IS", WITHOUT WARRANTY OF ANY KIND, EXPRESS OR IMPLIED, INCLUDING BUT NOT LIMITED TO THE WARRANTIES OF MERCHANTABILITY, FITNESS FOR A PARTICULAR PURPOSE AND NONINFRINGEMENT. IN NO EVENT SHALL THE AUTHORS OR COPYRIGHT HOLDERS BE LIABLE FOR ANY CLAIM, DAMAGES OR OTHER LIABILITY, WHETHER IN AN ACTION OF CONTRACT, TORT OR OTHERWISE, ARISING FROM, OUT OF OR IN CONNECTION WITH THE SOFTWARE OR THE USE OR OTHER DEALINGS IN THE SOFTWARE.

Copyright 2000 Computing Research Labs, New Mexico State University

Copyright 2001-2015 Francesco Zappa Nardelli

Permission is hereby granted, free of charge, to any person obtaining a copy of this software and associated documentation files (the "Software"), to deal in the Software without restriction, including without limitation the rights to use, copy, modify, merge, publish, distribute, sublicense, and/or sell copies of the Software, and to permit persons to whom the Software is furnished to do so, subject to the following conditions:

The above copyright notice and this permission notice shall be included in all copies or substantial portions of the Software.

THE SOFTWARE IS PROVIDED "AS IS", WITHOUT WARRANTY OF ANY KIND, EXPRESS OR IMPLIED, INCLUDING BUT NOT LIMITED TO THE WARRANTIES OF MERCHANTABILITY, FITNESS FOR A PARTICULAR PURPOSE AND NONINFRINGEMENT. IN NO EVENT SHALL THE COMPUTING RESEARCH LAB OR NEW MEXICO STATE UNIVERSITY BE LIABLE FOR ANY CLAIM, DAMAGES OR OTHER LIABILITY, WHETHER IN AN ACTION OF CONTRACT, TORT OR OTHERWISE, ARISING FROM, OUT OF OR IN CONNECTION WITH THE SOFTWARE OR THE USE OR OTHER DEALINGS IN THE SOFTWARE.

Written by Joel Sherrill <joel@OARcorp.com>.

COPYRIGHT (c) 1989-2000.

On-Line Applications Research Corporation (OAR).

Permission to use, copy, modify, and distribute this software for any purpose without fee is hereby granted, provided that this entire notice is included in all copies of any software which is or includes a copy or modification of this software.

THIS SOFTWARE IS BEING PROVIDED "AS IS", WITHOUT ANY EXPRESS OR IMPLIED WARRANTY. IN PARTICULAR, THE AUTHOR MAKES NO REPRESENTATION OR WARRANTY OF ANY KIND CONCERNING THE MERCHANTABILITY OF THIS SOFTWARE OR ITS FITNESS FOR ANY PARTICULAR PURPOSE.

(1) Red Hat Incorporated

Copyright (c) 1994-2009 Red Hat, Inc. All rights reserved.

This copyrighted material is made available to anyone wishing to use, modify, copy, or redistribute it subject to the terms and conditions of the BSD License. This program is distributed in the hope that it will be useful, but WITHOUT ANY WARRANTY expressed or implied, including the implied warranties of MERCHANTABILITY or FITNESS FOR A PARTICULAR PURPOSE. A copy of this license is available at http://www.opensource.org/licenses. Any Red Hat trademarks that are incorporated in the source code or documentation are not subject to the BSD License and may only be used or replicated with the express permission of Red Hat, Inc.

(2) University of California, Berkeley

Copyright (c) 1981-2000 The Regents of the University of California.

All rights reserved.

Redistribution and use in source and binary forms, with or without modification, are permitted provided that the following conditions are met:

* Redistributions of source code must retain the above copyright notice, this list of conditions and the following disclaimer.
* Redistributions in binary form must reproduce the above copyright notice, this list of conditions and the following disclaimer in the documentation and/or other materials provided with the distribution.
* Neither the name of the University nor the names of its contributors may be used to endorse or promote products derived from this software without specific prior written permission.

THIS SOFTWARE IS PROVIDED BY THE COPYRIGHT HOLDERS AND CONTRIBUTORS "AS IS" AND ANY EXPRESS OR IMPLIED WARRANTIES, INCLUDING, BUT NOT LIMITED TO, THE IMPLIED WARRANTIES OF MERCHANTABILITY AND FITNESS FOR A PARTICULAR PURPOSE ARE DISCLAIMED. IN NO EVENT SHALL THE COPYRIGHT OWNER OR CONTRIBUTORS BE LIABLE FOR ANY DIRECT, INDIRECT, INCIDENTAL, SPECIAL, EXEMPLARY, OR CONSEQUENTIAL DAMAGES (INCLUDING, BUT NOT LIMITED TO, PROCUREMENT OF SUBSTITUTE GOODS OR SERVICES; LOSS OF USE, DATA, OR PROFITS; OR BUSINESS INTERRUPTION) HOWEVER CAUSED AND ON ANY THEORY OF LIABILITY, WHETHER IN CONTRACT, STRICT LIABILITY, OR TORT (INCLUDING NEGLIGENCE OR OTHERWISE) ARISING IN ANY WAY OUT OF THE USE OF THIS SOFTWARE, EVEN IF ADVISED OF THE POSSIBILITY OF SUCH DAMAGE.

The FreeType Project LICENSE

2006-Jan-27

Copyright 1996-2002, 2006 by

David Turner, Robert Wilhelm, and Werner Lemberg

Introduction

==========

The FreeType Project is distributed in several archive packages; some of them may contain, in addition to the FreeType font engine, various tools and contributions which rely on, or relate to, the FreeType Project.

This license applies to all files found in such packages, and which do not fall under their own explicit license. The license affects thus the FreeType font engine, the test programs, documentation and makefiles, at the very least.

This license was inspired by the BSD, Artistic, and IJG (Independent JPEG Group) licenses, which all encourage inclusion and use of free software in commercial and freeware products alike. As a consequence, its main points are that:

o We don't promise that this software works. However, we will be interested in any kind of bug reports. (`as is' distribution)

o You can use this software for whatever you want, in parts or full form, without having to pay us. (`royalty-free' usage)

o You may not pretend that you wrote this software. If you use it, or only parts of it, in a program, you must acknowledge somewhere in your documentation that you have used the FreeType code. (`credits')

We specifically permit and encourage the inclusion of this software, with or without modifications, in commercial products.

We disclaim all warranties covering The FreeType Project and assume no liability related to The FreeType Project.

Finally, many people asked us for a preferred form for a credit/disclaimer to use in compliance with this license. We thus encourage you to use the following text:

"""

Portions of this software are copyright © <year> The FreeType

Project (www.freetype.org). All rights reserved.

"""

Please replace <year> with the value from the FreeType version you actually use.

Legal Terms

==========

0. Definitions

Throughout this license, the terms `package', `FreeType Project', and `FreeType archive' refer to the set of files originally distributed by the authors (David Turner, Robert Wilhelm, and Werner Lemberg) as the `FreeType Project', be they named as alpha, beta or final release.

`You' refers to the licensee, or person using the project, where `using' is a generic term including compiling the project's source code as well as linking it to form a `program' or `executable'.

This program is referred to as `a program using the FreeType engine'.

This license applies to all files distributed in the original FreeType Project, including all source code, binaries and documentation, unless otherwise stated in the file in its original, unmodified form as distributed in the original archive.

If you are unsure whether or not a particular file is covered by this license, you must contact us to verify this.

The FreeType Project is copyright (C) 1996-2000 by David Turner, Robert Wilhelm, and Werner Lemberg. All rights reserved except as specified below.

1. No Warranty

THE FREETYPE PROJECT IS PROVIDED `AS IS' WITHOUT WARRANTY OF ANY KIND, EITHER EXPRESS OR IMPLIED, INCLUDING, BUT NOT LIMITED TO, WARRANTIES OF MERCHANTABILITY AND FITNESS FOR A PARTICULAR PURPOSE. IN NO EVENT WILL ANY OF THE AUTHORS OR COPYRIGHT HOLDERS BE LIABLE FOR ANY DAMAGES CAUSED BY THE USE OR THE INABILITY TO USE, OF THE FREETYPE PROJECT.

2. Redistribution

This license grants a worldwide, royalty-free, perpetual and irrevocable right and license to use, execute, perform, compile, display, copy, create derivative works of, distribute and sublicense the FreeType Project (in both source and object code forms) and derivative works thereof for any purpose; and to authorize others to exercise some or all of the rights granted herein, subject to the following conditions:

o Redistribution of source code must retain this license file (`FTL.TXT') unaltered; any additions, deletions or changes to the original files must be clearly indicated in accompanying documentation. The copyright notices of the unaltered, original files must be preserved in all copies of source files.

o Redistribution in binary form must provide a disclaimer that states that the software is based in part of the work of the FreeType Team, in the distribution documentation. We also encourage you to put an URL to the FreeType web page in your documentation, though this isn't mandatory.

These conditions apply to any software derived from or based on the FreeType Project, not just the unmodified files. If you use our work, you must acknowledge us. However, no fee need be paid to us.

3. Advertising

Neither the FreeType authors and contributors nor you shall use the name of the other for commercial, advertising, or promotional purposes without specific prior written permission.

We suggest, but do not require, that you use one or more of the following phrases to refer to this software in your documentation or advertising materials: `FreeType Project', `FreeType Engine', `FreeType library', or `FreeType Distribution'.

As you have not signed this license, you are not required to accept it. However, as the FreeType Project is copyrighted material, only this license, or another one contracted with the authors, grants you the right to use, distribute, and modify it.

Therefore, by using, distributing, or modifying the FreeType Project, you indicate that you understand and accept all the terms of this license.

4. Contacts

There are two mailing lists related to FreeType:

o freetype@nongnu.org

Discusses general use and applications of FreeType, as well as future and wanted additions to the library and distribution.

If you are looking for support, start in this list if you haven't found anything to help you in the documentation.

o freetype-devel@nongnu.org

Discusses bugs, as well as engine internals, design issues, specific licenses, porting, etc.

Our home page can be found at

http://www.freetype.org

--- end of FTL.TXT ---

Les informations suivantes s'appliquent uniquement aux produits prenant en charge la fonction Wi-Fi.

(c) 2009-2013 by Jeff Mott. All rights reserved.

Redistribution and use in source and binary forms, with or without modification, are permitted provided that the following conditions are met:

* Redistributions of source code must retain the above copyright notice, this list of conditions, and the following disclaimer.
* Redistributions in binary form must reproduce the above copyright notice, this list of conditions, and the following disclaimer in the documentation or other materials provided with the distribution.
* Neither the name CryptoJS nor the names of its contributors may be used to endorse or promote products derived from this software without specific prior written permission.

THIS SOFTWARE IS PROVIDED BY THE COPYRIGHT HOLDERS AND CONTRIBUTORS "AS IS," AND ANY EXPRESS OR IMPLIED WARRANTIES, INCLUDING, BUT NOT LIMITED TO, THE IMPLIED WARRANTIES OF MERCHANTABILITY AND FITNESS FOR A PARTICULAR PURPOSE, ARE DISCLAIMED. IN NO EVENT SHALL THE COPYRIGHT HOLDER OR CONTRIBUTORS BE LIABLE FOR ANY DIRECT, INDIRECT, INCIDENTAL, SPECIAL, EXEMPLARY, OR CONSEQUENTIAL DAMAGES (INCLUDING, BUT NOT LIMITED TO, PROCUREMENT OF SUBSTITUTE GOODS OR SERVICES; LOSS OF USE, DATA, OR PROFITS; OR BUSINESS INTERRUPTION) HOWEVER CAUSED AND ON ANY THEORY OF LIABILITY, WHETHER IN CONTRACT, STRICT LIABILITY, OR TORT (INCLUDING NEGLIGENCE OR OTHERWISE) ARISING IN ANY WAY OUT OF THE USE OF THIS SOFTWARE, EVEN IF ADVISED OF THE POSSIBILITY OF SUCH DAMAGE.

Fonctionnement élémentaire

- Impression de photos à partir d'un ordinateur
- Impression de photos à partir d'un smartphone ou d'une tablette
- Copie
- Télécopie

Impression de photos à partir d'un ordinateur

Cette section explique comment imprimer des photos avec My Image Garden.

1. Ouvrez le support papier (A) et l'extension du support papier (B).

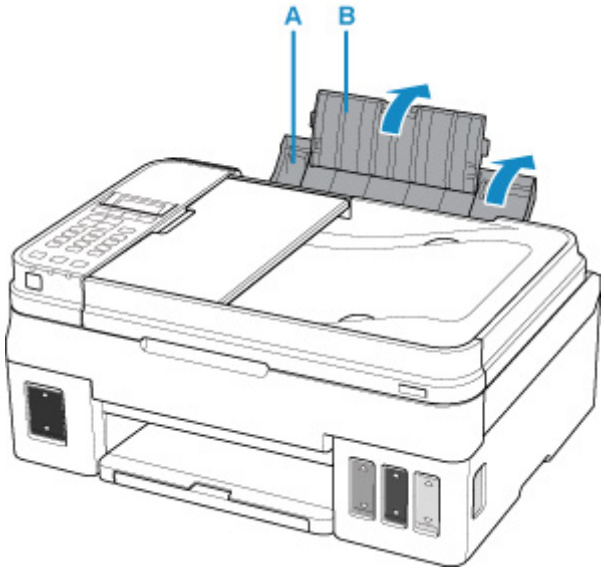

2. Tirez le bac de sortie papier (C), puis ouvrez l'extension du bac de sortie papier (D).

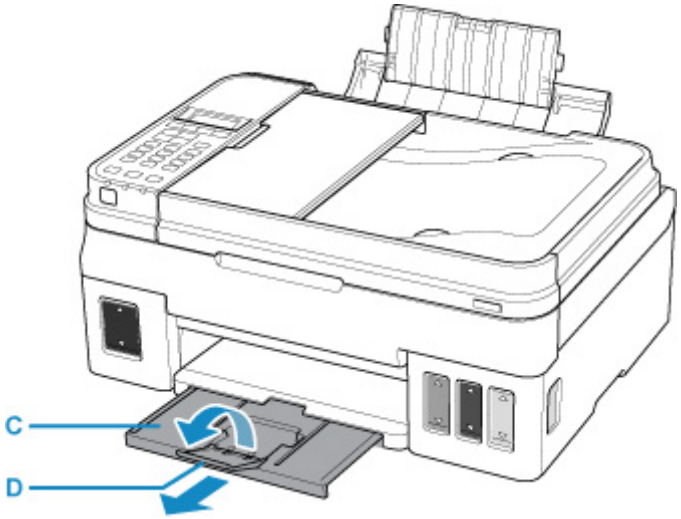

3. Chargez le papier AVEC LA FACE À IMPRIMER VERS LE HAUT.

4. Alignez les guides papier (E) avec la largeur du papier.

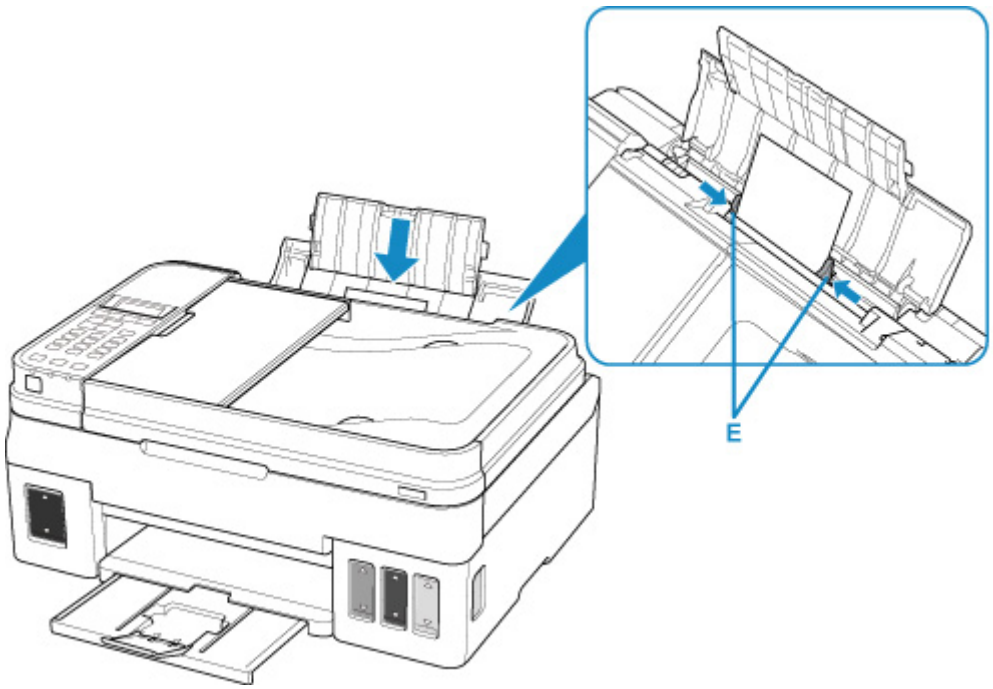

Une fois que vous avez chargé le papier dans le réceptacle arrière, l'écran d'enregistrement des informations sur le papier pour le réceptacle arrière s'affiche sur l'écran LCD.

5. Appuyez sur le bouton **OK**.

```
Enregistrer les informati
[OK]Suivant
```

6. Utilisez le bouton ◄ ► pour sélectionner la taille du papier chargé dans le réceptacle arrière, puis appuyez sur le bouton **OK**.

```
Format:◄  2L/13x18   ►
Type :    *Papier ordin
```

Remarque

- L'astérisque (*) sur l'écran LCDdésigne le paramètre actuel.

7. Utilisez le bouton ◄ ► pour sélectionner le type du papier chargé dans le réceptacle arrière, puis appuyez sur le bouton **OK**.

```
Format:    2L/13x18
Type :  ◄   Brillant   ►
```

8. Cliquez sur l'icône My Image Garden (F) dans Quick Menu.

L'écran **Menu Guide** s'affiche.

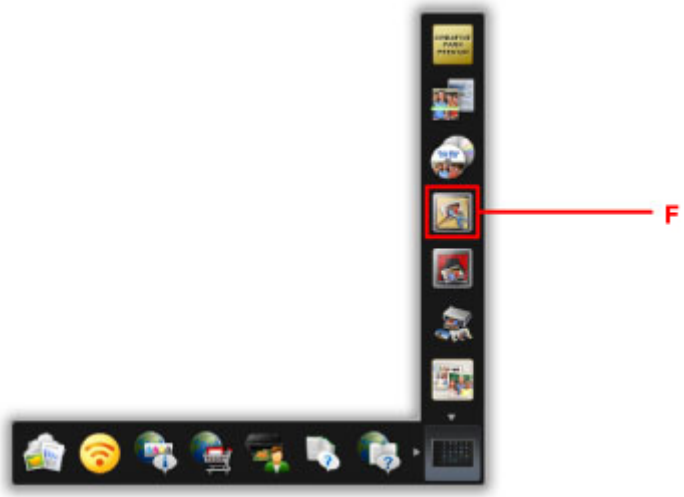

Remarque

- Le nombre et le type des icônes affichées dépendent de la région, de l'imprimante ou du scanner enregistré et des applications installées.

9. Cliquez sur l'icône **Impression photo** (G).

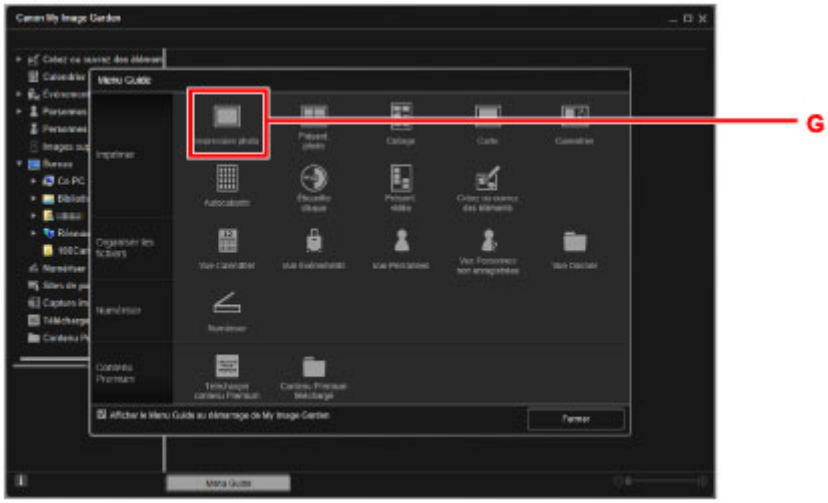

10. Cliquez sur le dossier (H) contenant les photos à imprimer.

11. Cliquez sur les photos (I) à imprimer.

Pour Windows :

Pour sélectionner deux photos (ou plus) en même temps, cliquez dessus tout en appuyant sur la touche Ctrl.

Pour macOS :

Pour sélectionner deux photos (ou plus) en même temps, cliquez dessus tout en appuyant sur la touche Commande.

12. Cliquez sur **Imprimer** (J).

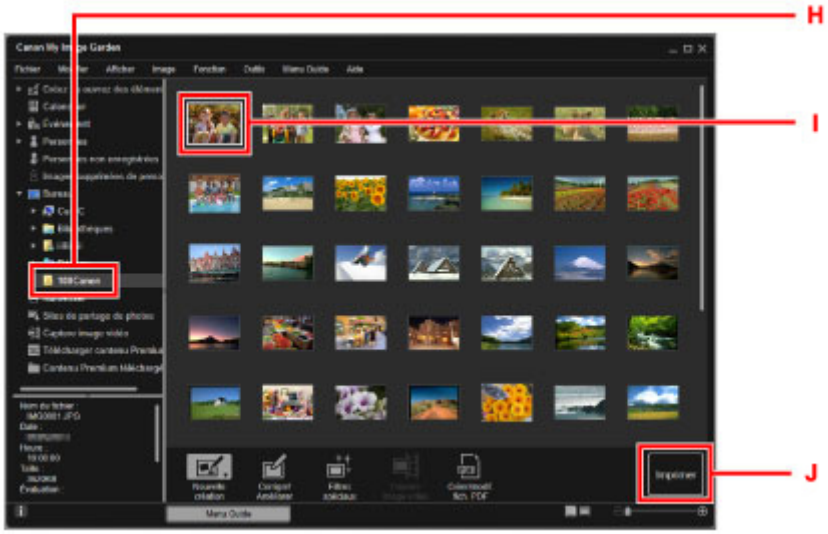

13. Spécifiez le nombre de copies, le nom de votre imprimante, le type de support, etc. (K).

14. Cliquez sur **Imprimer** (L).

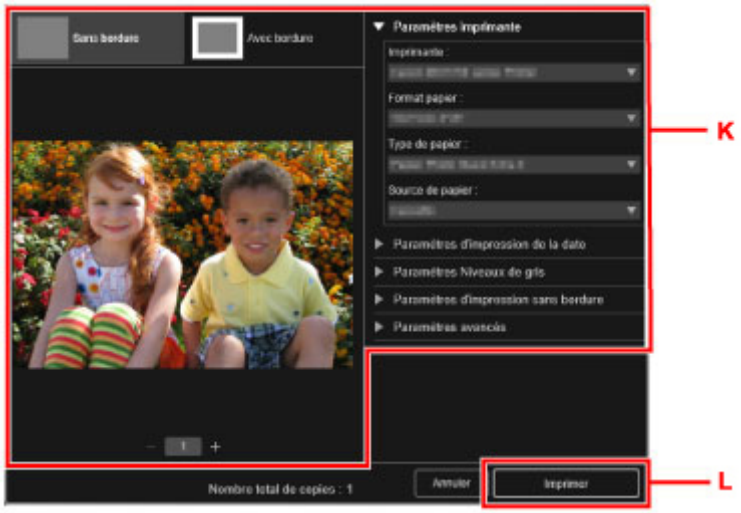

Pour macOS :

Cliquez sur **OK**, puis sur **Imprimer** lorsque le message de confirmation apparaît.

Remarque

- My Image Garden vous permet d'utiliser des images de diverses manières sur votre ordinateur, telles que des photos prises avec un appareil photo numérique.
  - Pour Windows :
    - Guide My Image Garden
  - Pour macOS :
    - Guide My Image Garden

Impression de photos à partir d'un smartphone ou d'une tablette

Cette section explique comment imprimer des photos avec Canon PRINT Inkjet/SELPHY.

Pour plus d'informations sur le téléchargement de Canon PRINT Inkjet/SELPHY, voir ci-dessous.

■ Impression facile à partir d'un smartphone ou d'une tablette avec Canon PRINT Inkjet/SELPHY

1. Ouvrez le support papier (A) et l'extension du support papier (B).

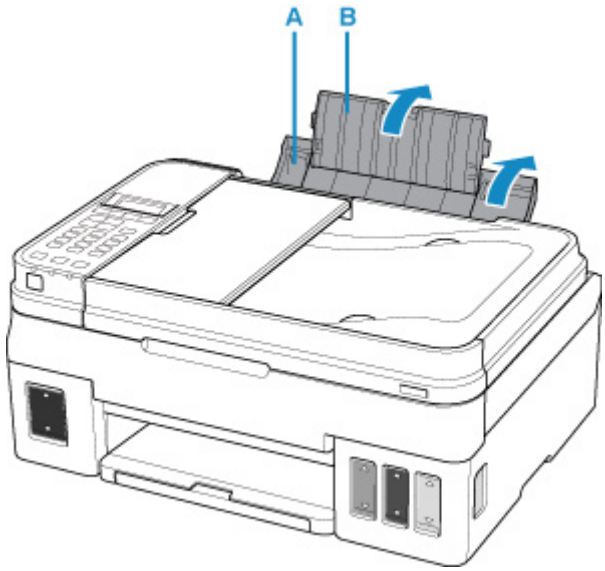

2. Tirez le bac de sortie papier (C), puis ouvrez l'extension du bac de sortie papier (D).

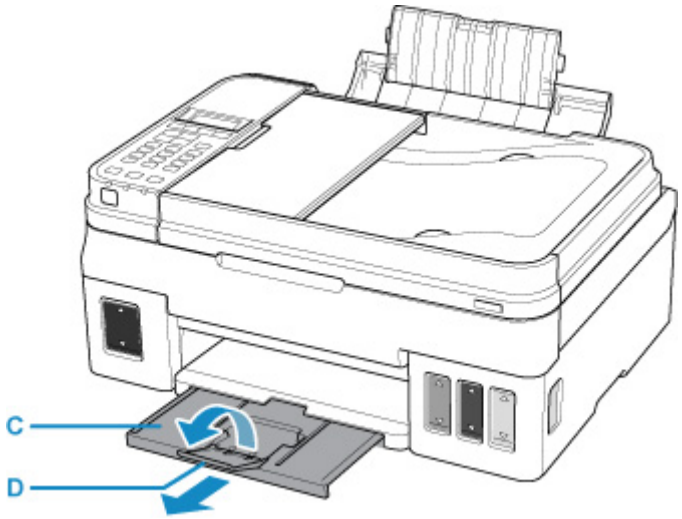

3. Chargez le papier AVEC LA FACE À IMPRIMER VERS LE HAUT.

4. Alignez les guides papier (E) avec la largeur du papier.

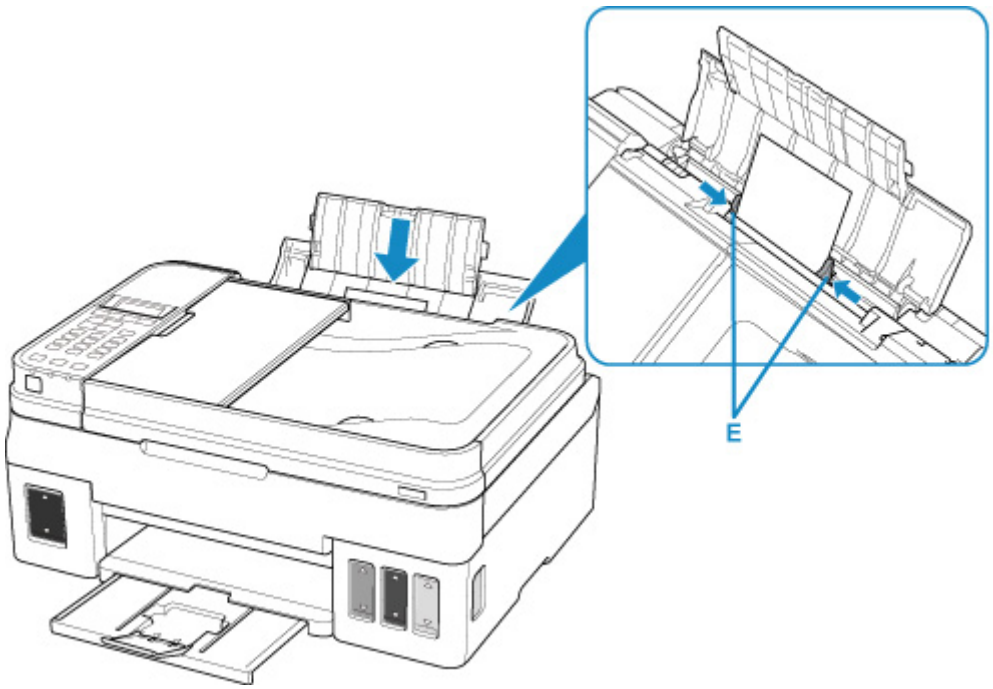

Une fois que vous avez chargé le papier dans le réceptacle arrière, l'écran d'enregistrement des informations sur le papier pour le réceptacle arrière s'affiche sur l'écran LCD.

5. Appuyez sur le bouton **OK**.

```
Enregistrer les informati
[OK]Suivant
```

6. Utilisez le bouton ◄ ► pour sélectionner la taille du papier chargé dans le réceptacle arrière, puis appuyez sur le bouton **OK**.

```
Format:◄  2L/13x18   ►
Type :    *Papier ordin
```

Remarque

- L'astérisque (*) sur l'écran LCDdésigne le paramètre actuel.

7. Utilisez le bouton ◄ ► pour sélectionner le type du papier chargé dans le réceptacle arrière, puis appuyez sur le bouton **OK**.

```
Format:    2L/13x18
Type :  ◄   Brillant   ►
```

8. Démarrez (Canon PRINT Inkjet/SELPHY) à partir de votre smartphone/tablette.

9. Sélectionnez **Impression photo** sur Canon PRINT Inkjet/SELPHY.

La liste des photos enregistrées sur votre smartphone/tablette s'affiche.

10. Sélectionnez une photo.

    Vous pouvez également sélectionner plusieurs photos en même temps.

11. Spécifiez le nombre de copies, le format du papier, etc.

12. Sélectionnez **Impression**.

Copie

Cette section explique comment placer des documents originaux et les copier sur du papier ordinaire.

1. Ouvrez le support papier (A) et l'extension du support papier (B).

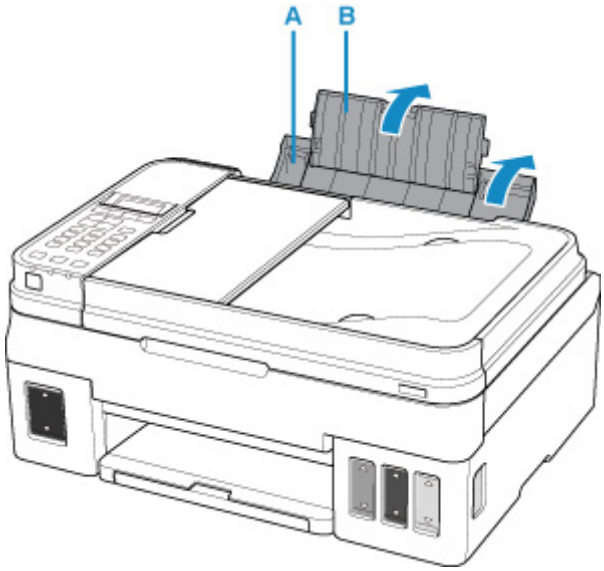

2. Tirez le bac de sortie papier (C), puis ouvrez l'extension du bac de sortie papier (D).

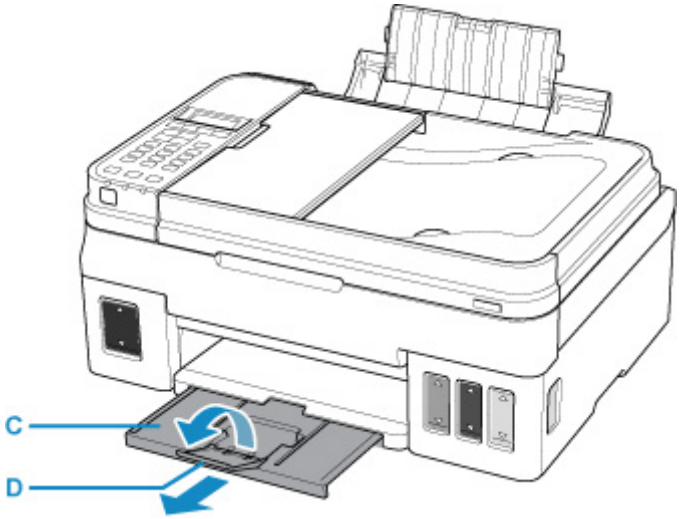

3. Chargez le papier AVEC LA FACE À IMPRIMER VERS LE HAUT.

4. Alignez les guides papier (E) avec la largeur du papier.

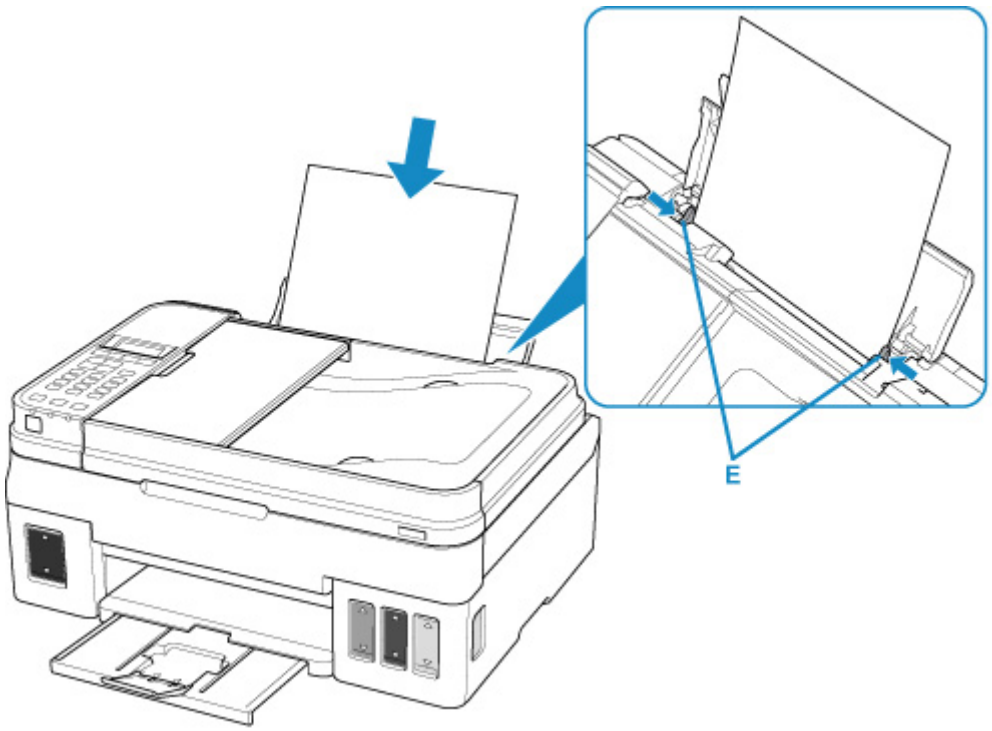

Une fois que vous avez chargé le papier dans le réceptacle arrière, l'écran d'enregistrement des informations sur le papier pour le réceptacle arrière s'affiche sur l'écran LCD.

5. Appuyez sur le bouton **OK**.

```
Enregistrer les informati
[OK]Suivant
```

6. Utilisez le bouton ◄ ► pour sélectionner la taille du papier chargé dans le réceptacle arrière, puis appuyez sur le bouton **OK**.

```
Format:◄      *A4      ►
Type :    *Papier ordin
```

Remarque

- L'astérisque (*) sur l'écran LCDdésigne le paramètre actuel.

7. Utilisez le bouton ◄ ► pour sélectionner le type du papier chargé dans le réceptacle arrière, puis appuyez sur le bouton **OK**.

```
Format:       *A4
Type :    *Papier ordin ►
```

8. Appuyez sur le bouton **COPIE (COPY)** (F).

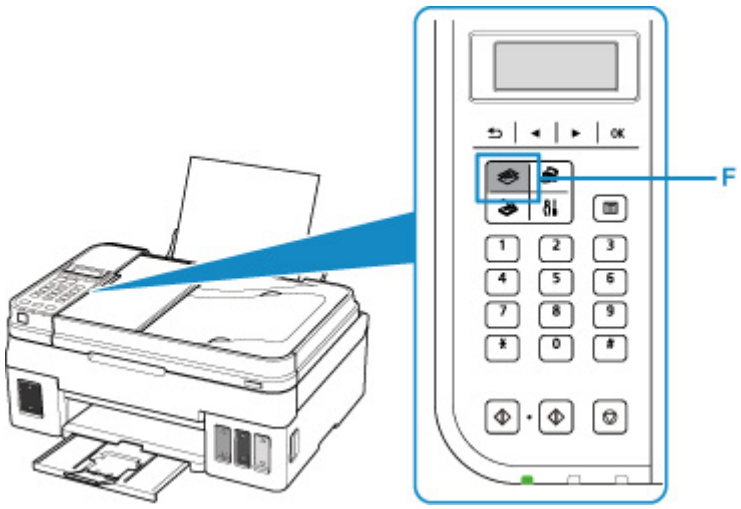

9. Ouvrez le capot du scanner (G).

10. Chargez l'original FACE À COPIER VERS LE BAS et alignez-le sur le repère d'alignement (H).

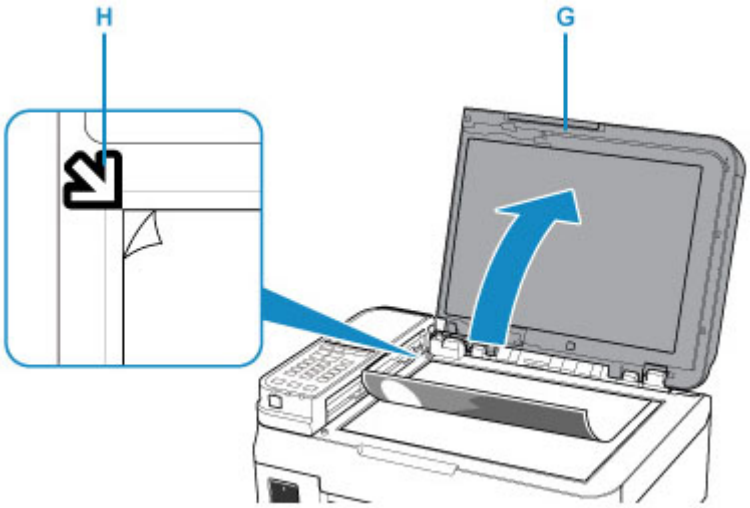

Remarque

- Pour copier deux documents (ou plus) en continu, chargez-les dans le CAD (chargeur automatique de documents).

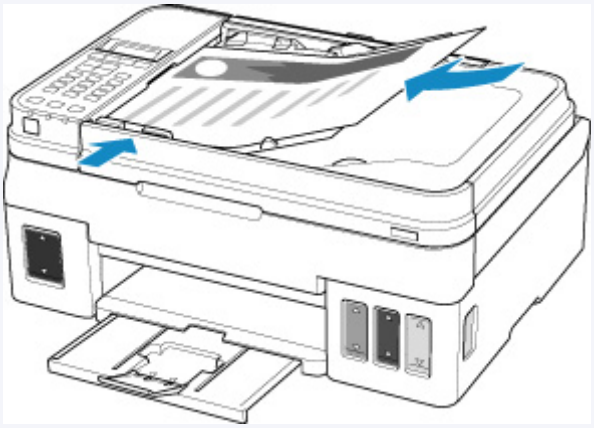

Chargement de documents dans le CAD (chargeur automatique de documents)

2. Fermez le capot du scanner.

3. Appuyez sur le bouton **Noir (Black)** (I) ou **Couleur (Color)** (J).

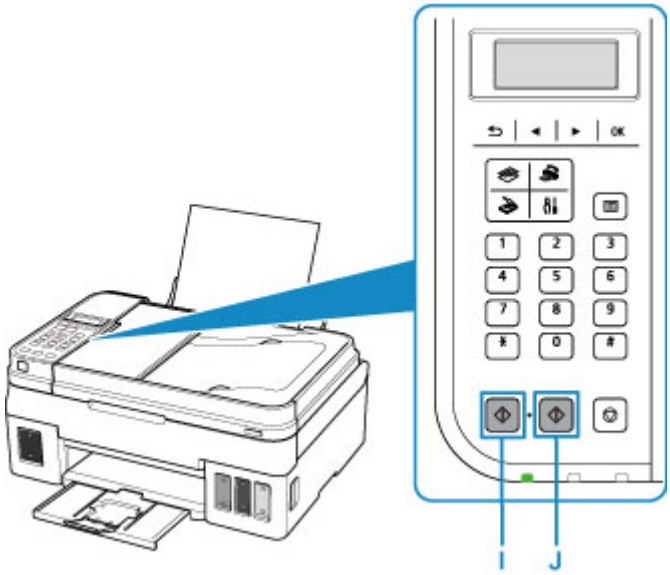

Important

- N'ouvrez pas le capot du scanner tant que la copie n'est pas terminée.

Remarque

- Votre imprimante est équipée de nombreuses autres fonctions utiles de copie.

  Copie

Télécopie

Pour faxer plusieurs documents en noir et blanc, procédez comme suit.

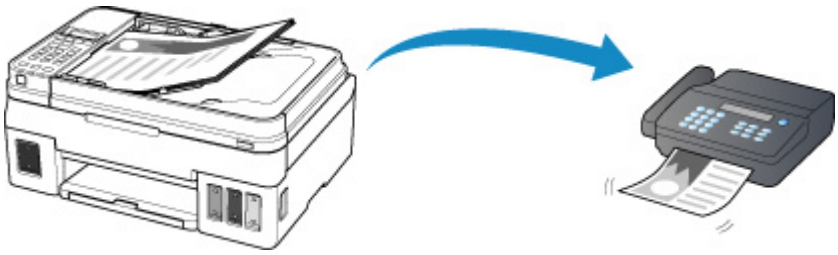

1. Ouvrez le plateau destiné aux documents (A).

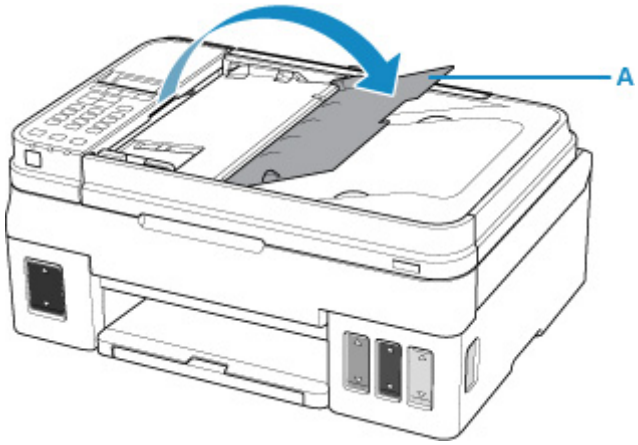

2. Chargez le document AVEC LA FACE À NUMÉRISER VERS LE HAUT.

3. Réglez le guide du document (B).

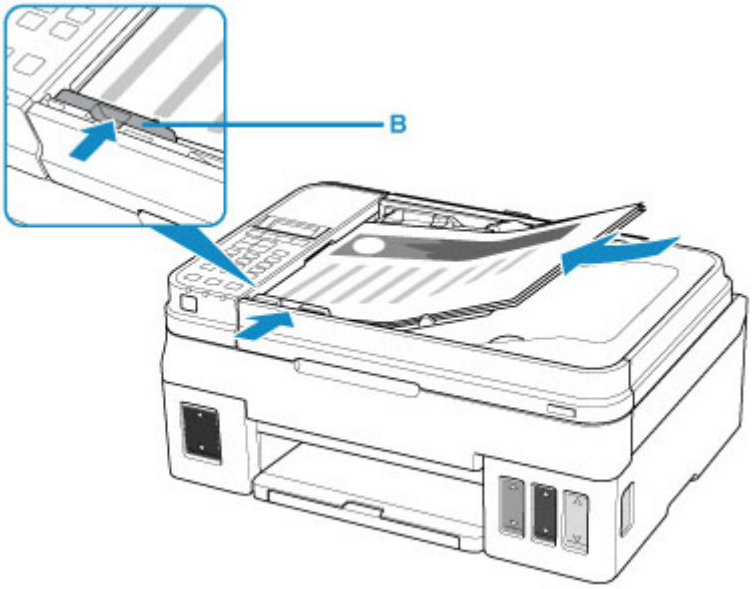

4. Appuyez sur le bouton **TÉLÉCOPIE (FAX)** (C).

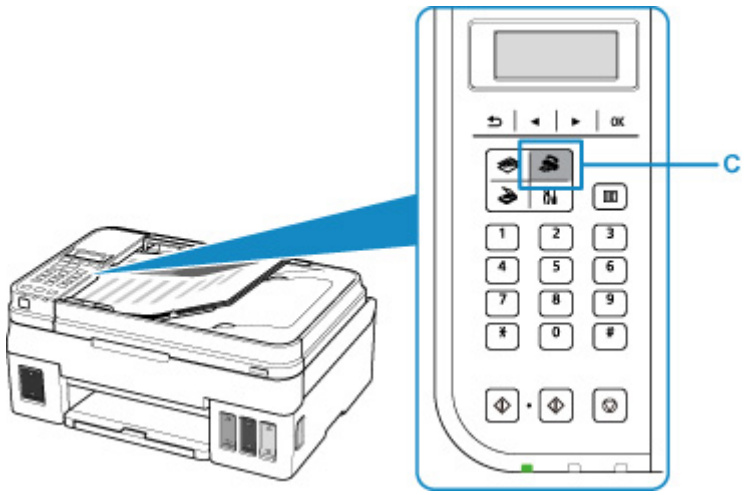

5. À l'aide des touches numériques (D), saisissez le numéro de fax.

6. Appuyez sur le bouton **Noir (Black)** (E).

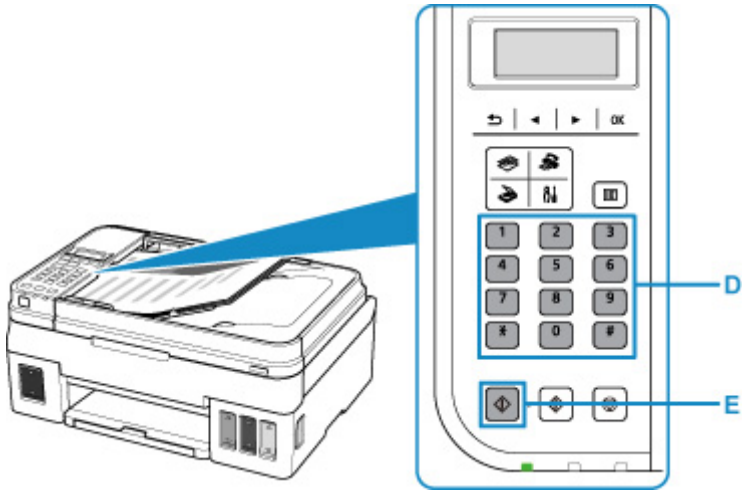

Remarque

- La machine est équipée de nombreuses autres fonctions de télécopie utiles.

  Télécopie

Réseau

Méthodes de connexion disponibles

Les méthodes de connexion suivantes sont disponibles sur l'imprimante.

- Connexion sans fil
  Connectez l'imprimante et les périphériques (par exemple, un ordinateur, un smartphone ou une tablette) par l'intermédiaire d'un routeur sans fil.

  Si vous disposez d'un routeur sans fil, il est conseillé de l'utiliser pour la connexion sans fil.

  - Les méthodes de connexion diffèrent selon le type de routeur sans fil.
  - Vous pouvez modifier les paramètres réseau tels que le SSID et le protocole de sécurité sur l'imprimante.
  - Lorsque la connexion entre un périphérique et un routeur sans fil est établie et que (icône Wi-Fi) s'affiche sur l'écran du périphérique, vous pouvez connecter celui-ci à l'imprimante via le routeur sans fil.
- Connexion directe sans fil
  Connectez l'imprimante et les périphériques (par exemple, un ordinateur, un smartphone ou une tablette) sans utiliser de routeur sans fil.

  - Lorsque vous utilisez l'imprimante avec la Connexion directe sans fil, la connexion Internet à partir de l'imprimante n'est pas disponible. Dans ce cas, il est impossible d'utiliser les services Web de l'imprimante.
  - Si un périphérique connecté à Internet via un routeur sans fil est connecté à l'imprimante en connexion directe sans fil, la connexion entre le périphérique et le routeur sans fil sera désactivée. Dans ce cas, la connexion du périphérique peut basculer automatiquement vers une connexion de données mobile en fonction de votre périphérique. Des droits de transmission relatifs à la connexion à Internet via une connexion de données mobile s'appliquent.
  - En connexion directe sans fil, vous pouvez connecter jusqu'à cinq périphériques simultanément. Si vous essayez de connecter un sixième périphérique, une erreur s'affiche. Si une erreur s'affiche, déconnectez un périphérique que vous n'utilisez pas et configurez à nouveau les paramètres.
  - Les paramètres réseau tels que le SSID et le protocole de sécurité sont spécifiés automatiquement.

Remarque

- Vous pouvez connecter l'imprimante et un ordinateur à l'aide d'un câble USB (connexion USB). Préparez un câble USB. Pour plus d'informations, reportez-vous à la section Connexion à un autre ordinateur via un réseau local/Modification de la méthode de connexion (USB remplacé par réseau local).

Paramètres/Configuration de connexion réseau

Procédez à la configuration de la connexion pour l'imprimante et l'ordinateur, le smartphone ou la tablette.

Pour plus d'information sur la procédure de configuration, cliquez ici.

Modification des paramètres réseau

Voir ci-dessous pour modifier les paramètres de connexion de l'imprimante et de l'ordinateur, du smartphone ou de la tablette.

- Pour modifier la méthode de connexion réseau :
  - Méthode de reconfiguration de connexion au réseau sans fil
  - Modification du mode de connexion
- Pour ajouter un ordinateur, un smartphone ou une tablette à l'imprimante :
  - Connexion à un autre ordinateur via un réseau local/Modification de la méthode de connexion (USB remplacé par réseau local)
- Pour utiliser la connexion directe sans fil temporairement :
  - Impression/numérisation en connexion directe sans fil

IJ Network Device Setup Utility

IJ Network Device Setup Utility vérifie ou diagnostique les paramètres de l'imprimante et de l'ordinateur ; il en restaure l'état en cas d'erreur liée à la connexion réseau. Sélectionnez un lien ci-dessous pour télécharger IJ Network Device Setup Utility.

- Pour Windows
- Pour macOS

- Configuration/Modification des paramètres réseau (Windows)

  Pour Windows, vous pouvez utiliser IJ Network Device Setup Utility pour configurer les paramètres réseau.

  - IJ Network Device Setup Utility (Windows)
- Établissement de diagnostics et réparation des paramètres réseau (Windows/macOS)

  Vous pouvez utiliser IJ Network Device Setup Utility pour diagnostiquer ou réparer les paramètres réseau.

  - Pour Windows :
    - IJ Network Device Setup Utility (Windows)
  - Pour macOS :
    - IJ Network Device Setup Utility (macOS)

Astuces sur la connexion réseau

Les informations ci-dessous vous proposent quelques astuces sur l'utilisation de l'imprimante via une connexion réseau.

- Astuces sur la connexion réseau
- Gestion la configuration de l'imprimante à l'aide d'un navigateur Web

Dépannage

Reportez-vous à la section Paramètres réseau et problèmes courants pour plus d'informations sur le dépannage d'une connexion réseau.

Remarque/Restriction

Voir ci-dessous pour plus d'informations.

- Restrictions liées aux paramètres réseau
  - Restrictions
- Remarques lorsque vous imprimez à l'aide d'un service Web :
  - Note relative à l'impression de service Web

Restrictions

Lorsque vous connectez un périphérique alors qu'un autre périphérique (par exemple, un ordinateur) est déjà connecté à l'imprimante, utilisez la même méthode de connexion.
Si vous utilisez une méthode différente, la connexion du périphérique en cours d'utilisation sera désactivée.

La connexion avec un réseau filaire ne peut pas être activée sur des imprimantes ne prenant pas en charge ce type de connexion.

Connecter via un routeur sans fil

- Assurez-vous que votre périphérique et le routeur sans fil sont connectés. Pour plus d'informations sur la procédure de vérification des paramètres, reportez-vous au manuel fourni avec le routeur sans fil ou contactez le fabricant.
  Si un périphérique est déjà connecté à l'imprimante sans routeur sans fil, reconnectez-le via un routeur sans fil.
- La configuration, les fonctions de routeur, les procédures de configuration et les paramètres de sécurité des routeurs sans fil varient selon l'environnement de votre système. Pour plus d'informations, consultez le manuel de votre routeur sans fil ou contactez le fabricant.
- Cette imprimante ne prend pas en charge le mode IEEE802.11ac. Les modes IEEE802.11a et IEEE802.11n (5 GHz) ne sont pas pris en charge dans toutes les régions ou tous les pays. Vérifiez si votre périphérique prend en charge le mode IEEE802.11n, IEEE802.11g, IEEE802.11b ou IEEE802.11a.
- Si votre périphérique est configuré en mode « IEEE802.11n seul », WEP ou TKIP ne peut pas être utilisé comme protocole de sécurité. Choisissez pour votre périphérique un autre protocole de sécurité que WEP et TKIP ou sélectionnez un autre paramètre que « IEEE802.11n seul ».
  La connexion entre votre périphérique et le routeur sans fil sera temporairement désactivée pendant les modifications de paramètre. Ne passez pas à l'écran suivant de ce guide tant que la configuration n'est pas terminée.
- Pour une utilisation dans un environnement de bureau, consultez votre administrateur de réseau.
- Notez que si vous vous connectez à un réseau non protégé par des mesures de sécurité, vos informations personnelles risquent d'être divulguées à une tierce partie.

Connexion directe

Important

- Si un périphérique est connecté à Internet via un routeur sans fil, et que vous le connectez ensuite à l'imprimante en mode Connexion directe, la connexion existante entre le périphérique et le routeur sans fil sera désactivée. Dans ce cas, la connexion du périphérique peut basculer automatiquement vers une connexion de données mobile en fonction de votre périphérique. Lorsque vous vous connectez à Internet via une connexion de données mobile, des frais peuvent vous être facturés en fonction de votre contrat.
  - Lorsque vous connectez un périphérique et l'imprimante via Connexion directe sans fil, les informations de connexion seront sauvegardées dans les paramètres Wi-Fi. Le périphérique a peut-être été connecté automatiquement à l'imprimante, même après avoir été déconnecté et reconnecté à un autre routeur sans fil.
  - Pour éviter toute connexion automatique à l'imprimante en mode Connexion directe sans fil, modifiez le mode de connexion après avoir utilisé l'imprimante ou désactivez la connexion

automatique dans les paramètres Wi-Fi du périphérique.
Pour plus d'informations sur les procédures de vérification ou de modification des paramètres du routeur sans fil, reportez-vous au manuel fourni avec le routeur sans fil ou contactez le fabricant.

- Si vous connectez un périphérique et l'imprimante via Connexion directe sans fil, la connexion Internet peut devenir non disponible en fonction de votre environnement. Dans ce cas, il est impossible d'utiliser les services Web de l'imprimante.
- En mode Connexion directe sans fil, vous pouvez connecter jusqu'à cinq périphériques simultanément. Si vous essayez de connecter un sixième périphérique, une erreur s'affiche.
  Si une erreur s'affiche, déconnectez un périphérique qui n'utilise pas l'imprimante, puis configurez à nouveau les paramètres.
- Les périphériques connectés à l'imprimante en mode Connexion directe sans fil ne peuvent pas communiquer entre eux.
- Les mises à jour du micrologiciel pour l'imprimante ne sont pas disponibles si vous utilisez Connexion directe sans fil.
- Lorsqu'un périphérique a été connecté à l'imprimante sans routeur sans fil et que vous voulez le configurer à nouveau en utilisant la même méthode de connexion, commencez par le déconnecter. Désactivez la connexion entre le périphérique et l'imprimante dans l'écran des paramètres Wi-Fi.

Astuces sur la connexion réseau

- Paramètres de réseau par défaut
- Une autre imprimante portant ce nom a été trouvée
- Connexion à un autre ordinateur via un réseau local/Modification de la méthode de connexion (USB remplacé par réseau local)
- Impression des paramètres de réseau
- Méthode de reconfiguration de connexion au réseau sans fil

Paramètres de réseau par défaut

Valeurs par défaut de connexion réseau

Élément	Par défaut
Changer réseau	Réseau sans fil actif
SSID	BJNPSETUP
Sécurité du réseau sans fil	Désactiver
Adresse IP (IPv4)	Configuration automatique
Adresse IP (IPv6)	Configuration automatique
Définir nom d'imprimante*	XXXXXXXXXXXX
Activer/désactiver IPv6	Activer
Activer/désactiver WSD	Activer
Paramètre délai d'attente	15 minutes
Activer/désactiver Bonjour	Activer
Nom du service	Canon G4010 series
Paramètre protocole LPR	Activer
Protocole RAW	Activer
LLMNR	Active

(« XX » représente des caractères alphanumériques.)

* La valeur par défaut dépend de l'imprimante. Vérifiez la valeur à l'aide du panneau de contrôle.

Paramètres réseau

Valeurs par défaut de connexion directe sans fil

Élément	Par défaut
SSID (Identifiant pour la connexion directe sans fil)	DIRECT-abXX-G4010series *1
Mot de passe	YYYYYYYYYY *2
Méthode de sécurité	**WPA2-PSK (AES)**
Nom pér. dir. ss fil	ZZZZZZ-G4010series *3
Confirmer demande	Affiché

*1 « ab » est spécifié au hasard et « XX » représente les deux derniers chiffres de l'adresse MAC de l'imprimante. (Cette valeur est spécifiée lorsque l'imprimante est mise sous tension pour la première fois.)

*2 Le mot de passe est spécifié automatiquement lorsque l'imprimante est mise sous tension pour la première fois.

*3 « ZZZZZZ » représente les six derniers chiffres de l'adresse MAC de l'imprimante.

Une autre imprimante portant ce nom a été trouvée

Lorsque l'imprimante est détectée pendant la configuration, d'autres imprimantes portant le même nom peuvent apparaître dans l'écran de résultats.

Sélectionnez une imprimante en comparant les paramètres de l'imprimante avec ceux figurant sur l'écran des résultats de la détection.

- Pour Windows :

  Vérifiez l'adresse MAC ou le numéro de série de l'imprimante pour sélectionner l'imprimante correcte à partir des résultats.

- Pour macOS :

  Les noms d'imprimante s'affichent avec l'adresse MAC ajoutée à la fin ou sous la forme du nom d'imprimante spécifié par Bonjour.

  Vérifiez les identifiants tels que l'adresse MAC, le nom de l'imprimante spécifié par Bonjour et le numéro de série de l'imprimante pour sélectionner l'imprimante parmi celles qui figurent dans la liste.

Remarque

- Le numéro de série risque de ne pas s'afficher sur l'écran des résultats.

Pour vérifier l'adresse MAC et le numéro de série de l'imprimante, imprimez les informations de configuration réseau.

Impression des paramètres de réseau

Remarque

- Vous pouvez vérifier le numéro de série en l'affichant sur l'écran LCD.

  Infos système

Connexion à un autre ordinateur via un réseau local/Modification de la méthode de connexion (USB remplacé par réseau local)

- Pour Windows :
- Pour macOS :

Pour Windows :

Pour connecter un nouvel ordinateur à l'imprimante sur un réseau local, ou remplacer la connexion USB par la connexion en réseau local, procédez à la configuration à l'aide du CD-ROM d'installation ou à partir de la page Web.

Pour macOS :

Pour connecter un nouvel ordinateur à l'imprimante via le réseau local ou remplacer la méthode de connexion USB par la méthode de connexion en réseau local, procédez à la configuration à partir de la page Web.

Impression des paramètres de réseau

Utilisez le panneau de contrôle pour imprimer les paramètres de réseau actuels de l'imprimante.

Important

- La copie imprimée des paramètres de réseau contient des informations importantes sur votre réseau. Conservez-la soigneusement.

1. Assurez-vous que l'imprimante est sous tension.

2. Chargez deux feuilles de papier ordinaire de format A4 ou Lettre.

3. Appuyez sur le bouton **Configuration (Setup)**.

   L'écran **Menu Configuration** s'affiche.

4. Sélectionnez **Param. périphérique** et appuyez sur le bouton **OK**.

5. Sélectionnez **Paramètres réseau** et appuyez sur le bouton **OK**.

6. Sélectionnez **Imp. info. param rés.** et appuyez sur le bouton **OK**.

   L'imprimante commence à imprimer les informations relatives à la configuration réseau.

   Les informations suivantes relatives à la configuration réseau de l'imprimante sont imprimées. (Certaines valeurs de paramètres ne sont pas affichées en fonction des paramètres de l'imprimante .)

Numéro d'élément	Élément	Description	Paramètre
1	Product Information	Informations sur le produit	–
1-1	Product Name	Nom du produit	XXXXXXXX
1-2	ROM Version	Version ROM	XXXXXXXX
1-3	Serial Number	Numéro de série	XXXXXXXX
2	Network Diagnostics	Diagnostics de réseau	—
2-1	Diagnostic Result	Résultat du diagnostic	XXXXXXXX
2-2	Result Codes	Codes de résultat	XXXXXXXX
2-3	Result Code Details	Détails du code de résultat	http://canon.com/ijnwt
3	Wireless LAN	Réseau sans fil	Enable/Disable
3-2	Infrastructure	Infrastructure	Enable/Disable

3-2-1	Signal Strength	Puissance du signal	0 - 100 [%]
3-2-2	Link Quality	Qualité de la liaison	0 - 100 [%]
3-2-3	Frequency	Fréquence	XX (GHz)
3-2-4	MAC Address	Adresse MAC	XX:XX:XX:XX:XX:XX
3-2-5	Connection	État de la connexion	Active/Inactive
3-2-6	SSID	SSID	SSID réseau sans fil
3-2-7	Channel	Canal	XX (1 - 13)
3-2-8	Encryption	Méthode de cryptage	None/WEP/TKIP/AES
3-2-9	WEP Key Length	Longueur de clé WEP (bits)	Inactive/128/64
3-2-10	Authentication	Méthode d'authentification	None/auto/open/shared/WPA-PSK/WPA2-PSK
3-2-11	TCP/IPv4	TCP/IPv4	Enable
3-2-12	IP Address	Adresse IP	XXX.XXX.XXX.XXX
3-2-13	Subnet Mask	Masque de sous-réseau	XXX.XXX.XXX.XXX
3-2-14	Default Gateway	Passerelle par défaut	XXX.XXX.XXX.XXX
3-2-15	TCP/IPv6	TCP/IPv6	Enable/Disable
3-2-16	Link Local Address	Adresse du lien local	XXXX:XXXX:XXXX:XXXX XXXX:XXXX:XXXX:XXXX
3-2-17	Link Local Prefix Length	Longueur du préfixe du lien local	XXX
3-2-18	Stateless Address1	Adresse statique 1	XXXX:XXXX:XXXX:XXXX XXXX:XXXX:XXXX:XXXX
3-2-19	Stateless Prefix Length1	Longueur du préfixe statique 1	XXX
3-2-20	Stateless Address2	Adresse statique 2	XXXX:XXXX:XXXX:XXXX XXXX:XXXX:XXXX:XXXX
3-2-21	Stateless Prefix Length2	Longueur du préfixe statique 2	XXX
3-2-22	Stateless Address3	Adresse statique 3	XXXX:XXXX:XXXX:XXXX XXXX:XXXX:XXXX:XXXX
3-2-23	Stateless Prefix Length3	Longueur du préfixe statique 3	XXX

3-2-24	Stateless Address4	Adresse statique 4	XXXX:XXXX:XXXX:XXXX XXXX:XXXX:XXXX:XXXX
3-2-25	Stateless Prefix Length4	Longueur du préfixe statique 4	XXX
3-2-26	Default Gateway1	Passerelle par défaut 1	XXXX:XXXX:XXXX:XXXX XXXX:XXXX:XXXX:XXXX
3-2-27	Default Gateway2	Passerelle par défaut 2	XXXX:XXXX:XXXX:XXXX XXXX:XXXX:XXXX:XXXX
3-2-28	Default Gateway3	Passerelle par défaut 3	XXXX:XXXX:XXXX:XXXX XXXX:XXXX:XXXX:XXXX
3-2-29	Default Gateway4	Passerelle par défaut 4	XXXX:XXXX:XXXX:XXXX XXXX:XXXX:XXXX:XXXX
3-2-33	IPsec	Paramètre IPsec	Active
3-2-34	Security Protocol	Méthode de sécurité	ESP/ESP & AH/AH
3-3	Wireless Direct	Mode de fonctionnement pour la Connexion directe sans fil	Enable/Disable
3-3-1	MAC Address	Adresse MAC	XX:XX:XX:XX:XX:XX
3-3-2	Connection	État de la connexion	Active/Inactive
3-3-3	SSID	SSID	SSID de connexion directe sans fil
3-3-4	Password	Mot de passe	Mot de passe de connexion directe sans fil (10 caractères alphanumériques)
3-3-5	Channel	Canal	3
3-3-6	Encryption	Méthode de cryptage	AES
3-3-7	Authentication	Méthode d'authentification	WPA2-PSK
3-3-8	TCP/IPv4	TCP/IPv4	Enable
3-3-9	IP Address	Adresse IP	XXX.XXX.XXX.XXX
3-3-10	Subnet Mask	Masque de sous-réseau	XXX.XXX.XXX.XXX
3-3-11	Default Gateway	Passerelle par défaut	XXX.XXX.XXX.XXX
3-3-12	TCP/IPv6	TCP/IPv6	Enable/Disable
3-3-13	Link Local Address	Adresse du lien local	XXXX:XXXX:XXXX:XXXX XXXX:XXXX:XXXX:XXXX

3-3-14	Link Local Prefix Length	Longueur du préfixe du lien local	XXX
3-3-15	IPsec	Paramètre IPsec	Active
3-3-16	Security Protocol	Méthode de sécurité	–
5	Other Settings	Autres paramètres	–
5-1	Printer Name	Nom d'imprimante	Nom de l'imprimante (15 caractères alphanumériques maximum)
5-2	Wireless Direct Dev-Name	Nom du périphérique pour la connexion directe sans fil	Nom du périphérique pour la connexion directe sans fil (32 caractères alphanumériques au maximum)
5-4	WSD Printing	Paramètre d'impression WSD	Enable/Disable
5-5	WSD Timeout	Délai d'attente	1/5/10/15/20 [min]
5-6	LPD Printing	Paramètre d'impression LPD	Enable/Disable
5-7	RAW Printing	Paramètre d'impression RAW	Enable/Disable
5-9	Bonjour	Paramètre Bonjour	Enable/Disable
5-10	Bonjour Service Name	Nom du service Bonjour	Nom du service Bonjour (52 caractères alphanumériques maximum)
5-11	LLMNR	Paramètre LLMNR	Enable/Disable
5-12	SNMP	Paramètre SNMP	Enable/Disable
5-14	DNS Server	Obtenir l'adresse du serveur DNS automatiquement	Auto/Manual
5-15	Primary Server	Adresse du serveur principal	XXX.XXX.XXX.XXX
5-16	Secondary Server	Adresse du serveur secondaire	XXX.XXX.XXX.XXX
5-17	Proxy Server	Paramètre du serveur proxy	Enable/Disable
5-18	Proxy Address	Adresse proxy	XXXXXXXXXXXXXXXXXXXX
5-19	Proxy Port	Spécification de port du proxy	1 - 65535

5-20	Cert. Fingerprt(SHA-1)	Empreinte digitale de certificat (SHA-1)	XXXXXXXX XXXXXXXX XXXXXXXX XXXXXXXX XXXXXXXX
5-21	Cert. Fingerprt(SHA-256)	Empreinte digitale de certificat (SHA-256)	XXXXXXXX XXXXXXXX XXXXXXXX XXXXXXXX XXXXXXXX XXXXXXXX XXXXXXXX XXXXXXXX

(« XX » représente des caractères alphanumériques.)

Méthode de reconfiguration de connexion au réseau sans fil

Suivez l'une des procédures ci-dessous pour modifier la méthode de connexion au réseau sans fil (infrastructure ou connexion directe sans fil).

- **Pour Windows :**
  - Procédez à nouveau à la configuration à partir du CD-ROM d'installation ou à partir de la page Web.
  - Spécifiez les paramètres dans l'écran **Paramètres réseau** sur IJ Network Device Setup Utility.

Important

- Avant de définir les paramètres à l'aide de IJ Network Device Setup Utility, activez le mode de connexion facile sans fil sur l'imprimante en procédant comme suit.
  1. Assurez-vous que l'imprimante est sous tension.
  2. Appuyez sur le bouton **Configuration (Setup)**.

     L'écran **Menu Configuration** s'affiche.
  3. Sélectionnez **Config. du rés. ss fil** et appuyez sur le bouton **OK**.
  4. Sélectionnez **Connex. facile ss fil** et appuyez sur le bouton **OK**.

     Suivez les instructions qui s'affichent sur votre smartphone ou votre tablette.
  5. Si le message indiquant que la configuration est terminée s'affiche, appuyez sur le bouton **OK**.

- **Pour macOS :**

  Procédez à nouveau à la configuration à partir de la page Web.

Gestion du papier, des originaux, des Cartouches d'encre, etc.

- Chargement du papier
- Chargement des originaux
- Rechargement des Cartouches d'encre

Chargement du papier

- Chargement de papier ordinaire/photo
- Chargement des enveloppes

Chargement de papier ordinaire/photo

Vous pouvez charger du papier ordinaire ou du papier photo.

Important

- Si vous coupez du papier ordinaire pour obtenir un format plus petit, par exemple 10 x 15 cm (4 x 6 pouces), 13 x 18 cm (5 x 7 pouces), 127 x 127 mm ou un format carte de visite, pour effectuer une impression test, des bourrages papier peuvent se produire.

Remarque

- Nous recommandons l'utilisation de papier photo Canon pour l'impression de photos.

  Pour plus d'informations sur le papier Canon d'origine, reportez-vous à la section Types de support pris en charge.

- Vous pouvez utiliser du papier pour copies classique ou du papier Canon Red Label Superior WOP111/ Canon Océ Office Colour SAT213.

  Pour le format et le grammage à utiliser avec l'imprimante, reportez-vous à la section Types de support pris en charge.

1. Préparez le papier.

   Alignez les bords du papier. Si le papier est gondolé, aplanissez-le.

   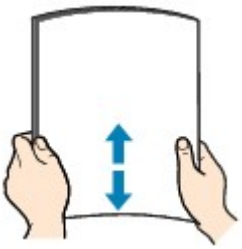

   ### Remarque

   - Alignez avec précision les bords du papier avant de le charger. Si vous chargez du papier sans en aligner les bords, vous risquez de provoquer un bourrage.
   - Si le papier est gondolé, prenez les côtés gondolés et recourbez-les soigneusement dans le sens opposé de manière à aplanir totalement le papier.

     Pour plus d'informations sur l'aplanissement du papier gondolé, reportez-vous à Contrôle 3 dans Le papier est taché / La surface imprimée est rayée.

2. Chargez le papier.

   1. Ouvrez le support papier (A) et l'extension du support papier (B).

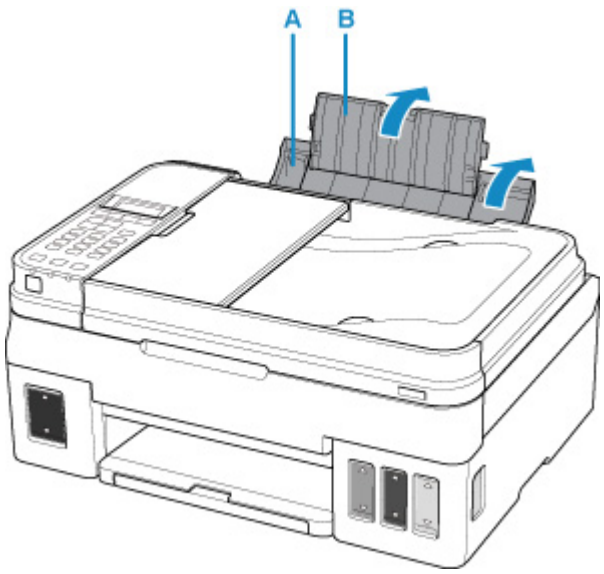

2. Tirez le bac de sortie papier (C), puis ouvrez l'extension du bac de sortie papier (D).

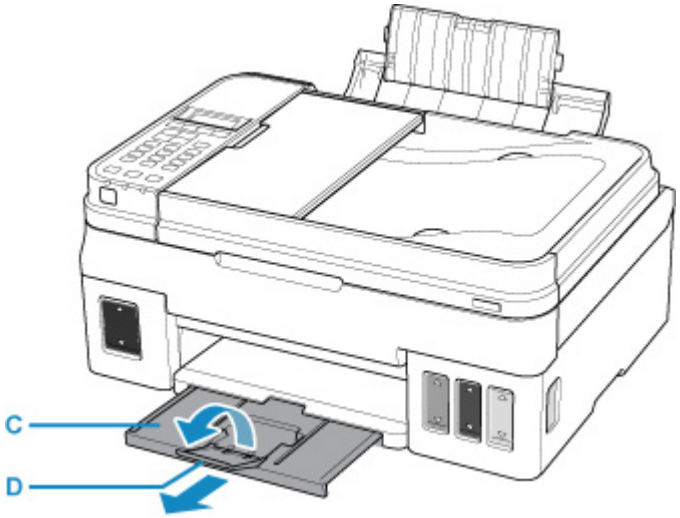

3. Chargez le papier AVEC LA FACE À IMPRIMER VERS LE HAUT.

4. Alignez les guides papier (E) avec la largeur du papier.

   Ne faites pas glisser les guides papier avec trop de force contre le papier. Cela pourrait provoquer des problèmes d'alimentation du papier.

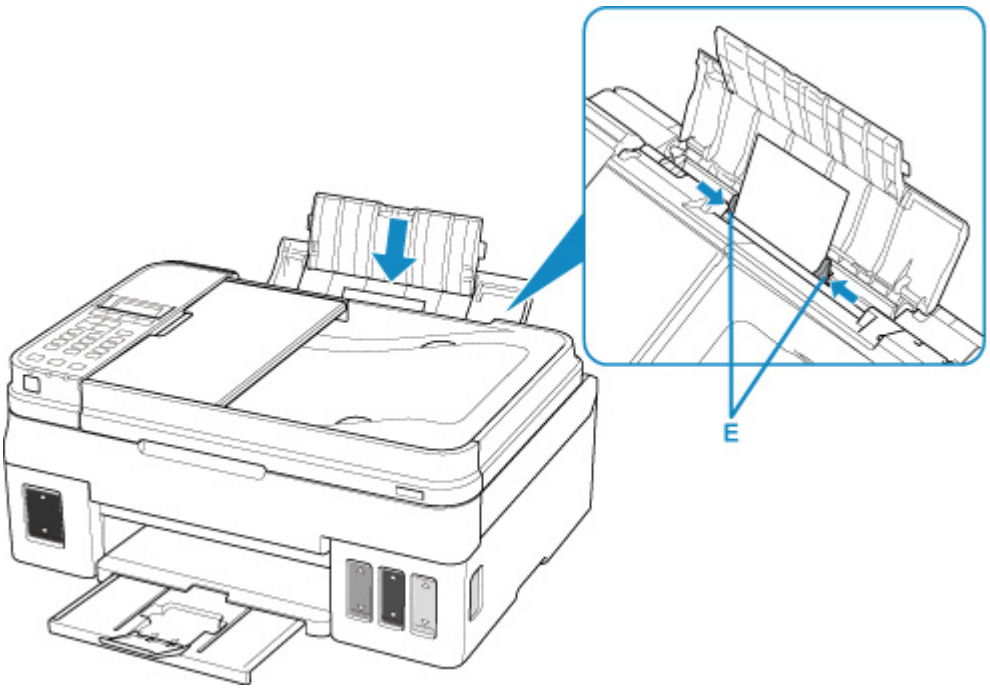

Important

- Disposez toujours le papier en orientation portrait (F). Le chargement du papier en orientation paysage (G) peut entraîner des bourrages.

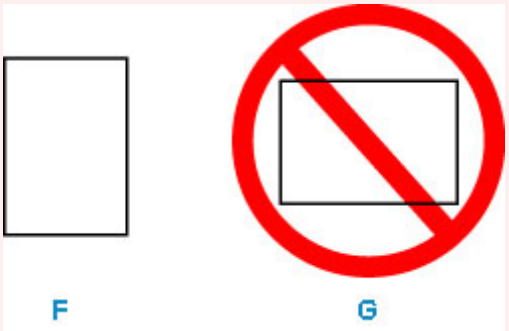

Remarque

- Vérifiez que la pile de papier chargée ne dépasse pas le repère de la limite de chargement (H).

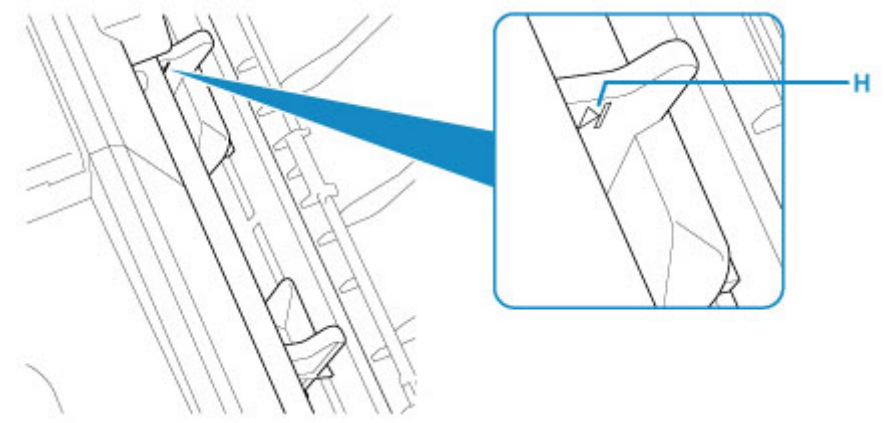

Une fois que vous avez chargé le papier dans le réceptacle arrière, l'écran d'enregistrement des informations sur le papier pour le réceptacle arrière s'affiche sur l'écran LCD.

5. Appuyez sur le bouton **OK**.

```
Enregistrer les informati
[OK]Suivant
```

6. Utilisez le bouton ◄ ► pour sélectionner la taille du papier chargé dans le réceptacle arrière, puis appuyez sur le bouton **OK**.

```
Format:◄  2L/13x18  ►
Type :    *Papier ordin
```

Remarque

- L'astérisque (*) sur l'écran LCDdésigne le paramètre actuel.

7. Utilisez le bouton ◄ ► pour sélectionner le type du papier chargé dans le réceptacle arrière, puis appuyez sur le bouton **OK**.

```
Format:    2L/13x18
Type :  ◄   Brillant   ►
```

Remarque

- Lors de l'impression, sélectionnez la taille et le type du papier chargé dans l'écran des paramètres d'impression de l'ordinateur.
  - Il existe différents types de papier : papier à surface spéciale pour l'impression de photos en qualité optimale et papier convenant pour l'impression de documents. Chaque type de support propose des paramètres prédéfinis (utilisation et projection de l'encre, distance des buses, etc.) de façon que vous puissiez imprimer sur chaque type de support avec une qualité d'image optimale. Des paramètres de papier incorrects peuvent réduire la qualité des couleurs ou provoquer des rayures sur la surface imprimée. Si vous remarquez des bavures ou des couleurs irrégulières, affinez le paramètre de qualité d'impression et recommencez l'impression.

Chargement des enveloppes

Vous pouvez charger des enveloppes de format DL et Com 10.

L'adresse subit une rotation automatique et s'imprime dans le sens de l'enveloppe, les paramètres étant correctement définis sur l'ordinateur.

Important

- L'impression des enveloppes à partir du panneau de contrôle n'est pas prise en charge.
- N'utilisez pas les enveloppes suivantes : elles risqueraient de provoquer des bourrages papier de l'imprimante ou un dysfonctionnement de l'imprimante.
  - Enveloppes à surface embossée ou traitée
  - Enveloppes à double rabat
  - Enveloppes dont les rabats gommés sont déjà humides et prêts à être collés

1. Préparez les enveloppes.
   - Appuyez sur les quatre coins et sur les bords des enveloppes pour les aplanir.

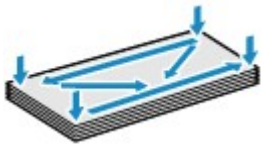

   - Si les enveloppes sont gondolées, prenez-les par les coins opposés et recourbez-les doucement dans le sens opposé.

   - Si le rabat de l'enveloppe est gondolé, aplanissez-le.
   - Utilisez un stylo ou un objet du même type pour aplanir le premier bord dans le sens d'insertion et accentuer le pli.

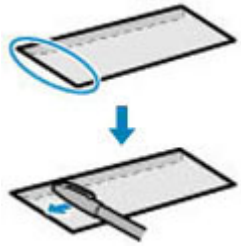

Les illustrations ci-dessus présentent une vue latérale du premier bord de l'enveloppe.

Important

- Les enveloppes peuvent provoquer des bourrages papier dans l'imprimante si elles ne sont pas planes ou si les bords ne sont pas alignés. Assurez-vous que la courbure ou le gonflement ne dépasse pas 3 mm (0,12 pouce).

2. Chargez les enveloppes.

   1. Ouvrez le support papier (A) et l'extension du support papier (B).

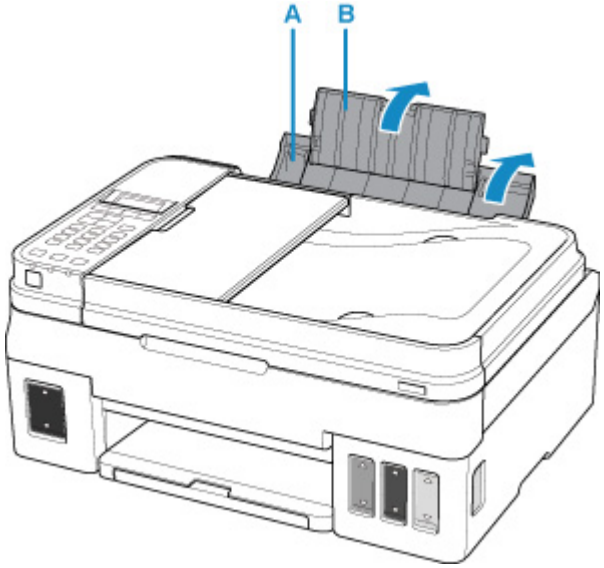

   2. Tirez le bac de sortie papier (C), puis ouvrez l'extension du bac de sortie papier (D).

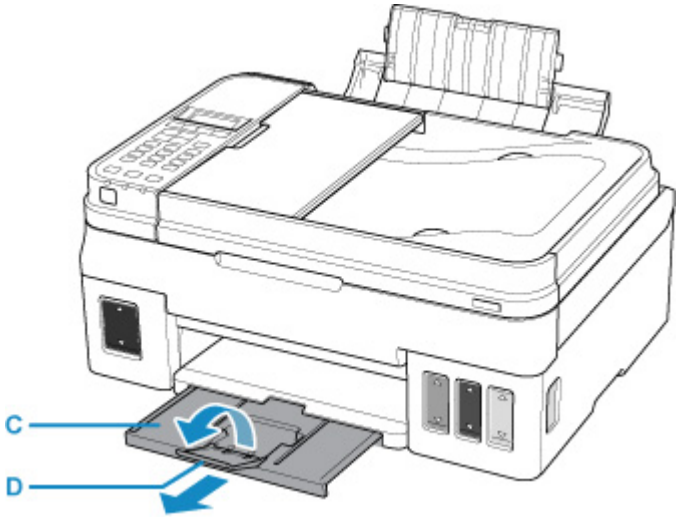

   3. Chargez les enveloppes AVEC LA FACE À IMPRIMER VERS LE HAUT.

      Vous pouvez charger jusqu'à 10 enveloppes à la fois.

      Pliez le rabat de l'enveloppe et chargez l'enveloppe en orientation portrait, le côté de l'adresse vers le haut.

4. Alignez les guides papier (E) avec la largeur de l'enveloppe.

   Ne faites pas glisser les guides papier avec trop de force contre les enveloppes. Cela pourrait provoquer des problèmes d'alimentation des enveloppes.

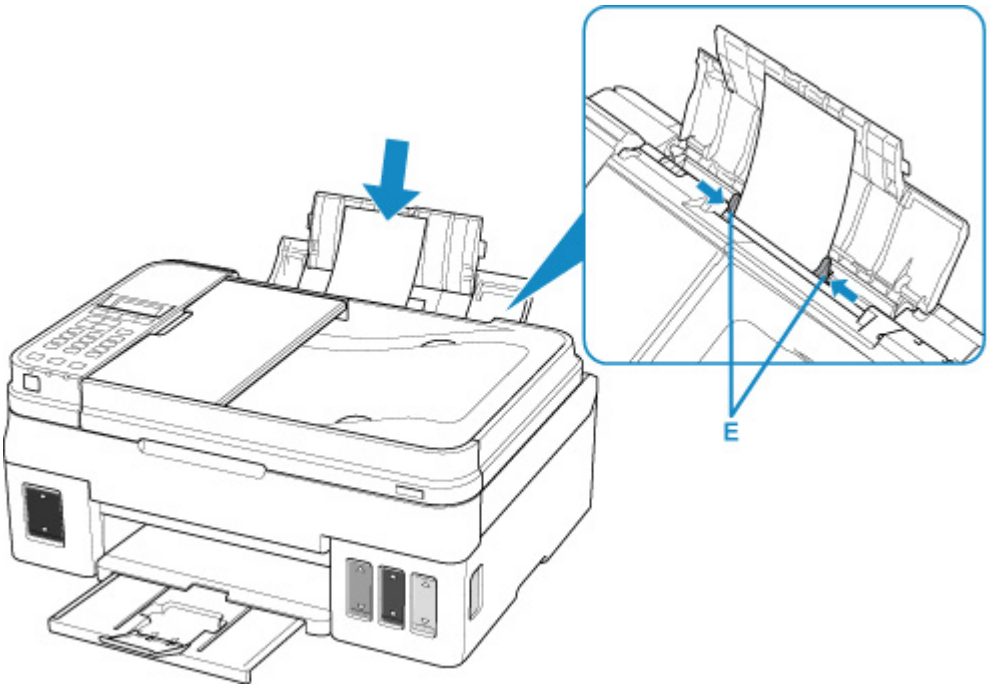

Remarque

- Ne chargez pas d'enveloppes au-delà du repère de la limite de chargement (F).

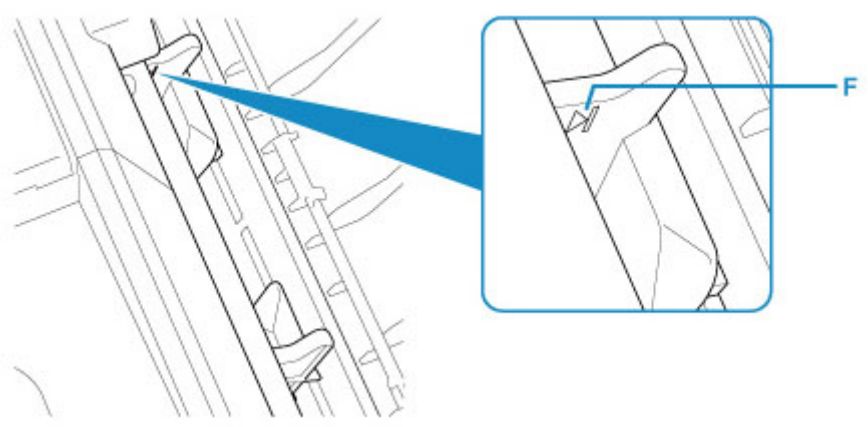

Une fois que vous avez chargé le papier dans le réceptacle arrière, l'écran d'enregistrement des informations sur le papier pour le réceptacle arrière s'affiche sur l'écran LCD.

5. Appuyez sur le bouton **OK**.

```
Enregistrer les informati
[OK]Suivant
```

6. Utilisez le bouton ◄ ► pour sélectionner la taille des enveloppes chargées dans le réceptacle arrière, puis appuyez sur le bouton **OK**.

```
Format:◄    Env. DL    ►
Type :    *Papier ordin
```

Remarque

- L'astérisque (*) sur l'écran LCDdésigne le paramètre actuel.

7. Utilisez le bouton ◄ ► pour sélectionner **Enveloppe**, puis appuyez sur le bouton **OK**.

```
Format:      Env. DL
Type :  ◄  Enveloppe  ►
```

Remarque

- Lors de l'impression, sélectionnez le type d'enveloppe et l'orientation de l'impression dans l'écran des paramètres d'impression de l'ordinateur.

Chargement des originaux

- Emplacement de chargement des originaux
- Chargement d'originaux sur la vitre d'exposition
- Chargement de documents dans le CAD (chargeur automatique de documents)
- Chargement selon l'utilisation
- Originaux pris en charge

Emplacement de chargement des originaux

Cette imprimante offre deux positions pour charger des originaux : la vitre d'exposition et le CAD (chargeur automatique de documents).

Sélectionnez la position de chargement de l'original en fonction de son format, de son type ou de son utilisation.

Remarque

- Pour plus d'informations sur les originaux pris en charge, voir ci-dessous.
  Originaux pris en charge

Chargement de documents, de photos ou de livres sur la vitre d'exposition

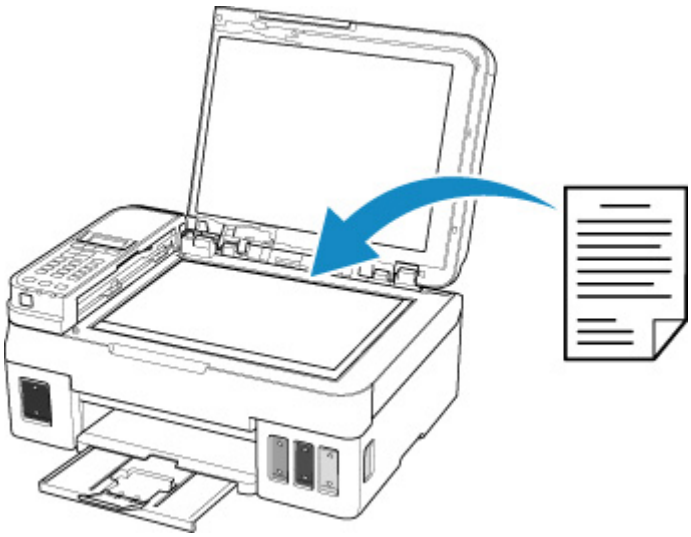

Chargement de plusieurs feuilles d'un document de même format et de même épaisseur dans le CAD

Vous pouvez également charger une seule feuille dans le CAD.

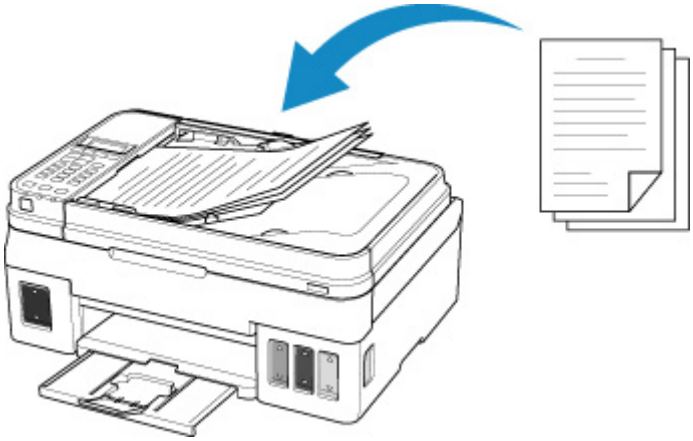

Remarque

- Pour numériser l'original avec une qualité optimale, placez-le sur la vitre d'exposition.

Chargement d'originaux sur la vitre d'exposition

1. Ouvrez le capot du scanner.

2. Placez l'original AVEC LA FACE À NUMÉRISER VERS LE BAS sur la vitre d'exposition.

   Alignez le coin de l'original avec le repère d'alignement ⌟.

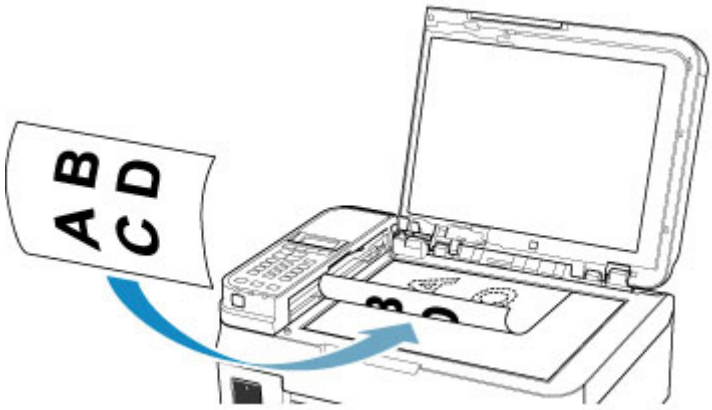

Important

- Lors du chargement d'un original sur la vitre d'exposition, veillez à respecter les consignes suivantes. Le non-respect des consignes suivantes peut provoquer un dysfonctionnement du scanner ou casser la vitre d'exposition.
  - Ne placez pas d'objets de plus de 2,0 kg (4,4 livre) sur la vitre d'exposition.
  - N'exercez pas de pression supérieure à 2,0 kg (4,4 livre) sur la vitre d'exposition, en appuyant sur l'original, par exemple.

3. Fermez délicatement le capot du scanner.

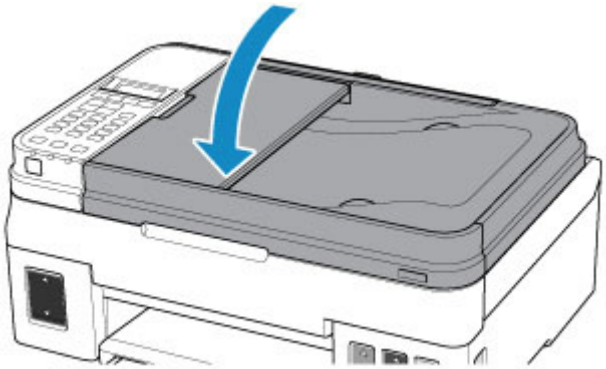

Important

- Une fois l'original placé sur la vitre d'exposition, veillez à fermer le capot du scanner avant de lancer la copie, la numérisation ou la télécopie.

Chargement de documents dans le CAD (chargeur automatique de documents)

Remarque

- Pour numériser un document avec une qualité de numérisation optimale, placez-le sur la vitre d'exposition.

1. Veillez à ce que tous les originaux aient été retirés de la vitre d'exposition.

2. Ouvrez le plateau destiné aux documents.

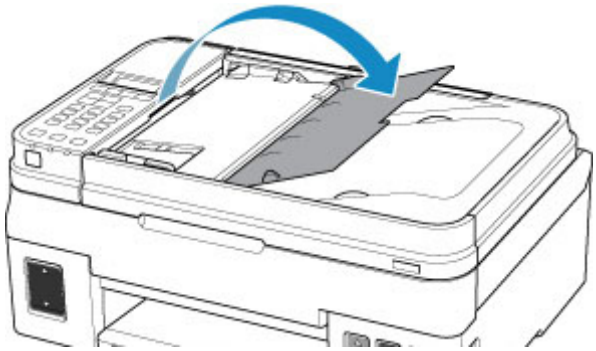

3. Chargez le document sur le plateau destiné aux documents jusqu'à ce que vous entendiez un signal sonore.

   Chargez le document AVEC LA FACE À NUMÉRISER VERS LE HAUT sur le plateau destiné aux documents.

   Remarque

   - Pour plus d'informations sur les originaux pris en charge, voir ci-dessous.

     Originaux pris en charge

   - Si vous réglez l'alarme en mode silencieux dans **Contrôle du son** de **Param. util. périph.**, l'alarme ne retentit pas, même si un document est chargé sur le plateau destiné aux documents.

     Contrôle du son

4. Ajustez le guide du document (A) selon la largeur du document.

   Ne faites pas glisser le guide du document avec trop de force contre le document. Cela pourrait provoquer des problèmes d'alimentation des documents.

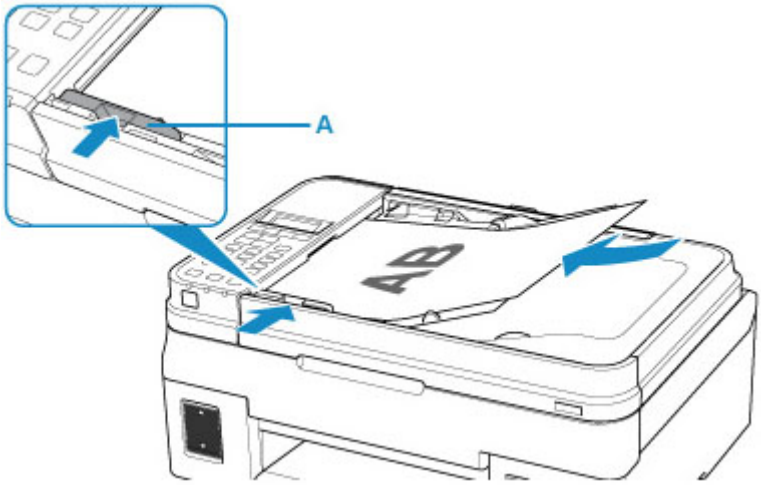
A
AB

Chargement selon l'utilisation

Chargez l'original en position correcte sur la vitre d'exposition selon la fonction à utiliser. Si vous ne chargez pas l'original de manière appropriée, il risque de ne pas être numérisé correctement.

Originaux	Fonction	Chargement
Magazines, journaux et documents	**Copie ou télécopie**	Chargement de l'original à aligner sur le repère d'alignement
	Numérisation avec détection automatique du type et de la taille du document original Si vous numérisez par l'intermédiaire du panneau de contrôle, appuyez sur le bouton **NUMÉRISER (SCAN)**, appuyez sur le bouton **Menu** et sélectionnez **Numérisation auto.** pour **Type de document**.	
	Numérisation avec spécification d'un format standard (A4, Lettre, etc.) Si vous numérisez par l'intermédiaire du panneau de contrôle, appuyez sur le bouton **NUMÉRISER (SCAN)**, appuyez sur le bouton **Menu**, sélectionnez **Document** ou **Photo** pour **Type de document** et spécifiez un format standard (A4, Lettre, etc.) pour **Format numérisat.**.	
Photos, cartes postales, cartes de visite et disques (BD/DVD/CD)	**Numérisation d'un seul original** Si vous numérisez par l'intermédiaire du panneau de contrôle, suivez la procédure ci-dessous. • Appuyez sur le bouton **NUMÉRISER (SCAN)**, appuyez sur le bouton **Menu** et sélectionnez **Numérisation auto.** pour **Type de document**. • Appuyez sur le bouton **NUMÉRISER (SCAN)**, appuyez sur le bouton **Menu**, sélectionnez **Photo** pour **Type de document** et spécifiez **Num. auto.(A)-Simple** pour **Format numérisat.**.	Chargement au centre de la vitre d'exposition
	Numérisation de plusieurs originaux Si vous numérisez par l'intermédiaire du panneau de contrôle, suivez la procédure ci-dessous. • Appuyez sur le bouton **NUMÉRISER (SCAN)**, appuyez sur le bouton **Menu** et	Chargement de plusieurs originaux

	sélectionnez **Numérisation auto.** pour **Type de document**. • Appuyez sur le bouton **NUMÉRISER (SCAN)**, appuyez sur le bouton **Menu**, sélectionnez **Photo** pour **Type de document** et spécifiez **Num. auto.(A) -Multi** pour **Format numérisat.**.	

Remarque

- Pour savoir comment numériser à partir de l'ordinateur et comment charger les originaux, voir ci-dessous.

  Numérisation à partir d'un ordinateur (Windows)

Chargement de l'original à aligner sur le repère d'alignement

Placez l'original FACE À NUMÉRISER VERS LE BAS sur la vitre d'exposition et alignez-le sur le repère d'alignement. Les parties du document placées sur la zone à rayures diagonales ne peuvent pas être numérisées.

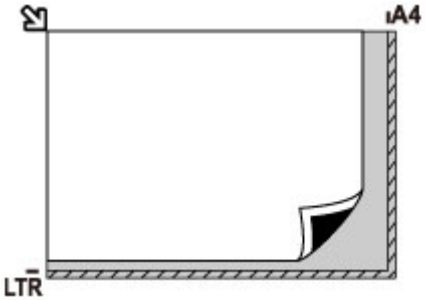

Important

- L'imprimante ne peut pas numériser la zone à rayures (A) (1 mm (0,04 pouces) des bordures de la vitre d'exposition).

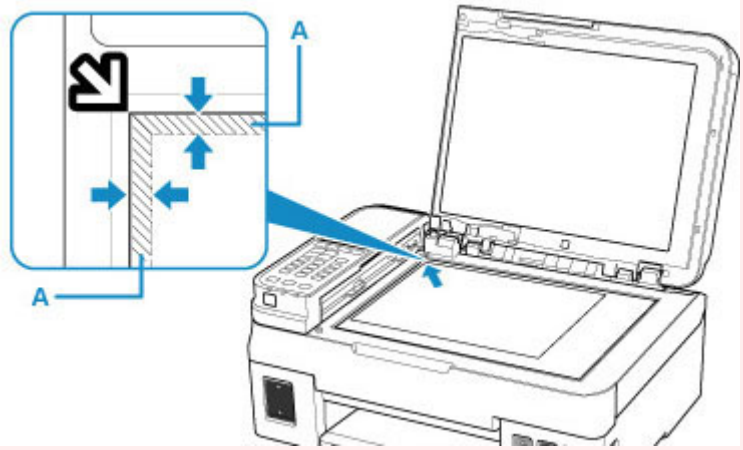

Chargement d'un seul original au centre de la vitre d'exposition

Placez l'original AVEC LA FACE À NUMÉRISER VERS LE BAS en laissant un espace d'au moins 1 cm (0,40 pouce) entre les bords (la zone à rayures diagonales) de la vitre d'exposition. Les parties du document placées sur la zone à rayures diagonales ne peuvent pas être numérisées.

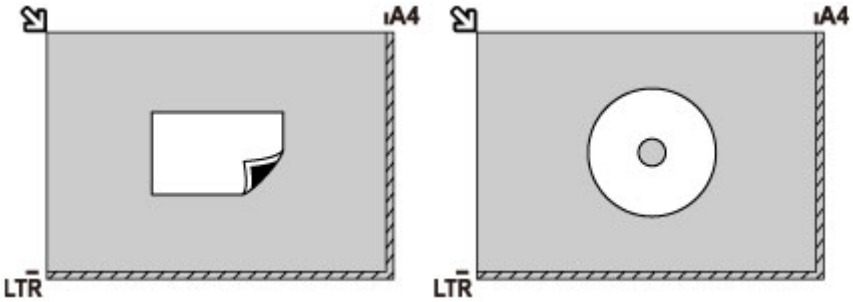

Chargement de plusieurs originaux sur la vitre d'exposition

Chargez l'original AVEC LA FACE À NUMÉRISER VERS LE BAS. Laissez un espace d'au moins 1 cm (0,40 pouce) entre les bords (la zone à rayures diagonales) de la vitre d'exposition et les originaux, ainsi qu'entre les originaux. Les parties du document placées sur la zone à rayures diagonales ne peuvent pas être numérisées.

Vous pouvez positionner jusqu'à 12 éléments.

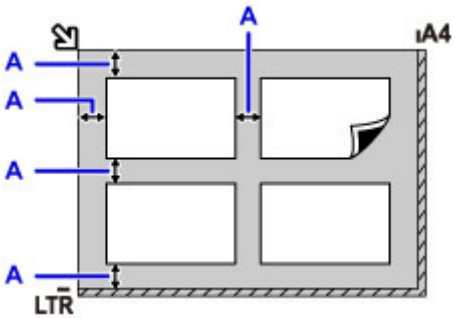

A: Plus de 1 cm (0,40 pouce)

Remarque

- La fonction Correction de l'inclinaison permet de compenser automatiquement les originaux inclinés de 10 degrés maximum. Les photos inclinées avec un bord long de 180 mm (7,1 pouces) ou plus ne peuvent pas être corrigées.
- Les photos qui ne sont pas rectangulaires ou qui présentent un contour irrégulier (photos découpées, par exemple) risquent de ne pas être numérisées correctement.

Originaux pris en charge

Vitre d'exposition

Élément	Détails
Types d'originaux	- Document texte, magazine ou journal - Photo imprimée, carte postale, carte de visite ou disque (BD/DVD/CD, etc.) - Documents que vous ne pouvez pas charger dans le CAD
Format (largeur x hauteur)	Max. 216 x 297 mm (8,5 x 11,7 pouces)
Quantité	Une ou plusieurs feuilles*
Épaisseur	Max. 5 mm (0,2 pouces)

* Deux originaux ou davantage peuvent être chargés sur la vitre d'exposition selon la fonction sélectionnée.

Chargement selon l'utilisation

Dans le CAD (chargeur automatique de documents)

Élément	Détails
Type d'original	Documents contenant plusieurs pages de papier ordinaire de même format, de même épaisseur et de même grammage
Format	A4, Lettre, Légal Copie 2 sur 1/4 sur 1 : A4/Lettre uniquement
Quantité	- A4/Lettre : max. 20 feuilles (papier de 75 g /m^2 (20 livre)), jusqu'à 2 mm (0,08 pouce) de hauteur - Légal : max. 5 feuilles (papier de 75 g /m^2 (20 livre)), jusqu'à 0,5 mm (0,02 pouce) de hauteur
Épaisseur	Entre 0,07 et 0,13 mm (0,003 et 0,005 pouces)
Poids	Entre 60 et 95 g /m^2 (16,0 et 25,3 livre)

Remarque

- Assurez-vous que les éventuels liquides, tels que de la colle, de l'encre ou du liquide correcteur, présents sur les documents sont secs avant de charger les documents.

  Ne chargez pas de documents collés dans le CAD, même si la colle est sèche. Cela risquerait de provoquer un bourrage papier.
- Retirez les trombones, agrafes ou autres attaches avant de charger les documents.
- Chargez les documents au format Legal dans le CAD.
- Ne chargez pas ces types de document dans le CAD pour éviter les bourrages papier.
  - Documents froissés
  - Documents gondolés
  - Documents déchirés

- Documents perforés
- Documents collés
- Documents avec notes adhésives
- Documents sur papier carbone
- Documents sur papier traité
- Documents sur papier pelure ou autre type de papier de soie
- Photos ou documents épais

Rechargement des Cartouches d'encre

- Rechargement des Cartouches d'encre
- Contrôle du niveau d'encre
- Astuces pour l'encre

Rechargement des Cartouches d'encre

Vérifiez le niveau d'encre restant à l'aide de l'indicateur de cartouche d'encre situé sur le devant de l'imprimante. Si le niveau d'encre est proche de la limite minimale (A), rechargez la cartouche d'encre.

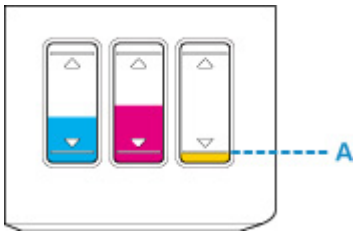

Remarque

- Si la fonction de notification du niveau d'encre restant est activée (fonction de notification du niveau d'encre restant), la réinitialisation du compteur du niveau d'encre restant est requis avant de recharger les cartouches d'encre.

  Il existe deux manières de réinitialiser le compteur du niveau d'encre restant.

  - En réinitialisant le compteur du niveau d'encre restant lorsqu'une erreur relative à l'encre restante se produit
  - En réinitialisant le compteur du niveau d'encre restant lorsqu'une erreur relative à l'encre restante ne se produit pas

  Lorsqu'une erreur relative au niveau d'encre restant se produit, le message d'erreur s'affiche sur l'écran LCD.

  Si la fonction de notification du niveau d'encre restant est activée

- Si les résultats d'impression deviennent pâles ou si des traces blanches apparaissent alors que les niveaux d'encre sont suffisants, reportez-vous à la section Procédure d'entretien.
- Pour les précautions concernant la manipulation des bouteilles d'encre, reportez-vous à la section Remarques sur les bouteilles d'encre.

Procédure de rechargement

Pour recharger les cartouches d'encre, procédez comme suit.

Important

- Assurez-vous que l'imprimante reste à plat après la configuration initiale et qu'elle n'est pas tournée à l'envers ou sur un côté, car l'encre pourrait couler à l'intérieur de l'imprimante.
- Si la fonction de notification du niveau d'encre restant est activée, rechargez complètement les quatre cartouches d'encre. Si le compteur de niveau d'encre restant est réinitialisé lorsque les cartouches d'encre ne sont pas pleines, l'imprimante ne peut pas détecter le niveau d'encre correctement.

  Si la fonction de notification du niveau d'encre restant est activée

1. Assurez-vous que la machine est sous tension.

2. Ouvrez l'unité de numérisation / capot (B).

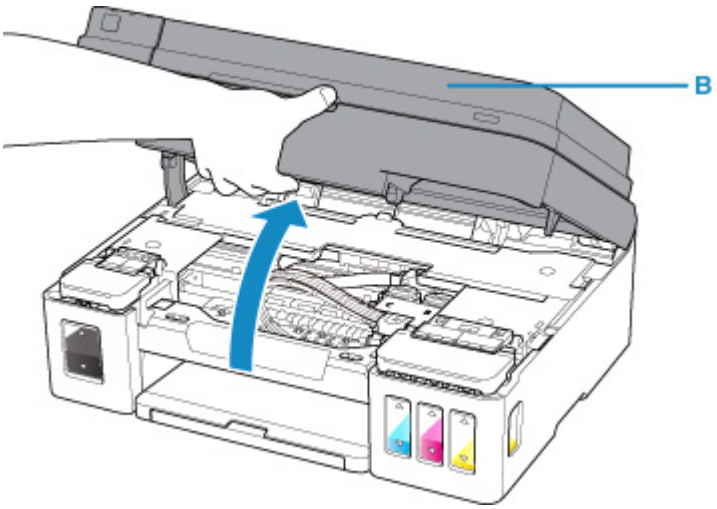

Important

- Ne touchez pas les tubes ou les autres parties à l'intérieur de l'imprimante. Cela pourrait endommager l'imprimante.

3. Ouvrez le couvercle de cartouche d'encre.

   Pour recharger la cartouche d'encre noire, ouvrez le couvercle de cartouche d'encre (C) de gauche.

   Pour recharger les cartouches d'encre couleur, ouvrez le couvercle de cartouche d'encre (D) de droite.

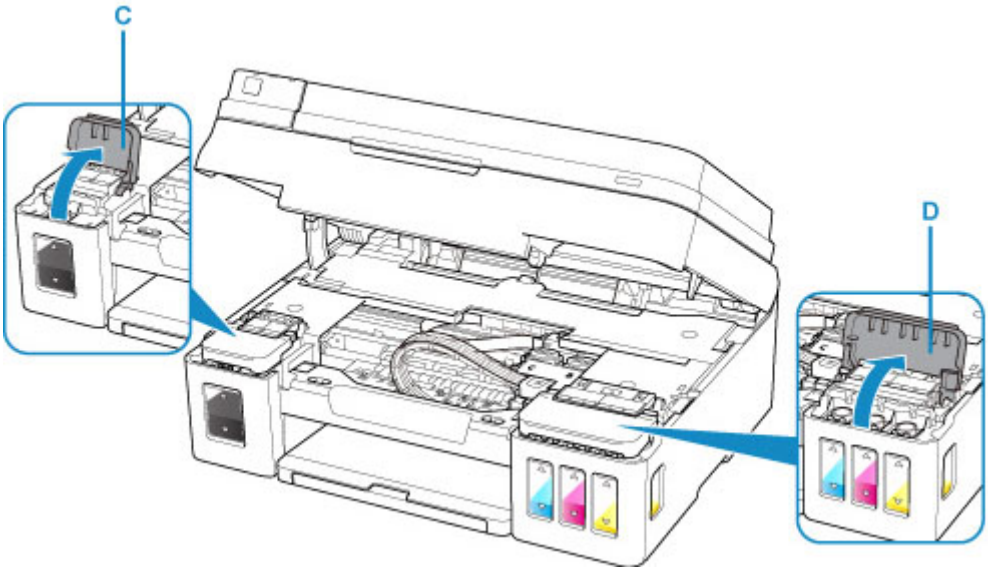

4. Saisissez et retirez le capuchon de cartouche (E) de la cartouche d'encre à recharger.

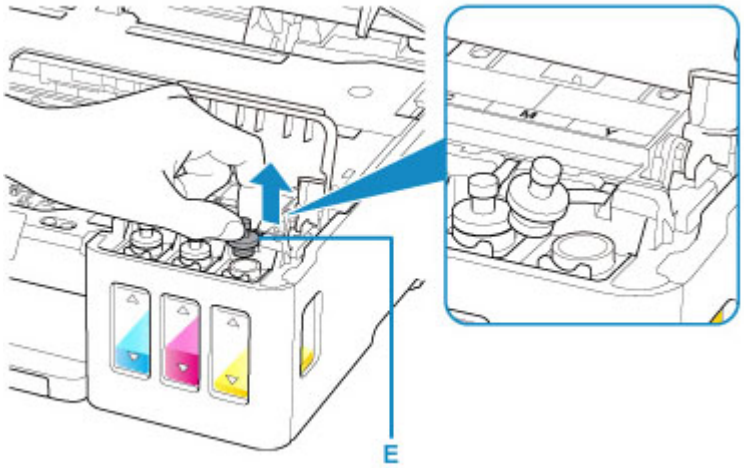

Important

- Retirez doucement le capuchon de cartouche de la cartouche d'encre. De l'encre peut gicler depuis l'intérieur du capuchon de cartouche lorsque vous le retirez.

5. Sortez une nouvelle bouteille d'encre de son emballage.

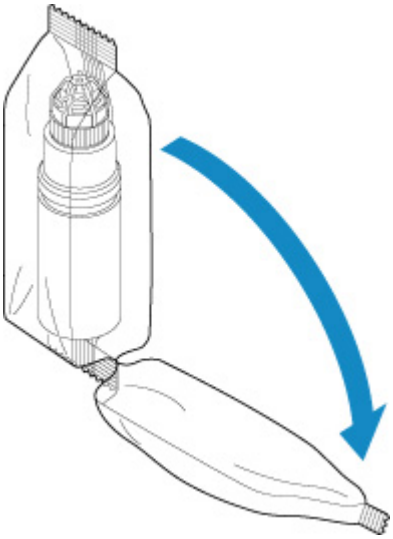

6. Tenez la bouteille d'encre bien droite et exercez une torsion sur le capuchon de la bouteille (F) pour le retirer.

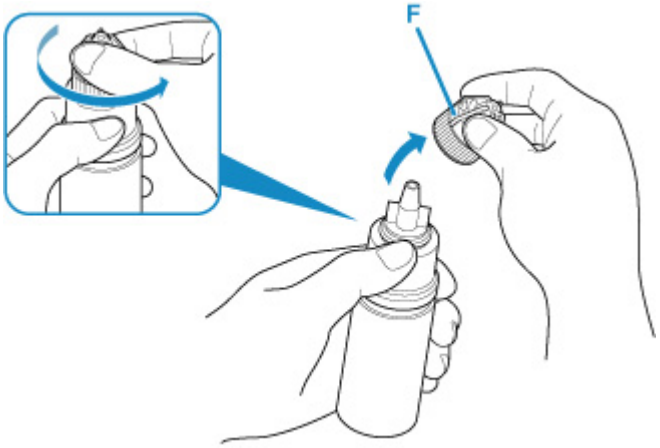

Important

- Lorsque vous retirez le capuchon de bouteille, évitez d'appuyer sur les côtés de la bouteille d'encre. Tenez la bouteille d'encre comme indiqué sur la figure ci-dessus. Si vous appuyez sur les côtés de la bouteille d'encre, cela provoquera des projections d'encre.
- Ne secouez pas la bouteille d'encre. De l'encre risque de gicler lors de l'ouverture du capuchon.
- Même si la bouteille d'encre est bosselée, l'encre qu'elle contient peut être utilisée sans aucun problème.

7. Rechargez la cartouche d'encre.

Pour aligner la buse de la bouteille d'encre avec le guide bouteille (G) sur l'imprimante, insérez la buse dans l'arrivée (H).

Retournez la bouteille d'encre et appuyez sur les côtés de la bouteille d'encre pour recharger la cartouche d'encre.

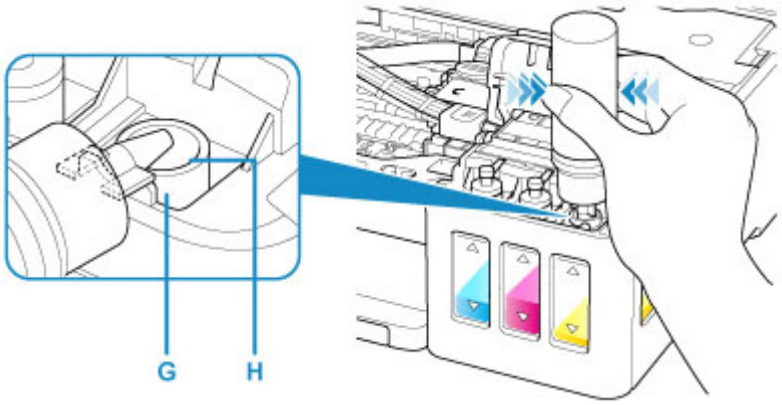

Important

- Assurez-vous que chaque couleur de cartouche d'encre est chargée avec la couleur correspondante des bouteilles d'encre.
- Lors du rechargement des cartouches d'encre, n'appuyez pas trop fort sur les côtés de la bouteille. L'encre risque de gicler.
- Ne remplissez pas la cartouche d'encre au-dessus de la limite maximale (I) de la cartouche d'encre. L'encre se trouvant au-dessus de cette limite risque de déborder, ce qui entraîne un dysfonctionnement ou une détérioration de l'imprimante et empêche toute opération d'impression.

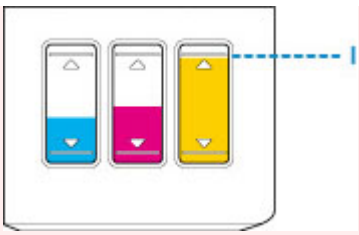

- Après avoir rechargé les cartouches d'encre, fermez correctement le capuchon de bouteille de la bouteille d'encre.
- Débarrassez-vous des bouteilles d'encre vide conformément à la réglementation locale sur la mise au rebut des consommables.

8. Refermez l'arrivée à l'aide du capuchon de cartouche de la cartouche d'encre.

   Assurez-vous que le capuchon de cartouche est complètement inséré.

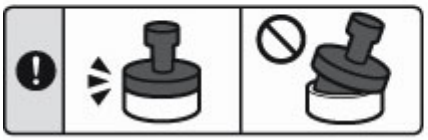

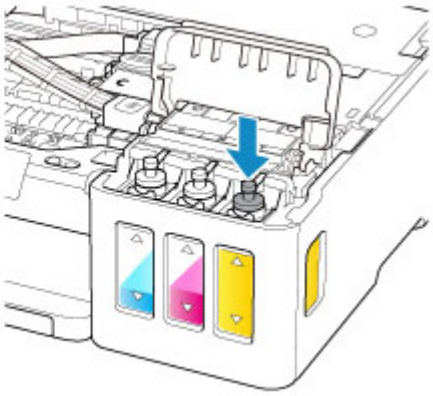

Remarque

- Lors de l'insertion du capuchon de cartouche, veillez à ne pas tordre le caoutchouc.

9. Fermez le couvercle de cartouche d'encre.

Important

- Si vous ne pouvez pas fermer correctement le couvercle de cartouche d'encre, vérifiez si vous n'avez pas oublié d'insérer les capuchons de cartouche sur les cartouches d'encre.

10. Fermez doucement l'unité de numérisation / capot.

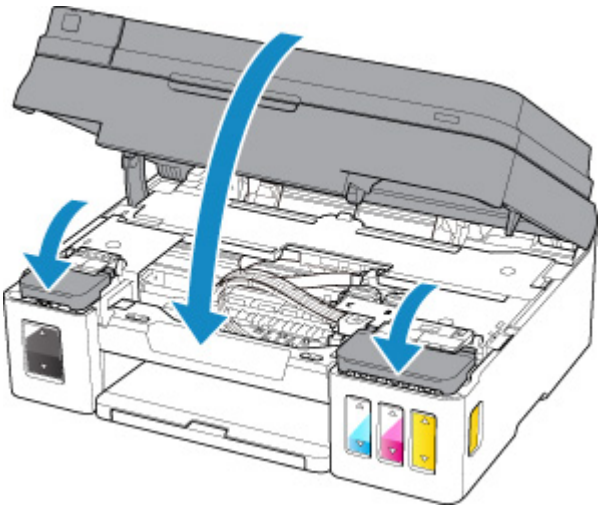

Remarque

- Si le message d'erreur s'affiche sur l'écran LCD, prenez les mesures appropriées.

  En cas d'erreur

- L'imprimante risque de faire du bruit lors de cette opération.

Si la fonction de notification du niveau d'encre restant est activée

En réinitialisant le compteur du niveau d'encre restant lorsqu'une erreur relative à l'encre restante se produit

Si la fonction de notification du niveau d'encre restant est activée, **Vérifier les cartouches d'encre** et l'indicateur de couleur (BK/C/M/Y) de l'encre dont le niveau est bas s'affichent sur l'écran LCD lorsque le niveau d'encre est bas. Cette fonction est activée par défaut.

```
Vérifier l'encre
BK C M Y     [OK]Suivan
```

Important

- La couleur de l'encre qui apparaît comme celle contenant la moins grande quantité lorsque vous inspectez visuellement l'encre restante peut ne pas correspondre à l'indicateur de couleur qui s'affiche sur l'écran LCD.

Une fois que vous avez appuyé sur le bouton **OK**, **Voulez-vous remplir les cartouches d'encre ?** s'affiche.

```
Voulez-vous remplir les
 <  Oui  >      Non
```

- Pour continuer à activer la fonction de notification du niveau d'encre restant
  - Si vous rechargez les cartouches d'encre de toutes les couleurs :
    1. Utilisez le bouton ◄► pour sélectionner **Oui** et appuyez sur le bouton **OK**.
    2. Rechargez les cartouches d'encre de toutes les couleurs jusqu'à la limite maximale et appuyez sur le bouton **OK**.

       Ttes cartouches d'encre remplies jusqu'à la limite maximale ? s'affiche.

```
Ttes cartouches d'encre r
< Oui >      Non
```

3. Utilisez le bouton ◄► pour sélectionner **Oui** et appuyez sur le bouton **OK**.

   Les compteurs de niveau d'encre restant de toutes les couleurs sont réinitialisés.

◦ Si vous rechargez certaines cartouches d'encre :

Important

- Pour continuer à activer la fonction de notification du niveau d'encre restant, rechargez la cartouche d'encre dont le niveau est bas.

Remarque

- La cartouche d'encre de couleur autre que la couleur dont le niveau est bas peut être rechargée au même moment.

1. Utilisez le bouton ◄► pour sélectionner **Oui** et appuyez sur le bouton **OK**.
2. Rechargez la cartouche d'encre jusqu'à la limite maximale et appuyez sur le bouton **OK**.

   Ttes cartouches d'encre remplies jusqu'à la limite maximale ? s'affiche.

```
Ttes cartouches d'encre r
< Oui >      Non
```

3. Utilisez le bouton ◄► pour sélectionner **Non** et appuyez sur le bouton **OK**.

   L'encre BK est-elle remplie jusqu'à la limite maximale ? s'affiche.

```
L'encre BK est-elle remp
< Oui >      Non
```

4. Utilisez le bouton ◄► pour sélectionner **Oui** ou **Non** et appuyez sur le bouton **OK**.
5. Pour l'encre C, l'encre M et l'encre Y , procédez de la même manière que pour l'encre BK.

   Le compteur du niveau d'encre restant de la couleur pour laquelle vous avez sélectionné **Oui** est réinitialisé.

   Si vous avez sélectionné **Non** pour une des couleurs, **Si vous continuez, la fonction de notification du niveau d'encre restant désactivée** s'affiche. Passez à l'étape 2 de la section Pour désactiver la fonction de notification du niveau d'encre restant.

- Pour désactiver la fonction de notification du niveau d'encre restant

1. Utilisez le bouton ◄► pour sélectionner **Non** et appuyez sur le bouton **OK**.

   Si vous continuez, la fonction de notification du niveau d'encre restant désactivée s'affiche.

```
Si vous continuez, foncti
[OK]Suivant
```

2. Appuyez sur le bouton **OK**.

   Pour consulter le niveau d'encre restant, inspectez visuellement la cartouche d'encre s'affiche.

Inspect. visuellement niv
[OK]Suivant

3. Appuyez sur le bouton **OK**.

   Désactiver la fonction de notification du niveau d'encre restant ? s'affiche.

   Désactiver fonction de n
   < Oui > Non

4. Utilisez le bouton ◄► pour sélectionner **Oui** et appuyez sur le bouton **OK**.

   La fonction de notification du niveau d'encre restant est désactivée.

   Si vous sélectionnez **Non** et que vous appuyez sur le bouton **OK**, le message **Pour la bonne marche de la fonction, remplissez ttes les cart. d'encre à la limite max.** s'affiche. Lorsque vous appuyez une fois de plus sur le bouton **OK**, **Voulez-vous remplir les cartouches d'encre ?** s'affiche à nouveau.

Important

- Si la fonction de notification du niveau d'encre restant est désactivée, inspectez visuellement les niveaux d'encre et rechargez les cartouches d'encre si nécessaire. Continuer à imprimer alors que le niveau d'encre est en dessous de la limite minimale pour une cartouche d'encre peut ne pas produire une qualité d'impression satisfaisante ou entraîner un dysfonctionnement ou une détérioration de l'imprimante.

En réinitialisant le compteur du niveau d'encre restant lorsqu'une erreur relative à l'encre restante ne se produit pas

Si vous rechargez la cartouche d'encre lorsque la fonction de notification de niveau d'encre restant est activée et que l'erreur relative à l'encre restante ne s'est pas produite, réinitialisez le compteur du niveau d'encre restant après avoir rechargé la cartouche d'encre jusqu'à la limite maximale.

- Si vous réinitialisez le compteur du niveau d'encre restant pour toutes les couleurs :

  1. Assurez-vous que l'imprimante est sous tension.
  2. Appuyez sur le bouton **Configuration (Setup)**.
  3. Utilisez le bouton ◄► pour sélectionner **Not. encre restante**, puis appuyez sur le bouton **OK**.
  4. Utilisez le bouton ◄► pour sélectionner **Réin. cpt. niv. encre**, puis appuyez sur le bouton **OK**.

     Cpt. niveau encre rest. réinit. pour ttes couleurs ; confirmer ? s'affiche.
  5. Utilisez le bouton ◄► pour sélectionner **Oui** et appuyez sur le bouton **OK**.

     Ttes cartouches d'encre remplies jusqu'à la limite maximale ? s'affiche.
  6. Rechargez les cartouches d'encre de toutes les couleurs jusqu'à la limite maximale, utilisez le bouton ◄► pour sélectionner **Oui** et appuyez sur le bouton **OK**

     Les compteurs de niveau d'encre restant de toutes les couleurs sont réinitialisés.

- Si vous réinitialisez le compteur du niveau d'encre restant pour certaines couleurs :

  1. Assurez-vous que l'imprimante est sous tension.
  2. Appuyez sur le bouton **Configuration (Setup)**.

3. Utilisez le bouton ◄► pour sélectionner **Not. encre restante**, puis appuyez sur le bouton **OK**.
4. Utilisez le bouton ◄► pour sélectionner **Réin. cpt. niv. encre**, puis appuyez sur le bouton **OK**.

   Cpt. niveau encre rest. réinit. pour ttes couleurs ; confirmer ? s'affiche.
5. Utilisez le bouton ◄► pour sélectionner **Non** et appuyez sur le bouton **OK**.

   Réinitialiser le compteur du niveau d'encre restant BK ? s'affiche.
6. Si vous réinitialisez le compteur du niveau d'encre restant de l'encre BK, rechargez la cartouche d'encre BK jusqu'à la limite maximale, utilisez le bouton ◄► pour sélectionner **Oui** et appuyez sur le bouton **OK**.

   Si vous ne réinitialisez pas le compteur de niveau d'encre restant BK, sélectionnez **Non**, puis appuyez sur le bouton **OK**.
7. Pour l'encre C, l'encre M et l'encre Y , procédez de la même manière que pour l'encre BK.

   Le compteur du niveau d'encre restant de la couleur pour laquelle vous avez sélectionné **Oui** est réinitialisé.

Important

- Si vous réinitialisez le compteur du niveau d'encre restant sans recharger les cartouches d'encre jusqu'à la limite maximale, le niveau d'encre restant ne peut pas être détecté correctement.

Remarque

- Vous pouvez aussi définir la fonction de détection du niveau d'encre restant ou réinitialiser le compteur de niveau d'encre restant à partir de votre ordinateur.

  ■ Modification du paramètre de notification du niveau d'encre restant

Remarques sur les bouteilles d'encre

Important

- Tenir hors de la portée des enfants.
- Ne buvez pas l'encre.
- Veillez à éviter les projections d'encre dans les yeux ou la bouche. (En cas de contact avec les yeux ou d'ingestion, rincez à l'eau et prenez immédiatement contact avec un médecin.)
- Lorsque vous stockez les bouteilles d'encre, fermez complètement les capuchons et placez les bouteilles en position verticale. Si les bouteilles d'encre sont couchées, l'encre risque de fuir.
- Lorsque vous rechargez les cartouches d'encre, faites attention à ce que l'encre ne gicle pas aux abords.
- L'encre risque de tacher les vêtements et les autres affaires personnelles de manière permanente. Il est possible que le lavage n'élimine pas les taches d'encre.
- N'utilisez ni des bouteilles d'encre ni l'encre contenue ici, sauf pour recharger les cartouches d'imprimantes spécifiées par Canon.
- Ne conservez pas les bouteilles d'encre dans des endroits exposés à de fortes températures, par exemple près d'un feu ou d'un appareil de chauffage, ou bien dans une voiture. Les bouteilles risqueraient de se déformer et d'occasionner des fuites d'encre ou une qualité d'encre médiocre.

- Ne soumettez pas les bouteilles d'encre à des chocs. En cas ce choc, les bouteilles risquent d'être endommagées ou les capuchons arrachés, pouvant provoquer des fuites d'encre.
- Ne transférez pas l'encre dans d'autres récipients. Cela pourrait entraîner une ingestion accidentelle, une utilisation non appropriée, ou produire une qualité d'encre médiocre.
- Ne mélangez pas l'encre avec de l'eau ou avec une autre encre. Cela risquerait d'endommager l'imprimante.
- Rechargez les cartouches d'encre rapidement. Ne laissez pas les cartouches d'encre avec le capuchon retiré.
- Lorsqu'une bouteille d'encre est ouverte, ne laissez pas le capuchon de bouteille retiré. L'encre sècherait et pourrait empêcher un fonctionnement correct de l'imprimante si une cartouche d'encre est rechargée avec le contenu de cette bouteille.

Remarque

- De l'encre couleur peut être consommée même lors de l'impression d'un document en noir et blanc ou lorsque l'impression en noir et blanc est spécifiée. Chaque encre est également consommée lors du nettoyage standard et du nettoyage en profondeur de la tête d'impression, qui peut être nécessaire pour garantir la performance de l'imprimante.

  Lorsque l'encre est épuisée, procédez rapidement au rechargement.

  Astuces pour l'encre

Contrôle du niveau d'encre

Vérifiez le niveau à l'aide de l'indicateur de cartouche d'encre situé sur le devant de l'imprimante.

Lorsque l'encre atteint la limite maximale (A), la cartouche est pleine.

Lorsque l'encre est proche de la limite minimale (B), le niveau de l'encre est faible. Rechargez la cartouche d'encre.

Remarque

- Pour consulter le niveau d'encre restant, inspectez visuellement la cartouche d'encre.

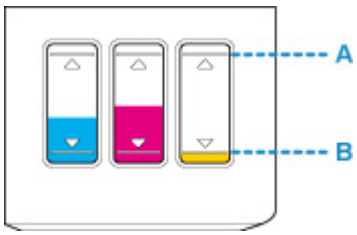

Important

- Si l'impression continue alors que le niveau d'encre se situe en dessous de la limite minimale, il est possible que l'imprimante doive consommer une certaine quantité d'encre pour pouvoir imprimer à nouveau correctement. Par ailleurs, cela peut endommager l'imprimante.

Remarque

- Cette imprimante a une fonction de notification du niveau d'encre restant. Si vous rechargez la cartouche d'encre lorsque la fonction de notification de niveau d'encre restant est activée ou lorsqu'une erreur relative à l'encre restante se produit, rechargez la cartouche d'encre jusqu'à ce que l'encre atteigne la limite maximale (A). Si l'encre n'atteint pas la limite maximale, le niveau d'encre restant n'est pas détecté correctement.

  Pour plus d'informations sur la fonction de notification du niveau d'encre restant, voir ci-dessous.

  Not. encre restante

- Si une erreur relative au niveau d'encre restant se produit, le message d'erreur s'affiche sur l'écran LCD.

  En cas d'erreur

- La fonction de notification du niveau d'encre restant est disponible de la première impression jusqu'au moment où l'un des types d'encre atteint la limite minimale indiquée sur la cartouche d'encre. Pour que la fonction de notification du niveau d'encre restant fonctionne correctement, chaque cartouche d'encre doit être remplie uniquement à l'aide des bouteilles d'encre couleur correspondantes fournies avec l'imprimante avant l'impression. Après le premier remplissage, si chacune des cartouches d'encre est remplie avant que le niveau d'encre restant n'atteigne la limite minimale, cela peut avoir un impact sur la précision de la fonction de notification du niveau d'encre restant. Si vous souhaitez remplir une cartouche d'encre avant que le niveau d'encre restant n'atteigne la limite minimale, respectez la procédure indiquée dans le manuel.
- Pour assurer une qualité d'impression de premier ordre et contribuer à protéger la tête d'impression, il reste une certaine quantité d'encre dans la cartouche lorsque l'imprimante indique que celle-ci doit être rechargée. Les rendements de page estimés de la bouteille d'encre n'incluent pas cette quantité.

- L'encre s'écoule depuis les cartouches d'encre vers l'intérieur de l'imprimante. L'encre peut sembler s'épuiser rapidement en raison de cette procédure lorsque vous commencez à utiliser l'imprimante ou après l'avoir transportée.

Astuces pour l'encre

Dans quelle mesure l'encre sert-elle à d'autres fins que l'impression ?

L'encre peut être utilisée à autre chose qu'à l'impression.

Au cours de la configuration initiale, une certaine quantité d'encre des bouteilles d'encre fournies est utilisée pour remplir les buses de la tête d'impression de manière à ce que l'imprimante soit prête à imprimer.

Le rendement de pages du jeu initial de bouteilles d'encre fournies est donc inférieur aux autres jeux de bouteilles.

Un nettoyage automatique peut être nécessaire pour garantir la performance de l’imprimante Canon. Une petite quantité d'encre est consommée lors du nettoyage de l'imprimante. Dans ce cas de figure, toutes les couleurs des cartouches d’encre peuvent être mises à contribution.

[Fonction de nettoyage]

La fonction de nettoyage permet à l'imprimante de vider les buses des bulles d'air ou de l'encre elle-même, ce qui empêche la dégradation de la qualité d'impression et évite l'obstruction des buses.

L'impression en noir et blanc utilise-t-elle de l'encre de couleur ?

L'impression en noir et blanc peut utiliser de l'encre autre que l'encre noire en fonction du type de papier d'impression ou des paramètres du pilote d'imprimante définis sur l'ordinateur. Ainsi, de l'encre de couleur est consommée même lors de l'impression en noir et blanc.

De même, les encres de couleur sont également utilisées avec l'encre noire au cours du nettoyage de la tête d'impression lorsque la couleur noire est spécifiée pour le nettoyage.

Entretien

- Si l'impression est pâle ou irrégulière
- Utilisation des fonctions d'entretien depuis votre ordinateur (Windows)
- Utilisation des fonctions d'entretien depuis votre ordinateur (macOS)
- Nettoyage

Si l'impression est pâle ou irrégulière

- Procédure d'entretien
- Impression du motif de vérification des buses
- Examen du motif de vérification des buses
- Nettoyage de la tête d'impression
- Nettoyage en profondeur de la tête d'impression
- Alignement de la Tête d'impression

Procédure d'entretien

Si l'impression est floue, si les couleurs ne sont pas imprimées correctement ou si les résultats de l'impression ne vous donnent pas satisfaction (lignes droites mal alignées, par exemple), suivez la procédure de maintenance ci-dessous.

Important

- Ne rincez pas et n'essuyez pas la tête d'impression. Cela pourrait endommager la cartouche.

Remarque

- Vérifiez s'il reste de l'encre dans les cartouches d'encre.
  - Contrôle du niveau d'encre
- Si le message d'erreur s'affiche sur l'écran LCD, reportez-vous à En cas d'erreur.
- La modification des paramètres sur l'ordinateur peut améliorer le résultat d'impression.
  - Pour Windows :
    - Modification de la qualité d'impression et correction des données d'image

Lorsque les résultats d'impression sont flous ou inégaux :

Étape 1 Imprimez le motif de vérification des buses.

À partir de l'imprimante

- Impression du motif de vérification des buses

À partir de l'ordinateur

- Pour Windows :
  - Impression d'un motif de vérification des buses
- Pour macOS :
  - Impression d'un motif de vérification des buses

Étape 2 Examinez le motif de vérification des buses.

Si le motif présente des rayures blanches horizontales ou si certaines lignes n'apparaissent pas :

Étape 3 Nettoyez la tête d'impression.

À partir de l'imprimante

- Nettoyage de la tête d'impression

À partir de l'ordinateur

- Pour Windows :
  - Nettoyage
- Pour macOS :

- Nettoyage

Une fois le nettoyage de la tête d'impression terminé, imprimez et examinez le motif de vérification des buses :
➡ Étape 1

Si le problème persiste après avoir effectué deux fois les étapes 1 à 3 :

▼

Étape 4 Nettoyez en profondeur la tête d'impression.

À partir de l'imprimante

- Nettoyage en profondeur de la tête d'impression

À partir de l'ordinateur

- Pour Windows :
  - Nettoyage en profondeur
- Pour macOS :
  - Nettoyage en profondeur

Une fois le nettoyage en profondeur de la tête d'impression terminé, imprimez et examinez le motif de vérification des buses : ➡ Étape 1

Si le problème persiste après avoir effectué deux fois l'étape 4, procédez à une purge de l'encre.

La purge de l'encre consomme une grande quantité d'encre. Une purge fréquente de l'encre peut consommer celle-ci rapidement. Il est donc conseillé de ne l'effectuer qu'en cas de nécessité.

Important

- Si la purge de l'encre est exécutée lorsque le niveau d'encre restant est insuffisant, un problème peut se produire. Avant d'effectuer une purge de l'encre, vérifiez le niveau d'encre restant.

À partir de l'imprimante

- Réalisation d'un remplissage d'encre

À partir de l'ordinateur

- Pour Windows :
  - Remplissage d'encre

Si le problème persiste, cela signifie que la tête d'impression est peut-être endommagée. Contactez le centre de service.

Lorsque les résultats d'impression sont inégaux, comme un problème d'alignement des lignes droites :

Étape Alignez la tête d'impression.

À partir de l'imprimante

- Alignement de la Tête d'impression

À partir de l'ordinateur

- Pour Windows :
  - Réglage de la position de la Tête d'impression
- Pour macOS :
  - Réglage de la position de la Tête d'impression

Impression du motif de vérification des buses

Imprimez le motif de vérification des buses afin de déterminer si l'encre s'écoule correctement de la buse de tête d'impression.

Remarque

- Si le niveau d'encre est bas, le motif de vérification des buses ne s'imprimera pas correctement. Si le niveau d'encre restant est bas, rechargez les cartouches d'encre.

Vous devez préparer : une feuille de papier ordinaire de format A4 ou Lettre

1. Assurez-vous que la machine est sous tension.

2. Chargez une feuille de papier ordinaire au format A4 ou Lettre dans le réceptacle arrière.

   Après le chargement du papier sur le réceptacle arrière, l'écran d'enregistrement des informations sur le papier apparaît sur l'écran LCD. Sélectionnez **A4** ou **Lettre** pour **Format:** et **Papier ordinaire** pour **Type :**, puis appuyez sur le bouton **OK**.

   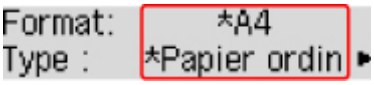

3. Tirez le bac de sortie papier, puis ouvrez l'extension du bac de sortie papier.

4. Appuyez sur le bouton **Configuration (Setup)**, utilisez le bouton ◄ ► pour sélectionner **Entretien**, puis appuyez sur le bouton **OK**.

   Écran LCD et panneau de contrôle

5. Utilisez le bouton ◄ ► pour sélectionner **Vérif. buses**, puis appuyez sur le bouton **OK**.

   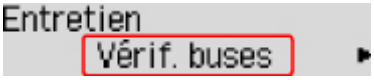

   Le motif de vérification des buses sera imprimé.

   N'effectuez aucune autre opération tant que l'impression du motif n'est pas terminée sur l'imprimante.

6. Examinez le motif de vérification des buses.

Examen du motif de vérification des buses

Examinez le motif de vérification des buses et nettoyez la tête d'impression si cela est nécessaire.

1. Vérifiez qu'aucune ligne ne manque dans le motif (A) ou qu'il n'y a pas de rayure blanche horizontale (B).

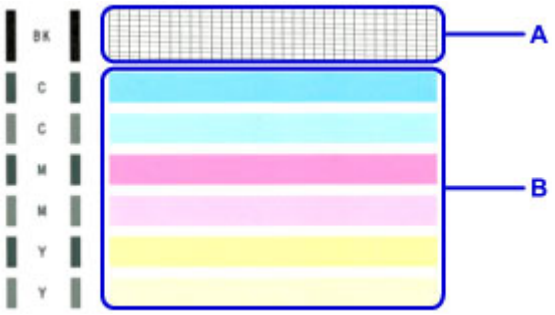

Si certaines lignes manquent dans le motif (A) :

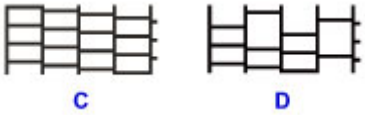

(C) Correct
(D) Incorrect (des lignes manquent)

S'il y a des rayures blanches horizontales dans le motif (B) :

(E) Correct
(F) Incorrect (des rayures blanches sont présentes)

Si une couleur quelconque du motif (A) ou (B) ne s'imprime pas :

(Exemple : Le motif magenta n'est pas imprimé)

Si une des situations ci-dessus s'applique, le nettoyage de la tête d'impression est nécessaire.

Nettoyage de la tête d'impression

Nettoyez la tête d'impression si des lignes manquent ou si des rayures blanches horizontales apparaissent dans le motif de vérification des buses. Cette opération d'entretien débouche les buses et restaure l'état de la tête d'impression. Dans la mesure où le nettoyage de la tête d'impression consomme de l'encre, nettoyez la tête d'impression uniquement en cas de nécessité.

1. Assurez-vous que la machine est sous tension.

2. Appuyez sur le bouton **Configuration (Setup)**, utilisez le bouton ◄ ► pour sélectionner **Entretien**, puis appuyez sur le bouton **OK**.

   Écran LCD et panneau de contrôle

3. Utilisez le bouton ◄ ► pour sélectionner **Nettoyage**, puis appuyez sur le bouton **OK**.

   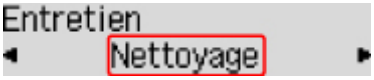

   L'imprimante lance le nettoyage de la tête d'impression.

   N'effectuez aucune autre opération avant la fin du nettoyage de la tête d'impression par l'imprimante. L'opération dure environ 1 minute.

4. Vérifiez l'état de la tête d'impression.

   Pour contrôler l'état de la tête d'impression, imprimez le motif de vérification des buses.

Remarque

- Si le problème persiste après deux nettoyages de la tête d'impression, effectuez un nettoyage en profondeur de la tête d'impression.

Nettoyage en profondeur de la tête d'impression

Si le nettoyage standard de la tête d'impression ne permet pas d'améliorer la qualité d'impression, procédez à un nettoyage en profondeur de la tête d'impression. Le nettoyage en profondeur de la tête d'impression requiert une plus grande quantité d'encre qu'un nettoyage normal de la tête d'impression : vous ne devez donc nettoyer la tête d'impression qu'en cas d'absolue nécessité.

1. Assurez-vous que la machine est sous tension.

2. Appuyez sur le bouton **Configuration (Setup)**, utilisez le bouton ◄ ► pour sélectionner **Entretien**, puis appuyez sur le bouton **OK**.

   Écran LCD et panneau de contrôle

3. Utilisez le bouton ◄ ► pour sélectionner **Nettoyage profondr.**, puis appuyez sur le bouton **OK**.

   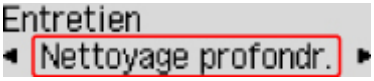

   L'imprimante commence le nettoyage en profondeur de la tête d'impression.

   N'effectuez aucune autre opération tant que l'imprimante n'a pas terminé le nettoyage en profondeur de la tête d'impression. L'opération dure environ 3 minutes.

4. Vérifiez l'état de la tête d'impression.

   Pour contrôler l'état de la tête d'impression, imprimez le motif de vérification des buses.

Alignement de la Tête d'impression

Si des lignes droites imprimées sont mal alignées ou si les résultats de l'impression ne vous donnent pas satisfaction, vous devez régler la position de la tête d'impression.

Remarque

- Si le niveau d'encre est bas, la feuille d'alignement de la tête d'impression ne s'imprimera pas correctement.

  Si le niveau d'encre restant est bas, rechargez les cartouches d'encre.

Vous devez préparer : une feuille de papier ordinaire de format A4 ou Lettre (y compris du papier recyclé)*

* Veillez à utiliser du papier blanc et propre sur les deux faces.

1. Assurez-vous que la machine est sous tension.

2. Chargez une feuille de papier ordinaire au format A4 ou Lettre dans le réceptacle arrière.

   Après le chargement du papier sur le réceptacle arrière, l'écran d'enregistrement des informations sur le papier apparaît sur l'écran LCD. Sélectionnez **A4** ou **Lettre** pour **Format:** et **Papier ordinaire** pour **Type :**, puis appuyez sur le bouton **OK**.

   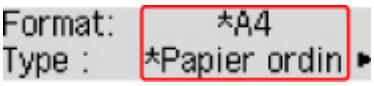

3. Tirez le bac de sortie papier, puis ouvrez l'extension du bac de sortie papier.

4. Appuyez sur le bouton **Configuration (Setup)**, utilisez le bouton ◄ ► pour sélectionner **Entretien**, puis appuyez sur le bouton **OK**.

   Écran LCD et panneau de contrôle

5. Utilisez le bouton ◄ ► pour sélectionner **Align. tête d'impr.**, puis appuyez sur le bouton **OK**.

   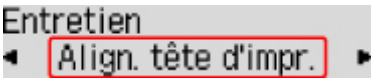

   La feuille d'alignement de la tête d'impression sera imprimée.

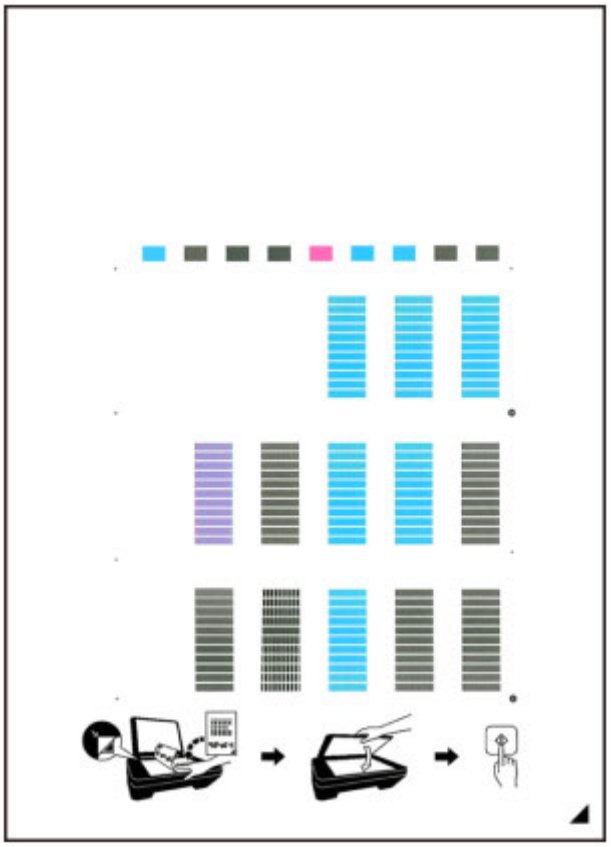

Important

- Ne touchez aucune partie imprimée de la feuille d'alignement de la tête d'impression. Si la feuille est tachée ou froissée, elle risque de ne pas être correctement numérisée.
- Si la feuille d'alignement de la tête d'impression n'a pas été correctement imprimée, appuyez sur le bouton **Arrêt (Stop)**, puis recommencez cette procédure depuis le début.

6. Placez la feuille d'alignement de la tête d'impression sur la vitre d'exposition.

Placez la feuille d'alignement des têtes d'impression AVEC LA FACE IMPRIMÉE ORIENTÉE VERS LE BAS et alignez la marque ◢ sur le coin inférieur droit de la feuille à l'aide du repère d'alignement ⧉.

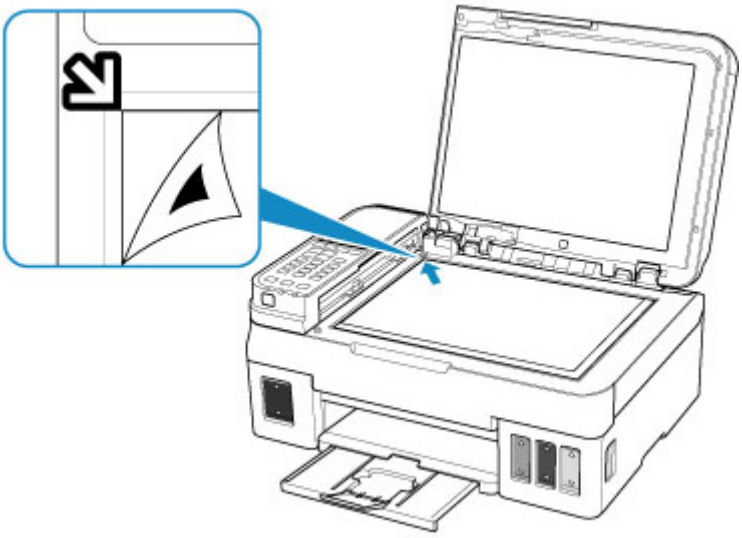

7. Fermez avec précaution le capot du scanner, puis appuyez sur le bouton **Noir (Black)** ou le bouton **Couleur (Color)**.

   L'imprimante commence la numérisation de la feuille d'alignement de la tête d'impression et la position de la tête d'impression est ajustée automatiquement.

   Après l'affichage du message indiquant que l'ajustement de la position des têtes d'impression est terminé, retirez la feuille d'alignement des têtes d'impression de la vitre d'exposition.

   Important

   - N'ouvrez pas le capot du scanner et ne déplacez pas la feuille d'alignement de la tête d'impression placée sur la vitre d'exposition tant que le réglage de la position de la tête d'impression n'est pas terminé.
   - Si le message d'erreur apparaît sur l'écran LCD, appuyez sur le bouton **OK** pour supprimer l'erreur, puis prenez les mesures appropriées.

     En cas d'erreur

Remarque

- Si les résultats d'impression ne vous donnent toujours pas satisfaction après avoir effectué le réglage de la tête d'impression de la manière décrite ci-dessus, réglez-la manuellement à partir de l'ordinateur.
  - Pour Windows :

    Réglage de la position de la Tête d'impression

  - Pour macOS :

    Réglage de la position de la Tête d'impression

- Pour imprimer et vérifier les valeurs de réglage actuelles de la position de la tête d'impression, sélectionnez **Valeur align impr** dans l'écran **Entretien**.

Utilisation des fonctions d'entretien depuis votre ordinateur (macOS)

- Ouverture de l'interface utilisateur distante pour l'entretien
- Nettoyage des Têtes d'impression
- Réglage de la position de la Tête d'impression

Ouverture de l'interface utilisateur distante pour l'entretien

Vous pouvez effectuer un entretien de l'imprimante et modifier les réglages à partir d'une interface utilisateur distante.
La section suivante présente la procédure pour ouvrir une interface utilisateur distante.

1. Ouvrez **Préférences système** et sélectionnez **Imprimantes et scanners**

2. Sélectionnez votre modèle dans la liste des imprimantes et cliquez sur **Options et fournitures...**.

3. Cliquez sur **Afficher la page web de l'imprimante...** dans l'onglet **Général**

   L'interface utilisateur distante démarre.

   Remarque

   - Le mot de passe peut avoir été saisi après le démarrage de l'interface utilisateur distante. Dans ce cas, entrez le mot de passe et cliquez sur **OK**. Si vous ne connaissez pas le mot de passe, cliquez sur **A propos du mot de passe et des cookies**.

Rubriques connexes

- Nettoyage des Têtes d'impression
- Réglage de la position de la Tête d'impression
- Impression d'un motif de vérification des buses
- Gestion de l'alimentation de l'Imprimante
- Modification du mode de fonctionnement de l'Imprimante
- Réduction du bruit de l'Imprimante

Nettoyage des Têtes d'impression

La fonction de nettoyage des têtes d'impression permet de déboucher les buses de tête d'impression obstruées. Procédez à un nettoyage des têtes d'impression si vous remarquez que l'encre pâlit à l'impression ou qu'une couleur n'est pas imprimée, même si le niveau d'encre dans l'imprimante est suffisant.

Nettoyage

1. Sélectionnez **Utilitaires** dans l'interface utilisateur distante

2. Cliquez sur **Nettoyage**

   Avant de procéder au nettoyage, vérifiez que l'imprimante est sous tension.
   Vérifiez ensuite l'élément suivant :

   - Reste-t-il de l'encre ?

3. Procédez au nettoyage.

   Assurez-vous que l'imprimante est sous tension et cliquez sur **Oui**.

   Le nettoyage de la tête d'impression commence.

4. Terminez le nettoyage.

   Un message indiquant d'imprimer le motif de vérification des buses s'affiche.

5. Vérifiez les résultats.

   Pour vérifier si la qualité d'impression s'est améliorée, cliquez sur le bouton **Oui**. Pour annuler la procédure de contrôle, cliquez sur **Non**.

   Si un seul nettoyage ne suffit pas à résoudre le problème de la tête d'impression, renouvelez l'opération.

Important

- Le **Nettoyage** exige une faible quantité d'encre.
  Le nettoyage fréquent de la tête d'impression épuise rapidement l'encre de votre imprimante. Ne procédez donc à leur nettoyage que lorsque cela est nécessaire.

Nettoyage en profondeur

Le **Nettoyage en profondeur** est plus complet que le nettoyage. Procédez au nettoyage en profondeur lorsque deux tentatives de **Nettoyage** normal n'ont pas permis de résoudre le problème de la tête d'impression.

1. Sélectionnez **Utilitaires** dans l'interface utilisateur distante

2. Cliquez sur **Nettoyage en profondeur**

Avant de procéder au nettoyage en profondeur, vérifiez que l'imprimante est sous tension.
Vérifiez ensuite l'élément suivant :

- Reste-t-il de l'encre ?

3. Procédez au nettoyage en profondeur.

   Assurez-vous que l'imprimante est sous tension et cliquez sur **Oui**.

   Le nettoyage en profondeur de la tête d'impression commence.

4. Terminez le nettoyage en profondeur.

   Un message indiquant d'imprimer le motif de vérification des buses s'affiche.

5. Vérifiez les résultats.

   Pour vérifier si la qualité d'impression s'est améliorée, cliquez sur le bouton **Oui**. Pour annuler la procédure de contrôle, cliquez sur **Non**.

Important

- Le **Nettoyage en profondeur** exige une quantité d'encre plus importante que le **Nettoyage**.
  Le nettoyage fréquent de la tête d'impression épuise rapidement l'encre de votre imprimante. Ne procédez donc à leur nettoyage que lorsque cela est nécessaire.

Remarque

- Si vous ne remarquez aucune amélioration après une opération de **Nettoyage en profondeur**, éteignez l'imprimante, attendez 24 heures et recommencez le **Nettoyage en profondeur**. Si aucune amélioration n'est constatée, l'encre est probablement épuisée ou la tête d'impression est usée. Pour plus d'informations sur les mesures à prendre, reportez-vous à la rubrique « L'encre ne s'écoule pas ».

Rubrique connexe

- Impression d'un motif de vérification des buses

Réglage de la position de la Tête d'impression

Toute erreur dans la position d'installation de la tête d'impression peut entraîner des décalages de couleur et de ligne. Le réglage de la position de la tête d'impression peut améliorer les résultats d'impression.

Alignement auto têtes

1. Sélectionnez **Utilitaires** dans l'interface utilisateur distante

2. Cliquez sur **Alignement auto têtes**.

   Un message apparaît.

3. Chargez du papier dans l'imprimante

   Chargez 1 feuille de papier ordinaire au format A4 ou Lettre dans le réceptacle arrière.

4. Réglage de la position de la tête

   Vérifiez que l'imprimante est sous tension, puis cliquez sur **Oui**.
   L'alignement de la tête d'impression commence. Poursuivez en fonction des messages qui s'affichent à l'écran.

   Important

   - Évitez d'ouvrir ou de fermer l'unité de numérisation / capot tant que l'impression est en cours ; sinon, l'imprimante s'arrête.

Remarque

- Vous pouvez imprimer et vérifier les réglages en cours en cliquant sur **Impr. valeur align. des têtes**.

Nettoyage

- Nettoyage des surfaces extérieures
- Nettoyage de la vitre d'exposition et du couvercle du scanner
- Nettoyage du CAD (chargeur automatique de documents)
- Nettoyage des rouleaux d'entraînement du papier
- Nettoyage de l'intérieur de l'imprimante (nettoyage de la platine inférieure)

Nettoyage des rouleaux d'entraînement du papier

Si les rouleaux d'entraînement du papier sont sales ou si des particules de papier s'y sont déposées, l'alimentation papier risque de ne pas s'effectuer correctement.

Dans ce cas, nettoyez les rouleaux d'entraînement du papier.

Vous devez préparer : trois feuilles de papier ordinaire de format A4 ou Lettre

1. Assurez-vous que la machine est sous tension.

2. Retirez toutes les feuilles de papier du réceptacle arrière.

3. Appuyez sur le bouton **Configuration (Setup)**, utilisez le bouton ◄ ► pour sélectionner **Entretien**, puis appuyez sur le bouton **OK**.

   Écran LCD et panneau de contrôle

4. Nettoyez les rouleaux d'entraînement du papier sans papier à l'intérieur.

   1. Utilisez le bouton ◄ ► pour sélectionner **Nettoyage roul.**, puis appuyez sur le bouton **OK**.

      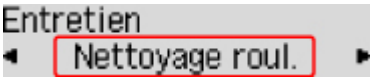

      Les rouleaux d'entraînement du papier tournent pendant le nettoyage.

5. Nettoyez les rouleaux d'entraînement du papier avec du papier à l'intérieur.

   1. Vérifiez que les rouleaux d'entraînement du papier ont cessé de tourner, puis chargez trois feuilles de papier ordinaire de format A4 ou Lettre sur le réceptacle arrière.

      Après le chargement du papier sur le réceptacle arrière, l'écran d'enregistrement des informations sur le papier apparaît sur l'écran LCD. Sélectionnez **A4** ou **Lettre** pour **Format:** et **Papier ordinaire** pour **Type :**, puis appuyez sur le bouton **OK**.

   2. Tirez le bac de sortie papier, puis ouvrez l'extension du bac de sortie papier.

   3. Assurez-vous que **Nettoyage roul.** est sélectionné et appuyez sur le bouton **OK**.

      L'imprimante commence le nettoyage. Le papier est éjecté une fois le nettoyage terminé.

Si le problème persiste après le nettoyage des rouleaux d'entraînement du papier, contactez le centre de service.

Nettoyage de l'intérieur de l'imprimante (nettoyage de la platine inférieure)

Nettoyez les taches d'encre à l'intérieur de l'imprimante. Pour éviter les taches d'encre sur le papier imprimé, il est recommandé de procéder au nettoyage régulièrement.

Vous devez préparer : une feuille de papier ordinaire de format A4 ou Lettre*

* Veillez à utiliser une nouvelle feuille de papier.

1. Assurez-vous que la machine est sous tension.

2. Préparez le papier.

    1. Pliez une simple feuille de papier ordinaire au format A4 ou Lettre en deux parties égales, dans le sens de la largeur, puis dépliez-la.

    2. Chargez cette feuille dans le réceptacle arrière en orientant l'intérieur de la pliure vers vous.

    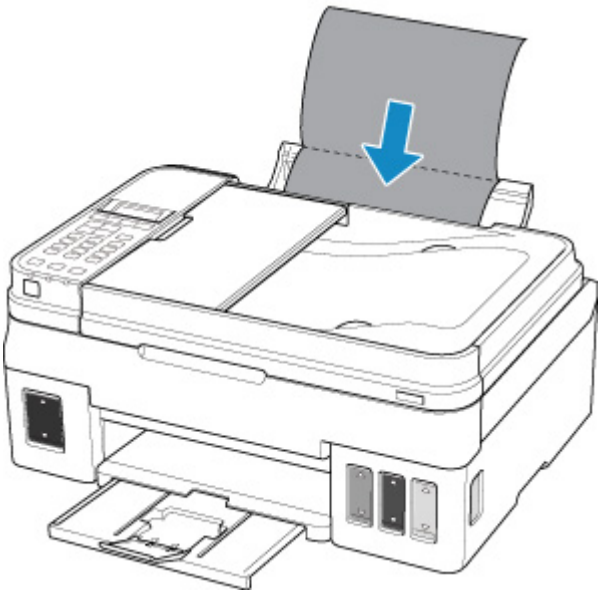

    Après le chargement du papier sur le réceptacle arrière, l'écran d'enregistrement des informations sur le papier apparaît sur l'écran LCD. Sélectionnez **A4** ou **Lettre** pour **Format:** et **Papier ordinaire** pour **Type :**, puis appuyez sur le bouton **OK**.

    3. Tirez le bac de sortie papier, puis ouvrez l'extension du bac de sortie papier.

3. Appuyez sur le bouton **Configuration (Setup)**, utilisez le bouton ◄ ► pour sélectionner **Entretien**, puis appuyez sur le bouton **OK**.

    Écran LCD et panneau de contrôle

4. Utilisez le bouton ◄ ► pour sélectionner **Nettoyage inférieur**, puis appuyez sur le bouton **OK**.

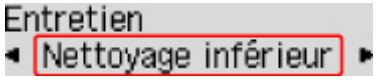

Le papier nettoie l'intérieur de l'imprimante durant son trajet dans l'imprimante.

Vérifiez les parties pliées du papier éjecté. Si elles sont tachées d'encre, recommencez le nettoyage de la platine inférieure.

Remarque

- Lorsque vous procédez à un nouveau nettoyage de la platine inférieure, veillez à utiliser une nouvelle feuille de papier.

Si le problème persiste après un second nettoyage, il se peut que les parties saillantes à l'intérieur de l'imprimante soient encrassées. Nettoyez les parties saillantes avec un coton-tige ou un objet similaire.

Important

- Veillez à mettre l'imprimante hors tension et à débrancher le cordon d'alimentation avant de nettoyer l'imprimante. Cela pourrait endommager l'imprimante.

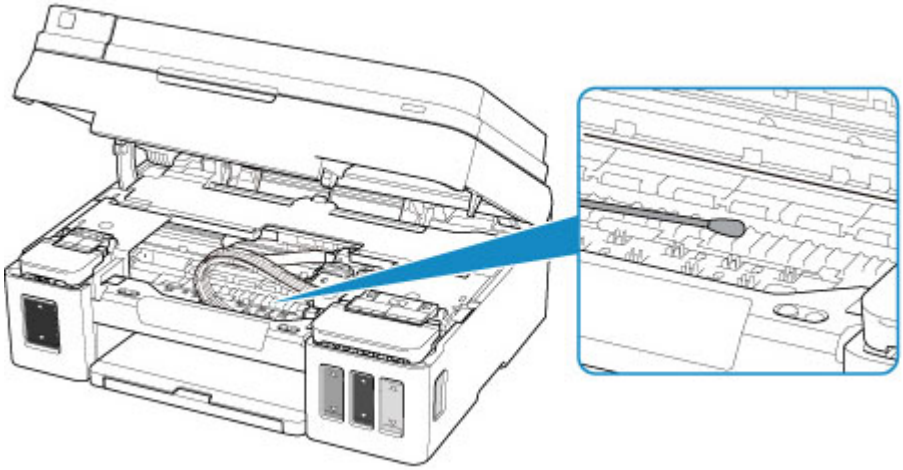

Aperçu

- **Sécurité**
  - Précautions de sécurité
  - Informations sur les réglementations
  - WEEE (EU & EEA)
- **Précautions de manipulation**
  - Annulation de tâches d'impression
  - Restrictions légales relatives à la numérisation/copie
  - Transport de votre imprimante
  - En cas de réparation, de prêt ou de mise au rebut de l'imprimante
  - Garantie d'une qualité d'impression optimale
- **Principaux composants et utilisation**
  - Principaux composants
  - Alimentation
  - Écran LCD et panneau de contrôle
  - Saisie de chiffres, de lettres et de symboles
- **Modification des paramètres**
  - Modification des paramètres de l'imprimante depuis votre ordinateur (Windows)
  - Modification des paramètres de l'imprimante depuis votre ordinateur (macOS)
  - Modification des paramètres à partir du Panneau de contrôle
- **Spécifications**

Sécurité

- Précautions de sécurité
- Informations sur les réglementations
- WEEE (EU&EEA)

Précautions de sécurité

Choix d'un emplacement

- N'installez pas l’imprimante dans un endroit instable ou soumis à des vibrations excessives.
- Évitez d'installer l'imprimante à l'extérieur ou dans un endroit exposé à l'humidité ou à la poussière, à un ensoleillement direct ou à proximité d'une source de chaleur.
  Pour éviter tout risque d'incendie ou d'électrocution, utilisez l'imprimante dans l'environnement de fonctionnement spécifié aux Spécifications.
- Ne placez pas l'imprimante sur une moquette ou un tapis épais.
- N'adossez pas l'arrière de l'imprimante au mur.

Alimentation

- Vérifiez que la zone autour de la prise est dégagée en permanence afin de pouvoir facilement débrancher le cordon d'alimentation si nécessaire.
- Ne retirez jamais la fiche en tirant sur le cordon.
  Tirez sur le cordon peut endommager le cordon d'alimentation et d'entraîner un incendie ou une électrocution.
- N'utilisez pas de rallonge.

Travail autour de l’imprimante

- Ne placez jamais vos mains ou vos doigts dans l’imprimante lorsqu’une impression est en cours.
- Déplacez l’imprimante en la portant par les deux extrémités. Si le poids de l’imprimante dépasse 14 kg, il est recommandé de la faire soulever par deux personnes. La chute accidentelle de l'imprimante peut causer des blessures. Pour connaître le poids de l’imprimante, reportez-vous aux Spécifications.
- Ne transportez et n’utilisez pas l’imprimante sur un plan incliné, à la verticale ou à l’envers, car l’encre risque de couler et d’endommager l’imprimante.
- Ne placez aucun objet sur l’imprimante. En particulier, ne placez jamais d’objets métalliques (trombones, agrafes, etc.) ou de récipients contenant des solvants inflammables (alcool, diluants, etc.) sur l’imprimante.
- Si vous placez un livre épais sur la vitre d'exposition, n'appuyez pas trop fort sur le capot des documents. La vitre d'exposition pourrait se briser et entraîner des blessures.

Cartouches/Bouteilles d’encre

- Conservez les bouteilles d’encre hors de la portée des enfants. En cas d'absorption accidentelle d'encre par la bouche, par léchage ou ingestion, rincez abondamment la bouche ou faites boire un verre d'eau ou deux. En cas d'irritation ou de gêne, consultez immédiatement un médecin.
- En cas de contact avec les yeux, rincez immédiatement avec de l'eau. En cas de contact avec la peau, lavez immédiatement avec de l'eau et du savon. Si l'irritation des yeux ou de la peau persiste, consultez immédiatement un médecin.
- Ne touchez jamais les contacts électriques des cartouches après une impression.
  Les parties métalliques peuvent être très chaudes et vous brûler.
- Ne jetez pas les cartouches, ni les bouteilles d’encre au feu.
- N'essayez pas de démonter les cartouches ou les bouteilles d’encre, ni d'y apporter des modifications.

Informations sur les réglementations

IMPORTANT SAFETY INSTRUCTIONS

SAVE THESE INSTRUCTIONS

When using your telephone equipment, basic safety precautions should always be followed to reduce the risk of fire, electric shock and injury to persons, including the following:

1. Do not use this product near water, for example, near a bath tub, wash bowl, kitchen sink or laundry tub, in a wet basement or near a swimming pool.
2. Avoid using this product during an electrical storm. There may be a remote risk of electric shock from lightning.
3. Do not use this product to report a gas leak in the vicinity of the leak.

"CAUTION - To reduce the risk of fire, use only No. 26 AWG or larger telecommunication line cord."

IMPORTANTES MESURES DE SÉCURITÉ

CONSERVER CES INSTRUCTIONS

Certaines mesures de sécurité doivent être prises pendant l'utilisation de matérial téléphonique afin de réduire les risques d'incendie, de choc électrique et de blessures.

En voice quelquesunes :

1. Ne pas utiliser l'appareil près de l'eau, p.ex., près d'une baignoire, d'un lavabo, d'un évier de cuisine, d'un bac à laver, dans un sous-sol humide ou près d'une piscine.
2. Éviter d'utiliser l'appareil pendant un orage électrique. Ceci peut présenter un risque de choc électrique causé par la foudre.
3. Ne pas utiliser l'appareil pour signaler une fuite de gaz s'il est situé près de la fuite.

"ATTENTION - Pour réduire les risques d'incendie, utiliser uniquement des conducteurs de télécommunications 26 AWG au de section supérleure."

Users in the U.S.A.

FCC Notice (U.S.A. Only)
For 120V, 60Hz model
Model Number: K10472 (Contains FCC Approved WLAN Module K30365)

This device complies with Part 15 of the FCC Rules. Operation is subject to the following two conditions: (1) This device may not cause harmful interference, and (2) this device must accept any interference received, including interference that may cause undesired operation.

Note: This equipment has been tested and found to comply with the limits for a Class B digital device, pursuant to Part 15 of the FCC Rules. These limits are designed to provide reasonable protection against harmful interference in a residential installation. This equipment generates, uses and can radiate radio frequency energy and, if not installed and used in accordance with the instructions, may cause harmful interference to radio communications.
However, there is no guarantee that interference will not occur in a particular installation. If this equipment does cause harmful interference to radio or television reception, which can be determined by turning the equipment off and on, the user is encouraged to try to correct the interference by one or more of the following measures:

- Reorient or relocate the receiving antenna.
- Increase the separation between the equipment and receiver.
- Connect the equipment into an outlet on a circuit different from that to which the receiver is connected.
- Consult the dealer or an experienced radio/TV technician for help.

Use of a shielded cable is required to comply with Class B limits in Subpart B of Part 15 of the FCC Rules.

Do not make any changes or modifications to the equipment unless otherwise specified in the manual. If such changes or modifications should be made, you could be required to stop operation of the equipment.

FCC ID:AZDK30365

Changes or modifications not expressly approved by the party responsible for compliance could void the user's authority to operate equipment.

This transmitter must not be co-located or operating in conjunction with any other antenna or transmitter.

The equipment complies with FCC radiation exposure limits for at uncontrolled equipment. This equipment should be installed and operated with minimum distance at least 20cm between the radiator and persons body (excluding extremities: hands, wrists, feet and ankles) and must not be colocated or operated with any other antenna or transmitter.

Canon U.S.A., Inc.
One Canon Park
Melville, New York 11747
1-800-652-2666

A propos de Radio Waves

N’utilisez pas ce produit à proximité d’équipements médicaux ou d’équipements électroniques. Les interférences des ondes radio peuvent nuire au fonctionnement ou aux performances de l’équipement.

Pre-Installation Requirements

Order Information

When ordering service from the telephone company for this equipment, the following may be required.

Universal Service Order Code (USOC): RJ11C

The Facility Interface Code (FIC): 02LS2

Service Order Code (SOC): 9.0F

Connection of the Equipment

This equipment complies with Part 68 of the FCC rules and the requirements adopted by the ACTA.

A label on this equipment contains, among other information, a product identifier in the format US:AAAEQ##TXXXX. If requested, this number must be provided to the telephone company.

The REN is used to determine the number of devices that may be connected to a telephone line.

Excessive RENs on a telephone line may result in the devices not ringing in response to an incoming call. In most but not all areas, the sum of RENs should not exceed five (5.0). To be certain of the number of devices that may be connected to a line, as determined by the total RENs, contact the local telephone

company. The REN for this product is part of the product identifier that has the format US:AAAEQ##TXXXX. The digits represented by ## are the REN without a decimal point (e.g., 03 is a REN of 0.3).

A plug and jack used to connect this equipment to the premises wiring and telephone network must comply with the applicable FCC Part 68 rules and requirements adopted by the ACTA. A compliant telephone cord and modular plug is provided with this product. It is designed to be connected to a compatible modular jack that is also compliant. See installation instructions for details.

Connection to party lines is subjected to state tariffs. Contact the state public utility commission, public service commission or corporation commission for information.

If your home has specially wired alarm equipment connected to the telephone line, ensure the installation of this equipment does not disable your alarm equipment. If you have questions about what will disable alarm equipment, consult your telephone company or a qualified installer.

In Case of Equipment Malfunction

Should any malfunction occur which cannot be corrected by the procedures described in the Online Manual, disconnect the equipment from the telephone line cable, turn off the power and disconnect the power cord. The telephone line cable should not be reconnected or the main power switch turned ON until the problem is completely resolved. Users should contact their local authorized Canon Facsimile Service Dealer for the servicing of equipment.

Information regarding Authorized Service Facility locations can be obtained by calling the Canon Customer Center.

Rights of the Telephone Company

If this equipment causes harm to the telephone network, the telephone company may temporarily disconnect service. The telephone company also retains the right to make changes in facilities and services that may affect the operation of this equipment. When such changes are necessary, the telephone company is required to give adequate prior notice to the user. However, if advance notice is not possible, the telephone company will notify the customer as soon as possible. Also, the customer will be advised of his/her right to file a compliant with the FCC if he/she believes it is necessary.

Warning

The Telephone Consumer Protection Act of 1991 makes it unlawful for any person to use a computer or other electronic device to send any message via a telephone FAX machine unless such message clearly contains in a margin at the top or bottom of each transmitted page, or on the first page of the transmission, the date and time it is sent and an identification of the business or other entity, or other individual sending the message and the telephone number of the sending machine or such business, other entity, or individual.

In order to program this information into your FAX machine, you should complete the procedure to register your name, unit's telephone number, time, and date. Refer to the Online Manual.

Users in Canada

This device complies with Industry Canada license-exempt RSS standard(s). Operation is subject to the following two conditions:

(1) this device may not cause interference, and (2) this device must accept any interference, including interference that may cause undesired operation of the device.

This equipment complies with IC radiation exposure limits set forth for an uncontrolled environment and meets RSS-102 of the IC radio frequency (RF) Exposure rules. This equipment should be installed and operated keeping the radiator at least 20cm or more away from person's body (excluding extremities: hands, wrists, feet and ankles).

Pre-Installation Requirements

Notice

This product meets the applicable Innovation, Science and Economic Development Canada technical specifications.

The Ringer Equivalence Number is an indication of the maximum number of devices allowed to be connected to a telephone interface. The termination on an interface may consist of any combination of devices subject only to the requirement that the sum of the RENs of all the devices does not exceed five.

Pour les usagers résidant au Canada

Le présent appareil est conforme aux CNR d'Industrie Canada applicables aux appareils radio exempts de licence. L'exploitation est autorisée aux deux conditions suivantes :

(1) l'appareil ne doit pas produire de brouillage, et (2) l'utilisateur de l'appareil doit accepter tout brouillage radioélectrique subi, même si le brouillage est susceptible d'en compromettre le fonctionnement.

Cet équipement est conforme aux limites d'exposition aux rayonnements énoncées pour un environnement non contrôlé et respecte les règles d'exposition aux fréquences radioélectriques (RF) CNR-102 de l'IC. Cet équipement doit être installé et utilisé en gardant une distance de 20 cm ou plus entre le dispositif rayonnant et le corps (à l'exception des extrémités : mains, poignets, pieds et chevilles).

Conditions de pré-installation

Avis

Le présent produit est conforme aux spécifications techniques applicables d'Innovation, Sciences et Développement économique Canada.

L'indice d'équivalence de la sonnerie (IES) sert à indiquer le nombre maximal de terminaux qui peuvent être raccordés à une interface téléphonique. La terminaison d'une interface peut consister en une combinaison quelconque de dispositifs, à la seule condition que la somme d'indices d'équivalence de la sonnerie de tous les dispositifs n'excède pas 5.

Environmental Information

Reducing your environmental impact

Power Consumption and Operational Modes

The amount of electricity a device consumes depends on the way the device is used. This product is designed and set in a way to allow you to reduce the power consumption. After the last print it switches

to Ready Mode. In this mode it can print again immediately if required. If the product is not used for a time, the device switches to its Sleep Mode. The devices consume less power (Watt) in these modes.

Energy Star®

The Energy Star® programme is a voluntary scheme to promote the development and purchase of energy efficient models, which help to minimise environmental impact.
Products which meet the stringent requirements of the Energy Star® programme for both environmental benefits and the amount of energy consumption will carry the Energy Star® logo accordingly.

Paper types

This product can be used to print on both recycled and virgin paper (certified to an environmental stewardship scheme), which complies with EN12281 or a similar quality standard. In addition it can support printing on media down to a weight of 64g/m^2, lighter paper means less resources used and a lower environmental footprint for your printing needs.

WEEE (EU&EEA)

Only for European Union and EEA (Norway, Iceland and Liechtenstein)

This symbol indicates that this product is not to be disposed of with your household waste, according to the WEEE Directive (2012/19/EU) and national legislation. This product should be handed over to a designated collection point, e.g., on an authorized one-for-one basis when you buy a new similar product or to an authorized collection site for recycling waste electrical and electronic equipment (EEE). Improper handling of this type of waste could have a possible negative impact on the environment and human health due to potentially hazardous substances that are generally associated with EEE. At the same time, your cooperation in the correct disposal of this product will contribute to the effective usage of natural resources. For more information about where you can drop off your waste equipment for recycling, please contact your local city office, waste authority, approved WEEE scheme or your household waste disposal service. For more information regarding return and recycling of WEEE products, please visit www.canon-europe.com/weee.

Nur für Europäische Union und EWR (Norwegen, Island und Liechtenstein)

Dieses Symbol weist darauf hin, dass dieses Produkt gemäß der EU-Richtlinie über Elektro- und Elektronik-Altgeräte (2012/19/EU) und nationalen Gesetzen nicht über den Hausmüll entsorgt werden darf. Dieses Produkt muss bei einer dafür vorgesehenen Sammelstelle abgegeben werden. Dies kann z. B. durch Rückgabe beim Kauf eines ähnlichen Produkts oder durch Abgabe bei einer autorisierten Sammelstelle für die Wiederaufbereitung von Elektro- und Elektronik-Altgeräten geschehen. Der unsachgemäße Umgang mit Altgeräten kann aufgrund potentiell gefährlicher Stoffe, die generell mit Elektro- und Elektronik-Altgeräten in Verbindung stehen, negative Auswirkungen auf die Umwelt und die menschliche Gesundheit haben. Durch die umweltgerechte Entsorgung dieses Produkts tragen Sie außerdem zu einer effektiven Nutzung natürlicher Ressourcen bei. Informationen zu Sammelstellen für Altgeräte erhalten Sie bei Ihrer Stadtverwaltung, dem öffentlich-rechtlichen Entsorgungsträger, einer autorisierten Stelle für die Entsorgung von Elektro- und Elektronik-Altgeräten oder Ihrem örtlichen Entsorgungsunternehmen. Weitere Informationen zur Rückgabe und Entsorgung von Elektro- und Elektronik-Altgeräten finden Sie unter www.canon-europe.com/weee.

Union Européenne, Norvège, Islande et Liechtenstein uniquement.

Ce symbole indique que ce produit ne doit pas être jeté avec les ordures ménagères, conformément à la directive DEEE (2012/19/UE) et à la réglementation de votre pays. Ce produit doit être confié au distributeur à chaque fois que vous achetez un produit neuf similaire, ou à un point de collecte mis en

place par les collectivités locales pour le recyclage des Déchets des Équipements Électriques et Électroniques (DEEE). Le traitement inapproprié de ce type de déchet risque d'avoir des répercussions sur l'environnement et la santé humaine, du fait de la présence de substances potentiellement dangereuses généralement associées aux équipements électriques et électroniques. Parallèlement, votre entière coopération dans le cadre de la mise au rebut correcte de ce produit favorisera une meilleure utilisation des ressources naturelles. Pour plus d'informations sur les points de collecte des équipements à recycler, contactez vos services municipaux, les autorités locales compétentes, le plan DEEE approuvé ou le service d'enlèvement des ordures ménagères. Pour plus d'informations sur le retour et le recyclage des produits DEEE, consultez le site: www.canon-europe.com/weee.

Uitsluitend bestemd voor de Europese Unie en EER (Noorwegen, IJsland en Liechtenstein)

Dit symbool geeft aan dat dit product in overeenstemming met de AEEA-richtlijn (2012/19/EU) en de nationale wetgeving niet mag worden afgevoerd met het huishoudelijk afval. Dit product moet worden ingeleverd bij een aangewezen, geautoriseerd inzamelpunt, bijvoorbeeld wanneer u een nieuw gelijksoortig product aanschaft, of bij een geautoriseerd inzamelpunt voor hergebruik van elektrische en elektronische apparatuur (EEA). Een onjuiste afvoer van dit type afval kan leiden tot negatieve effecten op het milieu en de volksgezondheid als gevolg van potentieel gevaarlijke stoffen die veel voorkomen in elektrische en elektronische apparatuur (EEA). Bovendien werkt u door een juiste afvoer van dit product mee aan het effectieve gebruik van natuurlijke hulpbronnen. Voor meer informatie over waar u uw afgedankte apparatuur kunt inleveren voor recycling kunt u contact opnemen met het gemeentehuis in uw woonplaats, de reinigingsdienst, of het afvalverwerkingsbedrijf. U kunt ook het schema voor de afvoer van afgedankte elektrische en elektronische apparatuur (AEEA) raadplegen. Ga voor meer informatie over het inzamelen en recyclen van afgedankte elektrische en elektronische apparatuur naar www.canon-europe.com/weee.

Sólo para la Unión Europea y el Área Económica Europea (Noruega, Islandia y Liechtenstein)

Este símbolo indica que este producto no debe desecharse con los desperdicios domésticos, de acuerdo con la directiva RAEE (2012/19/UE) y con la legislación nacional. Este producto debe entregarse en uno de los puntos de recogida designados, como por ejemplo, entregándolo en el lugar de venta al comprar un producto similar o depositándolo en un lugar de recogida autorizado para el reciclado de residuos de aparatos eléctricos y electrónicos (RAEE). La manipulación inapropiada de este tipo de desechos podría tener un impacto negativo en el entorno y la salud humana, debido a las sustancias potencialmente peligrosas que normalmente están asociadas con los RAEE. Al mismo tiempo, su cooperación a la hora de desechar correctamente este producto contribuirá a la utilización eficazde los recursos naturales. Para más información sobre cómo puede eliminar el equipo para su reciclado, póngase en contacto con las autoridades locales, con las autoridades encargadas de los desechos, con un sistema de gestión RAEE

autorizado o con el servicio de recogida de basuras doméstico. Si desea más información acerca de la devolución y reciclado de RAEE, visite la web www.canon-europe.com/weee.

Només per a la Unió Europea i a l'Espai Econòmic Europeu (Noruega, Islàndia i Liechtenstein)

Aquest símbol indica que aquest producte no s'ha de llençar a les escombraries de la llar, d'acord amb la Directiva RAEE (2012/19/UE) i la legislació nacional. Aquest producte s'hauria de lliurar en un dels punts de recollida designats, com per exemple, intercanviant-lo un per un en comprar un producte similar o lliurant-lo en un lloc de recollida autoritzat per al reciclatge de residus d'aparells elèctrics i electrònics (AEE). La manipulació inadequada d'aquest tipus de residus podria tenir un impacte negatiu en l'entorn i en la salut humana, a causa de les substàncies potencialment perilloses que normalment estan associades als AEE. Així mateix, la vostra cooperació a l'hora de llençar correctament aquest producte contribuirà a la utilització efectiva dels recursos naturals. Per a més informació sobre els punts on podeu lliurar aquest producte per procedir al seu reciclatge, adreceu-vos a la vostra oficina municipal, a les autoritats encarregades dels residus, al pla de residus homologat per la RAEE o al servei de recollida de deixalles domèstiques de la vostra localitat. Per a més informació sobre la devolució i el reciclatge de productes RAEE, visiteu www.canon-europe.com/weee.

Solo per Unione Europea e SEE (Norvegia, Islanda e Liechtenstein)

Questo simbolo indica che il prodotto deve essere oggetto di raccolta separata in conformità alla Direttiva RAEE (2012/19/UE) e alla normativa locale vigente. Il prodotto deve essere smaltito presso un centro di raccolta differenziata, un distributore autorizzato che applichi il principio dell'"uno contro uno", ovvero del ritiro della vecchia apparecchiatura elettrica al momento dell'acquisto di una nuova, o un impianto autorizzato al riciclaggio dei rifiuti di apparecchiature elettriche ed elettroniche. La gestione impropria di questo tipo di rifiuti può avere un impatto negativo sull'ambiente e sulla salute umana causato dalle sostanze potenzialmente pericolose che potrebbero essere contenute nelle apparecchiature elettriche ed elettroniche. Un corretto smaltimento di tali prodotti contribuirà inoltre a un uso efficace delle risorse naturali ed eviterà di incorrere nelle sanzioni amministrative di cui all'art. 255 e successivi del Decreto Legislativo n. 152/06. Per ulteriori informazioni sullo smaltimento e il recupero dei Rifiuti di Apparecchiature Elettriche ed Elettroniche, consultare la Direttiva RAEE, rivolgersi alle autorità competenti, oppure visitare il sito www.canon-europe.com/weee.

Apenas para a União Europeia e AEE (Noruega, Islândia e Liechtenstein)

Este símbolo indica que o produto não deve ser colocado no lixo doméstico, de acordo com a Directiva REEE (2012/19/UE) e a legislação nacional. Este produto deverá ser colocado num ponto de recolha designado, por exemplo, num local próprio autorizado quando adquirir um produto semelhante novo ou num local de recolha autorizado para reciclar resíduos de equipamentos eléctricos e electrónicos (EEE). O tratamento inadequado deste tipo de resíduo poderá causar um impacto negativo no ambiente e na saúde humana devido às substâncias potencialmente perigosas normalmente associadas aos equipamentos eléctricos e electrónicos. Simultaneamente, a sua cooperação no tratamento correcto deste produto contribuirá para a utilização eficaz dos recursos naturais. Para mais informações sobre os locais onde o equipamento poderá ser reciclado, contacte os serviços locais, a autoridade responsável pelos resíduos, o esquema REEE aprovado ou o serviço de tratamento de lixo doméstico. Para mais informações sobre a devolução e reciclagem de produtos REEE, vá a www.canon-europe.com/weee.

Gælder kun i Europæiske Union og EØS (Norge, Island og Liechtenstein)

Dette symbol angiver, at det pågældende produkt ikke må bortskaffes sammen med dagrenovation jf. direktivet om affald af elektrisk og elektronisk udstyr (WEEE) (2012/19/EU) og gældende national lovgivning. Det pågældende produkt skal afleveres på et nærmere specificeret indsamlingssted, f.eks. i overensstemmelse med en godkendt én-til-én-procedure, når du indkøber et nyt tilsvarende produkt, eller produktet skal afleveres på et godkendt indsamlingssted for elektronikaffald. Forkert håndtering af denne type affald kan medføre negative konsekvenser for miljøet og menneskers helbred på grund af de potentielt sundhedsskadelige stoffer, der generelt kan forefindes i elektrisk og elektronisk udstyr. Når du foretager korrekt bortskaffelse af det pågældende produkt, bidrager du til effektiv brug af naturressourcerne. Yderligere oplysninger om, hvor du kan bortskaffe dit elektronikaffald med henblik på genanvendelse, får du hos de kommunale renovationsmyndigheder. Yderligere oplysninger om returnering og genanvendelse af affald af elektrisk og elektronisk udstyr får du ved at besøge www.canon-europe.com/weee.

Μόνο για την Ευρωπαϊκή Ένωση και τον ΕΟΧ (Νορβηγία, Ισλανδία και Λιχτενστάιν)

Αυτό το σύμβολο υποδηλώνει ότι αυτό το προϊόν δεν πρέπει να απορρίπτεται μαζί με τα οικιακά απορρίμματα, σύμφωνα με την Οδηγία σχετικά με τα Απόβλητα Ηλεκτρικού και Ηλεκτρονικού Εξοπλισμού (ΑΗΗΕ) (2012/19/ΕΕ) και την εθνική σας νομοθεσία. Αυτό το προϊόν πρέπει να παραδίδεται σε καθορισμένο σημείο συλλογής, π.χ. σε μια εξουσιοδοτημένη βάση ανταλλαγής όταν αγοράζετε ένα νέο παρόμοιο προϊόν ή σε μια εξουσιοδοτημένη θέση συλλογής για την ανακύκλωση των αποβλήτων Ηλεκτρικού και Ηλεκτρονικού Εξοπλισμού (ΗΗΕ). Ο ακατάλληλος χειρισμός αυτού του τύπου αποβλήτων μπορεί να έχει αρνητικό αντίκτυπο στο περιβάλλον και την υγεία του ανθρώπου, λόγω δυνητικώς επικίνδυνων ουσιών που γενικά συνδέονται με τον ΗΗΕ. Ταυτόχρονα, η συνεργασία σας όσον αφορά τη σωστή απόρριψη αυτού του προϊόντος θα συμβάλει στην αποτελεσματική χρήση των φυσικών πόρων. Για περισσότερες πληροφορίες σχετικά με τα σημεία όπου μπορείτε να απορρίψετε τον εξοπλισμό σας για

ανακύκλωση, επικοινωνήστε με το τοπικό γραφείο της πόλης σας, την υπηρεσία απορριμμάτων, το εγκεκριμένο σχήμα ΑΗΗΕ ή την υπηρεσία απόρριψης οικιακών αποβλήτων. Για περισσότερες πληροφορίες σχετικά με την επιστροφή και την ανακύκλωση των προϊόντων ΑΗΗΕ, επισκεφθείτε την τοποθεσία www.canon-europe.com/weee.

Gjelder kun den europeiske union og EØS (Norge, Island og Liechtenstein)

Dette symbolet indikerer at dette produktet ikke skal kastes sammen med husholdningsavfall, i henhold til WEEE-direktiv (2012/19/EU) og nasjonal lov. Produktet må leveres til et dertil egnet innsamlingspunkt, det vil si på en autorisert en-til-en-basis når du kjøper et nytt lignende produkt, eller til et autorisert innsamlingssted for resirkulering av avfall fra elektrisk og elektronisk utstyr (EE-utstyr). Feil håndtering av denne typen avfall kan være miljø- og helseskadelig på grunn av potensielt skadelige stoffer som ofte brukes i EE-utstyr. Samtidig bidrar din innsats for korrekt avhending av produktet til effektiv bruk av naturressurser. Du kan få mer informasjon om hvor du kan avhende utrangert utstyr til resirkulering ved å kontakte lokale myndigheter, et godkjent WEEE-program eller husholdningens renovasjonsselskap. Du finner mer informasjon om retur og resirkulering av WEEE-produkter på www.canon-europe.com/weee.

Vain Euroopan unionin sekä ETA:n (Norja, Islanti ja Liechtenstein) alueelle.

Tämä tunnus osoittaa, että sähkö- ja elektroniikkalaiteromua koskeva direktiivi (SER-direktiivi, 2012/19/EU) sekä kansallinen lainsäädäntö kieltävät tuotteen hävittämisen talousjätteen mukana. Tuote on vietävä asianmukaiseen keräyspisteeseen, esimerkiksi kodinkoneliikkeeseen uutta vastaavaa tuotetta ostettaessa tai viralliseen sähkö- ja elektroniikkalaiteromun keräyspisteeseen. Sähkö- ja elektroniikkalaiteromun virheellinen käsittely voi vahingoittaa ympäristöä ja ihmisten terveyttä, koska laitteet saattavat sisältää ympäristölle ja terveydelle haitallisia aineita. Lisäksi tuotteen asianmukainen hävittäminen säästää luonnonvaroja. Lisätietoja sähkö- ja elektroniikkalaiteromun keräyspisteistä saat kaupunkien ja kuntien tiedotuksesta, jätehuoltoviranomaisilta, sähkö- ja elektroniikkalaiteromun kierrätysjärjestelmän ylläpitäjältä ja jätehuoltoyhtiöltä. Lisätietoja sähkö- ja elektroniikkalaiteromun keräyksestä ja kierrätyksestä on osoitteessa www.canon-europe.com/weee.

Endast för Europeiska unionen och EES (Norge, Island och Liechtenstein)

Den här symbolen visar att produkten enligt WEEE-direktivet (2012/19/EU) och nationell lagstiftning inte får sorteras och slängas som hushållsavfall. Den här produkten ska lämnas in på en därför avsedd insamlingsplats, t.ex. på en återvinningsstation auktoriserad att hantera elektrisk och elektronisk utrustning (EE-utrustning) eller hos handlare som är auktoriserade att byta in varor då nya, motsvarande

köps (en mot en). Olämplig hantering av avfall av den här typen kan ha en negativ inverkan på miljön och människors hälsa på grund av de potentiellt farliga ämnen som kan återfinnas i elektrisk och elektronisk utrustning. Din medverkan till en korrekt avfallshantering av den här produkten bidrar dessutom till en effektiv användning av naturresurserna. Kontakta ditt lokala kommunkontor, berörd myndighet, företag för avfallshantering eller ta del av en godkänd WEEE-organisation om du vill ha mer information om var du kan lämna den kasserade produkten för återvinning. För mer information om inlämning och återvinning av WEEE-produkter, se www.canon-europe.com/weee.

Pouze Evropská unie a EHP (Norsko, Island a Lichtenštejnsko)

Tento symbol znamená, že podle směrnice o OEEZ (2012/19/EU) a podle vnitrostátních právních předpisů nemá být tento výrobek likvidován s odpadem z domácností. Tento výrobek má být vrácen do sběrného místa, např. v rámci autorizovaného systému odběru jednoho výrobku za jeden nově prodaný podobný výrobek nebo v autorizovaném sběrném místě pro recyklaci odpadních elektrických a elektronických zařízení (OEEZ). Nevhodné nakládání s tímto druhem odpadu by mohlo mít negativní dopad na životní prostředí a lidské zdraví, protože elektrická a elektronická zařízení zpravidla obsahují potenciálně nebezpečné látky. Vaše spolupráce na správné likvidaci tohoto výrobku současně napomůže efektivnímu využívání přírodních zdrojů. Další informace o místech sběru vašeho odpadního zařízení k recyklaci vám sdělí místní úřad vaší obce, správní orgán vykonávající dozor nad likvidací odpadu, sběrny OEEZ nebo služba pro odvoz komunálního odpadu. Další informace týkající se vracení a recyklace OEEZ naleznete na adrese www.canon-europe.com/weee.

Csak az Európai Unió és az EGT (Norvégia, Izland és Liechtenstein) országaiban

Ez a szimbólum azt jelzi, hogy a helyi törvények és a WEEE-irányelv (2012/19/EU) szerint a termék nem kezelhető háztartási hulladékként. A terméket a kijelölt nyilvános gyűjtőpontokon kell leadni, például hasonló cserekészülék vásárlásakor, illetve bármelyik, elektromos és elektronikai berendezésekből származó hulladék (WEEE) átvételére feljogosított gyűjtőponton. Az ilyen jellegű hulladékok a nem megfelelő kezelés esetén a bennük található veszélyes anyagok révén ártalmasak lehetnek a környezetre és az emberek egészségére. Továbbá, a termékből származó hulladék megfelelő kezelésével hozzájárulhat a természetes nyersanyagok hatékonyabb hasznosításához. A berendezésekből származó, újrahasznosítható hulladékok elhelyezésére vonatkozó további tudnivalókért forduljon a helyi önkormányzathoz, a közterület-fenntartó vállalathoz, a háztartási hulladék begyűjtését végző vállalathoz, illetve a hivatalos WEEE-képviselethez. További tudnivalókat a WEEE-termékek visszajuttatásáról és újrahasznosításáról a www.canon-europe.com/weee.

Tylko dla krajów Unii Europejskiej oraz EOG (Norwegia, Islandia i Liechtenstein)

Ten symbol oznacza, że zgodnie z dyrektywą WEEE dotyczącą zużytego sprzętu elektrycznego i elektronicznego (2012/19/UE) oraz przepisami lokalnymi nie należy wyrzucać tego produktu razem z odpadami gospodarstwa domowego. Produkt należy przekazać do wyznaczonego punktu gromadzenia odpadów, np. firmie, od której kupowany jest nowy, podobny produkt lub do autoryzowanego punktu gromadzenia zużytego sprzętu elektrycznego i elektronicznego w celu poddania go recyklingowi. Usuwanie tego typu odpadów w nieodpowiedni sposób może mieć negatywny wpływ na otoczenie i zdrowie innych osób ze względu na niebezpieczne substancje stosowane w takim sprzęcie. Jednocześnie pozbycie się zużytego sprzętu w zalecany sposób przyczynia się do właściwego wykorzystania zasobów naturalnych. Aby uzyskać więcej informacji na temat punktów, do których można dostarczyć sprzęt do recyklingu, prosimy skontaktować się z lokalnym urzędem miasta, zakładem utylizacji odpadów, skorzystać z instrukcji zatwierdzonej dyrektywą WEEE lub skontaktować się z przedsiębiorstwem zajmującym się wywozem odpadów domowych. Więcej informacji o zwracaniu i recyklingu zużytego sprzętu elektrycznego i elektronicznego znajduje się w witrynie www.canon-europe.com/weee.

Platí len pre štáty Európskej únie a EHP (Nórsko, Island a Lichtenštajnsko)

Tento symbol znamená, že podľa Smernice 2012/19/EÚ o odpade z elektrických a elektronických zariadení (OEEZ) a podľa platnej legislatívy Slovenskej republiky sa tento produkt nesmie likvidovať spolu s komunálnym odpadom. Produkt je potrebné odovzdať do určenej zberne, napr. prostredníctvom výmeny za kúpu nového podobného produktu, alebo na autorizované zberné miesto, ktoré spracúva odpad z elektrických a elektronických zariadení (EEZ). Nesprávna manipulácia s takýmto typom odpadu môže mať negatívny vplyv na životné prostredie a ľudské zdravie, pretože elektrické a elektronické zariadenia obsahujú potenciálne nebezpečné látky. Spoluprácou na správnej likvidácii produktu prispejete k účinnému využívaniu prírodných zdrojov. Ďalšie informácie o mieste recyklácie opotrebovaných zariadení získate od miestneho úradu, úradu životného prostredia, zo schváleného plánu OEEZ alebo od spoločnosti, ktorá zaisťuje likvidáciu komunálneho odpadu. Viac informácií nájdete aj na webovej stránke: www.canon-europe.com/weee.

Üksnes Euroopa Liit ja EMP (Norra, Island ja Liechtenstein)

See sümbol näitab, et antud toodet ei tohi vastavalt elektri- ja elektroonikaseadmete jäätmeid käsitlevale direktiivile (2012/19/EL) ning teie riigis kehtivatele õigusaktidele utiliseerida koos olmejäätmetega. Antud toode tuleb anda selleks määratud kogumispunkti, nt müügipunkt, mis on volitatud üks ühe vastu vahetama, kui ostate uue sarnase toote, või elektri- ja elektroonikaseadmete jäätmete ümbertöötlemiseks

mõeldud kogumispunkti. Täiendava teabe saamiseks elektri- ja elektroonikaseadmetest tekkinud jäätmete tagastamise ja ümbertöötlemise kohta võtke ühendust kohaliku omavalitsusega, asjakohase valitsusasutusega, asjakohase tootjavastutusorganisatsiooniga või olmejäätmete käitlejaga. Lisateavet leitate ka Interneti-leheküljelt www.canon-europe.com/weee.

Tikai Eiropas Savienībai un EEZ (Norvēģijai, Islandei un Lihtenšteinai)

Šis simbols norāda, ka atbilstoši ES Direktīvai (2012/19/ES) par elektrisko un elektronisko iekārtu atkritumiem (EEIA) un vietējiem tiesību aktiem no šī izstrādājuma nedrīkst atbrīvoties, izmetot to kopā ar sadzīves atkritumiem. Šis izstrādājums ir jānodod piemērotā savākšanas vietā, piemēram, apstiprinātā veikalā, kur iegādājaties līdzīgu jaunu produktu un atstājat veco, vai apstiprinātā vietā izlietotu elektrisko un elektronisko iekārtu pārstrādei. Nepareiza šāda veida atkritumu apsaimniekošana var apdraudēt vidi un cilvēka veselību tādu iespējami bīstamu vielu dēļ, kas parasti ir elektriskajās un elektroniskajās iekārtās. Turklāt jūsu atbalsts pareizā šāda veida atkritumu apsaimniekošanā sekmēs efektīvu dabas resursu izmantošanu. Lai saņemtu pilnīgāku informāciju par vietām, kur izlietoto iekārtu var nodot pārstrādei, sazinieties ar vietējo pašvaldību, atkritumu savākšanas atbildīgo dienestu, pilnvarotu EEIA struktūru vai sadzīves atkritumu apsaimniekošanas iestādi. Lai saņemtu plašāku informāciju par elektrisko un elektronisko iekārtu nodošanu pārstrādei, apmeklējiet tīmekļa vietni www.canon-europe.com/weee.

Tik Europos Sąjungai ir EEE (Norvegijai, Islandijai ir Lichtenšteinui)

Šis ženklas reiškia, kad gaminio negalima išmesti su buitinėmis atliekomis, kaip yra nustatyta Direktyvoje (2012/19/ES) ir nacionaliniuose teisė aktuose dėl EĮ atliekų tvarkymo. Šį gaminį reikia atiduoti į tam skirtą surinkimo punktą, pvz., pagal patvirtintą keitimo sistemą, kai perkamas panašus gaminys, arba į elektros ir elektroninės įrangos (EĮ) atliekų perdirbimo punktą. Netinkamas tokios rūšies atliekų tvarkymas dėl elektros ir elektroninėje įrangoje esančių pavojingų medžiagų gali pakenkti aplinkai ir žmonių sveikatai. Padėdami užtikrinti tinkamą šio gaminio šalinimo tvarką, kartu prisidėsite prie veiksmingo gamtos išteklių naudojimo. Jei reikia daugiau informacijos, kaip šalinti tokias atliekas, kad jos būtų toliau perdirbamos, kreipkitės į savo miesto valdžios institucijas, atliekų tvarkymo organizacijas, patvirtintų EĮ atliekų sistemų arba jūsų buitinių atliekų tvarkymo įstaigų atstovus. Išsamesnės informacijos apie EĮ atliekų grąžinimo ir perdirbimo tvarką galite rasti apsilankę tinklalapyje www.canon-europe.com/weee.

Samo za Evropsko unijo in EGP (Norveška, Islandija in Lihtenštajn)

Ta simbol pomeni, da tega izdelka v skladu z direktivo OEEO (2012/19/EU) in državno zakonodajo ne smete odvreči v gospodinjske odpadke. Ta izdelek morate odložiti na ustrezno zbiralno mesto, na primer pri pooblaščenem prodajalcu, ko kupite podoben nov izdelek ali na zbiralno mesto za recikliranje električne in elektronske opreme. Neprimerno ravnanje s takšnimi odpadki lahko negativno vpliva na okolje in človekovo zdravje zaradi nevarnih snovi, ki so povezane z električno in elektronsko opremo. S pravilno odstranitvijo izdelka hkrati prispevate tudi k učinkoviti porabi naravnih virov. Če želite več informacij o tem, kje lahko odložite odpadno opremo za recikliranje, pokličite občinski urad, komunalno podjetje ali službo, ki skrbi za odstranjevanje odpadkov, ali si oglejte načrt OEEO. Če želite več informacij o vračanju in recikliranju izdelkov v skladu z direktivo OEEO, obiščite www.canon-europe.com/weee.

Само за Европейския съюз и ЕИП (Норвегия, Исландия и Лихтенщайн)

Този символ показва, че този продукт не трябва да се изхвърля заедно с битовите отпадъци, съгласно Директивата за ИУЕЕО (2012/19/ЕС) и Вашето национално законодателство. Този продукт трябва да бъде предаден в предназначен за целта пункт за събиране, например на база размяна, когато купувате нов подобен продукт, или в одобрен събирателен пункт за рециклиране на излязло от употреба електрическо и електронно оборудване (ИУЕЕО). Неправилното третиране на този тип отпадъци може да доведе до евентуални отрицателни последствия за околната среда и човешкото здраве поради потенциално опасните вещества, които обикновено са свързани с ЕЕО. В същото време Вашето съдействие за правилното изхвърляне на този продукт ще допринесе за ефективното използване на природните ресурси. Повече информация относно местата, където може да предавате излязло от употреба оборудване за рециклиране, може да получите от местните власти, от органа, отговорен за отпадъците и от одобрена система за излязло от употреба ЕЕО или от Вашата местна служба за битови отпадъци. За повече информация относно връщането и рециклирането на продукти от излязло от употреба ЕЕО посетете www.canon-europe.com/weee.

Doar pentru Uniunea Europeană şi EEA (Norvegia, Islanda şi Liechtenstein)

Acest simbol indică faptul că acest produs nu trebuie aruncat o dată cu reziduurile menajere, în conformitate cu Directiva DEEE (Directiva privind deşeurile de echipamente electrice şi electronice) (2012/19/UE) şi legile naţionale. Acest produs trebuie transportat la un punct de colectare special, de exemplu un centru care preia produsele vechi atunci când achiziţionaţi un produs nou similar, sau la un punct de colectare autorizat pentru reciclarea deşeurilor provenite de la echipamentele electrice şi electronice (EEE). Mânuirea necorespunzătoare a acestor tipuri de deşeuri poate avea un impact negativ asupra mediului înconjurător şi sănătăţii indivizilor, din cauza substanţelor potenţial nocive care sunt în general asociate cu EEE. În acelaşi timp, cooperarea dvs. la reciclarea corectă a acestui produs va contribui la utilizarea efectivă a resurselor naturale. Pentru mai multe informaţii privind locurile de reciclare a deşeurilor provenite de la echipamente, contactaţi biroul primăriei locale, autoritatea responsabilă cu colectarea deşeurilor, schema DEEE aprobată sau serviciul de colectare a deşeurilor menajere. Pentru

mai multe informaţii privind returnarea şi reciclarea produselor DEEE, vizitaţi www.canon-europe.com/weee.

Samo za Europsku uniju i EEZ (Norveška, Island i Lihtenštajn)

Ovaj simbol pokazuje da se ovaj proizvod ne smije odlagati s kućnim otpadom sukladno WEEE Direktivi (2012/19/EC) i vašem nacionalnom zakonu. Ovaj proizvod je potrebno predati na posebno mjesto za sakupljanje otpada, npr. na ovlašteno mjesto gdje možete zamijeniti staro za novo ukoliko kupujete novi sličan proizvod ili na ovlašteno mjesto za sakupljanje rabljene električne i elektroničke opreme (EEE) za recikliranje. Nepropisno rukovanje ovom vrstom otpada može imati negativan učinak na okolinu i zdravlje ljudi zbog supstanci koje su potencijalno opasne za zdravlje, a općenito se povezuju s EEE. Istovremeno, vaša će suradnja kroz propisno odlaganje ovog proizvoda doprinijeti efektivnoj uporabi prirodnih resursa. Za više informacija o tome gdje možete odložiti svoj otpad za recikliranje obratite se vašem lokalnom gradskom uredu, komunalnoj službi, odobrenom WEEE programu ili službi za odlaganje kućnog otpada. Ostale informacije o vraćanju i recikliranju WEEE proizvoda potražite na www.canon-europe.com/weee.

Korisnici u Srbiji

Ovaj simbol označava da ovaj proizvod ne sme da se odlaže sa ostalim kućnim otpadom, u skladu sa WEEE Direktivom (2012/19/EU) i nacionalnim zakonima. Ovaj proizvod treba predati određenom centru za prikupljanje, npr. na osnovi "jedan-za-jedan" kada kupujete sličan novi proizvod, ili ovlašćenom centru za prikupljanje za reciklažu istrošene električne i elektronske opreme (EEE). Nepravilno rukovanje ovom vrstom otpada može da ima moguće negativne posledice po životnu sredinu i ljudsko zdravlje usled potencijalno opasnih materijala koji se uglavnom vezuju za EEE. U isto vreme, vaša saradnja na ispravnom odlaganju ovog proizvoda će doprineti efikasnom korišćenju prirodnih resursa. Za više informacija o tome gde možete da predate vašu staru opremu radi recikliranje, vas molimo, da kontaktirate lokalne gradske vlasti, komunalne službe, odobreni plan reciklaže ili Gradsku čistoću. Za više informacija o vraćanju i recikliranju WEEE proizvoda, posetite stranicu www.canon-europe.com/weee.

Précautions de manipulation

- Annulation de tâches d'impression
- Restrictions légales relatives à la numérisation/copie
- Transport de votre imprimante
- En cas de réparation, de prêt ou de mise au rebut de l'imprimante
- Garantie d'une qualité d'impression optimale

Restrictions légales relatives à la numérisation/copie

La numérisation, l'impression, la copie et la modification de copies des contenus suivants sont passibles de sanctions.

Cette liste n'est pas exhaustive. En cas de doute, consultez un représentant juridique local.

- Billets de banque
- Mandats
- Certificats de dépôt
- Timbres-poste (oblitérés ou non)
- Badges ou insignes d'identification
- Papiers militaires
- Chèques au porteur ou bancaires provenant d'organismes gouvernementaux
- Permis d'utilisation de véhicules automobiles et certificats de titre
- Chèques de voyage
- Bons alimentaires
- Passeports
- Cartes d'immigration
- Timbres fiscaux (oblitérés ou non)
- Obligations ou autres titres de créance
- Certificats d'action
- Documents soumis aux lois sur le copyright ou œuvres d'art sans l'autorisation de l'auteur

Transport de votre imprimante

Si vous devez déplacer l'imprimante en cas de déménagement ou pour la faire réparer, tenez compte des points suivants.

Important

- Il est impossible de retirer l'encre des cartouches d'encre.
- Vérifiez que le capuchon de cartouche est complètement inséré. Si le couvercle de cartouche d'encre n'est pas complètement fermé, insérez le capuchon de cartouche correctement.
- En laissant la cartouche de gauche installée dans l'imprimante, appuyez sur le bouton **MARCHE (ON)** pour mettre l'imprimante hors tension. L'imprimante protège alors automatiquement la tête d'impression afin que celle-ci ne sèche pas.
- Ne retirez pas la cartouche. L'encre risque de couler.
- Lors du transport de l'imprimante, emballez l'imprimante dans un sac en plastique pour que l'encre ne coule pas.
- Emballez l'imprimante dans un carton solide, en orientant la partie inférieure vers le bas et en utilisant suffisamment de matériau protecteur pour garantir un transport en toute sécurité.
- N'inclinez pas l'imprimante. L'encre risque de couler.
- Lorsque vous confiez l'imprimante à un transporteur, apposez la mention « CE CÔTÉ VERS LE HAUT » sur le carton de façon à ce que la partie inférieure de l'imprimante soit orientée vers le bas. Apposez également la mention « FRAGILE » ou « MANIPULER AVEC PRÉCAUTION ».

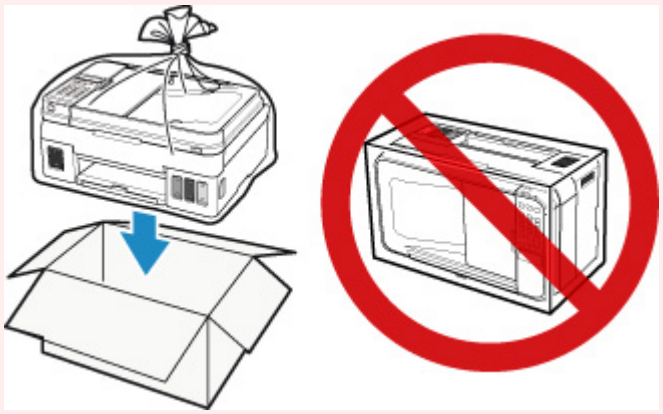

- Manipulez le carton avec précautions et assurez-vous que celui-ci reste à plat et n'est pas tourné à l'envers ou sur un côté, car l'imprimante pourrait être endommagée et l'encre couler à l'intérieur.

1. Assurez-vous que la machine est sous tension.

2. Appuyez sur le bouton **Configuration (Setup)**, utilisez le bouton ◄ ► pour sélectionner **Entretien**, puis appuyez sur le bouton **OK**.

   Écran LCD et panneau de contrôle

3. Utilisez le bouton ◄ ► pour sélectionner **Verr. pompe transport**, puis appuyez sur le bouton **OK**.

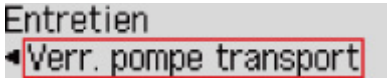

4. Utilisez le bouton ◄ ► pour sélectionner **Oui**, puis appuyez sur le bouton **OK**.

5. Vérifiez que le voyant **MARCHE (ON)** est éteint et débranchez le cordon d'alimentation.

Important

- Ne débranchez pas l'imprimante si le voyant **MARCHE (ON)** est allumé ou clignote, car cela pourrait endommager l'imprimante ou perturber le fonctionnement de l'imprimante.
- Si vous débranchez le cordon d'alimentation, les paramètres de date/heure sont réinitialisés et tous les documents stockés dans la mémoire de l'imprimante sont perdus. Envoyez ou imprimez un document avant de débrancher le cordon d'alimentation.

6. Repliez le bac de sortie papier et l'extension du bac de sortie papier, puis fermez le support papier et le plateau destiné aux documents.

7. Débranchez le câble reliant l'ordinateur à l'imprimante, puis débranchez le cordon d'alimentation de l'imprimante.

8. Utilisez du rouleau adhésif pour protéger tous les panneaux de l'imprimante et empêcher leur ouverture pendant le transport. Emballez ensuite l'imprimante dans du plastique résistant.

9. Fixez le matériel de protection à l'imprimante lors de l'emballage de l'imprimante dans le carton.

En cas de réparation, de prêt ou de mise au rebut de l'imprimante

Si vous avez entré des informations personnelles, des mots de passe et/ou des paramètres de sécurité dans l'imprimante, ces informations peuvent être enregistrée dans celle-ci.

Si vous envoyez l'imprimante en réparation, que vous la prêtez ou la donnez à une autre personne, ou que vous la jetez, suivez les étapes ci-dessous pour vous assurer de supprimer les informations correspondantes afin d'empêcher quiconque d'y accéder.

- Réinitialisation de paramètre (toutes les données)

Garantie d'une qualité d'impression optimale

La clé de l'impression avec une qualité optimale consiste à éviter que la tête d'impression ne sèche ou que les buses ne s'obstruent. Pour une qualité d'impression optimale, respectez toujours les règles suivantes.

Remarque

- En fonction du type de papier, l'encre peut déborder si vous annotez une partie imprimée à l'aide d'un surligneur ou d'un feutre, ou des bavures peuvent apparaître si une goutte d'eau ou de sueur vient imbiber la partie imprimée.

Ne jamais débrancher le cordon d'alimentation tant que la machine n'est pas hors tension !

Si vous appuyez sur le bouton **MARCHE (ON)** pour mettre l'imprimante hors tension, celle-ci protège automatiquement la tête d'impression (buses) afin que l'encre ne sèche pas. Si vous débranchez le cordon d'alimentation de la prise secteur avant l'extinction du voyant **MARCHE (ON)**, la tête d'impression ne sera pas correctement protégée et l'encre risque de sécher et les buses de s'obstruer.

Pendant le Débranchement de l'imprimante, vérifiez que le voyant **MARCHE (ON)** n'est pas allumé.

Imprimez régulièrement !

De même qu'un crayon-feutre sèche et devient inutilisable faute d'avoir servi pendant une longue période, même si le bouchon est en place, la tête d'impression peut elle aussi sécher ou s'obstruer si l'imprimante ne sert pas pendant un certain temps. Nous vous recommandons d'utiliser l'imprimante au moins une fois par mois.

Principaux composants et utilisation

- Principaux composants
- Alimentation
- Écran LCD et panneau de contrôle
- Saisie de chiffres, de lettres et de symboles

Principaux composants

- Face avant
- Face arrière
- Vue de l'intérieur
- Panneau de contrôle

Face avant

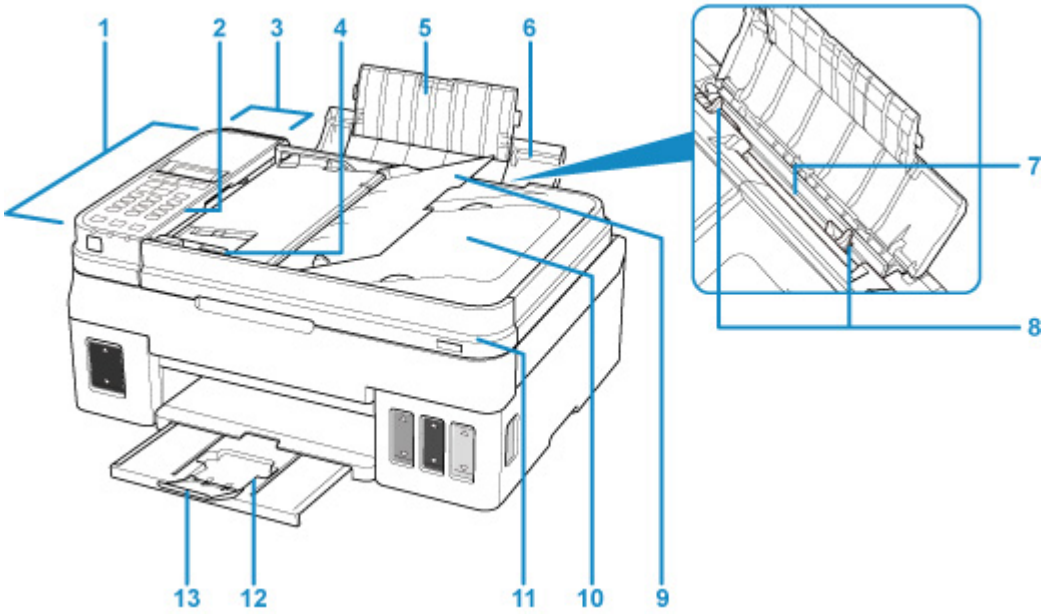

(1) CAD (chargeur automatique de documents)

Chargez un document ici. Les documents chargés sur le plateau destiné aux documents sont numérisés automatiquement, une feuille à la fois.

- Chargement de documents dans le CAD (chargeur automatique de documents)

(2) panneau de contrôle

Permet de modifier les paramètres de l'imprimante ou d'utiliser cette dernière.

- Panneau de contrôle

(3) capot du chargeur de documents

Ouvrez ce panneau afin de retirer les documents coincés.

(4) guide du document

Ajustez ce guide selon la largeur du document chargé dans le CAD.

(5) extension du support papier

S'ouvre pour vous permettre de charger du papier dans le réceptacle arrière.

(6) support papier

S'ouvre pour vous permettre de charger du papier dans le réceptacle arrière.

(7) réceptacle arrière

Chargez le papier ici. Plusieurs feuilles de papier, de même format et de même type, peuvent être chargées simultanément, et la machine est automatiquement alimentée par une seule feuille à la fois.

- Chargement de papier ordinaire/photo
- Chargement des enveloppes

(8) guides papier

Alignez avec les deux côtés de la pile de papier.

(9) plateau destiné aux documents

Ouvrez-le pour charger un document dans le CAD. Vous pouvez charger plusieurs feuilles d'un document de même format et de même épaisseur. Chargez le document et placez le côté à numériser vers le haut.

(10) fente d'éjection des documents

Reçoit les documents numérisés à partir du CAD.

(11) capot du scanner

S'ouvre pour vous permettre de placer un original sur la vitre d'exposition.

(12) bac de sortie papier

Emplacement d'où sont éjectées les feuilles imprimées. Ouvrez avant l'impression.

(13) extension du bac de sortie papier

Ouvrez pour accueillir le papier éjecté.

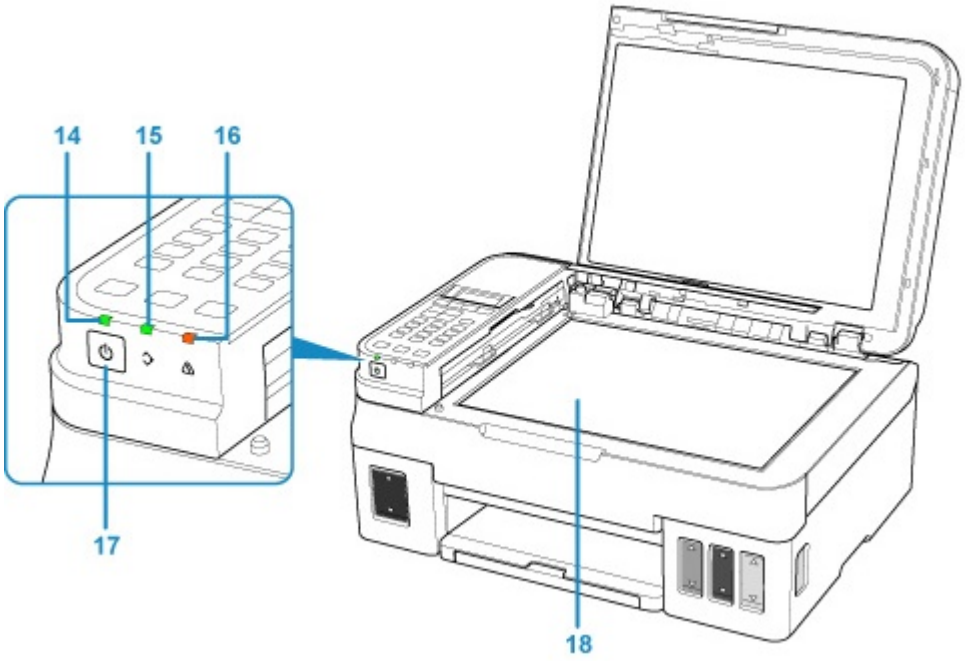

(14) Voyant MARCHE (ON)

S'allume après avoir clignoté lors de la mise sous tension.

(15) Témoin Mémoire de télécopie (FAX Memory)

S'allume ou clignote en fonction du document stocké dans la mémoire de l'imprimante.

Voyants :

Tout document reçu imprimé ou tout document non transmis est stocké dans la mémoire de l'imprimante.

Clignote :

Tout document reçu non imprimé est stocké dans la mémoire de l'imprimante.

(16) Témoin Alarme (Alarm)

S'allume ou clignote lorsqu'une erreur se produit.

(17) Bouton MARCHE (ON)

Permet d'activer ou de désactiver l'alimentation de la machine. Avant d'activer l'alimentation, assurez-vous que le capot du scanner est fermé.

(18) vitre d'exposition

Chargez un original ici.

Face arrière

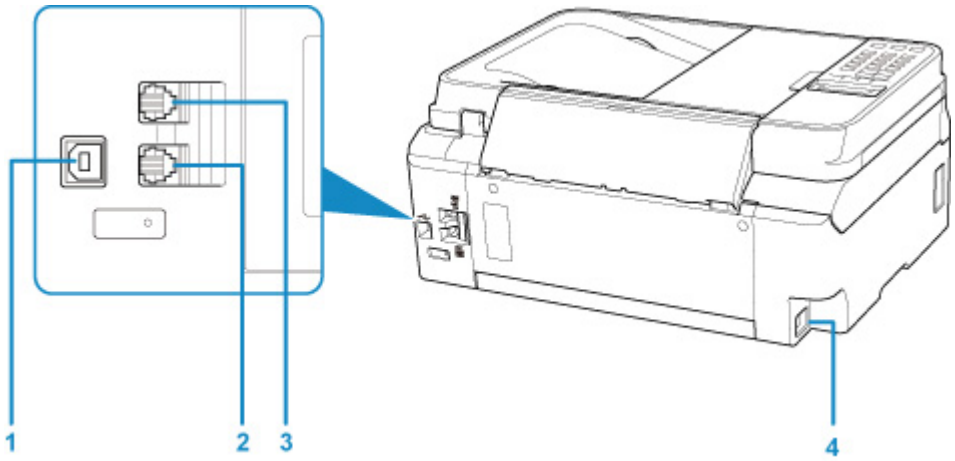

(1) port USB

Permet de brancher le câble USB pour connecter l'imprimante à un ordinateur.

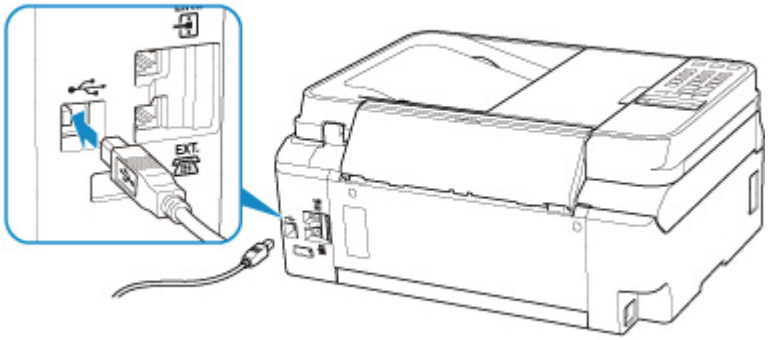

(2) connecteur de périphérique externe

Permet de brancher un périphérique externe (ex : téléphone ou répondeur).

(3) connecteur de ligne téléphonique

Permet de brancher la ligne téléphonique.

(4) connecteur du cordon d'alimentation

Permet de connecter le cordon d'alimentation fourni.

Important

- Ne touchez pas le boîtier métallique. Cela peut entraîner un problème.
- Vous ne devez ni brancher, ni débrancher le câble USB lorsque l'imprimante effectue une impression à partir de l'ordinateur ou numérise des documents vers celui-ci. Cela peut entraîner un problème.

Vue de l'intérieur

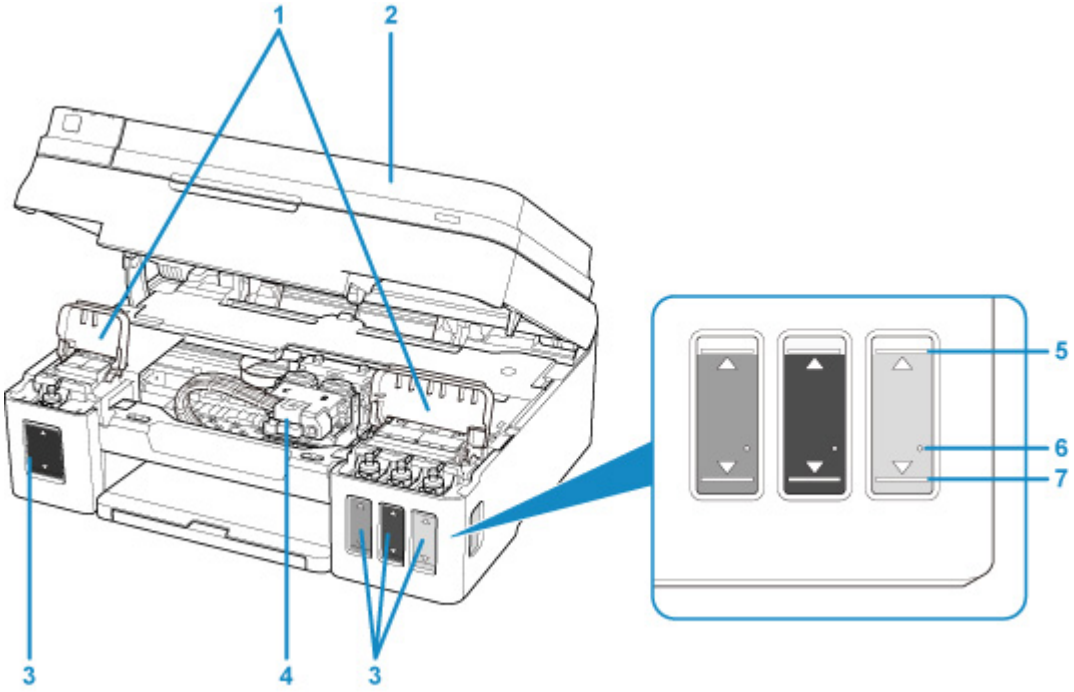

(1) capots des cartouches d'encre

Ouvrez pour recharger les cartouches d'encre.

(2) unité de numérisation / capot

Permet de numériser des originaux. Ouvrez pour recharger les cartouches d'encre ou éliminer les bourrages papier.

(3) cartouches d'encre

La cartouche d'encre noir se trouve sur la gauche et les cartouches d'encre couleur (cyan, magenta et jaune) se trouvent sur la droite.

En cas de niveaux d'encre bas, rechargez les cartouches correspondantes.

(4) porte-cartouche

Installez les cartouches ici.

Remarque

- Pour plus d'informations sur le rechargement des cartouches d'encre, reportez-vous à la section Rechargement des Cartouches d'encre.

(5) Limite maximale

Indique la capacité maximale de l'encre.

(6) Point seul

Indique la quantité d'encre requise lors de la purge de l'encre.

(7) Limite minimale

Indique la limite inférieure de la quantité d'encre suffisante pour imprimer. Rechargez la cartouche d'encre avant que la quantité d'encre soit sous cette ligne.

Panneau de contrôle

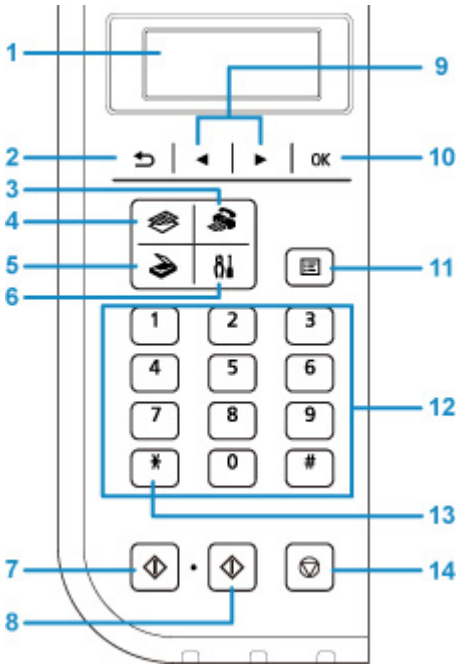

(1) LCD (affichage à cristaux liquides)

Affiche des messages, des éléments de menu et l'état de fonctionnement de la machine.

(2) Bouton Précédent (Back)

Permet de revenir à l'écran précédent sur l'afficheur LCD.

(3) Bouton TÉLÉCOPIE (FAX)

Permet d'activer le mode fax de l'imprimante.

(4) Bouton COPIE (COPY)

Permet d'activer le mode copie de l'imprimante.

(5) Bouton NUMÉRISER (SCAN)

Permet d'activer le mode numérisation de l'imprimante.

(6) Bouton Configuration (Setup)

Affiche l'écran **Menu Configuration**. Ce menu vous permet d'effectuer l'entretien de l'imprimante et de modifier ses paramètres.

(7) Bouton Noir (Black)

Permet de lancer une copie, une numérisation, une télécopie ou autre en noir et blanc.

(8) Bouton Couleur (Color)

Permet de lancer une copie, une numérisation, une télécopie en couleur, etc.

(9) Boutons ◄ et ►

Utilisés pour sélectionner un menu ou un paramètre. Le bouton ◄ ► est également utilisé pour saisir des caractères.

■ Écran LCD et panneau de contrôle

(10) Bouton OK

Finalise la sélection d'un élément de menu ou d'un paramètre. Ce bouton permet également de résoudre une erreur ou d'éjecter des documents dans le CAD (chargeur automatique de documents).

(11) Bouton Menu

Affiche l'écran **Menu Copie**, **Menu Numériser** ou **Menu télécopie**.

(12) Touches numériques

Permettent de saisir des valeurs numériques (ex : un nombre de copies, des numéros de fax ou de téléphone, ainsi que des caractères).

(13) Bouton Tonalité (Tone)

Permet de passer temporairement à la numérotation par tonalité si votre imprimante est connectée à une ligne à impulsion rotative.

(14) bouton Arrêt (Stop)

Permet d'annuler une tâche d'impression, de copie, de numérisation ou d'émission/de réception de fax en cours.

Remarque

- L'imprimante émet un signal sonore lorsque vous appuyez sur les boutons du pavé du panneau de contrôle. Le son du pavé peut être activé ou désactivé dans **Contrôle du son** sous **Param. util. périph.**.

  Contrôle du son

Alimentation

- Vérification que la machine est sous tension
- Mise sous tension/hors tension de l'imprimante
- Vérification de la prise secteur et du cordon d'alimentation
- Débranchement de l'imprimante

Vérification que la machine est sous tension

Le voyant **MARCHE (ON)** est allumé lorsque l'imprimante est sous tension.

Même si l'écran LCD est éteint, si le voyant **MARCHE (ON)** est allumé, cela signifie que l'imprimante est sous tension.

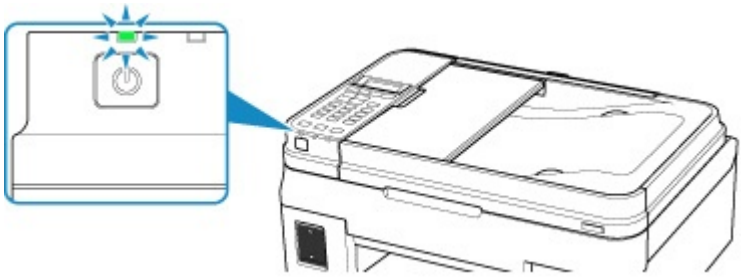

Remarque

- Après la mise sous tension de l'imprimante, l'imprimante peut mettre un certain temps à commencer l'impression.
- L'écran LCD s'éteint si l'imprimante n'est pas utilisée pendant 10 minutes environ. Pour rétablir l'affichage, appuyez sur n'importe quel bouton excepté le bouton **MARCHE (ON)** ou lancez une impression. Vous ne pouvez pas modifier le temps d'attente tant que l'écran LCD n'est pas éteint.

Mise sous tension/hors tension de l'imprimante

Mise sous tension de l'imprimante

1. Appuyez sur le bouton **MARCHE (ON)** pour mettre l'imprimante sous tension.

   Le voyant **MARCHE (ON)** clignote puis reste allumé.

   Vérification que la machine est sous tension

Remarque

- Après la mise sous tension de l'imprimante, l'imprimante peut mettre un certain temps à commencer l'impression.
- Si un message d'erreur s'affiche sur l'écran LCD, reportez-vous à En cas d'erreur.
- Vous pouvez configurer l'imprimante pour la mettre automatiquement sous tension lorsqu'une opération d'impression ou de numérisation est exécutée à partir d'un ordinateur connecté par un câble USB ou un réseau sans fil. Cette fonctionnalité est désactivée par défaut.

  À partir de l'imprimante

  Paramètres ECO

  À partir de l'ordinateur

  - Pour Windows :

    Gestion de l'alimentation de l'Imprimante

  - Pour macOS :

    Gestion de l'alimentation de l'Imprimante

Mise hors tension de l'imprimante

1. Appuyez sur le bouton **MARCHE (ON)** pour mettre l'imprimante hors tension.

   Lorsque le voyant **MARCHE (ON)** cesse de clignoter, l'imprimante est mise hors tension.

Important

- Lorsque vous débranchez le cordon d'alimentation après avoir mis hors tension l'imprimante, vérifiez que le voyant **MARCHE (ON)** est éteint.

Remarque

- Vous pouvez configurer l'imprimante afin qu'elle se mette automatiquement hors tension lorsqu'aucune opération n'est exécutée ou qu'aucune donnée à imprimer n'est envoyée à l'imprimante pendant une durée spécifique. Cette fonctionnalité est activée par défaut.

  À partir de l'imprimante

  Paramètres ECO

  À partir de l'ordinateur

  - Pour Windows :

    Gestion de l'alimentation de l'Imprimante

  - Pour macOS :

    Gestion de l'alimentation de l'Imprimante

Vérification de la prise secteur et du cordon d'alimentation

Débranchez le cordon d'alimentation une fois par mois afin de vérifier que la prise secteur et le cordon d'alimentation ne présentent aucune des anomalies décrites ci-dessous.

- La prise secteur ou le cordon d'alimentation sont chauds.
- La prise secteur ou le cordon d'alimentation sont rouillés.
- La prise secteur ou le cordon d'alimentation sont pliés.
- La prise secteur ou le cordon d'alimentation sont usés.
- La prise secteur ou le cordon d'alimentation sont fendus.

⚠ Attention

- Si vous constatez une anomalie au niveau de la prise secteur ou du cordon d'alimentation, comme indiqué ci-dessus, Débranchement de l'imprimante et appelez le service de maintenance. Si vous utilisez l'imprimante malgré la présence de l'une des anomalies mentionnées plus haut, vous risquez de provoquer une électrocution ou un incendie.

Débranchement de l'imprimante

Pour débrancher le cordon d'alimentation, suivez la procédure ci-dessous.

Important

- Lorsque vous débranchez le câble d'alimentation, appuyez sur le bouton **MARCHE (ON)**, puis vérifiez que le voyant **MARCHE (ON)** est éteint. Si vous débranchez le cordon d'alimentation alors que le voyant **MARCHE (ON)** est allumé ou clignote, la tête d'impression risque de sécher ou de s'obstruer et la qualité d'impression de diminuer.
- Si vous débranchez le cordon d'alimentation, les paramètres de date/heure sont réinitialisés et tous les documents stockés dans la mémoire de l'imprimante sont perdus. Envoyez ou imprimez un document avant de débrancher le cordon d'alimentation.

1. Appuyez sur le bouton **MARCHE (ON)** pour mettre l'imprimante hors tension.

2. Vérifiez que le voyant **MARCHE (ON)** est éteint.

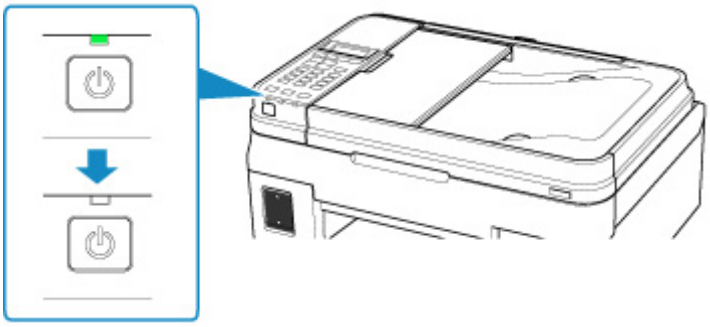

3. Débranchez le cordon d'alimentation.

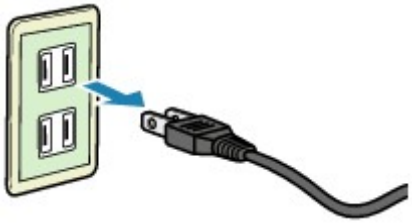

Les spécifications du cordon d'alimentation diffèrent selon le pays et la région d'utilisation.

Écran LCD et panneau de contrôle

Le bouton de mode (A) sur le panneau de contrôle vous permet de basculer entre les modes copie, numérisation, fax et l'écran Menu Configuration.

Appuyez sur le bouton **Menu** (B) dans chaque mode pour afficher l'écran du menu permettant de sélectionner différents paramètres et fonctions.

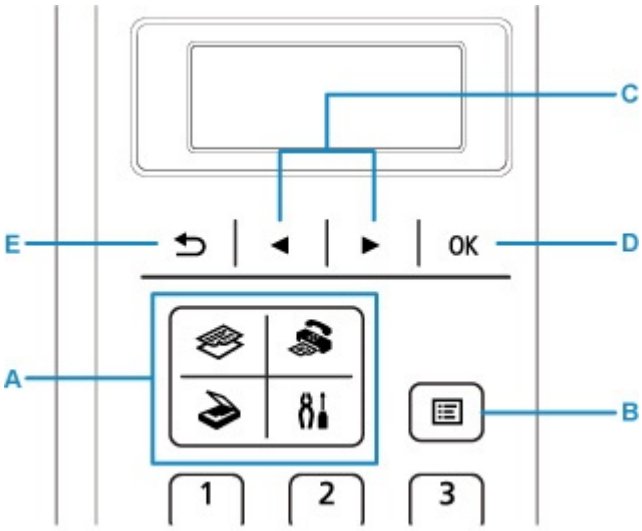

Sélection d'un menu ou d'une option

Dans l'écran de menu ou de paramètres, utilisez le bouton ◄ ► (C) pour sélectionner un élément ou une option et appuyez sur le bouton **OK** (D) pour poursuivre la procédure.

Appuyez sur le bouton **Précédent (Back)** (E) pour revenir à l'écran précédent.

Exemple : modification du contraste de numérisation pour l'envoi de fax.

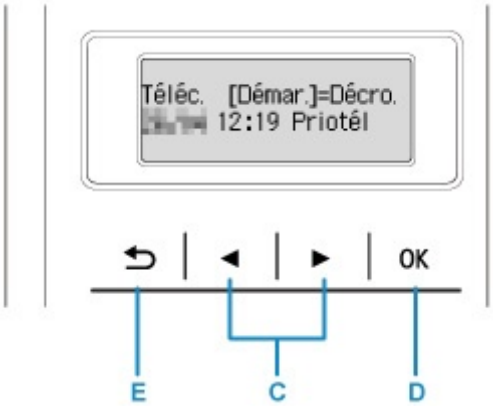

Appuyez sur le bouton **Menu** dans l'écran d'attente de fax.

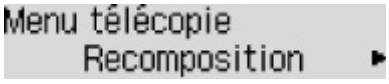

Appuyez sur le bouton ◄ ► (C) pour sélectionner **Param trans. téléc.**.

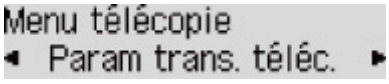

Appuyez sur le bouton **OK** (D).

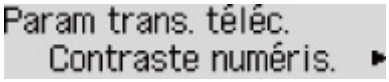

Sélectionnez **Contraste numéris.** et appuyez sur le bouton **OK** (D).

Utilisez le bouton ◄ ► (C) pour modifier le contraste, puis appuyez sur le bouton **OK** (D).

Indication d'état du réseau

L'icône indique les paramètres de réseau sans fil et l'état du réseau.

L'icône Wi-Fi s'affiche sur l'écran LCD lorsque vous appuyez sur chaque bouton de mode, le réseau sans fil est activé et l'imprimante est connectée au routeur sans fil.

Selon l'état du signal, l'icône change.

(Puissance du signal : 81 % ou plus)

Vous pouvez utiliser l'imprimante sur un réseau sans fil.

(Puissance du signal : 51 % ou plus)

Un problème tel que l'impossibilité pour l'imprimante d'imprimer peut se produire en fonction de l'état du réseau. Il est recommandé de positionner l'imprimante près du routeur sans fil.

(Puissance du signal : 50 % ou moins)

Un problème tel que l'impossibilité pour l'imprimante d'imprimer peut se produire. Positionnez l'imprimante près du routeur sans fil.

Réseau sans fil est activé mais l'imprimante n'est pas connectée au routeur sans fil.

Remarque

- Lorsque le réseau sans fil est désactivé, l'icône Wi-Fi n'apparaît pas.

Saisie de chiffres, de lettres et de symboles

Utilisez les touches numériques pour saisir ou modifier des informations telles que le nom d'unité, le nom du destinataire pour le répertoire, etc.

Changement de mode de saisie

Chaque fois que le bouton **Tonalité (Tone)** est utilisé, le mode de saisie est modifié.

Le mode de saisie actuel s'affiche dans le coin supérieur droit de l'écran LCD.

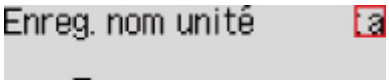

Remarque

- Seuls les chiffres et les symboles disponibles pour le type d'informations que vous saisissez s'affichent (par exemple, des chiffres pour la saisie des numéros de téléphone et de télécopie).

Saisie de chiffres, de lettres et de symboles

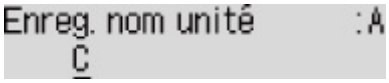

Appuyez sur le bouton **Tonalité (Tone)** pour changer de mode de saisie.

Saisissez les caractères souhaités à l'aide des touches numériques.

- Pour insérer un espace

  Appuyez cinq fois sur le bouton #.

- Pour supprimer le dernier caractère saisi

  Appuyez sur le bouton **Précédent (Back)**.

Modification des chiffres, lettres et symboles saisis

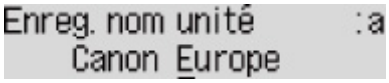

Appuyez sur le bouton ◄ ou ► afin de déplacer le curseur vers l'emplacement à modifier.

- Pour insérer un espace

  Appuyez cinq fois sur le bouton #.

- Pour insérer un caractère

  Déplacez le curseur en dessous du caractère à droite du point d'insertion, puis saisissez le caractère. Le caractère situé à l'emplacement du curseur se déplace vers la droite et le nouveau caractère est inséré.

- Pour supprimer un caractère

  Placez le curseur sous le caractère et appuyez sur le bouton **Précédent (Back)**.

Liste des caractères attribués à chaque touche numérique

Pour le numéro de fax/téléphone, le nom, le nombre de copies

Touche	Mode minuscules (:a)	Mode majuscules (:A)	Mode numérique (:1)	N° fax/téléphone
1			1	1
2	abcåäáàãâæç	ABCÅÄÁÀÃÂÆÇ	2	2
3	defëéèê	DEFËÉÈÊ	3	3
4	gh i ï í ì î	GH I Ï Í Ì Î	4	4
5	jkl	JKL	5	5
6	mnoñøöóòõô	MNOÑØÖÓÒÕÔ	6	6
7	pqrsþ	PQRSÞ	7	7
8	tuvüúùû	TUVÜÚÙÛ	8	8
9	wxyzý	WXYZÝ	9	9
0			0	0
#	. @ - _ SP*1 ★# ! " , ; : ^ ` = / | ' ? $ % & + ( ) [ ] { } < >			#
★	Modifiez le mode de saisie.			★

*1 « SP » désigne un caractère espace.

Pour les paramètres de réseau

Touche	Mode minuscules (:a)	Mode majuscules (:A)	Mode numérique (:1)
1			1
2	abc	ABC	2
3	def	DEF	3
4	gh i	GH I	4
5	jkl	JKL	5
6	mno	MNO	6

7	pqrs	PQRS	7
8	tuv	TUV	8
9	wxyz	WXYZ	9
0			0
#	. @ - _ SP*2 ✱# ! " , ; : ^ ` = / | ' ? $ % & + ( ) [ ] { } < > \ ~		
✱	Modifiez le mode de saisie.		

*2 « SP » désigne un caractère espace.

Modification des paramètres

- Modification des paramètres de l'imprimante depuis votre ordinateur (Windows)
- Modification des paramètres de l'imprimante depuis votre ordinateur (macOS)
- Modification des paramètres à partir du Panneau de contrôle

Modification des paramètres de l'imprimante depuis votre ordinateur (macOS)

- Gestion de l'alimentation de l'Imprimante
- Modification du mode de fonctionnement de l'Imprimante

Gestion de l'alimentation de l'Imprimante

L'alimentation de l'imprimante est gérée à partir de l'interface utilisateur distante.

Paramètre économie d'énergie

Paramètre économie d'énergie permet de paramétrer les fonctions **Éteindre auto.** et **Allumage auto.**.

Éteindre auto. est la fonction qui permet que l'imprimante se mette automatiquement hors tension lorsqu'aucune donnée ne lui est transmise ou que l'imprimante est inactive pendant une certaine période. La fonction **Allumage auto.** met automatiquement l'imprimante sous tension à la réception de données.

1. Sélectionner **Paramètres périphérique** à partir de l'interface utilisateur distante

2. Cliquez sur **Paramètre économie d'énergie**

3. Effectuez les paramétrages suivants :

   Éteindre auto.
   Définissez la période à partir de la liste. L'imprimante se met automatiquement hors tension lorsqu'aucune donnée ne lui est transmise pendant une période de temps spécifiés ou que l'imprimante est inactive.

   Allumage auto.
   Cochez cette case pour que l'Pour que l'imprimante se mette automatiquement sous tension lorsque des données lui sont transmises.

4. Appliquez les paramètres.

   Cliquez sur **OK**.
   L'imprimante fonctionne ensuite avec les nouveaux paramètres.

Modification du mode de fonctionnement de l'Imprimante

Si nécessaire, choisissez un autre mode de fonctionnement de l'imprimante parmi ceux disponibles.

1. Vérifiez que l'imprimante est sous tension et sélectionnez **Paramètres périphérique** à partir de l'interface utilisateur distante.

2. Si nécessaire, effectuez les réglages suivants :

   Paramètres d'impression - Empêcher abrasion papier

   Lors d'une impression haute densité, l'imprimante peut augmenter l'intervalle entre la tête d'impression et le papier pour empêcher l'abrasion du papier.
   Cochez cette case pour empêcher l'abrasion du papier.

   Paramètres personnalisés - Détect. incohé. param. pap.

   Si la case est décochée, au moment de l'impression à partir du PC, vous pouvez continuer à imprimer sans affichage de message même si les réglages du papier définis dans la boîte de dialogue Imprimer diffèrent des informations sur le papier enregistrées sur l'imprimante.

   Tps attente séchage de l'encre

   Vous pouvez définir la durée pendant laquelle l'imprimante fait une pause avant de démarrer l'impression de la page suivante. Le temps d'attente croît à mesure que la valeur définie dans la liste augmente, et décroît à mesure que la valeur diminue.
   Si la page qui vient d'être imprimée est tachée parce que la page suivante est éjectée avant que l'encre de la première page ne soit sèche, augmentez le temps d'attente entre les impressions.
   La réduction du temps d'attente augmente la vitesse d'impression.

3. Appliquez les paramètres.

   Cliquez sur **OK**.

   L'imprimante fonctionne ensuite avec les nouveaux paramètres.

Modification des paramètres à partir du Panneau de contrôle

- Modification des paramètres à partir du Panneau de contrôle
- Configuration des éléments sur le panneau de contrôle
- Paramètres télécopie
- Param. impr.
- Paramètres réseau
- Param. util. périph.
- Sélection de langue
- Mise à jour du micrologiciel
- Paramètres d'alimentation
- Réinitialiser paramètre
- Not. encre restante
- Configuration du service Web
- Infos système
- Paramètres ECO
- Paramètres silencieux

Modification des paramètres à partir du Panneau de contrôle

Cette section présente la procédure à suivre pour modifier les paramètres de l'écran **Param. périphérique**. L'option **Niv. extension copie** est utilisée à titre d'exemple.

Remarque

- Sur l'écran LCD, l'astérisque (*) désigne le paramètre actuel.

1. Assurez-vous que l'imprimante est sous tension.

2. Appuyez sur le bouton **Configuration (Setup)**.

   L'écran **Menu Configuration** s'affiche.

3. Sélectionnez **Param. périphérique** et appuyez sur le bouton **OK**.

   L'écran **Param. périphérique** s'affiche.

4. Sélectionnez un élément de paramètre à ajuster et appuyez sur le bouton **OK**.

   Param. périphérique
   Param. d'impression ▶

   L'écran de configuration du paramètre sélectionné s'affiche.

5. Sélectionnez un élément de paramètre et appuyez sur le bouton **OK**.

   Param. d'impression
   ◀ Niv. extension copie

6. Sélectionnez un élément de paramètre à spécifier et appuyez sur le bouton **OK**.

   Niv. extension copie
   *Niveau : Petit ▶

Pour plus d'informations sur la configuration des éléments sur le panneau de contrôle :

- Configuration des éléments sur le panneau de contrôle

Configuration des éléments sur le panneau de contrôle

Paramètres de l'imprimante

- Paramètres télécopie
- Param. util. périph.
- Sélection de langue
- Configuration du service Web
- Paramètres ECO
- Paramètres silencieux

Éléments relatifs au papier/à l'impression

- Param. impr.
- Paramètres d'alimentation
- Not. encre restante

Paramètres d'entretien/de gestion

- Infos système
- Mise à jour du micrologiciel
- Paramètres réseau
- Réinitialiser paramètre

Paramètres télécopie

Sélectionnez ce menu à partir de **Menu Configuration**.

- Configuration facile
- Enreg. n° tél
- Par. util. télécopie
- Param. télécopie av.
- Param. d'impr. auto
- Contrôle sécurité

Remarque

- Avant la modification des paramètres, vous pouvez vérifier les valeurs en cours en imprimant la LISTE DONNEES UTILISATEUR.

  - Récapitulatif des rapports et listes

Configuration facile

L'imprimante doit être configurée en fonction de votre ligne téléphonique et de l'utilisation de la télécopie. Suivez les instructions affichées sur l'écran LCD.

Remarque

- Vous pouvez préciser les paramètres de configuration séparément ou spécifier des paramètres avancés.

  Pour plus d'informations sur la procédure à suivre pour spécifier les paramètres :

  - Opérations préalables à la télécopie

Enreg. n° tél

Il vous est possible d'enregistrer le numéro de téléphone/fax du destinataire dans l'imprimante.

- Enregistrement de destinataires à l'aide du panneau de contrôle de l'imprimante

Par. util. télécopie

- **Enreg. n° tél unité**

  Permet d'enregistrer le numéro de fax/téléphone imprimé sur les fax envoyés.

  - Enregistrement des informations sur l'utilisateur

- **Enreg. nom unité**

  Permet d'enregistrer le nom imprimé sur les fax envoyés.

  - Enregistrement des informations sur l'utilisateur

- **Type ligne téléph. (Pays ou région d'achat autre que la Chine)**

  Sélectionnez le paramètre de type de ligne téléphonique pour l'imprimante.

  - Définition du type de ligne téléphonique

Remarque

- Ce paramètre n'est pas disponible dans tous les pays.

- **Sélec. auto ligne tél (Chine seule)**

  Si vous sélectionnez **Activé**, le type de ligne téléphonique est sélectionné automatiquement.

  Si vous sélectionnez **Désactivé**, vous pouvez sélectionner manuellement le type de ligne téléphonique.

  Définition du type de ligne téléphonique

Param. télécopie av.

- **Err réduction (VoIP)**

  Si vous sélectionnez **Réduire**, il est possible de réduire l'incidence des erreurs de communication lors de la connexion à la ligne Internet telle qu'un téléphone IP.

  Remarque

  - Lorsque **Réduire** est sélectionné, V.34 (Super G3) ne peut pas être utilisé. Le temps de communication est généralement plus long en cas de communication avec V.34 (Super G3).
  - Ce paramètre est prioritaire même si vous sélectionnez **33600 bps** pour **Vitesse début TR** ou **Vitesse début REC**.

- **Recomposition auto.**

  Active/désactive la recomposition automatique.

  Si vous sélectionnez **Activé**, vous pouvez spécifier le nombre maximal de tentatives de recomposition et la durée pendant laquelle l'imprimante attend entre les tentatives.

- **Détect. tonal. compo.**

  Permet d'éviter les échecs d'émission lorsque la réception et l'émission ont lieu en même temps.

  Si vous sélectionnez **Activé**, l'imprimante transmet le fax après avoir vérifié la tonalité.

  Remarque

  - Ce paramètre n'est pas disponible dans tous les pays.

- **Param. durée pause**

  Permet de définir la durée de pause à chaque fois que vous saisissez le caractère « P » (pause).

- **Position I.T.E.**

  Sélectionne la position des informations concernant l'expéditeur (à l'intérieur ou à l'extérieur de la zone de l'image).

- **Réception à distce**

  Active/désactive la réception à distance.

  Si vous sélectionnez **Activé**, vous pouvez spécifier l'ID de réception à distance.

  Réception à distance

- **Transmission coul.**

  Lorsque vous télécopiez des documents en couleur depuis le CAD, choisissez s'il faut les convertir en données noir et blanc si le périphérique de télécopie du destinataire ne prend pas en charge la télécopie couleur.

  Si vous sélectionnez **Si incompatible, fin**, l'imprimante ne transmet pas de documents en couleur si le périphérique de télécopie du destinataire ne prend pas en charge les fax en couleur.

- **Réduction imge REC**

  Active/désactive la réduction automatique des fax entrants pour qu'ils tiennent sur le papier sélectionné.

  Si vous sélectionnez **Activé**, vous pouvez sélectionner la direction de réduction d'image.

- **Communicat. avcée**

  - **TR MCE**

    Permet d'indiquer si les fax doivent être envoyés en mode de correction d'erreur (MCE).

    - Émission/Réception de fax à l'aide du MCE

  - **REC MCE**

    Permet d'indiquer si les fax doivent être reçus en mode de correction d'erreur (MCE).

    - Émission/Réception de fax à l'aide du MCE

  - **Vitesse début TR**

    Permet de sélectionner la vitesse d'émission du fax.

    Exemple :

    Les paramètres suivants sont disponibles :

    33600 bps/14400 bps/9600 bps/4800 bps

    Sur l'écran LCD, l'astérisque (*) désigne le paramètre actuel.

    La vitesse de début de transmission du fax est d'autant plus rapide que la valeur est élevée.

    Certains paramètres ne sont pas disponibles dans certains pays.

    Si la ligne téléphonique ou la connexion est de mauvaise qualité, vous pouvez remédier aux problèmes de transmission en sélectionnant une vitesse de début de transmission moins élevée.

  - **Vitesse début REC**

    Permet de sélectionner la vitesse de réception d'un fax.

    Exemple :

    Les paramètres suivants sont disponibles :

    33600 bps/14400 bps/9600 bps/4800 bps

Sur l'écran LCD, l'astérisque (*) désigne le paramètre actuel.

La vitesse de début de réception du fax est d'autant plus rapide que la valeur est élevée.

Certains paramètres ne sont pas disponibles dans certains pays.

Si la ligne téléphonique ou la connexion est de mauvaise qualité, vous pouvez remédier aux problèmes de réception en sélectionnant une vitesse de début de réception moins élevée.

Param. d'impr. auto

- **Docs reçus**

  Indique si la machine imprime automatiquement lors de la réception d'un fax.

  Si vous sélectionnez **Ne pas imprimer**, le fax reçu est alors stocké dans la mémoire de l'imprimante.

  Pour plus de détails sur le fax reçu stocké dans la mémoire de l'imprimante :

  Document stocké dans la mémoire de l'imprimante

- **Rapport d'activité**

  Indique si la machine imprime automatiquement le RAPPORT ACTIVITE.

  Si vous sélectionnez **Imprimer**, l'imprimante imprime automatiquement le RAPPORT ACTIVITE pour l'historique des 20 derniers fax envoyés et reçus.

  Pour plus d'informations sur la procédure d'impression manuelle du RAPPORT ACTIVITE, reportez-vous à la section :

  Récapitulatif des rapports et listes

- **Rapport TR**

  Indique si la machine imprime automatiquement le RAPPORT EMISSION/RAPPORT ERREUR EM après l'envoi d'un fax.

  Si vous procédez à l'impression du rapport, sélectionnez **Erreur impr. seul.** ou **Impr. à chaque TR**.

  Si vous sélectionnez **Erreur impr. seul.** ou **Impr. à chaque TR**, vous pouvez définir les paramètres d'impression pour imprimer la première page du fax avec le rapport.

- **Rapport REC**

  Indique si la machine imprime automatiquement le RAPPORT RECEPT. après la réception d'un fax.

  Si vous procédez à l'impression du RAPPORT RECEPT., sélectionnez **Erreur impr. seul.** ou **Impr à chaque réc.**.

Contrôle sécurité

- **Conf. n° télécopie**

  Si vous sélectionnez **Activé**, vous pouvez configurer l'imprimante pour qu'elle envoie des fax après que le numéro a été composé deux fois à l'aide des touches numériques. En utilisant ce paramètre, vous évitez les échecs d'émission de fax.

  Prévention des échecs d'émission de fax

- **Vérif. inf. REC téléc.**

  Si vous sélectionnez **Activé**, l'imprimante vérifie si les informations du périphérique de télécopie du destinataire correspondent au numéro composé. Si c'est le cas, l'imprimante commence à envoyer les fax.

  Prévention des échecs d'émission de fax

- **Paramètre ligne**

  Si vous sélectionnez **Activer**, vous pouvez utiliser la fonction de composition en ligne.

- **Refus récept. téléc.**

  Si vous sélectionnez **Activé**, l'imprimante refuse la réception de fax sans informations sur l'expéditeur ou provenant de certains expéditeurs.

  Refus de la réception de fax

- **Refus des appelants**

  Si vous vous abonnez au service d'identification de l'appelant, l'imprimante détecte l'ID d'appelant de l'expéditeur. Si l'ID de l'expéditeur correspond aux conditions définies dans ce paramètre, l'imprimante refuse la réception d'un appel téléphonique ou d'un fax provenant de cet expéditeur.

  Si vous sélectionnez **Abonné**, vous pouvez définir les paramètres de rejet.

  Utilisation du service d'ID d'appelant pour refuser des appels

Remarque

- Ce paramètre n'est pas pris en charge dans tous les pays. Contactez votre opérateur téléphonique pour vérifier s'il fournit ce service.

Param. impr.

Sélectionnez ce menu à partir de **Param. périphérique** dans **Menu Configuration**.

- **Empêcher abrasion**

  Ce paramètre n'est utilisé que si la surface imprimée est tachée.

  Important

  - Pensez à réattribuer la valeur **Désactivé** à ce paramètre après l'impression, car il peut réduire la qualité ou la vitesse d'impression.

- **Niv. extension copie**

  Sélectionne la proportion de l'image qui dépasse du papier dans le cas d'une copie sans marge (pleine page).

  Un léger rognage peut se produire aux bords, car l'image copiée est agrandie pour remplir intégralement la page. Vous pouvez modifier la largeur à découper à partir des marges de l'image selon vos besoins.

  La zone découpée sera plus grande si **Niveau : Grand** est sélectionné.

  Remarque

  - Si les impressions comportent des marges, même en copie sans bordure, la sélection de l'option **Niveau : Grand** pour ce paramètre peut contribuer à résoudre le problème.

Paramètres réseau

Sélectionnez ce menu à partir de **Param. périphérique** dans **Menu Configuration**.

- Réseau sans fil
- Connexion directe
- Imp. info. param rés.
- Param. communs

Réseau sans fil

- **Config. du rés. ss fil**

  Sélectionne la méthode de configuration de la connexion réseau sans fil.

  Remarque

  - Vous pouvez également accéder à ce menu de paramètres en sélectionnant **Config. du rés. ss fil** dans l'écran **Menu Configuration**.

  - **Connex. facile ss fil**

    Sélectionnez cet élément si vous spécifiez les informations relatives au point d'accès à l'imprimante directement depuis un périphérique (tel qu'un smartphone) sans utiliser le routeur sans fil. Suivez les instructions qui apparaissent à l'écran du périphérique connecté pour connaître la procédure de configuration.

  - **Connexion manuelle**

    Sélectionnez cet élément si vous procédez à la configuration manuelle du réseau sans fil depuis le panneau de contrôle de l'imprimante.

  - **WPS (Bouton pouss.)**

    Sélectionnez cette option lorsque vous configurez les paramètres pour le réseau sans fil à l'aide d'un routeur sans fil prenant en charge un bouton poussoir Wi-Fi Protected Setup (WPS). Suivez les instructions à l'écran pendant la configuration.

  - **Autre Configuration**

    - **Config. manuelle**

      Sélectionnez cette option lorsque vous définissez manuellement les paramètres du réseau sans fil. Vous pouvez spécifier plusieurs clés WEP.

    - **WPS (Code PIN)**

      Sélectionnez cette option lorsque vous configurez les paramètres pour le réseau sans fil à l'aide d'un routeur sans fil prenant en charge un code PIN Wi-Fi Protected Setup (WPS). Suivez les instructions à l'écran pendant la configuration.

- **Rés. ss fil act/inact**

  Active/désactive le réseau sans fil.

Connexion directe

- **Com. Conn. dir. ss fil**

  Active/désactive la connexion directe sans fil.

- **Modifier nom (SSID)**

  Permet de modifier l'identifiant (SSID/le nom de l'imprimante tel qu'il s'affiche sur un périphérique compatible Wi-Fi Direct) pour Connexion directe sans fil.

- **Modif mot de passe**

  Modifie le mot de passe pour la Connexion directe sans fil.

- **Confirmer demande**

  Définit si l'imprimante affiche l'écran de confirmation lorsqu'un périphérique compatible Wi-Fi Direct est connecté à l'imprimante.

Imp. info. param rés.

Vous pouvez imprimer les paramètres réseau de l'imprimante, tels que l'adresse IP ou le SSID.

Pour plus d'informations sur l'impression de la configuration réseau de l'imprimante :

Impression des paramètres de réseau

Important

- La copie imprimée des paramètres de réseau contient des informations importantes sur votre réseau. Conservez-la soigneusement.

Param. communs

- **Définir nom d'impr.**

  Permet de déterminer le nom d'imprimante. Vous pouvez saisir jusqu'à 15 caractères pour le nom.

  ### Remarque

  - Vous ne pouvez pas utiliser le même nom d'imprimante que celui déjà employé pour les autres périphériques connectés au réseau.
  - Vous ne pouvez pas utiliser de trait d'union comme premier ou dernier caractère du nom d'imprimante.

- **Paramètres TCP/IP**

  Définit le paramètre IPv4 ou IPv6.

- **Paramètre WSD**

  Éléments de paramètre lorsque vous utilisez WSD (un des protocoles réseau pris en charge par Windows).

  Activ./désact. WSD

  Permet d'activer ou de désactiver WSD.

Remarque

- Lorsque ce paramètre est activé, l'icône d'imprimante s'affiche dans l'Explorateur de réseau de Windows.

Optim. WSD entrant

Sélectionner **Actif** vous permet de recevoir les données d'impression WSD plus vite.

Numér. WSD périph.

Sélectionnez **Actif** pour transférer les données numérisées vers l'ordinateur à l'aide du paramètre WSD.

Param. délai d'att.

Spécifie le délai d'attente.

- **Paramètres Bonjour**

Permet de configurer les paramètres du réseau local à l'aide de Bonjour pour macOS.

Act./désact. Bonjour

Le fait de sélectionner **Actif** vous permet d'utiliser Bonjour pour définir les paramètres réseau.

Entr. nom du service

Permet de déterminer le nom du service Bonjour. Vous pouvez saisir jusqu'à 48 caractères pour le nom.

Remarque

- Vous ne pouvez pas utiliser le même nom de service que celui déjà employé pour les autres périphériques connectés au réseau.

- **Paramètre LPR**

Active/désactive le paramètre LPR.

- **Protocole RAW**

Active/désactive l'impression RAW.

- **LLMNR**

Active/désactive le paramètre LLMNR (Link-Local Multicast Name Resolution). Sélectionner **Actif** permet à l'imprimante de détecter l'adresse IP de l'imprimante à partir du nom de l'imprimante sans serveur DNS.

- **Paramètres IPsec**

Sélectionner **Actif** permet de spécifier les paramètres IPsec.

Param. util. périph.

Sélectionnez ce menu à partir de **Param. périphérique** dans **Menu Configuration**.

- **Param. date/heure**

  Définit la date et l'heure en cours.

  Définition des informations sur l'expéditeur

  Important

  - En cas de coupure de courant ou si vous débranchez le cordon d'alimentation, les paramètres de date et d'heure sont réinitialisés.

- **Affichage de la date**

  Permet de définir le format de la date affichée sur l'écran LCD et imprimée sur les fax envoyés.

- **Heure d'été**

  Certains pays ont adopté le système de passage à l'heure d'été et avancent l'horloge d'une heure à une certaine période de l'année.

  Vous pouvez paramétrer votre imprimante afin qu'elle passe automatiquement à l'heure d'été. Pour cela, enregistrez la date et l'heure auxquelles commence et se termine l'heure d'été.

  Définition des informations sur l'expéditeur

  Remarque

  - Ce paramètre n'est pas disponible dans tous les pays.

- **Contrôle du son**

  Détermine si le signal sonore est activé ou non pendant le fonctionnement.

  - **Son du clavier**

    Détermine si le signal sonore est activé ou non lorsque vous appuyez sur les boutons du panneau de contrôle.

  - **Son de l'alarme**

    Détermine si l'alarme est activée ou non.

  - **Son monit. de ligne**

    Détermine si le son du moniteur de ligne est activé ou non.

  - **Alarme tél. décroché**

    Détermine si l'alarme est activée ou non lorsque le combiné du téléphone n'est pas correctement raccroché.

- **Pays ou région**

  Sélectionne le pays ou la région où vous utilisez l'imprimante.

  Remarque

  - Ce paramètre n'est pas disponible dans tous les pays.

- **Sélection de langue**

  Permet de changer la langue des messages et menus affichés sur l'écran LCD.

  Japonais / Anglais / Allemand / Français / Italien / Espagnol / Néerlandais / Portugais / Norvégien / Suédois / Danois / Finnois / Russe / Ukrainien / Polonais / Tchèque / Slovaque / Hongrois / Slovène / Croate / Roumain / Bulgare / Turc / Grec / Estonien / Letton / Lituanien / Chinois simplifié / Chinois traditionnel / Coréen / Indonésien / Vietnamien

- **Répétition touche**

  Permet d'activer/de désactiver la saisie continue en appuyant sur le bouton ◄► et en le maintenant enfoncé lors de la définition du nombre de copies, du coefficient de zoom, etc.

- **Envoi infos périph.**

  Indique si vous allez envoyer les informations d'utilisation de l'imprimante vers le serveur Canon. Les informations envoyées à Canon seront utilisées pour développer de meilleurs produits. Sélectionnez **Activé** pour envoyer les informations d'utilisation de l'imprimante sur le serveur Canon.

- **Rappel retrait doc.**

  Détermine si l'imprimante affichera l'écran de rappel dans le cas où vous oublieriez de retirer l'original de la vitre d'exposition après la numérisation.

  Important

  - Selon le type de l'original ou l'état du capot du scanner, l'oubli du retrait de l'original n'est pas détecté.

Sélection de langue

Permet de changer la langue des messages et menus affichés sur l'écran LCD.

- Sélection de langue

Mise à jour du micrologiciel

Sélectionnez ce menu à partir de **Param. périphérique** dans **Menu Configuration**.

Vous pouvez mettre à jour le micrologiciel de l'imprimante, vérifier sa version ou configurer les paramètres d'un écran de notification.

Remarque

- Seule l'option **Version courante** est disponible lorsque **Inactif** est sélectionnée pour **Rés. ss fil act/ inact**.

- **Installer la m. à j.**

  Effectue la mise à jour du micrologiciel de l'imprimante. Suivez les instructions à l'écran pour effectuer la mise à jour.

  ### Important

  - Lorsque vous utilisez cette fonction, assurez-vous que l'imprimante est connectée à Internet.

  ### Remarque

  - Si la mise à jour du programme interne n'est pas terminée, vérifiez les points suivants et prenez les mesures appropriées.
    - Vérifiez les paramètres réseau, par exemple un routeur sans fil.
    - Si **Impossible de se connecter au serveur ; réessayez** s'affiche sur l'écran LCD, appuyez sur le bouton **OK**, patientez quelques instants et essayez à nouveau.

- **Version courante**

  Vous pouvez vérifier la version actuelle du programme interne.

- **Notif. de m. à j.**

  Lorsque l'option **Activé** est sélectionnée et que la mise à jour du micrologiciel est disponible, un message d'information s'affiche sur l'écran LCD.

- **Config. serveur DNS**

  Configure les paramètres d'un serveur DNS. Sélectionnez **Config. automatique** ou **Config. manuelle**. Si vous sélectionnez **Config. manuelle**, suivez les instructions sur l'écran LCD pour configurer les paramètres.

- **Config. serv. proxy**

  Configure les paramètres d'un serveur proxy. Sélectionnez **Utiliser** ou **Ne pas utiliser**. Si vous sélectionnez **Utiliser**, suivez les instructions sur l'écran LCD pour configurer les paramètres.

Paramètres d'alimentation

Sélectionnez ce menu à partir de **Param. périphérique** dans **Menu Configuration**.

En enregistrant le format papier et le type de support chargé sur le réceptacle arrière, vous pouvez éviter les erreurs d'impression de l'imprimante lorsque le format papier ou le type de support du papier chargé sont différents de ceux des paramètres d'impression.

Pour plus d'informations :

- Paramètres du papier

- **Enreg. infos papier**

  Enregistre le format papier et le type de support que vous chargez dans le réceptacle arrière.

  Remarque

  - Pour plus de détails sur la combinaison des réglages de papier que vous pouvez spécifier par l'intermédiaire du gestionnaire d'imprimante (Windows) ou sur l'écran LCD :
    - Paramètres de papier dans le pilote d'imprimante et sur l'imprimante (Type de support)
    - Paramètres de papier dans le pilote d'imprimante et sur l'imprimante (Format de papier)

- **Détect. inco. pap.**

  Si vous sélectionnez **Activé**, l'imprimante détecte si le format papier et le type de support sont identiques à ceux enregistrés dans **Enreg. infos papier**. Si l'impression commence avec des paramètres qui ne correspondent pas, un message d'erreur s'affiche sur l'écran LCD.

  Remarque

  - Lorsque **Désactivé** est sélectionné, **Détect. réinsertion** est désactivé.

- **Détect. réinsertion**

  Si vous sélectionnez **Activé**, l'imprimante détecte si la cassette est réintroduite. Lorsque l'écran **Enreg. infos papier** s'affiche, enregistrez le format papier et le type de support.

Réinitialiser paramètre

Sélectionnez ce menu à partir de **Param. périphérique** dans **Menu Configuration**.

Rétablit les valeurs par défaut de tous les paramètres de l'imprimante. Selon l'état actuel de l'imprimante, il est cependant possible que certaines valeurs ne puissent pas être modifiées.

Important

- Selon l'option, il peut être nécessaire d'effectuer à nouveau la connexion ou la configuration une fois que vous avez rétabli la valeur par défaut du paramètre.

- **Config. service Web**

  Rétablit les valeurs par défaut des paramètres du service Web.

- **Paramètres réseau**

  Rétablit les valeurs par défaut des paramètres du réseau.

- **Données n° tél**

  Rétablit les valeurs par défaut des paramètres de numéro de téléphone/fax.

- **Données paramètre**

  Rétablit la valeur par défaut des paramètres, tels que la taille du papier, le type de support, ou des paramètres autres que les paramètres réseau ou les paramètres de fax.

- **Envoi infos périph.**

  Rétablit uniquement les valeurs par défaut des paramètres d'envoi des informations du périphérique.

- **Param. télécopie**

  Rétablit les valeurs par défaut des paramètres du fax. Déconnectez la ligne téléphonique de l'imprimante avant de rétablir la valeur par défaut de ce paramètre.

  Après la réinitialisation, effectuez à nouveau la configuration si nécessaire.

- **Toutes les données**

  Rétablissez les valeurs par défaut de tous les paramètres de l'imprimante. Le mot de passe administrateur par défaut spécifié par l'interface utilisateur distante ou IJ Network Device Setup Utility est rétabli.

  Après la réinitialisation, effectuez à nouveau la configuration si nécessaire.

Remarque

- Vous ne pouvez pas rétablir les valeurs par défaut des paramètres suivants :
  - la langue d'affichage de l'écran LCD ;
  - la position actuelle de la tête d'impression
  - Le paramètre CSR (Certificate Signing Request) pour la méthode de chiffrement (SSL/TLS)
  - le pays ou la région sélectionné(e) pour **Pays ou région**

  Procédez comme suit pour supprimer le nom ou le numéro de téléphone de l'utilisateur enregistré.

  1. Affiche **Enreg. n° tél unité** ou **Enreg. nom unité**.

Définition des informations sur l'expéditeur

2. Supprimez l'ensemble de numéros et de lettres et en appuyant sur le bouton **Précédent (Back)**.
3. Appuyez sur le bouton **OK** pour supprimer l'ensemble de numéros et de lettres.

- **Activé** est sélectionné pour **Envoi infos périph.** sur **Param. util. périph.** une fois que vous avez réinitialisé le paramètre d'envoi des informations du périphérique. Toutefois, l'imprimante ne transmet pas les informations du périphérique. Sélectionnez **Désactivé** pour désactiver la fonction d'envoi des informations du périphérique.

Not. encre restante

Sélectionnez ce menu à partir de **Menu Configuration**.

- **Notification encre**

  Si **Activé** est sélectionné, le message s'affiche sur l'écran LCD lorsque l'encre est épuisée.

  Rechargement des Cartouches d'encre

  Remarque

  - Sur l'écran LCD, l'astérisque (*) désigne le paramètre actuel.

  Si ce menu est passé de **Désactivé** à **Activé**, **Pour la bonne marche de la fonction, remplissez ttes les cart. d'encre à la limite max.** s'affiche.

  Pour la bonne marche de
  [OK]Suivant

  Rechargez les cartouches d'encre de toutes les couleurs jusqu'à la limite maximale et appuyez sur le bouton **OK**. Si toutes les cartouches d'encre ne sont pas rechargées jusqu'à la limite maximale, le niveau d'encre restant n'est pas détecté correctement.

  Ttes cartouches d'encre remplies jusqu'à la limite maximale ? s'affiche.

  Ttes cartouches d'encre r
  < Oui > Non

  Si **Non** est sélectionné, **Notification encre** ne peut pas être défini sur **Activé**.

  Important

  - Si la fonction de notification du niveau d'encre restant est désactivée, inspectez visuellement les niveaux d'encre et rechargez les cartouches d'encre si nécessaire. Continuer à imprimer alors que le niveau d'encre est en dessous de la limite minimale pour une cartouche d'encre peut ne pas produire une qualité d'impression satisfaisante ou entraîner un dysfonctionnement ou une détérioration de l'imprimante.

- **Réin. cpt. niv. encre**

  Si vous rechargez la cartouche d'encre lorsque la fonction de notification de niveau d'encre restant est activée et que l'erreur relative à l'encre restante ne s'est pas produite, réinitialisez le compteur du niveau d'encre restant après avoir rechargé la cartouche d'encre jusqu'à la limite maximale.

  Réinitialisation du compteur de quantité d'encre restante selon une des manières suivantes.

  - Réinitialisation du compteur de niveau d'encre restant pour toutes les couleurs
  - Réinitialisation du compteur de niveau d'encre restant pour certaines couleurs

  Si vous appuyez sur le bouton **OK**, l'écran suivant s'affiche.

  Cpt. niveau encre rest. ré
  Oui < Non >

  Pour réinitialiser le compteur du niveau d'encre restant pour toutes les couleurs, sélectionnez **Oui**.

  Pour réinitialiser le compteur du niveau d'encre restant pour certaines couleurs, sélectionnez **Non**.

Important

- Lorsque vous réinitialisez le compteur du niveau d'encre restant, rechargez les cartouches d'encre de toutes les couleurs jusqu'à la limite maximale. Si vous réinitialisez le compteur du niveau d'encre restant sans recharger les cartouches d'encre jusqu'à la limite maximale, le compteur du niveau d'encre restant ne peut pas être réinitialisé correctement.

  Rechargement des Cartouches d'encre

Configuration du service Web

Sélectionnez ce menu à partir de **Menu Configuration**.

- **Config. connexion**

  Les paramètres suivants sont disponibles :

  - **GoogleCloudPrint**

    Enregistre/supprime l'imprimante sur/de Google Cloud Print.

  - **IJCloudPrintingCtr**

    Enregistre/supprime l'imprimante sur/de Canon Inkjet Cloud Printing Center.

- **Config. serveur DNS**

  Configure les paramètres d'un serveur DNS. Sélectionnez **Config. automatique** ou **Config. manuelle**. Si vous sélectionnez **Config. manuelle**, suivez les instructions sur l'écran LCD pour configurer les paramètres.

- **Config. serv. proxy**

  Configure les paramètres d'un serveur proxy. Sélectionnez **Utiliser** ou **Ne pas utiliser**. Si vous sélectionnez **Utiliser**, suivez les instructions sur l'écran LCD pour configurer les paramètres.

Infos système

Sélectionnez ce menu à partir de **Menu Configuration**.

- **Version courante**

  Affiche la version actuelle du programme interne.

- **Nom de l'imprimante**

  Affiche le nom de l'imprimante actuellement spécifié.

- **Numéro de série**

  Affiche le numéro de série d'imprimante.

Paramètres ECO

Ce paramètre vous permet de mettre automatiquement sous/hors tension l'imprimante, afin d'économiser de l'électricité.

- Mise sous tension automatique de l'imprimante
- Mise hors tension automatique de l'imprimante

Mise sous tension automatique de l'imprimante

Vous pouvez activer la fonction de mise sous tension automatique de l'imprimante lorsqu'une commande d'impression de données est envoyée à l'imprimante ou que l'imprimante est utilisée pour une numérisation à partir de l'ordinateur.

1. Assurez-vous que l'imprimante est sous tension.
2. Appuyez sur le bouton **Configuration (Setup)**.

   L'écran **Menu Configuration** s'affiche.
3. Sélectionnez **Paramètres ECO** et appuyez sur le bouton **OK**.
4. Sélectionnez **Allumage auto.** et appuyez sur le bouton **OK**.
5. Sélectionnez **Activé** et appuyez sur le bouton **OK**.

Mise hors tension automatique de l'imprimante

Vous pouvez paramétrer l'imprimante afin qu'elle se mette automatiquement hors tension lorsqu'aucune opération n'est exécutée ou qu'aucune donnée à imprimer n'est envoyée à l'imprimante pendant une période définie.

1. Assurez-vous que l'imprimante est sous tension.
2. Appuyez sur le bouton **Configuration (Setup)**.

   L'écran **Menu Configuration** s'affiche.
3. Sélectionnez **Paramètres ECO** et appuyez sur le bouton **OK**.
4. Sélectionnez **Éteindre auto.** et appuyez sur le bouton **OK**.
5. Sélectionnez une heure de mise hors tension de l'imprimante et appuyez sur le bouton **OK**.

Paramètres silencieux

Activez cette fonction sur l'imprimante pour réduire le bruit de fonctionnement (si vous imprimez la nuit, par exemple). En outre, vous pouvez spécifier l'intervalle pour réduire le bruit de fonctionnement de l'imprimante.

Important

- Définissez la date et l'heure à l'avance.

  Définition des informations sur l'expéditeur

Pour procéder à la configuration, suivez la procédure ci-dessous.

1. Assurez-vous que l'imprimante est sous tension.

2. Appuyez sur le bouton **Configuration (Setup)**.

   L'écran **Menu Configuration** s'affiche.

3. Sélectionnez **Mode silencieux** et appuyez sur le bouton **OK**.

4. Sélectionnez **Utiliser** ou **Spécif. heures util.**, puis appuyez sur le bouton **OK**.

   - Si l'option **Utiliser** est sélectionnée :

     Vous pouvez réduire le bruit de fonctionnement de l'imprimante pendant l'impression.

   - Si l'option **Spécif. heures util.** est sélectionnée :

     L'écran permettant de spécifier l'heure de début/de fin s'affiche. Placez le curseur à l'endroit souhaité à l'aide du bouton ◄►, utilisez les touches numériques pour entrer l'heure, puis appuyez sur le bouton **OK**.

     Heure de début 21:00
     Heure de fin 07:00

     Vous pouvez réduire le bruit de fonctionnement pendant une durée spécifiée.

   Important

   - Lorsque ce paramètre est défini sur **Ne pas utiliser**, les opérations peuvent être ralenties.
   - Selon la configuration de l'imprimante, il est possible que ce paramètre soit peu efficace. Par ailleurs, certains bruits, par exemple lorsque l'imprimante se prépare à imprimer, ne sont pas réduits.

   Remarque

   - Vous pouvez définir le mode silencieux à partir du panneau de contrôle de l'imprimante, du pilote d'imprimante ou de ScanGear (pilote du scanner). Quelle que soit la solution choisie pour définir le mode silencieux, celui-ci s'applique lorsque vous effectuez des opérations à partir du panneau de contrôle de l'imprimante ou lors des procédures d'impression et de numérisation depuis l'ordinateur.

Spécifications

Spécifications générales

Résolution de l'impression (ppp)	4800* (horizontale) x 1200 (verticale) * Les gouttelettes d'encre peuvent être placées avec un pas minimal de 1/4800 pouce.
Interface	**Port USB :** USB Hi-Speed *1 **Port LAN :** Réseau sans fil : IEEE802.11n / IEEE802.11g / IEEE802.11b *2 *1 Un ordinateur conforme à la norme USB Hi-Speed est requis. Comme l'interface USB Hi-Speed présente une conformité ascendante totale à la norme USB 1.1, elle peut être utilisée avec USB 1.1. *2 Configuration possible via la Configuration standard WPS (Wi-Fi Protected Setup), WCN (Windows Connect Now) ou Connexion facile sans fil. L'USB et le réseau local peuvent être utilisés simultanément.
Largeur d'impression	203,2 mm/8 pouces (pour l'impression sans bordure : 216 mm/8,5 pouces)
Zone imprimable	**Impression sans bordure :** marge haut/bas/gauche/droite : 0,0 mm (0,0 pouce) **Impression standard :** -Marge supérieure : • 3,0 mm (0,12 pouces) -Marge inférieure : • 5,0 mm (0,20 pouces) -Marge gauche : • Lettre/Légal : 6,4 mm (0,26 pouces) • Autres formats : 3,4 mm (0,14 pouces) -Marge droite : • Lettre/Légal : 6,3 mm (0,25 pouces) • Autres formats : 3,4 mm (0,14 pouces)
Environnement de fonctionnement	**Température :** de 5 à 35 °C (de 41 à 95 °F) **Humidité :** de 10 à 90 % HR (sans condensation) * Les performances de l'imprimante peuvent être réduites en fonction de conditions de température et d'humidité particulières. Conditions recommandées : **Température :** de 15 à 30 °C (de 59 à 86 °F) **Humidité :** de 10 à 80 % HR (sans condensation)

	* Pour les conditions de température et d'humidité des papiers comme le papier photo, reportez-vous à l'emballage de celui-ci ou aux instructions fournies.
Environnement de stockage	**Température :** de 0 à 40 °C (de 32 à 104 °F) **Humidité :** de 5 à 95 % HR (sans condensation)
Alimentation	100-240 V CA, 50/60 Hz (Le cordon d'alimentation fourni correspond uniquement au pays ou à la région où vous avez effectué votre achat.)
Consommation d'énergie	**Impression (copie) :** 10 W ou moins **Veille (minimum) :** 0,9 W ou moins *1*2 **Désactivé :** 0,2 W ou moins *1 *1 Connexion USB à l'ordinateur *2 Le délai de mise en veille ne peut pas être modifié.
Dimensions extérieures	Approx. 445 (L) x 330 (P) x 197 (H) mm Approx. 17,6 (L) x 13 (P) x 7,8 (H) pouces * Avec le support papier et le bac de sortie papier repliés.
Poids	Approx. 7,3 kg (approx. 16,0 livre) * Avec la tête d'impression et les cartouches d'encre installées.
Tête d'impression/encre	1 472 buses au total (BK 320 buses, C/M/Y 384 buses chacune)
Capacité CAD	**A4 ou Lettre :** max. 20 feuilles (papier 75 g /m^2/20 livres), jusqu'à 2 mm/ 0,08 pouce de hauteur **Format Légal :** max. 5 feuilles (papier 75 g /m^2/20 livre), jusqu'à 0,5 mm/ 0,02 pouces de hauteur

Spécifications du copieur

Copie multiple	max. 99 pages
Réglage de l'intensité	9 positions, Intensité auto (copie AE)
Réduction/agrandissement	25 % - 400 % (par unités de 1 %)

Spécifications du scanner

Pilote du scanner	**Windows :** Spécification TWAIN 1.9, WIA
Format de numérisation maximal	**Vitre d'exposition :** A4/Lettre, 216 x 297 mm/8,5 x 11,7 pouces **CAD :** A4/Lettre/Légal, 216 x 356 mm/8,5 x 14,0 pouces
Résolution de la numérisation	**Résolution optique (horizontale x verticale) max. :** 600 x 1200 ppp * La résolution optique représente le taux d'échantillonnage maximal fondé sur la norme ISO 14473.
Gradation (Entrée / Sortie)	**Gris :** 16 bits/8 bits

	Couleur : RVB chaque 16 bits/8 bits

Spécifications du télécopieur

Ligne	RTPC (Réseau téléphonique public commuté) Ligne de téléphone IP (ligne de téléphone IP avec une qualité exempte de tout problème en conversation)
Mode de communication	Super G3, G3
Système de compression de données	**Noir :** MH, MR, MMR **Couleur :** JPEG
Vitesse du modem	max. 33,6 kbps (Repli automatique)
Vitesse de transmission	**Noir :** approx. 3 secondes/page à 33,6 kbps (Base : charte ITU-T No.1 pour les spécifications aux États-Unis et Canon charte No.1 FAX Standard pour les autres spécifications, les deux en mode standard.) **Couleur :** approx. 1 minute/page à 33,6 kbps (Base : FEUILLE DE TEST FAX COULEUR Canon.)
Dégradés	**Noir :** 256 niveaux **Couleur :** tout en couleur 24 bits (RVB chaque 8 bits)
Réglage de la densité	3 niveaux
Mémoire	**Transmission/réception :** approx. 50 pages (Base : charte ITU-T No.1 pour les spécifications aux États-Unis et Canon charte No.1 FAX Standard pour les autres spécifications, les deux en mode standard.)
Résolution du fax	**Noir Standard :** 8 pixels/mm x 3,85 lignes/mm (203 pixels/pouce x 98 lignes/pouces) **Noir Elevée, Photo :** 8 pixels/mm x 7,70 lignes/mm (203 pixels/pouce x 196 lignes/pouces) **Noir Très élevée :** 300 x 300 ppp **Couleur :** 200 x 200 ppp
Numérotation	Composition automatique - Destinataires (max. 20 destinations) - Composition groupe (max. 19 destinations) Numérotation classique (à l'aide des touches numériques) Recomposition automatique Recomposition manuelle (max. 10 destinations)
Autres	Rapport d'activité (toutes les 20 transactions)

	Diffusion séquentielle (max. 21 destinations) Numéros refusés (max. 10 destinations) Réduction d'erreur (VoIP) * * Pour plus d'informations, consultez la section « Réduction d'erreur (VoIP) » dans « Param. télécopie av. ».

Spécifications réseau

Protocole de communication	TCP/IP
Réseau sans fil	**Normes prises en charge :** IEEE802.11n / IEEE802.11g / IEEE802.11b **Bande de fréquence :** 2,4 GHz **Canal :** 1-11 ou 1-13 * La bande de fréquence et les canaux disponibles diffèrent en fonction du pays ou de la région. **Distance de communication :** à l'intérieur 50 m/164 pieds * La portée efficace varie en fonction de l'emplacement et de l'environnement d'installation. **Sécurité :** WEP (64/128 bits) WPA-PSK (TKIP/AES) WPA2-PSK (TKIP/AES) **Configuration :** WPS (méthode Bouton poussoir/Code PIN) WCN (WCN-NET) Connexion facile sans fil **Autres fonctionnalités :** mot de passe d'administration

Configuration système minimale

Respectez les conditions requises du système d'exploitation lorsqu'elles sont supérieures à celles définies ici.

Windows

Système d'exploitation	Windows 10, Windows 8.1, Windows 7 SP1 Remarque : le fonctionnement peut être garanti uniquement sur un ordinateur doté au préalable de Windows 7 ou version ultérieure. .NET Framework 4.5.2 ou 4.6 est requis.
Espace disque	3,1 Go Remarque : pour l'installation des logiciels fournis. L'espace disque nécessaire peut être modifié sans notification préalable.

Affichage	XGA 1 024 x 768

macOS

Système d'exploitation	OS X 10.10.5 - OS X 10.11, macOS 10.12
Espace disque	1,5 Go Remarque : pour l'installation des logiciels fournis. L'espace disque nécessaire peut être modifié sans notification préalable.
Affichage	XGA 1 024 x 768

Autres systèmes d'exploitation pris en charge

iOS, Android, Windows 10 Mobile Certaines fonctions peuvent ne pas être disponibles avec le système d'exploitation pris en charge. Reportez-vous au site Web Canon pour plus d'informations.

Fonctionnalité d'impression mobile

Apple AirPrint
Google Cloud Print
PIXMA Cloud Link

- Vous devez disposer d'une connexion Internet ou d'un lecteur de CD-ROM pour installer le logiciel pour Windows.
- Une connexion Internet est requise pour utiliser Easy-WebPrint EX et l'ensemble du guide d'utilisation.
- Easy-WebPrint EX : Internet Explorer 8, 9, 10 et 11* (pour Windows) est requis.
- Windows : certaines fonctions peuvent ne pas être disponibles avec Windows Media Center.
- Windows : Le pilote TWAIN (ScanGear) s'appuie sur la spécification TWAIN V1.9 et requiert le Gestionnaire de sources de données fourni avec le système d'exploitation.
- macOS : pour macOS, une connexion Internet est requise lors de l'installation des logiciels.
- Dans un environnement réseau interne, le port 5222 doit être libéré. Pour obtenir des instructions de confirmation, contactez l'administrateur de réseau.

Les informations contenues dans ce guide peuvent être modifiées sans préavis.

Informations sur le papier

- **Types de support pris en charge**
  - Limite de chargement du papier
- **Types de support non pris en charge**
- **Manipulation du papier**
- **Zone d'impression**

Types de support pris en charge

Sélectionnez du papier adapté à votre méthode d'impression pour obtenir les meilleurs résultats possible. Canon propose de nombreux types de papier convenant aux documents, aux photos et aux illustrations. Dans la mesure du possible, utilisez du papier Canon d'origine pour imprimer vos photos importantes.

Types de support

Papier Canon d'origine

Remarque

- Pour plus d'informations sur l'utilisation de la face non imprimable, reportez-vous aux consignes d'utilisation du produit concerné.
- Pour plus d'informations sur les formats de page et les types de support, accédez au site Web de Canon.
- Le papier Canon d'origine n'est pas disponible dans certains pays ou certaines régions.
  Remarque : aux États-Unis, le papier Canon n'est pas vendu par numéro de modèle. Reportez-vous au nom du papier.

Papier pour l'impression de documents :

- Canon Red Label Superior <WOP111>
- Canon Océ Office Colour Paper <SAT213>
- Papier haute résolution <HR-101N>*1

Papier pour l'impression de photos :

- Papier Photo Brillant Standard <GP-501>
- Papier Photo Brillant <GP-701>
- Papier Photo Glacé Extra II <PP-201>
- Papier Photo Glacé Extra II <PP-301>
- Photo Professionnel Lustré <LU-101>
- Papier Photo Satiné <SG-201>
- Papier Photo Mat <MP-101>

Papier autre que le papier Canon d'origine

- Papier ordinaire (y compris le papier recyclé)
- Enveloppes*1

*1 L'impression sur ce papier à partir du panneau de contrôle n'est pas prise en charge.

Limite de chargement du papier

Formats

Vous pouvez utiliser les formats suivants.

Remarque

- Les formats de page et les types de support pris en charge par l'imprimante varient selon le système d'exploitation utilisé.

Formats standard :

- Lettre
- Légal
- A4
- B5
- A5
- L(89x127mm)
- KG/10x15cm(4x6)
- 2L/13x18cm(5x7)
- Hagaki
- Hagaki 2
- 20x25cm(8"x10")
- Carré 127 x 127 mm 5 x 5 pouces
- Enveloppe Com 10
- Enveloppe DL
- Nagagata 3
- Nagagata 4
- Yougata 4
- Yougata 6

Formats spéciaux :

Les formats spéciaux doivent respecter les limites suivantes :

- Format minimal : 55,0 x 89,0 mm (2,17 x 3,51 pouces)
- Format maximal : 215,9 x 676,0 mm (8,50 x 26,61 pouces)

Grammage du papier

Vous utiliser des papiers compris dans la plage de grammage suivante.

- Entre 64 et 105 g /m^2 (17 et 28 livre) (papier ordinaire autre que le papier Canon d'origine)

Limite de chargement du papier

Papier Canon d'origine

Papier pour l'impression de documents :

Nom du support <n° du modèle>	Réceptacle arrière	Bac de sortie papier
Canon Red Label Superior <WOP111>	100 feuilles environ	50 feuilles environ
Canon Océ Office Colour Paper <SAT213>	80 feuilles environ	50 feuilles environ
Papier haute résolution <HR-101N>*1	80 feuilles environ	50 feuilles environ

Papier pour l'impression de photos :

Nom du support <n° du modèle>	Réceptacle arrière	Bac de sortie papier
Papier Photo Brillant Standard <GP-501>*2	A4, Lettre : 10 feuilles 10 x 15 cm (4 x 6 pouces) : 20 feuilles	*3
Papier Photo Brillant <GP-701>*2	A4, Lettre : 10 feuilles 10 x 15 cm (4 x 6 pouces) : 20 feuilles	*3
Papier Photo Glacé Extra II <PP-201>*2	A4, Lettre, 13 x 18 cm (5 x 7 pouces), 20 x 25 cm (8 x 10 pouces) : 10 feuilles 10 x 15 cm (4 x 6 pouces), Carré 127 x 127 mm (5 x 5 pouces) : 20 feuilles	*3
Papier Photo Glacé Extra II <PP-301>*2	A4, Lettre, 13 x 18 cm (5 x 7 pouces), 20 x 25 cm (8 x 10 pouces) : 10 feuilles 10 x 15 cm (4 x 6 pouces), Carré 127 x 127 mm (5 x 5 pouces) : 20 feuilles	*3
Photo Professionnel Lustré <LU-101>*2	A4, Lettre : 10 feuilles	*3
Papier Photo Satiné <SG-201>*2	A4, Lettre, 13 x 18 cm (5 x 7 pouces), 20 x 25 cm (8 x 10 pouces) : 10 feuilles 10 x 15 cm (4 x 6 pouces) : 20 feuilles	*3
Papier Photo Mat <MP-101>	A4, Lettre : 10 feuilles 10 x 15 cm (4 x 6 pouces) : 20 feuilles	*3

Papier autre que le papier Canon d'origine

Nom commun	Réceptacle arrière	Bac de sortie papier

Papier ordinaire (y compris le papier recyclé)*1	100 feuilles environ (10 feuilles : Legal)	50 feuilles environ (10 feuilles : Legal)
Enveloppes	10 enveloppes	*3

*1 Notez que le chargement de papier jusqu'à la capacité maximale peut, dans certains cas, s'avérer impossible en fonction du type de papier ou des conditions ambiantes (température ou humidité très élevées ou très basses). Dans ce cas, chargez le papier à la moitié de la capacité maximale ou moins.
*2 L'utilisation d'une pile de papier chargée peut laisser des marques sur le côté imprimé ou affecter l'alimentation. Pour y remédier, chargez une feuille à la fois.
*3 Retirez le papier imprimé du bac de sortie papier afin d'éviter les taches et la décoloration en cas d'impression continue.

Types de support non pris en charge

N'utilisez pas les types de papier suivants. Si vous les utilisez, vous n'obtiendrez pas de résultats satisfaisants et risquez de déclencher un bourrage papier ou un dysfonctionnement de l'imprimante.

- Papier plié, gondolé ou froissé
- Papier humide
- Papier trop fin (d'un grammage inférieur à 64 g /m^2 (17 livre))
- Papier trop épais (papier ordinaire d'un grammage supérieur à 105 g /m^2 (28 livre), à l'exception du papier de marque Canon)
- Papier plus fin qu'une carte postale, y compris du papier ordinaire ou de bloc-notes petit format (si vous imprimez sur du format inférieur à A5)
- Cartes postales
- Cartes postales
- Enveloppes à double rabat
- Enveloppes à surface embossée ou traitée
- Enveloppes dont les rabats gommés sont déjà humides et prêts à être collés
- Tous types de papier perforé
- Papier non rectangulaire
- Papier agrafé ou collé
- Papier avec une surface adhésive au dos telle qu'une étiquette de scellement
- Papier décoré, avec des paillettes, etc.

Manipulation du papier

- Veillez à ne pas frotter ni rayer la surface de tout type de papier lors de sa manipulation.
- Tenez le papier aussi près des bords que possible et essayez de ne pas toucher la surface d'impression. La qualité d'impression peut être dégradée si la surface d'impression est tachée par de la sueur ou de la graisse provenant de vos mains.
- Ne touchez pas la surface d'impression tant que l'encre n'est pas sèche. Et, même lorsque l'encre est sèche, veillez autant que possible à ne pas la toucher lorsque vous manipulez le papier. En raison de sa nature, l'encre pigmentaire risque de s'effacer si vous frottez ou rayez la surface d'impression.
- Sortez de l'emballage uniquement la quantité nécessaire de papier juste avant l'impression.
- Pour éviter que le papier soit gondolé, lorsque vous n'imprimez pas, replacez le papier non utilisé dans son emballage et stockez-le sur une surface plane. Veillez également à le stocker dans un endroit protégé de la chaleur, de l'humidité et de la lumière directe.

Impression

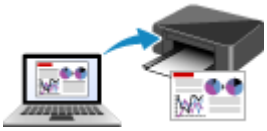

Impression depuis un ordinateur

Impression depuis un smartphone ou une tablette

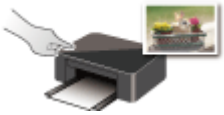

Utilisation du panneau de contrôle

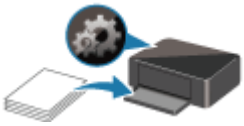

Paramètres du papier

Impression depuis un ordinateur

- Impression depuis le logiciel d'application (pilote d'imprimante Windows)
- Impression à partir d'un logiciel d'application (AirPrint)
- Impression avec des logiciels d'application Canon
- Impression à l'aide d'un service Web

Impression à partir d'un logiciel d'application (AirPrint)

- Impression à l'aide de AirPrint Élémentaire
- Ajout d'une imprimante AirPrint
- Ouverture de l'écran des paramètres d'une imprimante AirPrint
- Affichage de l'écran d'état de l'impression
- Suppression d'une tâche d'impression
- Suppression d'une AirPrint imprimante qui n'est plus requise de la liste des imprimantes

Impression à l'aide de AirPrint

Vous pouvez imprimer des photos, e-mails, des pages Web et d'autres documents en utilisant AirPrint, même si le pilote d'imprimante n'est pas installé ou si l'application n'est pas téléchargée.

Impression avec AirPrint à partir d'un Mac

1. Vérifiez que l'imprimante est sous tension

   Remarque

   - Si **Allumage auto.** est activé, l'imprimante se met automatiquement sous tension à la réception d'une tâche d'impression.

2. Chargez du papier dans l'imprimante

3. Démarrez l'impression à partir de votre logiciel d'application

   La boîte de dialogue Imprimer s'ouvre.

4. Sélectionnez l'imprimante

   Sélectionnez votre modèle dans la liste **Imprimante** de la boîte de dialogue Imprimer.

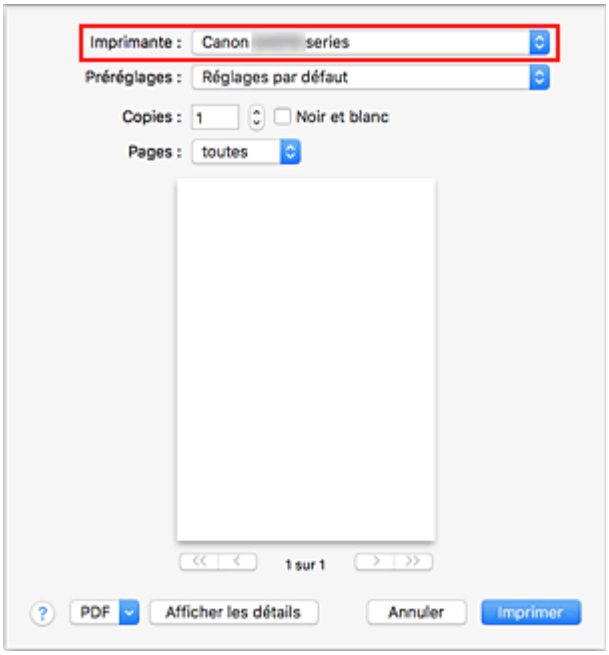

   Remarque

   - Cliquez sur le bouton **Afficher les détails** pour activer l'affichage détaillé de la fenêtre de configuration.

5. Vérifiez les réglages d'impression

Définissez les éléments tels que le **format de papier** qui convient, ainsi que le **Type de support** à partir de l'option **Qualité et support** du menu déroulant.

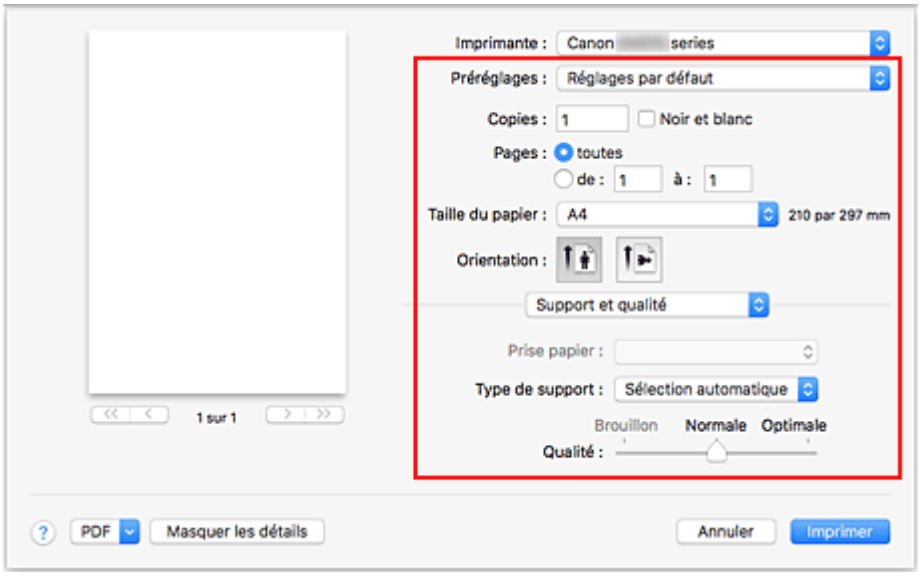

Important

- Une erreur risque de se produire si le format/type de papier défini dans la boîte de dialogue d'impression est différent du format/type de papier défini sur l'imprimante. Sélectionnez les éléments corrects correspondant au papier utilisé pour l'impression en cours dans la boîte de dialogue d'impression et sur l'imprimante.

Remarque

- Utilisez la boîte de dialogue Imprimer pour définir les Paramètres généraux d'impression tels que la présentation et l'ordre d'impression.
  Pour plus d'informations sur les réglages d'impression, reportez-vous à l'aide de macOS.

6. Cliquez sur **Imprimer**

Lorsque vous lancez une impression, l'imprimante utilise les paramètres spécifiés pour imprimer les données.

Remarque

- Le **Réseau** sans fil peut prendre quelques minutes pour se connecter après la mise sous tension de l'imprimante. Procédez à l'impression après avoir vérifié que l'imprimante est connectée au réseau.
- Vous ne pouvez pas utiliser AirPrint si les réglages Bonjour de l'imprimante sont désactivés. Vérifiez les réglages **Réseau** de l'imprimante et activez les réglages Bonjour.
- Consultez la section « Impossible d'imprimer à l'aide d'AirPrint » en cas de problèmes d'impression en utilisant AirPrint.
- L'affichage de l'écran des réglages peut varier selon le logiciel d'application que vous utilisez.

Impression d'enveloppes

Pour imprimer sur une enveloppe à partir d'un Mac avec AirPrint, reportez-vous aux informations ci-dessous.

Imprimez l'image d'aperçu	Orientation des données d'impression	Orientation du chargement des enveloppes
	 Les données d'impression pivotent de 180 degrés par rapport à l'image d'aperçu d'impression.	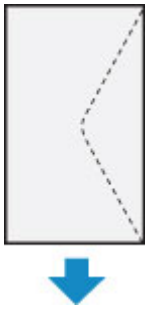 Chargez l'enveloppe à la verticale, le côté de l'adresse orienté vers le haut afin que le rabat de l'enveloppe soit orienté vers le bas sur le côté droit.

Ajout d'une imprimante AirPrint

La procédure d'ajout d'une imprimante AirPrint à votre Mac est expliquée.

Pour ajouter à nouveau une imprimante qui a été supprimée, ouvrez **Préférences système** - > **Imprimantes et scanners**, cliquez sur le bouton **+** à côté de la liste des imprimantes, puis suivez la procédure décrite ci-dessous.

1. Vérifiez si **Par défaut** est sélectionné dans la boîte de dialogue qui s'affiche

   Remarque

   - L'affichage du nom de votre imprimante peut prendre un peu de temps.

2. Sélectionnez l'imprimante

   Sélectionnez l'imprimante listée en tant que **Multifonction Bonjour**.

   Remarque

   - Vérifiez les points suivants si l'imprimante ne s'affiche pas.
     - L'imprimante est sous tension
     - La fonction de pare-feu du logiciel de sécurité est désactivée
     - L'imprimante est connectée au routeur sans fil ou directement au PC
   - Pour utiliser l'imprimante avec une connexion USB, sélectionnez **Multifonction USB**.

3. Sélectionnez **AirPrint sécurisé** ou **AirPrint** à partir de **Utiliser**

4. Cliquez sur **Ajouter**

   L'imprimante AirPrint est ajoutée à votre Mac.

Ouverture de l'écran des paramètres d'une imprimante AirPrint

L'écran des paramètres de l'imprimante AirPrint peut être affiché à partir de votre logiciel d'application.

Ouverture de la boîte de dialogue Configuration de la page

Pour définir les paramètres (papier) de la page avant l'impression, procédez comme suit.

1. Sélectionnez **Configuration de la page…** dans le menu **Fichier** du logiciel d'application.

   La boîte de dialogue Configuration de la page s'ouvre.

Ouverture de la boîte de dialogue Imprimer

Pour définir les paramètres d'impression avant l'impression, procédez comme suit.

1. Sélectionnez **Imprimer...** dans le menu **Fichier** du logiciel d'application.

   La boîte de dialogue Imprimer s'ouvre.

Affichage de l'écran d'état de l'impression

Vérifiez la progression de l'impression de la manière suivante :

1. Lancement de l'écran d'état de l'impression

   - Si les données à imprimer ont été envoyées à l'imprimante
     L'écran d'état de l'impression s'ouvre automatiquement. Pour afficher l'écran d'état de l'impression, cliquez sur (icône de l'imprimante) dans le Dock.
   - Si les données à imprimer n'ont pas été envoyées à l'imprimante
     Ouvrez **Préférences système** et sélectionnez **Imprimantes et scanners**.
     Pour afficher l'écran d'état de l'impression, sélectionnez le nom du modèle de votre imprimante dans la liste des imprimantes, puis cliquez sur **Ouvrir la file d'attente d'impression...**.

2. Vérifiez l'état de l'impression

   Vous pouvez vérifier le nom du fichier en cours d'impression ou prêt à être imprimé.

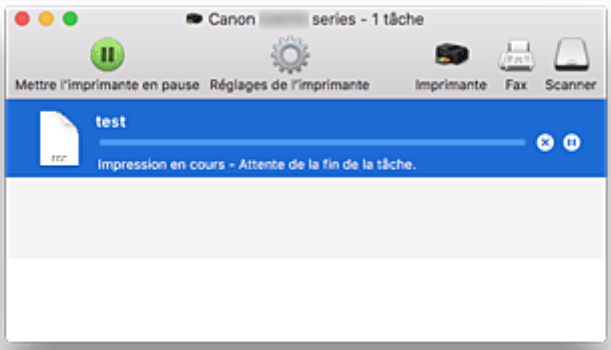

Supprime la tâche d'impression spécifiée.

Arrête l'impression du document spécifié.

Reprend l'impression du document spécifié.

Arrête l'impression de tous les documents.

Apparaît uniquement lorsque l'impression de tous les documents est interrompue et reprend l'impression de tous les documents.

Suppression d'une tâche d'impression

Si l'imprimante ne commence pas l'impression, il se peut que des données d'une tâche d'impression ayant été annulée ou ayant échoué subsistent.
Supprimez les tâches d'impression inutiles dans l'écran de vérification de l'état de l'impression.

1. Ouvrez **Préférences système** et sélectionnez **Imprimantes et scanners**

2. Sélectionnez votre modèle, puis cliquez sur **Ouvrir File d'attente...**

   L'écran de vérification de l'état de l'impression apparaît.

3. Sélectionnez la tâche d'impression superflue et cliquez sur (Supprimer)

   Les tâches d'impression sélectionnées sont supprimées.

Suppression d'une AirPrint imprimante qui n'est plus requise de la liste des imprimantes

Une imprimante AirPrint qui n'est plus utilisée peut être retirée de la liste des imprimantes.
Avant de supprimer l'imprimante AirPrint, retirez le câble reliant l'imprimante et les ordinateurs.

Pour supprimer une imprimante AirPrint, vous devez être connecté en tant qu'administrateur. Pour plus d'informations sur un administrateur, reportez-vous au manuel de l'utilisateur macOS.

1. Ouvrez **Préférences système** et sélectionnez **Imprimantes et scanners**

2. Supprimez l'imprimante AirPrint de la liste des imprimantes

   Sélectionnez l'imprimante AirPrint que vous souhaitez supprimer de la liste des imprimantes et cliquez sur **-**.

   Cliquez sur **Supprimer l'imprimante** lorsque le message de confirmation apparaît.

Impression depuis un smartphone ou une tablette

- Impression à partir d'un iPhone/iPad/iPod touch (iOS)
- Impression depuis un smartphone ou une tablette (Android)
- Impression à partir d'un périphérique mobile Windows 10
- Impression/numérisation en connexion directe sans fil

Impression/numérisation en connexion directe sans fil

Vous pouvez connecter des périphériques (par ex. un smartphone ou une tablette) à l'imprimante en utilisant l'une des deux méthodes ci-dessous.

- Connexion sans fil (connexion de périphériques via un routeur sans fil)
- Connexion directe sans fil (connexion de périphériques à l'aide de la connexion directe sans fil)

Cette section explique comment activer la connexion directe sans fil, qui vous permet d'imprimer ou de numériser en connectant les périphériques directement à l'imprimante.

Suivez la procédure ci-dessous pour activer la connexion directe sans fil.

1. Préparation de l'imprimante.

   Modification des paramètres de l'imprimante pour l'utilisation de la connexion directe

2. Préparation d'un périphérique pour vous connecter à l'imprimante.

   Modification des paramètres d'un périphérique et connexion de celui-ci à l'imprimante

3. Impression/Numérisation

   Impression/numérisation en connexion directe sans fil

Important

- Vous pouvez connecter jusqu'à 5 périphériques à l'imprimante simultanément.
- Vérifiez les restrictions d'utilisation et passez l'imprimante en connexion directe sans fil.

  Restrictions

Remarque

- Pour savoir comment configurer l'imprimante en définissant une connexion au réseau sans fil, reportez-vous aux informations ci-dessous.

  Modification des paramètres de l'imprimante pour l'utilisation du réseau sans fil

Modification des paramètres de l'imprimante pour l'utilisation de la connexion directe

1. Assurez-vous que l'imprimante est sous tension.

2. Appuyez sur le bouton **Configuration (Setup)**.

   L'écran **Menu Configuration** s'affiche.

3. Sélectionnez **Param. périphérique** et appuyez sur le bouton **OK**.

4. Sélectionnez **Paramètres réseau** et appuyez sur le bouton **OK**.

5. Sélectionnez **Connexion directe** et appuyez sur le bouton **OK**.

6. Sélectionnez **Com. Conn. dir. ss fil** et appuyez sur le bouton **OK**.

7. Sélectionnez **Oui**, puis appuyez sur le bouton **OK**.

   Lorsque le paramétrage est terminé, l'écran **Infos. routeur sans fil** s'affiche.

8. Sélectionnez **Terminé** et appuyez sur le bouton **OK**.

   La connexion directe sans fil est activée et un périphérique peut être connecté à l'imprimante avec la technologie sans fil.

Remarque

- Vous pouvez vérifier les points suivants sur l'écran **Infos. routeur sans fil**. Utilisez le bouton ◄ ► pour sélectionner un élément à vérifier, puis appuyez sur le bouton **OK**.
  - **SSID** : Identifiant
  - **Protocole de sécur.** : Paramètres de sécurité et mot de passe
  - **Nom pér. dir. ss fil** : le nom de l'imprimante tel qu'il s'affiche sur un périphérique compatible Wi-Fi Direct.

  Le mot de passe est nécessaire lors de la connexion d'un périphérique à l'imprimante. Selon le périphérique que vous utilisez, aucun mot de passe n'est requis.

  Lorsque vous connectez un périphérique compatible Wi-Fi Direct à l'imprimante, sélectionnez le nom de l'imprimante à partir de votre périphérique.
- Pour plus de détails sur la manière de mettre l'identifiant (SSID) et le paramètre de sécurité à jour, reportez-vous aux informations ci-dessous.

  Modification des paramètres de connexion directe sans fil

Modification des paramètres d'un périphérique et connexion de celui-ci à l'imprimante

1. Activez la communication sans fil sur votre périphérique.

   Activez « Wi-Fi » à partir du menu « Paramétrage » de votre périphérique.

   Pour plus d'informations sur l'activation de la communication sans fil, reportez-vous au guide d'utilisation de votre périphérique.

2. Sélectionnez « DIRECT-XXXX-G4010series »(« X » représente des caractères alphanumériques) dans la liste affichée sur votre périphérique.

Remarque

- Si « DIRECT-XXXX-G4010series » n'apparaît pas dans la liste, la connexion directe sans fil n'est pas activée.

  Reportez-vous à la section Modification des paramètres de l'imprimante pour l'utilisation de la connexion directe pour activer la connexion directe.

3. Entrez le mot de passe.

   Votre périphérique est connecté à l'imprimante.

   Remarque

   - Vous pouvez vérifier le mot de passe en imprimant les paramètres réseau de l'imprimante.

     Impression des paramètres de réseau

   - Selon le périphérique que vous utilisez, aucun mot de passe n'est requis.
   - Si votre périphérique compatible Wi-Fi Direct est défini pour donner la priorité au Wi-Fi Direct et qu'il est connecté à l'imprimante, l'imprimante affiche un écran de confirmation vous demandant si vous autorisez le périphérique à se connecter à l'imprimante.

     Vérifiez que le nom qui s'affiche sur l'écran LCD est identique à celui de votre périphérique de communication sans fil et sélectionnez **Oui**.

Impression/numérisation en connexion directe sans fil

Après avoir connecté un périphérique et l'imprimante, lancez l'impression ou la numérisation depuis l'application du périphérique.

Remarque

- Pour plus d'informations sur l'impression ou la numérisation depuis un périphérique via un réseau sans fil, reportez-vous au guide d'utilisation de votre périphérique ou de l'application.
- Vous pouvez imprimer ou numériser depuis votre smartphone ou votre tablette en installant Canon PRINT Inkjet/SELPHY. Téléchargez-le depuis App Store et Google Play.

  Pour iOS

  Pour Android

Modification des paramètres de connexion directe sans fil

Modifiez les paramètres de connexion directe sans fil en suivant la procédure ci-dessous.

1. Assurez-vous que l'imprimante est sous tension.

2. Appuyez sur le bouton **Configuration (Setup)**.

   L'écran **Menu Configuration** s'affiche.

3. Sélectionnez **Param. périphérique** et appuyez sur le bouton **OK**.

4. Sélectionnez **Paramètres réseau** et appuyez sur le bouton **OK**.

5. Sélectionnez **Connexion directe** et appuyez sur le bouton **OK**.

6. Sélectionnez un élément de paramètre et appuyez sur le bouton **OK**.

Modifier nom (SSID)

Permet de mettre à jour l'identifiant (SSID) pour Connexion directe sur l'imprimante tel qu'il s'affiche sur un périphérique compatible Wi-Fi Direct.

- **Config. manuelle**
  1. Sélectionnez **Config. manuelle**, puis appuyez sur le bouton **OK**.
  2. Saisissez le nouveau nom de l'imprimante, puis appuyez sur le bouton **OK**.
  3. Vérifiez les entrées et appuyez sur le bouton **OK**.
- **Config. automatique**
  1. Sélectionnez **Config. automatique**, puis appuyez sur le bouton **OK**.
  2. Sélectionnez **Oui**, puis appuyez sur le bouton **OK**.
  3. Sélectionnez **Terminé** et appuyez sur le bouton **OK**.

     En sélectionnant **SSID** et en appuyant ensuite sur le bouton **OK**, vous pouvez vérifier l'identificateur (SSID) mis à jour.

Modif mot de passe

- **Config. manuelle**
  1. Sélectionnez **Config. manuelle**, puis appuyez sur le bouton **OK**.
  2. Saisissez un nouveau mot de passe, puis appuyez sur le bouton **OK**.
- **Config. automatique**
  1. Sélectionnez **Config. automatique**, puis appuyez sur le bouton **OK**.
  2. Sélectionnez **Oui**, puis appuyez sur le bouton **OK**.
  3. Sélectionnez **Terminé** et appuyez sur le bouton **OK**.

     Si vous sélectionnez **Protocole de sécur.** au lieu d'**Terminé**, vous pouvez vérifier le mot de passe mis à jour.

Confirmer demande

Pour afficher l'écran de confirmation lorsqu'un périphérique compatible Wi-Fi Direct est connecté à l'imprimante, sélectionnez **Oui** et appuyez sur le bouton **OK**.

Important

- Pour empêcher tout accès non autorisé, il est conseillé de ne pas modifier le paramètre par défaut.

Remarque

- Si vous modifiez les paramètres de connexion directe sans fil de l'imprimante, modifiez également les paramètres du routeur sans fil du périphérique.

Modification des paramètres de l'imprimante pour l'utilisation du réseau sans fil

Suivez la procédure ci-dessous pour modifier la configuration de l'imprimante pour qu'elle utilise le réseau sans fil.

1. Assurez-vous que l'imprimante est sous tension.

2. Appuyez sur le bouton **Configuration (Setup)**.

   L'écran **Menu Configuration** s'affiche.

3. Sélectionnez **Param. périphérique** et appuyez sur le bouton **OK**.

4. Sélectionnez **Paramètres réseau** et appuyez sur le bouton **OK**.

5. Sélectionnez **Réseau sans fil** et appuyez sur le bouton **OK**.

6. Sélectionnez **Rés. ss fil act/inact** et appuyez sur le bouton **OK**.

7. Sélectionnez **Actif** et appuyez sur le bouton **OK**.

Utilisation du panneau de contrôle

- Impression de modèles de type papier réglé ou millimétré

Impression de modèles de type papier réglé ou millimétré

Vous pouvez imprimer des modèles de type papier réglé, papier millimétré, liste de contrôle, etc., sur du papier ordinaire au format A4, B5 ou Lettre.

- Modèles imprimables
- Impression à l'aide de modèles

Modèles imprimables

Vous pouvez choisir l'un des modèles suivants :

- **Papier bloc-notes**

Vous pouvez sélectionner trois formats d'espacement de ligne.

Paramétrage sur l'écran LCD :

- **Papier bloc-notes 1** : espacement de 8 mm
- **Papier bloc-notes 2** : espacement de 7 mm
- **Papier bloc-notes 3** : espacement de 6 mm

Remarque

- Vous ne pouvez pas imprimer de papier bloc-notes sur du papier B5.

- **Papier millimétré**

Vous pouvez sélectionner deux tailles de quadrillage.

Paramétrage sur l'écran LCD :

- **Papier millimétré 1** : graphique 5 mm
- **Papier millimétré 2** : graphique 3 mm

Remarque

- Vous ne pouvez pas imprimer de papier millimétré sur du papier B5.

- **Liste de contrôle**

Vous pouvez imprimer un bloc-notes contenant des cases à cocher.

Paramétrage sur l'écran LCD :

Liste de contrôle

- **Papier à musique**

Vous pouvez imprimer du papier à musique contenant 10 ou 12 portées.

Paramétrage sur l'écran LCD :

  - **Papier à musique 1** : 10 portées
  - **Papier à musique 2**: 12 portées

- **Papier manuscrit**

Vous pouvez effectuer des impressions sur papier manuscrit.

Paramétrage sur l'écran LCD :

Papier manuscrit

- **Calendrier hebdo.**

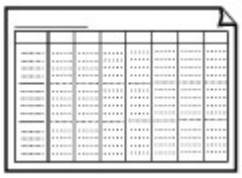

Vous pouvez imprimer un modèle de calendrier hebdomadaire.

Paramétrage sur l'écran LCD :

Calendrier hebdo.

- **Calendrier mensuel**

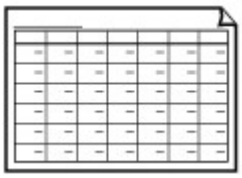

Vous pouvez imprimer un modèle de calendrier mensuel.

Paramétrage sur l'écran LCD :

Calendrier mensuel

Impression à l'aide de modèles

Imprimez un modèle en procédant comme suit.

1. Assurez-vous que l'imprimante est sous tension.
2. Chargez du papier ordinaire au format A4, B5 ou Lettre.
3. Appuyez sur le bouton **Configuration (Setup)**.

   L'écran **Menu Configuration** s'affiche.
4. Sélectionnez **Impression modèle** et appuyez sur le bouton **OK**.

5. Sélectionnez un modèle à imprimer, puis appuyez sur le bouton **OK**.

   Modèles imprimables

6. Indiquez le format de papier, puis appuyez sur le bouton **OK**.

   Remarque

   - L'astérisque (*) sur l'écran LCDdésigne le paramètre actuel.

7. Assurez-vous que **Papier ordin** est sélectionné, puis appuyez sur le bouton **OK**.

8. Utilisez le bouton ◄► ou les touches numériques pour spécifier le nombre de copies.

9. Appuyez sur le bouton **OK**.

   L'imprimante lance l'impression en couleur ou l'impression en noir et blanc en fonction du modèle sélectionné.

   - **Papier bloc-notes 1** (impression en couleur)
   - **Papier bloc-notes 2** (impression en couleur)
   - **Papier bloc-notes 3** (impression en couleur)
   - **Papier millimétré 1** (impression en couleur)
   - **Papier millimétré 2** (impression en couleur)
   - **Liste de contrôle** (impression en noir et blanc)
   - **Papier à musique 1** (impression en noir et blanc)
   - **Papier à musique 2** (impression en noir et blanc)
   - **Papier manuscrit** (impression en couleur)
   - **Calendrier hebdo.** (impression en noir et blanc)
   - **Calendrier mensuel** (impression en noir et blanc)

   Remarque

   - Vous pouvez également appuyer sur le bouton **Couleur (Color)** ou **Noir (Black)** pour lancer l'impression.

Paramètres du papier

En enregistrant le format papier et le type de support chargé sur le réceptacle arrière, vous pouvez éviter les erreurs d'impression de l'imprimante lorsque le format papier ou le type de support du papier chargé sont différents de ceux des paramètres d'impression.

Remarque

- Le paramètre par défaut est différent selon que vous imprimez ou copiez à partir du panneau de contrôle de l'imprimante, lorsque vous imprimez depuis un smartphone ou une tablette, lorsque vous imprimez depuis Windows et lorsque vous imprimez depuis macOS.

  Paramètre par défaut pour l'affichage du message qui évite les erreurs d'impression

Lorsque vous chargez le papier photo dans le réceptacle arrière :

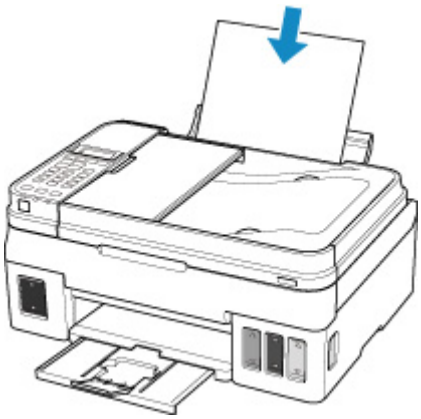

L'écran d'enregistrement des informations sur le papier chargé s'affiche.

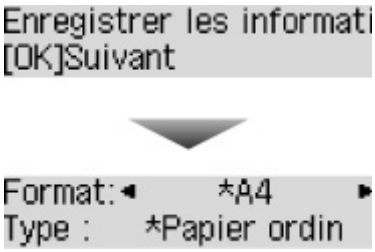

Enregistrez le format papier et le type de support en fonction du papier chargé.

Important

- Pour plus de détails sur la combinaison des réglages de papier que vous pouvez spécifier par l'intermédiaire du gestionnaire d'imprimante pour Windows et sur l'écran LCD :

  Paramètres de papier dans le pilote d'imprimante et sur l'imprimante (Type de support)
  Paramètres de papier dans le pilote d'imprimante et sur l'imprimante (Format de papier)

Lorsque les paramètres de papier pour l'impression ou la copie sont différents des informations concernant le papier enregistrées dans l'imprimante :

Exemple :

- Paramètres de papier pour l'impression ou la copie : A5
- Informations sur le papier enregistré dans l'imprimante : A4

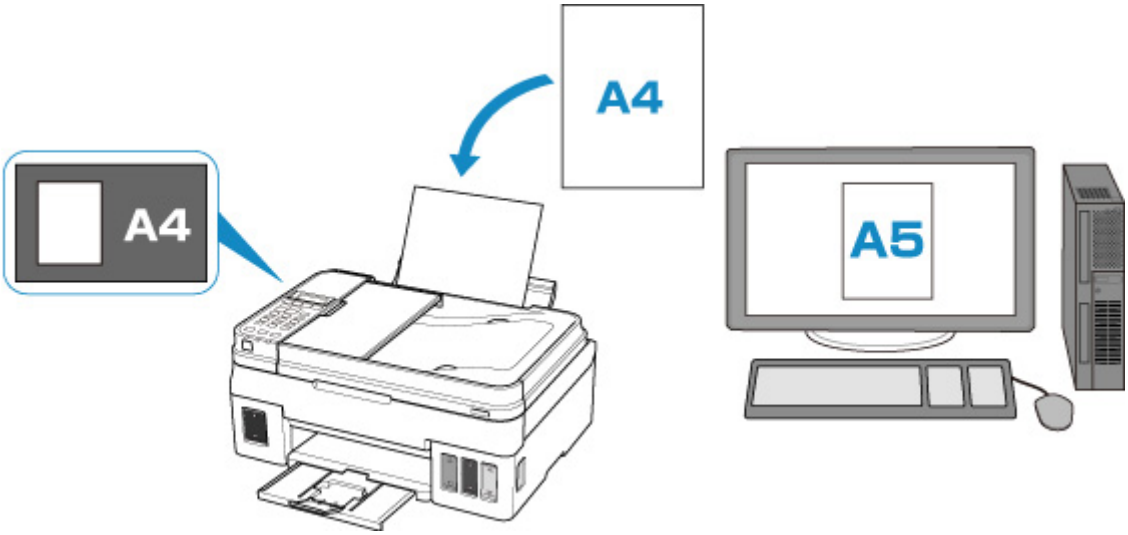

Lorsque vous démarrez l'impression ou la copie, **La taille/le type de papier chargé est différent des param. d'impr.** s'affiche sur l'écran LCD.

Si vous appuyez sur le bouton **OK**, l'écran de sélection de la méthode de traitement s'affiche. Veuillez choisir l'une des opérations suivantes.

Remarque

- Selon la configuration de la machine, il est possible que les choix ci-dessous ne soient pas affichés.

Util. param. réc. arr.

Sélectionnez si vous voulez imprimer sur le papier chargé sans modifier les paramètres de papier.

Par exemple, si le paramètre de format de papier pour l'impression est A5 et que le format de papier enregistré dans l'imprimante est A4, l'imprimante démarre l'impression ou la copie sur le papier chargé dans le réceptacle arrière sans modifier le paramètre de format du papier pour l'impression ou la copie.

Changer le papier

Sélectionnez cet élément si vous souhaitez imprimer après avoir remplacé le papier du réceptacle arrière.

Par exemple, si le réglage de format de papier pour l'impression ou la copie indique A5 et que les informations concernant le papier de la cassette enregistrées dans l'imprimante indiquent A4, chargez du papier au format A5 dans la cassette avant de lancer l'impression ou la copie.

Après avoir remplacé le papier, enregistrez les informations sur le papier en fonction du papier chargé.

Remarque

- Pour plus de détails sur la combinaison des réglages de papier que vous pouvez spécifier par l'intermédiaire du gestionnaire d'imprimante pour Windows et sur l'écran LCD :
  - Paramètres de papier dans le pilote d'imprimante et sur l'imprimante (Type de support)
  - Paramètres de papier dans le pilote d'imprimante et sur l'imprimante (Format de papier)

Annuler

Annule l'impression.

Sélectionnez cette option lorsque vous modifiez les paramètres du papier spécifiés pour l'impression ou la copie. Modifiez les paramètres du papier, puis essayez d'imprimer ou de copier à nouveau.

Paramètre par défaut pour l'affichage du message qui évite les erreurs d'impression

- **Lorsque vous imprimez ou copiez à l'aide du panneau de contrôle de l'imprimante ou que vous imprimez du smartphone ou de la tablette :**

  Par défaut, le message qui évite les erreurs d'impression est activé.

  Pour modifier le paramètre :

  Paramètres d'alimentation

- **Lorsque vous imprimez à partir de Windows :**

  Par défaut, le message qui évite les erreurs d'impression est désactivé.

  Pour modifier le paramètre :

  Modification du mode de fonctionnement de l'Imprimante

- **Lorsque vous imprimez à partir de macOS :**

  Par défaut, le message qui évite les erreurs d'impression est activé.

  Pour modifier le paramètre :

  Modification du mode de fonctionnement de l'Imprimante

Important

- Lorsque le message qui évite les erreurs d'impression est désactivé :

  L'imprimante lance l'impression ou la copie, même si les paramètres du papier pour l'impression ou la copie et les paramètres sur le papier enregistrés dans l'imprimante sont différents.

Copie

Copie de documents

Principes essentiels

Réduction/agrandissement de copies

Copie assemblée

Menu Copie spéciale

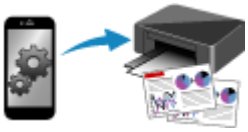

Copie à l'aide d'un smartphone ou d'une tablette

Copie de documents

Cette section décrit la procédure de base à suivre pour effectuer des copies standard.

1. Assurez-vous que l'imprimante est sous tension.

2. Chargez le papier.

3. Appuyez sur le bouton **COPIE (COPY)**.

   L'écran d'attente de copie s'affiche.

4. Placez le document original sur la vitre d'exposition ou dans le CAD.

5. Confirmez le format de page et l'agrandissement.

   1. Agrandissement
   2. Format de page

   Remarque

   - Pour modifier ou confirmer le format de page, l'agrandissement et d'autres paramètres, appuyez sur le bouton **Menu**, puis utilisez le bouton ◄► pour afficher le paramètre de votre choix.

     Configuration des paramètres pour la copie

   - Appuyez sur le bouton **COPIE (COPY)** pour réinitialiser l'agrandissement à 100 %.

6. Utilisez le bouton ◄► ou les touches numériques pour spécifier le nombre de copies.

7. Appuyez sur le bouton **Couleur (Color)** pour effectuer une copie couleur ou sur le bouton **Noir (Black)** pour une copie en noir et blanc.

   L'imprimante commence la copie.

   Retirez l'original de la vitre d'exposition ou de la fente d'éjection des documents lorsque la copie est terminée.

   Important

   - Si vous chargez l'original sur la vitre d'exposition, n'ouvrez pas le capot du scanner et ne retirez pas l'original tant que le message **Numéris...** s'affiche à l'écran.
   - Si vous chargez l'original dans le CAD, ne le retirez pas tant que la copie n'est pas terminée.

   Remarque

   - Pour annuler la copie, appuyez sur le bouton **Arrêt (Stop)**.

- Si vous chargez l'original sur la vitre d'exposition, vous pouvez ajouter la tâche de copie pendant l'impression.

  Ajout de la tâche de copie (Réservation de la copie)

Ajout de la tâche de copie (Réservation de la copie)

Si vous chargez l'original sur la vitre d'exposition, vous pouvez ajouter la tâche de copie pendant l'impression (Réservation de la copie).

L'écran ci-dessous s'affiche lorsque vous pouvez réserver une copie.

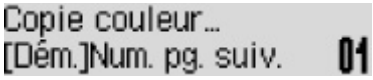

Placez l'original sur la vitre d'exposition et appuyez sur le même bouton que celui sur lequel vous avez appuyé précédemment (**Couleur (Color)** ou **Noir (Black)**).

Important

- Lorsque vous chargez l'original sur la vitre d'exposition, maniez le capot du scanner avec délicatesse.

Remarque

- Lorsque l'option **Qualité d'impression** est définie sur **Haute** ou si vous chargez l'original dans le CAD, vous ne pouvez pas ajouter la tâche de copie.
- Lorsque vous ajoutez la tâche de copie, il n'est pas possible de modifier le nombre de copies ni les paramètres, tels que le format de page ou le type de support.
- Si vous appuyez sur le bouton **Arrêt (Stop)** pendant que la tâche de réservation de copie est en cours, l'écran de sélection de la méthode permettant d'annuler la copie s'affiche. En sélectionnant l'option **Annuler ttes réserv.** et en appuyant ensuite sur le bouton **OK**, vous pouvez annuler la copie de toutes les données numérisées. En sélectionnant **Annul. dern. réserv.** et en appuyant ensuite sur le bouton **OK**, vous pouvez annuler la dernière tâche de copie.
- Si le document défini pour la réservation de copie contient un trop grand nombre de pages, il se peut que le message **La mémoire est saturée** s'affiche sur l'écran LCD. Appuyez sur le bouton **OK** et patientez quelques instants avant de faire une nouvelle tentative.
- Si le message **Veuillez réessayer** s'affiche sur l'écran LCD pendant la numérisation, appuyez sur le bouton **OK** puis sur **Arrêt (Stop)** pour annuler la copie. Copiez ensuite les documents dont la copie n'est pas terminée.

Configuration des paramètres pour la copie

Vous pouvez modifier les paramètres de copie, comme par exemple le format de page, le type de support et l'intensité.

En mode copie, appuyez sur le bouton **Menu**, utilisez le bouton ◄► pour sélectionner un paramètre, puis appuyez sur le bouton **OK**.

Utilisez le bouton ◄► pour régler les paramètres, puis appuyez sur le bouton **OK**. Le paramètre suivant apparaît.

Une fois la configuration terminée, l'écran LCD revient à l'écran d'attente de copie.

Remarque

- L'astérisque (*) sur l'écran LCDdésigne le paramètre actuel.
- Certains paramètres ne peuvent pas être spécifiés conjointement avec la configuration d'autres paramètres ou le menu de copie.
- Les paramètres de format de page, de type de support, etc. sont conservés même si l'imprimante est mise hors tension.

- **Agrandir/Réduire**

  Sélectionnez la méthode de réduction ou d'agrandissement.

  - Réduction/agrandissement de copies

  Exemple :

  Agrandir/Réduire
  Ratio prédéfini ►

  ### Remarque

  - Ce paramètre est affiché dans les conditions suivantes :
    - Si la copie standard est sélectionnée
    - Si **Copie sans bordure** est sélectionné pour **Copie spéciale**

- **Intensité copie**

  Modifiez l'intensité.

  Exemple :

  Intensité copie
  ◄ *Réglage manuel

  ### Remarque

  - Si vous sélectionnez **Réglage auto**, placez l'original sur la vitre d'exposition.
  - Si vous sélectionnez **Réglage manuel**, utilisez le bouton ◄ pour réduire l'intensité ou le bouton ► pour l'augmenter.

- **Format page**

  Sélectionnez le format de page pour le papier chargé.

Exemple :

```
Format page
◀        *A4        ▶
```

Remarque

- Certains paramètres ne sont pas disponibles dans certains pays.

- **Type de support**

  Sélectionnez le type de support pour le papier chargé.

  Exemple :

```
Type de support
   *Papier ordinaire   ▶
```

- **Qualité d'impression**

  Sélectionnez la qualité d'impression en fonction de l'original.

  Exemple :

```
Qualité d'impression
◀      *Standard      ▶
```

Remarque

- Si vous sélectionnez **Brouill.** alors que le type de support est défini sur **Papier ordinaire** et si la qualité n'est pas aussi bonne que prévu, sélectionnez **Standard** ou **Haute** et recommencez la copie.
- Sélectionnez **Haute** pour une copie en niveaux de gris. L'impression en niveaux de gris offre une échelle de gris différente de l'impression en noir et blanc.

- **M. en page 4 sur 1**

  Sélectionnez la mise en page à utiliser lors de la copie de quatre pages d'un original sur une seule feuille de papier en réduisant chaque image. Quatre mises en page différentes sont possibles.

  Exemple :

```
M. en page 4 sur 1
       *Motif 1       ▶
```

Remarque

- Ce paramètre s'affiche uniquement lorsque **Copie 4 sur 1** est sélectionné pour **Copie spéciale**.

  ■ Copie de quatre pages sur une seule feuille

- **Assembler**

  Indiquez si vous souhaitez avoir la possibilité de trier les copies lorsque vous réalisez plusieurs copies d'un original comportant plusieurs pages.

  ■ Copie assemblée

  Exemple :

```
Assembler
◄      *Désactivé
```

Remarque

- Ce paramètre s'affiche lorsque la copie standard est sélectionnée.

Numérisation

Numérisation à partir d'un ordinateur (Windows)

Numérisation à partir d'un ordinateur (macOS)

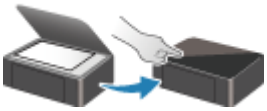

Numérisation à partir du panneau de contrôle

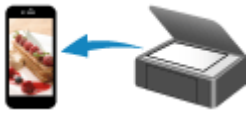

Numérisation à l'aide d'un smartphone ou d'une tablette

Numérisation à partir d'un ordinateur (macOS)

- **Numérisation en fonction du type ou de l'objet de l'élément (IJ Scan Utility Lite)**
  - Fonctions IJ Scan Utility Lite
  - Numérisation facile (Numérisation auto) **Principes essentiels**
  - Numérisation de documents et de photos
- **Astuces pour la numérisation**
  - Positionnement des originaux (Numérisation à partir d'un ordinateur)

Numérisation en fonction du type ou de l'objet de l'élément (IJ Scan Utility Lite)

- Fonctions IJ Scan Utility Lite
- Numérisation facile (Numérisation auto) Principes essentiels
- Numérisation de documents et de photos

Important

- Les fonctions et paramètres disponibles varient en fonction de votre scanner ou imprimante.

Fonctions IJ Scan Utility Lite

Utilisez IJ Scan Utility Lite pour numériser et enregistrer des documents, des photos, ou d'autres éléments en même temps en cliquant simplement sur l'icône correspondante.

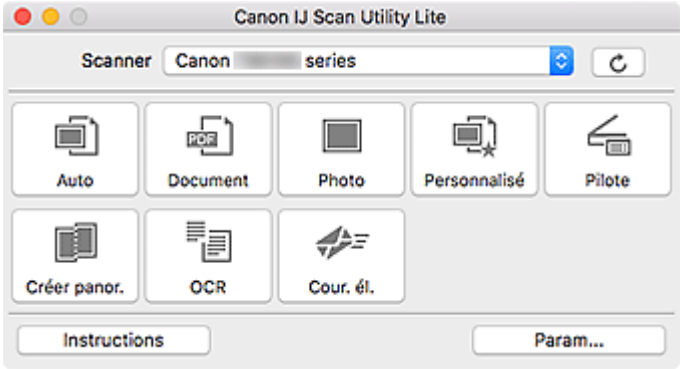

Important

- Les éléments affichés et les fonctions disponibles varient en fonction de votre scanner ou de votre imprimante.

Plusieurs modes de numérisation

Auto permet de numériser d'un seul clic avec les paramètres par défaut pour différents éléments. **Document** améliorera le texte d'un document ou d'un magazine pour une plus grande lisibilité et **Photo** est le mode le plus adapté à la numérisation des photos.

Remarque

- Pour en savoir plus sur l'écran principal IJ Scan Utility Lite, reportez-vous à la section Écran principal IJ Scan Utility Lite.

Enregistrement automatique des images numérisées

Les images numérisées sont automatiquement enregistrées dans un dossier prédéfini. Le dossier peut être modifié, le cas échéant.

Remarque

- Par défaut, le dossier d'enregistrement est le dossier **Images**.
- Pour savoir comment spécifier un dossier, reportez-vous à la rubrique « Boîte de dialogue Paramètres ».

Intégration des applications

Les images numérisées peuvent être envoyées vers d'autres applications. Par exemple, affichez les images numérisées dans votre application de graphiques préférée, ajoutez-les en pièce jointe à vos e-mails ou extrayez du texte des images.

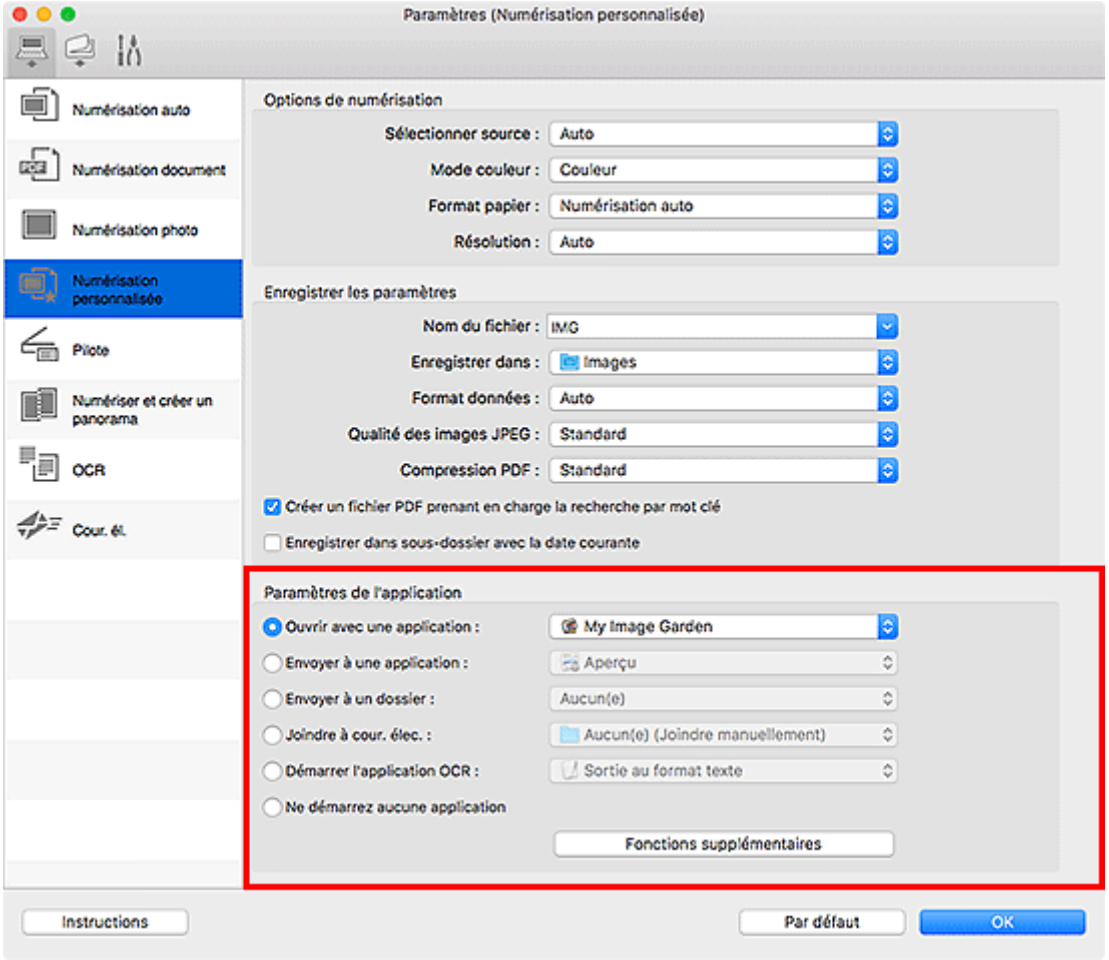

Remarque

- Pour définir les applications à intégrer, reportez-vous à la Boîte de dialogue Paramètres.

Numérisation facile (Numérisation auto)

La numérisation automatique permet la détection automatique du type de l'élément placé sur la vitre ou le CAD (chargeur automatique de documents).

Important

- Cette fonction n'est pas prise en charge selon votre modèle.
- Les types d'éléments suivants peuvent ne pas être numérisés correctement. Dans ce cas, ajustez les cadres de découpe (zones de sélection ; zones de numérisation) dans l'écran affiché lorsque vous cliquez sur **Pilote** dans l'écran principal de IJ Scan Utility Lite et relancez la numérisation.
  - Photographies avec un arrière-plan très pâle
  - Éléments imprimés sur du papier blanc, texte manuscrit, cartes de visite, et d'autres éléments pas nets
  - Éléments fins
  - Éléments épais
- Lors de la numérisation de deux ou plusieurs documents à partir du CAD, placez des documents de format identique.

1. Assurez-vous que le scanner ou l'imprimante est sous tension.

2. Placez les éléments sur la vitre ou sur le CAD.

   Positionnement des originaux (Numérisation à partir d'un ordinateur)

3. Démarrez IJ Scan Utility Lite.

4. Cliquez sur **Auto**.

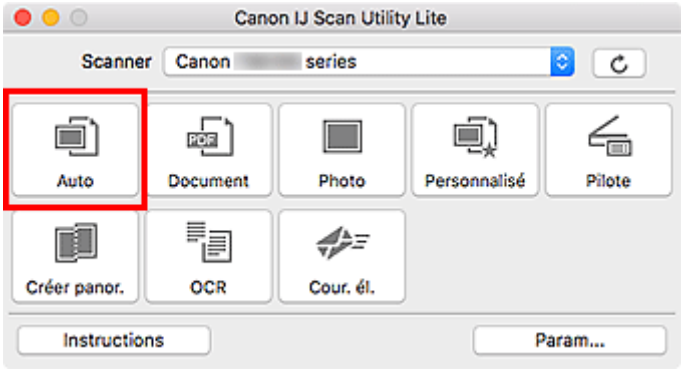

La numérisation commence.

Remarque

- Cliquez sur **Annuler** pour annuler la numérisation.
- Utilisez la boîte de dialogue **Paramètres (Numérisation auto)** pour définir où enregistrer les images numérisées et pour modifier les paramètres de numérisation avancés.
- Pour numériser un type d'élément spécifique, consultez les pages suivantes.

  Numérisation de documents et de photos

- Numérisation à l'aide des paramètres favoris
- Numérisation de plusieurs documents simultanément à partir du CAD (chargeur automatique de documents)

Numérisation de documents et de photos

Numérisez les éléments placés sur la vitre en utilisant les paramètres appropriés aux documents ou aux photos.

Enregistrez des documents au format PDF et JPEG, ou des photos au format JPEG et TIFF.

1. Placez l'élément sur la vitre.

   Positionnement des originaux (Numérisation à partir d'un ordinateur)

2. Démarrez IJ Scan Utility Lite.

3. Pour spécifier le format papier, la résolution, les paramètres PDF, etc., cliquez sur **Param...**, puis définissez chaque élément dans la boîte de dialogue Paramètres.

   Remarque

   - Une fois les paramètres définis dans la boîte de dialogue Paramètres, les mêmes paramètres peuvent être utilisés pour la prochaine numérisation.
   - Dans la boîte de dialogue Paramètres, spécifiez les paramètres de traitement de l'image tels que la correction oblique et l'accentuation des contours, définissez l'emplacement d'enregistrement des images numérisées, et plus, si nécessaire.

   Une fois les paramètres définis, cliquez sur **OK**.

4. Cliquez sur **Document** ou **Photo**.

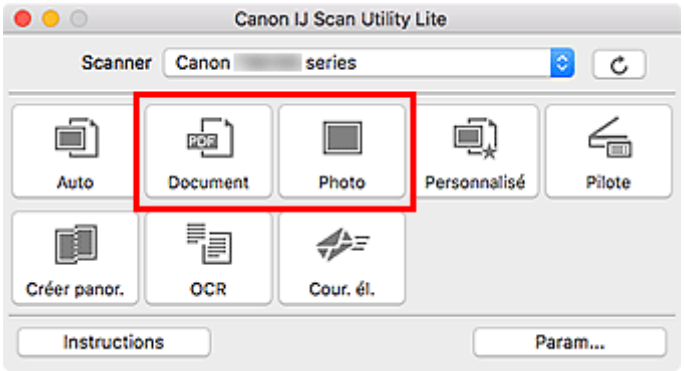

   La numérisation commence.

Remarque

- Cliquez sur **Annuler** pour annuler la numérisation.

Astuces pour la numérisation

- Positionnement des originaux (Numérisation à partir d'un ordinateur)

Positionnement des originaux (Numérisation à partir d'un ordinateur)

Cette section explique comment placer des documents originaux sur la vitre ou CAD (chargeur automatique de documents) pour numériser. Si les éléments ne sont pas placés de manière appropriée, ils risquent de ne pas être correctement numérisés.

Important

- Ne posez pas d'objets sur le capot du scanner. En cas d'ouverture du capot du scanner, les objets pourraient tomber dans votre scanner ou imprimante, et entraîner ainsi un dysfonctionnement.
- Fermez le capot du scanner avant de lancer la numérisation.
- Lorsque vous ouvrez ou fermez le capot du scanner, ne touchez pas les boutons du panneau de contrôle ni l'écran LCD (affichage à cristaux liquides). Cela pourrait entraîner un dysfonctionnement.

- Mise en place d'éléments (Vitre)
- Mise en place de documents (CAD (chargeur automatique de documents))

Mise en place d'éléments (Vitre)

Placez les éléments comme indiqué ci-après pour permettre au scanner de détecter automatiquement le type et le format de l'élément.

Important

- Selon votre modèle, la fonction permettant de numériser par détection automatique du type et du format de l'élément ne s'affiche pas.
- Lorsque vous effectuez une numérisation en spécifiant le format de papier, alignez un des angles supérieurs de l'élément sur la flèche (repère d'alignement) de la vitre.
- Les photos qui ont été découpées selon des contours irréguliers et les éléments dont la taille est inférieure à 3 cm (1,2 pouce) carrés ne peuvent pas être découpés précisément lors de la numérisation.
- La numérisation des étiquettes de disques réfléchissantes risque d'être incorrecte.
- En cas de numérisation par détection automatique du type et du format de l'élément, la réponse peut être différente. Dans ce cas, ajustez le cadre de découpe (zone de sélection) manuellement.

Photos, cartes postales, cartes de visite et BD/DVD/CD	Magazines, journaux et documents
Élément unique : Placez l'élément face vers le bas sur la vitre en laissant un espace d'au moins 1 cm (0,4 pouce) entre les bords (la zone à rayures diagonales) de la vitre et l'élément. Les parties du document placées sur la zone à rayures diagonales ne peuvent pas être numérisées.	Placez l'élément face vers le bas sur la vitre et alignez un angle supérieur de l'élément sur l'angle de la vitre au niveau de la flèche (repère d'alignement). Les parties du document placées sur la zone à rayures diagonales ne peuvent pas être numérisées.

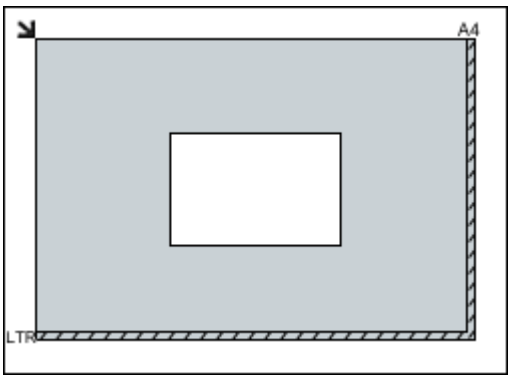

Important

- Les éléments volumineux (par exemple les photos au format A4) qui ne peuvent pas être éloignés des bords/flèches (repère d'alignement) de la vitre peuvent être enregistrés au format PDF. Pour enregistrer sous un format autre que PDF, numérisez en précisant le format de données.

Plusieurs éléments :

Laissez un espace d'au moins 1 cm (0,4 pouce) entre les bords (la zone à rayures diagonales) de la vitre et les éléments, ainsi qu'entre les éléments. Les parties du document placées sur la zone à rayures diagonales ne peuvent pas être numérisées.

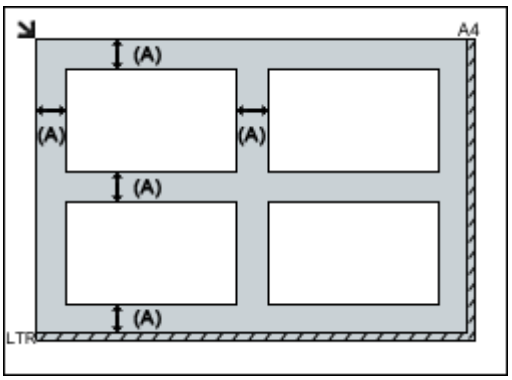

(A) 1 cm (0,4 pouce) ou plus

Remarque

- Dans IJ Scan Utility Lite, positionnez jusqu'à 12 éléments.
- La position des éléments inclinés (de 10 degrés ou moins) est corrigée automatiquement.

Important

- Pour plus d'informations sur les zones dans lesquelles il est impossible de numériser des éléments, cliquez sur Accueil pour revenir à la première page du Manuel en ligne de votre modèle et recherchez « Chargement des originaux ».

Mise en place de documents (CAD (chargeur automatique de documents))

Important

- Ne laissez pas d'éléments épais sur la vitre lorsque vous numérisez à partir du CAD. Cela risquerait d'entraîner un bourrage papier.
- Placez et alignez des documents de même taille lors de la numérisation de deux documents ou plus.

- Pour plus d'informations sur les formats de document pris en charge lors de la numérisation à partir du CAD, cliquez sur Accueil pour revenir à la première page du Manuel en ligne de votre modèle et recherchez « Originaux pris en charge ».

1. Ouvrez le plateau destiné aux documents.

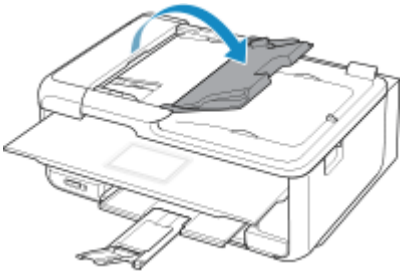

2. Placez les documents sur le CAD, puis ajustez les guides du document en fonction de la largeur des documents.

   Insérez les documents face vers le haut jusqu'à ce qu'un signal sonore retentisse.

   Pour numériser les deux côtés des documents, placez les documents face vers le haut.

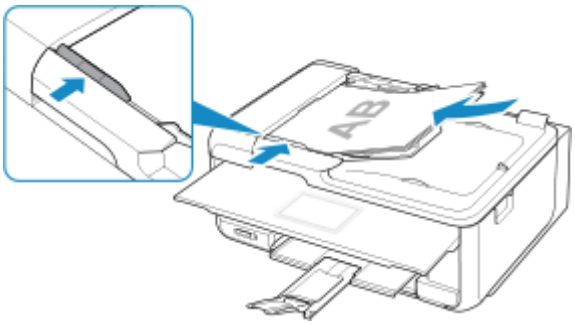

Remarque

- Lors de la numérisation de documents recto verso, placez le recto vers le haut. Ils ne seront pas numérisés correctement s'ils sont placés dans l'autre sens.

Numérisation à l'aide d'un smartphone ou d'une tablette

- **Utilisation de PIXMA/MAXIFY Cloud Link**
- **Impression/numérisation en connexion directe sans fil**

Télécopie

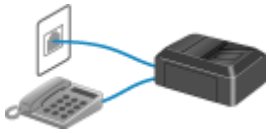

Opérations préalables à la télécopie

Enregistrement de destinataires

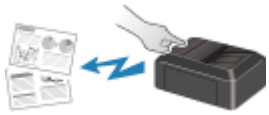

Envoi de fax à l'aide du panneau de contrôle de l'imprimante

Envoi de télécopies depuis un ordinateur (Windows)

Envoi de télécopies depuis un ordinateur (Mac OS)

Réception de fax

Autres fonctions de télécopie utiles

Opérations préalables à la télécopie

Pour pouvoir utiliser les fonctions de télécopie, vous devez au préalable connecter l'imprimante à la ligne téléphonique et configurer l'imprimante. Spécifiez ensuite les paramètres de base tels que les informations relatives à l'expéditeur, la date et l'heure et la mise à jour automatique de l'heure d'été.

Important

- En cas de coupure de courant :

  En cas de coupure de courant ou si vous débranchez le cordon d'alimentation par inadvertance, les paramètres de date et d'heure sont réinitialisés.

  - Les autres paramètres relatifs aux informations utilisateur et au répertoire sont conservés.
  - Tous les fax stockés dans la mémoire de l'imprimante (fax qui n'ont pas été envoyés et ceux qui ont été reçus) sont perdus.

  En cas de coupure de courant :

  - Vous ne pouvez plus envoyer et recevoir de fax, faire de copies ou numériser de documents.
  - Si un téléphone est connecté, vous pourrez peut-être continuer à l'utiliser ; cela dépend, en fait, de la ligne téléphonique ou du type de téléphone.

Configuration de l'imprimante

L'imprimante doit être configurée en fonction de votre ligne téléphonique et de l'utilisation de la télécopie.

Toutes les configurations

Configuration de la télécopie

Configuration individuelle

1. Connexion de la ligne téléphonique
2. Définition du type de ligne téléphonique
3. Définition du mode de réception
4. Définition des informations sur l'expéditeur

Remarque

- Vous pouvez régler les paramètres de fax en suivant les instructions affichées sur l'écran LCD.

  Configuration facile

Connexion de la ligne téléphonique

La méthode de connexion varie selon la ligne téléphonique.

- Si vous connectez l'imprimante directement à la ligne téléphonique murale/Si vous connectez l'imprimante au diviseur xDSL :

  Connexion de base (connexion avec la ligne téléphonique générale)

- Si vous connectez l'imprimante à une autre ligne, telle que xDSL :

  Connexion de différentes lignes

Si la connexion est incorrecte, l'imprimante ne peut ni recevoir ni envoyer de fax. Connectez l'imprimante correctement.

Important

- Ne connectez pas des périphériques de télécopie et/ou des téléphones en parallèle (États-Unis et Canada uniquement).

  Si plusieurs périphériques de télécopie et/ou téléphones sont connectés en parallèle, les problèmes suivants peuvent survenir et l'imprimante risque de ne plus fonctionner correctement.

  - Si vous décrochez le combiné du téléphone connecté en parallèle au cours de l'émission ou de la réception d'un fax, il se peut que la qualité d'image soit dégradée ou qu'une erreur de communication se produise.
  - Certains services (Identité du correspondant, par exemple) risquent de ne pas fonctionner correctement sur le téléphone.

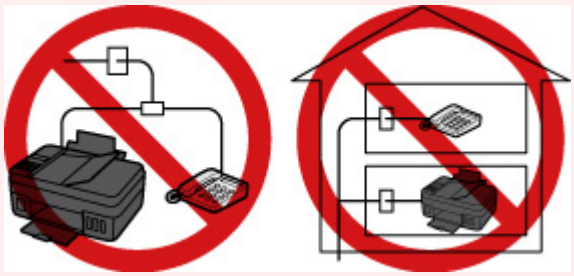

  S'il s'avère impossible d'éviter les connexions parallèles, définissez le mode de réception sur **Mode priorité tél**, en sachant que les problèmes mentionnés ci-dessus peuvent se produire. La réception des fax pourra uniquement s'effectuer manuellement.

Connexion de base (connexion avec la ligne téléphonique générale)

Vérifiez que l'imprimante est hors tension, branchez une extrémité du câble téléphonique au connecteur de ligne téléphonique marqué « LINE » sur l'imprimante, puis reliez l'autre extrémité au connecteur de ligne téléphonique mural ou au connecteur de ligne téléphonique du diviseur xDSL.

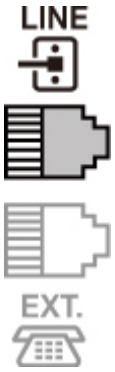

Lorsque vous connectez le téléphone à l'imprimante, vérifiez que l'imprimante est hors tension, branchez une extrémité du câble modulaire au connecteur de périphérique externe marqué « EXT. » sur l'imprimante, puis reliez l'autre extrémité au connecteur de ligne téléphonique du téléphone.

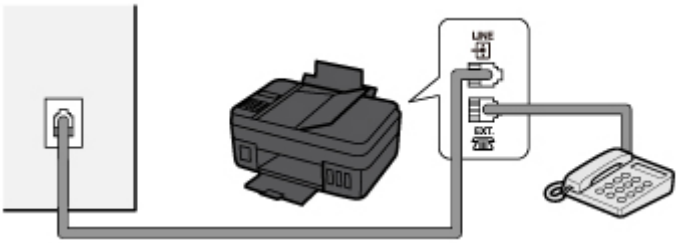

Important

- Vous devez connecter la ligne téléphonique avant de mettre l'imprimante sous tension.

  Si vous connectez la ligne téléphonique alors que l'imprimante est sous tension, mettez l'imprimante hors tension et débranchez le cordon d'alimentation. Attendez 1 minute, puis branchez la ligne téléphonique et le cordon d'alimentation.

Remarque

- Reportez-vous à la section Face arrière pour connaître la position du connecteur de ligne téléphonique et du connecteur de périphérique externe.
- Avant de connecter un téléphone ou un répondeur, retirez la protection du connecteur téléphonique.
- **Pour les utilisateurs résidant au Royaume-Uni :**

  Si vous ne parvenez pas à brancher le connecteur du périphérique externe à la prise de l'imprimante, vous devez vous procurer un adaptateur compatible France Télécom et procéder comme suit :

Branchez l'adaptateur France Télécom au câble modulaire connecté au périphérique externe, puis connectez au connecteur de périphérique externe.

Connexion de différentes lignes

Cette section explique la procédure à suivre pour la connexion de différentes lignes.

Les opérations décrites ici sont fournies à titre d'exemple uniquement et ne conviennent pas forcément à tous les types de connexion. Pour plus d'informations, reportez-vous au manuel d'instructions fourni avec le périphérique réseau (modem xDSL ou adaptateur de terminal, par exemple) que vous connectez à cette imprimante.

Remarque

- xDSL est le terme générique désignant la technologie de communication numérique grande vitesse avec une ligne téléphonique ADSL/HDSL/SDSL/VDSL.

- **Connexion à un téléphone Internet**

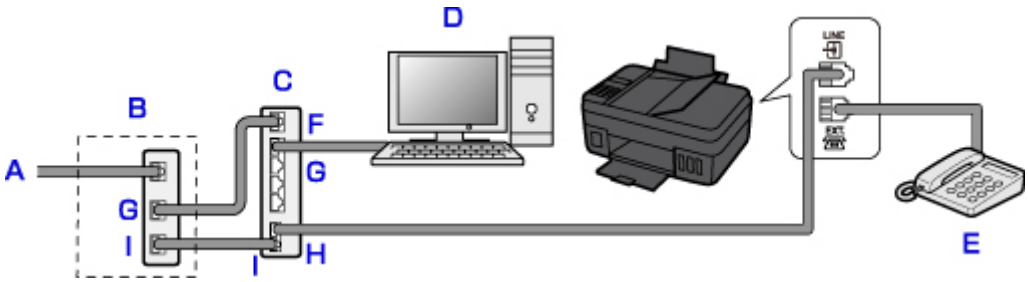

A. Ligne DSL (Digital Subscriber Line)

B. Modem xDSL (certains modems ne disposent pas d'un diviseur intégré)

C. Routeur haut débit compatible avec la téléphonie sur Internet

D. Ordinateur

E. Téléphone ou répondeur

F. Port réseau étendu (WAN)

G. Port réseau local (LAN)

H. Port TEL

I. Port LINE

* Les noms et configurations des ports peuvent varier selon le produit.

Remarque

- Lorsque vous connectez la ligne xDSL, sélectionnez le type de ligne auquel vous êtes abonné dans **Type ligne téléph.**.

  Définition du type de ligne téléphonique

- **Connexion à un modem xDSL**

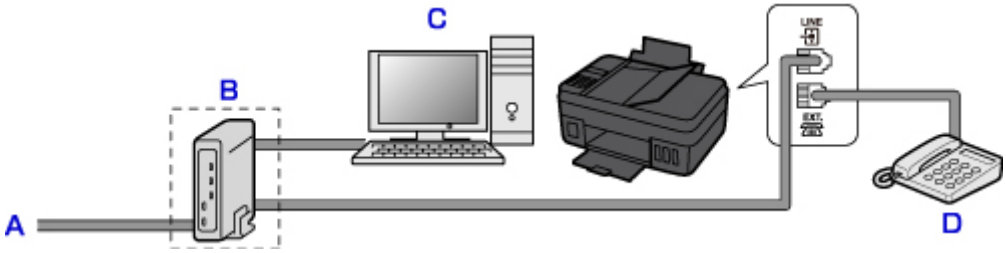

A. Ligne analogique

B. Modem xDSL (certains modems ne disposent pas d'un diviseur intégré)

C. Ordinateur

D. Téléphone ou répondeur

Important

- Si le diviseur n'est pas intégré au modem, ne branchez pas la ligne téléphonique avant le diviseur (prise murale). Ne connectez pas les diviseurs en parallèle. Sinon, l'imprimante ne fonctionnera pas correctement.

Remarque

- Lorsque vous connectez la ligne xDSL, sélectionnez le type de ligne auquel vous êtes abonné dans **Type ligne téléph.**.

  Définition du type de ligne téléphonique

- **Connexion à une ligne ISDN**

Pour plus d'informations sur les paramètres et la connexion ISDN (Integrated Service Digital Network), reportez-vous aux manuels fournis avec votre adaptateur de terminal ou votre routeur d'accès.

Définition du type de ligne téléphonique

Avant d'utiliser l'imprimante, assurez-vous de définir le type de ligne téléphonique correct. En cas de doute, renseignez-vous auprès de votre opérateur téléphonique. Pour les connexions xDSL ou ISDN, contactez votre opérateur téléphonique ou votre fournisseur d'accès Internet pour connaître le type de ligne.

Important

- **Pour les utilisateurs résidant en Chine**

  Une fois que vous avez branché le cordon d'alimentation et mis l'imprimante sous tension, le type de ligne téléphonique est sélectionné automatiquement. Toutefois, si l'imprimante est connectée à un dispositif de contrôle comme un modem xDSL ou un adaptateur de terminal, il se peut que la sélection du type de ligne téléphonique soit incorrecte.

  Dans ce cas, définissez le type de ligne téléphonique manuellement.

  Pour savoir comment définir manuellement le type de ligne téléphonique en Chine :

  Configuration manuelle du type de ligne téléphonique en Chine

Remarque

- **Type ligne téléph.** n'apparaît pas dans les pays ou régions où la fonction **Impulsion rotative** n'est pas prise en charge.
- Vous pouvez imprimer la LISTE DONNEES UTILISATEUR pour connaître le paramétrage actuel.

  Récapitulatif des rapports et listes

1. Assurez-vous que l'imprimante est sous tension.

2. Appuyez sur le bouton **Configuration (Setup)**.

   L'écran **Menu Configuration** s'affiche.

3. Sélectionnez **Param. télécopie**, puis appuyez sur le bouton **OK**.

4. Sélectionnez **Par. util. télécopie**, puis appuyez sur le bouton **OK**.

5. Sélectionnez **Type ligne téléph.**, puis appuyez sur le bouton **OK**.

6. Sélectionnez un type de ligne téléphonique, puis appuyez sur le bouton **OK**.

   Impulsion rotative
   Sélectionnez cette option lorsque le type de ligne téléphonique est défini sur la numérotation par impulsion.

   Tonalités
   Sélectionnez cette option lorsque le type de ligne téléphonique est défini sur la numérotation par tonalité.

Remarque

- L'astérisque (*) sur l'écran LCDdésigne le paramètre actuel.

7. Pour revenir à l'écran d'attente de fax, appuyez sur le bouton **TÉLÉCOPIE (FAX)**.

Configuration manuelle du type de ligne téléphonique en Chine

Cette section explique comment configurer manuellement le type de ligne téléphonique en Chine.

1. Assurez-vous que l'imprimante est sous tension.

2. Appuyez sur le bouton **Configuration (Setup)**.

   L'écran **Menu Configuration** s'affiche.

3. Sélectionnez **Param. télécopie**, puis appuyez sur le bouton **OK**.

4. Sélectionnez **Par. util. télécopie**, puis appuyez sur le bouton **OK**.

5. Sélectionnez **Sélec. auto ligne tél**, puis appuyez sur le bouton **OK**.

   Le type de ligne téléphonique actuel s'affiche.

   Remarque

   - S'il n'est pas nécessaire de modifier le type de ligne téléphonique, appuyez sur le bouton **TÉLÉCOPIE (FAX)** pour revenir à l'écran d'attente de fax.

6. Sélectionnez **Désactivé**, puis appuyez sur le bouton **OK**.

7. Sélectionnez un type de ligne téléphonique, puis appuyez sur le bouton **OK**.

   Impulsion rotative
   Sélectionnez cette option lorsque le type de ligne téléphonique est défini sur la numérotation par impulsion.

   Tonalités
   Sélectionnez cette option lorsque le type de ligne téléphonique est défini sur la numérotation par tonalité.

   Remarque

   - L'astérisque (*) sur l'écran LCDdésigne le paramètre actuel.

8. Pour revenir à l'écran d'attente de fax, appuyez sur le bouton **TÉLÉCOPIE (FAX)**.

Définition du mode de réception

Définissez la procédure de réception (mode de réception).

Pour plus d'informations sur la procédure à suivre pour définir le mode de réception :

- Définition du mode de réception

Vous pouvez sélectionner le mode qui vous convient.

Pour plus d'informations sur le mode de réception que vous pouvez sélectionner :

- À propos du mode de réception

Pour plus d'informations sur les paramètres avancés du mode de réception :

- Paramètres avancés du mode de réception

Remarque

- La procédure de réception dépend du mode de réception choisi.

  Pour plus d'informations sur chacun des modes de réception :

  - Réception de fax

- Si vous souhaitez utiliser une seule ligne téléphonique pour des fax ou des appels vocaux, branchez un téléphone ou un répondeur sur le connecteur de périphérique externe de l'imprimante.

  Pour plus d'informations sur la connexion du téléphone ou du répondeur à l'imprimante :

  - Connexion de base (connexion avec la ligne téléphonique générale)

Définition du mode de réception

Cette section décrit la procédure à suivre pour sélectionner le mode de réception.

1. Assurez-vous que l'imprimante est sous tension.

2. Appuyez sur le bouton **TÉLÉCOPIE (FAX)**.

   L'écran d'attente de fax s'affiche.

3. Appuyez sur le bouton **Menu**.

   L'écran **Menu télécopie** s'affiche.

4. Sélectionnez **Param. mode récept.**, puis appuyez sur le bouton **OK**.

5. Sélectionnez le mode de réception, puis appuyez sur le bouton **OK**.

   Remarque

   - L'astérisque (★) sur l'écran LCDdésigne le paramètre actuel.
   - Pour plus d'informations sur le mode de réception :

     - À propos du mode de réception

   - **DRPD** n'est disponible qu'aux États-Unis et au Canada.

- **Commutation réseau** n'est pas disponible dans tous les pays.
- Reportez-vous à la section Réception de fax pour plus d'informations sur la réception de fax ou la procédure pour chaque mode de réception.

À propos du mode de réception

Vous pouvez sélectionner le mode de réception en fonction de vos conditions d'utilisation de fax, par exemple si vous utilisez une ligne dédiée au fax, etc.

Mode de réception	Condition d'utilisation du fax	Procédure de réception
Mode priorité tél	Lors de la réception d'appels vocaux essentiellement (avec un téléphone ou un répondeur connecté à l'imprimante) :	Lorsqu'un appel entre, le téléphone sonne. Décrochez le combiné. S'il s'agit d'un appel vocal, parlez au téléphone. S'il s'agit d'un appel de fax, raccrochez le combiné lorsque l'imprimante commence à recevoir le fax. **Remarque** • Il se peut que le téléphone ne sonne pas lors d'un appel entrant, même s'il est connecté à l'imprimante, en fonction du type ou des paramètres du téléphone.
DRPD ou **Commutation réseau**	Lors de la réception d'appels vocaux (avec un téléphone ou un répondeur connecté à l'imprimante) et si vous êtes abonné à un service de sonnerie distinctive proposé par votre opérateur téléphonique :	Lorsqu'un appel entre, le téléphone sonne. L'imprimante détecte un appel télécopie en fonction du type de sonnerie. Si l'appel est un fax, l'imprimante reçoit le fax automatiquement. Si l'imprimante ne détecte pas ce type de sonnerie, le téléphone continue à sonner. **Remarque** • Il se peut que le téléphone ne sonne pas lors d'un appel entrant, même s'il est connecté à l'imprimante, en fonction du type ou des paramètres du téléphone.
Mode télécopie seul.	Si vous ne recevez pas d'appels vocaux :	Lorsqu'un fax arrive, l'imprimante le reçoit automatiquement.

Paramètres avancés du mode de réception

Vous pouvez spécifier des paramètres avancés pour chaque mode de réception.

Remarque

- L'astérisque (★) sur l'écran LCDdésigne le paramètre actuel.

- **Paramètre avancé dans Mode priorité tél**

  Vous pouvez définir les options suivantes.

  - **Commut. man/auto**

Si vous sélectionnez **Activé**, l'imprimante reçoit des fax automatiquement une fois que l'appareil externe a sonné pendant un intervalle de temps défini.

Vous pouvez spécifier l'intervalle de temps avant le début de la réception automatique.

- **REC conviviale**

  Si vous sélectionnez **Activé**, l'imprimante passe automatiquement de l'appel téléphonique à la réception de fax lorsqu'elle détecte le signal de fax (signal CNG) lorsque vous décrochez le combiné du téléphone ou lorsque le répondeur répond. Lorsqu'un répondeur est connecté à l'imprimante, sélectionnez **Activé** pour passer automatiquement à la réception de fax une fois que le répondeur s'est enclenché.

  Si vous sélectionnez **Désactivé**, l'imprimante ne passe pas automatiquement de l'appel téléphonique à la réception de fax même si l'imprimante détecte le signal de fax (signal CNG). Sélectionnez **Désactivé** si vous ne souhaitez pas que l'imprimante bascule automatiquement au cours d'un appel.

Remarque

- Si vous êtes abonné au service de sonnerie en duplex (Hong-Kong), le nombre de fois que le périphérique externe sonne spécifié par **Sonnerie entrante** dans **Mode télécopie seul.** est disponible dans **Mode priorité tél**.

  Si vous souhaitez spécifier le nombre de sonneries du périphérique externe dans **Mode priorité tél**, sélectionnez **Mode télécopie seul.** pour **Param. mode récept.** sous **Menu télécopie**, spécifiez le nombre de sonneries du périphérique externe à l'aide de **Sonnerie entrante**, puis basculez en **Mode priorité tél** pour **Param. mode récept.**.
- Si vous vous abonnez au service de sonnerie en duplex (Hong-Kong), nous vous conseillons de configurer **Commut. man/auto** sur **Désactivé**.

- **Paramètre avancé dans Mode télécopie seul.**

  Vous pouvez définir les options suivantes.

  - **Sonnerie entrante**

    Vous pouvez spécifier le nombre de sonneries de l'appareil externe lors d'un appel entrant.

- **Paramètre avancé dans DRPD**

  Vous pouvez définir les options suivantes.

  - **DRPD : Sonn. téléc.**

    Définit le type de sonnerie distinctive d'un appel que l'imprimante suppose être un appel fax.

    Si vous êtes abonné à un service DRPD, définissez le type de sonnerie correspondant à celle attribuée par votre opérateur téléphonique.

    Définition du type de sonnerie DRPD (États-Unis et Canada uniquement)

  - **Sonnerie entrante**

    Vous pouvez spécifier le nombre de sonneries de l'appareil externe lors d'un appel entrant.

- **Paramètres avancés dans Commutation réseau**

  Vous pouvez définir les options suivantes.

- **Sonnerie entrante**

  Vous pouvez spécifier le nombre de sonneries de l'appareil externe lors d'un appel entrant.

Définition du type de sonnerie DRPD (États-Unis et Canada uniquement)

Si vous êtes abonné à un service de sonnerie distinctive DRPD (Distinctive Ring Pattern Detection) proposé par votre opérateur téléphonique, celui-ci vous a attribué deux numéros de téléphone (ou plus) ayant chacun un type de sonnerie. Vous avez ainsi un numéro de fax et un numéro de téléphone différents, mais une seule ligne téléphonique. L'imprimante gère automatiquement le type d'appel et reçoit automatiquement les fax, s'il s'agit d'un appel fax.

Pour utiliser le service DRPD, suivez la procédure ci-dessous pour définir le type de sonnerie de fax correspondant à celle attribuée par votre opérateur téléphonique.

Remarque

- Contactez votre opérateur téléphonique local pour plus d'informations sur ce service.

1. Assurez-vous que l'imprimante est sous tension.

2. Appuyez sur le bouton **TÉLÉCOPIE (FAX)**.

   L'écran d'attente de fax s'affiche.

3. Appuyez sur le bouton **Menu**.

   L'écran **Menu télécopie** s'affiche.

4. Sélectionnez **Param. mode récept.**, puis appuyez sur le bouton **OK**.

5. Sélectionnez **DRPD**, puis appuyez sur le bouton **OK**.

   L'écran de confirmation vous demandant si vous souhaitez définir des paramètres avancés s'affiche.

6. Sélectionnez **Oui**, puis appuyez sur le bouton **OK**.

7. Sélectionnez **DRPD : Sonn. téléc.**, puis appuyez sur le bouton **OK**.

   L'écran **DRPD : Sonn. téléc.** s'affiche.

8. Sélectionnez le type de sonnerie que votre opérateur téléphonique a attribué à votre numéro de fax, puis appuyez sur le bouton **OK**.

   DRPD : Sonn. téléc.
   ◄ *Sonn. double ►

   Choisissez **Sonn. normale**, **Sonn. double**, **Court-court-long** ou **Court-long-court**.

Remarque

- L'astérisque (*) sur l'écran LCDdésigne le paramètre actuel.

9. Pour revenir à l'écran d'attente de fax, appuyez sur le bouton **TÉLÉCOPIE (FAX)**.

Définition des informations sur l'expéditeur

Vous pouvez spécifier les informations relatives à l'expéditeur, telles que la date et l'heure, le nom de l'unité et le numéro de téléphone/de fax de l'unité.

- À propos des informations sur l'expéditeur
- Réglage de la date et de l'heure
- Mise à jour automatique de l'heure d'été
- Enregistrement des informations sur l'utilisateur

À propos des informations sur l'expéditeur

Si le nom de l'unité et son numéro de fax/téléphone sont enregistrés, ils sont imprimés avec la date et l'heure en tant qu'informations expéditeur sur le fax du destinataire.

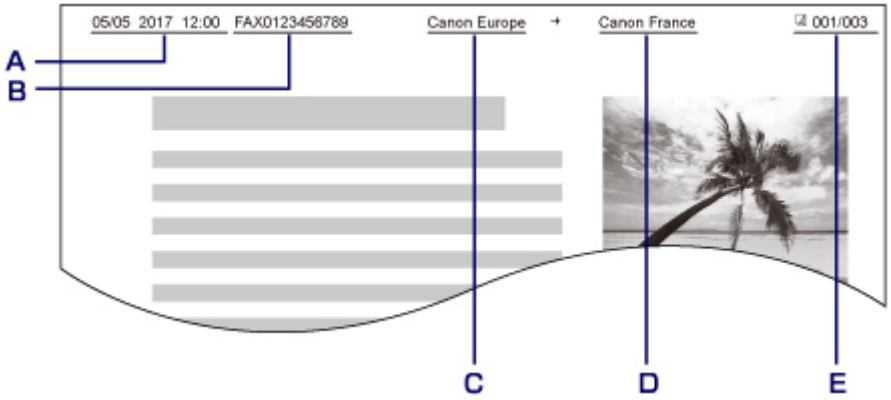

A. Date et heure de la transmission

B. Numéro de fax/téléphone de l'unité

C. Nom de l'unité

D. Le nom du destinataire enregistré est imprimé lors de l'envoi de fax.

E. Numéro de page

Remarque

- Vous pouvez imprimer la LISTE DONNEES UTILISATEUR pour consulter les informations expéditeur que vous avez enregistrées.

  - Récapitulatif des rapports et listes

- Lorsque vous envoyez des fax en noir et blanc, vous pouvez choisir d'imprimer les informations de l'expéditeur à l'intérieur ou à l'extérieur de la zone d'image.

  Spécifiez le paramètre **Position I.T.E.** dans **Param. télécopie av.** sous **Param. télécopie**.

  - Param. télécopie av.

- Vous pouvez sélectionner le format d'impression de la date parmi trois formats, à savoir : **AAAA/MM/JJ**, **MM/JJ/AAAA** et **JJ/MM/AAAA**.

  Sélectionnez le format d'impression de la date dans **Affichage de la date** sous **Param. util. périph.**.

  - Param. util. périph.

Réglage de la date et de l'heure

Cette section décrit la procédure à suivre pour régler la date et l'heure.

1. Assurez-vous que l'imprimante est sous tension.

2. Appuyez sur le bouton **Configuration (Setup)**.

   L'écran **Menu Configuration** s'affiche.

3. Sélectionnez **Param. périphérique**, puis appuyez sur le bouton **OK**.

4. Sélectionnez **Param. util. périph.**, puis appuyez sur le bouton **OK**.

5. Sélectionnez **Param. date/heure**, puis appuyez sur le bouton **OK**.

6. Définissez la date et l'heure.

   Utilisez le bouton ◄► pour placer le curseur à l'endroit souhaité, puis utilisez les touches numériques pour entrer la date et l'heure.

   Saisissez la date et l'heure au format 24 heures.

   Saisissez l'année sur deux chiffres uniquement.

7. Appuyez sur le bouton **OK**.

8. Pour revenir à l'écran d'attente de fax, appuyez sur le bouton **TÉLÉCOPIE (FAX)**.

Mise à jour automatique de l'heure d'été

Certains pays ont adopté le système de passage à l'heure d'été et avancent l'horloge d'une heure à une certaine période de l'année.

Vous pouvez paramétrer votre imprimante afin qu'elle passe automatiquement à l'heure d'été. Pour cela, enregistrez la date et l'heure auxquelles commence et se termine l'heure d'été.

Important

- Par défaut, le paramétrage de l'option **Heure d'été** n'est pas forcément correct pour tous les pays ou régions. Vous devez mettre à jour cette option en fonction de l'heure d'été propre à votre pays.

Remarque

- Ce paramètre n'est pas disponible dans tous les pays.

1. Assurez-vous que l'imprimante est sous tension.

2. Appuyez sur le bouton **Configuration (Setup)**.

   L'écran **Menu Configuration** s'affiche.

3. Sélectionnez **Param. périphérique**, puis appuyez sur le bouton **OK**.

4. Sélectionnez **Param. util. périph.**, puis appuyez sur le bouton **OK**.

5. Sélectionnez **Heure d'été**, puis appuyez sur le bouton **OK**.

6. Sélectionnez **Activé**, puis appuyez sur le bouton **OK**.

   Pour désactiver l'heure d'été, sélectionnez **Désactivé**.

7. Définissez le jour et l'heure auxquels commence l'heure d'été.

   1. Sélectionnez **Date/heure de début**, puis appuyez sur le bouton **OK**.
   2. Assurez-vous que **Définir le mois** est sélectionné, puis appuyez sur le bouton **OK**.
   3. Sélectionnez le mois de début de l'heure d'été, puis appuyez sur le bouton **OK**.
   4. Assurez-vous que **Définir la semaine** est sélectionné, puis appuyez sur le bouton **OK**.
   5. Sélectionnez la semaine de début de l'heure d'été, puis appuyez sur le bouton **OK**.
   6. Assurez-vous que **Définir le jour** est sélectionné, puis appuyez sur le bouton **OK**.
   7. Sélectionnez le jour de début de l'heure d'été, puis appuyez sur le bouton **OK**.
   8. Assurez-vous que **Déf. l'heure commut** est sélectionné, puis appuyez sur le bouton **OK**.
   9. Utilisez le bouton ◄► pour placer le curseur à l'endroit souhaité, utilisez les touches numériques pour entrer l'heure de début de l'heure d'été (au format 24 heures), puis appuyez sur le bouton **OK**.

      Faites précéder les monochiffres d'un zéro.

      Déf. l'heure commut
      06:00

8. Définissez le jour et l'heure auxquels se termine l'heure d'été.

   1. Utilisez le bouton ◄► pour sélectionner l'option **Date/heure de fin**, puis appuyez sur le bouton **OK**.
   2. Assurez-vous que **Définir le mois** est sélectionné, puis appuyez sur le bouton **OK**.
   3. Utilisez le bouton ◄►"/> pour sélectionner le mois de fin de l'heure d'été, puis appuyez sur le bouton **OK**.
   4. Assurez-vous que **Définir la semaine** est sélectionné, puis appuyez sur le bouton **OK**.
   5. Utilisez le bouton ◄► pour sélectionner la semaine de fin de l'heure d'été, puis appuyez sur le bouton **OK**.
   6. Assurez-vous que **Définir le jour** est sélectionné, puis appuyez sur le bouton **OK**.

7. Utilisez le bouton ◄► pour sélectionner le jour de la semaine marquant la fin de l'heure d'été, puis appuyez sur le bouton **OK**.
8. Assurez-vous que **Déf. l'heure commut** est sélectionné, puis appuyez sur le bouton **OK**.
9. Utilisez le bouton ◄► pour placer le curseur à l'endroit souhaité, utilisez les touches numériques pour entrer l'heure de fin de l'heure d'été (au format 24 heures), puis appuyez sur le bouton **OK**.

   Faites précéder les monochiffres d'un zéro.

   Déf. l'heure commut
   07:00

9. Pour revenir à l'écran d'attente de fax, appuyez sur le bouton **TÉLÉCOPIE (FAX)**.

Enregistrement des informations sur l'utilisateur

Cette section décrit la procédure à suivre pour enregistrer les informations utilisateur.

Remarque

- Avant d'envoyer un fax, vous devez indiquer votre nom et votre numéro de fax/téléphone dans les zones **Enreg. n° tél unité** et **Enreg. nom unité** de l'écran **Par. util. télécopie** (États-Unis uniquement).

1. Assurez-vous que l'imprimante est sous tension.
2. Appuyez sur le bouton **Configuration (Setup)**.

   L'écran **Menu Configuration** s'affiche.
3. Sélectionnez **Param. télécopie**, puis appuyez sur le bouton **OK**.
4. Sélectionnez **Par. util. télécopie**, puis appuyez sur le bouton **OK**.
5. Entrez le numéro de fax/téléphone de l'unité.
   1. Assurez-vous que **Enreg. n° tél unité** est sélectionné, puis appuyez sur le bouton **OK**.
   2. Utilisez les touches numériques pour entrer le numéro de fax/téléphone de l'unité.

      Enreg. n° tél unité
      = 0123456789_

   3. Appuyez sur le bouton **OK**.

   Remarque

   - Vous pouvez entrer un numéro de téléphone/de fax de 20 chiffres maximum, espaces compris.
   - Pour plus d'informations sur la saisie ou la suppression de caractères :

     Saisie de chiffres, de lettres et de symboles

6. Entrez le nom de l'unité.

   1. Assurez-vous que **Enreg. nom unité** est sélectionné, puis appuyez sur le bouton **OK**.
   2. Utilisez les touches numériques pour entrer le nom de l'unité.

      Enreg. nom unité :a
      Canon Europe

   3. Appuyez sur le bouton **OK**.

Remarque

- Vous pouvez entrer un nom pouvant aller jusqu'à 24 caractères, espaces compris.
- Pour plus d'informations sur la saisie ou la suppression de caractères :

  Saisie de chiffres, de lettres et de symboles

7. Pour revenir à l'écran d'attente de fax, appuyez sur le bouton **TÉLÉCOPIE (FAX)**.

Enregistrement de destinataires

- Enregistrement de destinataires à l'aide du panneau de contrôle de l'imprimante
- Enregistrement de destinataires avec l'utilitaire de numérotation rapide 2 (Windows)
- Enregistrement de destinataires avec l'utilitaire de numérotation rapide 2 (macOS)

Enregistrement de destinataires à l'aide du panneau de contrôle de l'imprimante

L'enregistrement de destinataires stockés au préalable dans le répertoire de l'imprimante vous permet de composer simplement des numéros de fax/de téléphone.

Les méthodes d'enregistrement suivantes sont disponibles :

- Enregistrement de destinataires

  L'enregistrement du numéro de fax/téléphone et du nom du destinataire vous permet d'envoyer un fax en sélectionnant le destinataire enregistré dans le répertoire de l'imprimante.

  Enregistrement du numéro de fax/téléphone des destinataires

- Enregistrement de composition groupe

  Vous pouvez combiner dans un groupe deux destinataires ou plus enregistrés au préalable. Vous pouvez ainsi envoyer un même document à tous les destinataires enregistrés dans le groupe.

  Enregistrement de destinataires dans une composition groupe

Vous pouvez enregistrer jusqu'à 20 destinataires comme destinataires individuels ou dans une composition groupe.

Remarque

- Pour modifier les informations enregistrées relatives au destinataire ou à la composition groupe, reportez-vous à la section Modification des informations enregistrées.
- Pour supprimer les informations enregistrées relatives au destinataire ou à la composition groupe, reportez-vous à la section Suppression des informations enregistrées.
- Pour imprimer la liste des numéros de fax/téléphone et noms enregistrés pour un destinataire, reportez-vous à la section Impression d'une liste de destinations enregistrées.
- Vous pouvez enregistrer, modifier ou supprimer les informations enregistrées relatives au destinataire ou à la composition groupe par le biais de l'Utilitaire de numérotation rapide sur l'ordinateur.
  - Pour Windows :

    Enregistrement de destinataires avec l'utilitaire de numérotation rapide 2 (Windows)

  - Pour macOS :

    Enregistrement de destinataires avec l'utilitaire de numérotation rapide 2 (macOS)

Enregistrement du numéro de fax/téléphone des destinataires

Pour pouvoir utiliser le répertoire de l'imprimante, vous devez enregistrer les numéros de fax/téléphone des destinataires. Enregistrez les numéros de fax/téléphone des destinataires en suivant la procédure ci-dessous.

1. Assurez-vous que l'imprimante est sous tension.

2. Appuyez sur le bouton **TÉLÉCOPIE (FAX)**.

   L'écran d'attente de fax s'affiche.

3. Appuyez sur le bouton **Menu**.

   L'écran **Menu télécopie** s'affiche.

4. Sélectionnez **Annuaire**, puis appuyez sur le bouton **OK**.

5. Sélectionnez **Aj. entrée annuaire**, puis appuyez sur le bouton **OK**.

   Remarque

   - Vous pouvez sélectionner **Aj. entrée annuaire** à partir de **Enreg. n° tél** dans **Param. télécopie** après avoir appuyé sur le bouton **Configuration (Setup)**.

6. Sélectionnez **Destinataire**, puis appuyez sur le bouton **OK**.

   L'écran permettant de sélectionner un numéro d'identification (ID) s'affiche.

   Num. enregis. desti.
   *

7. Utilisez les boutons ◄► ou les boutons numériques pour sélectionner un numéro ID non enregistré, puis appuyez sur le bouton **OK**.

   Remarque

   - Si vous avez déjà enregistré le destinataire, son numéro de fax/téléphone s'affiche à côté du numéro ID. Si vous avez déjà enregistré la composition groupe, **(Non disponible)** s'affiche.

8. Sélectionnez une méthode d'enregistrement, puis appuyez sur le bouton **OK**.

9. Enregistrez le numéro de fax/téléphone des destinataires.

   - La méthode d'enregistrement **Jrnal appels (SORT.)** est sélectionnée :

     L'écran permettant de sélectionner le numéro de fax/téléphone à partir des journaux des appels sortants s'affiche.

     Journ. appels sort. ►
     = 0567891234

1. Sélectionnez un numéro de fax/téléphone, puis appuyez sur le bouton **OK**.

   Le numéro de fax/téléphone sélectionné des journaux des appels sortants s'affiche à son tour.

2. Vérifiez le numéro de fax/téléphone, puis appuyez sur le bouton **OK**.

   Le numéro de fax/téléphone est enregistré sur l'imprimante et l'écran permettant d'entrer le nom du destinataire s'affiche.

- La méthode d'enregistrement **Jnal appels (ENTR.)** est sélectionnée :

  L'écran permettant de sélectionner le numéro de fax/téléphone ou le nom à partir des journaux des appels entrants s'affiche.

  Journ. appels entr. ▸
  J. Willard

  1. Sélectionnez un numéro de fax/téléphone ou un nom, puis appuyez sur le bouton **OK**.

     Le numéro de fax/téléphone sélectionné à partir des journaux des appels entrants s'affiche.

  2. Vérifiez le numéro de fax/téléphone, puis appuyez sur le bouton **OK**.

     Le numéro de fax/téléphone est enregistré sur l'imprimante et l'écran permettant d'entrer le nom du destinataire s'affiche.

  Remarque

  - Par ailleurs, il se peut que cette méthode d'enregistrement ne soit pas offerte dans tous les pays.

- La méthode d'enregistrement **Saisie directe** est sélectionnée :

  L'écran d'entrée du numéro de fax/téléphone s'affiche.

  Num. tél.
  = _

  1. Utilisez les touches numériques pour entrer le numéro de fax/téléphone à enregistrer.

     Num. tél. ##→Pause
     = 0987654321_

  2. Appuyez sur le bouton **OK**.

     Le numéro de fax/téléphone est enregistré sur l'imprimante et l'écran permettant d'entrer le nom du destinataire s'affiche.

     Remarque

     - Vous pouvez entrer le numéro de fax/téléphone jusqu'à 60 chiffres (40 chiffres pour les États-Unis, le Canada, la Corée et certains pays d'Amérique Latine), espaces compris.

       Saisie de chiffres, de lettres et de symboles

     - Appuyez deux fois sur le bouton # pour entrer une pause.
     - Lorsque l'option **Type ligne téléph.** dans **Par. util. télécopie** sous **Param. télécopie** est définie sur **Impulsion rotative**, vous pouvez entrer un ton (« T ») en appuyant sur le bouton **Tonalité (Tone)**.

10. À l'aide des touches numériques, saisissez le nom du destinataire.

```
Nom                    :a
    Z.Y.Zidane
```

Si vous sélectionnez un nom dans **Jnal appels (ENTR.)** à l'étape 9, il est possible que celui-ci soit déjà saisi. Si vous ne pouvez pas modifier le nom, passez à l'étape 11.

Remarque

- Vous pouvez entrer un nom pouvant aller jusqu'à 16 caractères, espaces compris.

  Saisie de chiffres, de lettres et de symboles

11. Appuyez sur le bouton **OK** pour valider l'enregistrement.

Remarque

- Pour enregistrer le nom et le numéro d'un autre destinataire, sélectionnez un numéro ID non enregistré et suivez la même procédure.
- Pour revenir à l'écran d'attente de fax, appuyez sur le bouton **TÉLÉCOPIE (FAX)**.
- Vous pouvez passer en revue les numéros et noms des destinataires enregistrés en imprimant la LISTE DES N° DU DESTINATAIRE.

  Impression d'une liste de destinations enregistrées

Enregistrement de destinataires dans une composition groupe

Si vous enregistrez plusieurs destinataires dans une composition groupe, vous pouvez envoyer successivement un même document à tous les destinataires enregistrés dans la composition groupe.

1. Assurez-vous que l'imprimante est sous tension.

2. Appuyez sur le bouton **TÉLÉCOPIE (FAX)**.

   L'écran d'attente de fax s'affiche.

3. Appuyez sur le bouton **Menu**.

   L'écran **Menu télécopie** s'affiche.

4. Sélectionnez **Annuaire**, puis appuyez sur le bouton **OK**.

5. Sélectionnez **Aj. entrée annuaire**, puis appuyez sur le bouton **OK**.

   Remarque

   - Vous pouvez sélectionner **Aj. entrée annuaire** à partir de **Enreg. n° tél** dans **Param. télécopie** après avoir appuyé sur le bouton **Configuration (Setup)**.

6. Sélectionnez **Compo. groupe**, puis appuyez sur le bouton **OK**.

   L'écran permettant de sélectionner un numéro d'identification (ID) s'affiche.

   Num. enreg. de gpe
   *

7. Utilisez les boutons ◄► ou les boutons numériques pour sélectionner un numéro ID non enregistré, puis appuyez sur le bouton **OK**.

   Remarque

   - Si vous avez déjà enregistré le destinataire, **(Non disponible)** s'affiche en regard du numéro ID. Si vous avez déjà enregistré la composition groupe, le nom du groupe enregistré s'affiche.

   L'écran **Membre du groupe** s'affiche.

   Membre du groupe
   03

8. Enregistrez le destinataire enregistré comme membre de la composition groupe.

   1. Appuyez sur le bouton **Menu**.
   2. Choisissez un destinataire à enregistrer comme membre.

Vous pouvez choisir un destinataire selon l'une des deux méthodes. Vous pouvez passer d'une méthode à l'autre à l'aide du bouton #.

- Lorsque **Ajouter au groupe** s'affiche sur l'écran LCD :

  ```
  Ajouter au groupe      ▸
  03 *00 Z.Y.Zidane
  ```

  Utilisez le bouton ◄► pour sélectionner le numéro ID d'un destinataire à enregistrer dans la composition groupe.

- Lorsque **Entrer 1ère lettre** s'affiche sur l'écran LCD :

  ```
  Entrer 1ère lettre     :A
  _
  ```

  Lorsque vous utilisez les touches numériques pour entrer la première lettre du nom du destinataire à rechercher, les destinataires enregistrés sont affichés par ordre alphabétique.

  ```
  Ajouter au groupe      ▸
  03 *02 F.Moréchand
  ```

  Utilisez le bouton ◄► pour sélectionner le numéro ID d'un destinataire à enregistrer dans la composition groupe.

3. Appuyez sur le bouton **OK**.

   Le destinataire sélectionné est enregistré comme membre de la composition groupe.

   ```
   Membre du groupe
    03 *02 F.Moréchand
   ```

4. Appuyez sur le bouton **Menu** pour afficher l'écran permettant de sélectionner un numéro ID, puis ajoutez un autre membre.

   Répétez l'opération pour enregistrer l'autre destinataire dans la même composition groupe.

   Remarque

   - Vous pouvez passer en revue le numéro d'identifiant et le nom du destinataire enregistré dans la composition groupe à l'aide du bouton ◄►.

9. Appuyez sur le bouton **OK** après avoir terminé l'enregistrement du membre dans la composition groupe.

   L'écran d'entrée du nom du groupe s'affiche.

   ```
   Nom groupe             :a
       _
   ```

10. À l'aide des touches numériques, saisissez le nom du groupe.

    ```
    Nom groupe             :1
        AMI 1_
    ```

    Remarque

    - Vous pouvez entrer un nom pouvant aller jusqu'à 16 caractères, espaces compris.

Saisie de chiffres, de lettres et de symboles

11. Appuyez sur le bouton **OK** pour valider l'enregistrement.

Remarque

- Pour enregistrer un autre groupe, sélectionnez un numéro ID non enregistré et suivez la même procédure.
- Pour revenir à l'écran d'attente de fax, appuyez sur le bouton **TÉLÉCOPIE (FAX)**.
- Vous pouvez passer en revue les destinataires enregistrés dans la composition groupe en imprimant la LISTE DES N° DE COMPOSITION GROUPEE.

  Impression d'une liste de destinations enregistrées

Modification des informations enregistrées

Pour modifier des informations enregistrées concernant un destinataire et une composition groupe, suivez la procédure ci-dessous.

1. Assurez-vous que l'imprimante est sous tension.

2. Appuyez sur le bouton **TÉLÉCOPIE (FAX)**.

   L'écran d'attente de fax s'affiche.

3. Appuyez sur le bouton **Menu**.

   L'écran **Menu télécopie** s'affiche.

4. Sélectionnez **Annuaire**, puis appuyez sur le bouton **OK**.

5. Sélectionnez **Aj. entrée annuaire**, puis appuyez sur le bouton **OK**.

   Remarque

   - Vous pouvez sélectionner **Aj. entrée annuaire** à partir de **Enreg. n° tél** dans **Param. télécopie** après avoir appuyé sur le bouton **Configuration (Setup)**.

6. Modifiez les informations enregistrées.

   - Pour modifier les informations sur le destinataire :

     1. Sélectionnez **Destinataire**, puis appuyez sur le bouton **OK**.
     2. Utilisez le bouton ◄► ou les boutons numériques pour sélectionner le numéro ID d'un destinataire, puis appuyez sur le bouton **OK**.
     3. Sélectionnez **Modifier**, puis appuyez sur le bouton **OK**.

        L'écran permettant de sélectionner une méthode d'enregistrement s'affiche en même temps que vous enregistrez le destinataire.
     4. Sélectionnez une méthode d'enregistrement, puis appuyez sur le bouton **OK**.
     5. Modifiez le numéro de fax/téléphone du destinataire, puis appuyez sur le bouton **OK**.

        - La méthode d'enregistrement **Jrnal appels (SORT.)** est sélectionnée :

          L'écran permettant de sélectionner le numéro de fax/téléphone à partir des journaux des appels sortants s'affiche. Une fois que vous avez sélectionné un numéro de fax/téléphone à l'aide du bouton ◄► et appuyé sur le bouton **OK**, l'écran d'édition s'affiche. Modifiez le numéro de fax/téléphone du destinataire, puis appuyez sur le bouton **OK**.

        - La méthode d'enregistrement **Jnal appels (ENTR.)** est sélectionnée :

          L'écran permettant de sélectionner le numéro de fax/téléphone ou le nom à partir des journaux des appels entrants s'affiche. Une fois que vous avez sélectionné un numéro de fax/téléphone ou un nom à l'aide du bouton ◄► et appuyé sur le bouton **OK**, l'écran d'édition s'affiche. Modifiez le numéro de fax/téléphone du destinataire, puis appuyez sur le bouton **OK**.

Remarque

- Par ailleurs, il se peut que cette méthode d'enregistrement ne soit pas offerte dans tous les pays.

◦ La méthode d'enregistrement **Saisie directe** est sélectionnée :

L'écran d'édition s'affiche. Modifiez le numéro de fax/téléphone du destinataire, puis appuyez sur le bouton **OK**.

Remarque

- Vous pouvez entrer le numéro de fax/téléphone jusqu'à 60 chiffres (40 chiffres pour les États-Unis, le Canada, la Corée et certains pays d'Amérique Latine), espaces compris.

  Saisie de chiffres, de lettres et de symboles

- Appuyez deux fois sur le bouton # pour entrer une pause.
- Lorsque l'option **Type ligne téléph.** dans **Par. util. télécopie** sous **Param. télécopie** est définie sur **Impulsion rotative**, vous pouvez entrer un ton (« T ») en appuyant sur le bouton **Tonalité (Tone)**.

6. Modifiez le nom du destinataire, puis appuyez sur le bouton **OK**.

Remarque

- Vous pouvez entrer un nom pouvant aller jusqu'à 16 caractères, espaces compris.

  Saisie de chiffres, de lettres et de symboles

- Pour modifier une composition groupe :

1. Sélectionnez **Compo. groupe**, puis appuyez sur le bouton **OK**.
2. Utilisez le bouton ◄► ou les boutons numériques pour sélectionner le numéro ID d'une composition groupe à modifier, puis appuyez sur le bouton **OK**.
3. Sélectionnez **Modifier**, puis appuyez sur le bouton **OK**.
4. Modifiez le membre de composition groupe.

   Pour ajouter un membre, appuyez sur le bouton **Menu** pour afficher l'écran permettant de sélectionner un numéro ID, puis ajoutez un autre membre.

   Pour supprimer un membre, sélectionnez-le et appuyez sur le bouton **Tonalité (Tone)**.
5. Modifiez le nom du groupe, puis appuyez sur le bouton **OK**.

Remarque

- Vous pouvez entrer un nom pouvant aller jusqu'à 16 caractères, espaces compris.

  Saisie de chiffres, de lettres et de symboles

Remarque

- Pour revenir à l'écran d'attente de fax, appuyez sur le bouton **TÉLÉCOPIE (FAX)**.

Suppression des informations enregistrées

Pour supprimer des informations enregistrées concernant un destinataire et une composition groupe, suivez la procédure ci-dessous.

1. Assurez-vous que l'imprimante est sous tension.

2. Appuyez sur le bouton **TÉLÉCOPIE (FAX)**.

   L'écran d'attente de fax s'affiche.

3. Appuyez sur le bouton **Menu**.

   L'écran **Menu télécopie** s'affiche.

4. Sélectionnez **Annuaire**, puis appuyez sur le bouton **OK**.

5. Sélectionnez **Aj. entrée annuaire**, puis appuyez sur le bouton **OK**.

   Remarque

   - Vous pouvez sélectionner **Aj. entrée annuaire** à partir de **Enreg. n° tél** dans **Param. télécopie** après avoir appuyé sur le bouton **Configuration (Setup)**.

6. Supprimez les informations enregistrées.

   - Pour supprimer les informations sur le destinataire :
     1. Sélectionnez **Destinataire**, puis appuyez sur le bouton **OK**.
     2. Utilisez le bouton ◄► ou les boutons numériques pour sélectionner le numéro ID d'une composition groupe à supprimer, puis appuyez sur le bouton **OK**.
     3. Sélectionnez **Supprimer**, puis appuyez sur le bouton **OK**.
     4. Sélectionnez **Oui**, puis appuyez sur le bouton **OK**.
   - Pour supprimer une composition groupe :
     1. Sélectionnez **Compo. groupe**, puis appuyez sur le bouton **OK**.
     2. Utilisez le bouton ◄► ou les boutons numériques pour sélectionner le numéro ID d'une composition groupe à supprimer, puis appuyez sur le bouton **OK**.
     3. Sélectionnez **Supprimer**, puis appuyez sur le bouton **OK**.
     4. Sélectionnez **Oui**, puis appuyez sur le bouton **OK**.

   Remarque

   - Pour revenir à l'écran d'attente de fax, appuyez sur le bouton **TÉLÉCOPIE (FAX)**.

Impression d'une liste de destinations enregistrées

Vous pouvez imprimer une liste de numéros de fax/téléphone et la conserver à proximité de l'imprimante pour référence lors de la numérotation.

1. Assurez-vous que l'imprimante est sous tension.

2. Chargez le papier.

3. Appuyez sur le bouton **TÉLÉCOPIE (FAX)**.

   L'écran d'attente de fax s'affiche.

4. Appuyez sur le bouton **Menu**.

   L'écran **Menu télécopie** s'affiche.

5. Sélectionnez **Impr. rapport/liste**, puis appuyez sur le bouton **OK**.

6. Sélectionnez **Liste d'annuaires**, puis appuyez sur le bouton **OK**.

7. Sélectionnez un élément à imprimer, puis appuyez sur le bouton **OK**.

   - Si vous avez sélectionné **Destinataire** :

     L'écran de confirmation vous demandant si vous voulez imprimer la liste dans l'ordre alphabétique des noms s'affiche.

     Si vous sélectionnez **Oui**, la LISTE DES N° DU DESTINATAIRE est imprimée selon l'ordre alphabétique.

     Si vous sélectionnez **Non**, la LISTE DES N° DU DESTINATAIRE est imprimée selon l'ordre des numéros ID.

   - Si vous avez sélectionné **Compo. groupe** :

     La LISTE DES N° DE COMPOSITION GROUPEE est imprimée.

Enregistrement de destinataires avec l'utilitaire de numérotation rapide 2 (macOS)

À propos de l'utilitaire de numérotation rapide 2

L'utilitaire de numérotation rapide 2 permet de transmettre le répertoire téléphonique enregistré sur l'imprimante à un ordinateur afin d'y apporter des modifications et de l'enregistrer sur ce dernier. En outre, vous pouvez enregistrer sur l'imprimante le répertoire téléphonique modifié sur l'ordinateur. Vous pouvez également les enregistrer sur l'ordinateur à des fins de sauvegarde.

Pour des raisons de sécurité, il est recommandé de sauvegarder ces données sur l'ordinateur à l'aide de l'utilitaire de numérotation rapide 2.

- Démarrage de l'utilitaire de numérotation rapide 2
- Zone de dialogue Utilitaire de numérotation rapide 2
- Enregistrement sur votre ordinateur du répertoire téléphonique enregistré sur l'imprimante
- Enregistrement de numéros de télécopie/téléphone à l'aide de l'utilitaire de numérotation rapide 2
- Modification de numéros de télécopie/téléphone à l'aide de l'utilitaire de numérotation rapide 2
- Suppression de numéros de télécopie/téléphone à l'aide de l'utilitaire de numérotation rapide 2
- Modification des informations sur l'expéditeur à l'aide de l'utilitaire de numérotation rapide 2
- Enregistrement/Modification d'un numéro refusé à l'aide de l'utilitaire de numérotation rapide 2
- Enregistrement sur l'imprimante du répertoire téléphonique enregistré sur votre ordinateur

Démarrage de l'utilitaire de numérotation rapide 2

Important

- Avant de démarrer l'utilitaire de numérotation rapide 2, assurez-vous que l'imprimante est correctement connectée à l'ordinateur.
- Ne branchez ni ne débranchez aucun câble pendant que l'imprimante est en cours de fonctionnement ou lorsque l'ordinateur est en mode veille ou en mode attente.
- Si votre imprimante est compatible avec la connexion réseau sans fil, assurez-vous que l'imprimante est connectée à l'ordinateur via une connexion réseau sans fil pour utiliser l'utilitaire de numérotation rapide 2 via cette connexion.
- L'écran de saisie du mot de passe peut apparaître lors du démarrage ou du fonctionnement. S'il s'affiche, entrez le mot de passe d'administrateur, puis cliquez sur **OK**. Si vous ne connaissez pas le mot de passe d'administrateur, prenez contact avec l'administrateur de l'imprimante.

Procédez comme suit pour démarrer l'utilitaire de numérotation rapide 2.

1. Sélectionnez **Applications** dans le menu **Aller** du Finder.
2. Double-cliquez sur le dossier **Canon Utilities**.
3. Double-cliquez sur le dossier **Utilitaire de numérotation rapide 2**
4. Double-cliquez sur **Utilitaire de numérotation rapide 2**.

   L'utilitaire de numérotation rapide 2 démarre.

Remarque

- Vous pouvez également lancer l'utilitaire de numérotation rapide 2 à partir de Quick Utility Toolbox.

Zone de dialogue Utilitaire de numérotation rapide 2

La boîte de dialogue **Utilitaire de numérotation rapide 2** comprend les éléments suivants.

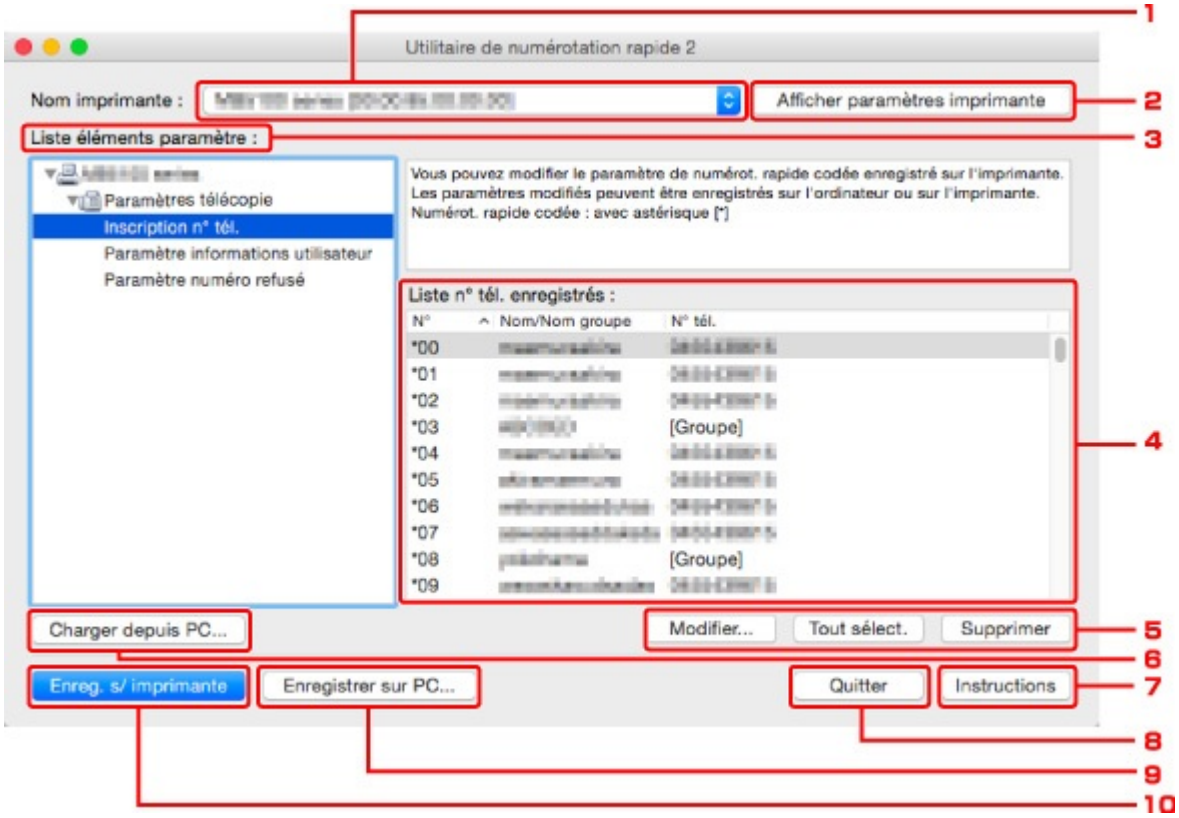

1. **Nom imprimante :**

   Permet de sélectionner l'imprimante pour modifier le répertoire téléphonique via l'utilitaire de numérotation rapide 2.

   Derrière le nom de l'imprimante, l'adresse MAC de l'imprimante s'affiche.

   Remarque

   - Pour vérifier l'adresse MAC de l'imprimante, reportez-vous à la section « Vérification des informations de réseau » correspondant à votre modèle et accessible depuis l'accueil du Manuel en ligne.
   - Pour une imprimante prenant en charge une connexion réseau sans fil et une connexion réseau câblé, l'adresse MAC de connexion réseau câblé est affichée quelle que soit la méthode de connexion.

2. **Afficher paramètres imprimante**

   Charge le répertoire téléphonique enregistré sur l'imprimante sélectionnée pour **Nom imprimante :** dans l'utilitaire de numérotation rapide 2.

3. **Liste éléments paramètre :**

   Permet de sélectionner un paramètre à modifier. Sélectionnez une option parmi **Inscription n° tél.**, **Paramètre informations utilisateur** et **Paramètre numéro refusé**.

4. Liste des informations enregistrées

   Permet d'afficher les informations enregistrées sélectionnées pour **Liste éléments paramètre :**.

   Remarque

   - En cliquant sur le nom d'élément, vous pouvez trier l'ordre d'affichage.

5. **Modifier.../Tout sélect./Supprimer**

   Modifie l'élément sélectionné pour **Liste éléments paramètre :**, supprime l'élément, ou sélectionne tous les éléments.

   Lorsque plusieurs éléments de la liste des informations enregistrées sont sélectionnés, vous ne pouvez pas utiliser le bouton **Modifier...**.

6. **Charger depuis PC...**

   Affiche le répertoire téléphonique enregistré sur l'ordinateur.

7. **Instructions**

   Permet d'afficher ce guide.

8. **Quitter**

   Permet de quitter l'utilitaire de numérotation rapide 2. Les informations enregistrées ou modifiées à l'aide de l'utilitaire de numérotation rapide 2 ne sont pas sauvegardées sur l'ordinateur, ni enregistrées sur l'imprimante.

9. **Enregistrer sur PC...**

   Permet d'enregistrer le répertoire téléphonique modifié via l'utilitaire de numérotation rapide 2 sur l'ordinateur.

10. **Enreg. s/ imprimante**

    Permet d'enregistrer le répertoire téléphonique modifié via l'utilitaire de numérotation rapide 2 sur l'imprimante.

Enregistrement sur votre ordinateur du répertoire téléphonique enregistré sur l'imprimante

Suivez la procédure ci-dessous pour enregistrer sur l'ordinateur le répertoire téléphonique (nom et numéro de télécopie/téléphone de destinataires, composition groupe, nom d'utilisateur, nom et numéro de télécopie/téléphone d'utilisateurs et numéros refusés) enregistré sur l'imprimante.

1. Démarrez l'utilitaire de numérotation rapide 2.

2. Sélectionnez une imprimante à partir de la liste **Nom imprimante :**, puis cliquez sur **Afficher paramètres imprimante**.

3. Cliquez sur **Enregistrer sur PC...**.

4. Entrez le nom de fichier sur l'écran affiché, puis cliquez sur **Enregistrer**.

Remarque

- Les données du répertoire téléphonique (fichier RSD, *.rsd) peuvent être importées sur une autre imprimante.

  Enregistrement sur l'imprimante du répertoire téléphonique enregistré sur votre ordinateur

Enregistrement de numéros de télécopie/téléphone à l'aide de l'utilitaire de numérotation rapide 2

Suivez la procédure ci-dessous pour enregistrer des numéros de télécopie/téléphone.

Remarque

Avant d'enregistrer des numéros de télécopie/téléphone à l'aide de l'utilitaire de numérotation rapide 2, vérifiez qu'aucune opération liée à la télécopie n'est en cours.

1. Démarrez l'utilitaire de numérotation rapide 2.

2. Sélectionnez une imprimante à partir de la liste **Nom imprimante :**, puis cliquez sur **Afficher paramètres imprimante**.

3. Cliquez sur **Inscription n° tél.** dans **Liste éléments paramètre :**.

   La liste des numéros de télécopie/téléphone enregistrés s'affiche.

4. Sélectionnez un code libre dans la liste, puis cliquez sur **Modifier...**.

   La zone de dialogue **Sélection individuelle ou groupée** s'affiche.

5. Cliquez sur **Enregistrer n° tél. individuel** ou sur **Enregistrer composition groupe**, puis cliquez sur **Suivant...**.

   - Si vous avez sélectionné **Enregistrer n° tél. individuel** :

     1. Entrez le nom.
     2. Entrez le numéro de télécopie/téléphone.

   - Si vous avez sélectionné **Enregistrer composition groupe** :

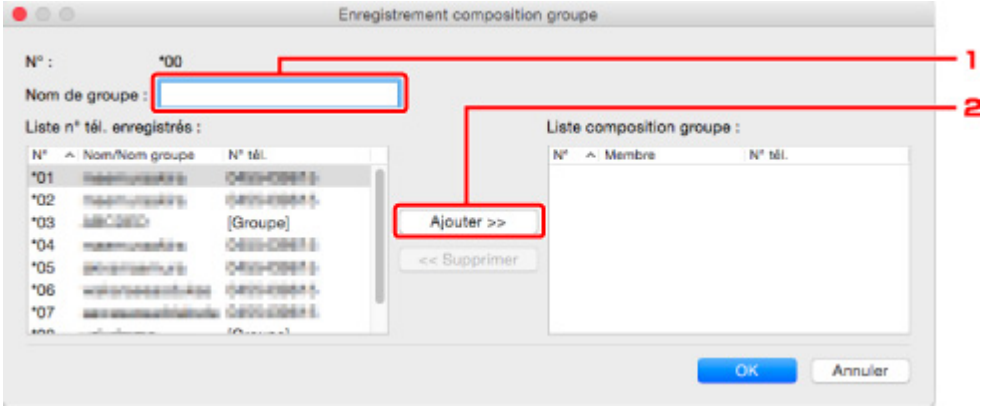

1. Entrez le nom du groupe.
2. Sélectionnez un code à ajouter à la composition de groupe, puis cliquez sur **Ajouter >>**.

Remarque

- Vous pouvez ajouter uniquement des numéros déjà enregistrés.

6. Cliquez sur **OK**.

Répétez les étapes 4 à 6, pour continuer à enregistrer des numéros de télécopie/téléphone ou une composition de groupe.

- Pour sauvegarder les informations enregistrées sur l'ordinateur.
  1. Cliquez sur **Enregistrer sur PC...**.
  2. Entrez le nom de fichier sur l'écran affiché, puis cliquez sur **Enregistrer**.
- Pour enregistrer les informations enregistrées sur l'imprimante :
  1. Cliquez sur **Enreg. s/ imprimante**.
  2. Si ce message s'affiche, consultez-le et cliquez sur **OK**.

     Les informations sont enregistrées sur l'imprimante.

Modification de numéros de télécopie/téléphone à l'aide de l'utilitaire de numérotation rapide 2

Suivez la procédure ci-dessous pour modifier des numéros de télécopie/téléphone.

Remarque

- Avant de modifier des numéros de télécopie/téléphone à l'aide de l'utilitaire de numérotation rapide 2, vérifiez qu'aucune opération liée à la télécopie n'est en cours.

1. Démarrez l'utilitaire de numérotation rapide 2.

2. Sélectionnez une imprimante à partir de la liste **Nom imprimante :**, puis cliquez sur **Afficher paramètres imprimante**.

3. Cliquez sur **Inscription n° tél.** dans **Liste éléments paramètre :**.

   La liste des numéros de télécopie/téléphone enregistrés s'affiche.

4. Sélectionnez un code à modifier dans la liste, puis cliquez sur **Modifier...**.

   - Si vous avez sélectionné un seul numéro de télécopie/téléphone :

     1. Entrez un nouveau nom.
     2. Entrez un nouveau numéro de télécopie/téléphone.

   - Si vous avez sélectionné une composition de groupe :

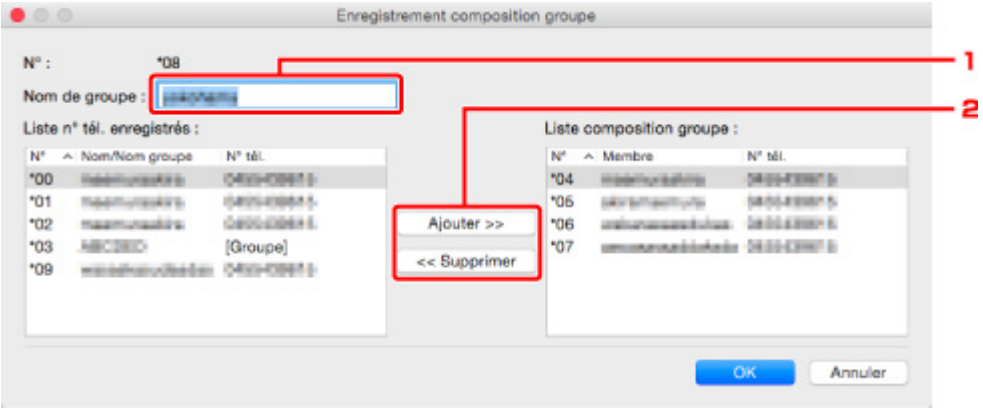

     1. Entrez un nouveau nom de groupe.
     2. Ajoutez ou supprimez un membre dans la composition de groupe.

Pour ajouter un membre :

Sélectionnez un code à ajouter à la composition de groupe, puis cliquez sur **Ajouter >>**.

Pour supprimer un membre :

Sélectionnez un code à supprimer de la composition de groupe, puis cliquez sur **<< Supprimer**.

5. Cliquez sur **OK**.

Répétez les étapes 4 et 5 pour continuer à modifier les numéros de télécopie/téléphone ou les compositions de groupe.

- Pour enregistrer les informations modifiées sur l'ordinateur.
  1. Cliquez sur **Enregistrer sur PC...**.
  2. Entrez le nom de fichier sur l'écran affiché, puis cliquez sur **Enregistrer**.
- Pour enregistrer les informations modifiées sur l'imprimante :
  1. Cliquez sur **Enreg. s/ imprimante**.
  2. Si ce message s'affiche, consultez-le et cliquez sur **OK**.

     Les informations sont enregistrées sur l'imprimante.

Suppression de numéros de télécopie/téléphone à l'aide de l'utilitaire de numérotation rapide 2

Suivez la procédure ci-dessous pour supprimer des numéros de télécopie/téléphone.

Remarque

- Avant de supprimer des numéros de télécopie/téléphone à l'aide de l'utilitaire de numérotation rapide 2, vérifiez qu'aucune opération liée à la télécopie n'est en cours.

1. Démarrez l'utilitaire de numérotation rapide 2.

2. Sélectionnez une imprimante à partir de la liste **Nom imprimante :**, puis cliquez sur **Afficher paramètres imprimante**.

3. Cliquez sur **Inscription n° tél.** dans **Liste éléments paramètre :**.

   La liste des numéros de télécopie/téléphone enregistrés s'affiche.

4. Sélectionnez un code à supprimer de la liste, puis cliquez sur **Supprimer**.

   Remarque

   - Pour supprimer tous les numéros de télécopie/téléphone de la liste, cliquez sur **Tout sélect.**, puis sur **Supprimer**.

5. Lorsqu'un écran de confirmation s'affiche, cliquez sur **OK**.

   Le numéro de télécopie/téléphone sélectionné est supprimé.

   Répétez les étapes 4 et 5 pour continuer à supprimer des numéros de télécopie/téléphone.

   - Pour enregistrer les informations modifiées sur l'ordinateur.
     1. Cliquez sur **Enregistrer sur PC...**.
     2. Entrez le nom de fichier sur l'écran affiché, puis cliquez sur **Enregistrer**.
   - Pour enregistrer les informations modifiées sur l'imprimante :
     1. Cliquez sur **Enreg. s/ imprimante**.
     2. Si ce message s'affiche, consultez-le et cliquez sur **OK**.

        Les informations sont enregistrées sur l'imprimante.

Modification des informations sur l'expéditeur à l'aide de l'utilitaire de numérotation rapide 2

Suivez la procédure ci-dessous pour modifier le nom ou le numéro de télécopie/téléphone de l'utilisateur.

1. Démarrez l'utilitaire de numérotation rapide 2.

2. Sélectionnez une imprimante à partir de la liste **Nom imprimante :**, puis cliquez sur **Afficher paramètres imprimante**.

3. Cliquez sur **Paramètre informations utilisateur** dans **Liste éléments paramètre :**.

   Les informations concernant l'utilisateur s'affichent.

4. Sélectionnez un élément à modifier, puis cliquez sur **Modifier...**.

   La zone de dialogue **Informations utilisateur** s'affiche.

5. Entrez le nouveau nom de l'utilisateur dans **Nom utilisateur** et le nouveau numéro de télécopie/téléphone dans **N° tél.**, puis cliquez sur **OK**.

   - Pour enregistrer les informations modifiées sur l'ordinateur :
     1. Cliquez sur **Enregistrer sur PC...**.
     2. Entrez le nom de fichier sur l'écran affiché, puis cliquez sur **Enregistrer**.
   - Pour enregistrer les informations modifiées sur l'imprimante :
     1. Cliquez sur **Enreg. s/ imprimante**.
     2. Si ce message s'affiche, consultez-le et cliquez sur **OK**.

        Les informations sont enregistrées sur l'imprimante.

Enregistrement/Modification d'un numéro refusé à l'aide de l'utilitaire de numérotation rapide 2

Pour enregistrer, modifier ou supprimer des numéros refusés, suivez la procédure ci-dessous.

1. Démarrez l'utilitaire de numérotation rapide 2.

2. Sélectionnez une imprimante à partir de la liste **Nom imprimante :**, puis cliquez sur **Afficher paramètres imprimante**.

3. Cliquez sur **Paramètre numéro refusé** dans **Liste éléments paramètre :**.

   La liste des numéros refusés s'affiche.

   - Pour enregistrer un numéro refusé :
     1. Sélectionnez un code libre dans la liste, puis cliquez sur **Modifier...**.
     2. Entrez le numéro de télécopie/téléphone dans la zone de dialogue **Numéro refusé**, puis cliquez sur **OK**.
   - Pour modifier un numéro refusé :
     1. Sélectionnez un code à modifier dans la liste, puis cliquez sur **Modifier...**.
     2. Entrez le numéro de télécopie/téléphone dans la zone de dialogue **Numéro refusé**, puis cliquez sur **OK**.
   - Pour supprimer un numéro refusé :
     1. Sélectionnez un code à supprimer de la liste, puis cliquez sur **Supprimer**.

        Le numéro de télécopie/téléphone sélectionné est supprimé.

        Remarque

        - Pour supprimer tous les numéros de télécopie/téléphone de la liste, cliquez sur **Tout sélect.**, puis sur **Supprimer**.

Enregistrement sur l'imprimante du répertoire téléphonique enregistré sur votre ordinateur

Vous pouvez charger les données du répertoire téléphonique (fichier RSD, *.rsd) et les enregistrer dans votre imprimante.

Les données du répertoire téléphonique (fichier RSD, *.rsd) exporté depuis une autre imprimante peuvent être chargées et enregistrées sur votre imprimante.

Remarque

- Dans l'utilitaire de numérotation rapide 2, les données du répertoire téléphonique (fichier RSD, *.rsd) qui est exporté à l'aide de l'Utilitaire de numérotation rapide peuvent être chargées.

1. Démarrez l'utilitaire de numérotation rapide 2.

2. Sélectionnez une imprimante à partir de la liste **Nom imprimante :**, puis cliquez sur **Afficher paramètres imprimante**.

3. Cliquez sur **Charger depuis PC...**.

4. Sélectionnez les données de répertoire téléphonique (fichier RSD, *.rsd) à enregistrer sur votre imprimante.

5. Cliquez sur **Ouvrir** dans la zone de dialogue.

   Le répertoire téléphonique sélectionné s'affiche.

   Remarque

   - Si vous sélectionnez les données du répertoire téléphonique (fichier RSD, *.rsd) qui est exporté à partir d'une autre imprimante, le message de confirmation apparaît. Cliquez sur **OK**.

6. Cliquez sur **Enreg. s/ imprimante**.

   Le répertoire téléphonique enregistré sur votre ordinateur a été enregistré sur votre imprimante.

Envoi de fax à l'aide du panneau de contrôle de l'imprimante

- Envoi de fax par saisie du numéro de fax/téléphone
- Nouvel envoi de fax (Recomposer un numéro occupé)
- Options d'envoi de fax
- Envoi de fax à l'aide de certaines fonctions utiles

Envoi de fax par saisie du numéro de fax/téléphone

Cette section explique comment envoyer des fax directement en entrant les numéros de fax/de téléphone.

Important

- Il se peut que des fax arrivent chez des destinataires imprévus en raison d'erreurs de numérotation ou d'un enregistrement erroné de numéros de fax ou de téléphone. Nous vous recommandons d'envoyer des documents importants après en avoir parlé au téléphone.

  Envoi d'un fax après un appel téléphonique

1. Assurez-vous que l'imprimante est sous tension.

2. Appuyez sur le bouton **TÉLÉCOPIE (FAX)**.

   L'écran d'attente de fax s'affiche.

   Téléc. [Démar.]=Décro.
   07/19 10:35 Priotél

3. Chargez des documents sur la vitre d'exposition ou dans le CAD.

   Important

   - Lorsque vous envoyez un document recto verso, chargez-le sur la vitre d'exposition. Il n'est pas possible de procéder à la numérisation et à l'envoi automatique de documents recto verso à partir du CAD.

   Remarque

   - Pour plus d'informations sur les types et l'état des documents et sur la procédure à suivre pour le chargement :

     Chargement des originaux

4. Réglez le contraste et la résolution de numérisation suivant vos besoins.

   Options d'envoi de fax

5. Utilisez les touches numériques pour composer le numéro de fax/téléphone du destinataire.

   Téléc. ##→Pause
   = 0987654321

   Utilisez les touches numériques suivantes pour composer le numéro de fax/téléphone du destinataire.

   Touches numériques :
   Pour entrer le numéro.

   Bouton ► :
   Pour saisir un espace.

Bouton ◄ :

Pour supprimer le dernier caractère saisi.

Bouton # :

Appuyez une fois sur ce bouton pour saisir le caractère « # ». Appuyez deux fois sur ce bouton pour saisir le caractère « P ».

6. Appuyez sur le bouton **Couleur (Color)** pour une émission en couleur ou sur le bouton **Noir (Black)** pour une émission en noir et blanc.

   L'imprimante commence la numérisation du document.

   Important

   - L'émission en couleur est disponible uniquement si le périphérique de télécopie du destinataire prend en charge la télécopie couleur.
   - N'ouvrez pas le capot du scanner tant que la numérisation n'est pas terminée.

7. Lancez l'envoi.

   - **Si vous chargez le document dans le CAD :**

     L'imprimante numérise automatiquement le document, puis commence à envoyer le fax.

     Remarque

     - Pour annuler une émission de fax, appuyez sur le bouton **Arrêt (Stop)**. Pour annuler une émission de fax en cours, appuyez sur le bouton **Arrêt (Stop)**, puis suivez les instructions de l'écran LCD.
     - Si des documents se trouvent encore dans le CAD après avoir appuyé sur le bouton **Arrêt (Stop)** alors que la numérisation est en cours, les messages **Document dans CAD [OK]Ejecter le document** s'affichent sur l'écran LCD. Lorsque vous appuyez sur le bouton **OK**, les documents restants sont automatiquement éjectés.

   - **Si vous chargez le document sur la vitre d'exposition :**

     Une fois la numérisation du document terminée, l'écran de confirmation vous demandant si vous souhaitez charger le document suivant s'affiche.

     Pour envoyer le document numérisé, appuyez sur le bouton **OK** pour lancer l'envoi.

     Pour envoyer deux pages ou plus, suivez les instructions du message pour charger la page suivante et appuyez sur le bouton **Couleur (Color)** ou **Noir (Black)**. Après avoir numérisé toutes les pages, appuyez sur le bouton **OK** pour commencer l'envoi.

     Remarque

     - Pour annuler l'envoi d'un fax, appuyez sur le bouton **Arrêt (Stop)**.

Remarque

- Lorsque votre imprimante est connectée à un PBX (Private Branch Exchange), reportez-vous aux instructions d'utilisation de ce système pour plus de détails sur la composition du numéro de fax ou de téléphone du destinataire.

- Si l'imprimante ne parvient pas à envoyer un fax, par exemple, parce que la ligne du destinataire était occupée, elle est dotée d'une fonction de recomposition automatique du numéro après un intervalle spécifié. La recomposition automatique est activée par défaut.

  Recomposition automatique

- Les documents non envoyés, tels que ceux en attente de recomposition, sont stockés dans la mémoire de l'imprimante. En revanche, ils ne sont pas stockés en cas d'erreur d'envoi.

  Document stocké dans la mémoire de l'imprimante

- Ne débranchez pas le cordon d'alimentation tant que tous les documents n'ont pas été envoyés. Si vous débranchez le cordon d'alimentation, tous les documents non envoyés stockés dans la mémoire de l'imprimante seront perdus.

Nouvel envoi de fax (Recomposer un numéro occupé)

Il existe deux méthodes de recomposition : la recomposition automatique et la recomposition manuelle.

- Recomposition automatique

  Si vous envoyez un document et que la ligne du destinataire est occupée, l'imprimante recompose automatiquement le numéro après un intervalle défini.

  Recomposition automatique

- Recomposition manuelle

  Vous pouvez recomposer les numéros déjà numérotés par le biais des touches numériques.

  Recomposition manuelle

Important

- Il se peut que des fax arrivent chez des destinataires imprévus en raison d'erreurs de numérotation ou d'un enregistrement erroné de numéros de fax ou de téléphone. Nous vous recommandons d'envoyer des documents importants après en avoir parlé au téléphone.

  Envoi d'un fax après un appel téléphonique

Remarque

- La recomposition automatique est activée par défaut.
- Pour plus d'informations sur les opérations de base pour l'envoi de fax :

  Envoi de fax par saisie du numéro de fax/téléphone

Recomposition automatique

Il vous est possible d'activer ou de désactiver la recomposition automatique. Si vous activez l'option de recomposition automatique, vous pouvez spécifier le nombre maximal de tentatives et la durée pendant laquelle l'imprimante attend entre les tentatives.

Activez et indiquez le paramètre de recomposition automatique en utilisant l'option **Recomposition auto.**, accessible depuis les **Param. télécopie av.** sous **Param. télécopie**.

Param. télécopie av.

Important

- Une fois la fonction de recomposition automatique activée, tout fax non transmis est temporairement stocké dans la mémoire de l'imprimante jusqu'à son envoi complet. En cas de coupure de courant ou si vous débranchez le cordon d'alimentation avant que la recomposition automatique n'ait accompli l'envoi, tous les fax stockés dans la mémoire de l'imprimante sont supprimés sans être transmis.

Remarque

- Pour annuler la recomposition automatique, attendez que l'imprimante commence à recomposer le numéro, puis appuyez sur le bouton **Arrêt (Stop)**.
- Pour annuler la recomposition automatique, supprimez le fax non envoyé de la mémoire de l'imprimante pendant que l'imprimante est en attente d'une opération de recomposition. Pour plus

d'informations, reportez-vous à la section Suppression d'un document stocké dans la mémoire de l'imprimante.

Recomposition manuelle

Suivez la procédure ci-dessous pour la recomposition manuelle.

1. Assurez-vous que l'imprimante est sous tension.

2. Appuyez sur le bouton **TÉLÉCOPIE (FAX)**.

   L'écran d'attente de fax s'affiche.

3. Chargez des documents sur la vitre d'exposition ou dans le CAD.

4. Réglez le contraste et la résolution de numérisation suivant vos besoins.

   Options d'envoi de fax

5. Appuyez sur le bouton **Menu**.

   L'écran **Menu télécopie** s'affiche.

6. Sélectionnez **Recomposition**, puis appuyez sur le bouton **OK**.

   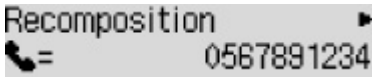

7. Sélectionnez le numéro de destinataire à recomposer, puis appuyez sur le bouton **OK**.

8. Appuyez sur le bouton **Couleur (Color)** pour une émission en couleur ou sur le bouton **Noir (Black)** pour une émission en noir et blanc.

   Important

   - L'émission en couleur est disponible uniquement si le périphérique de télécopie du destinataire prend en charge la télécopie couleur.

Remarque

- Pour la recomposition manuelle, l'imprimante mémorise jusqu'à 10 destinataires récents composés via la saisie des numéros de fax/téléphone. Notez que l'imprimante ne mémorise pas les destinataires composés à l'aide de la fonction de recomposition ou par sélection depuis le répertoire.
- Pour annuler la recomposition manuelle, appuyez sur le bouton **Arrêt (Stop)**. Pour annuler une émission de fax en cours, appuyez sur le bouton **Arrêt (Stop)**, puis suivez les instructions de l'écran LCD.
- Si des documents se trouvent encore dans le CAD après avoir appuyé sur le bouton **Arrêt (Stop)** alors que la numérisation est en cours, les messages **Document dans CAD [OK]Ejecter le**

document s'affichent sur l'écran LCD. Lorsque vous appuyez sur le bouton **OK**, les documents restants sont automatiquement éjectés.

Options d'envoi de fax

Si vous sélectionnez **Param trans. téléc.** après avoir appuyé sur le bouton **Menu** dans l'écran d'attente de fax, vous pouvez spécifier les paramètres du contraste et de la résolution de numérisation.

Réglez la résolution et le contraste de numérisation en procédant comme suit.

1. Appuyez sur le bouton **Menu** dans l'écran d'attente de fax.

   L'écran **Menu télécopie** s'affiche.

2. Sélectionnez **Param trans. téléc.**, puis appuyez sur le bouton **OK**.

3. Sélectionnez **Contraste numéris.**, puis appuyez sur le bouton **OK**.

4. Sélectionnez le contraste de la numérisation, puis appuyez sur le bouton **OK**.

   Utilisez le bouton ◄ pour diminuer le contraste de numérisation et le bouton ► pour l'augmenter.

5. Sélectionnez **Résolution numéris.**, puis appuyez sur le bouton **OK**.

6. Sélectionnez la résolution de la numérisation.

   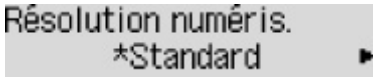

   Remarque

   - L'astérisque (*) sur l'écran LCDdésigne le paramètre actuel.

   Standard

   Convient pour des documents contenant du texte uniquement.

   Bonne

   Convient pour des documents contenant de petits caractères.

   Très élevée

   Convient pour des illustrations détaillées ou des documents contenant de petits caractères.

   Si le périphérique de télécopie du destinataire n'est pas compatible avec la résolution **Très élevée** (300 x 300 ppp), le fax est envoyé avec la résolution **Standard** ou **Bonne**.

   Photo

   Convient pour des photos.

   Remarque

   - Si vous envoyez un fax en couleur, les documents sont toujours numérisés avec la même résolution (200 x 200 ppp). La qualité d'image (taux de compression) dépend de la résolution de numérisation sélectionnée (sauf pour **Très élevée** et **Photo**, qui offrent la même qualité d'image).

7. Appuyez sur le bouton **OK**.

   L'écran LCD repasse en mode d'attente de fax.

Envoi de télécopies depuis un ordinateur (Mac OS)

- Envoi de télécopies à l'aide de AirPrint
- Remarques générales (transmission de fax avec AirPrint)

Envoi de télécopies à l'aide de AirPrint

Vous pouvez envoyer des télécopies à partir d'une imprimante avec AirPrint.

Pour envoyer des télécopies, ajoutez votre imprimante à votre ordinateur.

Vérification de l'environnement

Vérifiez d'abord votre environnement.

- **Environnement de fonctionnement AirPrint**

  Un ordinateur exécutant Mac OS.

  Remarque

  - Pour connaître les versions du système d'exploitation prises en charge, cliquez sur Accueil pour revenir à la première page du Manuel en ligne de votre modèle et recherchez « Spécifications ».

- **Spécifications**

  L'ordinateur et votre imprimante doivent être connectés correctement.

Ajout de l'imprimante à l'ordinateur.

1. Ouvrez **Préférences système** et sélectionnez **Imprimantes et scanners** (**Imprimantes et scanner**).

2. Cliquez sur le signe **+** pour afficher la liste des imprimantes.

3. Sélectionnez le nom de modèle de l'imprimante avec la **multifonction Bonjour** affichée.

   Remarque

   - Vérifiez les points suivants si l'imprimante ne s'affiche pas.
     - L'imprimante est sous tension.
     - La fonction de pare-feu du logiciel de sécurité est désactivée.
     - L'imprimante est connectée au point d'accès ou directement à l'ordinateur.
   - Pour utiliser l'imprimante avec une connexion USB, sélectionnez **Multifonction USB**.

4. Sélectionnez **AirPrint sécurisé** ou **AirPrint** à partir de **Utiliser**.

5. Cliquez sur **Ajouter**.

Envoi d'une télécopie

Remarque

- Seule la transmission en noir et blanc est prise en charge.

1. Assurez-vous que l'imprimante est sous tension.

2. Dans l'application, ouvrez le document à télécopier.

3. Ouvrez la boîte de dialogue Imprimer.

   Pour ouvrir la boîte de dialogue Imprimer, vous sélectionnez généralement Imprimer... dans le menu Fichier de votre logiciel d'application.

4. Sélectionnez **Canon XXX series - Fax** (où « XXX » correspond au nom de modèle) à partir de la liste **Imprimante**.

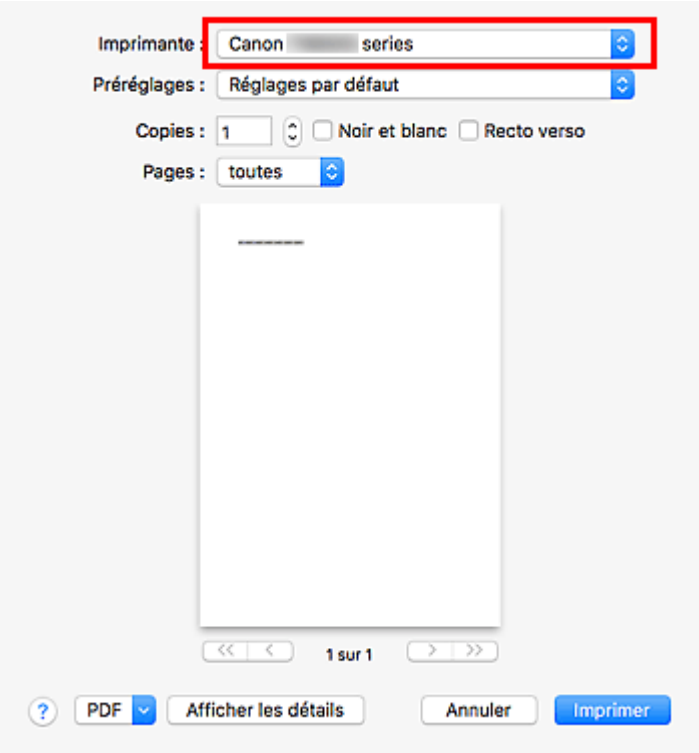

5. Spécifiez les paramètres de papier de télécopie.

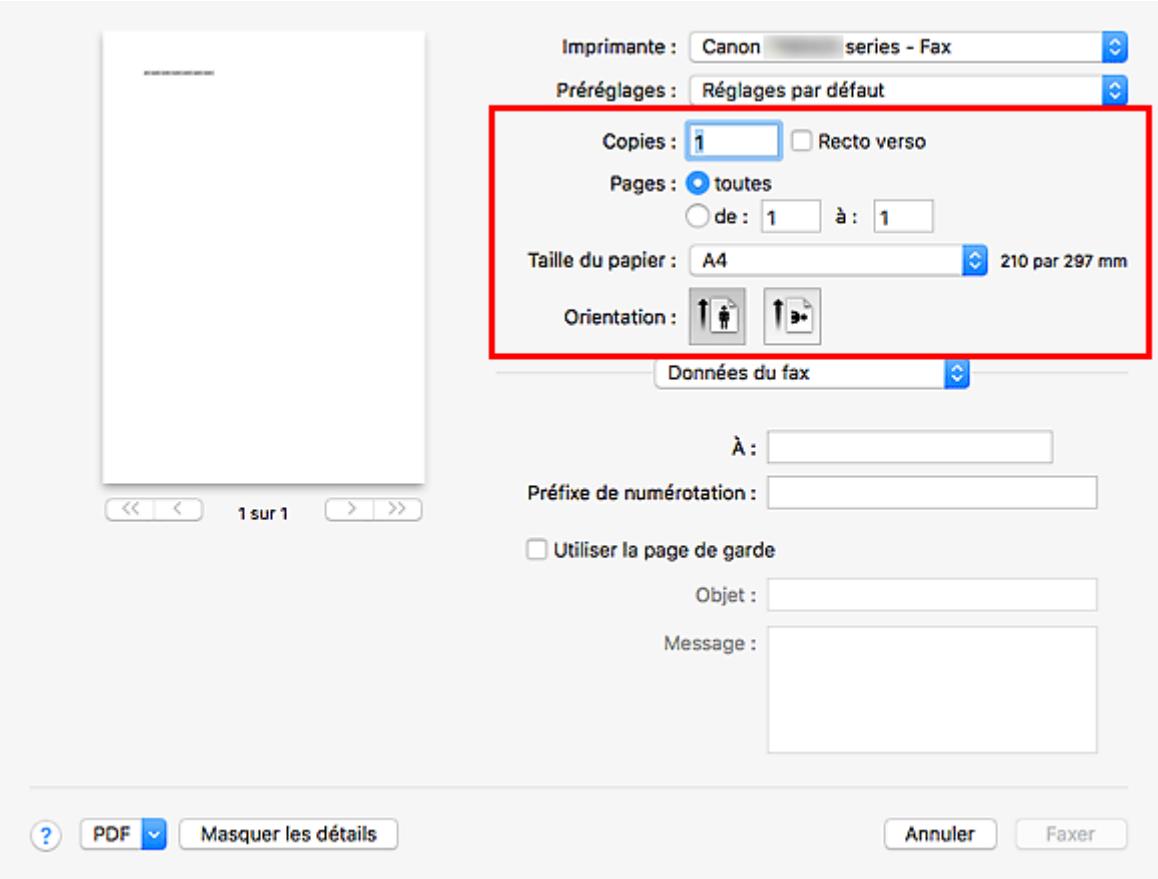

6. Entrez le numéro de télécopie/téléphone dans **À :**.

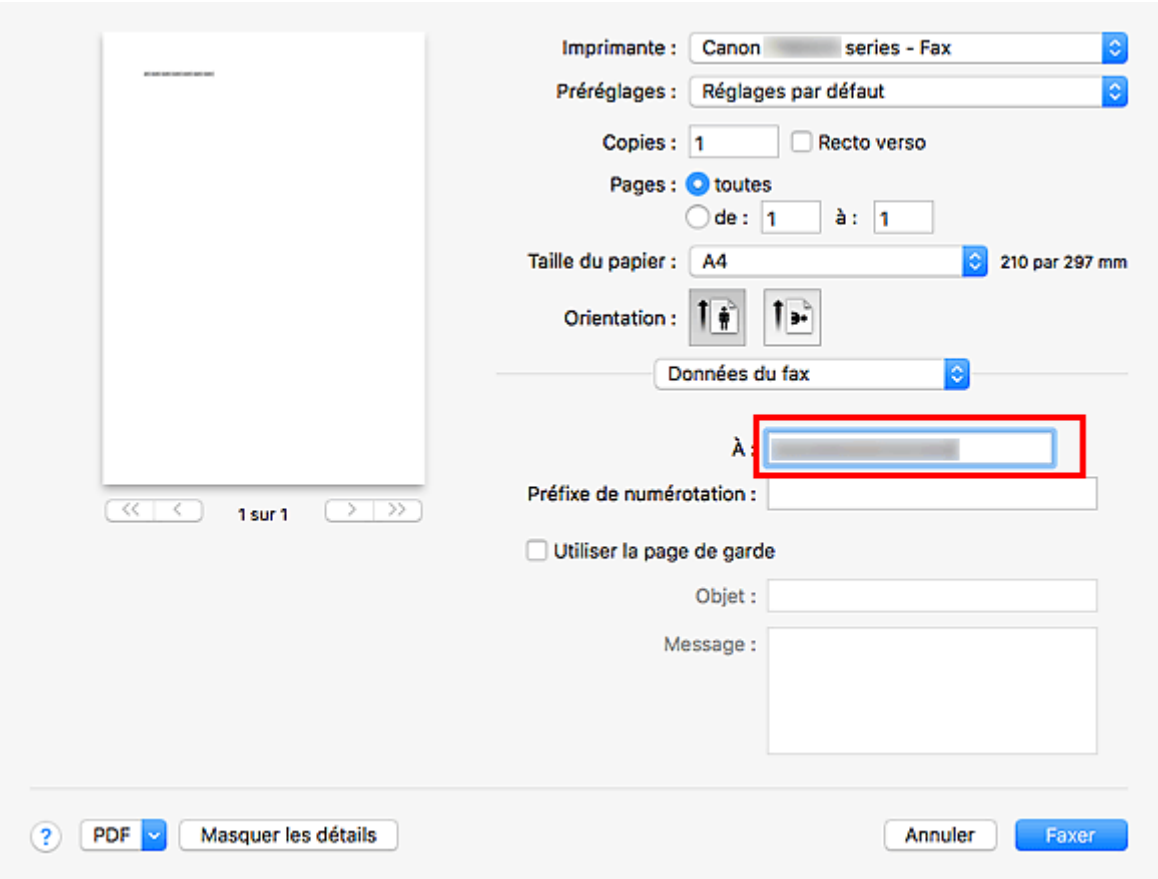

Si vous spécifiez une préfixe de numérotation, entrez le code dans **Préfixe de numérotation** et spécifiez les paramètres de page de garde selon vos besoins.

7. Cliquez sur **Fax**.

   Le numéro est composé automatiquement et la télécopie est envoyée.

   Remarque

   - Pour annuler l'envoi d'un fax, appuyez sur le bouton **Arrêt (Stop)** de l'imprimante.

Recomposition automatique

Si la télécopie n'a pas pu être envoyée (par exemple, si le destinataire était occupé), le numéro est recomposé automatiquement en fonction du paramètre de recomposition automatique défini sur l'imprimante.

Il vous est possible d'activer ou de désactiver la recomposition automatique. Si vous activez l'option de recomposition automatique, vous pouvez spécifier le nombre maximal de tentatives et la durée pendant laquelle l'imprimante attend entre les tentatives.

Remarque

- Pour annuler la recomposition automatique, attendez que la renumérotation commence, puis appuyez sur le bouton **Arrêt (Stop)** de l'imprimante.
- Pour plus de détails, cliquez sur Accueil pour revenir à la première page du Manuel en ligne de votre modèle et recherchez « Paramètres fax ».

Remarques générales (transmission de fax avec AirPrint)

L'envoi de télécopies est soumis aux limitations suivantes.

- Saisissez les caractères dans **À** et **Préfixe de numérotation** en veillant à ne pas dépasser 40 caractères.
- Vous pouvez utiliser les caractères suivants pour **À** :

Caractère	Explication
0 - 9 * #	Pour les numéros de téléphone et de télécopie.
+ espace	Pour que le numéro soit plus facile à lire. Vous ne pouvez pas insérer d'espace devant un numéro.

- Vous pouvez utiliser les caractères suivants pour **Préfixe de numérotation** :

Caractère	Explication
0 - 9 * #	Pour les numéros de téléphone et de télécopie.
p	Pour insérer une pause entre les numéros.
T	Les numéros après le « T » seront envoyés comme un signal sonore.
+ espace	Pour que le numéro soit plus facile à lire. Vous ne pouvez pas insérer d'espace devant un numéro.

Réception de fax

- Réception de fax
- Modification des paramètres du papier
- Substitution de la réception dans la mémoire de l'imprimante
- Réception de fax à l'aide de certaines fonctions utiles

Réception de fax

Cette section explique comment recevoir un fax, ainsi que la préparation nécessaire au préalable.

Opérations préalables à la réception d'un fax

Pour recevoir un fax, effectuez les opérations préalables ci-dessous.

1. Assurez-vous que l'imprimante est sous tension.

2. Appuyez sur le bouton **TÉLÉCOPIE (FAX)**.

   L'écran d'attente de fax s'affiche.

3. Vérifiez le paramètre de mode de réception.

   Vérifiez les paramètres du mode de réception affiché sur l'écran d'attente de fax.

   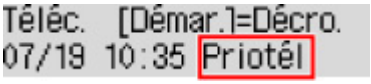

   Remarque

   - Pour plus d'informations sur la procédure à suivre pour changer de mode de réception :

     Définition du mode de réception

4. Chargez le papier.

   Chargez les feuilles de papier ordinaire.

5. Définissez les paramètres de papier suivant vos besoins.

   Modification des paramètres du papier

   Les opérations préalables à la réception de fax sont à présent terminées.

   Lorsque vous recevez un fax, celui-ci s'imprime automatiquement sur le papier chargé.

Réception d'un fax

En fonction du mode de réception sélectionné, la procédure de réception varie.

Remarque

- Pour plus d'informations sur le mode de réception :

  Définition du mode de réception

- Vous pouvez spécifier des paramètres avancés pour chaque mode de réception.

  Pour plus d'informations sur les paramètres avancés du mode de réception :

  Paramètres avancés du mode de réception

- Si l'imprimante ne parvient pas à imprimer un fax reçu, l'imprimante stocke temporairement le fax non imprimé dans sa mémoire (substitution de la réception).

Substitution de la réception dans la mémoire de l'imprimante

Si l'option Mode priorité tél est sélectionnée :

- **Si l'appel est un fax :**

  Le téléphone émet une sonnerie lors d'un appel entrant.

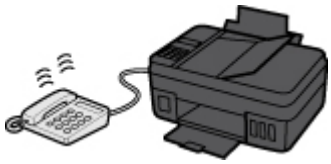

  Décrochez le combiné. Si vous entendez la tonalité du fax, attendez au moins 5 secondes après son arrêt, puis raccrochez le combiné.

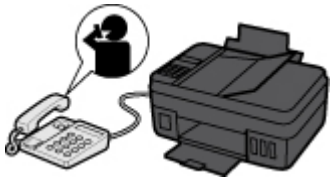

  L'imprimante recevra alors le fax.

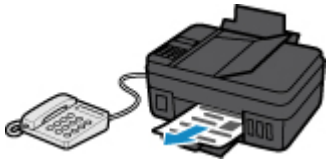

Remarque

- Si l'imprimante ne passe pas en mode de réception de fax, appuyez sur le bouton **TÉLÉCOPIE (FAX)**, puis sur le bouton **Couleur (Color)** ou sur le bouton **Noir (Black)** pour recevoir le fax.
- Pour recevoir un fax sans décrocher le combiné, définissez l'option **Commut. man/auto** du paramètre avancé sur **Activé**. L'option **Heure début REC** permet de spécifier, en nombre de secondes, le délai au bout duquel l'imprimante passe en mode de réception de fax.
- Si vous êtes abonné au service de sonnerie en duplex (Hong-Kong), le téléphone sonne le nombre de fois indiqué en cas d'appel entrant, avec une sonnerie de fax distinctive. L'imprimante passe ensuite automatiquement en mode de réception de fax, sans que le combiné soit décroché.

  Il est possible de modifier le nombre de sonneries du téléphone avant le passage en mode de réception de fax.
- Définissez l'imprimante de façon à vous permettre d'initialiser la réception de fax à partir d'un téléphone connecté (réception distante).

  Réception à distance
- **Lorsque le répondeur est connecté à l'imprimante :**
  - Si la machine répondeur est réglée sur le mode de prise d'appel, définissez l'option **REC conviviale** du paramètre avancé sur **Activé**. Si l'appel est un fax, l'imprimante reçoit le fax automatiquement.

- Si le mode de prise d'appel est désactivé sur la machine répondeur, décrochez le combiné. Si vous entendez la tonalité du fax, attendez au moins 5 secondes après son arrêt, puis raccrochez le combiné.
- Si l'option **Commut. man/auto** du paramètre avancé est définie sur **Activé**, définissez **Heure début REC** sur une valeur supérieure au délai précédant l'annonce de la machine répondeur. Une fois ce paramétrage effectué, nous vous recommandons d'appeler le répondeur depuis un téléphone portable ou autre, afin de vérifier que les messages ont été correctement enregistrés.
- Réglez votre répondeur téléphonique sur le mode de prise d'appel et définissez les paramètres correspondants comme suit :

  - La durée totale du message ne doit pas dépasser 15 secondes.

  - Dans le message, indiquez aux appelants la procédure d'envoi d'un fax.

- **Si l'appel est un appel vocal :**

  Le téléphone émet une sonnerie lors d'un appel entrant.

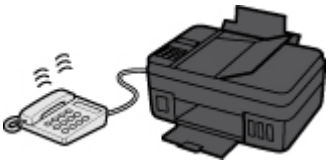

Décrochez le combiné et parlez au téléphone.

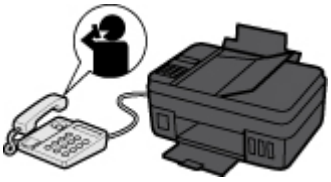

Remarque

- Si l'imprimante a tendance à passer en mode de réception de fax de façon inattendue pendant des appels téléphoniques, définissez l'option **REC conviviale** du paramètre avancé sur **Désactivé**.
- Si l'option **Commut. man/auto** du paramètre avancé est définie sur **Activé**, vous devez décrocher le combiné pour répondre à un appel entrant dans le délai défini par l'option **Heure début REC**. Sinon, l'imprimante passe en mode de réception de fax.

Si l'option Mode télécopie seul. est sélectionnée :

- **Si l'appel est un fax :**

  L'imprimante recevra alors le fax automatiquement.

Remarque

- Si un téléphone est connecté à l'imprimante, le téléphone sonnera lors d'un appel entrant.
- Vous pouvez modifier le nombre de sonneries du téléphone en utilisant l'option **Sonnerie entrante** du paramètre avancé.

Si l'option DRPD ou Commutation réseau est sélectionnée :

- **Si l'appel est un fax :**

  Le téléphone émet une sonnerie lors d'un appel entrant.

  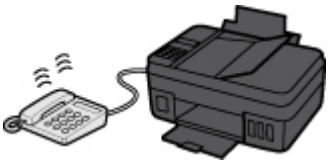

  L'imprimante reçoit automatiquement le fax si elle détermine que la sonnerie correspond à un fax.

  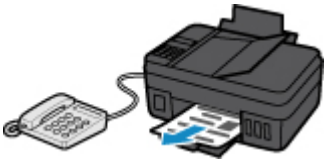

  Remarque

  - Vous pouvez changer le nombre de sonneries du téléphone.

    Paramètres avancés du mode de réception

- **Si l'appel est un appel vocal :**

  Le téléphone émet une sonnerie lors d'un appel entrant.

  Lorsque l'imprimante ne détecte pas ce type de sonnerie, le téléphone continue à sonner.

  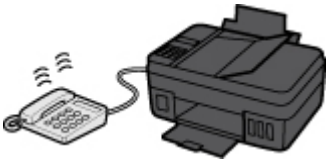

  Décrochez le combiné et parlez au téléphone.

  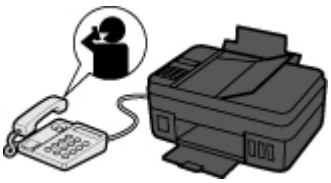

  Remarque

  - Pour utiliser cette fonction, vous devez vous abonner, auprès de votre opérateur téléphonique, à un service compatible à DRPD.
  - **Pour DRPD**

    Vous devez sélectionner le type de sonnerie approprié sur l'imprimante.

Définition du type de sonnerie DRPD (États-Unis et Canada uniquement)

- **Pour Commutation réseau**

  Le nom de ce service varie en fonction du pays (ou zone géographique) d'achat de la machine. Par ailleurs, il se peut que ce service ne soit pas offert dans tous les pays.

Modification des paramètres du papier

Cette imprimante imprime des fax sur le papier chargé auparavant dans l'imprimante. Vous pouvez utiliser le panneau de contrôle pour modifier les paramètres de papier pour l'impression de fax. Assurez-vous que les paramètres sont appropriés pour le papier chargé.

Important

- Si le format du papier chargé est différent de celui spécifié dans le paramètre de format de papier, **Vérifier format page Appuyez sur [OK]** s'affichent sur l'écran LCD. Dans ce cas, chargez le même format de papier que celui indiqué par le paramètre de format de page, puis appuyez sur le bouton **OK**.

  Vous pouvez également appuyer sur le bouton **Arrêt (Stop)** pour fermer le message et imprimer les documents stockés dans la mémoire de l'imprimante ultérieurement.

  Impression d'un document stocké dans la mémoire de l'imprimante

- Si aucun papier n'est chargé ou si le papier est épuisé pendant l'impression, le message d'erreur signalant l'absence de papier s'affiche sur l'écran LCD. Dans ce cas, chargez du papier et appuyez sur le bouton **OK**.

  Vous pouvez également appuyer sur le bouton **Arrêt (Stop)** pour fermer le message et imprimer les documents stockés dans la mémoire de l'imprimante ultérieurement.

  Impression d'un document stocké dans la mémoire de l'imprimante

Remarque

- Si l'expéditeur envoie un document plus grand que le format Lettre ou Légal (au format 11 x 17 pouces par exemple), l'imprimante de l'expéditeur peut envoyer le fax dans un format automatiquement réduit ou fractionné, ou envoyer seulement une partie du document original.

1. Assurez-vous que l'imprimante est sous tension.

2. Appuyez sur le bouton **TÉLÉCOPIE (FAX)**.

   L'écran d'attente de fax s'affiche.

3. Appuyez sur le bouton **Menu**.

   L'écran **Menu télécopie** s'affiche.

4. Sélectionnez **Param. pap. téléc.**, puis appuyez sur le bouton **OK**.

5. Sélectionnez un élément de paramètre et appuyez sur le bouton **OK**.

6. Définissez les paramètres.

   Utilisez le bouton ◄► pour régler les paramètres, puis appuyez sur le bouton **OK**. Le paramètre suivant apparaît.

   L'écran LCD revient à l'écran d'attente de fax lorsque la configuration est terminée ou que vous appuyez sur le bouton **TÉLÉCOPIE (FAX)**.

Remarque

- L'astérisque (*) sur l'écran LCDdésigne le paramètre actuel.

Format page

Sélectionnez la taille de page **A4**, **Lettre**, **Lettre** ou **Légal**.

Remarque

- Certains formats de page ne sont pas disponibles dans certains pays.

Type de support

Le type de papier est défini sur **Papier ordinaire**.

Substitution de la réception dans la mémoire de l'imprimante

L'imprimante imprime le fax reçu automatiquement par défaut. De plus, l'imprimante enregistre le fax reçu dans sa mémoire. Lorsque les fax sont stockés dans la mémoire de l'imprimante, le voyant du **Mémoire de télécopie (FAX Memory)** est allumé ou clignote.

Dans les conditions suivantes, le fax reçu n'est pas imprimé automatiquement mais seulement stocké dans la mémoire de l'imprimante. (Substitution de la réception) Ensuite **Reçu en mémoire** s'affiche sur l'écran d'attente de fax.

- **Lorsque Ne pas imprimer est sélectionné pour Docs reçus dans Param. d'impr. auto sous Param. télécopie**
- **Un erreur s'est produite sur l'imprimante :**

  Si vous sélectionnez **Imprimer** pour **Docs reçus** dans **Param. d'impr. auto** sous **Param. télécopie**, les fax reçus seront automatiquement imprimés. Cependant, si l'une des erreurs ci-dessous se produit, les fax reçus ne seront pas imprimés. Il sera stocké dans la mémoire de l'imprimante.

  Une fois le problème résolu, le fax stocké dans la mémoire de l'imprimante est imprimé automatiquement.

  - Il n'y a plus de papier :

    Chargez le papier, puis appuyez sur le bouton **OK**.
  - Un format de papier différent de celui indiqué par **Format page** dans **Param. pap. téléc.** est chargé :

    Chargez le même format de papier que celui indiqué par **Format page**, puis appuyez sur le bouton **OK**.
- **Vous avez appuyé sur le bouton Arrêt (Stop) pour annuler l'impression d'un fax :**

  Appuyez sur le bouton **TÉLÉCOPIE (FAX)** pour reprendre l'impression du fax.

Important

- Lorsque la mémoire de l'imprimante est saturée, les fax les plus anciens sont remplacés par les plus récents. Toutefois, les fax non imprimés ne sont pas remplacés.

  Informations sur les fax reçus
- Si la mémoire de l'imprimante est saturée par les fax non imprimés, l'imprimante ne peut pas recevoir de fax. Vérifiez régulièrement le témoin **Mémoire de télécopie (FAX Memory)**, imprimez les fax, puis supprimez-les de la mémoire de l'imprimante.

  Document stocké dans la mémoire de l'imprimante
- Si vous débranchez le cordon d'alimentation, tous les fax stockés dans la mémoire de l'imprimante sont supprimés. À la prochaine mise sous tension de l'imprimante, appuyez sur le bouton **OK** lorsque l'écran de confirmation s'affiche. La liste des fax supprimés de la mémoire de l'imprimante (RAPPORT D'EFFACEMENT DE LA MEMOIRE) sera imprimée.

Informations sur les fax reçus

Par défaut, les fax reçus seront imprimés juste après la réception.

En outre, les fax sont stockés dans la mémoire de l'imprimante automatiquement quand ils ont été reçus.

Cependant, la mémoire de l'imprimante a une limite supérieure de nombre de fax ou des sujets qu'elle peut contenir. Lorsque la quantité de fax enregistrés atteint la limite supérieure de la mémoire de l'imprimante, les fax les plus récents remplacent les plus anciens.

Tant que du papier est chargé, l'imprimante procède à l'impression même si l'encre restante est insuffisante. Par conséquent, si le niveau d'encre restant est faible, les fax risquent de ne pas être imprimés correctement en raison de bavures d'encre. Dans ce cas, si la quantité de fax stockés a atteint la limite supérieure de la mémoire de l'imprimante, les fax stockés dans la mémoire de l'imprimante sont supprimés dans l'ordre à partir du plus ancien. En conséquence, il est possible que vous ne puissiez pas voir des faxes via le support imprimé ou la mémoire de l'imprimante.

Par conséquent, si vous utilisez les fonctionnalités de fax, assurez-vous à l'avance que la cartouche d'encre contient suffisamment d'encre. Par ailleurs, nous vous recommandons de recharger la cartouche d'encre avant que le niveau d'encre devienne insuffisant pendant l'impression d'un fax. Inspectez visuellement l'encre restante dans la cartouche d'encre de l'imprimante.

De plus, nous vous recommandons de vérifier les pages imprimées immédiatement après la réception des fax. Si un fax reste dans la mémoire de l'imprimante, vous pouvez le réimprimer après avoir rechargé la cartouche d'encre.

Si [Ne pas imprimer] est sélectionné pour [Docs reçus] sur [Param. d'impr. auto] sous [Paramètres fax] du panneau de contrôle de l'imprimante, les fax reçus ne sont pas imprimés immédiatement. Les fax sont stockés automatiquement dans la mémoire de l'imprimante et vous pouvez sélectionner et imprimer ceux enregistrés à partir de la mémoire de l'imprimante. Dans ce paramètre, l'imprimante ne reçoit pas de fax si la mémoire de l'imprimante atteint la limite supérieure. Ainsi, les fax enregistrés ne sont pas remplacés automatiquement.

Autres fonctions de télécopie utiles

- Document stocké dans la mémoire de l'imprimante
- Utilisation des services d'informations
- Émission/Réception de fax à l'aide du MCE
- Récapitulatif des rapports et listes

Document stocké dans la mémoire de l'imprimante

Les fax sont stockés dans la mémoire de l'imprimante automatiquement quand ils ont été reçus. Cependant, la mémoire de l'imprimante a une limite supérieure de nombre de fax ou des sujets qu'elle peut contenir. Lorsque la mémoire de l'imprimante est saturée, les fax les plus anciens sont remplacés par les plus récents.

Informations sur les fax reçus

Par défaut, les fax reçus seront imprimés automatiquement juste après la réception.

Dans les cas suivants, les fax reçus ne sont pas imprimés. Les fax non imprimés ne sont pas remplacés même si l'imprimante reçoit des fax à nouveau.

- Il n'y a plus de papier.
- Un format de papier différent de celui indiqué par **Format page** dans **Param. pap. téléc.** est chargé.
- **Ne pas imprimer** est sélectionné pour **Docs reçus** dans **Param. d'impr. auto** sous **Param. télécopie**.
- Vous avez appuyé sur le bouton **Arrêt (Stop)** pour annuler l'impression d'un fax reçu.

Si la mémoire de l'imprimante est saturée par les fax non imprimés, l'imprimante ne peut pas recevoir de fax. Vérifiez régulièrement le témoin **Mémoire de télécopie (FAX Memory)**, imprimez les fax, puis supprimez-les de la mémoire de l'imprimante.

Impression d'un document stocké dans la mémoire de l'imprimante
Suppression d'un document stocké dans la mémoire de l'imprimante

Important

- L'imprimante peut stocker l'équivalent de 50 pages* de fax (20 documents maximum) dans la mémoire de l'imprimante.

  * En cas d'utilisation du diagramme ITU-T N° 1 (mode Standard)

- Si vous débranchez le cordon d'alimentation de l'imprimante, tous les fax stockés dans la mémoire de l'imprimante sont supprimés.

Remarque

- Le témoin **Mémoire de télécopie (FAX Memory)** s'allume, clignote ou reste éteint en fonction des fax stockés dans la mémoire de l'imprimante.

  Désactivé: Les fax ne sont pas stockés dans la mémoire de l'imprimante.

  Voyants: Les fax imprimés sont stockés dans la mémoire de l'imprimante.

  Clignote: Un fax en cours de réception ou non imprimé est stocké dans la mémoire de l'imprimante.

  * Lorsque **Ne pas imprimer** est sélectionné pour **Docs reçus** dans **Param. d'impr. auto**, le témoin **Mémoire de télécopie (FAX Memory)** s'allume même si le fax non imprimé est stocké dans la mémoire de l'imprimante.

- Lors de la vérification, de l'impression ou de la suppression d'un document stocké dans la mémoire de l'imprimante, vous spécifiez celui-ci par son numéro de transaction. Si vous ne connaissez pas le numéro de transaction du document cible, imprimez d'abord la liste des documents (LISTE MEMOIRE).

  Pour plus d'informations sur l'impression d'une LISTE MEMOIRE, reportez-vous à la section Impression d'un document stocké dans la mémoire de l'imprimante.

Informations sur les fax reçus

Par défaut, les fax reçus seront imprimés juste après la réception.

En outre, les fax sont stockés dans la mémoire de l'imprimante automatiquement quand ils ont été reçus.

Cependant, la mémoire de l'imprimante a une limite supérieure de nombre de fax ou des sujets qu'elle peut contenir. Lorsque la quantité de fax enregistrés atteint la limite supérieure de la mémoire de l'imprimante, les fax les plus récents remplacent les plus anciens.

Tant que du papier est chargé, l'imprimante procède à l'impression même si l'encre restante est insuffisante. Par conséquent, si le niveau d'encre restant est faible, les fax risquent de ne pas être imprimés correctement en raison de bavures d'encre. Dans ce cas, si la quantité de fax stockés a atteint la limite supérieure de la mémoire de l'imprimante, les fax stockés dans la mémoire de l'imprimante sont supprimés dans l'ordre à partir du plus ancien. En conséquence, il est possible que vous ne puissiez pas voir des faxes via le support imprimé ou la mémoire de l'imprimante.

Par conséquent, si vous utilisez les fonctionnalités de fax, assurez-vous à l'avance que la cartouche d'encre contient suffisamment d'encre. Par ailleurs, nous vous recommandons de recharger la cartouche d'encre avant que le niveau d'encre devienne insuffisant pendant l'impression d'un fax. Inspectez visuellement l'encre restante dans la cartouche d'encre de l'imprimante.

De plus, nous vous recommandons de vérifier les pages imprimées immédiatement après la réception des fax. Si un fax reste dans la mémoire de l'imprimante, vous pouvez le réimprimer après avoir rechargé la cartouche d'encre.

Si [Ne pas imprimer] est sélectionné pour [Docs reçus] sur [Param. d'impr. auto] sous [Paramètres fax] du panneau de contrôle de l'imprimante, les fax reçus ne sont pas imprimés immédiatement. Les fax sont stockés automatiquement dans la mémoire de l'imprimante et vous pouvez sélectionner et imprimer ceux enregistrés à partir de la mémoire de l'imprimante. Dans ce paramètre, l'imprimante ne reçoit pas de fax si la mémoire de l'imprimante atteint la limite supérieure. Ainsi, les fax enregistrés ne sont pas remplacés automatiquement.

Impression d'un document stocké dans la mémoire de l'imprimante

Vous pouvez imprimer un document spécifié stocké dans la mémoire de l'imprimante ou imprimer en même temps tous les documents reçus dans la mémoire de l'imprimante.

Lors de l'impression d'un document spécifié, vous spécifiez celui-ci par son numéro de transaction. Si vous ne connaissez pas le numéro de transaction du document cible, imprimez d'abord la liste des documents (LISTE MEMOIRE).

1. Assurez-vous que l'imprimante est sous tension.

2. Chargez le papier.

3. Appuyez sur le bouton **TÉLÉCOPIE (FAX)**.

   L'écran d'attente de fax s'affiche.

4. Appuyez sur le bouton **Menu**.

   L'écran **Menu télécopie** s'affiche.

5. Sélectionnez **Référ. mémoire**, puis appuyez sur le bouton **OK**.

   Remarque

   - Si aucun document n'est stocké dans la mémoire de l'imprimante, le message **Pas de doc. en mémoire** s'affiche sur l'écran LCD.

6. Sélectionnez un menu d'impression, puis appuyez sur le bouton **OK**.

   Impr. liste mémoire

   Vous pouvez imprimer la liste des documents actuellement stockés dans la mémoire de l'imprimante (LISTE MEMOIRE).

   La LISTE MEMOIRE affiche le numéro de transaction du fax non envoyé ou non imprimé (EM/REC n°), le mode de transaction, le numéro du destinataire, ainsi que la date et l'heure de la transaction.

   Un numéro de transaction compris entre « 0001 » et « 4999 » sur LISTE MEMOIRE indique un document en cours d'envoi. Un numéro de transaction compris entre « 5001 » et « 9999 » sur LISTE MEMOIRE indique un document en cours de réception.

   Impr. doc. spécifié

   Vous pouvez spécifier le document et l'imprimer.

   Si vous sélectionnez ce menu, l'écran de sélection de document s'affiche.

   Impr. doc. spécifié
   N° TR/REC *0001

Remarque

- Un numéro de transaction compris entre « 0001 » et « 4999 » indique un document en cours d'envoi. Un numéro de transaction compris entre « 5001 » et « 9999 » indique un document en cours de réception.
- Chacune des marques devant le numéro de transaction a l'une des significations suivantes :

  Pas de marque : Indique un document en noir et blanc.

  * : Indique un document couleur.

  # : Permet de repérer le document en cours de transmission.

  & : Indique que le document est envoyé avec une diffusion séquentielle.
- Si vous appuyez sur le bouton # ou **Tonalité (Tone)**, le numéro de transaction affiché sur l'écran LCD est remplacé par l'heure de la transaction ou le numéro de fax/téléphone.

Spécifiez le document, puis imprimez-le en procédant comme suit.

1. Sélectionnez le numéro de transaction (N° TR/REC) du document à imprimer, puis appuyez sur le bouton **OK**.
2. Choisissez d'imprimer ou non uniquement la première page du document, puis appuyez sur le bouton **OK**.
   - Si vous sélectionnez **Oui** :

     Seule la première page du document s'imprimera.

     Le document est toujours stocké dans la mémoire de l'imprimante.
   - Si vous sélectionnez **Non** :

     Toutes les pages du document seront ré-imprimées.

     L'écran de confirmation pour supprimer les documents imprimés de la mémoire de l'imprimante s'affiche.

     Si vous sélectionnez **Oui** et appuyez sur le bouton **OK**, le document imprimé est supprimé de la mémoire de l'imprimante.

   Remarque

   - Si aucun document n'est spécifié dans la mémoire de l'imprimante, le message **Aucun document** s'affiche, et l'imprimante revient à l'écran précédent.
   - Pour revenir à l'écran d'attente de fax, appuyez sur le bouton **Arrêt (Stop)**.

Impr. ts docs reçus

Si vous sélectionnez ce menu, l'écran de confirmation s'affiche.

Vous pouvez imprimer tous les documents reçus actuellement stockés dans la mémoire de l'imprimante.

Si vous sélectionnez **Oui** et appuyez sur le bouton **OK**, tous les documents dans la mémoire de l'imprimante seront imprimés.

Chaque fois qu'un document est imprimé, l'écran de confirmation de la suppression des documents imprimés de la mémoire de l'imprimante est affiché.

Si vous sélectionnez **Oui** et appuyez sur le bouton **OK**, le document imprimé est supprimé de la mémoire de l'imprimante.

Suppression d'un document stocké dans la mémoire de l'imprimante

Vous pouvez supprimer un document spécifié stocké dans la mémoire de l'imprimante ou supprimer en même temps tous les documents stockés dans la mémoire de l'imprimante.

Remarque

- Lors de la suppression d'un document spécifié, vous spécifiez celui-ci par son numéro de transaction (**N° TR/REC**). Si vous ne connaissez pas le numéro de transaction du document cible, imprimez d'abord la liste des documents (LISTE MEMOIRE).

  Impression d'un document stocké dans la mémoire de l'imprimante

1. Assurez-vous que l'imprimante est sous tension.

2. Appuyez sur le bouton **TÉLÉCOPIE (FAX)**.

   L'écran d'attente de fax s'affiche.

3. Appuyez sur le bouton **Menu**.

   L'écran **Menu télécopie** s'affiche.

4. Sélectionnez **Référ. mémoire**, puis appuyez sur le bouton **OK**.

   Remarque

   - Si aucun document n'est stocké dans la mémoire de l'imprimante, le message **Pas de doc. en mémoire** s'affiche sur l'écran LCD.

5. Sélectionnez un menu de suppression, puis appuyez sur le bouton **OK**.

   Suppr doc. spécifié

   Vous pouvez spécifier le document et le supprimer.

   Si vous sélectionnez ce menu, l'écran de sélection de document s'affiche.

   Suppr doc. spécifié
   N° TR/REC *0001

   Remarque

   - Un numéro de transaction compris entre « 0001 » et « 4999 » indique un document en cours d'envoi. Un numéro de transaction compris entre « 5001 » et « 9999 » indique un document en cours de réception.
   - Chacune des marques devant le numéro de transaction a l'une des significations suivantes :

     Pas de marque : Indique un document en noir et blanc.

     * : Indique un document couleur.

     # : Permet de repérer le document en cours de transmission.

: Indique que le document est envoyé avec une diffusion séquentielle.

- Si vous appuyez sur le bouton # ou **Tonalité (Tone)**, le numéro de transaction affiché sur l'écran LCD est remplacé par l'heure de la transaction ou le numéro de fax/téléphone.

Spécifiez le document, puis supprimez-le en procédant comme suit.

1. Sélectionnez le numéro de transaction (**N° TR/REC**) du document à supprimer, puis appuyez sur le bouton **OK**.

   Un écran de confirmation s'affiche.

2. Sélectionnez **Oui**, puis appuyez sur le bouton **OK**.

   Le document spécifié sera supprimé de la mémoire de l'imprimante.

Remarque

- Si aucun document n'est spécifié dans la mémoire de l'imprimante, le message **Aucun document** s'affiche, et l'imprimante revient à l'écran précédent.
- Pour revenir à l'écran d'attente de fax, appuyez sur le bouton **Arrêt (Stop)**.

Suppr. tous les docs

Si vous sélectionnez ce menu, l'écran de confirmation s'affiche.

Vous pouvez supprimer tous les documents actuellement stockés dans la mémoire de l'imprimante.

Si vous sélectionnez **Oui** et appuyez sur le bouton **OK**, tous les documents dans la mémoire de l'imprimante seront supprimés.

Foire aux questions

Réseau

- Impossible de détecter une imprimante sur le réseau
- Imprimante introuvable sur le réseau sans fil
- Clé réseau inconnue
- Impossible d'imprimer ou de se connecter

Pour tout autre question sur le réseau, cliquez ici.

Imprimer

- L'impression ne démarre pas
- Le papier est vierge/L'impression est floue/Les couleurs ne sont pas fidèles/Des traces blanches apparaissent
- Les résultats de l'impression ne sont pas satisfaisants
- Liste des codes support d'erreur (bourrages papier)
- Impossible d'imprimer ou de se connecter

Installation

- Impossible d'installer les pilotes MP Drivers (Windows)

Fax

- Impossible d'envoyer un fax
- Réception de fax impossible, impression de fax impossible
- Configuration de la télécopie

Erreur

- En cas d'erreur
- Un message (code de support) s'affiche
- Réparation de l'imprimante

Exemples de problème

L'imprimante ne fonctionne pas

- Impossible de mettre l'imprimante sous tension
- Mise hors tension automatique
- L'écran LCD n'affiche pas la langue correcte
- L'écran LCD est éteint
- Problèmes de connexion USB
- Impossible de communiquer avec l'imprimante via USB

- L'impression ne démarre pas
- Interruption de la copie/de l'impression
- Impossible d'imprimer à l'aide d'AirPrint
- L'impression est lente

- L'encre ne s'écoule pas
- Liste des codes support d'erreur (bourrages papier)
- L'alimentation du papier ne se fait pas normalement/Erreur « Pas de papier »
- Les résultats de l'impression ne sont pas satisfaisants

- Problèmes liés à la numérisation (Windows)
- Problèmes liés à la numérisation (macOS)
- Résultats de la numérisation non satisfaisants (Windows)
- Les résultats de la numérisation ne sont pas satisfaisants (macOS)

- Impossible d'imprimer/de numériser à partir d'un smartphone ou d'une tablette

Configuration impossible (réseau)

- Impossible de détecter l'imprimante sur l'écran Vérifier paramètres d'impression pendant de la configuration (Windows)
- Imprimante introuvable sur le réseau sans fil

- L'imprimante a soudainement cessé de fonctionner pour une raison inconnue
- Clé réseau inconnue
- Mot de passe d'administrateur défini pour l'imprimante inconnu
- Impossible d'utiliser l'imprimante après le remplacement du routeur sans fil ou la modification de ses paramètres

- Si ce message s'affiche sur votre ordinateur au cours de la configuration
- Vérification des informations de réseau
- Restauration des réglages par défaut

Configuration impossible (installation)

- Impossible d'installer les pilotes MP Drivers (Windows)
- Easy-WebPrint EX ne démarre pas ou le menu Easy-WebPrint EX ne s'affiche pas (Windows)
- Mise à jour des MP Drivers dans un environnement réseau (Windows)

Une erreur ou un message s'affiche

- En cas d'erreur
- Un message (code de support) s'affiche
- Un message relatif au télécopieur s'affiche sur l'écran d'attente de fax

- Liste des codes de support d'erreur

- Messages d'erreur IJ Scan Utility (Windows)
- Messages d'erreur IJ Scan Utility Lite (macOS)
- Messages d'erreur ScanGear (pilote de scanner) (Windows)

Problèmes de fonctionnement

- Problèmes de communication réseau
- Problèmes liés à l'impression
- Problèmes d'impression ou de numérisation à partir d'un smartphone ou d'une tablette
- Problèmes liés à la numérisation (Windows)
- Problèmes liés à la numérisation (macOS)
- Problèmes mécaniques
- Problèmes liés à l'installation et au téléchargement
- Erreurs et messages
- Si vous ne pouvez pas résoudre le problème

Paramètres réseau et problèmes courants

Voici les questions fréquemment posées sur le réseau. Sélectionnez une méthode de connexion que vous utilisez, ou que vous souhaitez utiliser.

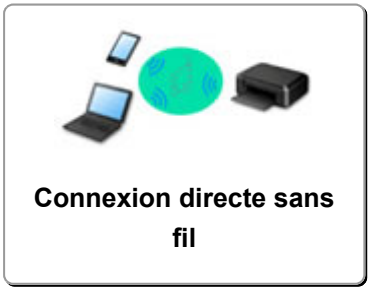

Réseau sans fil

Impossible de trouver l'imprimante

- Imprimante introuvable sur le réseau sans fil
- Impossible de détecter l'imprimante sur l'écran Vérifier paramètres d'impression pendant de la configuration (Windows)
- Impossible de continuer au-delà de l'écran Connexion de l'imprimante
- Impossible de trouver l'imprimante après l'avoir recherchée sur l'écran Détection de l'imprimante pendant la configuration
- Rechercher une imprimante par adresse IP ou par nom d'hôte au cours de la configuration
- L'erreur se produit pendant la configuration du réseau sans fil
- Une autre imprimante portant ce nom a été trouvée
- Méthode de reconfiguration de connexion au réseau sans fil

Impossible d'imprimer ou de se connecter

- L'imprimante a soudainement cessé de fonctionner pour une raison inconnue
- Impossible d'utiliser l'imprimante après le remplacement du routeur sans fil ou la modification de ses paramètres
- Impossible d'accéder à Internet sur le réseau sans fil provenant du périphérique de communication
- Connexion de l'imprimante et du routeur sans fil à l'aide de la connexion facile sans fil
- Impossible de connecter un smartphone ou une tablette au routeur sans fil
- L'erreur se produit pendant la configuration du réseau sans fil
- Connexion à un autre ordinateur via un réseau local/Modification de la méthode de connexion (USB remplacé par réseau local)
- Impossible d'imprimer ou de se connecter

Astuces pour la configuration du réseau/modification des paramètres réseau

- Clé réseau inconnue
- Mot de passe d'administrateur défini pour l'imprimante inconnu
- Vérification des informations de réseau
- Restauration des réglages par défaut
- Vérification du SSID/de la clé du routeur sans fil
- Contrôle du SSID du routeur sans fil pour votre smartphone/tablette
- Fonction de séparateur de confidentialité/de séparateur de SSID/de séparation réseau
- Paramètres de réseau par défaut

- Connexion à un autre ordinateur via un réseau local/Modification de la méthode de connexion (USB remplacé par réseau local)
- Impression des paramètres de réseau
- Méthode de reconfiguration de connexion au réseau sans fil
- Vérification du code d'état

Impression/Numérisation depuis un smartphone ou une tablette

- Connexion de l'imprimante et du routeur sans fil à l'aide de la connexion facile sans fil
- Impossible de connecter un smartphone ou une tablette au routeur sans fil
- Contrôle du SSID du routeur sans fil pour votre smartphone/tablette
- Configuration à l'aide d'un smartphone ou d'une tablette
- Impossible d'imprimer/de numériser à partir d'un smartphone ou d'une tablette
- Téléchargement de Canon PRINT Inkjet/SELPHY

Problèmes pendant l'utilisation de l'imprimante

- Si ce message s'affiche sur votre ordinateur au cours de la configuration
- L'impression est lente
- Envoi de paquets constant (Windows)

Connexion directe sans fil

Impossible d'imprimer ou de se connecter

- L'imprimante a soudainement cessé de fonctionner pour une raison inconnue
- Impossible d'accéder à Internet sur le réseau sans fil provenant du périphérique de communication
- Impossible d'imprimer ou de se connecter

Astuces pour la configuration du réseau/modification des paramètres réseau

- Clé réseau inconnue
- Mot de passe d'administrateur défini pour l'imprimante inconnu
- Vérification des informations de réseau
- Restauration des réglages par défaut
- Paramètres de réseau par défaut
- Impression des paramètres de réseau
- Méthode de reconfiguration de connexion au réseau sans fil
- Vérification du code d'état

Impression/Numérisation depuis un smartphone ou une tablette

- Impossible d'imprimer/de numériser à partir d'un smartphone ou d'une tablette
- Téléchargement de Canon PRINT Inkjet/SELPHY

Problèmes pendant l'utilisation de l'imprimante

- Si ce message s'affiche sur votre ordinateur au cours de la configuration
- L'impression est lente

Problèmes de communication réseau

- Impossible de détecter une imprimante sur le réseau
- Problèmes de connexion réseau
- Autres problèmes liés au réseau

Impossible de détecter une imprimante sur le réseau

Pendant la configuration de l'imprimante :

- Impossible de détecter l'imprimante sur l'écran Vérifier paramètres d'impression pendant de la configuration (Windows)
- Impossible de continuer au-delà de l'écran Connexion de l'imprimante

Pendant l'utilisation de l'imprimante :

- Imprimante introuvable sur le réseau sans fil

Impossible de détecter l'imprimante sur l'écran Vérifier paramètres d'impression pendant de la configuration (Windows)

Si l'imprimante est introuvable et que l'écran **Vérifier paramètres d'impression** apparaît après que vous avez lancé la recherche de l'imprimante par l'intermédiaire de **Recherche automatique** sur l'écran **Recherche des imprimantes**, cliquez sur **Redétecter** et cherchez à nouveau l'imprimante par l'adresse IP sur l'écran **Recherche des imprimantes**.

Si l'imprimante est introuvable après une recherche par l'adresse IP, vérifiez les paramètres réseau.

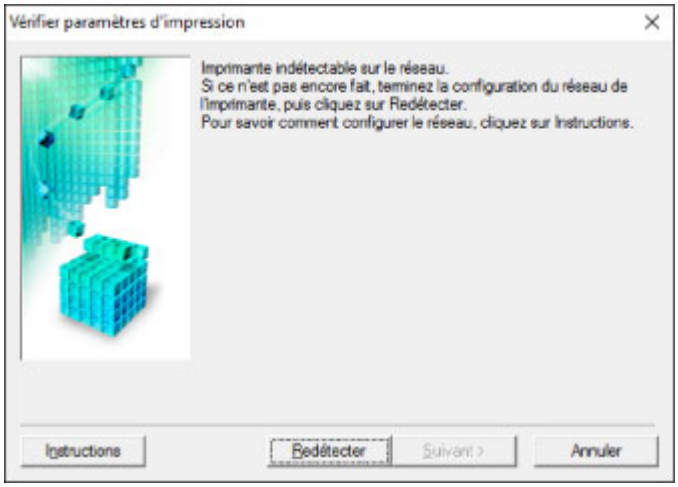

- Impossible de détecter l'imprimante sur l'écran Vérifier paramètres d'impression pendant la configuration du réseau sans fil (Windows) - Vérification de l'état de l'alimentation
- Impossible de détecter l'imprimante sur l'écran Vérifier paramètres d'impression pendant la configuration du réseau sans fil (Windows) - Vérification de la connexion réseau PC
- Impossible de détecter l'imprimante sur l'écran Vérifier paramètres d'impression pendant la configuration du réseau sans fil (Windows) - Vérification des paramètres de réseau sans fil de l'imprimante
- Impossible de détecter l'imprimante sur l'écran Vérifier paramètres d'impression pendant la configuration du réseau sans fil (Windows) - Vérification de l'environnement du réseau sans fil
- Impossible de détecter l'imprimante sur l'écran Vérifier paramètres d'impression pendant la configuration du réseau sans fil (Windows) - Vérification de l'adresse IP de l'imprimante
- Impossible de détecter l'imprimante sur l'écran Vérifier paramètres d'impression pendant la configuration du réseau sans fil (Windows) - Vérification des paramètres du logiciel de sécurité
- Impossible de détecter l'imprimante sur l'écran Vérifier paramètres d'impression pendant la configuration du réseau sans fil (Windows) - Vérification des paramètres du routeur sans fil

Impossible de détecter l'imprimante sur l'écran Vérifier paramètres d'impression pendant la configuration du réseau sans fil (Windows) - Vérification de l'état de l'alimentation

L'imprimante et le périphérique réseau (routeur, etc.) sont-ils sous tension ?

Assurez-vous que l'imprimante est sous tension.

- Vérification que la machine est sous tension

Assurez-vous que le périphérique réseau (routeur, etc.) est sous tension.

Si l'imprimante ou le périphérique réseau est hors tension :

Mettez l'imprimante ou le périphérique réseau sous tension.

Une fois l'imprimante et le périphérique réseau sous tension, ils peuvent nécessiter un peu de temps avant de pouvoir être utilisés. Patientez quelques instants après avoir mis sous tension l'imprimante ou le périphérique réseau, puis cliquez sur **Redétecter** dans l'écran **Vérifier paramètres d'impression** pour détecter de nouveau l'imprimante.

Si l'imprimante est détectée, suivez les instructions à l'écran pour continuer la configuration des communications réseau.

Si l'imprimante et le périphérique réseau sont sous tension :

Si les périphériques réseau sont sous tension, mettez-les hors tension, puis de nouveau sous tension.

Si les informations ci-dessus ne permettent pas de résoudre le problème :

- Impossible de détecter l'imprimante sur l'écran Vérifier paramètres d'impression pendant la configuration du réseau sans fil (Windows) - Vérification de la connexion réseau PC

Impossible de détecter l'imprimante sur l'écran Vérifier paramètres d'impression pendant la configuration du réseau sans fil (Windows) - Vérification de la connexion réseau PC

Pouvez-vous visualiser des pages Web sur votre ordinateur ?

Assurez-vous que l'ordinateur et le périphérique réseau (routeur, etc.) sont configurés et que l'ordinateur peut se connecter au réseau.

Dans le cas contraire :

Cliquez sur **Annuler** sous **Vérifier paramètres d'impression** pour supprimer la configuration des communications réseau.

Ensuite, configurez l'ordinateur et le périphérique réseau.

Pour connaître les procédures, reportez-vous au manuel d'instructions fourni avec l'ordinateur ou le périphérique réseau ou contactez le fabricant.

Si vous pouvez afficher les pages Web après avoir configuré l'ordinateur ou le périphérique réseau, recommencez la configuration des communications réseau.

Si les informations ci-dessus ne permettent pas de résoudre le problème :

- Impossible de détecter l'imprimante sur l'écran Vérifier paramètres d'impression pendant la configuration du réseau sans fil (Windows) - Vérification des paramètres de réseau sans fil de l'imprimante

Impossible de détecter l'imprimante sur l'écran Vérifier paramètres d'impression pendant la configuration du réseau sans fil (Windows) - Vérification des paramètres de réseau sans fil de l'imprimante

L'imprimante est-elle définie pour autoriser la communication sans fil ?

Assurez-vous que l'icône Wi-Fi ou Wi-Fi apparaît sur l'écran LCD.

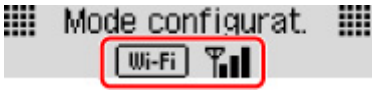

Si l'icône n'est pas affichée :

L'imprimante n'est pas définie pour autoriser la communication sans fil. Activez la communication sans fil sur l'imprimante.

Si l'icône est affichée :

- Impossible de détecter l'imprimante sur l'écran Vérifier paramètres d'impression pendant la configuration du réseau sans fil (Windows) - Vérification de l'environnement du réseau sans fil

Impossible de détecter l'imprimante sur l'écran Vérifier paramètres d'impression pendant la configuration du réseau sans fil (Windows) - Vérification de l'environnement du réseau sans fil

L'imprimante est-elle connectée au routeur sans fil ?

À l'aide de l'icône de l'écran LCD, assurez-vous que l'imprimante est connectée au routeur sans fil.

Si Wi-Fi s'affiche :

- Vérifiez la configuration du routeur sans fil.

  Après avoir vérifié les paramètres du routeur sans fil, assurez-vous que l'imprimante n'est pas trop éloignée du routeur sans fil.

  L'imprimante peut être placée jusqu'à 50 m (164 pieds) du local où se trouve le routeur sans fil. Assurez-vous que l'imprimante est suffisamment proche du routeur sans fil à utiliser.

  Faites en sorte qu'il n'y ait aucun obstacle entre le routeur sans fil et l'imprimante. La communication sans fil d'une pièce à une autre ou entre différents étages est généralement médiocre. Une communication sans fil peut être entravée par des matériaux de construction contenant du métal ou du béton. Si l'imprimante ne peut pas communiquer avec l'ordinateur via un réseau sans fil à cause d'un mur, installez l'imprimante et l'ordinateur dans la même pièce.

  Par ailleurs, si un appareil tel qu'un micro-ondes qui émet des ondes radio de la même fréquence qu'un routeur sans fil se trouve à proximité, il risque de causer des interférences. Placez le routeur sans fil le plus loin possible des sources d'interférences.

  Remarque

  - Bien qu'une antenne soit connectée à la plupart des routeurs sans fil, notez que cette antenne se trouve parfois à l'intérieur.

- Vérifiez le paramétrage du routeur sans fil.

  L'imprimante et le routeur sans fil devraient être connectés sur la bande des 2,4 GHz. Vérifiez que le routeur sans fil de l'imprimante de destination est configuré pour utiliser la bande des 2,4 GHz.

  Important

  - Notez que certains routeurs sans fil distinguent les SSID par le dernier caractère alphanumérique selon leur bande passante (2,4 GHz ou 5 GHz) ou leur fonction (pour ordinateur ou machine de jeu).

Pour vérifier le SSID du routeur sans fil auquel l'imprimante est connectée, imprimez les paramètres réseau.

- Impression des paramètres de réseau

Pour plus d'informations, reportez-vous au manuel fourni avec le routeur sans fil ou contactez le fabricant.

Après avoir pris les mesures ci-dessus, cliquez sur **Redétecter** dans l'écran **Vérifier paramètres d'impression** pour détecter de nouveau l'imprimante.

Si l'imprimante est détectée, suivez les instructions à l'écran pour continuer la configuration des communications réseau.

Si l'imprimante ne peut pas être détectée, c'est que l'imprimante n'est pas connectée au routeur sans fil. Connectez l'imprimante au routeur sans fil.

Après avoir connecté l'imprimante au réseau sans fil, reconfigurez complètement les communications réseau.

Si Wi-Fi s'affiche :

- Impossible de détecter l'imprimante sur l'écran Vérifier paramètres d'impression pendant la configuration du réseau sans fil (Windows) - Vérification de l'adresse IP de l'imprimante

Impossible de détecter l'imprimante sur l'écran Vérifier paramètres d'impression pendant la configuration du réseau sans fil (Windows) - Vérification de l'adresse IP de l'imprimante

L'adresse IP de l'imprimante est-elle spécifiée correctement ?

Si l'adresse IP de l'imprimante n'est pas spécifiée correctement, l'imprimante ne peut pas être détectée. Assurez-vous que l'adresse IP de l'imprimante n'est pas utilisée pour un autre périphérique.

Pour vérifier l'adresse IP de l'imprimante, imprimez les informations de configuration réseau.

- Impression des paramètres de réseau

Si l'adresse IP n'est pas correctement spécifiée :

Reportez-vous à la section Si un écran d'erreur s'affiche : et spécifiez l'adresse IP.

Si l'adresse IP est correctement spécifiée :

- Impossible de détecter l'imprimante sur l'écran Vérifier paramètres d'impression pendant la configuration du réseau sans fil (Windows) - Vérification des paramètres du logiciel de sécurité

Impossible de détecter l'imprimante sur l'écran Vérifier paramètres d'impression pendant la configuration du réseau sans fil (Windows) - Vérification des paramètres du logiciel de sécurité

Désactivez temporairement la fonction de pare-feu.

Le pare-feu de votre logiciel de sécurité ou du système d'exploitation de l'ordinateur peut limiter la communication entre l'imprimante et votre ordinateur. Vérifiez les paramètres du pare-feu de votre logiciel de sécurité ou du système d'exploitation ou confirmez le message s'affichant sur votre ordinateur et désactivez temporairement le blocage.

En cas d'interférence du pare-feu lors de la configuration :

- **Si un message s'affiche :**

  Si un message s'affiche en indiquant que le logiciel Canon tente d'accéder au réseau, définissez le logiciel de sécurité de manière à autoriser l'accès.

  Après avoir autorisé l'accès au logiciel, cliquez sur **Redétecter** dans l'écran **Vérifier paramètres d'impression** pour redétecter l'imprimante.

  Si l'imprimante est détectée, suivez les instructions à l'écran pour continuer la configuration des communications réseau.

- **Si aucun message ne s'affiche :**

  Supprimez la configuration, puis paramétrez le logiciel de sécurité pour qu'il autorise le logiciel Canon à accéder au réseau.

  Le fichier **Setup.exe** ou **Setup64.exe** dans le dossier **win** > **Driver** > **DrvSetup** sur le CD-ROM d'installation

  Après avoir configuré le logiciel de sécurité, recommencez la configuration des communications réseau.

  À la fin de la configuration, activez le pare-feu.

Remarque

- Pour plus d'informations sur le paramétrage du pare-feu du système d'exploitation ou du logiciel de sécurité, reportez-vous au guide d'utilisation fourni ou contactez le fabricant.

Si les informations ci-dessus ne permettent pas de résoudre le problème :

Impossible de détecter l'imprimante sur l'écran Vérifier paramètres d'impression pendant la configuration du réseau sans fil (Windows) - Vérification des paramètres du routeur sans fil

Impossible de détecter l'imprimante sur l'écran Vérifier paramètres d'impression pendant la configuration du réseau sans fil (Windows) - Vérification des paramètres du routeur sans fil

Vérifiez les paramètres du routeur sans fil.

Vérifiez les paramètres du routeur sans fil de la connexion réseau, tels que le filtrage des adresses IP, le filtrage des adresses MAC, la clé de chiffrement et la fonction du serveur DHCP.

Assurez-vous que le canal radio du routeur sans fil et celui affecté à l'imprimante sont identiques.

Pour vérifier les paramètres du routeur sans fil, reportez-vous au guide d'utilisation fourni avec le routeur sans fil ou contactez le fabricant.

De plus, assurez-vous que le routeur sans fil est configuré pour utiliser une largeur de bande de 2,4 GHz.

Important

- En fonction du routeur sans fil, notez qu'un SSID différent est affecté pour une bande passante (2,4 GHz ou 5 GHz) ou son utilisation (PC ou machine de jeux), via l'utilisation de caractères alphanumériques à la fin du SSID.

Après avoir vérifié les paramètres du routeur sans fil, cliquez sur **Redétecter** dans l'écran **Vérifier paramètres d'impression** pour redétecter l'imprimante.

Si l'imprimante est détectée, suivez les instructions à l'écran pour continuer la configuration des communications réseau.

Impossible de continuer au-delà de l'écran Connexion de l'imprimante

Si vous ne pouvez pas continuer au-delà de l'écran **Connexion de l'imprimante**, vérifiez les éléments suivants.

Contrôle 1 Assurez-vous que le câble USB est correctement connecté à l'imprimante et à l'ordinateur.

Raccordez l'imprimante à l'ordinateur à l'aide d'un câble USB conformément à l'illustration ci-dessous. Le port USB se situe à l'arrière de l'imprimante.

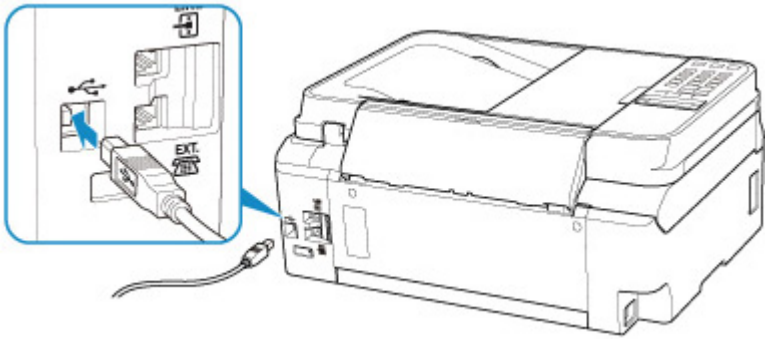

Important

- Connectez le terminal « Type-B » à l'imprimante, coté cranté vers la GAUCHE. Pour plus d'informations, consultez le manuel fourni avec le câble USB.

Contrôle 2 Suivez la procédure ci-dessous pour connecter de nouveau l'imprimante et l'ordinateur.

Important

- Sous macOS, vérifiez que l'icône de verrouillage se trouve dans l'angle inférieur gauche de l'écran **Imprimantes et scanners**.

  Si l'icône (verrouillé) est affichée, cliquez dessus pour déverrouiller. (Le nom et le mot de passe d'administrateur sont requis pour procéder au déverrouillage.)

1. Débranchez le câble USB de l'imprimante et de l'ordinateur, puis connectez-le de nouveau.
2. Assurez-vous qu'aucune opération liée à l'imprimante n'est en cours et mettez celle-ci hors tension.
3. Mettez l'imprimante sous tension.

Contrôle 3 Si vous ne parvenez pas à résoudre le problème, suivez la procédure décrite ci-dessous pour réinstaller MP Drivers.

- Pour Windows :
  1. Cliquez sur **Annuler**.
  2. Cliquez sur **Retour au début** dans l'écran **Configuration annulée**.
  3. Cliquez sur **Quitter** dans l'écran **Commencer la configuration** et terminez la configuration.
  4. Mettez l'imprimante hors tension.
  5. Redémarrez l'ordinateur.
  6. Assurez-vous d'avoir fermé toutes les applications ouvertes.
  7. Procédez à la configuration sur la page Web.

     Remarque

     - Vous pouvez utiliser le CD-ROM d'installation pour procéder à une nouvelle configuration.
- Pour macOS :
  1. Cliquez sur **Suivant**.
     - Si l'écran vous indiquant que l'installation n'a pas abouti apparaît, cliquez sur **Abandonner** sur l'écran affiché et terminez la configuration.
     - Si l'écran **La connexion a échoué.** s'affiche :
       1. Cliquez sur **Suivant**.
       2. Cliquez sur **Suivant** sur l'écran affiché.
       3. Cliquez sur **Retour au début** dans l'écran **Sélectionner une imprimante**.
       4. Cliquez sur **Quitter** dans l'écran **Commencer la configuration** et terminez la configuration.
  3. Mettez l'imprimante hors tension.
  4. Redémarrez l'ordinateur.
  5. Assurez-vous d'avoir fermé toutes les applications ouvertes.
  6. Procédez à la configuration sur la page Web.

Imprimante introuvable sur le réseau sans fil

A

Contrôle 1 Assurez-vous que l'imprimante est sous tension.

Dans le cas contraire, vérifiez que l'imprimante est bien branchée et appuyez sur le bouton **MARCHE (ON)** pour la mettre sous tension.

Le témoin **MARCHE (ON)** clignote pendant l'initialisation de l'imprimante. Attendez que le voyant **MARCHE (ON)** cesse de clignoter et reste allumé.

Contrôle 2 Vérifiez l'icône Wi-Fi sur l'écran LCD.

L'icône Wi-Fi s'affiche lorsque vous sélectionnez un mode en appuyant sur le bouton **COPIE (COPY)**, par exemple.

Si l'icône n'apparaît pas, sélectionnez **Actif** pour **Rés. ss fil act/inact** dans **Réseau sans fil** sous **Paramètres réseau** sous **Param. périphérique** à partir du menu de configuration.

Si l'icône Wi-Fi est affichée, reportez-vous au Contrôle 3 ou aux éléments de contrôle suivants pour vous assurer que la configuration de l'imprimante est terminée ou que les paramètres du routeur sans fil à connecter sont corrects.

Contrôle 3 Assurez-vous que la configuration de l'imprimante est terminée sur l'ordinateur.

Si ce n'est pas le cas, procédez à la configuration.

- Pour Windows :

  Procédez à la configuration à partir du CD-ROM d'installation ou à partir de la page Web.

- Pour macOS :

  Procédez à la configuration à partir de la page Web.

Remarque

- IJ Network Device Setup Utility vous permet de diagnostiquer et de réparer l'état du réseau. Téléchargez-le depuis la page Web.
  - Pour Windows
  - Pour macOS

Contrôle 4 Vérifiez que les paramètres réseau de l'imprimante et du routeur sans fil correspondent.

Vérifiez que les paramètres réseau de l'imprimante (par exemple le nom du routeur sans fil, le SSID, la clé réseau, etc.) sont identiques à ceux du routeur sans fil.

Pour vérifier les paramètres du routeur sans fil, reportez-vous au manuel fourni avec ce dernier ou contactez le fabricant.

Remarque

- Utilisez la bande de fréquence 2,4 GHz pour vous connecter à un routeur sans fil. Faites correspondre le SSID défini pour l'imprimante à celui défini pour la bande de fréquence 2,4 GHz du routeur sans fil.

Pour vérifier le SSID défini pour l'imprimante, imprimez les informations de configuration réseau.

Impression des paramètres de réseau

Remarque

- IJ Network Device Setup Utility vous permet de diagnostiquer et de réparer l'état du réseau.

  Sélectionnez le lien ci-dessous pour télécharger IJ Network Device Setup Utility et l'installer.

  Vérification de l'état de la connexion de l'imprimante à l'aide de IJ Network Device Setup Utility

  Consultez ci-dessous pour démarrer IJ Network Device Setup Utility.

  - Pour Windows :

    Démarrage d'IJ Network Device Setup Utility

  - Pour macOS :

    Démarrage d'IJ Network Device Setup Utility

Contrôle 5 Assurez-vous que l'imprimante n'est pas trop éloignée du routeur sans fil.

Si la distance entre l'imprimante et le routeur sans fil est trop importante, la communication sans fil sera de mauvaise qualité. Placez l'imprimante et le routeur sans fil à proximité l'un de l'autre.

Remarque

- Bien qu'une antenne soit connectée à la plupart des routeurs sans fil, notez que cette antenne se trouve parfois à l'intérieur.

Contrôle 6 Vérifiez que le signal du routeur est élevé. Surveillez la puissance du signal et déplacez l'imprimante et le routeur sans fil si nécessaire.

Faites en sorte qu'il n'y ait aucun obstacle entre le routeur sans fil et l'imprimante. La communication sans fil d'une pièce à une autre ou entre différents étages est généralement médiocre. Une communication sans fil peut être entravée par des matériaux de construction contenant du métal ou du béton. Si l'imprimante ne peut pas communiquer avec l'ordinateur via un réseau sans fil à cause d'un mur, installez l'imprimante et l'ordinateur dans la même pièce.

Par ailleurs, si un appareil tel qu'un micro-ondes qui émet des ondes radio de la même fréquence qu'un routeur sans fil se trouve à proximité, il risque de causer des interférences. Placez le routeur sans fil le plus loin possible des sources d'interférences.

Vérifiez la puissance du signal sur l'écran LCD.

Écran LCD et panneau de contrôle

Remarque

- IJ Network Device Setup Utility vous permet de diagnostiquer et de réparer l'état du réseau.

  Sélectionnez le lien ci-dessous pour télécharger IJ Network Device Setup Utility et l'installer.

■ Vérification de l'état de la connexion de l'imprimante à l'aide de IJ Network Device Setup Utility

Consultez ci-dessous pour démarrer IJ Network Device Setup Utility.

- Pour Windows :

  ■ Démarrage d'IJ Network Device Setup Utility

- Pour macOS :

  ■ Démarrage d'IJ Network Device Setup Utility

Contrôle 7 Assurez-vous que l'ordinateur est connecté au routeur sans fil.

Pour plus d'informations sur la vérification des paramètres de l'ordinateur ou de l'état de la connexion, reportez-vous au guide d'utilisation fourni avec votre ordinateur ou contactez le fabricant.

Remarque

- Si vous utilisez un smartphone ou une tablette, assurez-vous que Wi-Fi est activé sur le périphérique.

Contrôle 8 Assurez-vous que **Activer le support bidirectionnel** est sélectionné dans la feuille **Ports** de la boîte de dialogue des propriétés du pilote d'imprimante. (Windows)

Dans le cas contraire, sélectionnez-le pour activer la prise en charge bidirectionnelle.

Contrôle 9 Assurez-vous que le pare-feu du logiciel de sécurité est désactivé.

Si le pare-feu de votre logiciel de sécurité est activé, un message peut apparaître pour vous avertir que le logiciel Canon essaie d'accéder au réseau. Dans ce cas, paramétrez le logiciel de sécurité pour qu'il autorise toujours l'accès.

Si vous utilisez des programmes qui changent d'environnement réseau, vérifiez leurs paramètres. Certains programmes utilisent un pare-feu par défaut.

Contrôle 10 Si l'imprimante est connectée à AirPort Base Station sur un réseau, veillez à utiliser des caractères alphanumériques pour l'identifiant du réseau (SSID). (macOS)

Si le problème persiste, procédez à une nouvelle configuration.

- Pour Windows :

  Procédez à la configuration à partir du CD-ROM d'installation ou à partir de la page Web.

- Pour macOS :

  Procédez à la configuration à partir de la page Web.

Problèmes de connexion réseau

- L'imprimante a soudainement cessé de fonctionner pour une raison inconnue
- Clé réseau inconnue
- Impossible d'utiliser l'imprimante après le remplacement du routeur sans fil ou la modification de ses paramètres

L'imprimante a soudainement cessé de fonctionner pour une raison inconnue

- Impossible de communiquer avec l'imprimante après la modification des paramètres réseau
- Impossible de communiquer avec l'imprimante via le réseau sans fil
- Impossible de communiquer avec l'imprimante via la connexion directe sans fil
- Impossible d'imprimer, de numériser ou d'envoyer une télécopie à partir d'un ordinateur connecté au réseau

Q Impossible de communiquer avec l'imprimante après la modification des paramètres réseau

A

L'ordinateur peut mettre un certain temps à obtenir une adresse IP, ou il se peut que son redémarrage soit nécessaire.

Assurez-vous que l'ordinateur a obtenu une adresse IP valide, puis faites une nouvelle tentative pour rechercher l'imprimante.

Q Impossible de communiquer avec l'imprimante via le réseau sans fil

A

Contrôle 1 Vérifiez l'état de l'alimentation de l'imprimante, des périphériques réseau (par exemple, routeur sans fil), du smartphone ou de la tablette.

Mettez l'imprimante ou les périphériques sous tension.

Si la machine est déjà sous tension, mettez-la hors tension, puis de nouveau sous tension.

Il peut être nécessaire de résoudre certains problèmes liés au routeur sans fil (par exemple, la mise à jour de l'intervalle d'une clé, des problèmes d'intervalle de mise à jour DHCP, le mode d'économie d'énergie, etc.) ou de mettre à jour le micrologiciel du routeur sans fil.

Pour plus de détails, contactez le fabricant de votre routeur sans fil.

Contrôle 2 Pouvez-vous visualiser des pages Web sur votre ordinateur ?

Assurez-vous que votre ordinateur est connecté correctement au routeur sans fil.

Pour plus d'informations sur la vérification du paramétrage ou de l'état de connexion de l'ordinateur, reportez-vous au guide d'utilisation fourni avec le routeur sans fil ou contactez le fabricant.

Contrôle 3 L'imprimante est-elle connectée au routeur sans fil ?

Utilisez l'icône de l'écran LCD pour vérifier l'état de connexion entre l'imprimante et le routeur sans fil. Si l'icône Wi-Fi n'apparaît pas, le réseau sans fil est désactivé. Activez la communication sans fil sur l'imprimante.

Contrôle 4 Assurez-vous que les paramètres réseau de l'imprimante et du routeur sans fil correspondent.

Vérifiez que les paramètres réseau de l'imprimante (par exemple le nom du routeur sans fil, le SSID, la clé réseau, etc.) sont identiques à ceux du routeur sans fil.

Pour vérifier les paramètres du routeur sans fil, reportez-vous au manuel fourni avec ce dernier ou contactez le fabricant.

Remarque

- Utilisez la bande de fréquence 2,4 GHz pour vous connecter à un routeur sans fil. Faites correspondre le SSID défini pour l'imprimante à celui défini pour la bande de fréquence 2,4 GHz du routeur sans fil.

Pour vérifier les paramètres réseau actuels de l'imprimante, imprimez les informations de configuration réseau.

Impression des paramètres de réseau

Remarque

- IJ Network Device Setup Utility vous permet de diagnostiquer et de réparer l'état du réseau.

  Sélectionnez le lien ci-dessous pour télécharger IJ Network Device Setup Utility et l'installer.

  Vérification de l'état de la connexion de l'imprimante à l'aide de IJ Network Device Setup Utility

  Consultez ci-dessous pour démarrer IJ Network Device Setup Utility.

  - Pour Windows :

    Démarrage d'IJ Network Device Setup Utility

  - Pour macOS :

    Démarrage d'IJ Network Device Setup Utility

Contrôle 5 Assurez-vous que l'imprimante n'est pas trop éloignée du routeur sans fil.

Si la distance entre l'imprimante et le routeur sans fil est trop importante, la communication sans fil sera de mauvaise qualité. Placez l'imprimante et le routeur sans fil à proximité l'un de l'autre.

Remarque

- Bien qu'une antenne soit connectée à la plupart des routeurs sans fil, notez que cette antenne se trouve parfois à l'intérieur.

Contrôle 6 Vérifiez que le signal du routeur est élevé. Surveillez la force du signal et déplacez l'imprimante et le routeur sans fil si nécessaire.

Faites en sorte qu'il n'y ait aucun obstacle entre le routeur sans fil et l'imprimante. La communication sans fil d'une pièce à une autre ou entre différents étages est généralement médiocre. Une communication sans fil peut être entravée par des matériaux de construction contenant du métal ou du béton. Si l'imprimante ne peut pas communiquer avec l'ordinateur via un réseau sans fil à cause d'un mur, installez l'imprimante et l'ordinateur dans la même pièce.

Par ailleurs, si un appareil tel qu'un micro-ondes qui émet des ondes radio de la même fréquence qu'un routeur sans fil se trouve à proximité, il risque de causer des interférences. Placez le routeur sans fil le plus loin possible des sources d'interférences.

Vérifiez la puissance du signal sur l'écran LCD.

- Écran LCD et panneau de contrôle

Remarque

- IJ Network Device Setup Utility vous permet de diagnostiquer et de réparer l'état du réseau.

  Sélectionnez le lien ci-dessous pour télécharger IJ Network Device Setup Utility et l'installer.

  - Vérification de l'état de la connexion de l'imprimante à l'aide de IJ Network Device Setup Utility

  Consultez ci-dessous pour démarrer IJ Network Device Setup Utility.

  - Pour Windows :
    - Démarrage d'IJ Network Device Setup Utility
  - Pour macOS :
    - Démarrage d'IJ Network Device Setup Utility

Contrôle 7 Assurez-vous qu'un canal valide est utilisé.

Les canaux sans fil à utiliser peuvent être limités selon le périphérique réseau sans fil installé par votre ordinateur. Reportez-vous au guide d'utilisation fourni avec votre ordinateur ou votre périphérique réseau sans fil afin de vérifier les canaux sans fil valides.

Contrôle 8 Assurez-vous que le canal confirmé lors du contrôle 7 est valide.

Si ce n'est pas le cas, modifiez le canal défini sur le routeur sans fil.

Contrôle 9 Assurez-vous que le pare-feu du logiciel de sécurité est désactivé.

Si le pare-feu de votre logiciel de sécurité est activé, un message peut apparaître pour vous avertir que le logiciel Canon essaie d'accéder au réseau. Dans ce cas, paramétrez le logiciel de sécurité pour qu'il autorise toujours l'accès.

Si vous utilisez des programmes qui changent d'environnement réseau, vérifiez leurs paramètres. Certains programmes utilisent un pare-feu par défaut.

Contrôle 10 Si l'imprimante est connectée à AirPort Base Station sur un réseau, veillez à utiliser des caractères alphanumériques pour l'identifiant du réseau (SSID). (macOS)

Si le problème persiste, procédez à une nouvelle configuration.

- Pour Windows :

  Procédez à la configuration à partir du CD-ROM d'installation ou à partir de la page Web.

- Pour macOS :

  Procédez à la configuration à partir de la page Web.

- **Positionnement :**

  Veillez à ce qu'aucun obstacle ne se trouve entre le routeur sans fil et l'imprimante.

Q Impossible de communiquer avec l'imprimante via la connexion directe sans fil

A

Contrôle 1 Vérifiez l'état de l'alimentation de l'imprimante et des autres périphériques (smartphone ou tablette).

Mettez l'imprimante ou les périphériques sous tension.

Si la machine est déjà sous tension, mettez-la hors tension, puis de nouveau sous tension.

Contrôle 2 Vérifiez les paramètres de l'imprimante.

Sélectionnez **Paramètres réseau** > **Connexion directe** > **Param. connex. dir.** > **Com. Conn. dir. ss fil** dans cet ordre et sélectionnez **Oui**.

Contrôle 3 Vérifiez les paramètres de votre périphérique (smartphone ou tablette).

Assurez-vous que le réseau sans fil est activé sur votre périphérique.

Pour plus d'informations, consultez le manuel fourni avec votre périphérique.

Contrôle 4 Assurez-vous que l'imprimante est sélectionnée en tant que connexion pour périphérique (par exemple, un smartphone ou une tablette).

Sélectionnez l'identifiant de connexion directe sans fil (SSID) spécifié pour l'imprimante comme destination de connexion pour les périphériques.

Vérifiez la destination sur votre périphérique.

Pour plus d'informations, reportez-vous au manuel fourni avec votre périphérique ou visitez le site Web du fabricant.

Pour vérifier l'identifiant de connexion directe sans fil (SSID) spécifié pour l'imprimante, imprimez les informations de configuration réseau de l'imprimante.

- Impression des paramètres de réseau

Contrôle 5 Avez-vous entré la phrase de passe appropriée spécifiée pour la connexion directe sans fil ?

Pour vérifier le mot de passe spécifié pour l'imprimante, imprimez les informations de configuration réseau de l'imprimante.

- Impression des paramètres de réseau

Contrôle 6 Assurez-vous que l'imprimante n'est pas trop éloignée du périphérique.

Si la distance entre l'imprimante et l'appareil est trop importante, la communication sans fil devient mauvaise. Placez l'imprimante et l'appareil à proximité l'un de l'autre.

Contrôle 7 Assurez-vous que 5 périphériques sont déjà connectés.

La connexion directe sans fil permet de connecter jusqu'à 5 périphériques simultanément.

Q Impossible d'imprimer, de numériser ou d'envoyer une télécopie à partir d'un ordinateur connecté au réseau

A

Contrôle 1 Assurez-vous que l'ordinateur est connecté au routeur sans fil.

Pour plus d'informations sur la vérification des paramètres de l'ordinateur ou de l'état de la connexion, reportez-vous au guide d'utilisation fourni avec votre ordinateur ou contactez le fabricant.

Contrôle 2 Si les MP Drivers ne sont pas installés, installez-les. (Windows)

Installez les pilotes MP Drivers à l'aide du CD-ROM d'installation ou depuis le site Web Canon.

Contrôle 3 Assurez-vous que l'accès au routeur sans fil par les ordinateurs n'est pas limité.

Pour plus de détails sur la connexion et le paramétrage d'un routeur sans fil, reportez-vous au guide d'utilisation fourni avec le routeur sans fil ou contactez le fabricant.

Remarque

- Pour vérifier l'adresse MAC ou l'adresse IP de votre ordinateur, reportez-vous à la section Vérification de l'adresse IP ou MAC de l'ordinateur.

Clé réseau inconnue

- La clé WPA/WPA2 ou WEP définie pour le routeur sans fil est inconnue, connexion impossible
- Définition d'une clé de cryptage

Q La clé WPA/WPA2 ou WEP définie pour le routeur sans fil est inconnue, connexion impossible

A

Pour plus de détails sur le paramétrage d'un routeur sans fil, reportez-vous au guide d'utilisation fourni avec le routeur sans fil ou contactez le fabricant. Assurez-vous que votre ordinateur peut communiquer avec le routeur sans fil.

Remarque

- IJ Network Device Setup Utility vous permet de diagnostiquer et de réparer l'état du réseau.

  Sélectionnez le lien ci-dessous pour télécharger IJ Network Device Setup Utility et l'installer.

  - Vérification de l'état de la connexion de l'imprimante à l'aide de IJ Network Device Setup Utility

  Consultez ci-dessous pour démarrer IJ Network Device Setup Utility.

  - Pour Windows :
    - Démarrage d'IJ Network Device Setup Utility
  - Pour macOS :
    - Démarrage d'IJ Network Device Setup Utility

Q Définition d'une clé de cryptage

A

Pour plus de détails sur le paramétrage d'un routeur sans fil, reportez-vous au guide d'utilisation fourni avec le routeur sans fil ou contactez le fabricant. Assurez-vous que votre ordinateur peut communiquer avec le routeur sans fil.

Remarque

- IJ Network Device Setup Utility vous permet de diagnostiquer et de réparer l'état du réseau.

  Sélectionnez le lien ci-dessous pour télécharger IJ Network Device Setup Utility et l'installer.

  - Vérification de l'état de la connexion de l'imprimante à l'aide de IJ Network Device Setup Utility

  Consultez ci-dessous pour démarrer IJ Network Device Setup Utility.

  - Pour Windows :
    - Démarrage d'IJ Network Device Setup Utility
  - Pour macOS :

Démarrage d'IJ Network Device Setup Utility

La sélection de WPA, WPA2 ou WPA/WPA2 est recommandée pour des raisons de sécurité. Si votre routeur sans fil est compatible avec WPA/WPA2, vous pouvez également utiliser WPA2 ou WPA.

- **Utilisation de WPA/WPA2 (Windows)**

  La méthode d'authentification, la phrase de passe et le type de cryptage dynamique doivent être identiques pour le routeur sans fil, l'imprimante et l'ordinateur.

  Entrez la phrase de passe configurée sur le routeur sans fil (une séquence de 8 à 63 caractères alphanumériques ou un nombre hexadécimal de 64 caractères).

  La méthode de cryptage dynamique TKIP (cryptage de base) ou AES (cryptage sécurisé) est sélectionnée automatiquement.

  Pour plus d'informations, reportez-vous à la section Si l'écran Détails WPA/WPA2 apparaît.

  Remarque

  - Cette imprimante prend en charge WPA/WPA2-PSK (WPA/WPA2 Personnel) et WPA2-PSK (WPA2 Personnel).

- **Utilisation de WEP**

  La longueur de clé, le format de clé, la clé à utiliser (entre 1 et 4) ainsi que la méthode d'authentification doivent être identiques entre le routeur sans fil, l'imprimante et l'ordinateur.

  Pour communiquer avec un routeur sans fil qui utilise des clés WEP générées automatiquement, vous devez configurer l'imprimante afin qu'elle utilise la clé générée par le routeur sans fil en l'entrant au format hexadécimal.

  - Pour Windows :

    Si l'écran **Détails WEP** s'affiche une fois que vous avez cliqué sur **Rechercher...** dans l'écran **Paramètres réseau (Réseau sans fil)** de IJ Network Device Setup Utility, suivez les instructions à l'écran et définissez la longueur, le format et le numéro de la clé WEP.

    Pour plus d'informations, reportez-vous à la section Si l'écran Détails WEP apparaît.

  Remarque

  - Si l'imprimante est connectée à AirPort Base Station via un réseau local :

    Si l'imprimante est connectée à AirPort Base Station via un réseau local, vérifiez les paramètres dans **Sécurité sans fil** dans **AirPort Utility**.

    - Sélectionnez **64 bits** si **WEP 40 bits** est sélectionné comme longueur de clé dans AirPort Base Station.
    - Sélectionnez **1** pour **ID de clé**. Sinon, votre ordinateur ne pourra pas communiquer avec l'imprimante via le routeur sans fil.

Impossible d'utiliser l'imprimante après le remplacement du routeur sans fil ou la modification de ses paramètres

Lorsque vous remplacez un routeur sans fil, effectuez à nouveau la configuration réseau de l'imprimante.

- Pour Windows :

  Procédez à la configuration à partir du CD-ROM d'installation ou à partir de la page Web.

- Pour macOS :

  Procédez à la configuration à partir de la page Web.

Remarque

- IJ Network Device Setup Utility vous permet de diagnostiquer et de réparer l'état du réseau.

  Sélectionnez le lien ci-dessous pour télécharger IJ Network Device Setup Utility et l'installer.

  - Vérification de l'état de la connexion de l'imprimante à l'aide de IJ Network Device Setup Utility

  Consultez ci-dessous pour démarrer IJ Network Device Setup Utility.

  - Pour Windows :
    - Démarrage d'IJ Network Device Setup Utility
  - Pour macOS :
    - Démarrage d'IJ Network Device Setup Utility

Si le problème persiste, reportez-vous à la section ci-dessous.

- Impossible de communiquer avec l'imprimante après l'activation d'un filtrage d'adresses MAC/IP ou d'une clé de cryptage sur le routeur sans fil
- Lorsque le cryptage est activé, impossible de communiquer avec l'imprimante après la modification du type de cryptage sur le routeur sans fil

Impossible de communiquer avec l'imprimante après l'activation d'un filtrage d'adresses MAC/IP ou d'une clé de cryptage sur le routeur sans fil

Contrôle 1 Vérifiez le paramétrage du routeur sans fil.

Pour vérifier le paramétrage d'un routeur sans fil, reportez-vous au guide d'utilisation fourni avec le routeur sans fil ou contactez le fabricant. Assurez-vous que l'ordinateur et le routeur sans fil peuvent communiquer ensemble avec ce paramétrage.

Contrôle 2 Si vous procédez à un filtrage des adresses MAC ou des adresses IP au niveau du routeur sans fil, vérifiez que les adresses MAC ou IP de l'ordinateur, du périphérique réseau et de l'imprimante sont enregistrées.

Contrôle 3 Si vous utilisez une clé WPA/WPA2 ou WEP, assurez-vous que la clé de cryptage de l'ordinateur, du périphérique réseau et de l'imprimante correspond à celle définie sur le routeur sans fil.

Outre la clé WEP elle-même, la longueur de clé, le format de clé, l'ID de clé à utiliser ainsi que la méthode d'authentification doivent être identiques pour l'imprimante, le routeur sans fil et l'ordinateur.

Pour plus d'informations, reportez-vous à la section Définition d'une clé de cryptage.

Q Lorsque le cryptage est activé, impossible de communiquer avec l'imprimante après la modification du type de cryptage sur le routeur sans fil

A

Si l'imprimante ne peut plus communiquer avec l'ordinateur après la modification du type de cryptage, assurez-vous que les types de cryptage de l'ordinateur et du routeur sans fil correspondent à celui défini pour l'imprimante.

- Impossible de communiquer avec l'imprimante après l'activation d'un filtrage d'adresses MAC/IP ou d'une clé de cryptage sur le routeur sans fil

Autres problèmes liés au réseau

- Vérification des informations de réseau
- Restauration des réglages par défaut

Vérification des informations de réseau

- Vérification de l'adresse IP ou MAC de l'imprimante
- Vérification de l'adresse IP ou MAC de l'ordinateur
- Vérification de la communication entre l'ordinateur, l'imprimante et le routeur sans fil
- Vérification des informations de configuration réseau

Q Vérification de l'adresse IP ou MAC de l'imprimante

A

Pour vérifier l'adresse IP ou l'adresse MAC de l'imprimante, imprimez les informations de configuration réseau.

- Impression des paramètres de réseau

Pour Windows, vous pouvez vérifier les informations de configuration réseau sur l'écran de l'ordinateur.

- Écran Canon IJ Network Device Setup Utility

Q Vérification de l'adresse IP ou MAC de l'ordinateur

A

Pour vérifier l'adresse IP ou l'adresse MAC de votre ordinateur, suivez les instructions ci-dessous.

- Pour Windows :
  1. Sélectionnez l'**invite de commandes** comme indiqué ci-dessous.

     Sous Windows 10, cliquez avec le bouton droit sur le bouton **Démarrer** et sélectionnez **Invite de commandes**.

     Sous Windows 8.1, sélectionnez **Invite de commandes** dans l'écran **Démarrer**. Si l'option **Invite de commandes** n'apparaît pas dans l'écran **Démarrer**, sélectionnez l'icône **Rechercher** et recherchez « **Invite de commandes** ».

     Dans Windows 7, cliquez sur **Démarrer** > **Tous les programmes** > **Accessoires** > **Invite de commande**.
  2. Saisissez « ipconfig/all » et appuyez sur **Entrée**.

     L'adresse IP ou MAC de l'ordinateur s'affiche. Si l'ordinateur n'est connecté à aucun réseau, l'adresse IP n'apparaît pas.
- Pour macOS :
  1. Sélectionnez **Préférences système** dans le menu Apple et cliquez sur **Réseau**.
  2. Assurez-vous que l'interface réseau utilisée par l'ordinateur est sélectionnée, puis cliquez sur **Avancé**.

     Assurez-vous que **Wi-Fi** est sélectionné comme interface réseau.
  3. Vérifiez l'adresse IP ou l'adresse MAC.

Cliquez sur **TCP/IP** pour vérifier l'adresse IP.

Cliquez sur **Matériel** pour vérifier l'adresse MAC.

Q Vérification de la communication entre l'ordinateur, l'imprimante et le routeur sans fil

A

Pour vérifier que la communication est disponible, effectuez le test Ping.

- Pour Windows :
  1. Sélectionnez l'**invite de commandes** comme indiqué ci-dessous.

     Sous Windows 10, cliquez avec le bouton droit sur le bouton **Démarrer** et sélectionnez **Invite de commandes**.

     Sous Windows 8.1, sélectionnez **Invite de commandes** dans l'écran **Démarrer**. Si l'option **Invite de commandes** n'apparaît pas dans l'écran **Démarrer**, sélectionnez l'icône **Rechercher** et recherchez « **Invite de commandes** ».

     Dans Windows 7, cliquez sur **Démarrer** > **Tous les programmes** > **Accessoires** > **Invite de commande**.
  2. Tapez la commande ping et appuyez sur **Entrée**.

     La commande ping se présente comme suit : ping XXX.XXX.XXX.XXX

     « XXX.XXX.XXX.XXX » correspond à l'adresse IP du périphérique cible.

     Si la communication est disponible, un message similaire à celui-ci s'affiche.

     Réponse de XXX.XXX.XXX.XXX: octets=32 temps=10ms TTL=255

     Si le message **La requête a expiré** s'affiche, la communication n'est pas disponible.
- Pour macOS :
  1. Démarrez **Network Utility** comme indiqué ci-dessous.

     Sélectionnez **Ordinateur** à partir du menu **Aller** du Finder, double-cliquez sur **Macintosh HD** > **Système** > **Bibliothèque** > **CoreServices** > **Applications** > **Network Utility**.
  2. Cliquez sur **Ping**.
  3. Assurez-vous que l'option **N'envoyer que XX pings** (XX sont des chiffres) est sélectionnée.
  4. Entrez l'adresse IP de l'imprimante cible ou du routeur sans fil cible dans **Entrez l'adresse réseau à laquelle envoyer un ping**.
  5. Cliquez sur **Ping**.

     « XXX.XXX.XXX.XXX » correspond à l'adresse IP du périphérique cible.

     Un message du type suivant s'affiche.

     64 octets depuis XXX.XXX.XXX.XXX : icmp_seq=0 ttl=64 time=3,394 ms

     64 octets depuis XXX.XXX.XXX.XXX : icmp_seq=1 ttl=64 time=1,786 ms

     64 octets depuis XXX.XXX.XXX.XXX : icmp_seq=2 ttl=64 time=1,739 ms

--- statistiques du ping XXX.XXX.XXX.XXX ---

3 paquets transmis, 3 paquets reçus, 0 % de perte de paquet

Si la perte de paquet est de 100 %, la communication n'est pas disponible. Sinon, l'ordinateur communique avec le périphérique cible.

Q Vérification des informations de configuration réseau

A

Imprimez les informations de configuration réseau de l'imprimante pour les vérifier.

- Impression des paramètres de réseau

Restauration des réglages par défaut

Important

- Pour Windows :

  L'initialisation efface tous les paramètres réseau de l'imprimante et les opérations d'impression, de numération et de télécopie à partir d'un ordinateur sur le réseau deviennent impossibles. Pour utiliser à nouveau l'imprimante sur un réseau après avoir restauré les réglages par défaut, procédez à une nouvelle configuration à l'aide du CD-ROM d'installation ou à partir de la page Web.

- Pour macOS :

  L'initialisation efface tous les paramètres réseau de l'imprimante et les opérations d'impression, de numération et de télécopie à partir d'un ordinateur sur le réseau deviennent impossibles. Pour utiliser à nouveau l'imprimante sur un réseau après avoir restauré les réglages par défaut, procédez à une nouvelle configuration à partir de la page Web.

Initialisez le paramètre de réseau à l'aide du panneau de contrôle de l'imprimante.

- Réinitialiser paramètre

Problèmes liés à l'impression

- L'impression ne démarre pas
- L'encre ne s'écoule pas
- L'encre s'épuise rapidement
- L'alimentation du papier ne se fait pas normalement/Erreur « Pas de papier »
- Les résultats de l'impression ne sont pas satisfaisants

L'impression ne démarre pas

Contrôle 1 Assurez-vous que l'imprimante est sous tension.

Dans le cas contraire, vérifiez que l'imprimante est bien branchée et appuyez sur le bouton **MARCHE (ON)** pour la mettre sous tension.

Le témoin **MARCHE (ON)** clignote pendant l'initialisation de l'imprimante. Attendez que le voyant **MARCHE (ON)** cesse de clignoter et reste allumé.

Remarque

- En cas d'impression de documents volumineux, tels que des photos ou des graphiques, l'impression peut être plus longue à démarrer. Le témoin **MARCHE (ON)** clignote pendant que l'ordinateur traite les données et les envoie à l'imprimante. Attendez que l'impression démarre.

Contrôle 2 Vérifiez que l'imprimante est correctement raccordée à l'ordinateur.

Si vous utilisez un câble USB, vérifiez qu'il est bien raccordé à l'imprimante et à l'ordinateur. Lorsque le câble USB est correctement connecté, vérifiez les points suivants :

- Si vous utilisez un périphérique relais, tel qu'un concentrateur USB, débranchez-le, connectez l'imprimante directement à l'ordinateur, puis relancez l'impression. Si l'impression démarre normalement, le problème vient du périphérique relais. Contactez le fabricant du périphérique relais.
- Il peut également y avoir un problème avec le câble USB. Remplacez le câble USB et relancez l'impression.

Si vous utilisez l'imprimante en réseau, assurez-vous que celle-ci est correctement configurée.

Imprimante introuvable sur le réseau sans fil

Remarque

- IJ Network Device Setup Utility vous permet de diagnostiquer et de réparer l'état du réseau. Téléchargez-le depuis la page Web.
  - Pour Windows
  - Pour macOS

Contrôle 3 Vérifiez que les paramètres papier correspondent aux informations définies pour le réceptacle arrière.

Si les paramètres papier ne correspondent pas aux informations définies pour le réceptacle arrière, un message d'erreur apparaît sur l'écran LCD. Pour résoudre le problème, suivez les instructions sur l'écran LCD.

Remarque

- Vous pouvez sélectionner d'afficher ou non le message qui évite les erreurs d'impression.

- Pour modifier le paramètre d'affichage de message lors de l'impression ou de la copie à l'aide du panneau de contrôle de l'imprimante :

  Paramètres d'alimentation

- Pour modifier le paramètre d'affichage des messages lors de l'impression en utilisant le pilote d'imprimante :

  Modification du mode de fonctionnement de l'Imprimante (Windows)
  Modification du mode de fonctionnement de l'Imprimante (macOS)

Contrôle 4 Si vous imprimez depuis un ordinateur, supprimez les tâches bloquées dans la file d'attente d'impression.

- Pour Windows :

  Suppression d'une tâche d'impression

- Pour macOS :

  Suppression d'une tâche d'impression

Contrôle 5 Le pilote d'imprimante de votre imprimante est-il sélectionné lors de l'impression ?

L'imprimante risque de ne pas imprimer correctement si vous utilisez un pilote destiné à une autre imprimante.

- Pour Windows :

  Vérifiez que « Canon XXX series » (où « XXX » correspond au nom de votre imprimante) est sélectionné dans la boîte de dialogue Imprimer.

  Remarque

  - Pour que votre imprimante soit celle définie par défaut, sélectionnez **Définir comme imprimante par défaut**.

- Pour macOS :

  Assurez-vous que le nom de votre imprimante est sélectionné sous **Imprimante** dans la boîte de dialogue Imprimer.

  Remarque

  - Pour que l'imprimante soit celle définie par défaut, sélectionnez l'imprimante en choisissant **Imprimante par défaut**.

Contrôle 6 Vérifiez le format des données à imprimer. (Windows)

Si les données à imprimer sont importantes, une partie des données d'image peut être coupée et un échec de l'impression peut se produire.

Cliquez sur **Options d'impression** dans la feuille **Configuration de la page** du pilote d'imprimante. Ensuite, dans la boîte de dialogue affichée, définissez l'option **Prévention de la perte de données d'impression** sur **Activé**.

Important

- Sélectionner **Activé** pour **Prévention de la perte de données d'impression** peut réduire la qualité de l'impression.

Contrôle 7 Si vous imprimez à partir d'un ordinateur, redémarrez-le.

Redémarrez l'ordinateur, puis essayez d'imprimer à nouveau.

L'encre ne s'écoule pas

Contrôle 1 Vérifiez le niveau d'encre restant.

Lorsqu'une cartouche d'encre est vide, rechargez la cartouche d'encre.

Si le niveau d'encre restant est en dessous de la limite minimale (A), rechargez la cartouche d'encre avec la couleur d'encre correspondante.

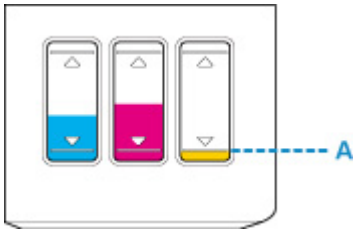

Contrôle 2 Les buses de tête d'impression sont-elles obstruées ?

Imprimez le motif de vérification des buses afin de déterminer si l'encre s'écoule correctement des buses de la tête d'impression.

Pour plus de détails sur l'impression du motif de vérification des buses, le nettoyage de la tête d'impression et le nettoyage en profondeur de la tête d'impression, reportez-vous à la section Si l'impression est pâle ou irrégulière.

- Si le motif de vérification des buses ne s'imprime pas correctement :

  Après le nettoyage de la tête d'impression, imprimez un motif de vérification des buses et examinez le motif.

  ■ Nettoyage

- Si le problème persiste après deux nettoyages de la tête d'impression :

  Procédez à un nettoyage en profondeur de la tête d'impression.

  ■ Nettoyage en profondeur

- Si le problème persiste après un nettoyage en profondeur de la tête d'impression :

  Effectuez une purge de l'encre.

  La purge de l'encre consomme une grande quantité d'encre.

  Une purge fréquente de l'encre peut consommer celle-ci rapidement. Il est donc conseillé de ne l'effectuer qu'en cas de nécessité.

Important

- Si la purge de l'encre est exécutée lorsque le niveau d'encre restant est insuffisant, un problème peut se produire.

  Avant d'effectuer une purge de l'encre, vérifiez le niveau d'encre restant.

■ Comment effectuer une purge de l'encre

Remarque

- Si l'encre ne s'écoule pas lors de la première impression, il est possible que l'encre ne coule pas correctement dans l'imprimante. Vérifiez que chaque cartouche d'encre est remplie d'encre jusqu'à la limite supérieure et effectuez un remplissage d'encre.

  ■ Comment effectuer une purge de l'encre

Si le problème persiste encore, cela signifie que la tête d'impression est peut-être endommagée. Contactez le centre de service Canon le plus proche pour demander une réparation.

Important

- N'inclinez pas l'imprimante lorsque vous la déplacez, vous risqueriez de faire couler l'encre.
- Lorsque vous devez transporter l'imprimante pour réparation, voir Réparation de l'imprimante.

L'encre s'épuise rapidement

Une fois que vous avez rempli les cartouches d'encre, l'imprimante utilise l'encre à partir de la cartouche d'encre et l'encre s'écoule dans l'imprimante.

L'encre peut sembler s'épuiser rapidement en raison de cette procédure.

L'alimentation du papier ne se fait pas normalement/Erreur « Pas de papier »

Contrôle 1 Vérifiez que du papier est chargé.

- Chargement du papier

Contrôle 2 Procédez comme suit lorsque vous chargez du papier.

- Lorsque vous chargez deux feuilles ou plus, feuilletez la pile avant de la charger.

- Lorsque vous placez deux feuilles ou plus, alignez les bords des feuilles avant de charger le papier.
- Lorsque vous chargez deux feuilles ou plus, vérifiez que la pile de papier ne dépasse pas la limite de chargement du papier.

  Notez que le chargement de papier jusqu'à la capacité maximale peut, dans certains cas, s'avérer impossible en fonction du type de papier ou des conditions ambiantes (température et humidité très élevées ou très basses). Dans ce cas, réduisez le nombre de feuilles de papier chargées à un nombre inférieur à la moitié de la limite de chargement.
- Placez toujours le papier en orientation portrait, quelle que soit l'orientation d'impression.
- Lorsque vous chargez du papier, placez la face à imprimer vers le HAUT et alignez les guides papier droit et gauche avec la pile de papier.

  - Chargement du papier

Contrôle 3 Le papier est-il trop épais ou gondolé ?

- Types de support non pris en charge

Contrôle 4 Procédez comme suit lorsque vous chargez des enveloppes.

Pour l'impression sur des enveloppes, reportez-vous à la section Chargement des enveloppes et préparez les enveloppes avant de commencer l'impression.

Une fois les enveloppes prêtes, chargez-les dans l'imprimante en orientation portrait. Si les enveloppes sont placées en orientation paysage, elles ne seront pas entrainées correctement.

Contrôle 5 Vérifiez que les paramètres définissant le format de page et le type de support correspondent au papier chargé.

Contrôle 6 Vérifiez qu'aucun objet ne se trouve dans le réceptacle arrière.

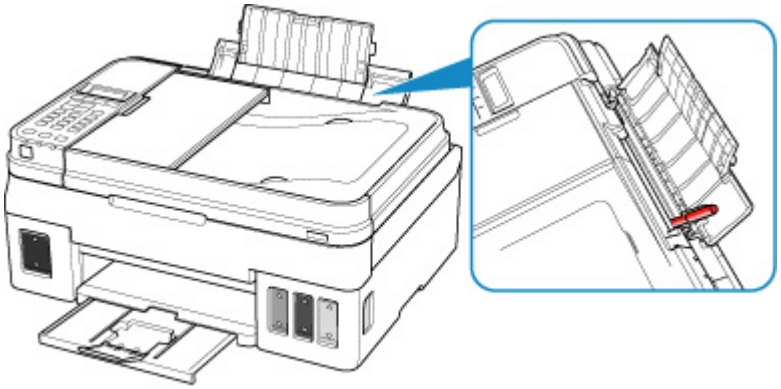

Si le papier se déchire dans le réceptacle arrière, reportez-vous à la section Liste des codes support d'erreur (bourrages papier) pour savoir comment le retirer.

Si un objet étranger se trouve dans le réceptacle arrière, mettez l'imprimante hors tension, débranchez-la de la prise, puis retirez cet objet.

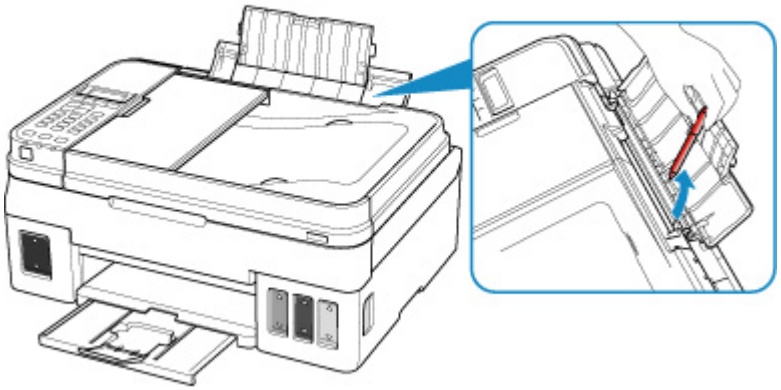

Important

- N'inclinez pas l'imprimante ou ne la retournez pas. L'encre pourrait couler.

Contrôle 7 Nettoyez le rouleau d'entraînement du papier.

- Nettoyage des rouleaux d'entraînement du papier

Si les mesures ci-dessus ne permettent pas de résoudre le problème, contactez le centre de service Canon le plus proche pour demander une réparation.

Important

- N'inclinez pas l'imprimante lorsque vous la déplacez, vous risqueriez de faire couler l'encre.
- Lorsque vous devez transporter l'imprimante pour réparation, voir Réparation de l'imprimante.

Les résultats de l'impression ne sont pas satisfaisants

Si les résultats de l'impression ne sont pas satisfaisants (traces blanches, lignes mal alignées, couleurs inégales, etc.), vérifiez les paramètres de qualité du papier et de l'impression.

Contrôle 1 Les paramètres définissant le format de page et le type de support correspondent-ils au format et au type du papier chargé ?

Si ces paramètres ne correspondent pas, il est impossible d'obtenir un résultat correct.

Si vous imprimez une photo ou une illustration, un paramètre de type de papier incorrect peut réduire la qualité des couleurs.

De plus, la surface d'impression risque d'être rayée.

Pour les impressions sans bordure, les couleurs peuvent s'imprimer de façon inégale selon le paramètre de type de papier associé au papier chargé.

La méthode utilisée pour vérifier les paramètres de qualité d'impression et de papier diffère selon l'usage que vous faites de l'imprimante.

Copie	Vérifiez les paramètres à l'aide du panneau de contrôle. Configuration des paramètres pour la copie
Impression depuis votre ordinateur (Windows)	Vérifiez les paramètres avec le pilote d'imprimante. Configuration d'impression élémentaire

Contrôle 2 Assurez-vous que la qualité d'impression appropriée est sélectionnée à l'aide du pilote d'imprimante (voir le tableau ci-dessus).

Sélectionnez une qualité d'impression adaptée au papier choisi et à ce que vous imprimez. Si vous remarquez des bavures ou des couleurs irrégulières, affinez le paramètre de qualité de l'impression et recommencez l'impression.

Contrôle 3 Si le problème persiste, recherchez d'autres raisons.

Consultez également les rubriques suivantes :

- Le papier est vierge/L'impression est floue/Les couleurs ne sont pas fidèles/Des traces blanches apparaissent
- Les couleurs ne sont pas imprimées correctement
- Les lignes ne sont pas alignées
- Le papier est taché / La surface imprimée est rayée
- Ligne verticale près de l'image
- Impossible de terminer l'impression
- Lignes incomplètes ou manquantes (Windows)
- Images incomplètes ou manquantes (Windows)

- Taches d'encre / Papier gondolé
- Le verso du papier est taché
- Couleurs inégales ou striées

Q

Le papier est vierge/L'impression est floue/Les couleurs ne sont pas fidèles/Des traces blanches apparaissent

L'impression est floue

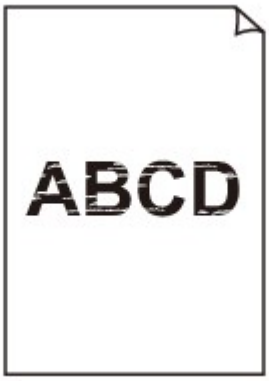

Les couleurs ne sont pas fidèles

Des traces blanches apparaissent

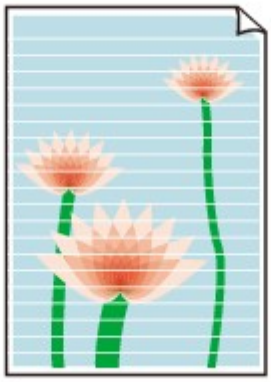

A

Contrôle 1 Vérifiez les paramètres de qualité d'impression et de papier.

- Les résultats de l'impression ne sont pas satisfaisants

Contrôle 2 Vérifiez le niveau d'encre restant.

Lorsqu'une cartouche d'encre est vide, rechargez la cartouche d'encre.

Si le niveau d'encre restant est en dessous de la limite minimale (A), rechargez la cartouche d'encre avec la couleur d'encre correspondante.

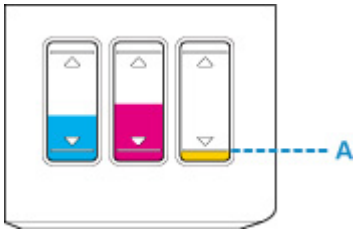

Contrôle 3 Les buses de tête d'impression sont-elles obstruées ?

Imprimez le motif de vérification des buses afin de déterminer si l'encre s'écoule correctement des buses de la tête d'impression.

Pour plus de détails sur l'impression du motif de vérification des buses, le nettoyage de la tête d'impression et le nettoyage en profondeur de la tête d'impression, reportez-vous à la section Si l'impression est pâle ou irrégulière.

- Si le motif de vérification des buses ne s'imprime pas correctement :

  Après le nettoyage de la tête d'impression, imprimez un motif de vérification des buses et examinez le motif.

  - Nettoyage

- Si le problème persiste après deux nettoyages de la tête d'impression :

  Procédez à un nettoyage en profondeur de la tête d'impression.

  - Nettoyage en profondeur

- Si le problème persiste après un nettoyage en profondeur de la tête d'impression :

Effectuez une purge de l'encre.

La purge de l'encre consomme une grande quantité d'encre.

Une purge fréquente de l'encre peut consommer celle-ci rapidement. Il est donc conseillé de ne l'effectuer qu'en cas de nécessité.

Important

- Si la purge de l'encre est exécutée lorsque le niveau d'encre restant est insuffisant, un problème peut se produire.

  Avant d'effectuer une purge de l'encre, vérifiez le niveau d'encre restant.

  Comment effectuer une purge de l'encre

Contrôle 4 Lorsque vous utilisez du papier dont une seule face est imprimable, assurez-vous qu'il est chargé face à imprimer vers le haut.

En cas d'impression sur l'autre face, le résultat peut apparaître flou ou de mauvaise qualité.

Chargez le papier avec la face à imprimer vers le haut.

Reportez-vous au mode d'emploi fourni avec le papier pour de plus amples informations concernant la face imprimable.

- **Pour la copie, consultez également les rubriques suivantes :**

Contrôle 5 La vitre d'exposition ou la vitre du CAD est-elle sale ?

Nettoyez la vitre d'exposition ou la vitre du CAD.

Nettoyage de la vitre d'exposition et du couvercle du scanner

Nettoyage du CAD (chargeur automatique de documents)

Remarque

- Si la vitre du CAD est sale, des traînées noires apparaissent sur le papier de la façon suivante.

Contrôle 6 Vérifiez que l'original est correctement chargé sur la vitre d'exposition ou dans le CAD.

Chargement des originaux

Contrôle 7 Le document original est-il chargé avec les faces appropriées orientées vers le haut et vers le bas ?

Lors du chargement d'un original sur la vitre d'exposition, la face à copier doit être placée vers le bas. Lors du chargement d'un original dans le CAD, elle doit être placée vers le haut.

Contrôle 8 Copiez-vous une impression réalisée sur cette imprimante ?

Si vous utilisez une impression réalisée avec cette imprimante en tant qu'original, la qualité d'impression peut être affectée en fonction de l'état de l'original.

Si possible, relancez l'impression à partir de votre ordinateur.

Q

Les couleurs ne sont pas imprimées correctement

A

Contrôle 1 Vérifiez le niveau d'encre restant.

Lorsqu'une cartouche d'encre est vide, rechargez la cartouche d'encre.

Si le niveau d'encre restant est en dessous de la limite minimale (A), rechargez la cartouche d'encre avec la couleur d'encre correspondante.

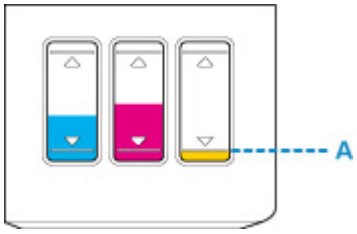

Remarque

- Il se peut que les couleurs imprimées ne correspondent pas aux couleurs affichées à l'écran en raison de différences de méthodes utilisées pour produire les couleurs. Les paramètres de contrôle des couleurs et les différences environnementales peuvent également affecter l'affichage des couleurs à l'écran. Par conséquent, les résultats de couleurs d'impression peuvent être différents de ceux affichés à l'écran.

Contrôle 2 Les buses de tête d'impression sont-elles obstruées ?

Imprimez le motif de vérification des buses afin de déterminer si l'encre s'écoule correctement des buses de la tête d'impression.

Pour plus de détails sur l'impression du motif de vérification des buses, le nettoyage de la tête d'impression et le nettoyage en profondeur de la tête d'impression, reportez-vous à la section Si l'impression est pâle ou irrégulière.

- Si le motif de vérification des buses ne s'imprime pas correctement :

  Après le nettoyage de la tête d'impression, imprimez un motif de vérification des buses et examinez le motif.

  ■ Nettoyage

- Si le problème persiste après deux nettoyages de la tête d'impression :

  Procédez à un nettoyage en profondeur de la tête d'impression.

  ■ Nettoyage en profondeur

- Si le problème persiste après un nettoyage en profondeur de la tête d'impression :

  Effectuez une purge de l'encre.

  La purge de l'encre consomme une grande quantité d'encre.

Une purge fréquente de l'encre peut consommer celle-ci rapidement. Il est donc conseillé de ne l'effectuer qu'en cas de nécessité.

Important

- Si la purge de l'encre est exécutée lorsque le niveau d'encre restant est insuffisant, un problème peut se produire.

  Avant d'effectuer une purge de l'encre, vérifiez le niveau d'encre restant.

  Comment effectuer une purge de l'encre

Si le problème persiste encore, cela signifie que la tête d'impression est peut-être endommagée. Contactez le centre de service Canon le plus proche pour demander une réparation.

Important

- N'inclinez pas l'imprimante lorsque vous la déplacez, vous risqueriez de faire couler l'encre.
- Lorsque vous devez transporter l'imprimante pour réparation, voir Réparation de l'imprimante.

Q

Les lignes ne sont pas alignées

A

Contrôle 1 Vérifiez les paramètres de qualité d'impression et de papier.

- Les résultats de l'impression ne sont pas satisfaisants

Contrôle 2 Effectuez l'alignement de la tête d'impression.

Si des lignes imprimées sont mal alignées ou si les résultats de l'impression ne vous donnent pas satisfaction, vous devez régler la position de la tête d'impression.

- Alignement de la Tête d'impression

Remarque

- Si le problème persiste après l'alignement de la tête d'impression, alignez celle-ci manuellement à partir de votre ordinateur.
  - Pour Windows :
    - Réglage de la position de la Tête d'impression
  - Pour macOS :
    - Réglage de la position de la Tête d'impression

Contrôle 3 Augmentez la qualité de l'impression et recommencez l'impression.

Le fait d'augmenter la qualité d'impression peut améliorer le résultat d'impression.

Le papier est taché / La surface imprimée est rayée

Le papier est taché

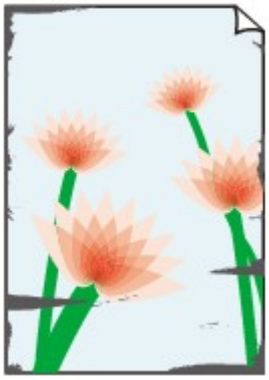

Contours tachés

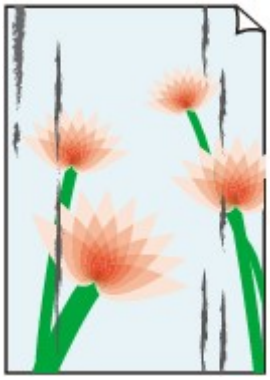

Surface tachée

La surface imprimée est rayée

Contrôle 1 Vérifiez les paramètres de qualité d'impression et de papier.

- Les résultats de l'impression ne sont pas satisfaisants

Contrôle 2 Vérifiez le type de papier.

Vérifiez que vous utilisez le papier adapté à l'impression.

- Types de support pris en charge

Contrôle 3 Aplanissez le papier avant de le charger.

Il est recommandé de replacer le papier non utilisé dans son emballage et de le stocker sur une surface plane.

- **Papier ordinaire**

  Retournez le papier et chargez-le de manière à imprimer sur l'autre face.

  Si vous laissez le papier chargé dans le réceptacle arrière pendant une période prolongée, le papier risque de gondoler. Dans ce cas, placez le papier avec l'autre face vers le haut. Cela peut résoudre le problème.

- **Autre papier tel qu'une enveloppe**

  Si la feuille de papier est gondolée aux quatre coins sur une hauteur supérieure à 3 mm / 0,1 pouce (A), le papier peut être taché ou l'alimentation risque de ne pas s'effectuer correctement. Suivez les instructions ci-dessous pour corriger le gondolage du papier.

1. Roulez le papier dans le sens opposé au gondolage, comme illustré ci-dessous.

2. Assurez-vous que le papier est désormais bien plat.

   Lorsque le papier est gondolé, il est conseillé d'imprimer une seule feuille à la fois.

Remarque

- Selon le type de papier, il est possible que le papier soit taché ou ne soit pas entraîné correctement, et ce, même s'il n'est pas gondolé vers l'intérieur. Suivez les instructions ci-dessous afin de rouler le papier vers l'extérieur sur 3 mm / 0,1 pouce (B) d'épaisseur avant l'impression. Cela peut améliorer la qualité de l'impression.

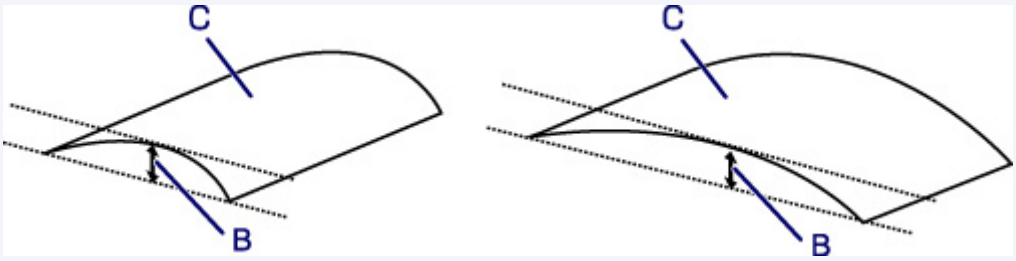

  (C) Face à imprimer

  Il est recommandé d'insérer une seule feuille à la fois si le papier est gondolé vers l'extérieur.

Contrôle 4 Réglez l'imprimante pour empêcher l'abrasion du papier.

Cette opération permet d'augmenter l'espace entre la tête d'impression et le papier. Si la surface d'impression est usée alors que le type de support défini correspond au papier, réglez l'imprimante de manière à éviter l'abrasion du papier à l'aide du panneau de contrôle ou de l'ordinateur.

Cela peut diminuer la vitesse de l'impression.

* Vous avez fini d'imprimer, annulez cette configuration. Dans le cas contraire, elle s'appliquera aux prochaines tâches d'impression.

- À partir du panneau de contrôle

  Appuyez sur le bouton **Configuration (Setup)** et sélectionnez **Param. périphérique** > **Param. d'impression** dans cet ordre, puis définissez **Empêcher abrasion** sur **Activé**.

  Modification des paramètres à partir du Panneau de contrôle

- À partir de l'ordinateur (Windows)

  Ouvrez la fenêtre de configuration du pilote d'imprimante, sélectionnez **Paramètres personnalisés** dans la feuille **Entretien**, activez la case **Empêcher l'abrasion du papier** et cliquez sur **OK**.

Pour ouvrir la fenêtre de configuration du pilote d'imprimante, reportez-vous à la section Ouverture de l'écran de configuration du pilote d'imprimante.

Contrôle 5 Si l'intensité définie est élevée, réduisez la valeur du paramètre Intensité, puis relancez l'impression.

Si vous utilisez du papier ordinaire pour imprimer des images avec une intensité élevée, le papier peut absorber une trop grande quantité d'encre. Il risque alors d'onduler, provoquant une abrasion du papier.

- Impression depuis votre ordinateur (Windows)

  Vérifiez le paramètre d'intensité sur le pilote d'imprimante.

  - Réglage de l'intensité

- Copie

  - Configuration des paramètres pour la copie

Contrôle 6 N'imprimez pas hors de la zone imprimable recommandée.

Si vous imprimez hors de la zone imprimable recommandée de votre papier, des taches d'encre peuvent apparaître sur le bord inférieur de celui-ci.

Redimensionnez le document avec un logiciel d'application.

- Zone d'impression

Contrôle 7 La vitre d'exposition ou la vitre du CAD est-elle sale ?

Nettoyez la vitre d'exposition ou la vitre du CAD.

- Nettoyage de la vitre d'exposition et du couvercle du scanner
- Nettoyage du CAD (chargeur automatique de documents)

Remarque

- Si la vitre du CAD est sale, des traînées noires apparaissent sur le papier de la façon suivante.

Contrôle 8 Le rouleau d'entraînement du papier est-il sale ?

Nettoyez le rouleau d'entraînement du papier.

- Nettoyage des rouleaux d'entraînement du papier

Contrôle 9 L'intérieur de l'imprimante est-il sale ?

L'impression recto verso peut laisser de l'encre à l'intérieur de l'imprimante, ce qui risque de tacher le papier.

Procédez au nettoyage de la platine inférieure pour nettoyer l'intérieur de l'imprimante.

- Nettoyage de l'intérieur de l'imprimante (nettoyage de la platine inférieure)

Remarque

- Pour éviter que l'intérieur de l'imprimante ne se salisse, assurez-vous de définir le format de papier approprié.

Contrôle 10 Définissez un temps de séchage d'encre supérieur.

Cela laisse suffisamment de temps pour le séchage de la surface d'impression, ce qui permet d'éviter que le papier soit taché ou rayé.

- Pour Windows :
  1. Assurez-vous que l'imprimante est sous tension.
  2. Ouvrez la fenêtre de configuration du pilote d'imprimante.

     Ouverture de l'écran de configuration du pilote d'imprimante
  3. Cliquez sur l'onglet **Entretien** et sur **Paramètres personnalisés**.
  4. Faites glisser le curseur **Temps d'attente pour le séchage d'encre** afin de définir le temps d'attente et cliquez sur **OK**.
  5. Vérifiez le message et cliquez sur **OK**.
- Pour macOS :

  Définissez le délai d'attente à l'aide de l'interface utilisateur distante.

  Modification du mode de fonctionnement de l'Imprimante

Ligne verticale près de l'image

Contrôle Le format de papier est-il correct ?

Une ligne verticale peut s'imprimer dans la marge si la taille du papier chargé est supérieure à celle que vous avez spécifiée.

Définissez le format de papier en fonction du papier chargé.

Les résultats de l'impression ne sont pas satisfaisants

Remarque

- Le sens du motif de ligne verticale peut varier suivant les données de l'image ou le paramètre d'impression.
- Cette imprimante effectue un nettoyage automatique lorsque cela s'avère nécessaire pour conserver des impressions propres. Une petite quantité d'encre est éjectée lors du nettoyage.

  Bien que l'encre soit généralement éjectée sur l'absorbeur d'encre sur les bords extérieurs du papier, il est possible qu'elle soit projetée sur le papier si la largeur du papier chargé est supérieure à celle définie.

Problèmes liés à la numérisation (macOS)

- Problèmes liés à la numérisation

Problèmes liés à la numérisation

- Le scanner ne fonctionne pas
- Le pilote du scanner ne démarre pas

Le scanner ne fonctionne pas

Contrôle 1 Assurez-vous que votre scanner ou imprimante est sous tension.

Contrôle 2 Dans le cas d'une connexion réseau, vérifiez l'état de la connexion et reconnectez si nécessaire.

Contrôle 3 Avec la connexion USB, connectez le câble USB à un autre port USB de l'ordinateur.

Contrôle 4 Si le câble USB est raccordé à un concentrateur USB, débranchez-le du concentrateur USB et connectez-le à un port USB de l'ordinateur.

Contrôle 5 Redémarrez l'ordinateur.

Le pilote du scanner ne démarre pas

Contrôle 1 Assurez-vous que le logiciel d'application prend en charge AirPrint.

Contrôle 2 Sélectionnez votre scanner ou imprimante dans le menu de l'application.

Remarque

- Cette opération peut être légèrement différente selon l'application utilisée.

Contrôle 3 Numérisez et enregistrez des images avec IJ Scan Utility Lite, puis ouvrez les fichiers dans votre application.

Problèmes liés aux fax

- Problèmes d'envoi de fax
- Problèmes de réception de fax
- Problèmes de téléphone

Problèmes d'envoi de fax

- Impossible d'envoyer un fax
- Des erreurs se produisent souvent lors de l'envoi d'un fax

Impossible d'envoyer un fax

Contrôle 1 La machine est-elle sous tension ?

- Vous ne pouvez pas envoyer de fax si la machine est hors tension. Appuyez sur le bouton **MARCHE (ON)** pour la mettre sous tension.
- Si vous avez débranché le cordon d'alimentation sans mettre la machine hors tension (voyant **MARCHE (ON)** allumé), la machine est remise sous tension automatiquement lorsque vous rebranchez le cordon.
- Si vous avez débranché le cordon d'alimentation après avoir appuyé sur le bouton **MARCHE (ON)** pour couper l'alimentation (voyant **MARCHE (ON)** éteint), rebranchez le cordon, puis appuyez sur le bouton **MARCHE (ON)** pour mettre la machine sous tension.
- Si la machine a été mise hors tension en raison d'une coupure de courant, etc., elle est remise sous tension automatiquement lorsque le courant est rétabli.

Important

- Vérifiez que le voyant **MARCHE (ON)** est éteint avant de débrancher le cordon d'alimentation.

  En cas de coupure de courant ou si vous débranchez le cordon d'alimentation, tous les fax stockés dans la mémoire de l'imprimante sont supprimés.

  Pour plus d'informations sur le débranchement du cordon d'alimentation, reportez-vous à la section Débranchement de l'imprimante.

Remarque

- Si les fax stockés dans la mémoire de l'imprimante sont supprimés à la suite d'une coupure de courant ou du débranchement du cordon d'alimentation, la liste des fax supprimés de la mémoire de l'imprimante (RAPPORT D'EFFACEMENT DE LA MEMOIRE) sera imprimée après la remise sous tension de l'imprimante.

  Récapitulatif des rapports et listes

Contrôle 2 Le document est-il envoyé à partir de la mémoire ou le fax est-il reçu en mémoire ?

Lorsque le message de transmission/réception s'affiche sur l'écran d'attente de fax, cela indique qu'un fax est en cours d'envoi ou de réception dans la mémoire de l'imprimante. Attendez la fin du processus d'émission/de réception.

Contrôle 3 Le type de ligne téléphonique est-il défini correctement ?

Vérifiez le paramètre de type de ligne téléphonique et modifiez-le si nécessaire.

Définition du type de ligne téléphonique

Contrôle 4 **Paramètre ligne** est-il défini sur **Désactiver** ?

Pour envoyer un fax manuellement, composez le numéro après avoir sélectionné l'option **Activer** pour **Paramètre ligne** dans **Contrôle sécurité** sous **Param. télécopie** ou composez le numéro à l'aide du téléphone connecté à l'imprimante.

- Paramètres fax

Contrôle 5 Le **Détect. tonal. compo.** est-il défini sur **Activé**?

Attendez quelques instants et renvoyez le fax.

Si vous ne parvenez toujours pas à envoyer le fax, sélectionnez **Désactivé** pour **Détect. tonal. compo.** dans **Param. télécopie av.** sous **Param. télécopie**.

- Paramètres fax

Contrôle 6 Le numéro de fax est-il enregistré correctement dans le répertoire de l'imprimante ?

Vérifiez le numéro de fax/téléphone du destinataire, corrigez le numéro de fax/téléphone enregistré dans le répertoire de l'imprimante, puis renvoyez le document.

- Modification des informations enregistrées

Remarque

- Vous pouvez vérifier les informations enregistrées dans le répertoire de l'imprimante en imprimant la LISTE DES N° DU DESTINATAIRE.
  - Récapitulatif des rapports et listes

Contrôle 7 Une erreur se produit-elle lors de la transmission ?

- Assurez-vous qu'un message s'affiche sur l'écran d'attente de fax. Lorsqu'un message s'affiche sur l'écran d'attente de fax, vérifiez-en la cause.
  - Un message relatif au télécopieur s'affiche sur l'écran d'attente de fax
- Imprimez le RAPPORT ACTIVITE et recherchez une erreur.
  - Récapitulatif des rapports et listes

- Des erreurs se produisent souvent lors de l'envoi d'un fax

Contrôle 8 Le document est-il chargé correctement ?

Enlevez le document, puis rechargez-le sur la vitre d'exposition ou dans le CAD (chargeur automatique de documents).

- Chargement des originaux

Contrôle 9 Une erreur liée à l'imprimante se produit-elle ?

Assurez-vous qu'un message d'erreur s'affiche sur l'écran LCD. Lorsqu'un message d'erreur s'affiche sur l'écran LCD, vérifiez-en la cause.

Lorsqu'un message d'erreur et un code de support s'affichent, consultez la section Liste des codes support d'erreur.

Lorsque seulement un message d'erreur s'affiche, consultez la section Un message (code de support) s'affiche.

Si vous êtes pressé, appuyez sur le bouton **Arrêt (Stop)** pour effacer le message, puis envoyez le fax.

Contrôle 10 La ligne téléphonique est-elle connectée correctement ?

Rebranchez le câble de la ligne téléphonique sur le connecteur de ligne téléphonique.

- Connexion de la ligne téléphonique

Si la ligne téléphonique est connectée correctement, cela signifie qu'il y a un problème avec la ligne téléphonique. Contactez votre opérateur téléphonique et le fabricant de votre adaptateur de terminal ou de votre adaptateur de téléphone.

Des erreurs se produisent souvent lors de l'envoi d'un fax

Contrôle Vérifiez l'état de la ligne téléphonique ou la connexion.

Si des erreurs se produisent fréquemment lorsque vous utilisez un téléphone Internet, il est possible de les réduire en sélectionnant **Réduire** pour **Err réduction (VoIP)** sur **Param. télécopie av.** sous **Param. télécopie**.

Pour plus d'informations, reportez-vous à la section **Err réduction (VoIP)**.

Paramètres télécopie

Remarque

- Si la sélection de **Réduire** ne réduit pas les erreurs, sélectionnez **Ne pas réduire**.

De plus, lorsque vous utilisez un téléphone Internet, il est possible que les erreurs se produisent plus souvent si **4800 bps** ou **9600 bps** est sélectionné pour **Vitesse début TR**. Sélectionnez **14400 bps** ou **33600 bps**.

Si la ligne téléphonique ou la connexion est de mauvaise qualité lorsque vous utilisez un téléphone général, vous pouvez remédier à cette erreur en diminuant la vitesse de début d'émission.

Réduisez la vitesse de début de transmission en utilisant l'option **Vitesse début TR** de **Communicat. avcée** dans **Param. télécopie av.** sous **Param. télécopie**.

Paramètres télécopie

Problèmes de réception de fax

- Réception de fax impossible, impression de fax impossible
- La qualité des fax reçus est médiocre

Réception de fax impossible, impression de fax impossible

Contrôle 1 La machine est-elle sous tension ?

- Vous ne pouvez pas recevoir de fax si la machine est hors tension. Appuyez sur le bouton **MARCHE (ON)** pour la mettre sous tension.
- Si vous avez débranché le cordon d'alimentation sans mettre la machine hors tension (voyant **MARCHE (ON)** allumé), la machine est remise sous tension automatiquement lorsque vous rebranchez le cordon.
- Si vous avez débranché le cordon d'alimentation après avoir appuyé sur le bouton **MARCHE (ON)** pour couper l'alimentation (voyant **MARCHE (ON)** éteint), rebranchez le cordon, puis appuyez sur le bouton **MARCHE (ON)** pour mettre la machine sous tension.
- Si la machine a été mise hors tension en raison d'une coupure de courant, etc., elle est remise sous tension automatiquement lorsque le courant est rétabli.

Important

- Vérifiez que le voyant **MARCHE (ON)** est éteint avant de débrancher le cordon d'alimentation.

  En cas de coupure de courant ou si vous débranchez le cordon d'alimentation, tous les fax stockés dans la mémoire de l'imprimante sont supprimés.

  Pour plus d'informations sur le débranchement du cordon d'alimentation, reportez-vous à la section Débranchement de l'imprimante.

Remarque

- Si les fax stockés dans la mémoire de l'imprimante sont supprimés à la suite d'une coupure de courant ou du débranchement du cordon d'alimentation, la liste des fax supprimés de la mémoire de l'imprimante (RAPPORT D'EFFACEMENT DE LA MEMOIRE) sera imprimée après la remise sous tension de l'imprimante.

  Récapitulatif des rapports et listes

Contrôle 2 Une erreur se produit-elle lors de la réception ?

- Assurez-vous qu'un message s'affiche sur l'écran d'attente de fax. Lorsqu'un message s'affiche sur l'écran d'attente de fax, vérifiez-en la cause.

  Un message relatif au télécopieur s'affiche sur l'écran d'attente de fax

- Imprimez le RAPPORT ACTIVITE et recherchez une erreur.

  Récapitulatif des rapports et listes

Des erreurs se produisent souvent lors de la réception d'un fax

Contrôle 3 Le câble de la ligne téléphonique est-il relié au connecteur de périphérique externe ?

Reconnectez-le au connecteur de ligne téléphonique.

- Connexion de la ligne téléphonique

Contrôle 4 Un format de papier différent de celui indiqué par **Format page** dans **Param. pap. téléc.** est-il chargé ?

Si un format de papier différent de celui indiqué par **Format page** est chargé pour l'impression des fax, les fax reçus ne seront pas imprimés et seront stockés dans la mémoire de l'imprimante (Réception sur mémoire). Chargez le même format de papier que celui indiqué par **Format page**, puis appuyez sur le bouton **OK** de l'imprimante.

Contrôle 5 Le papier est-il chargé ?

Si aucun papier n'est chargé, les fax reçus seront stockés dans la mémoire de l'imprimante sans être imprimés (Réception sur mémoire). Chargez le papier et appuyez sur le bouton **OK**.

Contrôle 6 L'imprimante est-elle configurée dans le mode de réception approprié ?

Vérifiez le paramètre de mode de réception et modifiez-le en un mode adapté à votre connexion si nécessaire.

- Définition du mode de réception

Contrôle 7 Le **Refus récept. téléc.** est-il défini sur **Activé**?

Sélectionnez **Désactivé** pour **Refus récept. téléc.** dans **Contrôle sécurité** sous **Param. télécopie**.

Pour plus d'informations, reportez-vous à la section Refus de la réception de fax.

Contrôle 8 Y a-t-il des paramètres **Refuser** configurés dans **Refus des appelants**?

Si vous sélectionnez **Refuser** pour n'importe quelle option de **Refus des appelants** dans **Contrôle sécurité** sous **Param. télécopie**, l'imprimante refuse les appels pour l'option sélectionnée dans **Refuser**.

Pour plus d'informations sur la configuration, reportez-vous à la section Utilisation du service d'ID d'appelant pour refuser des appels.

Contrôle 9 La mémoire de l'imprimante est-elle saturée ?

Si des fax reçus non imprimés sont stockés dans la mémoire de l'imprimante, imprimez-les ou supprimez-les de la mémoire de l'imprimante.

Ensuite, demandez à l'expéditeur de renvoyer le fax.

- Document stocké dans la mémoire de l'imprimante

La qualité des fax reçus est médiocre

Contrôle 1 Vérifiez les paramètres de numérisation du télécopieur de l'expéditeur.

Demandez à l'expéditeur de régler les paramètres de numérisation de son télécopieur.

Contrôle 2 Le **REC MCE** est-il défini sur **Désactivé**?

Sélectionnez **Activé** pour l'option **REC MCE** de **Communicat. avcée**, accessible depuis les **Param. télécopie av.** sous **Param. télécopie**.

Si le **REC MCE** est activé, le télécopieur de l'expéditeur renvoie le fax après avoir automatiquement corrigé les erreurs.

Paramètres fax

Contrôle 3 Le document original de l'expéditeur ou la zone de numérisation du télécopieur de l'expéditeur sont-ils sales ?

La qualité d'image du fax dépend principalement du télécopieur de l'expéditeur. Demandez à l'expéditeur de vérifier si la zone de numérisation de son télécopieur est sale.

Contrôle 4 L'émission/la réception MCE est-elle activée bien que la qualité de la ligne/connexion soit médiocre, ou le télécopieur de l'expéditeur est-il compatible avec le MCE ?

- Sélectionnez **Activé** pour l'option **REC MCE** de **Communicat. avcée**, accessible depuis les **Param. télécopie av.** sous **Param. télécopie**.

  Paramètres fax

- Demandez à l'expéditeur de vérifier si son télécopieur est configuré pour permettre l'émission MCE.

  Si le périphérique de télécopie de l'expéditeur ou du destinataire n'est pas compatible avec la fonction MCE, le fax est envoyé/reçu sans correction automatique des erreurs.

- Réduisez la vitesse de début de réception en utilisant l'option **Vitesse début REC** de **Communicat. avcée**, accessible depuis les **Param. télécopie av.** sous **Param. télécopie**.

  Paramètres fax

Contrôle 5 Avez-vous vérifié les paramètres de qualité d'impression et de papier ?

Les résultats de l'impression ne sont pas satisfaisants

Problèmes de téléphone

- Numérotation impossible
- Le téléphone se déconnecte au cours d'un appel

Numérotation impossible

Contrôle 1 Le câble de la ligne téléphonique est-il connecté correctement ?

Vérifiez que le câble de la ligne téléphonique est connecté correctement.

- Connexion de la ligne téléphonique

Contrôle 2 Le type de ligne téléphonique de l'imprimante ou du périphérique externe est-il configuré correctement ?

Vérifiez le paramètre de type de ligne téléphonique et modifiez-le si nécessaire.

- Définition du type de ligne téléphonique

Le téléphone se déconnecte au cours d'un appel

Contrôle Le câble de la ligne téléphonique ou le téléphone (ou un périphérique externe, par exemple, un téléphone externe, un répondeur ou un modem) est-il connecté correctement ?

Vérifiez que le câble de la ligne téléphonique et le téléphone (ou un périphérique externe, par exemple, un téléphone externe, une machine répondeur ou un modem) sont connectés correctement.

- Connexion de la ligne téléphonique

Problèmes mécaniques

- Impossible de mettre l'imprimante sous tension
- Mise hors tension automatique
- Problèmes de connexion USB
- Impossible de communiquer avec l'imprimante via USB

Impossible de mettre l'imprimante sous tension

Contrôle 1 Appuyez sur le bouton **MARCHE (ON)**.

Contrôle 2 Vérifiez que le cordon d'alimentation est bien branché à l'imprimante et remettez-la sous tension.

Contrôle 3 Débranchez l'imprimante, attendez au moins 2 minutes, rebranchez le câble d'alimentation et remettez la machine sous tension.

Si le problème persiste, contactez le centre de service Canon le plus proche pour demander une réparation.

Important

- N'inclinez pas l'imprimante lorsque vous la déplacez, vous risqueriez de faire couler l'encre.
- Lorsque vous devez transporter l'imprimante pour réparation, voir Réparation de l'imprimante.

Mise hors tension automatique

Contrôle Si l'imprimante est configurée pour se mettre automatiquement hors tension après un certain temps, désactivez ce paramètre.

Si vous avez configuré l'imprimante pour qu'elle se mette automatiquement hors tension après un certain temps, l'alimentation est coupée une fois le délai défini écoulé.

- Pour désactiver le paramètre à partir du panneau de contrôle :
  1. Assurez-vous que l'imprimante est sous tension.
  2. Appuyez sur le bouton **Configuration (Setup)**, utilisez le bouton ◄ ► pour sélectionner **ECO (activé/désac.)** et appuyez sur le bouton **OK**.

     Écran LCD et panneau de contrôle
  3. Utilisez le bouton ◄ ► pour sélectionner **Éteindre auto.**, puis appuyez sur le bouton **OK**.
  4. Utilisez le bouton ◄ ► pour sélectionner **Désactivé**, puis appuyez sur le bouton **OK**.

     Le paramètre pour couper automatiquement l'alimentation est désactivé.
- Pour désactiver le paramètre à partir de l'ordinateur :

  Pour Windows, utilisez Canon IJ Printer Assistant Tool ou ScanGear (pilote du scanner) pour désactiver le paramètre.

  Suivez la procédure ci-dessous pour désactiver le paramètre avec Canon IJ Printer Assistant Tool.
  1. Ouvrez Canon IJ Printer Assistant Tool.

     Description de l'onglet Entretien
  2. Sélectionnez l'imprimante que vous utilisez à partir du menu déroulant et sélectionnez **OK**.

     L'écran du menu apparaît.
  3. Sélectionnez **Alim. auto**.
  4. Sélectionnez **Désactiver** pour **Alim. auto désactivée**.

     Le paramètre pour couper automatiquement l'alimentation est désactivé.

Remarque

- Procédez comme indiqué ci-dessous pour désactiver le paramètre à partir de ScanGear (pilote du scanner).

  Onglet Scanner

Problèmes de connexion USB

Q L'impression ou la numérisation est lente/La connexion USB Hi-Speed ne fonctionne pas/Le message « Cet appareil peut fonctionner plus rapidement » s'affiche (Windows)

A

Si votre environnement système ne prend pas en charge la connexion Hi-Speed USB, l'imprimante fonctionne à une vitesse inférieure, sous USB 1.1. L'imprimante fonctionne alors correctement, mais la vitesse d'impression ou de numérisation risque d'être ralentie du fait de la vitesse de communication.

Contrôle Vérifiez les points suivants pour être sûr que votre environnement système prend en charge une connexion USB Hi-Speed.

- Le port USB de votre ordinateur prend-il en charge la connexion USB Hi-Speed ?
- Le câble USB ou le concentrateur USB prend-il en charge la connexion USB Hi-Speed ?

  Assurez-vous d'utiliser un câble USB Hi-Speed agréé. Il est vivement recommandé d'utiliser un câble USB d'une longueur maximale de 3 mètres / 10 pieds.
- Le pilote USB Hi-Speed fonctionne-t-il correctement sur votre ordinateur ?

  Vérifiez que le pilote USB Hi-Speed le plus récent fonctionne correctement et procurez-vous et installez la dernière version du pilote USB Hi-Speed pour votre ordinateur, si nécessaire.

Important

- Pour plus d'informations, contactez le fabricant de votre ordinateur, de votre câble USB ou de votre concentrateur USB.

Impossible de communiquer avec l'imprimante via USB

Contrôle 1 Assurez-vous que l'imprimante est sous tension.

Contrôle 2 Connectez le câble USB correctement.

Comme le montre l'illustration ci-dessous, le port USB se situe à l'arrière de l'imprimante.

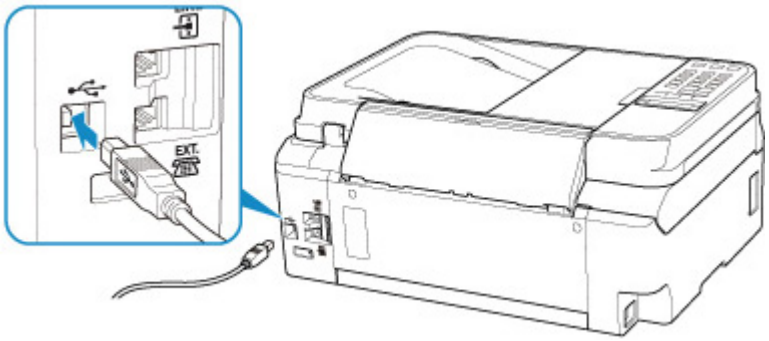

Important

- Connectez le terminal « Type-B » à l'imprimante, coté cranté vers la GAUCHE. Pour plus d'informations, consultez le manuel fourni avec le câble USB.

Contrôle 3 Assurez-vous que **Activer le support bidirectionnel** est sélectionné dans la feuille **Ports** de la boîte de dialogue des propriétés du pilote d'imprimante. (Windows)

Dans le cas contraire, sélectionnez-le pour activer la prise en charge bidirectionnelle.

■ Ouverture de l'écran de configuration du pilote d'imprimante

Problèmes liés à l'installation et au téléchargement

- Impossible d'installer les pilotes MP Drivers (Windows)
- Mise à jour des MP Drivers dans un environnement réseau (Windows)

Impossible d'installer les pilotes MP Drivers (Windows)

- **Si l'installation ne démarre pas lorsque vous insérez le CD-ROM d'installation :**

  Suivez les instructions ci-dessous pour lancer l'installation.

  1. Effectuez les paramétrages suivants.
     - Sous Windows 10, cliquez sur le bouton **Démarrer** > **Explorateur de fichiers**, puis cliquez sur **Ce PC** dans la liste de gauche.
     - Sous Windows 8.1, sélectionnez l'icône **Explorateur** dans la **Barre des tâches** sur le **Bureau**, puis sélectionnez **Ce PC** dans la liste de gauche.
     - Sous Windows 7, cliquez sur **Démarrer**, puis sur **Ordinateur**.
  2. Double-cliquez sur l'icône du CD-ROM dans la fenêtre qui s'affiche.

     Si le contenu du CD-ROM s'affiche, double-cliquez sur **MSETUP4.EXE**.

     Si vous ne parvenez pas à installer les pilotes MP Drivers avec le CD-ROM d'installation, installez-les à partir du site Web Canon.

Remarque

- Si l'icône du CD-ROM n'apparaît pas, procédez comme suit :
  - Retirez le CD-ROM du lecteur, puis réintroduisez-le.
  - Redémarrez l'ordinateur.

  Si le problème persiste, insérez un autre disque. Si l'icône apparaît, cela signifie qu'il y a un problème avec le CD-ROM d'installation. Contactez le centre de service Canon le plus proche pour demander une réparation.

- **Si vous ne pouvez pas aller au-delà de l'écran Connexion de l'imprimante :**

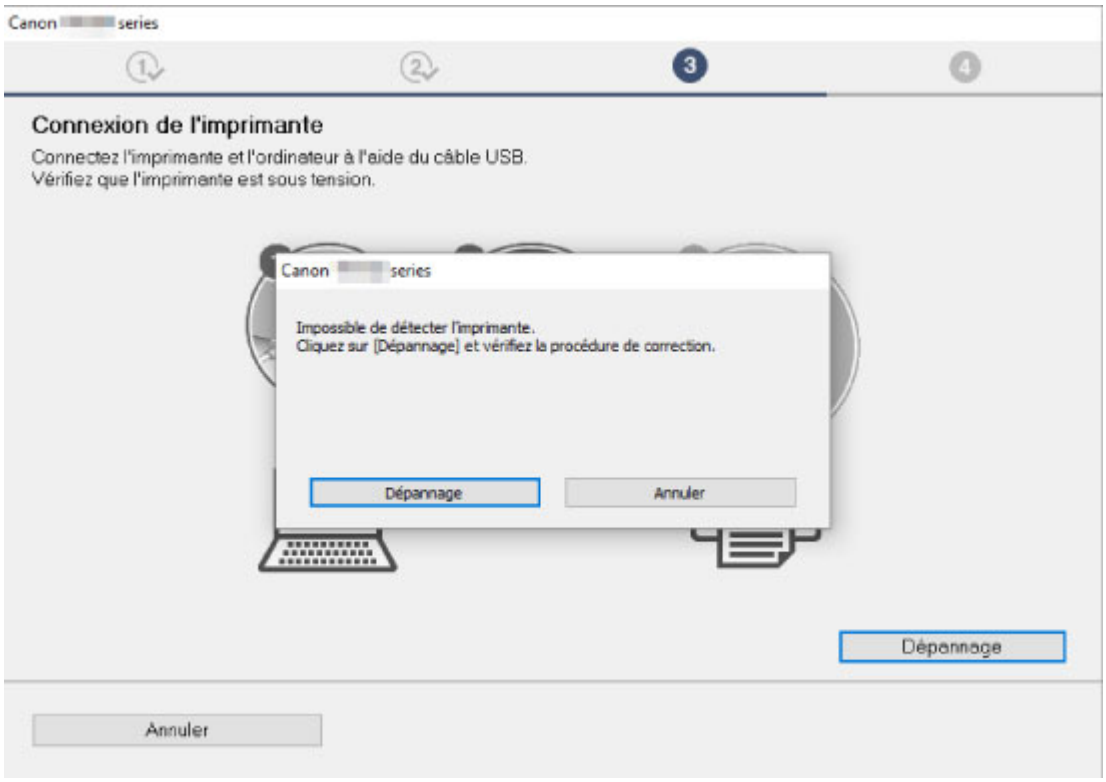

Impossible de continuer au-delà de l'écran Connexion de l'imprimante

- **Autres situations :**

Réinstallez les MP Drivers.

Si les MP Drivers n'ont pas été installés correctement, désinstallez-les MP Drivers, redémarrez l'ordinateur, puis réinstallez les MP Drivers.

Suppression des MP Drivers inutiles

Réinstallez les pilotes MP Drivers à l'aide du CD-ROM d'installation ou depuis le site Web Canon.

Remarque

- Si le programme d'installation a été interrompu en raison d'une erreur Windows, le fonctionnement de Windows risque d'être instable et vous ne pourrez peut-être pas installer les pilotes. Redémarrez l'ordinateur, puis réinstallez les pilotes.

Mise à jour des MP Drivers dans un environnement réseau (Windows)

Téléchargez les derniers MP Drivers.

Téléchargez les derniers MP Drivers pour votre modèle à partir de la page de téléchargement du site Web Canon.

Désinstallez les MP Drivers existants et suivez les instructions pour installer les derniers MP Drivers que vous avez téléchargés. Sur l'écran de sélection de la méthode de connexion, sélectionnez **Utiliser l'imprimante avec une connexion réseau sans fil**. L'imprimante est automatiquement détectée sur le réseau.

Vérifiez que l'imprimante est bien détectée, puis installez les MP Drivers en suivant les instructions à l'écran.

Remarque

- Les paramètres de réseau de l'imprimante ne sont pas affectés, l'imprimante peut dont être utilisée sur le réseau sans être configurée à nouveau.

Erreurs et messages

- En cas d'erreur
- Un message (code de support) s'affiche

En cas d'erreur

Si une erreur se produit pendant l'impression, par exemple lorsque l'imprimante vient à manquer de papier ou en cas de bourrage papier, un message de dépannage s'affiche automatiquement. Suivez la procédure adéquate décrite dans le message.

Lorsqu'une erreur se produit, un message d'erreur s'affiche sur l'écran de l'ordinateur ou sur l'écran LCD. Selon l'erreur, un code support (numéro de l'erreur) s'affiche sur l'écran de l'ordinateur ou sur l'écran LCD.

Lorsqu'un code de support et un message s'affichent à l'écran (Windows) :

Lorsqu'un code support et un message s'affichent sur l'écran LCD :

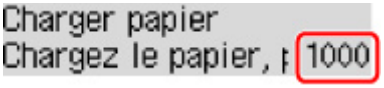

Pour plus d'informations sur la résolution des erreurs, reportez-vous à la section Liste des codes de support d'erreur.

Remarque

- Pour plus d'informations sur la résolution des erreurs sans aucun code de support, reportez-vous à la section Un message (code de support) s'affiche.

Un message (code de support) s'affiche

Cette section décrit certaines erreurs ou certains messages pouvant apparaître.

Remarque

- Un code de support (numéro de l'erreur) s'affiche sur l'écran de l'ordinateur pour certaines erreurs. Pour plus d'informations sur les erreurs contenant des codes support, reportez-vous à la section Liste des codes support d'erreur.

Si un message s'affiche sur l'écran LCD, reportez-vous à la section ci-dessous.

- Un message s'affiche sur l'écran LCD

Si un message s'affiche sur l'écran de l'ordinateur, reportez-vous à la section ci-dessous.

- Erreur relative au débranchement du cordon d'alimentation s'affiche (Windows)
- Erreur d'écriture/Erreur de sortie/Erreur de communication (Windows)
- Autres messages d'erreur (Windows)
- L'écran Inkjet Printer/Scanner/Fax Extended Survey Program s'affiche (Windows)
- L'icône Inkjet Printer/Scanner/Fax Extended Survey Program s'affiche (Mac OS)

Q Un message s'affiche sur l'écran LCD

A

Vérifiez le message et prenez les mesures appropriées.

- **Vérifier format page Appuyez sur [OK]**

  Le format du papier chargé est différent de celui spécifié dans le paramètre de format de papier.

  Chargez le même format de papier que celui indiqué par le paramètre de format de papier, puis appuyez sur le bouton **OK**.

- **Erreur de données Appuyez sur [OK]**

  Une coupure de courant s'est produite ou le cordon d'alimentation a été débranché alors que les fax sont stockés dans la mémoire de l'imprimante.

  Important

  - En cas de coupure de courant ou si vous débranchez le cordon d'alimentation, tous les fax stockés dans la mémoire de l'imprimante sont supprimés.
  - Pour plus d'informations sur le débranchement du cordon d'alimentation, reportez-vous à la section Débranchement de l'imprimante.

  Appuyez sur le bouton **OK**.

  Une fois que vous avez appuyé sur le bouton **OK**, la liste des fax supprimés de la mémoire de l'imprimante (RAPPORT D'EFFACEMENT DE LA MEMOIRE) est imprimée.

  Pour plus d'informations, reportez-vous à la section Récapitulatif des rapports et listes.

- **Impossible de se connecter au serveur ; réessayez**

  Impossible de se connecter correctement à l'ordinateur en raison d'une erreur de communication.

  Appuyez sur le bouton **OK** pour supprimer le message d'erreur, patientez quelques instants et essayez à nouveau.

Q Erreur relative au débranchement du cordon d'alimentation s'affiche (Windows)

A

L'imprimante a peut-être été débranchée alors qu'elle était sous tension.

Vérifiez le message d'erreur apparaissant sur l'ordinateur et cliquez sur **OK**.

L'imprimante commence à imprimer.

Reportez-vous à la section Débranchement de l'imprimante pour débrancher le cordon d'alimentation.

Important

- Si vous débranchez le cordon d'alimentation, tous les fax stockés dans la mémoire de l'imprimante sont supprimés.

Q Erreur d'écriture/Erreur de sortie/Erreur de communication (Windows)

A

Contrôle 1 Si le voyant **MARCHE (ON)** est éteint, assurez-vous que l'imprimante est branchée et mettez-la sous tension.

Le témoin **MARCHE (ON)** clignote pendant l'initialisation de l'imprimante. Attendez que le voyant **MARCHE (ON)** cesse de clignoter et reste allumé.

Contrôle 2 Vérifiez que l'imprimante est correctement raccordée à l'ordinateur.

Si vous utilisez un câble USB, vérifiez qu'il est bien raccordé à l'imprimante et à l'ordinateur. Lorsque le câble USB est correctement connecté, vérifiez les points suivants :

- Si vous utilisez un périphérique relais, tel qu'un concentrateur USB, débranchez-le, connectez l'imprimante directement à l'ordinateur, puis relancez l'impression. Si l'impression démarre normalement, le problème vient du périphérique relais. Contactez le fabricant du périphérique relais.
- Il peut également y avoir un problème avec le câble USB. Remplacez le câble USB et relancez l'impression.

Si vous utilisez l'imprimante en réseau, assurez-vous que celle-ci est correctement configurée.

Contrôle 3 Vérifiez que les pilotes MP Drivers sont installés correctement.

Désinstallez les pilotes MP Drivers en suivant la procédure décrite dans la section Suppression des MP Drivers inutiles, puis réinstallez les pilotes à partir du CD-ROM d'installation ou du site Web Canon.

Contrôle 4 Si l'imprimante est connectée à l'ordinateur à l'aide d'un câble USB, vérifiez l'état du périphérique sur l'ordinateur.

Procédez comme suit pour vérifier l'état du périphérique.

1. Ouvrez le gestionnaire de périphériques sur votre ordinateur, comme illustré ci-dessous.

   Si l'écran **Contrôle de compte d'utilisateur** s'affiche, suivez les instructions à l'écran.

   - Sous Windows 10, cliquez avec le bouton droit sur le bouton **Démarrer** et sélectionnez **Gestionnaire de périphériques**.
   - Dans Windows 8.1, sélectionnez **Panneau de configuration** à partir de l'icône **Paramètres** du **Bureau** > **Matériel et audio** > **Gestionnaire de périphériques**.
   - Dans Windows 7, cliquez sur **Panneau de configuration**, **Matériel et audio** et **Gestionnaire de périphériques**.

2. Double-cliquez sur **Contrôleurs de bus USB** et sur **Prise en charge d'impression USB**.

   Si l'écran de propriétés **Prise en charge d'impression USB** ne s'affiche pas, assurez-vous que l'imprimante est correctement connectée à l'ordinateur.

   Contrôle 2 Vérifiez que l'imprimante est correctement raccordée à l'ordinateur.

3. Cliquez sur l'onglet **Général** et recherchez un problème au niveau du périphérique.

   Si une erreur de périphérique s'affiche, reportez-vous à l'Aide Windows pour résoudre l'erreur.

Q Autres messages d'erreur (Windows)

A

Contrôle Si un message d'erreur apparaît en dehors de l'écran d'état de l'imprimante, procédez comme suit :

- « **Traitement impossible : espace disque insuffisant** »

  Supprimez les fichiers inutiles pour augmenter la quantité d'espace libre sur le disque.

- « **Traitement impossible : mémoire insuffisante** »

  Fermez les autres applications pour augmenter la mémoire disponible.

  Si vous ne parvenez toujours pas à imprimer, redémarrez l'ordinateur et relancez l'impression.

- « **Pilote d'imprimante introuvable** »

  Désinstallez les pilotes MP Drivers en suivant la procédure décrite dans la section Suppression des MP Drivers inutiles, puis réinstallez les pilotes à partir du CD-ROM d'installation ou du site Web Canon.

- « **Impossible d'imprimer Nom de l'application** - Nom du fichier »

  Relancez l'impression une fois le travail en cours terminé.

Q L'écran Inkjet Printer/Scanner/Fax Extended Survey Program s'affiche (Windows)

A

Si le programme Inkjet Printer/Scanner/Fax Extended Survey Program est installé, un écran vous demandant l'autorisation d'envoyer les informations relatives à l'utilisation de l'imprimante et du logiciel d'application chaque mois pendant environ dix ans apparaît.

Lisez les informations affichées à l'écran et suivez les instructions ci-dessous.

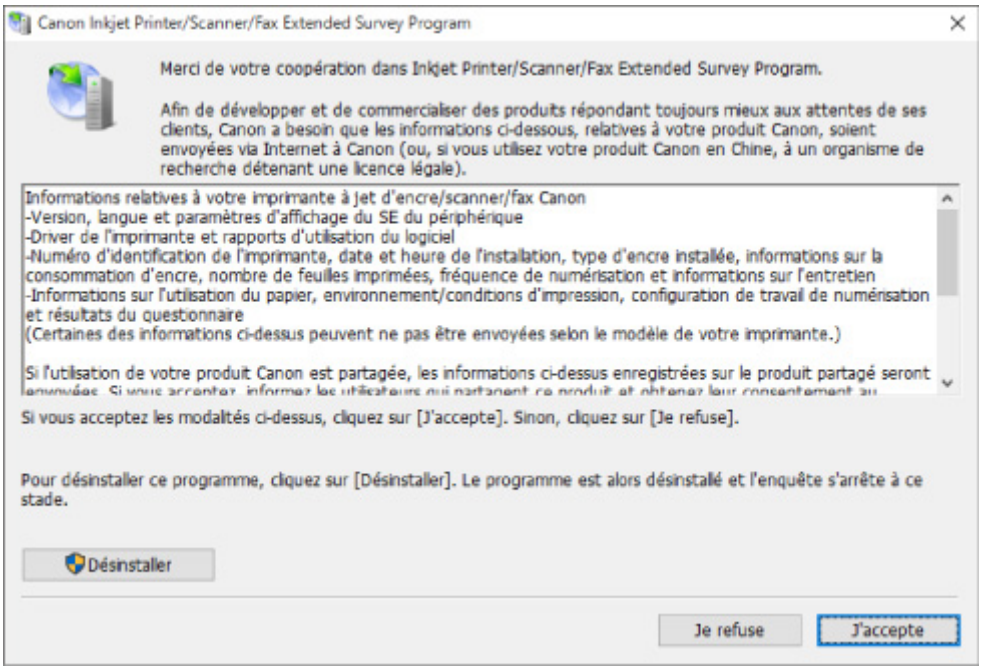

- **Si vous acceptez de participer au programme d'enquête :**

  Cliquez sur **J'accepte** et suivez les instructions à l'écran. Les informations relatives à l'utilisation de l'imprimante sont envoyées via Internet. Une fois la procédure terminée, les informations sont transmises automatiquement sans que l'écran de confirmation s'affiche.

  Remarque

  - Lors de l'envoi des informations, il est possible qu'un message d'avertissement (relatif à la sécurité sur Internet, par exemple) s'affiche. Vérifiez que le nom du programme est « IJPLMUI.exe » et autorisez la poursuite de l'opération.
  - Si vous décochez la case **Envoyer automatiquement à partir de la prochaine fois**, les informations ne seront pas transmises automatiquement à partir du prochain envoi et un écran de confirmation apparaîtra lors de la prochaine enquête. Pour envoyer les informations automatiquement, reportez-vous à la section Modification du paramètre de l'écran de confirmation :.

- **Si vous ne voulez pas participer au programme d'enquête :**

  Cliquez sur **Je refuse**. L'écran de confirmation se ferme et le programme d'enquête est ignoré. L'écran de confirmation s'affichera à nouveau dans un mois.

- **Pour désinstaller le programme Inkjet Printer/Scanner/Fax Extended Survey Program :**

  Pour désinstaller le programme Inkjet Printer/Scanner/Fax Extended Survey Program, cliquez sur **Désinstaller** et suivez les instructions à l'écran.

- **Modification du paramètre de l'écran de confirmation :**

  1. Effectuez les paramétrages suivants.
     - Sous Windows 10, cliquez avec le bouton droit sur le bouton **Démarrer** et sélectionnez **Programmes et fonctionnalités**.
     - Dans Windows 8.1, sélectionnez **Panneau de configuration** en cliquant sur l'icône **Paramètres** du **Bureau** > **Programmes** > **Programmes et fonctionnalités**.
     - Sous Windows 7, sélectionnez le menu **Démarrer** > **Panneau de configuration** > **Programmes** > **Programmes et fonctionnalités**.

     Remarque

     - Une boîte de dialogue de confirmation/d'avertissement peut s'afficher lors de l'installation, de la désinstallation ou du lancement du logiciel.

       Ce message s'affiche lorsque des droits d'administration sont nécessaires pour effectuer une tâche.

       Si vous êtes connecté avec un compte disposant des privilèges d'administrateur, suivez les instructions à l'écran.

  2. Sélectionnez le programme **Canon Inkjet Printer/Scanner/Fax Extended Survey Program**.
  3. Sélectionnez **Modifier**.

     Si vous sélectionnez **Oui** après avoir suivi les instructions affichées, l'écran de confirmation s'affichera lors de la prochaine enquête.

     Si vous sélectionnez **Non**, les informations seront envoyées automatiquement.

     Remarque

     - Si vous sélectionnez **Désinstaller**, le programme Inkjet Printer/Scanner/Fax Extended Survey Program est désinstallé. Suivez les instructions affichées à l'écran.

Q L'icône Inkjet Printer/Scanner/Fax Extended Survey Program s'affiche (macOS)

A

Si le programme Inkjet Printer/Scanner/Fax Extended Survey Program est installé, les informations d'utilisation de l'imprimante et du logiciel d'application sont envoyées chaque mois pendant environ dix ans. L'icône du programme **Inkjet Printer/Scanner/Fax Extended Survey Program** apparaît dans le Dock lorsque les informations d'utilisation de l'imprimante doivent être envoyées.

Clique sur l'icône, lisez les informations affichées à l'écran et suivez les instructions ci-dessous.

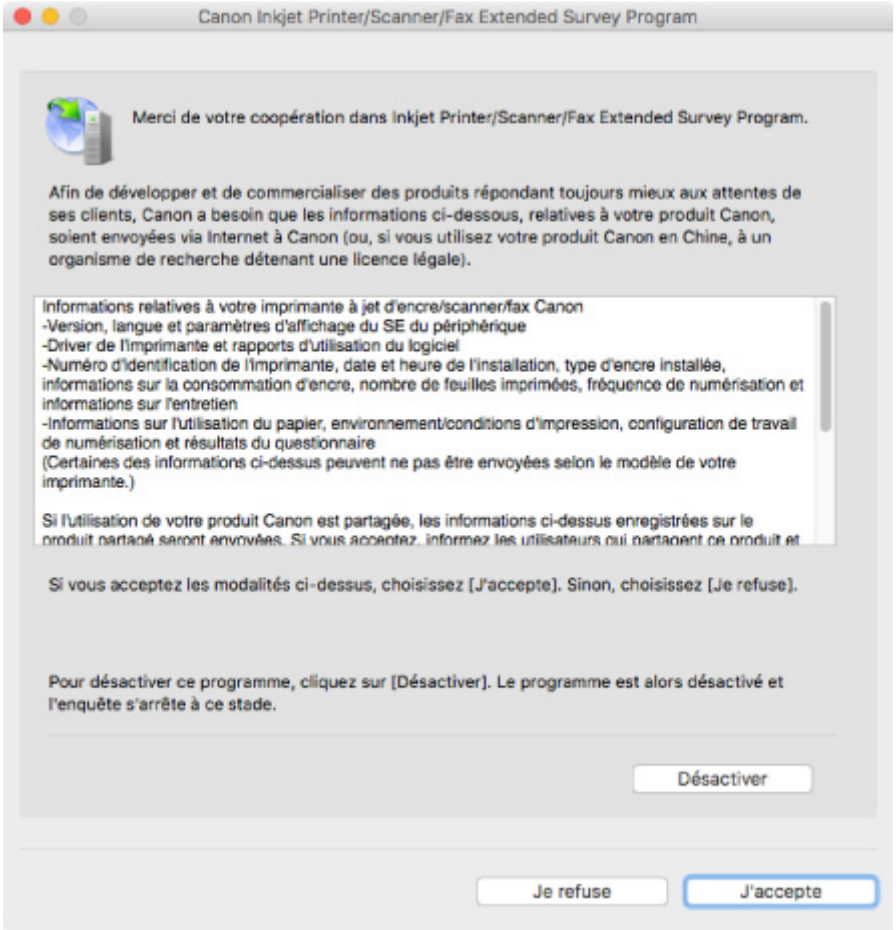

- **Si vous acceptez de participer au programme d'enquête :**

  Cliquez sur **J'accepte** et suivez les instructions à l'écran. Les informations relatives à l'utilisation de l'imprimante sont envoyées via Internet. Une fois la procédure terminée, les informations sont transmises automatiquement sans que l'écran de confirmation s'affiche.

  Remarque

  - Si vous désactivez la case à cocher **Envoyer automatiquement à partir de la prochaine fois**, les informations ne seront pas envoyées automatiquement la prochaine fois et l'icône **Inkjet Printer/Scanner/Fax Extended Survey Program** s'affichera dans le Dock lors de la prochaine enquête.

- **Si vous ne voulez pas participer au programme d'enquête :**

  Cliquez sur **Je refuse**. L'écran de confirmation se ferme et le programme d'enquête est ignoré. L'écran de confirmation s'affichera à nouveau dans un mois.

- **Pour arrêter l'envoi des informations :**

  Cliquez sur **Désactiver**. Le programme Inkjet Printer/Scanner/Fax Extended Survey Program est arrêté et les informations ne sont pas envoyées. Pour reprendre l'enquête, reportez-vous à la section Modification du paramètre :.

- **Pour désinstaller le programme Inkjet Printer/Scanner/Fax Extended Survey Program :**

  1. Arrêtez le programme Inkjet Printer/Scanner/Fax Extended Survey Program.

■ Modification du paramètre :

2. Sélectionnez **Applications** dans le menu **Aller** de Finder, cliquez deux fois sur le dossier **Canon Utilities** et sur le dossier **Inkjet Extended Survey Program**.
3. Déplacez le fichier **Canon Inkjet Printer/Scanner/Fax Extended Survey Program.app** vers la **Corbeille**.
4. Redémarrez l'ordinateur.

   Videz la **corbeille** et redémarrez votre ordinateur.

- **Modification du paramètre :**

  Pour afficher l'écran de confirmation à chaque envoi d'informations sur l'utilisation de l'imprimante ou pour reprendre l'enquête, suivez la procédure ci-dessous.

1. Sélectionnez **Applications** dans le menu **Aller** de Finder, cliquez deux fois sur le dossier **Canon Utilities** et sur le dossier **Inkjet Extended Survey Program**.
2. Double-cliquez sur l'icône du programme **Canon Inkjet Printer/Scanner/Fax Extended Survey Program**.

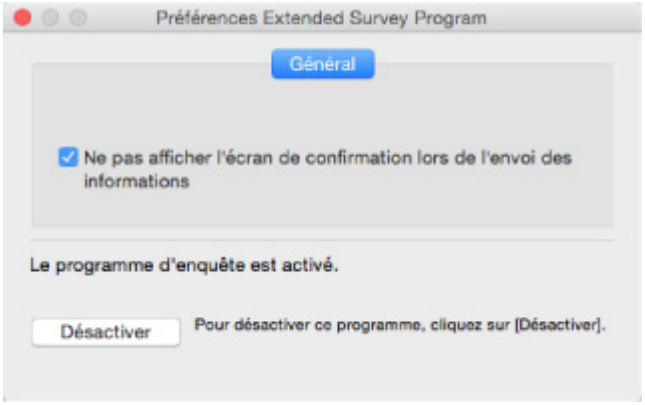

   - **Ne pas afficher l'écran de confirmation lors de l'envoi des informations** :

     Si cette case est activée, les informations seront envoyées automatiquement.

     Si vous désactivez cette case à cocher, l'icône du programme **Inkjet Printer/Scanner/Fax Extended Survey Program** apparaîtra dans le Dock lors de la prochaine enquête. Cliquez sur l'icône et suivez les instructions à l'écran.

   - Bouton **Désactiver**/**Activer** :

     Cliquez sur le bouton **Désactiver** pour arrêter le programme Inkjet Printer/Scanner/Fax Extended Survey Program.

     Cliquez sur le bouton **Activer** pour redémarrer le programme Inkjet Printer/Scanner/Fax Extended Survey Program.

Liste des codes de support d'erreur

Le code de support apparaît sur l'écran LCD et sur l'écran de l'ordinateur lorsque l'erreur se produit.

Un « code support » est un numéro d'erreur. Il apparaît accompagné d'un message d'erreur.

Lorsqu'une erreur se produit, vérifiez le code de support affiché sur l'écran LCD et sur l'écran de l'ordinateur, puis adoptez les mesures appropriées.

Un code de support apparaît sur l'écran LCD et sur l'écran de l'ordinateur

- **1000 à 1ZZZ**

  1000 1200 1300 1403 1430 1470

  1471 1472 1473 1474 1475 1476

  1640 1700 1701 1890

- **2000 à 2ZZZ**

  2114 2123 2700 2801 2802 2803

  2900 2901

- **3000 à 3ZZZ**

  3402 3403 3404 3405 3406 3407

  340D 340E 3410 3411 3412 3413

  3438 3439 3440 3441 3442 3443

  3444 3445 3446 3447 3449

- **4000 à 4ZZZ**

  4103 495A

- **5000 à 5ZZZ**

  5011 5012 5040 5050 5100 5200

  5205 5206 5400 5700 5B00 5B01

- **6000 à 6ZZZ**

  6000 6800 6801 6900 6901 6902

  6910 6911 6930 6931 6932 6933

  6936 6937 6938 6939 693A 6940

6941 6942 6943 6944 6945 6946

- **9000 à 9ZZZ**

  9500

- **A000 à ZZZZ**

  B202 B203 B204 B205

Pour les codes de support liés aux bourrages papier, reportez-vous également à Liste des codes support d'erreur (bourrages papier).

Liste des codes support d'erreur (bourrages papier)

Si le papier est coincé, retirez-le en suivant la procédure indiquée ci-dessous.

- Le papier coincé se trouve dans la fente d'éjection du papier ou le réceptacle arrière :
  - 1300
- Si vous ne voyez pas le papier coincé dans la fente d'éjection du papier ou le réceptacle arrière :
  - Bourrage papier à l'intérieur de l'imprimante
- Si le document est coincé dans le CAD (chargeur automatique de documents) :
  - 2801
- Autres cas :
  - Autres situations

1300

Cause

Bourrage papier au niveau de la fente d'éjection du papier ou du réceptacle arrière.

Que dois-je faire ?

Si le papier est coincé dans la fente d'éjection du papier ou dans le réceptacle arrière, retirez le papier coincé de la fente d'éjection du papier ou du réceptacle arrière en suivant les instructions ci-dessous.

Important

- Vous ne pouvez pas mettre l'imprimante hors tension pendant la transmission ou la réception d'un fax, ou si le fax reçu ou non transmis est stocké dans la mémoire de l'imprimante.

  Assurez-vous que l'imprimante a terminé l'envoi ou la réception de tous les fax avant de la mettre hors tension. Ne débranchez pas l'imprimante lors de la mise hors tension.

  Si vous débranchez le cordon d'alimentation, tous les fax stockés dans la mémoire de l'imprimante sont supprimés.

1. Retirez lentement le papier par la fente d'éjection du papier ou par le réceptacle arrière, selon le moyen le plus facile.

   Saisissez le papier avec vos deux mains, puis retirez-le doucement pour éviter de le déchirer.

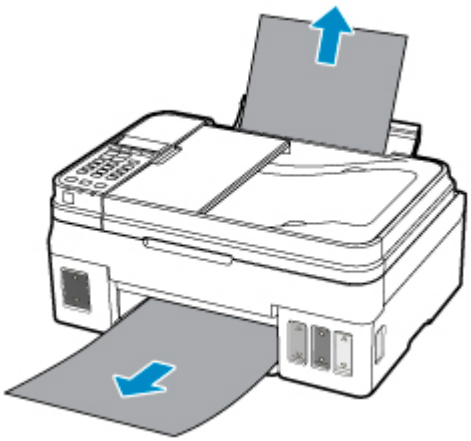

Remarque

- Si vous ne parvenez pas à extraire le papier, retournez l'imprimante sans tirer fortement. Il est possible que le papier soit éjecté automatiquement.
- Si le papier se coince pendant l'impression et que vous devez mettre l'imprimante hors tension pour le retirer, appuyez sur le bouton **Arrêt (Stop)** pour arrêter l'impression avant de mettre l'imprimante hors tension.
- Si le papier se déchire et si vous ne parvenez pas à retirer le papier coincé de la fente d'éjection du papier ou du réceptacle arrière, retirez le papier qui se trouve à l'intérieur de l'imprimante.

  Bourrage papier à l'intérieur de l'imprimante

2. Rechargez le papier et appuyez sur le bouton **OK** de l'imprimante.

   L'imprimante reprend l'impression. Réimprimez la page que vous étiez en train d'imprimer si elle ne s'est pas correctement imprimée en raison du bourrage papier.

   Si vous avez mis l'imprimante hors tension à l'étape 1, les données d'impression envoyées à l'imprimante sont effacées. Relancer l'impression.

   Remarque

   - Lors du rechargement du papier, vérifiez que vous utilisez un papier adapté et que vous le placez correctement.
   - Nous vous conseillons d'utiliser des formats de papier autre que A5 pour imprimer des documents contenant des photos ou des graphiques. Le papier A5 peut onduler ou se coincer en quittant l'imprimante.

Si les mesures ci-dessus ne permettent pas de résoudre le problème, contactez le centre de service Canon le plus proche pour demander une réparation.

Important

- N'inclinez pas l'imprimante lorsque vous la déplacez, vous risqueriez de faire couler l'encre.
- Lorsque vous devez transporter l'imprimante pour réparation, voir Réparation de l'imprimante.

Bourrage papier à l'intérieur de l'imprimante

Si le papier coincé se déchire et si vous ne parvenez pas à le retirer de la fente d'éjection du papier ou du réceptacle arrière, ou si le papier coincé est toujours à l'intérieur de l'imprimante, retirez le papier en suivant les instructions ci-dessous.

Important

- Vous ne pouvez pas mettre l'imprimante hors tension pendant la transmission ou la réception d'un fax, ou si le fax reçu ou non transmis est stocké dans la mémoire de l'imprimante.

  Assurez-vous que l'imprimante a terminé l'envoi ou la réception de tous les fax avant de la mettre hors tension. Ne débranchez pas l'imprimante lors de la mise hors tension.

  Si vous débranchez le cordon d'alimentation, tous les fax stockés dans la mémoire de l'imprimante sont supprimés.

Remarque

- Si le papier se coince pendant l'impression et que vous devez mettre l'imprimante hors tension pour le retirer, appuyez sur le bouton **Arrêt (Stop)** pour arrêter l'impression avant de mettre l'imprimante hors tension.

1. Mettez l'imprimante hors tension et débranchez-la.

2. Ouvrez l'unité de numérisation / capot.

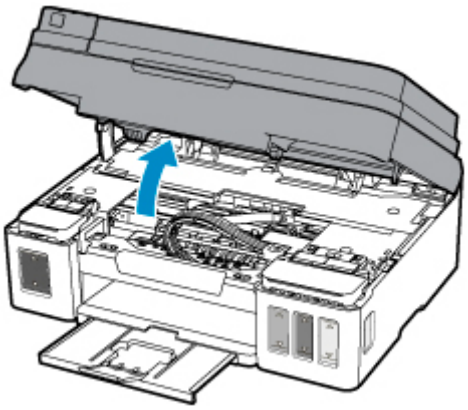

Important

- Ne touchez pas le film transparent (A), ni la courroie blanche (B), ni les tubes (C).

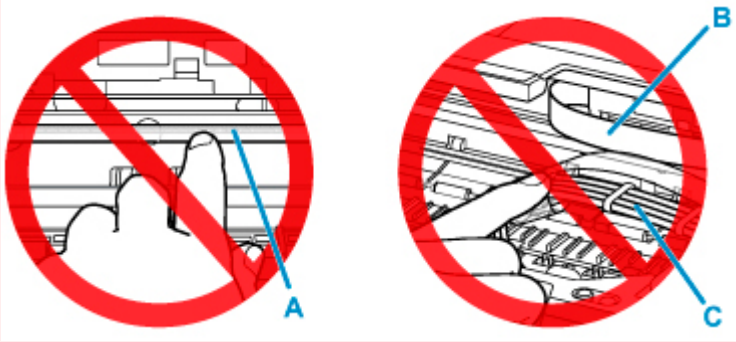

Si vous salissez ou rayez ces composants en les touchant avec du papier ou la main, vous pourriez endommager l'imprimante.

3. Vérifiez si le papier coincé se trouve sous le porte-cartouche.

   Si le papier coincé se trouve sous le porte-cartouche, déplacez le porte-cartouche vers la droite ou vers la gauche, selon le moyen le plus facile, afin de retirer le papier.

   Lorsque vous déplacez le porte-cartouche, prenez la partie supérieure du porte-cartouche et faites-la glisser doucement vers la droite ou vers la gauche.

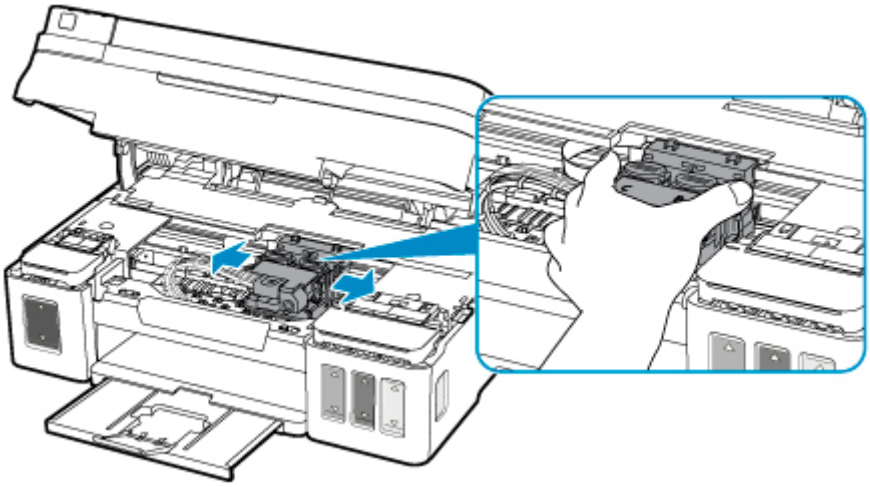

4. Saisissez le papier coincé avec vos deux mains.

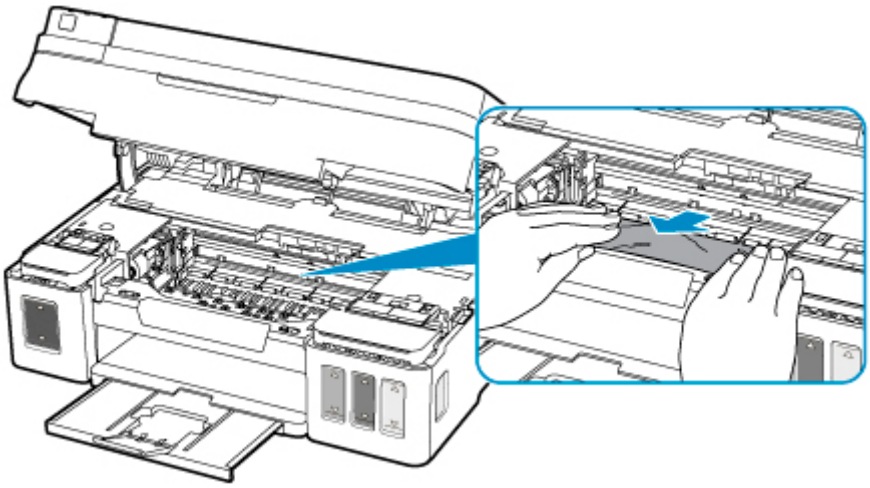

   Si le papier est enroulé sur lui-même, retirez-le.

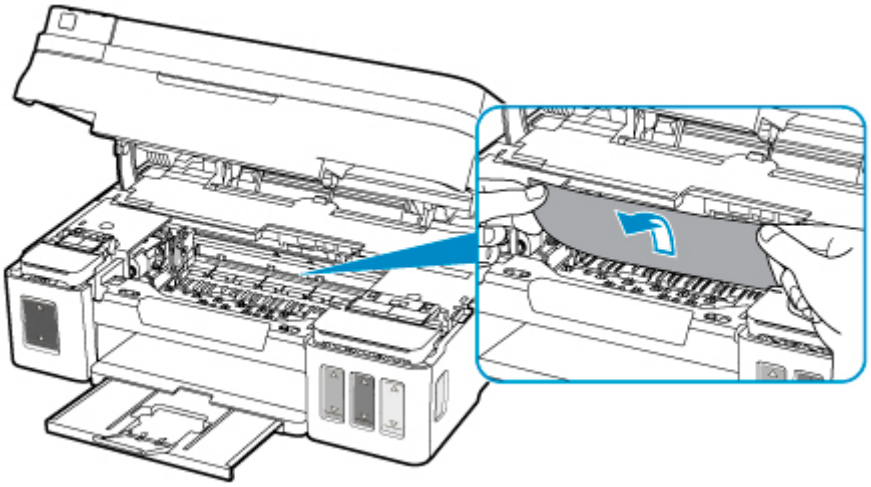

5. Dégagez le papier coincé avec précaution pour ne pas le déchirer.

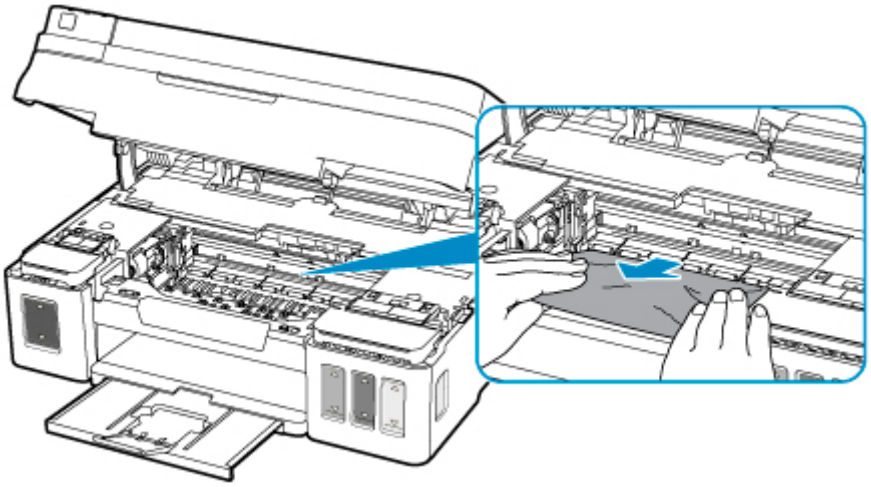

6. Assurez-vous que tout le papier coincé est retiré.

   Si le papier se déchire lorsque vous tirez dessus, un morceau peut rester dans l'imprimante. Vérifiez les points suivants et retirez les morceaux de papier, le cas échéant.

   - Reste-t-il du papier sous le porte-cartouche ?
   - Des petits morceaux de papier dans l'imprimante ?
   - Reste-t-il du papier dans les espaces vides de gauche et de droite (D) dans l'imprimante ?

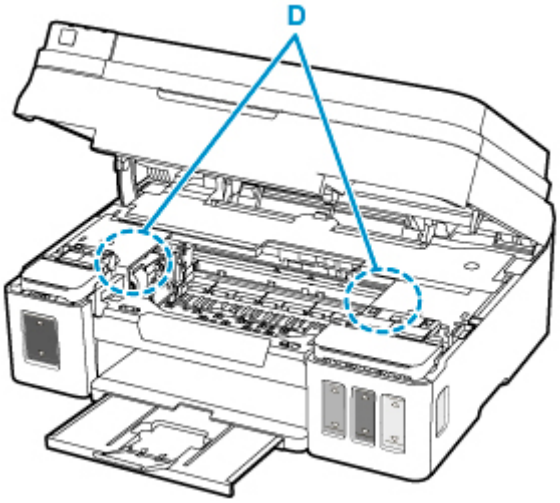

7. Fermez doucement l'unité de numérisation / capot.

   Toutes les tâches de la file d'attente sont annulées. Relancer l'impression.

   Remarque

   - Lors du rechargement du papier, vérifiez que vous utilisez un papier adapté et que vous le placez correctement. Si un message relatif au bourrage papier s'affiche sur l'écran de l'ordinateur lorsque vous recommencez à imprimer après avoir retiré tout le papier coincé, il est possible qu'il reste encore du papier à l'intérieur de l'imprimante. Recherchez encore une fois tout morceau de papier qui pourrait rester dans l'imprimante.

Si les mesures ci-dessus ne permettent pas de résoudre le problème, contactez le centre de service Canon le plus proche pour demander une réparation.

Important

- N'inclinez pas l'imprimante lorsque vous la déplacez, vous risqueriez de faire couler l'encre.
- Lorsque vous devez transporter l'imprimante pour réparation, voir Réparation de l'imprimante.

1000

Cause

Les causes possibles peuvent être les suivantes.

- Pas de papier dans le réceptacle arrière.
- Le papier n'est pas chargé correctement dans le réceptacle arrière.

Que dois-je faire ?

Procédez comme suit.

- Chargez du papier dans le réceptacle arrière.
- Alignez les guides papier avec les deux bords du papier lorsque vous chargez du papier dans le réceptacle arrière.
- Définissez les informations sur le papier de le réceptacle arrière.

Après avoir pris les mesures ci-dessus, appuyez sur le bouton **OK** de l'imprimante.

Remarque

- Après le chargement du papier dans le réceptacle arrière, l'écran permettant de définir les informations sur le papier du réceptacle arrière s'affiche. Définissez les informations sur le papier de le réceptacle arrière.
- Pour annuler l'impression, appuyez sur le bouton **Arrêt (Stop)** de l'imprimante.

1200

Cause

L'unité de numérisation/capot est ouvert(e).

Que dois-je faire ?

Fermez l'unité de numérisation / capot, puis patientez quelques instants.

Cette opération ne doit pas être effectuée pendant le rechargement d'une cartouche d'encre.

1430

Cause

La cartouche n'est pas identifiée.

Que dois-je faire ?

Une cartouche est peut-être mal installée ou cette imprimante ne prend pas en charge les cartouches.

Si vous êtes en train d'imprimer, appuyez sur le bouton **Arrêt (Stop)** de l'imprimante.

Retirez les cartouches et réinstallez-les correctement en suivant les étapes ci-dessous. Cela peut permettre de résoudre l'erreur.

1. Fermez l'unité de numérisation / capot.

2. Ouvrez les couvercles de cartouche d'encre droit et gauche.

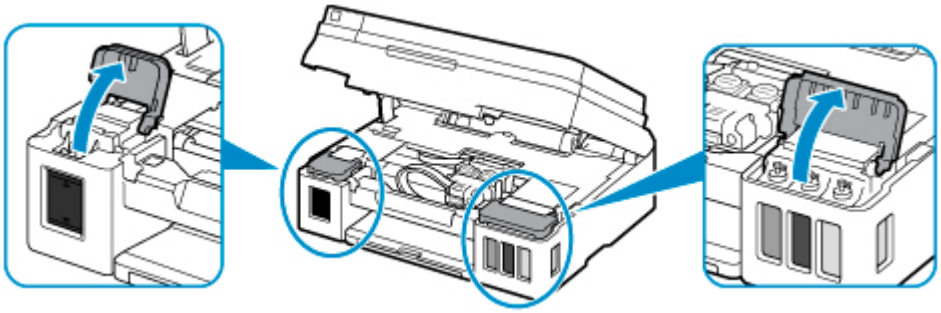

Important

- Avant de retirer les cartouches, ouvrez toujours les couvercles de cartouche d'encre. Si les cartouches sont retirées alors que les couvercles de cartouche d'encre ne sont pas ouverts, une purge de l'encre sera nécessaire, ce qui consommera une grande quantité d'encre.

3. Saisissez la molette (A) sur le couvercle de verrouillage de cartouche pour l'ouvrir.

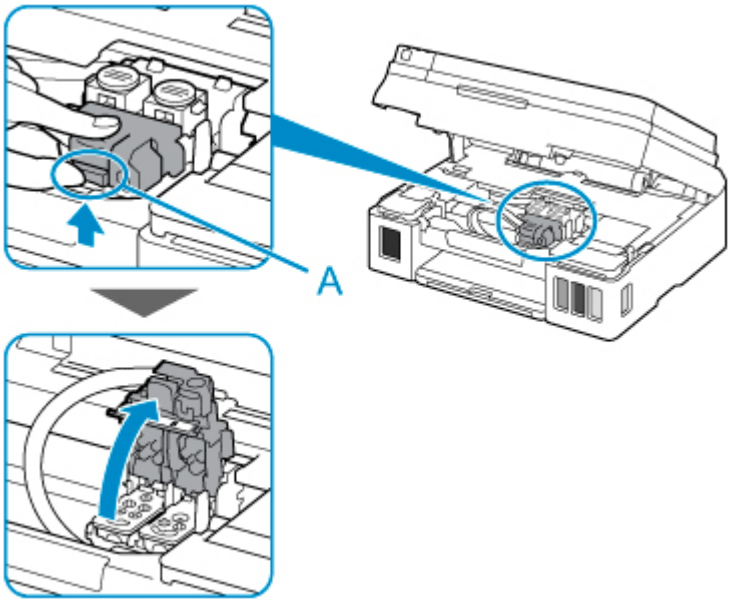

4. Retirez les cartouches C (couleur) et B (noir).

Important

- Lors du retrait des cartouches, manipulez-les avec précaution afin d'éviter les éclaboussures d'encre.
- Ne touchez pas le tube ou les autres parties à l'intérieur de l'imprimante. Tout contact avec ces parties peut entraîner un dysfonctionnement de l'imprimante.
- Ne touchez pas la partie terminale dorée ou les buses de tête d'impression d'une cartouche. Sinon l'imprimante risque de ne plus fonctionner correctement.

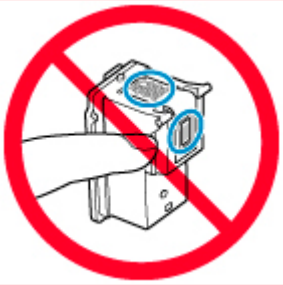

5. Réinstallez les cartouches correctement.

Installez la cartouche C (couleur) dans le porte-cartouche de gauche et la cartouche B (noir) dans le porte-cartouche de droite.

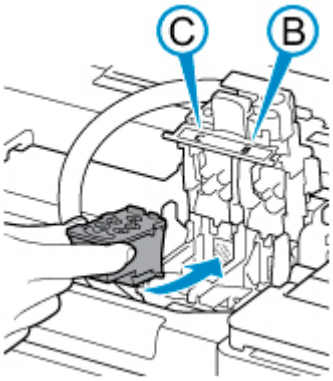

Important

- Insérez la cartouche avec précaution de sorte qu'elle ne heurte pas les contacts électriques à l'arrière du porte-cartouche.

6. Fermez le couvercle de verrouillage de cartouche et appuyez vers le bas.

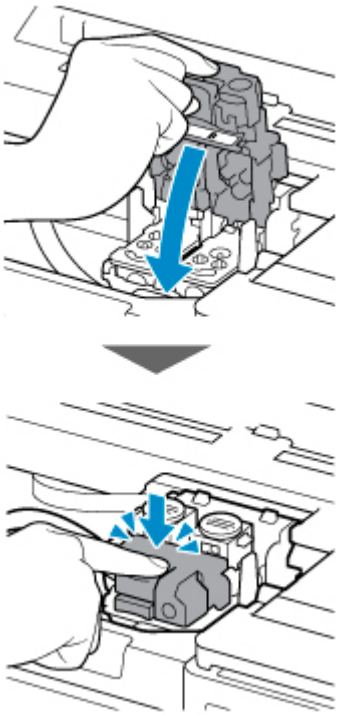

7. Appuyez sur les deux boutons mixtes.

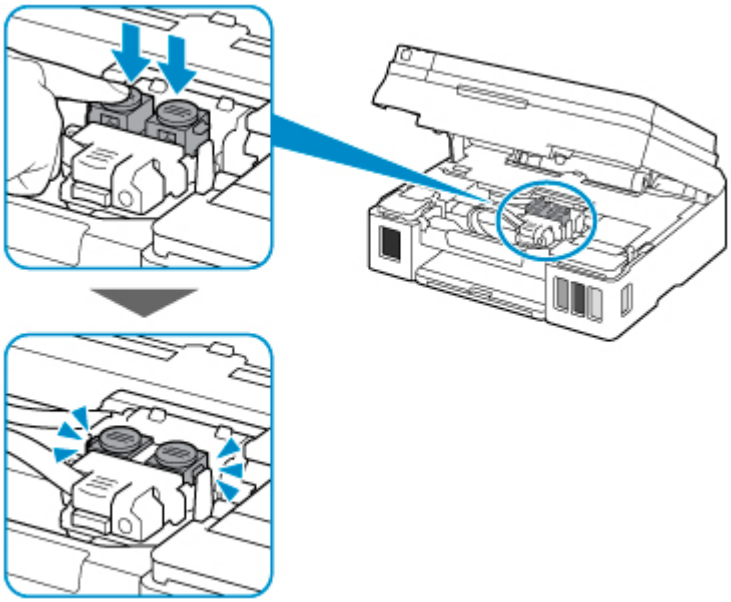

8. Fermez les deux couvercles de cartouche d'encre.

9. Fermez doucement l'unité de numérisation / capot.

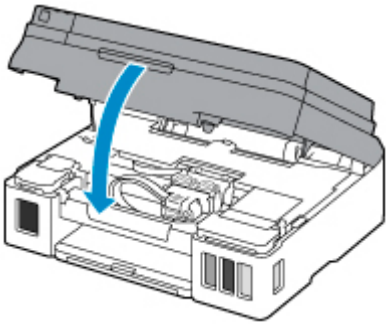

Si le problème persiste, contactez le centre de service Canon le plus proche pour demander une réparation.

Important

- Si vous débranchez le cordon d'alimentation, tous les fax stockés dans la mémoire de l'imprimante sont supprimés.
- N'inclinez pas l'imprimante lorsque vous la déplacez, vous risqueriez de faire couler l'encre.
- Lorsque vous devez transporter l'imprimante pour réparation, voir Réparation de l'imprimante.

1640

Cause

Le niveau d'encre restant dans l'une des cartouches d'encre a peut-être atteint la limite minimale indiquée sur la cartouche d'encre.

Que dois-je faire ?

Pour consulter le niveau d'encre restant, inspectez visuellement la cartouche d'encre.

Si le niveau d'encre restant se situe en dessous de la limite minimale, remplissez la cartouche à l'aide de la couleur correspondante en suivant les instructions de l'imprimante.

- Rechargement des Cartouches d'encre

Si l'impression continue alors que le niveau d'encre se situe en dessous de la limite minimale, il est possible que l'imprimante doive consommer une certaine quantité d'encre pour pouvoir imprimer à nouveau correctement. Par ailleurs, cela peut endommager l'imprimante.

1700

Cause

L'absorbeur d'encre est presque plein.

Que dois-je faire ?

Appuyez sur le bouton **OK** de l'imprimante pour poursuivre l'impression. Contactez le centre de service Canon le plus proche pour demander une réparation.

Important

- Si vous débranchez le cordon d'alimentation, tous les fax stockés dans la mémoire de l'imprimante sont supprimés.
- N'inclinez pas l'imprimante lorsque vous la déplacez, vous risqueriez de faire couler l'encre.
- Lorsque vous devez transporter l'imprimante pour réparation, voir Réparation de l'imprimante.

Remarque

- En cas d'avertissements ou d'erreurs provoqués par les niveaux d'encre restants, l'imprimante ne peut pas imprimer ou numériser.

1890

Cause

La bande ou le film protecteur du porte-cartouche est toujours en place.

Que dois-je faire ?

Ouvrez l'unité de numérisation / capot et vérifiez que la bande ou le film protecteur n'est pas toujours en place sur le porte-cartouche.

Si vous constatez que la bande ou le film protecteur est toujours en place, retirez-le (la) et fermez l'unité de numérisation / capot.

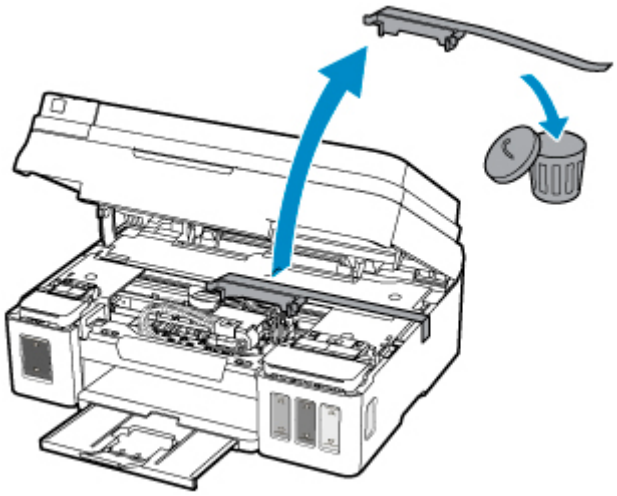

Si le problème persiste, contactez le centre de service Canon le plus proche pour demander une réparation.

Important

- Si vous débranchez le cordon d'alimentation, tous les fax stockés dans la mémoire de l'imprimante sont supprimés.
- N'inclinez pas l'imprimante lorsque vous la déplacez, vous risqueriez de faire couler l'encre.
- Lorsque vous devez transporter l'imprimante pour réparation, voir Réparation de l'imprimante.

2900

Cause

La numérisation de la feuille d'alignement de la tête d'impression a échoué.

Que dois-je faire ?

Appuyez sur le bouton **OK** de l'imprimante et vérifiez les informations suivantes.

- Assurez-vous que la position et l'orientation de la feuille d'alignement de la tête d'impression sont correctes sur la vitre d'exposition.
- Assurez-vous que la vitre d'exposition et la feuille d'alignement de la tête d'impression ne sont pas sales.
- Vérifiez que le papier est correctement chargé.

  Pour l'alignement de la tête d'impression, chargez une feuille de papier ordinaire au format A4 ou Lettre.

- Assurez-vous que la buse de tête d'impression n'est pas obstruée.

  Vérifiez l'état de la tête d'impression en imprimant le motif de vérification des buses.

Après avoir vérifié les informations ci-dessus, relancez l'alignement automatique de la tête d'impression depuis le début.

Si l'erreur n'est toujours pas résolue, essayez de procéder à un alignement manuel de la tête d'impression.

2901

Cause

L'impression du motif d'alignement de la tête d'impression est terminée et l'imprimante s'apprête à numériser la feuille.

Que dois-je faire ?

Numérisez le motif d'alignement imprimé.

1. Placez la feuille d'alignement de la tête d'impression sur la vitre d'exposition.

   Placez la face imprimée orientée vers le bas et alignez la marque ◢ dans le coin inférieur droit de la feuille avec le repère d'alignement ⧉.

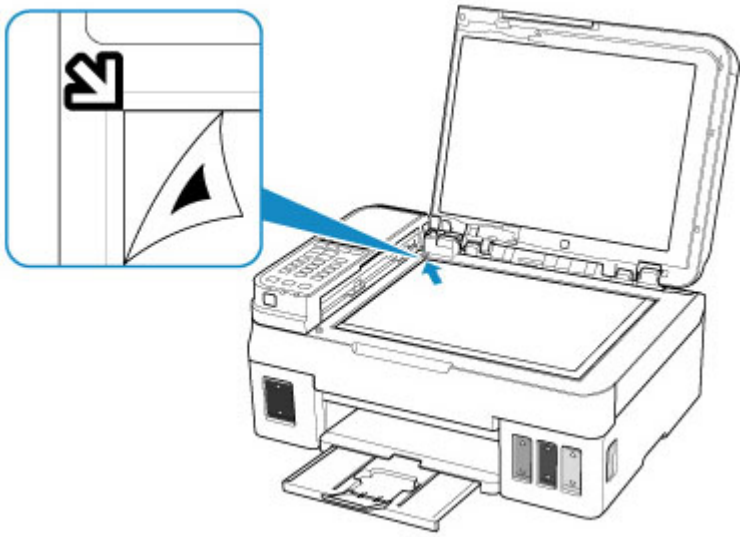

2. Fermez doucement le capot du scanner et appuyez sur le bouton **Noir (Black)** ou **Couleur (Color)** de l'imprimante.

   L'imprimante commence la numérisation de la feuille d'alignement de la tête d'impression et ajuste automatiquement la position de la tête d'impression.

4103

Cause

Impossible d'effectuer une impression avec les paramètres d'impression actuels.

Que dois-je faire ?

Appuyez sur le bouton **Arrêt (Stop)** de l'imprimante pour annuler l'impression.

Changez ensuite les paramètres d'impression et imprimez à nouveau.

5011

Cause

Une erreur s'est produite au niveau de l'imprimante.

Que dois-je faire ?

Mettez l'imprimante hors tension et débranchez-la.

Rebranchez l'imprimante et remettez-la sous tension.

Si le problème persiste, contactez le centre de service Canon le plus proche pour demander une réparation.

Important

- Si vous débranchez le cordon d'alimentation, tous les fax stockés dans la mémoire de l'imprimante sont supprimés.
- N'inclinez pas l'imprimante lorsque vous la déplacez, vous risqueriez de faire couler l'encre.
- Lorsque vous devez transporter l'imprimante pour réparation, voir Réparation de l'imprimante.

5012

Cause

Une erreur s'est produite au niveau de l'imprimante.

Que dois-je faire ?

Mettez l'imprimante hors tension et débranchez-la.

Rebranchez l'imprimante et remettez-la sous tension.

Si le problème persiste, contactez le centre de service Canon le plus proche pour demander une réparation.

Important

- Si vous débranchez le cordon d'alimentation, tous les fax stockés dans la mémoire de l'imprimante sont supprimés.
- N'inclinez pas l'imprimante lorsque vous la déplacez, vous risqueriez de faire couler l'encre.
- Lorsque vous devez transporter l'imprimante pour réparation, voir Réparation de l'imprimante.

5100

Cause

Une erreur s'est produite au niveau de l'imprimante.

Que dois-je faire ?

Annulez l'impression et mettez l'imprimante hors tension.

Vérifiez les points suivants :

- Assurez-vous que la mobilité du porte-cartouche n'est pas entravée par un stabilisateur, du papier coincé, etc.

  Retirez tout obstacle.

- Vérifiez que les cartouches sont correctement installées.

  Ouvrez l'unité de numérisation / capot, puis appuyez sur le couvercle de verrouillage de cartouche pour vous assurer que les cartouches sont installées correctement.

  Vous pouvez également pousser les boutons mixtes jusqu'à ce qu'ils s'enclenchent.

Remettez l'imprimante sous tension.

Si le problème persiste, contactez le centre de service Canon le plus proche pour demander une réparation.

Important

- Lorsque vous retirez un obstacle à la mobilité du porte-cartouche, prenez soin de ne toucher ni au film transparent (A), ni à la courroie blanche (B), ni aux tubes (C).

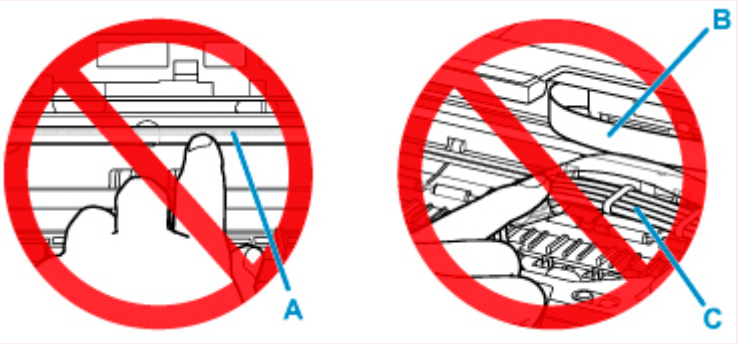

  Si vous salissez ou rayez ces composants en les touchant avec du papier ou la main, vous pourriez endommager l'imprimante.

- Si vous débranchez le cordon d'alimentation, tous les fax stockés dans la mémoire de l'imprimante sont supprimés.
- N'inclinez pas l'imprimante lorsque vous la déplacez, vous risqueriez de faire couler l'encre.
- Lorsque vous devez transporter l'imprimante pour réparation, voir Réparation de l'imprimante.

5200

Cause

Une erreur s'est produite au niveau de l'imprimante.

Que dois-je faire ?

Vérifiez le niveau d'encre restant, puis rechargez la cartouche d'encre si nécessaire.

Mettez l'imprimante hors tension et débranchez-la.

Patientez environ 10 minutes.

Rebranchez l'imprimante et remettez-la sous tension.

Si la cartouche d'encre est rechargée car elle est vide, effectuez une purge de l'encre.

- Comment effectuer une purge de l'encre

Pour Windows, vous pouvez également effectuer un remplissage d'encre depuis votre ordinateur.

- Nettoyage des Têtes d'impression

Si le problème persiste, contactez le centre de service Canon le plus proche pour demander une réparation.

Important

- Si vous débranchez le cordon d'alimentation, tous les fax stockés dans la mémoire de l'imprimante sont supprimés.
- N'inclinez pas l'imprimante lorsque vous la déplacez, vous risqueriez de faire couler l'encre.
- Lorsque vous devez transporter l'imprimante pour réparation, voir Réparation de l'imprimante.

5B00

Cause

Une erreur s'est produite au niveau de l'imprimante.

Que dois-je faire ?

Contactez le centre de service Canon le plus proche pour demander une réparation.

Important

- Si vous débranchez le cordon d'alimentation, tous les fax stockés dans la mémoire de l'imprimante sont supprimés.
- N'inclinez pas l'imprimante lorsque vous la déplacez, vous risqueriez de faire couler l'encre.
- Lorsque vous devez transporter l'imprimante pour réparation, voir Réparation de l'imprimante.

Remarque

- En cas d'avertissements ou d'erreurs provoqués par les niveaux d'encre restants, l'imprimante ne peut pas imprimer ou numériser.

6000

Cause

Une erreur s'est produite au niveau de l'imprimante.

Que dois-je faire ?

Si le papier est coincé, retirez-le en fonction de l'emplacement et de la raison du bourrage.

- Liste des codes support d'erreur (bourrages papier)

Mettez l'imprimante hors tension et débranchez-la.

Rebranchez l'imprimante et remettez-la sous tension.

Si le problème persiste, contactez le centre de service Canon le plus proche pour demander une réparation.

Important

- Si vous débranchez le cordon d'alimentation, tous les fax stockés dans la mémoire de l'imprimante sont supprimés.
- N'inclinez pas l'imprimante lorsque vous la déplacez, vous risqueriez de faire couler l'encre.
- Lorsque vous devez transporter l'imprimante pour réparation, voir Réparation de l'imprimante.