Canon

Getting Started

LBP215x
LBP214dw
LBP212dw

Quick Setup NEXT PAGE

Quick Operation P.133

Please read "Important Safety Instructions" before operating this product. After you finish reading this guide, store it in a safe place for future reference.
The information in this document is subject to change without notice.

canon.com/oip-manual

Getting Started
Please read "Important Safety Instructions" before operating this product.
P.138
After you finish reading this guide, store it in a safe place for future reference.
The information in this document is subject to change without notice.

Mise en route
Prenez connaissance des "Consignes de sécurité importantes" avant toute utilisation de ce produit.
P.146
Après en avoir pris connaissance, conservez ce guide dans un endroit sûr en vue de consultations ultérieures.
Les informations contenues dans ce document peuvent être modifiées sans avis préalable.

Erste Schritte
Lesen Sie vor der Inbetriebnahme dieses Produkts den Abschnitt "Wichtige Sicherheitsvorschriften".
S.154
Nachdem Sie diese Anleitung gelesen haben, bewahren Sie sie zum späteren Nachschlagen an einem sicheren Platz auf.
Die Angaben in diesem Dokument können ohne vorherige Ankündigung geändert werden.

Introduzione
Prima di utilizzare il prodotto, leggere la sezione "Importanti istruzioni per la sicurezza".
pag.162
Dopo aver letto la presente guida introduttiva, conservarla in un luogo sicuro per future consultazioni.
Le informazioni contenute in questo documento sono soggette a modifiche senza preavviso.

Introducción
Lea las "Instrucciones de seguridad importantes" antes de usar este producto.
pág.170
Cuando termine de leer esta guía, guárdela en un lugar seguro para futuras consultas.
La información de este documento puede ser modificada sin previo aviso.

Posada en marxa
Llegiu les "Instruccions importants de seguretat" abans de fer servir aquest producte.
pàg.178
En acabar de llegir aquesta guia, deseu-la en un lloc segur per poder consultar-la en el futur.
La informació d'aquest document pot patir canvis sense cap avís.

Lehen urratsak
Irakurri mesedez "Segurtasun-argibide garrantzitsuak" produktu hau erabili baino lehen.
186. or.
Gidaliburu hau irakurtzen amaitu ondoren, gorde toki seguruan behar duzunean eskura izateko.
Dokumentu honetako informazioa abisatu gabe alda daiteke.

Introdução
Leia "Instruções de segurança importantes" antes de operar este produto.
pág.194
Depois de ler este guia, guarde-o em um local seguro para referência futura.
As informações contidas neste documento estão sujeitas a alterações sem aviso prévio.

Ξεκινώντας
Διαβάστε τις «Σημαντικές οδηγίες ασφάλειας» προτού χρησιμοποιήσετε το παρόν προϊόν.
σελ.202
Αφού διαβάσετε τον παρόντα οδηγό, φυλάξτε τον σε ένα ασφαλές μέρος για μελλοντική αναφορά.
Οι πληροφορίες σε αυτό το έγγραφο υπόκεινται σε αλλαγές χωρίς προειδοποίηση.

Sådan kommer du i gang
Før du bruger dette produkt, skal du læse "Vigtige sikkerhedsanvisninger".
S.210
Når du er færdig med at læse denne vejledning, skal du gemme den et sikkert sted til fremtidig reference.
Informationerne i dette dokument kan ændres uden varsel.

Aan de slag
Lees de "Belangrijke veiligheidsinstructies" voordat u het apparaat gebruikt.
pag.218
Berg deze handleiding na het lezen op een veilige plaats op zodat u haar later nog kunt raadplegen.
De informatie in dit document kan zonder voorafgaande kennisgeving worden gewijzigd.

Komme i gang
Les "Viktige sikkerhetsinstruksjoner" før du tar dette produktet i bruk.
S.226
Etter at du har lest denne brukerveiledningen, anbefaler vi at du oppbevarer den på et sikkert sted slik at du kan slå opp i den senere.
Det tas forbehold om at informasjonen i dette dokumentet kan endres uten forvarsel.

Komma igång
Läs noggrant igenom "Viktiga säkerhetsanvisningar" innan du använder produkten.
s.234
Spara sedan handboken som framtida referens.
Informationen i detta dokument kan ändras utan föregående meddelande.

Aloittaminen
Lue kohta Tärkeitä turvallisuusohjeita ennen tuotteen käyttämistä.
s.242
Säilytä tämä opas huolellisesti myöhempää käyttöä varten.
Tämän asiakirjan tietoja voidaan muuttaa ilman erillistä ilmoitusta.

Начало работы
Прежде чем приступать к работе с этим изделием, прочитайте «Важные указания по технике безопасности».
стр.250
Прочитав данное руководство, храните его в надежном месте для дальнейшего использования в качестве справочника.
Информация в настоящем документе может быть изменена без уведомления.

Початок роботи
Прочитайте розділ «Важливі інструкції з техніки безпеки» перед початком роботи з виробом.
стор.258
Прочитавши цей посібник, зберігайте його в зручному та надійному місці для подальшого звертання до нього.
Інформація у цьому документі може змінюватися без попереднього повідомлення.

Darba sākšana
Pirms šī produkta lietošanas, lūdzu, izlasiet sadaļu "Svarīgi drošības norādījumi".
266. lpp.
Pēc šīs rokasgrāmatas izlasīšanas noglabājiet to drošā vietā turpmākai uzziņai.
Informācija šajā dokumentā var tikt mainīta bez brīdinājuma.

Parengimas darbui
Prieš pradėdami naudoti šį produktą, perskaitykite skyrių „Svarbūs saugos nurodymai".
psl.274
Perskaitę šias instrukcijas, laikykite jas saugioje vietoje, kad galėtumėte jomis pasinaudoti kitą kartą.
Informacija šiame dokumente gali būti keičiama be įspėjimo.

Alustamine
Enne toote kasutamist lugege jaotist „Olulised ohutusnõuded".
lk 282
Pärast juhendi läbilugemist pange see kindlasse kohta hoiule, sest seda võib tulevikus vaja minna.
Antud dokumendi informatsiooni võib ilma etteteatamata muuta.

Pierwsze kroki
Przed użyciem tego produktu przeczytaj rozdział „Ważne instrukcje dotyczące bezpieczeństwa".
str.290
Po przeczytaniu tego podręcznika przechowuj go w bezpiecznym miejscu, aby móc w przyszłości z niego skorzystać.
Informacje zawarte w niniejszym dokumencie mogą ulec zmianie bez uprzedzenia.

Začínáme
Než začnete tento produkt používat, přečtěte si „Důležité bezpečnostní pokyny".
str.298
Po přečtení si tuto příručku uložte na bezpečném místě pro budoucí potřeby.
Informace obsažené v tomto dokumentu podléhají změnám bez předchozího upozornění.

Začíname
Pred prevádzkovaním tohto výrobku si prečítajte „Dôležité bezpečnostné pokyny".
str.306
Po prečítaní tejto príručky ju uschovajte na bezpečnom mieste, aby ste ju mali v budúcnosti k dispozícii.
Informácie v tomto dokumente sa môžu kedykoľvek zmeniť bez predchádzajúceho upozornenia.

Kako začnete
Prosimo, preberite »Pomembna varnostna navodila« pred uporabo tega izdelka.
str.314
Ko navodila preberete, jih shranite na varno mesto za poznejšo uporabo.
Informacije v tem dokumentu lahko spremenimo brez predhodnega obvestila.

Početak rada
Molimo pročitajte „Važne sigurnosne upute" prije uporabe ovog proizvoda.
str.322
Nakon što ste pročitali ovaj priručnik, spremite ga na sigurno za kasniju uporabu.
Informacije u ovom dokumentu podliježu izmjenama bez prethodne obavijesti.

Kezdeti lépések
A termék működtetése előtt kérjük, olvassa el a „Fontos biztonsági előírások" című fejezetet.
330 oldal
Elolvasását követően tárolja az útmutatót biztonságos helyen, mert a későbbiekben is szüksége lehet rá.
A dokumentumban szereplő információk tartalma előzetes figyelmeztetés nélkül megváltozhat.

Punerea în funcţiune
Vă rugăm să citiţi „Instrucţiuni importante de siguranţă" înainte de a utiliza acest produs.
P.338
După ce terminaţi de citit acest ghid, păstraţi-l într-un loc sigur pentru a-l putea consulta ulterior.
Informaţiile din prezentul document pot fi modificate fără notificare prealabilă.

Първи стъпки
Моля, прочетете „Важни инструкции за безопасност", преди да работите с този продукт.
Стр.346
След като прочетете това ръководство, го запазете на безопасно място за бъдещи справки.
Информацията в този документ подлежи на промяна без предварително предупреждение.

Başlangıç
Bu ürünü çalıştırmadan önce lütfen "Önemli Güvenlik Yönergeleri"ni okuyun.
Syf.354
Bu kılavuzu okumayı bitirdikten sonra ileride başvurmak amacıyla güvenli bir yerde saklayın.
Bu belgede bulunan bilgiler önceden bildirilmeksizin değiştirilebilir.

بدء الاستخدام
يُرجى قراءة "إرشادات أمان مهمة" قبل تشغيل هذا المنتج.
صفحة ٣٦٢
وبعد الانتهاء من قراءة هذا الدليل، احفظه في مكان آمن للرجوع إليه مستقبلاً.
المعلومات الواردة في هذه الوثيقة عرضة للتغيير دون إشعار مسبق.

آغاز به کار
قبل از راه‌اندازی این دستگاه، لطفاً "دستورالعمل‌های مهم ایمنی" را به دقت مطالعه کنید.
صفحه ۳۷۰
بعد از خواندن این کتابچه راهنما، آن را برای مراجعات بعدی در محلی امن نگه دارید.
اطلاعات موجود در این دفترچه راهنما می تواند بدون آگاهی قبلی تغییر کند.

תחילת העבודה
קרא את "הוראות בטיחות חשובות" לפני הפעלת מוצר זה.
בעמוד 378
לאחר שתסיים לקרוא מדריך זה, אחסן אותו במקום בטוח לשימוש עתידי.
המידע שמופיע במסמך זה נתון לשינוי ללא כל הודעה מראש.

You can access
canon.com/oip-manual to read the User's Guide that describes all functions of this machine.

Le guide de l'utilisateur,
qui décrit toutes les fonctions de cet appareil se trouve sur canon.com/oip-manual.

Sie können auf die Website
canon.com/oip-manual zugreifen, um das Anwenderhandbuch zu lesen, das alle Funktionen dieses Geräts beschreibt.

Per una descrizione di tutte le funzioni della macchina, consultare la Guida per l'utente disponibile sul sito canon.com/oip-manual.

Puede acceder a
canon.com/oip-manual para leer la Guía de usuario donde se describen todas las funciones de este equipo.

Podeu accedir a
canon.com/oip-manual per llegir la Guia de l'usuari, que explica totes les funcions d'aquest equip.

Makina honen funtzio guztiak deskribatzen dituen Erabiltzailearen gidaliburua
canon.com/oip-manual web gunean eskura dezakezu.

Você pode acessar
canon.com/oip-manual para ler o Manual do utilizador que descreve todas as funções desta máquina.

Μπορείτε να επισκεφθείτε τη διεύθυνση
canon.com/oip-manual για να διαβάσετε τον Οδηγό χρήστη που περιγράφει όλες τις λειτουργίες του παρόντος μηχανήματος.

Du kan oprette adgang til
canon.com/oip-manual for at læse den brugervejledning, der beskriver alle denne maskines funktioner.

Op canon.com/oip-manual
kunt u de gebruikershandleiding lezen met alle functies van dit apparaat.

Du kan gå til
canon.com/oip-manual hvis du vil lese bruksanvisningen som beskriver alle funksjonene for denne maskinen.

På adressen
canon.com/oip-manual kan du läsa användarhandboken som beskriver alla funktioner i den här enheten.

Osoitteessa
canon.com/oip-manual voit lukea Käyttöoppaan, jossa kuvataan kaikki laitteen toiminnot.

Для того чтобы прочитать Руководство пользователя, в котором содержится описание всех функций аппарата, посетите веб-сайт canon.com/oip-manual.

На веб-сайті
canon.com/oip-manual ви можете ознайомитися з Посібником користувача, у якому описано всі функції цього апарата.

Jūs varat piekļūt vietnei
canon.com/oip-manual, kurā pieejama "Lietotāja rokasgrāmata" — tajā ir aprakstītas visas šīs ierīces funkcijas.

Norėdami perskaityti šią vartotojo instrukciją, kurioje aprašytos visos įrenginio funkcijos, apsilankykite canon.com/oip-manual.

Seadme kõiki funktsioone kirjeldav kasutusjuhend on saadaval lehel canon.com/oip-manual.

Pod adresem
canon.com/oip-manual można uzyskać dostęp do Podręcznika użytkownika opisującego wszystkie funkcje tego urządzenia.

Můžete si otevřít
canon.com/oip-manual, kde si lze přečíst Uživatelskou příručku, která popisuje všechny funkce tohoto zařízení.

Na stránke
canon.com/oip-manual nájdete dokument Užívateľská príručka, ktorá opisuje všetky funkcie tohto zariadenia.

Navodila za uporabo, ki opisujejo vse funkcije te naprave, so dostopna na canon.com/oip-manual.

Možete pristupiti stranici
canon.com/oip-manual kako biste pročitali Korisnički vodič u kojem su opisane sve funkcije ovog uređaja.

A készülék valamennyi funkcióját ismertető Felhasználói kézikönyvet a canon.com/oip-manual oldalon olvashatja el.

Puteți accesa
canon.com/oip-manual pentru a citi ghidul utilizatorului care descrie toate funcțiile acestui aparat.

Можете да посетите
canon.com/oip-manual, за да прочетете ръководството на потребителя, описващо всички функции на тази машина.

Bu makinenin tüm işlevlerini açıklayan Kullanıcı Kılavuzunu okumak için canon.com/oip-manual adresine gidebilirsiniz.

يمكنك الوصول إلى
canon.com/oip-manual لقراءة دليل المستخدم الذي يوضح جميع وظائف هذه الطابعة.

برای مطالعه کتابچه راهنمای کاربر، که کلیه کارکردهای این دستگاه را شرح می‌دهد، می‌توانید به نشانی canon.com/oip-manual مراجعه کنید.

ניתן להיכנס לכתובת
canon.com/oip-manual לקבלת המדריך למשתמש שמתאר את כל הפונקציות של מכשיר זה.

Installation of the Machine

Items Included with the Machine

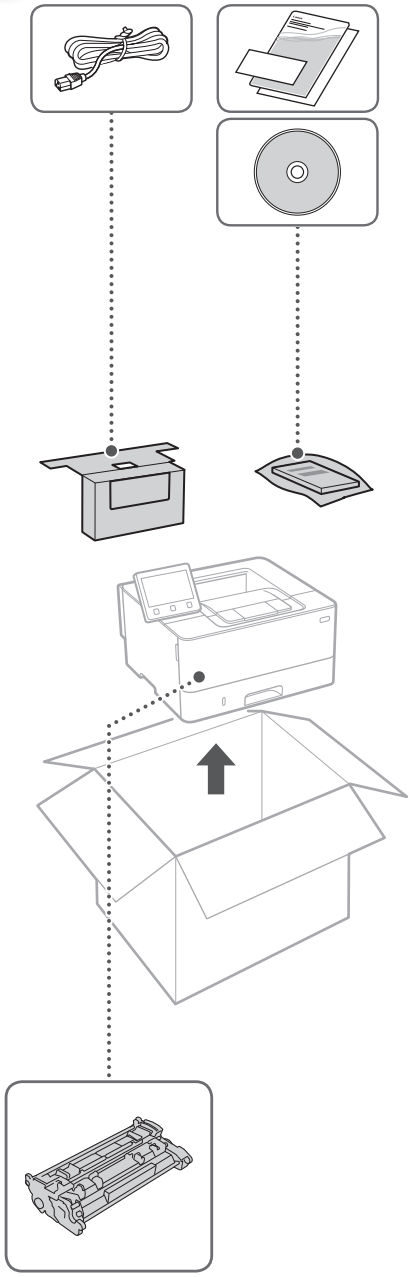

Toner cartridge (included with the machine)

Installing the Machine

Before starting the installation

- Remove all of the tape.
- Do not remove the sticker that covers the USB port.

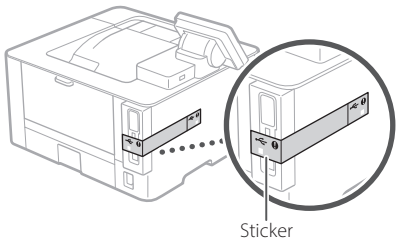

Installation Requirements

Provide a space of 100 mm or more around the machine.

LBP215x

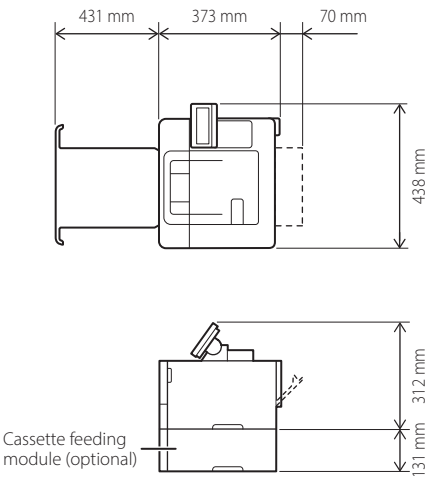

LBP214dw/LBP212dw

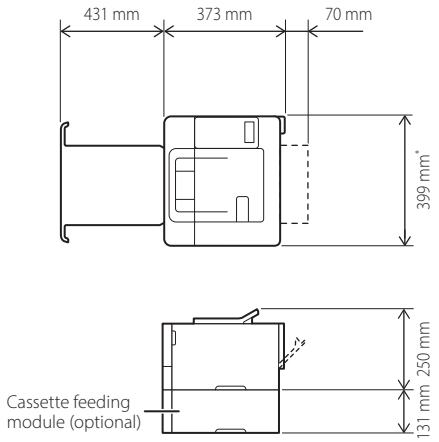

* The protruding portion is not included. The whole length, if the portion included, is 401mm.

1

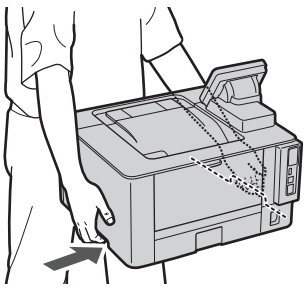

2

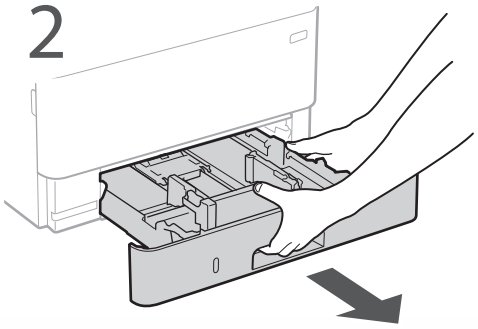

3

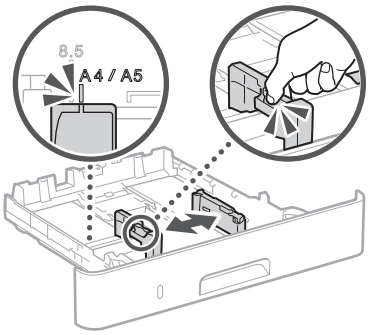

4

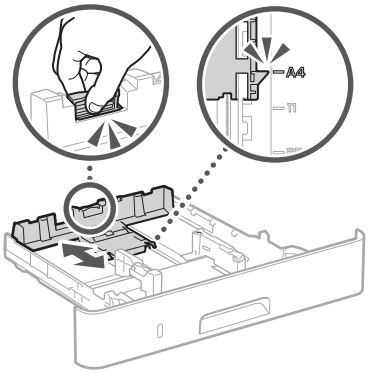

5

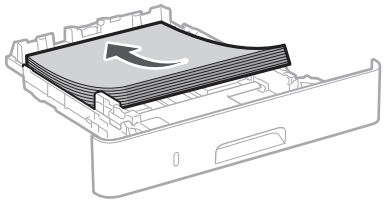

Installation of the Machine

6

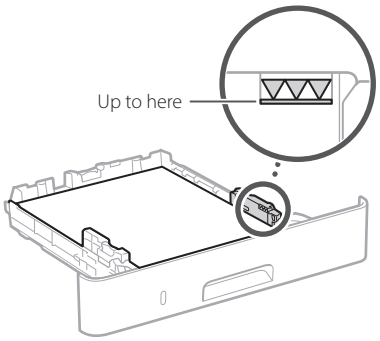

7

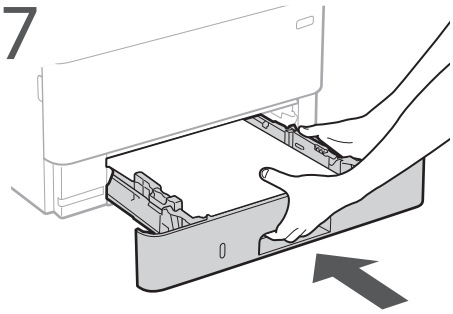

8 Install the cassette feeding module (optional).

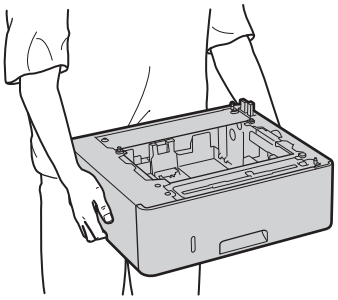

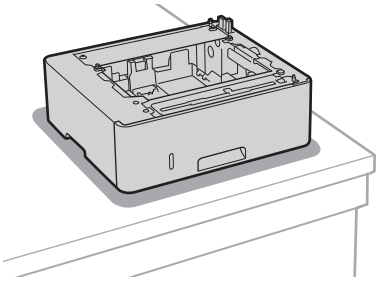

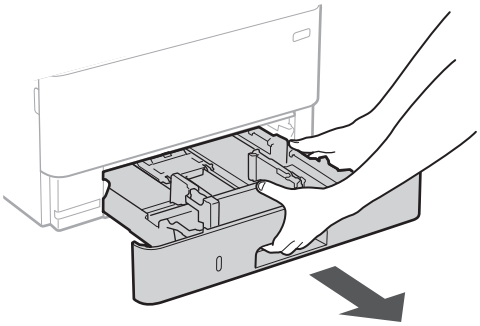

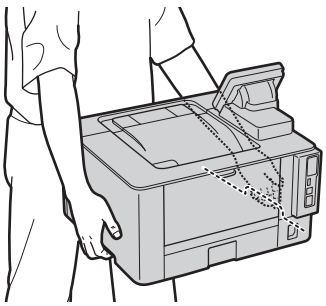

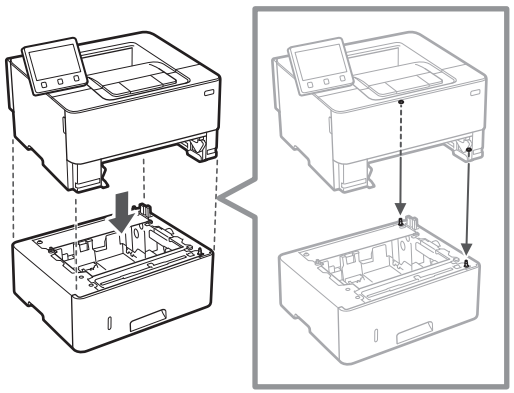

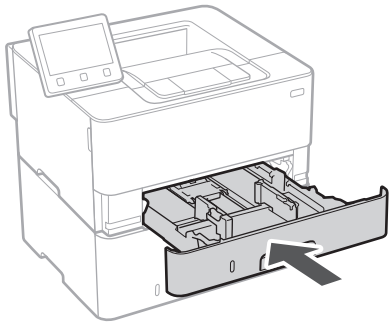

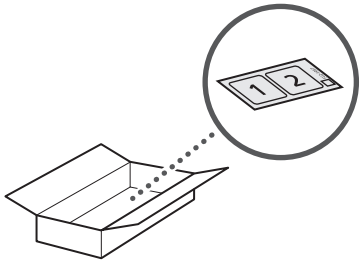

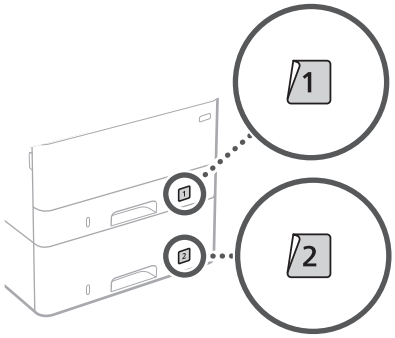

9

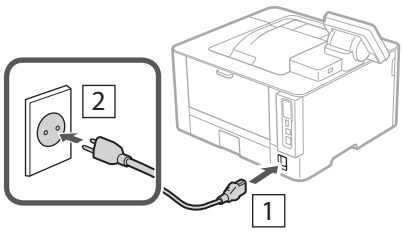

Next, proceed to configure the machine.

Configuring the Machine

Configure the settings in the following order.

Configuring the Initial Settings of the Machine

The design of the operation panel differs depending on the model of your machine. The descriptions of the operation panel in this guide basically presumes that the model is LBP215x.

NOTE

Parts and functions of the operation panel.
P.134 "Start the Operation from the Operation Panel"

About Application Library*

Application Library is an application that allows you to use useful functions for routine jobs or other convenient functions in a one-touch operation without necessity of making functional settings every time. You can access each registered function by simply pressing the appropriate button displayed in the Home screen. For the respective function, see the description displayed in the Setup Guide.

* This function may not be available, depending on the model of the machine.

1.

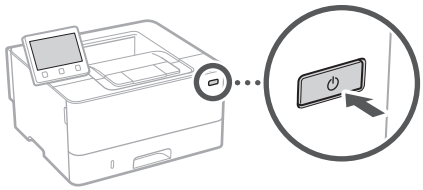

- Configure the initial settings, according to the screen.

2. Set the language and country/region.
3. Set the time zone and current date/time.
4. Configure the settings to prevent unauthorized access.
   - For the purpose of confirmation, enter the same PIN twice.

Configuring the Method of Connecting to a Computer

Before starting the configuration

- The machine cannot be connected to both wired and wireless LANs at the same time.
- If the machine is connected to an unsecured network, your personal information might be leaked to a third party. Please be aware and careful of this.
- The machine does not come with a router. Please have one ready, if necessary.
- Even in an environment without wireless LAN router, you can use Access Point Mode to make a wireless connection to the machine directly from your mobile device (Direct Connection).

User's Guide

Specifying the connection method

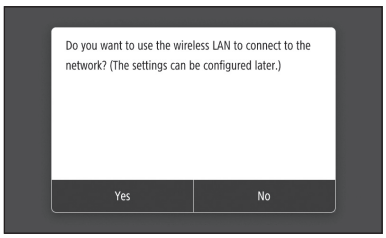

- To connect via wireless LAN : <Yes>
- To connect via wired LAN or USB : <No>

To connect via wireless LAN

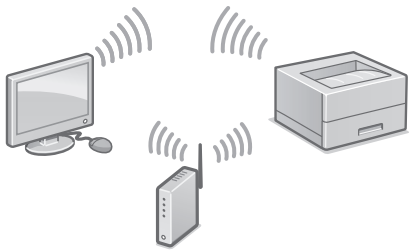

1. Make sure that the computer is connected to a router properly.
2. Check the network settings on the computer.

For details
"Setting Up Using the Setup Guide" in the User's Guide

3. Take note of the SSID and network key.
   • Check the label on the router. User's Guide
   • The setting operation is easier if the router is provided with a WPS mark. User's Guide
4. Set the access point and network key according to the screen below.

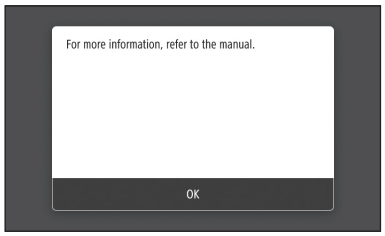

1. Select <OK>.
2. Select <SSID Settings>.
3. Select <Select Access Point>.
4. Select the access point (SSID), and select <Next>.
5. Enter a WEP key (network key), and select <Apply>.
6. Select <Yes>.

• Wait until message <Connected.> is displayed.

7. Select <Close>.

• The IP address will be automatically configured in a few minutes.

5. Install the driver and software.
   P.10 "Installing the software"

Now you are finished with the configuration of the initial settings.

To connect via wired LAN



The machine does not come with a LAN cable. Please have one ready, if necessary.

1. Make sure that the computer is connected to a router properly.
2. Check the network settings on the computer.
3. Connect the LAN cable.

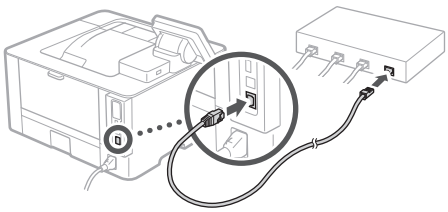

• After connecting the cable, wait a few minutes (until the IP address is set automatically).
• If a static IP address has been set on the computer, set the machine's IP address manually.

4. Install the driver and software.
   P.10 "Installing the software"

Now you are finished with the configuration of the initial settings.

Configuring the Machine

To connect via USB

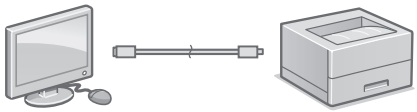

- The machine does not come with a USB cable. Please have one ready, if necessary.
- Make sure that the USB cable you use has the following mark.
- Do not connect the USB cable before installing the driver. If you did, disconnect the USB cable from the computer, close the dialog box, and then perform the following procedure from step 1.

1. Install the driver and software.
   P.10 "Installing the software"
   - When a screen with instructions for connecting the USB cable to the machine is displayed, remove the sticker that covers the USB port.

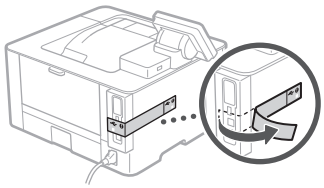

Now you are finished with the configuration of the initial settings.

Installing the software

- The procedure described here is only applicable when your computer runs on the Windows OS. For more details on the software installation procedure, see the driver's manual.
- For the installation when your computer runs on the macOS, see the driver's manual.
- Your machine may not come with the driver for the macOS, depending on the time of purchase. New drivers are uploaded to the Canon website, and you can download and use the latest one.

1.

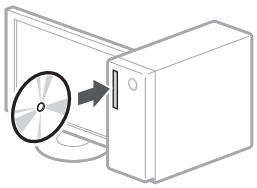

2.

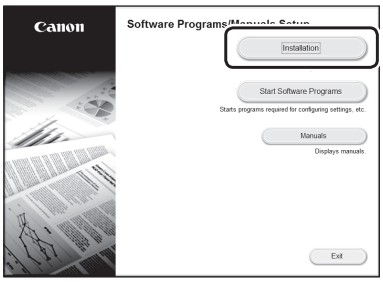

If the screen is not displayed properly, re-insert the CD-ROM/DVD-ROM or search for "D:\MInst.exe" on the Windows platform (This description assumes that "D:" is the CD-ROM/DVD-ROM drive name).

Memo 

Fr

Configuration de l'appareil

Configurez les réglages dans l'ordre suivant.

Configuration des réglages initiaux de l'appareil

La présentation du panneau de commande varie d'un modèle à l'autre de l'appareil. Le panneau de commande décrit dans ce guide est celui du modèle LBP215x.

REMARQUE

Parties et fonctions du panneau de commande.

➲ P. 142 "Lancez l'opération depuis le panneau de commande"

À propos d'Application Library (Bibliothèque d'applications)*

Application Library (Bibliothèque d'applications) vous permet d'utiliser des raccourcis associés à des boutons 1 touche pour les fonctions fréquemment utilisées, pour ne pas avoir à refaire tous les réglages correspondant à chaque utilisation de ces fonctions. Vous pouvez accéder à chaque fonction enregistrée en appuyant sur le bouton correspondant affiché sur l'écran d'accueil. Pour une description de chaque fonction, consultez le guide de configuration.

* Cette fonction n'est pas disponible sur tous les modèles de l'appareil.

1.

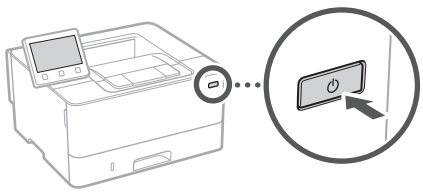

- Configurez les réglages initiaux en suivant les instructions à l'écran.

2. Spécifiez la langue et le pays/région.
3. Spécifiez le fuseau horaire et réglez la date et l'heure.
4. Configurez les réglages permettant d'empêcher les accès non autorisés.
   - Pour confirmation, saisissez le même code PIN deux fois.

Configuration de la méthode de connexion à un ordinateur

Avant de commencer la configuration

- Il n'est pas possible de connecter l'appareil à la fois à un réseau sans fil et à un réseau filaire.
- Faites attention, si l'appareil est connecté à un réseau non sécurisé, vos données personnelles peuvent être divulguées à un tiers.
- L'appareil n'est pas livré avec un routeur. Vous devez vous en procurer un.
- Même dans un environnement sans routeur de réseau sans fil, vous pouvez utiliser le mode Point d'accès pour établir une connexion sans fil entre l'imprimante et votre appareil mobile (connexion directe).

➲ Guide de l'utilisateur

Spécification de la méthode de connexion

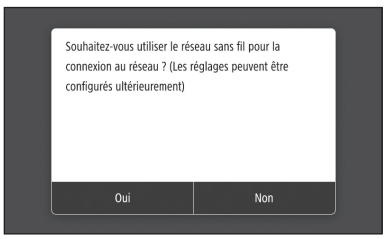

- Connexion par réseau sans fil : <Oui>
- Connexion par réseau filaire ou USB : <Non>

Connexion par réseau sans fil

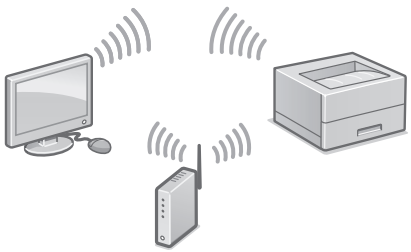

1. Assurez-vous que l'ordinateur est correctement connecté à un routeur.
2. Vérifiez les réglages réseau sur l'ordinateur.

Pour en savoir davantage

voir "Configuration à l'aide du guide de configuration" dans le Guide de l'utilisateur

3. Notez le SSID et la clé réseau.
   - Vérifiez l'étiquette sur le routeur. Guide de l'utilisateur
   - La procédure de configuration est plus facile si le routeur prend en charge le protocole WPS (indiqué par la marque WPS sur le routeur). Guide de l'utilisateur
4. Spécifiez le point d'accès et la clé réseau comme indiqué sur l'écran ci-dessous.

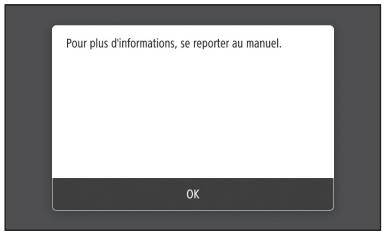

   1. Sélectionnez <OK>.
   2. Sélectionnez <Réglages SSID>.
   3. Sélectionnez <Sélection du point d'accès>.
   4. Sélectionnez le point d'accès (SSID) puis <Suivant>.
   5. Saisissez la clé WEP (clé réseau), et sélectionnez <Appliquer>.
   6. Sélectionnez <Oui>.
   - Attendez que le message <Connecté.> s'affiche.
   7. Sélectionnez <Fermer>.
   - L'adresse IP est automatiquement configurée en quelques minutes.
5. Installez le pilote et le logiciel.
   P. 14 "Installation du logiciel"

La configuration des réglages initiaux est terminée.

Connexion par réseau filaire



L'appareil n'est pas livré avec un câble réseau. Vous devez vous en procurer un.

1. Assurez-vous que l'ordinateur est correctement connecté à un routeur.
2. Vérifiez les réglages réseau sur l'ordinateur.
3. Branchez le câble réseau.

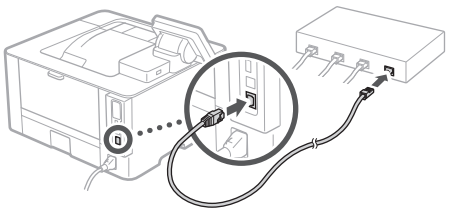

   - Après avoir branché le câble, attendez quelques minutes (le temps que l'adresse IP soit automatiquement configurée).
   - Si une adresse IP permanente a été attribuée à l'ordinateur, attribuez une adresse IP à l'appareil manuellement.
4. Installez le pilote et le logiciel.
   P. 14 "Installation du logiciel"

La configuration des réglages initiaux est terminée.

Fr

Configuration de l'appareil

Connexion par USB

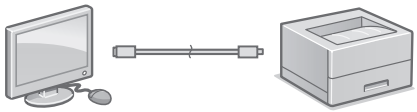

- L'appareil n'est pas livré avec un câble USB. Vous devez vous en procurer un.
- Assurez-vous que le câble USB que vous utilisez porte la marque suivante.
- Ne branchez pas le câble USB avant d'installer le pilote. Si le câble est déjà branché, débranchez-le de l'ordinateur, fermez la boîte de dialogue, puis suivez la procédure suivante depuis l'étape 1.

1. Installez le pilote et le logiciel.
   P. 14 "Installation du logiciel"
   - Une fois qu'un écran comprenant des instructions pour brancher le câble USB à l'appareil est affiché, retirez l'autocollant recouvrant le port USB.

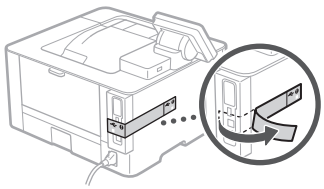

La configuration des réglages initiaux est terminée.

Installation du logiciel

- La procédure ici décrite n'est applicable que pour un ordinateur sous Windows OS. Pour en savoir davantage sur la procédure d'installation du logiciel, consultez le manuel du pilote.
- Pour l'installation sur un ordinateur sous macOS, consultez le manuel du pilote.
- Selon sa date d'achat, il est possible que l'appareil ne soit pas livré avec le pilote pour macOS. Les nouveaux pilotes sont disponibles sur le site Web Canon, vous pouvez y télécharger la dernière version et l'utiliser.

1.

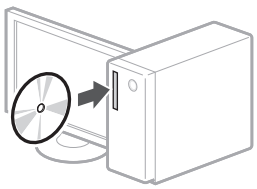

2.

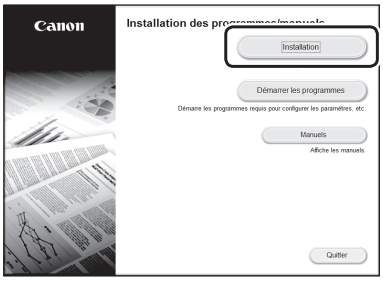

Si l'écran ne s'affiche pas correctement, réinsérez le CD-ROM/DVD-ROM ou cherchez "D:\MInst.exe" dans Windows ("D:" étant le nom du lecteur du CD-ROM/DVD-ROM).

Note

Konfigurieren des Geräts

Konfigurieren Sie die Einstellungen in folgender Reihenfolge.

De

Konfigurieren der Anfangseinstellungen des Geräts

Das Design des Bedienfelds unterscheidet sich je nach dem Modell Ihres Geräts. Die Beschreibungen des Bedienfelds in dieser Anleitung gehen grundsätzlich von der Annahme aus, dass dieses Modell der Typ LBP215x ist.

HINWEIS

Teile und Funktionen des Bedienfelds.

➲ S. 150 "Starten Sie den Vorgang über das Bedienfeld"

Informationen zur Application Library (Anwendungsbibliothek)*

Application Library (Anwendungsbibliothek) ist eine Anwendung, die es Ihnen ermöglicht, nützliche Funktionen für Routineaufträge oder andere praktische Funktionen per Tastendruck auszuwählen, so dass Funktionseinstellungen nicht jeweils neu vorgenommen werden müssen. Sie können auf jede registrierte Funktion durch einfache Betätigung der auf dem Startbildschirm angezeigten entsprechenden Schaltfläche zugreifen. Näheres zu der jeweiligen Funktion finden Sie in der Beschreibung, die in der Installationsanleitung enthalten ist.

* Je nach Modell des Geräts ist diese Funktion möglicherweise nicht verfügbar.

1.

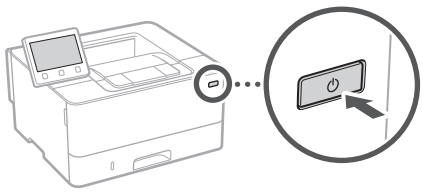

- Konfigurieren Sie die Anfangseinstellungen gemäß der Bildschirmanzeige.

2. Legen Sie die Sprache und das Land/die Region fest.
3. Stellen Sie die Zeitzone und das aktuelle Datum/die aktuelle Uhrzeit ein.
4. Konfigurieren Sie die Einstellungen zur Verhinderung von unautorisierten Zugriffen.
   - Geben Sie zur Bestätigung die gleiche PIN zweimal ein.

Konfigurieren der Anschlussmethode an einen Computer

Bevor Sie die Konfiguration starten

- Das Gerät kann nicht gleichzeitig an Wired LAN (kabelgebunden) und Wireless LAN (drahtlos) angeschlossen werden.
- Wenn das Gerät an ein ungesichertes Netzwerk angeschlossen ist, könnten Ihre persönlichen Daten an Dritte gelangen. Beachten Sie dies, und seien Sie vorsichtig.
- Das Gerät wird ohne Router geliefert. Wenn erforderlich, müssen Sie diesen selbst bereitstellen.
- Auch in einer Umgebung ohne Wireless LANRouter können Sie den Access Point-Modus verwenden, um von Ihrem Mobilgerät aus eine direkte drahtlose Verbindung zum Gerät herzustellen (Direktverbindung).

➲ Anwenderhandbuch

Festlegen der Verbindungsmethode

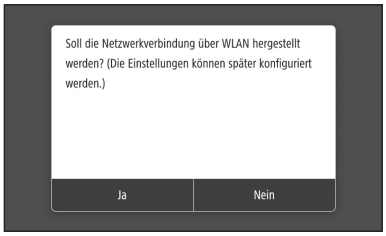

- Zur Verbindung über Wireless LAN : <Ja>
- Zur Verbindung über Wired LAN oder USB : <Nein>

So stellen Sie eine Verbindung über Wireless LAN her

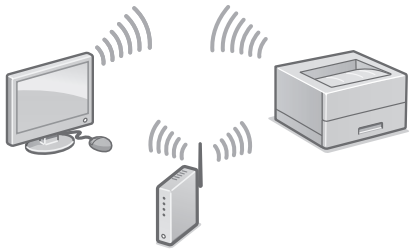

1. Vergewissern Sie sich, dass der Computer ordnungsgemäß mit einem Router verbunden ist.
2. Überprüfen Sie die Netzwerkeinstellungen im Computer.

Näheres finden Sie unter

➲ "Einrichten mithilfe der Installationsanleitung" im Anwenderhandbuch.

3. Notieren Sie die SSID und den Netzwerkschlüssel.
   - Prüfen Sie das Etikett auf dem Router.
     ➲ Anwenderhandbuch
   - Der Einstellvorgang ist einfacher, wenn der Router mit WPS gekennzeichnet ist.
     ➲ Anwenderhandbuch
4. Stellen Sie den Access Point und den Netzwerkschlüssel gemäß dem unten abgebildeten Bildschirm ein.

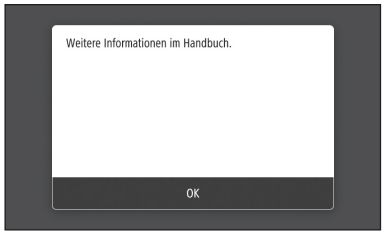

   1. Wählen Sie <OK>.
   2. Wählen Sie <Einstellungen SSID>.
   3. Wählen Sie <Zugriffspunkt wählen>.
   4. Wählen Sie den Access Point (SSID), und wählen Sie dann <Weiter>.
   5. Geben Sie einen WEP-Schlüssel (Netzwerkschlüssel) ein, und wählen Sie dann <Anwenden>.
   6. Wählen Sie <Ja>.
   - Warten Sie, bis die Meldung <Verbunden.> angezeigt wird.
   7. Wählen Sie <Schließen>.
   - Die IP-Adresse wird innerhalb von einigen Minuten automatisch konfiguriert.
5. Installieren Sie den Treiber und die Software.
   ➲ S. 18 "Installieren der Software"

Damit ist die Konfiguration der Anfangseinstellungen abgeschlossen.

So stellen Sie eine Verbindung über Wired LAN her



Das Gerät wird ohne LAN-Kabel geliefert. Wenn erforderlich, müssen Sie dieses selbst bereitstellen.

1. Vergewissern Sie sich, dass der Computer ordnungsgemäß mit einem Router verbunden ist.
2. Überprüfen Sie die Netzwerkeinstellungen im Computer.
3. Schließen Sie das LAN-Kabel an.

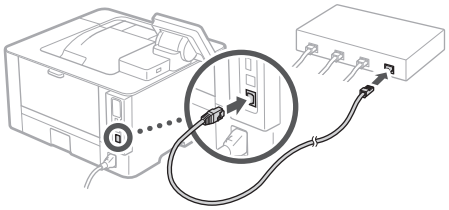

   - Nachdem Sie das Kabel angeschlossen haben, warten Sie einige Minuten (bis die IP-Adresse automatisch zugewiesen ist).
   - Wenn eine statische IP-Adresse im Computer eingerichtet wurde, stellen Sie die IP-Adresse des Geräts manuell ein.
4. Installieren Sie den Treiber und die Software.
   ➲ S. 18 "Installieren der Software"

Damit ist die Konfiguration der Anfangseinstellungen abgeschlossen.

Konfigurieren des Geräts

De

So stellen Sie eine Verbindung über USB her



- Das Gerät wird ohne USB-Kabel geliefert. Wenn erforderlich, müssen Sie dieses selbst bereitstellen.
- Stellen Sie sicher, dass das verwendete USB-Kabel mit folgender Markierung versehen ist.
- Schließen Sie das USB-Kabel nicht vor der Installation des Treibers an. Wenn dies bereits geschehen ist, trennen Sie das USB-Kabel vom Computer, schließen Sie das Dialogfeld, und führen Sie anschließend das folgende Verfahren ab Schritt 1 durch.

1. Installieren Sie den Treiber und die Software.
   S. 18 "Installieren der Software"
   - Wenn der Bildschirm mit der Aufforderung, das USB-Kabel an das Gerät anzuschließen, angezeigt wird, entfernen Sie den Aufkleber, der den USB-Anschluss abdeckt.

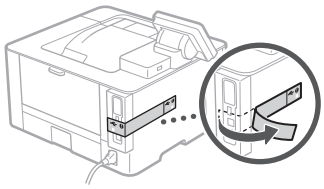

Damit ist die Konfiguration der Anfangseinstellungen abgeschlossen.

Installieren der Software

- Das hier beschriebene Verfahren ist nur anwendbar, wenn auf Ihrem Computer ein Windows-Betriebssystem ausgeführt wird. Weitere Einzelheiten zum Software-Installationsverfahren finden Sie im Treiber-Handbuch.
- Näheres zur Installation, wenn auf Ihrem Computer ein macOS ausgeführt wird, finden Sie im Treiber-Handbuch.
- Je nach Zeitpunkt des Kaufs befindet sich möglicherweise kein Treiber für macOS im Lieferumfang Ihres Geräts. Neue Treiber werden jedoch auf die Canon-Website hochgeladen, so dass Sie die neuesten Treiber herunterladen und verwenden können.

1.

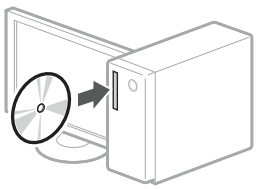

2.

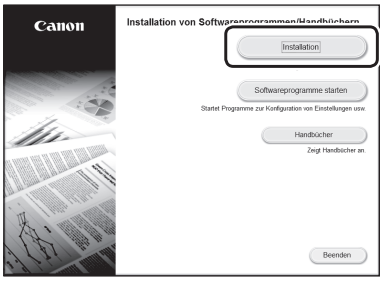

Wenn der Bildschirm nicht korrekt angezeigt wird, legen Sie die CD-ROM/DVD-ROM erneut ein oder suchen Sie nach "D:\MInst.exe" auf der Windows Plattform (Diese Beschreibung setzt voraus, dass "D:" der Laufwerkname der CD-ROM/DVD-ROM ist).

Memo

Configurazione della macchina

Configurare le impostazioni nel seguente ordine.

It

Configurazione delle impostazioni iniziali della macchina

Il design del pannello operativo varia a seconda del modello della macchina. Le descrizioni del pannello operativo in questa guida si riferiscono sostanzialmente al modello LBP215x.

NOTA

PParti e funzioni del pannello operativo.

P. 158 "Avviare l'operazione dal pannello operativo"

Informazioni sull'Application Library (Libreria dell'applicazione)*

Application Library (Libreria dell'applicazione) è un'applicazione che consente di utilizzare funzioni utili per lavori di routine o altre comode funzioni di selezione veloce senza dover eseguire ogni volta le impostazioni funzionali. Per accedere a ogni funzione registrata è sufficiente premere l'apposito pulsante visualizzato nella schermata principale. Per la rispettiva funzione, consultare la descrizione visualizzata nella Guida all'installazione.

* Questa funzione potrebbe non essere disponibile a seconda del modello della macchina.

1.

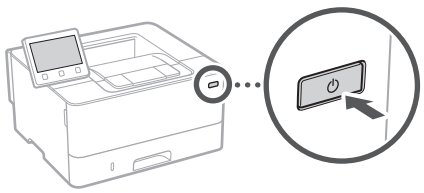

- Configurare le impostazioni iniziali in base alla schermata.

2. Impostare la lingua e la nazione/regione.
3. Impostare il fuso orario e la data/ora corrente.
4. Configurare le impostazioni per evitare l'accesso non autorizzato.
   - Per confermare, inserire lo stesso PIN due volte.

Configurazione della modalità di connessione a un computer

Prima di iniziare la configurazione

- La macchina non può essere collegata a reti LAN wireless e cablate contemporaneamente.
- Se la macchina è collegata a una rete non protetta, i dati personali potrebbero essere utilizzati da terzi. Fare attenzione a questo aspetto.
- La macchina non è dotata di un router. Procurarsene uno, se necessario.
- Anche in un ambiente senza router LAN wireless, è possibile utilizzare il Modo Punto di accesso per eseguire una connessione wireless alla macchina direttamente dal proprio dispositivo mobile (Connessione diretta).

Guida per l'utente

Specificare la modalità di connessione

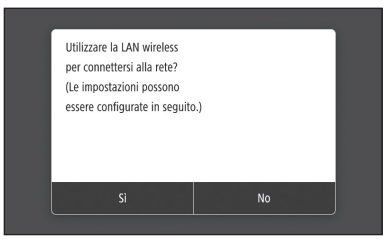

- Connessione tramite LAN wireless: <Sì>
- Connessione tramite LAN o USB cablata: <No>

Connessione tramite LAN wireless

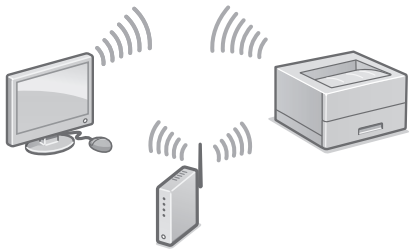

1. Assicurarsi che il computer sia collegato correttamente a un router.
2. Verificare le impostazioni di rete del computer.

Per maggiori informazioni

"Installare usando la Guida all'installazione" nella Guida per l'utente

3. Prendere nota della chiave SSID e di rete.
   - Controllare l'etichetta sul router. Guida per l'utente
   - L'operazione di impostazione è più facile se il router è dotato di un simbolo WPS. Guida per l'utente
4. Impostare il punto di accesso e la chiave di rete in base alla schermata seguente.

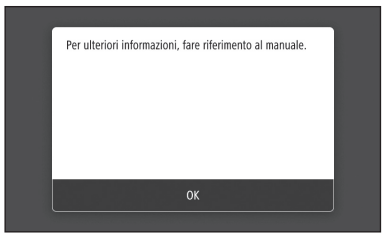

   1. Selezionare <OK>.
   2. Selezionare <Impostazioni SSID>.
   3. Selezionare <Seleziona punto di accesso>.
   4. Selezionare il punto di accesso (SSID), e selezionare <Avanti>.
   5. Inserire una chiave WEP (chiave di rete), e selezionare <Applica>.
   6. Selezionare <Sì>.
   - Attendere finché non viene visualizzato il messaggio <Connesso.>.
   7. Selezionare <Chiudi>.
   - L'indirizzo IP verrà configurato automaticamente in pochi minuti.
5. Installare il driver e il software.
   P. 22 "Installazione del software"

La configurazione delle impostazioni iniziali è ora conclusa.

Connessione tramite LAN cablata



La macchina non è dotata di un cavo LAN. Procurarsene uno, se necessario.

1. Assicurarsi che il computer sia collegato correttamente a un router.
2. Verificare le impostazioni di rete del computer.
3. Collegare il cavo LAN.

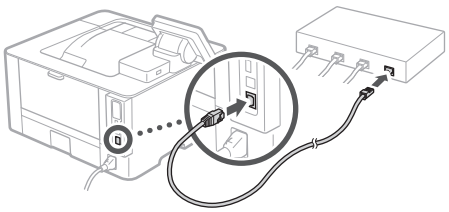

   - Dopo aver collegato il cavo,attendere qualche minuto (fino all'impostazione automatica dell'indirizzo IP).
   - Se sul computer è stato impostato un indirizzo IP statico, impostare l'indirizzo IP della macchina manualmente.
4. Installare il driver e il software.
   P. 22 "Installazione del software"

La configurazione delle impostazioni iniziali è ora conclusa.

Configurazione della macchina

Collegamento via USB

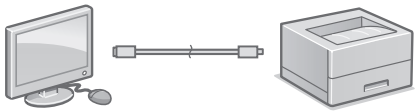

- La macchina non è dotata di un cavo USB. Procurarsene uno, se necessario.
- Assicurarsi che il cavo USB utilizzato presenti il seguente simbolo.
- Non collegare il cavo USB prima di installare il driver. In questo caso, scollegare il cavo USB dal computer, chiudere la finestra di dialogo, quindi eseguire la seguente procedura dal punto 1.

1. Installare il driver e il software.
   P. 22 "Installazione del software"
   - Quando viene visualizzata la schermata con le istruzioni per collegare il cavo USB alla macchina, rimuovere l'adesivo che protegge la porta USB.

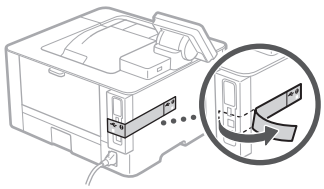

La configurazione delle impostazioni iniziali è ora conclusa.

Installazione del software

- La procedura qui descritta è valida solo se nel computer in uso è installato il sistema operativo Windows. Per maggiori informazioni sulla procedura di installazione del software, consultare il manuale del driver.
- Per l'installazione su computer che utilizzano il sistema operativo macOS, consultare il manuale del driver.
- A seconda del momento dell'acquisto, la macchina può non essere dotata del driver per il sistema operativo macOS. I nuovi driver vengono caricati sul sito web Canon, in modo che sia possibile scaricare e usare i più recenti.

1.

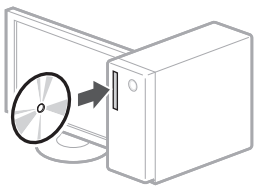

2.

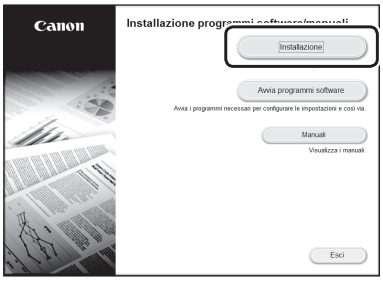

Se la schermata non viene visualizzata correttamente, reinserire il CD-ROM/DVD-ROM o cercare "D:\MInst.exe" nella piattaforma Windows (in questa descrizione "D:" designa l'unità CD-ROM/DVD-ROM).

Memo

Configuración del equipo

Configure las opciones en el orden siguiente.

Es

Configuración de las opciones iniciales del equipo

El diseño del panel de control varía en función del modelo del equipo. Las descripciones del panel de control de esta guía se basan en el modelo LBP215x.

NOTA

Partes y funciones del panel de control.
➲ página 166 "Inicie el funcionamiento desde el panel de control"

Acerca de Application Library (Biblioteca de aplicaciones)*

Application Library (Biblioteca de aplicaciones) es una aplicación que permite usar funciones útiles para realizar trabajos rutinarios u otras funciones prácticas en operaciones de un solo toque, sin necesidad de cambiar la configuración de las funciones. Para acceder a las funciones registradas, basta con pulsar el botón correspondiente en la pantalla Inicio. Para obtener información sobre cada una de las funciones, consulte la descripción incluida en la Guía de configuración.

* Esta función puede no estar disponible según el modelo del equipo.

1.

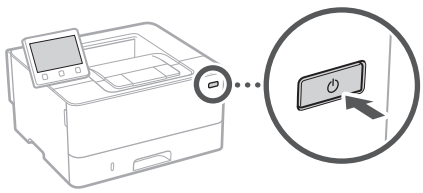

- Configure las opciones iniciales según la pantalla.

2. Establezca el idioma y el país/región.
3. Establezca la zona horaria y la fecha/hora actuales.
4. Configure las opciones para evitar accesos no autorizados.
   - Para confirmar, introduzca dos veces el mismo PIN.

Configuración del método de conexión a un ordenador

Antes de iniciar la configuración

- El equipo no se puede conectar a la LAN por cable y a la inalámbrica al mismo tiempo.
- Si el equipo está conectado a una red no segura, su información personal puede filtrarse a terceros. Téngalo en cuenta y sea precavido.
- El equipo no incluye ningún router, así que tenga uno preparado en caso necesario.
- Incluso en entornos sin router de LAN inalámbrica, puede usar el Modo de Punto de Acceso para establecer una conexión inalámbrica directamente entre el equipo y un dispositivo móvil (Conexión directa).

➲ Guía de usuario

Especificar el método de conexión

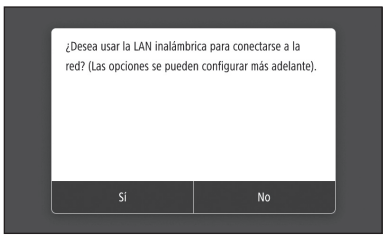

- Para conectar mediante LAN inalámbrica : <Sí>
- Para conectar mediante LAN por cable o USB : <No>

Para conectar mediante LAN inalámbrica

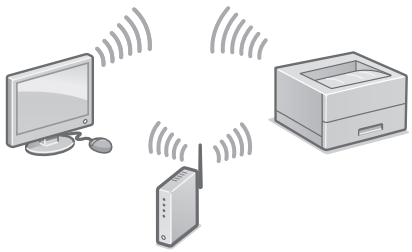

1. Compruebe que el ordenador está bien conectado a un router.
2. Compruebe las opciones de red en el ordenador.

Para obtener más detalles

"Configurar usando la guía de configuración" en la Guía de usuario

Es

3. Apunte el SSID y la clave de red.
   - Consulte la etiqueta del router. Guía de usuario
   - La operación de configuración es más sencilla si el router se suministra con una marca WPS. Guía de usuario
4. Establezca el punto de acceso y la clave de red según la pantalla.

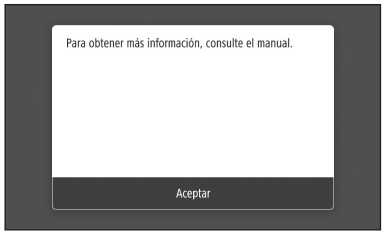

   1. Seleccione <Aceptar>.
   2. Seleccione <Opciones de SSID>.
   3. Seleccione <Seleccionar punto de acceso>.
   4. Seleccione el punto de acceso (SSID) y seleccione <Siguiente>.
   5. Introduzca una clave WEP (clave de red) y seleccione <Aplicar>.
   6. Seleccione <Sí>.
   - Espere hasta que aparezca el mensaje <Conectado.>.
   7. Seleccione <Cerrar>.
   - La dirección IP se configurará automáticamente en unos minutos.
5. Instale el controlador y el software.
   página 26 "Instalar el software"

Ya ha finalizado la configuración de las opciones iniciales.

Para conectar mediante LAN por cable



El equipo no incluye ningún cable LAN, así que tenga uno preparado en caso necesario.

1. Compruebe que el ordenador está bien conectado a un router.
2. Compruebe las opciones de red en el ordenador.
3. Conecte el cable LAN.

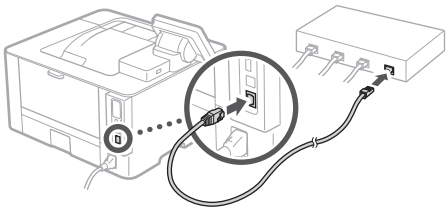

   - Tras conectar el cable, espere unos minutos (hasta que la dirección IP se configure automáticamente).
   - Si se ha configurado una dirección IP estática en el ordenador, configure la dirección IP del ordenador manualmente.
4. Instale el controlador y el software.
   página 26 "Instalar el software"

Ya ha finalizado la configuración de las opciones iniciales.

Configuración del equipo

Es

Para conectar mediante USB

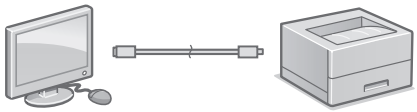

- El equipo no incluye ningún cable USB, así que tenga uno preparado en caso necesario.
- Asegúrese de que el cable USB que utilice tenga la siguiente marca.
- No conecte el cable USB antes de instalar el controlador. Si lo ha hecho, desconecte el cable USB del ordenador, cierre el cuadro de diálogo y aplique el procedimiento siguiente a partir del paso 1.

1. Instale el controlador y el software.
   página 26 "Instalar el software"
   - Cuando aparezca la pantalla con instrucciones para conectar el cable USB al equipo, quite el adhesivo que protege el puerto USB.

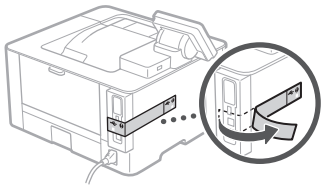

Ya ha finalizado la configuración de las opciones iniciales.

Instalar el software

- El procedimiento aquí descrito solo es aplicable si el sistema operativo de su ordenador es Windows. Para obtener más detalles sobre el procedimiento de instalación del software, consulte el manual del controlador.
- Para obtener información sobre la instalación si el sistema operativo de su ordenador es macOS, consulte el manual del controlador.
- En función del momento de la compra, es posible que su equipo no incluya el controlador para macOS. Los nuevos controladores se van publicando en el sitio web de Canon, así que puede descargar el más reciente y utilizarlo.

1.

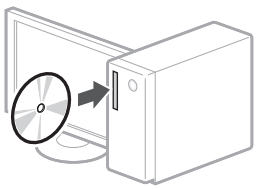

2.

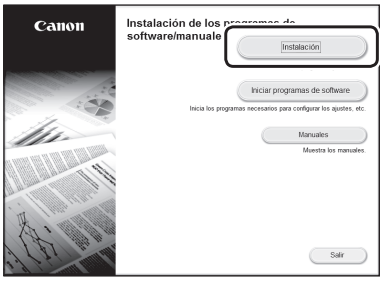

Si la pantalla no se visualiza correctamente, vuelva a introducir el CD-ROM/DVD-ROM o busque "D:\MInst.exe" en Windows. (Esta descripción da por supuesto que "D:" es la unidad de CD-ROM/DVD-ROM).

Notas

Configuració de l'equip

Configureu les opcions en l'ordre següent.

Configuració de les opcions inicials a l'equip

El disseny del panell de control varia en funció del model de l'equip. Les descripcions del panell de control d'aquesta guia es basen com a referència en el model LBP215x.

NOTA

Parts i funcions del panell de control.

➲ pàg. 174 "Inicieu el funcionament des del panell de control"

Sobre Application Library (Biblioteca d'aplicacions)*

Application Library (Biblioteca d'aplicacions) és una aplicació que us permet fer servir funcions útils per a tasques rutinàries o altres funcions pràctiques amb un sol toc, sense necessitat de configurar opcions funcionals cada vegada. Per accedir a cada funció registrada, n'hi ha prou amb prémer el botó corresponent que apareix a la pantalla d'Inici. Per a la funció respectiva, consulteu la descripció que apareix a la Guia de configuració.

* Aquesta funció pot no estar disponible en funció del model de l'equip.

1.

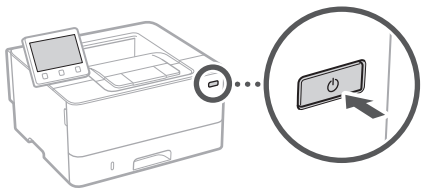

- Configureu les opcions inicials segons la pantalla.

2. Establiu l'idioma i el país/regió.
3. Establiu la zona horària i la data/hora actuals.
4. Configureu les opcions per evitar accessos no autoritzats.
   - Per confirmar, introduïu-hi dos vegades el mateix PIN.

Configuració del mètode de connexió a un ordinador

Abans d'iniciar la configuració

- L'equip no es pot connectar a la LAN per cable i a la LAN sense fils alhora.
- Si l'equip està connectat a una xarxa no segura, la vostra informació personal pot filtrar-se a tercers. Tingueu-ho present i aneu amb compte.
- L'equip no incorpora cap router. Tingueu-ne un de preparat quan calgui.
- Fins i tot en entorns sense router de LAN sense fils, podeu fer servir el Mode de punt d'accés per establir una connexió sense fils a l'equip directament des del vostre dispositiu mòbil (Connexió directa).

➲ Guia de l'usuari

Especificar el mètode de connexió

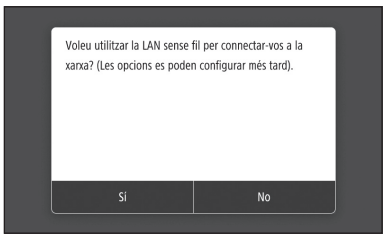

- Per connectar mitjançant LAN sense fils : <Sí>
- Per connectar mitjançant LAN per cable o USB : <No>

Per connectar mitjançant LAN sense fils

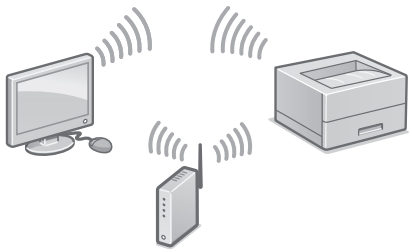

1. Comproveu que l'ordinador està ben connectat a un router.
2. Comproveu les opcions de xarxa a l'ordinador.

Per obtenir detalls

➲ "Configurar mitjançant la guia de configuració" a la Guia de l'usuari

3. Apunteu l'SSID i la clau de xarxa.
   - Consulteu l'etiqueta del router. ➲ Guia de l'usuari
   - L'operació de configuració és més fàcil si el router es subministra amb una marca WPSthe router is provided with a WPS mark. ➲ Guia de l'usuari
4. Estabiliu el punt d'accés i la clau de xarxa segons la pantalla a continuació.

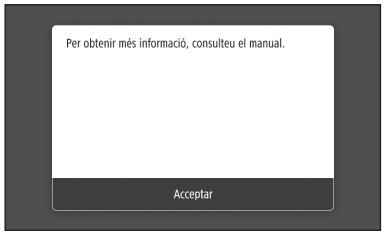

   1. Seleccioneu <Acceptar>.
   2. Seleccioneu <Opcions de SSID>.
   3. Seleccioneu <Seleccionar punt d'accés>.
   4. Seleccioneu el punt d'accés (SSID) i seleccioneu <Següent>.
   5. Introduïu una clau WEP (tecla de xarxa) i seleccioneu <Aplicar>.
   6. Seleccioneu <Sí>.
   - Espereu fins que aparegui el missatge <Connectat.>.
   7. Seleccioneu <Tancar>.
   - L'adreça IP es configurarà automàticament en uns minuts.
5. Instal·leu el controlador i el software.
   ➲ pàg. 30 "Instal·lació del software"

Ja heu acabat amb la configuració de les opcions inicials.

Per connectar mitjançant LAN per cable



L'equip no incorpora cap cable de xarxa LAN. Tingueu-ne un de preparat quan calgui.

1. Comproveu que l'ordinador està ben connectat a un router.
2. Comproveu les opcions de xarxa a l'ordinador.
3. Connecteu el cable de LAN.

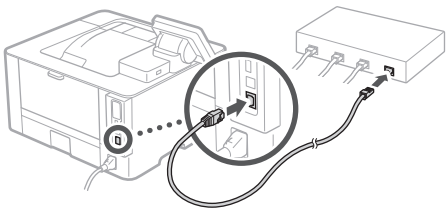

   - Un cop connectat el cable, espereu uns minuts (fins que l'adreça IP s'estableixi automàticament).
   - Si s'ha configurat una adreça IP estàtica a l'ordinador, establiu l'IP de l'equip manualment.
4. Instal·leu el controlador i el software.
   ➲ pàg. 30 "Instal·lació del software"

Ja heu acabat amb la configuració de les opcions inicials.

Configuració de l'equip

Ca

Per connectar mitjançant USB

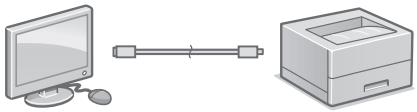

- L'equip no incorpora cap cable USB. Tingueu-ne un de preparat quan calgui.
- Comproveu que el cable USB que feu servir té la marca següent.
- No connecteu el cable USB abans d'instal·lar el controlador. Si ho heu fet, desconnecteu el cable USB de l'ordinador, tanqueu el quadre de diàleg i apliqueu el procediment següent a partir del pas 1.

1. Instal·leu el controlador i el software.
   ➲ pàg. 30 "Instal·lació del software"
   - Quan aparegui la pantalla per connectar el cable USB a l'equip, retireu l'adhesiu que cobreix el port USB.

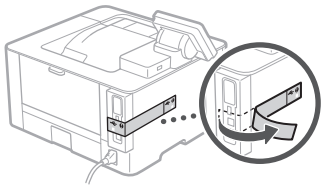

Ja heu acabat amb la configuració de les opcions inicials.

Instal·lació del software

- El procediment descrit aquí només és aplicable si el sistema operatiu del vostre ordinador és Windows. Per obtenir més detalls sobre el procediment d'instal·lació del software, consulteu el manual del controlador.
- Per informar-vos sobre la instal·lació si el sistema operatiu del vostre ordinador és macOS, consulteu el manual del controlador.
- En funció del moment de la compra, és possible que el vostre equip no inclogui el controlador per a macOS. Els nous controladors es van publicant al lloc web de Canon, des d'on podeu descarregar-ne el més recent i utilitzar-lo.

1.

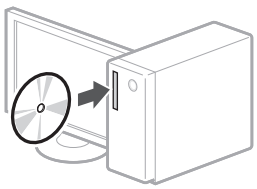

2.

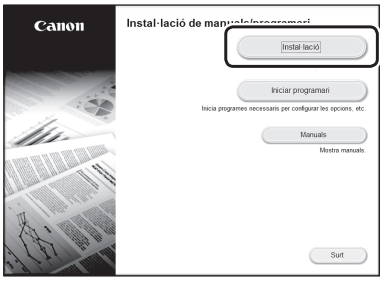

Si la pantalla no es veu bé, torneu a introduir el CD-ROM/DVD-ROM o busqueu "D:\MInst.exe" a la plataforma Windows (Aquesta descripció suposa que el nom de la unitat de CD-ROM/DVD-ROM és "D:").

Notes



Makinaren konfiguratzea

Konfiguratu ezarpenak honako ordenan.

Makinaren lehenengo ezarpenen konfiguratzea

Eragiketa-paneleko diseinua zure makina modeloaren arabera ezberdina da. Gidaliburu honetan ageri diren eragiketa-panelaren deskribapenak LBP215x modeloa hartzen dute oinarritzat.

OHARRA

Eragiketa-panelaren elementu eta funtzioak.
➲ "Hasi eragiketa eragiketa paneletik" 182. orrialdean

Application Library-ri (Aplikazio-liburutegiari) buruz*

Application Library-k (Aplikazio-liburutegiak) ohiko lanak egiteko funtzio erabilgarriak eta bestelako funtzioak botoi bakar bat sakatuz osatzeko aukera ematen du, aldi bakoitzean ezarpen funtzionalak osatu beharrik gabe. Erregistratutako funtzio bakoitza botoi egokia sakatuz soilik atzitu daiteke Hasierako pantailan. Funtzio bakoitza ezagutzeko, ikusi Ezarpen gidaliburuan jasotako deskribapena.

* Makinaren modeloaren arabera, baliteke fax funtzioa eskuragarri ez egotea.

1.

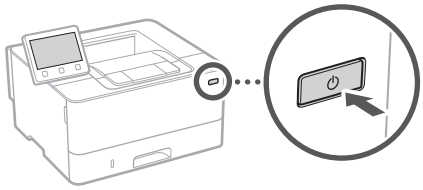

- Konfiguratu lehenengo ezarpenak pantailan azaldutakoari jarraiki.

2. Ezarri hizkuntza eta herrialdea/eskualdea.
3. Ezarri ordu eremua eta uneko data/ordua.
4. Konfiguratu baimendu gabeko atzitzeak ekiditeko ezarpenak.
   - Guztia egiaztatzeko, adierazi PIN bera bi aldiz.

Ordenagailu batera konektatzeko metodoaren konfiguratzea

Konfigurazioa hasi aurretik

- Makina ezin da haridun eta hari gabeko LAN batera aldi berean konektatu.
- Makina babestu gabeko sare batera konektatzen bada, baliteke zure informazio pertsonala hirugarrengoei iristea. Gogoratu eta kontu izan.
- Makinak ez dakar bideratzailerik, beraz izan bat gertu behar izanez gero.
- Hari gabeko LAN bideratzailerik ez badago ere, Sarbide puntu modua erabili dezakezu makinarekin hari gabeko konexio bat zure mugikorretik erraz sortzeko (Zuzeneko Konexioa).

➲ Erabiltzailearen gidaliburua

Konexio metodoaren zehaztea

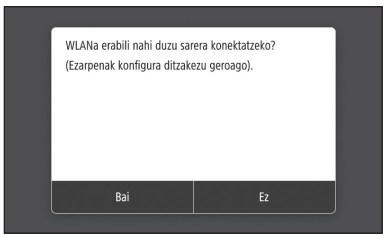

- Hari gabeko LAN bidez konektatzeko: <Bai>
- Haridun LAN edo USB bidez konektatzeko: <Ez>

Hari gabeko LAN bidez konektatzeko

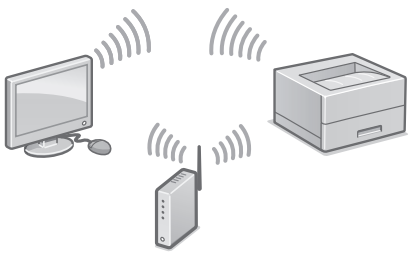

1. Ziurtatu ordenagailua bideratzailera behar bezala konektatuta dagoela.
2. Egiaztatu sarearen ezarpenak ordenagailuan.

Xehetasun gehiagorako

➲ Erabiltzailearen gidaliburuko "Setting Up Using the Setup Guide" (Konfigurazio gidaliburua erabiliz konfiguratzea)

3. Gogoan hartu SSID zenbakiarekin eta sarearen gakoarekin.
   - Egiaztatu bideratzailearen etiketa.
     ➲ Erabiltzailearen gidaliburua
   - Konfigurazioa errazagoa da bideratzailea WPS marka batekin badator. ➲ Erabiltzailearen gidaliburua
4. Ezarri sarbide puntuaren eta sarearen kodea hurrengo pantailan ageri denari jarraiki.

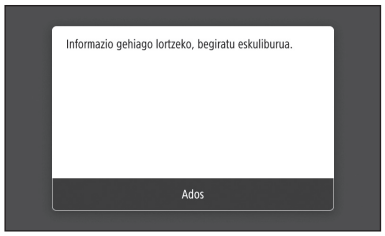

   1. Hautatu <Ados>.
   2. Hautatu <SSID ezarpenak>.
   3. Hautatu <Hautatu sarbide-puntua>.
   4. Aukeratu sarbide puntua (SSID), eta hautatu <Hurrengoa>.
   5. Idatzi WEP kode bat (sarearen gakoa), eta hautatu <Aplikatu>.
   6. Aukeratu <Bai>.
   - Itxaron <Konektatuta.> mezua agertu arte.
   7. Aukeratu <Itxi>.
   - IP helbidea automatikoki konfiguratuko da minutu pare baten.
5. Instalatu driverra eta softwarea.
   ➲ "Softwarearen instalatzea" 34. orrialdean

Osatu dituzu hasierako ezarpenak.

Haridun LAN bidez konektatzeko



Makinak ez dakar LAN kablerik, beraz izan bat gertu behar izanez gero.

1. Ziurtatu ordenagailua bideratzailera behar bezala konektatuta dagoela.
2. Egiaztatu sarearen ezarpenak ordenagailuan.
3. Konektatu LAN kablea.

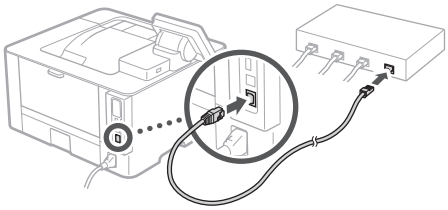

   - Kablea konektatu ondoren, itxaron minutu batzuk (IP helbidea automatikoki konfiguratu arte).
   - Ordenagailuan IP helbide estatiko bat ezarri bada, konfiguratu eskuz makinaren IP helbidea.
4. Instalatu driverra eta softwarea.
   ➲ "Softwarearen instalatzea" 34. orrialdean

Osatu dituzu hasierako ezarpenak.

Makinaren konfiguratzea

USB bidez konektatzeko

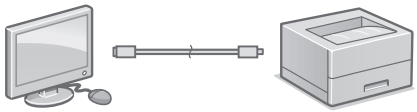

- Makinak ez dakar USB kablerik, beraz izan bat gertu behar izanez gero.
- Ziurtatu erabiltzen duzun USB kableak honako markak dituela.
- Ez konektatu USB kablea driverrak instalatu baino lehen. Dagoeneko egin baduzu, deskonektatu USB kablea ordenagailutik, itxi elkarrizketa-koadroa, eta ondoren jarraitu prozedura hau 1. pausotik hasita.

1. Instalatu driverra eta softwarea.
   "Softwarearen instalatzea" 34. orrialdean
   - USB kablea makinara konektatzeko pantaila agertzen denean, kendu USB portuaren pegatina.

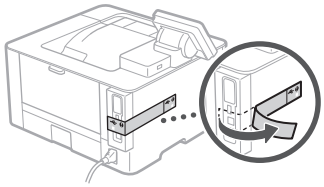

Osatu dituzu hasierako ezarpenak.

Softwarearen instalatzea

- Hemen deskribatutako prozedura zure ordenagailuak Windows sistema eragilea badu soilik da aplikagarria. Software instalatze prozedurari buruzko xehetasun gehiago eskuratzeko, ikusi driverraren eskuliburua.
- Zure ordenagailuak macOS sistema eragilea erabiltzen badu, ikusi driverraren eskuliburua.
- Baliteke zure makinak macOS sistemarako driverrik ez ekartzea, noiz erosi zenuen arabera. Driver berriak Canon webgunera igotzen dira, zeuk bertatik berrienak jaitsi eta erabiltzeko.

1.

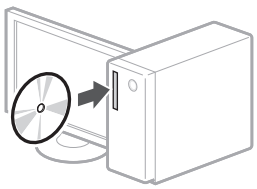

2.

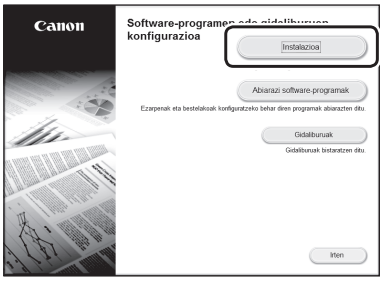

Pantaila behar bezala erakusten ez bada, instalatu CD-ROM/DVD-ROMa edo bilatu "D:\MInst.exe" Windows sisteman (Deskribapen honek CD-ROM/DVD-ROM unitateren hizkia "D:" dela suposatzen du).

Oharra 

Configurando a máquina

Configure as definições na seguinte ordem.

Pt

Configurando as definições iniciais da máquina

O design do painel de operação difere conforme o modelo da sua máquina. As descrições do painel de operação neste guia basicamente presumem que o modelo é o LBP215x.

NOTA

Peças e funções do painel de operação.
➲ página 190 "Inicie a operação a partir do painel de operações"

Sobre Application Library (Biblioteca de Aplicativos)*

Application Library (Biblioteca de Aplicativos) é um aplicativo que permite utilizar funções úteis para tarefas rotineiras ou outras funções convenientes em uma operação de um só toque, sem precisar fazer configurações funcionais a cada vez. Você pode acessar cada função registrada ao simplesmente pressionar o botão apropriado exibido na tela Inicial. Para a respectiva função, consulte a descrição exibida no Guia de Configuração.

* Esta função pode não estar disponível dependendo do modelo da máquina.

1.

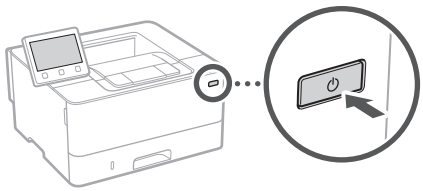

- Faça as configurações de fax de acordo com a tela.

2. Defina o idioma e país/região.
3. Defina o fuso horário e data/hora atuais.
4. Configure as definições para evitar o acesso não autorizado.
   - Para fins de confirmação, digite o mesmo PIN duas vezes.

Configurando o método de conexão com um computador

Antes de iniciar a configuração

- A máquina não pode ser conectada em redes com fio e sem fio simultaneamente.
- Se a máquina estiver conectada em uma rede não segura, suas informações pessoais podem ser transmitidas a terceiros. Esteja ciente e tenha cuidado com isso.
- A máquina não vem com um roteador, portanto, providencie um, se necessário.
- Mesmo que um ambiente sem roteador sem fio, é possível usar o Modo de Ponto de Acesso para fazer uma conexão sem fio com a máquina diretamente a partir de seu dispositivo móvel (Conexão Direta).

➲ Manual do utilizador

Especificando o método de conexão

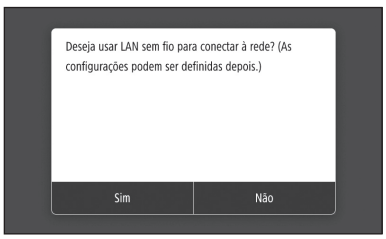

Para conectar via LAN sem fio LAN : <Sim>
Para conectar via LAN com fio ou USB : <Não>

Para conectar via LAN sem fio

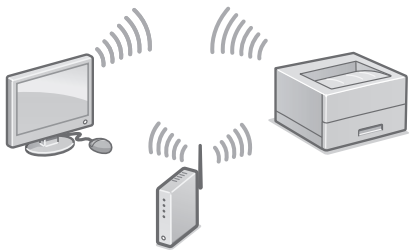

1. Veja se o computador está conectado corretamente a um roteador.
2. Verifique as configurações de rede do computador.

Para detalhes

➲ "Configurar usando o guia de configuração" no Manual do utilizador

3. Anote o SSID e chave da rede.
   - Veja o rótulo no roteador. ➲ Manual do utilizador
   - A operação de configuração é mais fácil se o roteador tiver uma marca WPS. ➲ Manual do utilizador
4. Defina o ponto de acesso e chave de rede de acordo com a tela abaixo.

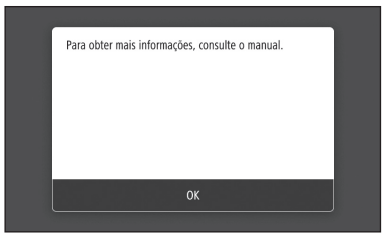

1. Selecione <OK>.
2. Selecione <Configurações de SSID>.
3. Selecione <Selecionar Ponto de Acesso>.
4. Selecione o ponto de acesso (SSID), e selecione <Próxima>.
5. Insira uma chave WEP (chave de rede) e selecione <Aplicar>.
6. Selecione <Sim>.

- Aguarde até aparecer a mensagem <Conectado.>.

7. Selecione <Fechar>.

- O endereço IP será configurado automaticamente em alguns minutos.

5. Instale o driver e software.
   ➲ página 38 "Instalando o software"

Agora que terminou de ajustar as configurações iniciais.

Para conectar via LAN com fio



A máquina não vem com um cabo de rede. Providencie um, se necessário.

1. Veja se o computador está conectado corretamente a um roteador.
2. Verifique as configurações de rede do computador.
3. Conecte o cabo de rede.

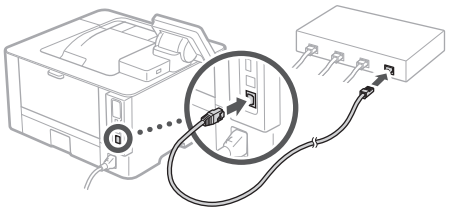

- Após conectar o cabo, aguarde alguns minutos (até que o endereço IP seja definido automaticamente).
- Se um endereço IP estático foi definido no computador, defina o endereço IP da máquina manualmente.

4. Instale o driver e software.
   ➲ página 38 "Instalando o software"

Agora que terminou de ajustar as configurações iniciais.

Pt

Configurando a máquina

Pt

Para conectar via USB

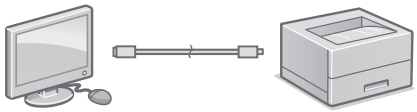

- A máquina não vem com um cabo de rede. Providencie um, se necessário.
- Verifique se o cabo USB que você usa tem a seguinte marca.
- Não conecte o cabo USB antes de instalar o driver. Se fizer isso, desconecte o cabo USB do computador, feche a caixa de diálogo, e faça o seguinte procedimento a partir da etapa 1.

1. Instale o driver e software.
   página 38 "Instalando o software"
   - Quando a tela com instruções de conexão do cabo USB à máquina é exibida, remova o adesivo que cobre a porta USB.

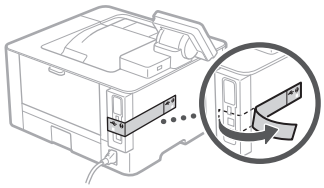

Agora que terminou de ajustar as configurações iniciais.

Instalando o software

- O procedimento descrito aqui só se aplica quando seu computador opera no sistema operacional Windows. Para obter mais detalhes do procedimento de instalação do software, consulte o manual do driver.
- Para a instalação quando o seu computador opera o sistema operacional Mac OS, consulte o manual do driver.
- Sua máquina pode não vir com o driver para macOS dependendo da data de compra. Drivers novos são disponibilizados no website da Canon, e você pode baixar e usar o driver mais recente.

1.

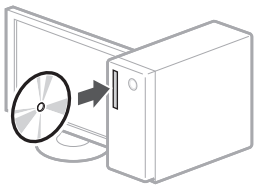

2.

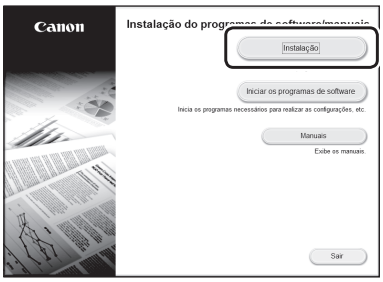

Se a tela não for exibida corretamente, reinsira o CD-ROM/DVD-ROM ou pesquise por "D:\MInst.exe" na plataforma Windows (este descrição assume que "D:" é o nome da unidade de CD-ROM/DVD-ROM).

Notas

Ρύθμιση των παραμέτρων της συσκευής

Διαμορφώστε τις ρυθμίσεις με την ακόλουθη σειρά.

Ρύθμιση των αρχικών παραμέτρων της συσκευής

Η σχεδίαση του πίνακα λειτουργίας διαφέρει ανάλογα με το μοντέλο της συσκευής. Οι περιγραφές του πίνακα λειτουργίας στον παρόντα οδηγό αφορούν το μοντέλο LBP215x.

ΣΗΜΕΙΩΣΗ

Εξαρτήματα και λειτουργίες του πίνακα λειτουργίας.

➲ σελίδα 198 «Έναρξη λειτουργίας από τον πίνακα λειτουργίας»

Πληροφορίες για τη Application Library (Βιβλιοθήκη εφαρμογής)*

Το Application Library (Βιβλιοθήκη εφαρμογής) είναι μια εφαρμογή που επιτρέπει τη χρήση χρήσιμων λειτουργιών για τυπικές εργασίες ή άλλων χρήσιμων λειτουργιών με διαδικασία ενός αγγίγματος χωρίς να χρειάζεται να κάνετε λειτουργικές ρυθμίσεις κάθε φορά. Μπορείτε να προσπελάσετε κάθε καταχωρισμένη λειτουργία με απλό πάτημα του αντίστοιχου κουμπιού που εμφανίζεται στην Αρχική οθόνη. Μπορείτε να δείτε την περιγραφή κάθε λειτουργίας στον Οδηγό διαμόρφωσης.

* Αυτή η λειτουργία μπορεί να μην είναι διαθέσιμη ανάλογα με το μοντέλο της συσκευής.

1.

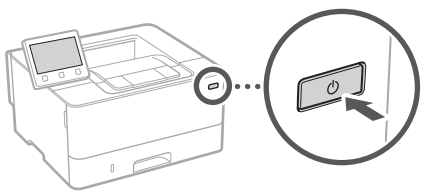

- Διαμορφώστε τις αρχικές ρυθμίσεις σύμφωνα με τις οδηγίες στην οθόνη.

2. Καθορίστε τη γλώσσα και τη χώρα/περιοχή.
3. Καθορίστε τη ζώνη ώρας και την τρέχουσα ημερομηνία/ώρα.
4. Διαμορφώστε τις ρυθμίσεις για αποτροπή μη εξουσιοδοτημένης πρόσβασης.
   - Για επιβεβαίωση, εισαγάγετε τον ίδιο κωδικό PIN δύο φορές.

Διαμόρφωση της μεθόδου σύνδεσης σε υπολογιστή

Προτού αρχίσετε τη διαμόρφωση

- Το μηχάνημα δεν είναι δυνατό να είναι συνδεδεμένο και σε ενσύρματο και σε ασύρματο δίκτυο ταυτόχρονα.
- Εάν το μηχάνημα είναι συνδεδεμένο σε μη ασφαλές δίκτυο, υπάρχει κίνδυνος διαρροής των προσωπικών σας δεδομένων σε τρίτους. Έχετε το υπόψη σας αυτό ώστε να είστε προσεκτικοί.
- Στη συσκευασία του μηχανήματος δεν περιλαμβάνεται δρομολογητής, συνεπώς φροντίστε να προμηθευτείτε έναν, αν χρειάζεται.
- Ακόμη και σε περιβάλλον χωρίς ασύρματο δρομολογητή LAN, μπορείτε να χρησιμοποιήσετε την Κατάσταση Σημείου Πρόσβασης για ασύρματη σύνδεση στο μηχάνημα απευθείας από τη φορητή συσκευή σας (Απευθείας σύνδεση).

➲ Οδηγός χρήστη

Καθορισμός της μεθόδου σύνδεσης

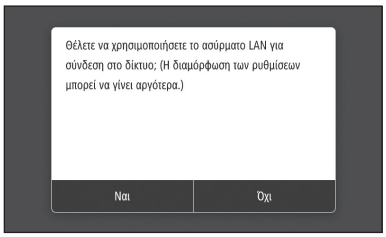

- Για σύνδεση μέσω ασύρματου τοπικού δικτύου: <Ναι>
- Για σύνδεση μέσω ενσύρματου τοπικού δικτύου ή USB: <Όχι>

Για σύνδεση μέσω ασύρματου τοπικού δικτύου

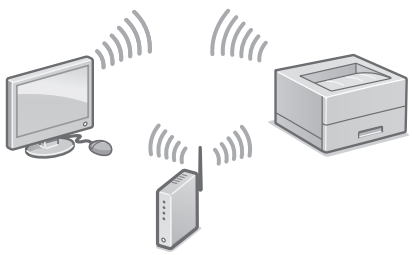

1. Βεβαιωθείτε ότι ο υπολογιστής είναι σωστά συνδεδεμένος σε δρομολογητή.
2. Ελέγξτε τις ρυθμίσεις δικτύου στον υπολογιστή.

Για λεπτομέρειες

➲ «Διαμόρφωση με χρήση του Οδηγού διαμόρφωσης» στον Οδηγό χρήστη

3. Σημειώστε το SSID και το κλειδί δικτύου.
   - Ελέγξτε την ετικέτα στον δρομολογητή.
     ➲ Οδηγός χρήστη
   - Η λειτουργία διαμόρφωσης είναι ευκολότερη αν ο δρομολογητής διαθέτει σήμανση WPS.
     ➲ Οδηγός χρήστη
4. Καθορίστε το σημείο πρόσβασης και το κλειδί δικτύου σύμφωνα με τις οδηγίες που εμφανίζονται στην οθόνη παρακάτω.

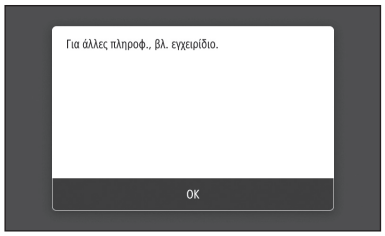

   1. Επιλέξτε <OK>.
   2. Επιλέξτε <Ρυθμίσεις SSID>.
   3. Επιλέξτε <Επιλογή σημείου πρόσβασης>.
   4. Επιλέξτε το σημείο πρόσβασης (SSID) και μετά επιλέξτε <Επόμενο>.
   5. Εισαγάγετε ένα κλειδί WEP (κλειδί δικτύου) και επιλέξτε <Εφαρμογή>.
   6. Επιλέξτε <Ναι>.
   - Περιμένετε μέχρι να εμφανιστεί το μήνυμα <Συνδέθηκε.>.
   7. Επιλέξτε <Κλείσιμο>.
   - Η διεύθυνση IP θα διαμορφωθεί αυτόματα σε λίγα λεπτά.
5. Εγκαταστήστε το πρόγραμμα οδήγησης και το λογισμικό.
   ➲ σελίδα 42 «Εγκατάσταση του λογισμικού»

Ολοκληρώθηκε η διαμόρφωση των αρχικών ρυθμίσεων.

Για σύνδεση μέσω ενσύρματου τοπικού δικτύου



Στη συσκευασία της συσκευής δεν περιλαμβάνεται καλώδιο τοπικού δικτύου, συνεπώς φροντίστε να προμηθευτείτε ένα, αν χρειαστεί.

1. Βεβαιωθείτε ότι ο υπολογιστής είναι σωστά συνδεδεμένος σε δρομολογητή.
2. Ελέγξτε τις ρυθμίσεις δικτύου στον υπολογιστή.
3. Συνδέστε το καλώδιο τοπικού δικτύου.

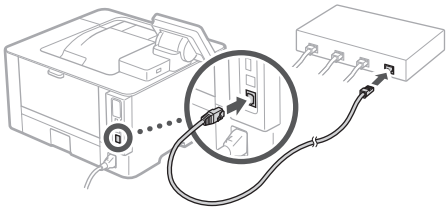

   - Μετά τη σύνδεση του καλωδίου, περιμένετε λίγα λεπτά (μέχρι να καθοριστεί αυτόματα η διεύθυνση IP).
   - Αν έχει οριστεί στατική διεύθυνση IP στον υπολογιστή, καθορίστε χειροκίνητα τη διεύθυνση IP του μηχανήματος.
4. Εγκαταστήστε το πρόγραμμα οδήγησης και το λογισμικό.
   ➲ σελίδα 42 «Εγκατάσταση του λογισμικού»

Ολοκληρώθηκε η διαμόρφωση των αρχικών ρυθμίσεων.

Ρύθμιση των παραμέτρων της συσκευής

EI

Για σύνδεση μέσω USB

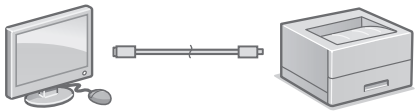

- Στη συσκευασία της συσκευής δεν περιλαμβάνεται καλώδιο USB, συνεπώς φροντίστε να προμηθευτείτε ένα, αν χρειαστεί.
- Βεβαιωθείτε ότι το καλώδιο USB που χρησιμοποιείτε φέρει την ακόλουθη σήμανση.
- Μη συνδέσετε το καλώδιο USB προτού εγκαταστήσετε το πρόγραμμα οδήγησης. Αν συμβεί αυτό, αποσυνδέστε το καλώδιο USB από τον υπολογιστή, κλείστε το πλαίσιο διαλόγου και μετά εκτελέστε την ακόλουθη διαδικασία από το βήμα 1.

1. Εγκαταστήστε το πρόγραμμα οδήγησης και το λογισμικό.
   σελίδα 42 «Εγκατάσταση του λογισμικού»
   - Αν εμφανιστεί μια οθόνη με οδηγίες σύνδεσης του καλωδίου USB στη συσκευή, αφαιρέστε το αυτοκόλλητο που καλύπτει τη θύρα USB.

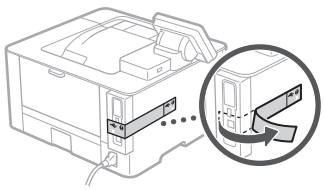

Ολοκληρώθηκε η διαμόρφωση των αρχικών ρυθμίσεων.

Εγκατάσταση του λογισμικού

- Η διαδικασία που περιγράφεται εδώ ισχύει μόνο όταν στον υπολογιστή σας εκτελείται λειτουργικό σύστημα Windows. Για περισσότερες λεπτομέρειες σχετικά με τη διαδικασία εγκατάστασης λογισμικού, ανατρέξτε στο εγχειρίδιο του προγράμματος οδήγησης.
- Για τη διαδικασία εγκατάστασης, αν στον υπολογιστή σας εκτελείται macOS, ανατρέξτε στο εγχειρίδιο του προγράμματος οδήγησης.
- Η συσκευή σας μπορεί να μη διαθέτει το πρόγραμμα οδήγησης για το macOS ανάλογα με την περίοδο αγοράς. Κατά καιρούς, μεταφορτώνονται νέα προγράμματα οδήγησης στον ιστότοπο της Canon, συνεπώς μπορείτε να πραγματοποιήσετε λήψη της πιο πρόσφατης έκδοσης του προγράμματος οδήγησης και να το χρησιμοποιήσετε.

1.

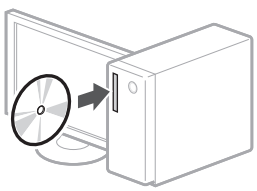

2.

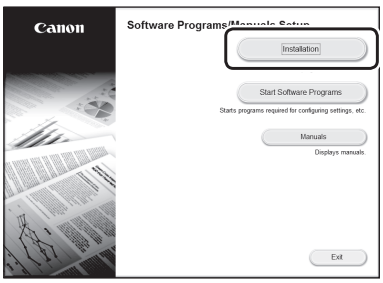

Αν δεν εμφανίζεται σωστά η οθόνη, εισαγάγετε πάλι το CD-ROM/DVD-ROM ή κάντε αναζήτηση για τον όρο «D:\MInst.exe» στην πλατφόρμα Windows (σε αυτήν την περιγραφή, θεωρείται ότι το «D:» είναι το όνομα της μονάδας CD-ROM/DVD-ROM).

Σημειώσεις

Konfiguration af maskinen

Konfigurer indstillingerne i følgende rækkefølge.

Konfiguration af maskinens startindstillinger

Udformningen af betjeningspanelet kan variere alt efter maskinens model. Beskrivelserne i denne vejledning af betjeningspanelet tager udgangspunkt i model LBP215x.

BEMÆRK

Betjeningspanelets dele og funktioner.
➲ S. 206 "Sæt maskinen i gang fra betjeningspanelet"

Om Application Library* (Programbibliotek)

Application Library (Programbibliotek) er et program, hvormed du kan bruge nyttige funktioner til rutinejob eller andre nyttige funktioner i en enkelttrykshandling uden at skulle konfigurere funktionsindstillinger hver gang. Du kan skabe adgang til hver eneste registrerede funktion ved blot at trykke på den relevante knap, der bliver vist på startskærmen. Se den beskrivelse, der er vist i opsætningsvejledningen, for den respektive funktion.

* Denne funktion er muligvis ikke til rådighed afhængigt af maskinens model.

1.

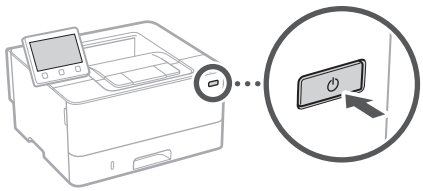

- Konfigurer startindstillingerne i henhold til skærmbilledet.

2. Indstil sproget og landet/området.
3. Indstil tidszonen og den aktuelle dato/klokkeslæt.
4. Konfigurer indstillinger for at forhindre uautoriseret adgang.
   - Indtast den samme PIN to gange for at bekræfte.

Konfiguration af metoden til forbindelse til en computer

Før du starter konfigurationen

- Maskinen kan ikke forbindes samtidigt til både det traditionelle (kabelbaserede) og trådløse lokalnetværk (LAN).
- Hvis maskinen er forbundet til et ikke-sikret netværk, kan dine personlige oplysninger blive lækket til en tredjepart. Vær opmærksom og omhyggelig med dette.
- Maskinen leveres ikke med en router. Hav om nødvendigt en klar.
- Selv i et miljø uden trådløs LAN-router kan du anvende Tilstanden Adgangspunkt til at oprette trådløs forbindelse til maskinen direkte fra din mobilenhed (direkte forbindelse).

➲ Brugervejledning

Sådan angives forbindelsesmetoden

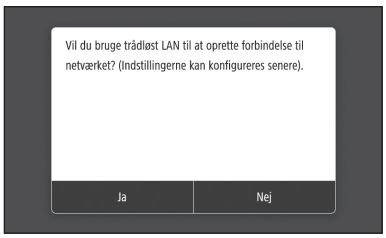

- Sådan oprettes forbindelse via trådløst lokalnetværk (LAN): <Ja>
- Sådan oprettes forbindelse via traditionelt lokalnetværk (kabelbaseret LAN) eller USB: <Nej>

Sådan oprettes forbindelse via trådløst lokalnetværk (LAN)

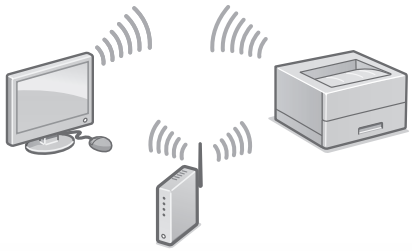

1. Sørg for, at computeren er forbundet korrekt til en router.
2. Kontrollér netværksindstillingerne på computeren.

Find oplysninger i

➲ "Opsætning ved hjælp af opsætningsvejledning" i brugervejledningen

3. Notér SSID- og netværksnøglen.
   - Kontroller mærkatet på routeren.
     ➲ Brugervejledning
   - Det er nemmere at indstille, hvis routeren er udstyret med et WPS-mærke.
     ➲ Brugervejledning
4. Indstil adgangspunktet og netværksnøglen i henhold til skærmbilledet nedenfor.



   1. Vælg <OK>.
   2. Vælg <SSID-indstillinger>.
   3. Vælg <Vælg adgangspunkt>.
   4. Vælg adgangspunkt (SSID), og vælg <Næste>.
   5. Indtast en WEP-nøgle (netværksnøgle), og vælg <Anvend>.
   6. Vælg <Ja>.
   - Vent, indtil meddelelsen <Forbundet.> vises.
   7. Vælg <Luk>.
   - IP-adressen konfigureres automatisk om få minutter.
5. Installer driveren og softwaren.
   ➲ S. 46 "Installation af softwaren"

Nu er du færdig med konfigurationen af startindstillingerne.

Sådan oprettes forbindelse via traditionelt lokalnetværk (kabelbaseret LAN)



Maskinen leveres ikke med et LAN-kabel. Hav om nødvendigt et klar.

1. Sørg for, at computeren er forbundet korrekt til en router.
2. Kontrollér netværksindstillingerne på computeren.
3. Tilslut LAN-kablet.

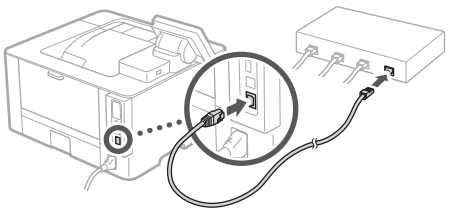

   - Efter at have tilsluttet kablet skal du vente nogle minutter (indtil IP-adressen er blevet indstillet automatisk).
   - Hvis der er blevet indstillet en statisk IP-adresse på computeren, skal du indstille maskinens IPadresse manuelt.
4. Installer driveren og softwaren.
   ➲ S. 46 "Installation af softwaren"

Nu er du færdig med konfigurationen af startindstillingerne.

Da

Konfiguration af maskinen

Sådan oprettes forbindelse via USB

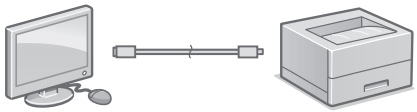

- Maskinen leveres ikke med et USB-kabel. Hav om nødvendigt et klar.
- Sørg for, at der er følgende mærke på det USB-kabel, som du vil anvende.
- USB-kablet må ikke tilsluttes, før driveren er installeret. Hvis du gør det, skal du koble USBkablet fra computeren, lukke dialogboksen og derefter udføre følgende procedure fra trin 1.

1. Installer driveren og softwaren.
   S. 46 "Installation af softwaren"
   - Hvis der vises en skærm med anvisninger om at tilslutte USB-kablet til maskinen, skal du fjerne det mærkat, der dækker USB-porten.

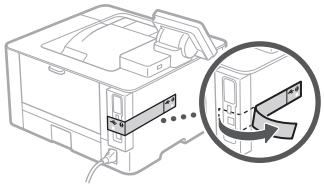

Nu er du færdig med konfigurationen af startindstillingerne.

Installation af softwaren

- Fremgangsmåden, der beskrives heri, gælder kun, når computeren kører på Windows OS. Find flere oplysninger i brugervejledningen om fremgangsmåden til softwareinstallation.
- Se brugervejledningen angående installationen, når computeren kører på Mac OS.
- Din maskine kommer muligvis ikke med driveren til Mac OS afhængigt af købstidspunktet. Der overføres nye drivere til Canon-webstedet, så du kan hente og bruge den nyeste.

1.

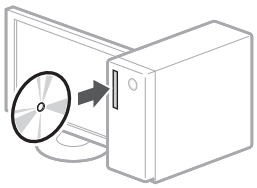

2.

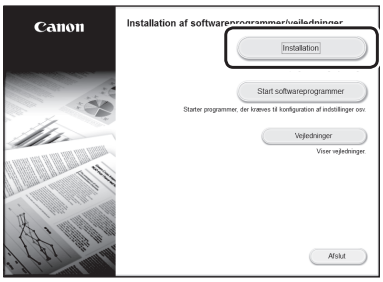

Hvis skærmen ikke vises korrekt, skal du sætte cd-rom'en/dvd-rom'en i igen eller søge efter "D:\MInst.exe" på Windows-platform (denne beskrivelse antager, at "D:" er drevnavnet for cd-rom/dvd-rom).

Note



Het apparaat configureren

Kies de instellingen in deze volgorde.

De begininstellingen van het apparaat kiezen

Het ontwerp van het bedieningspaneel verschilt per model. De beschrijvingen van het bedieningspaneel in deze handleiding gaat er in feite vanuit dat het om model LBP215x gaat.

OPMERKING

Onderdelen en functies van het bedieningspaneel.

➲ Pag. 214 "Start de handeling vanaf het bedieningspaneel"

De Application Library (Toepassingenbibliotheek)*

Application Library (Toepassingenbibliotheek) is een toepassing waarmee u nuttige functies kunt gebruiken voor routineklussen of andere handige functies via 1 toetsbediening, zonder dat u iedere keer functie-instellingen hoeft te realiseren. U kunt iedere geregistreerde functie snel openen door gewoon de overeenkomstige knop op het startscherm in te drukken. Voor de betreffende functie raadpleegt u de beschrijving uit de installatiehandleiding.

* Bij sommige modellen is deze functie niet aanwezig.

1.

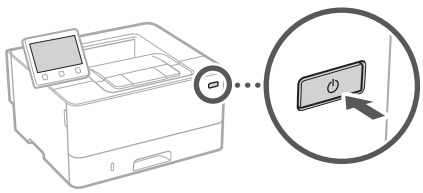

- Kies de begininstellingen volgens het scherm.

2. Stel de taal en land / regio in.
3. Stel de tijdzone en huidige datum / tijd in.
4. Kies de instellingen om onbevoegde toegang te verhinderen.
   - Ter bevestiging voert u dezelfde PIN-code tweemaal in.

De methode kiezen voor het verbinding maken met een computer

Voordat u de configuratie start

- U kunt het apparaat niet tegelijkertijd verbinden met een bekabeld LAN en een draadloos LAN.
- U moet uzelf zeer goed bewust zijn van het volgende: als het apparaat is verbonden met een onbeveiligd netwerk, kunnen uw persoonlijke gegevens in handen komen van derden.
- Er wordt geen router bij het apparaat geleverd. U moet zelf zorgen voor dit onderdeel.
- Zelfs in een omgeving zonder draadloos LAN router kunt u met behulp van de Toegangspuntmodus een verbinding tot stand brengen tussen het apparaat en uw mobiele toestel (Directe verbinding).

➲ Gebruikershandleiding

De verbindingsmethode specificeren



- Verbinding maken via draadloos LAN: <Ja>
- Verbinding maken via bedraad LAN of USB: <Nee>

Verbinding maken via draadloos LAN

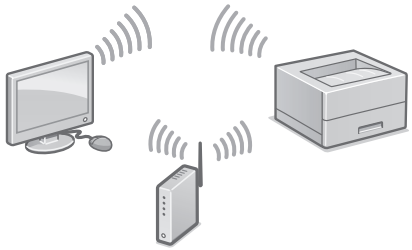

1. Controleer of de computer op de juiste wijze met een router is verbonden.
2. Controleer de netwerkinstellingen op de computer.

Voor meer informatie

"Instellen met behulp van de installatiehandleiding" in de Gebruikershandleiding

3. Registreer de SSID en netwerksleutel.
   - Controleer het etiket op de router.
     Gebruikershandleiding
   - De instelprocedure is gemakkelijker als de router is voorzien van een WPS-merkteken.
     Gebruikershandleiding
4. Stel het toegangspunt en netwerksleutel in volgens het onderstaande scherm.

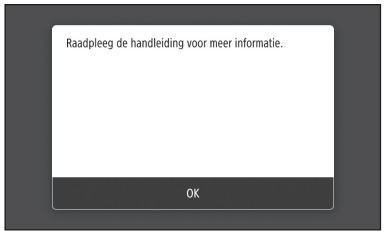

   1. Selecteer <OK>.
   2. Selecteer <SSID-instellingen>.
   3. Selecteer <Selecteer toegangspunt>.
   4. Selecteer het toegangspunt (SSID), en selecteer <Volgende>.
   5. Voer een WEP-sleutel (netwerksleutel) in, en selecteer <Toepassen>.
   6. Selecteer <Ja>.
   - Wacht tot de melding <Verbonden.> wordt weergegeven.
   7. Selecteer <Sluiten>.
   - Het IP-adres wordt binnen een paar minuten automatisch geconfigureerd.
5. Installeer het stuurprogramma en de software.
   Pag. 50 "De software installeren"

Nu hebt u de configuratie van de begininstellingen voltooid.

Verbinding maken via bedraad LAN



Er wordt geen LAN-kabel bij het apparaat geleverd. U moet zelf zorgen voor dit onderdeel.

1. Controleer of de computer op de juiste wijze met een router is verbonden.
2. Controleer de netwerkinstellingen op de computer.
3. De LAN-kabel aansluiten.

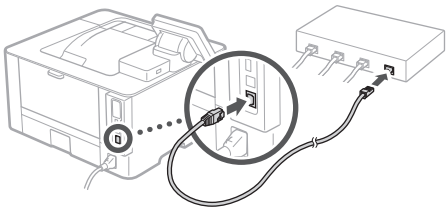

   - Na het aansluiten van de kabel wacht u een paar minuten (tot het IP-adres automatisch wordt ingesteld).
   - Als op de computer een statisch IP-adres is in gesteld, moet u het IP-adres van het apparaat handmatig instellen.
4. Installeer het stuurprogramma en de software.
   Pag. 50 "De software installeren"

Nu hebt u de configuratie van de begininstellingen voltooid.

NL

Het apparaat configureren

Verbinding maken via USB

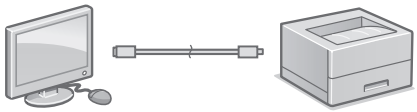

- Er wordt geen USB-kabel bij het apparaat geleverd. U moet zelf zorgen voor dit onderdeel.
- Gebruik alleen een USB kabel met het volgende symbool.
- Sluit de USB-kabel niet aan voordat u het stuurprogramma hebt geïnstalleerd. Mocht hij al aangesloten zijn, verwijder hem dan uit de computer, sluit het dialoogvenster, en verricht de volgende procedure vanaf stap 1.

1. Installeer het stuurprogramma en de software.
   Pag. 50 "De software installeren"
   - Als er een scherm verschijnt met instructies om de USB kabel op het apparaat aan te sluiten, verwijder dan het plakplaatje die de USB-poort afdekt.

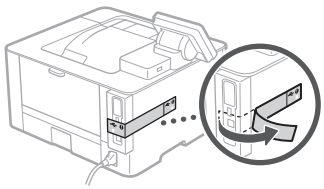

Nu hebt u de configuratie van de begininstellingen voltooid.

De software installeren

- De hierbij beschreven procedure geldt uitsluitend als de computer draait op een Windows besturingssysteem. Raadpleeg de handleiding van het stuurprogramma voor meer informatie over de installatieprocedure voor de software.
- Voor de installatie bij een computer met Mac OS raadpleegt u de handleiding van het stuurprogramma.
- Afhankelijk van het moment van aankoop van het apparaat werd het misschien niet met het stuurprogramma voor Mac OS geleverd. Maar u kunt de nieuwste stuurprogramma´s op de Canon-website vinden, en downloaden / installeren.

1.

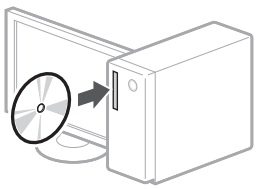

2.

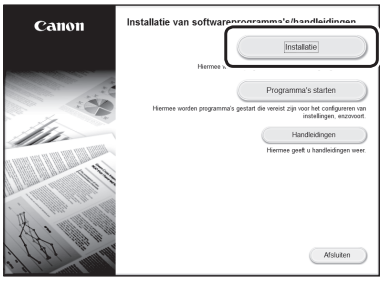

Als het scherm niet correct wordt weergegeven, plaats de CD-ROM/DVD-ROM dan nogmaals of zoek op "D:\MInst.exe" op het Windows platform (bij deze beschrijving is "D:" de naam van het CD-ROM/DVD-ROM station).

Aantekeningen

Konfigurere maskinen

Konfigurer innstillingene i følgende rekkefølge.

Konfigurere de første innstillingene for maskinen

Utformingen av betjeningspanelet er forskjellig for ulike modeller av maskinen. Beskrivelsene av betjeningspanelet i denne bruksanvisningen antar at modellen er LBP215x.

MERK

Deler og funksjoner på betjeningspanelet.

➲ side 222 "Start fra betjeningspanelet"

Om Application Library* (Applikasjonsbibliotek)

Application Library (Applikasjonsbibliotek) er en applikasjon som lar deg bruke nyttige funksjoner for rutinejobber eller andre praktiske funksjoner med ett trykk, uten at det er nødvendig å stille inn funksjonene for hver gang. Du kan gå til hver registrerte funksjon ved å trykke på den aktuelle knappen på Hjem-skjermbildet. Beskrivelse av hver enkelt funksjon finner du i Oppsettsveiledning.

* Det kan hende at denne funksjonen ikke er tilgjengelig, avhengig av maskinens modell.

1.

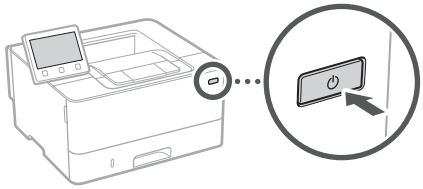

- Konfigurer innledende innstillinger i henhold til skjermbildet.

2. Still inn språk og land/region.
3. Still inn tidssone og gjeldende dato/klokkeslett.
4. Konfigurer innstillinger for å hindre uautorisert tilgang.
   - Legg inn den samme PIN-koden to ganger for å bekrefte.

Konfigurere tilkoblingsmetode til en datamaskin

Før du starter konfigureringen

- Maskinen kan ikke kobles til både kablet og trådløst LAN samtidig.
- Hvis maskinen er tilkoblet et usikret nettverk, kan det hende at din personlige informasjon kan lekkes til en tredjepart. Vær oppmerksom på dette og forsiktig.
- Maskinen leveres ikke med en ruter, så du må ha en klar etter behov.
- Selv i et miljø uten trådløs LAN-ruter, kan du bruke tilgangspunktmodus for å utføre en trådløs tilkobling til maskinen, direkte fra den mobile enheten (direkte tilkobling).

➲ Bruksanvisning

Angi tilkoblingsmetode

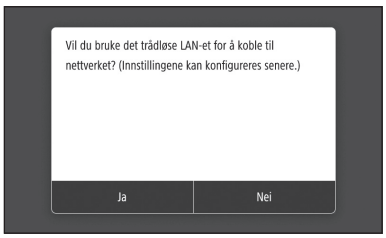

- Hvis du vil koble til via trådløst LAN: <Ja>
- Hvis du vil koble til via kablet LAN eller USB: <Nei>

Koble til via trådløst LAN

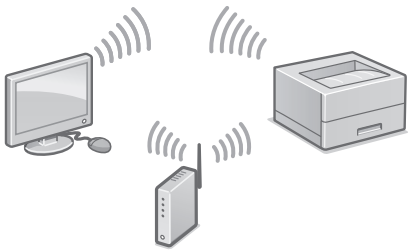

1. Sjekk at datamaskinen er korrekt tilkoblet til en ruter.
2. Sjekk nettverksinnstillingene på datamaskinen.

For mer informasjon,

➲ "Oppsett ved bruk av oppsettveiledning" i bruksanvisningen

3. Noter SSID-en og nettverksnøkkelen.
   - Sjekk etiketten på ruteren. ➲ Bruksanvisning
   - Innstillingen utføres lettere hvis ruteren har et WPS-merke. ➲ Bruksanvisning
4. Angi tilgangspunkt og nettverksnøkkel i henhold til skjermbildet nedenfor.

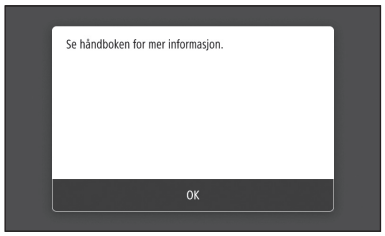

   1. Velg <OK>.
   2. Velg <SSID-innstillinger>.
   3. Velg <Velg tilgangspunkt>.
   4. Velg tilgangspunkt (SSID) og velg <Neste>.
   5. Angi en WEP-nøkkel (nettverksnøkkel) og velg <Bruk>.
   6. Velg <Ja>.

   • Vent til meldingen <Tilkoblet.> vises.

   7. Velg <Lukk>.

   • IP-adressen vil bli konfigurert automatisk på et par minutter.
5. Installer driver og programvare.
   ➲ side 54 "Installere programvaren"

Nå er du ferdig med å konfigurere de første innstillingene.

Koble til via kablet LAN



Maskinen leveres ikke med en LAN-kabel, så du må ha en klar om nødvendig.

1. Sjekk at datamaskinen er korrekt tilkoblet til en ruter.
2. Sjekk nettverksinnstillingene på datamaskinen.
3. Koble til LAN-kabelen.

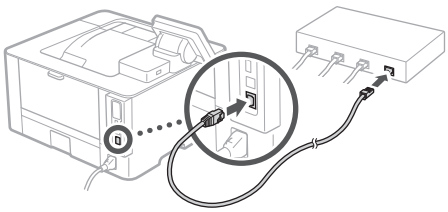

   • Vent i et par minutter etter at kabelen er koblet til (til IP-adressen er automatisk innstilt).
   • Hvis det er angitt en statisk IP-adresse for datamaskinen, må maskinens IP-adresse stilles inn manuelt.
4. Installer driver og programvare.
   ➲ side 54 "Installere programvaren"

Nå er du ferdig med å konfigurere de første innstillingene.

Konfigurere maskinen

Koble til via USB

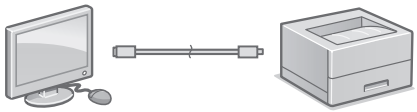

- Maskinen leveres ikke med en LAN-kabel, så du må ha en klar om nødvendig.
- Sjekk at USB-kabelen du bruker har følgende merke.
- Ikke koble til USB-kabelen før du installerer driveren. Hvis du allerede har gjort dette, kobler du USB-kabelen fra datamaskinen, lukker dialogboksen og utfører følgende prosedyre fra trinn 1.

1. Installer driver og programvare.
   side 54 "Installere programvaren"
   - Når et skjermbilde med anvisninger for hvordan USB-kabelen kobles til maskinen vises, tar du av klistremerket som dekker til USB-porten.

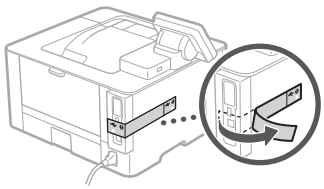

Nå er du ferdig med å konfigurere de første innstillingene.

Installere programvaren

- Fremgangsmåten som er beskrevet her gjelder kun når datamaskinen kjører Windows. Se veiledningen for driveren hvis du trenger mer informasjon om fremgangsmåten for programvareinstallasjon.
- Se veiledningen for driveren hvis du trenger informasjon om installasjon når datamaskinen kjører macOS.
- Det kan hende at maskinen ikke leveres med driver for macOS, avhengig av når den ble kjøpt. Nye drivere lastes etterhvert opp til Canons nettsted, slik at du kan laste ned de nyeste og bruke dem.

1.

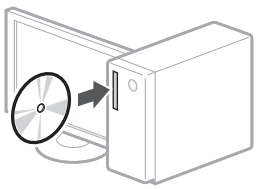

2.

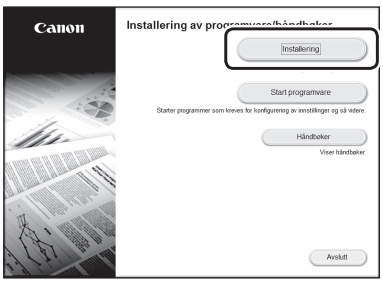

Hvis ikke skjermen vises slik den skal, må du sette CDen/DVDen inn på nytt eller søke etter "D:\MInst.exe" i Windows (dette antar at "D:" er navnet på CD-/DVD-stasjonen).

Notat 

Konfigurera enheten

Ange inställningarna i följande ordning.

Konfigurera enhetens initiala inställningar

Kontrollpanelerna ser olika ut på olika modeller av enheten. Kontrollpanelen som beskrivs i den här användarhandboken är huvudsakligen hämtad från modellen LBP215x.

OBS!

Delar och funktioner på kontrollpanelen.

➲ Sid. 230 "Starta funktionen på kontrollpanelen"

Om Application Library (Programbibliotek)*

Application Library (Programbibliotek) är ett program som gör att du kan använda praktiska funktioner för rutinjobb eller annat med en enkel knapptryckning utan att behöva ändra inställningar vid varje tillfälle. Du får åtkomst till alla registrerade funktioner genom att helt enkelt trycka på en knapp på skärmen Hem. Beskrivningar av funktionerna finns i installationsguiden.

* Den här funktionen finns inte i alla modeller av enheten.

1.

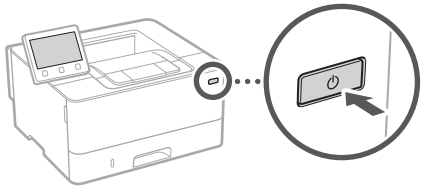

- Ange initiala inställningar enligt anvisningarna på skärmen.

2. Ange språk och land/region.
3. Ange tidszon och aktuellt datum/klockslag.
4. Ange inställningar för att förhindra obehörig åtkomst.
   - Ange PIN-koden två gånger för att bekräfta den.

Konfigurera anslutningsmetod till dator

Innan du börjar konfigurera

- Enheten kan inte samtidigt vara ansluten till trådlöst och trådbundet nätverk.
- Om enheten ansluts till ett nätverk utan säkerhet kan känslig information läckas till tredje part. Var uppmärksam på detta.
- Enheten levereras utan router. Se därför till att ha en router till hands i det fall det behövs.
- Även i miljöer utan router för trådlöst nätverk kan du använda åtkomstpunktläget för att ansluta en mobil enhet trådlöst till enheten direkt från den mobila enheten (direktanslutning).

➲ Användarhandbok

Ange anslutningsmetod

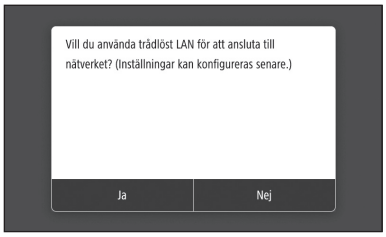

- Ansluta via trådlöst nätverk: <Ja>
- Ansluta via trådbundet nätverk eller USB: <Nej>

Ansluta via trådlöst nätverk

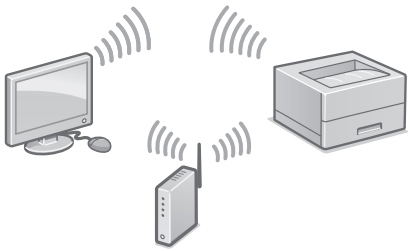

1. Kontrollera att datorn är rätt ansluten till routern.
2. Kontrollera datorns nätverksinställningar.

Sv

Mer information finns i

"Installera med hjälp av installationsguiden" i användarhandboken

3. Anteckna SSID och nätverksnyckeln.
   - Kontrollera etiketten på routern.
     Användarhandbok
   - Det är lättare att göra inställningarna om routern är märkt med WPS.
     Användarhandbok
4. Ange åtkomstpunkt och nätverksnyckel enligt anvisningarna på nedanstående skärm.

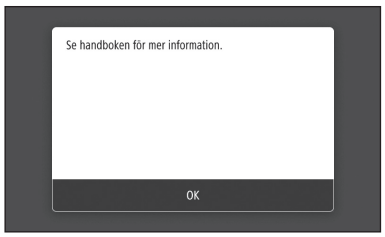

   1. Välj <OK>.
   2. Välj <SSID-inställningar>.
   3. Välj <Välj åtkomstpunkt>.
   4. Välj åtkomstpunkt (SSID) och sedan <Nästa>.
   5. Ange en WEP-nyckel (nätverksnyckel) och välj <Använd>.
   6. Välj <Ja>.
   - Vänta tills meddelandet <Ansluten.> visas.
   7. Välj <Avsluta>.
   - IP-adressen konfigureras automatiskt inom några minuter.
5. Installera drivrutin och programvara.
   Sid. 58 "Installera programvara"

Du är nu klar med enhetens initiala inställningar.

Ansluta via trådbundet nätverk



Enheten levereras utan nätverkskabel. Se därför till att ha en nätverkskabel till hands i det fall det behövs.

1. Kontrollera att datorn är rätt ansluten till routern.
2. Kontrollera datorns nätverksinställningar.
3. Anslut nätverkskabeln.

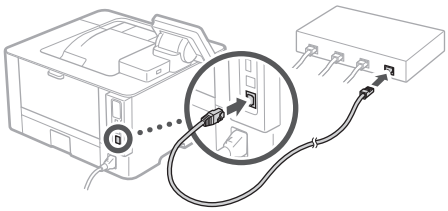

   - Vänta några minuter efter att du har anslutit kabeln (tills IP-adressen anges automatiskt).
   - Om en statisk IP-adress har angetts på datorn anger du enhetens IP-adress manuellt.
4. Installera drivrutin och programvara.
   Sid. 58 "Installera programvara"

Du är nu klar med enhetens initiala inställningar.

Sv

Konfigurera enheten

Ansluta via USB

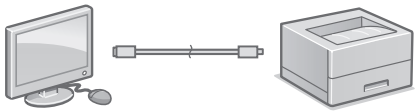

- Enheten levereras utan USB-kabel. Se därför till att ha en USB-kabel till hands i det fall det behövs.
- Kontrollera att den USB-kabel du använder har följande märkning.
- Anslut inte USB-kabeln innan du installerar drivrutinen. I annat fall måste du koppla loss USB-kabeln från datorn, stänga dialogrutan och sedan göra om installationen från steg 1 nedan.

1. Installera drivrutin och programvara.
   Sid. 58 "Installera programvara"
   - När en skärm visas med anvisningar om hur du ansluter USB-kabeln till enheten tar du bort skyddet över USB-porten.

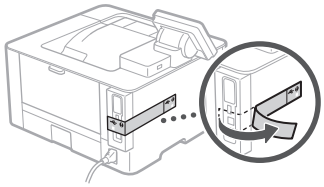

Du är nu klar med enhetens initiala inställningar.

Installera programvara

- Anvisningarna här gäller endast för en dator med operativsystemet Windows. Mer information om hur du installerar programvara finns i handboken till skrivardrivrutinen.
- Information för datorer med operativsystemet macOS finns i handboken till skrivardrivrutinen.
- Beroende på när du köpte enheten kan den ha levererats utan skrivardrivrutin för macOS. Nya drivrutiner finns på Canons webbplats. Ladda ned den senaste drivrutinen och använd den.

1.

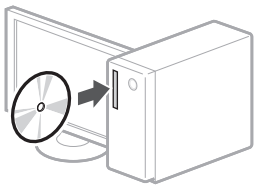

2.

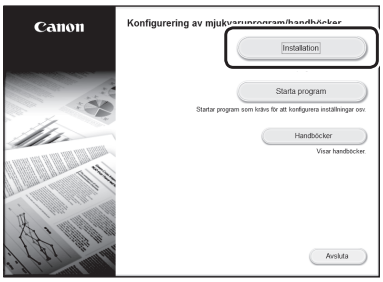

Sätt i CD:n/DVD:n på nytt eller sök efter "D:\MInst.exe" i Windows om rätt skärm inte visas. (Den här beskrivningen förutsätter att CD/DVD-enhetens namn är "D:".)

Sv

Anteckningar

Laitteen määrittäminen

Määritä asetukset seuraavassa järjestyksessä.

Laitteen alkuasetusten määrittäminen

Käyttöpaneelin muotoilu vaihtelee laitteen mallin mukaan. Tämän oppaan käyttöpaneelin kuvauksissa oletetaan, että malli on LBP215x.

HUOMAUTUS

Käyttöpaneelin osat ja toiminnot.

S. 238 Aloita käyttö käyttöpaneelista

Tietoja Application Library (Sovelluskirjasto) -sovelluksesta*

Application Library (Sovelluskirjasto) on sovellus, jonka avulla voit käyttää hyödyllisiä toimintoja rutiinitöissä tai muita käteviä toimintoja yhden kosketuksen käytössä ilman, että toimintoasetuksia tarvitsee tehdä joka kerta. Voit käyttää jokaista rekisteröityä toimintoa helposti painamalla vastaavaa aloitusnäytössä näkyvää painiketta. Katso vastaavat toiminnot Asennusoppaan kuvauksesta.

* Tämä toiminto ei välttämättä ole käytettävissä laitemallin mukaan.

1.

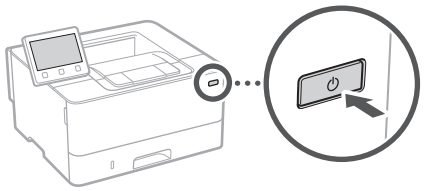

- Määritä alkuasetukset näytön mukaisesti.

2. Aseta kieli ja maa/alue.
3. Aseta aikavyöhyke ja kuluva päivämäärä/kellonaika.
4. Määritä asetukset luvattoman käytön estämiseksi.
   - Syötä vahvistukseksi sama PIN-koodi kaksi kertaa.

Tietokoneen yhteystavan määrittäminen

Ennen määrityksen aloittamista

- Laite ei saa olla yhdistettynä langalliseen ja langattomaan lähiverkkoon samanaikaisesti.
- Jos laite yhdistetään suojaamattomaan verkkoon, henkilötietosi saattavat joutua ulkopuolisten tietoon. Ota tämä huomioon ja ole varovainen.
- Laitteen mukana ei toimiteta reititintä, joten hanki sellainen tarvittaessa.
- Voit käyttää tukiasematilaa myös ympäristössä, jossa ei ole langatonta lähiverkon reititintä, kun haluat muodostaa langattoman yhteyden laitteeseen suoraan mobiililaitteesta (suora yhteys).

Käyttöopas

Yhteysmenetelmän määrittäminen

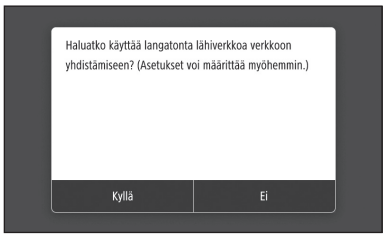

- Yhteyden muodostaminen langattoman lähiverkon kautta: <Kyllä>
- Yhteyden muodostaminen langallisen lähiverkon tai USB-yhteyden kautta: <Ei>

Yhteyden muodostaminen langattoman lähiverkon kautta

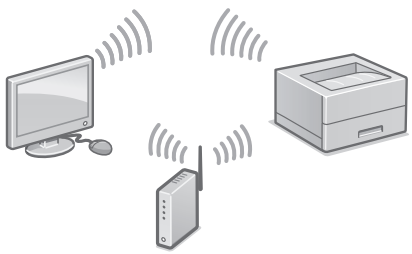

1. Varmista, että tietokone on yhdistetty reitittimeen oikein.
2. Tarkista tietokoneen verkkoasetukset.

Fi

Lisätietoja

➲ Käyttöoppaan kohta Asetusten tekeminen asennusopasta käyttämällä

3. Merkitse SSID ja verkkoavain muistiin.
   - Tarkista reitittimen tarra. ➲ Käyttöopas
   - Asetusten tekeminen on helpompaa, jos reitittimessä on WPS-merkki. ➲ Käyttöopas
4. Aseta tukiasema ja verkkoavain alla olevan näytön mukaisesti.

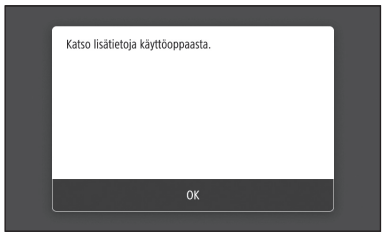

1. Valitse <OK>.
2. Valitse <SSID-asetukset>.
3. Valitse <Valitse tukiasema>.
4. Valitse tukiasema (SSID) ja paina <Seuraava>.
5. Syötä WEP-avain (verkkoavain) ja valitse <Käytä>.
6. Valitse <Kyllä>.

- Odota, kunnes ilmoitus <Yhdistetty.> tulee näkyviin.

7. Valitse <Sulje>.

- IP-osoite määritetään automaattisesti muutaman minuutin kuluessa.

5. Asenna ajuri ja ohjelmisto.
   ➲ S. 62 Ohjelmiston asentaminen

Alkuasetusten määritys on nyt tehty.

Yhteyden muodostaminen langallisen lähiverkon kautta



Laitteen mukana ei toimiteta LAN-kaapelia, joten hanki sellainen tarvittaessa.

1. Varmista, että tietokone on yhdistetty reitittimeen oikein.
2. Tarkista tietokoneen verkkoasetukset.
3. Liitä LAN-kaapeli.

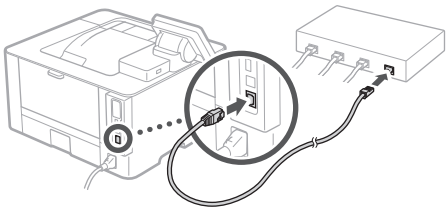

- Kun kaapeli on liitetty, odota hetki (kunnes IP-osoite asetetaan automaattisesti).
- Jos tietokoneeseen on asetettu staattinen IP-osoite, aseta laitteen IP-osoite manuaalisesti.

4. Asenna ajuri ja ohjelmisto.
   ➲ S. 62 Ohjelmiston asentaminen

Alkuasetusten määritys on nyt tehty.

Fi

Laitteen määrittäminen

Yhteyden muodostaminen USB:n kautta

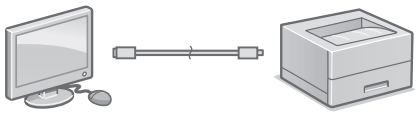

- Laitteen mukana ei toimiteta USB-kaapelia, joten hanki sellainen tarvittaessa.
- Varmista, että käytettävässä USB-kaapelissa on seuraava merkintä.
- Älä liitä USB-kaapelia ennen ajurin asentamista. Jos teit niin, irrota USB-kaapeli tietokoneesta, sulje valintaikkuna ja suorita seuraava menettely vaiheesta 1 alkaen.

1. Asenna ajuri ja ohjelmisto.
   S. 62 Ohjelmiston asentaminen
   - Kun esiin tulee näyttö, jossa on ohjeita USB-kaapelin liittämisestä laitteeseen, irrota USB-portin suojatarra.

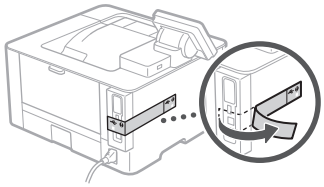

Alkuasetusten määritys on nyt tehty.

Ohjelmiston asentaminen

- Tässä kuvattu menettely koskee vain tietokonetta, jossa on Windows-käyttöjärjestelmä. Lisätietoja ohjelmiston asennusmenettelystä on ajurin oppaassa.
- Tietoja asennuksesta, kun tietokoneessa on MacOS, on ajurin oppaassa.
- Laitteen mukana ei ehkä tule ajuria MacOS-järjestelmää varten ostohetkestä riippuen. Uudet ajurit tuodaan saataville Canonin sivustolle, joten voit ladata uusimman ja käyttää sitä.

1.

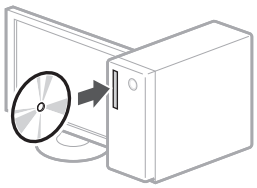

2.

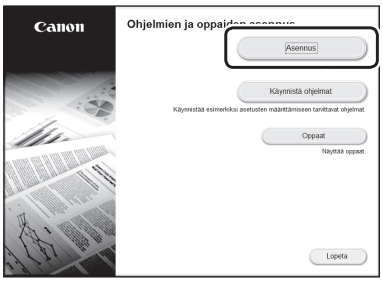

Jos näyttö ei näy oikein, aseta CD-ROM/DVD-ROM uudelleen tai etsi Windowsissa "D:\MInst.exe" (kuvauksessa oletetaan, että D: on CD-ROM/DVD-ROM-aseman nimi).

Fi

Muistio

Настройка аппарата

Задавайте настройки в указанном порядке.

Задание исходных настроек аппарата

Дизайн панели управления зависит от используемой модели аппарата. Описания панели управления аппарата, приведенные в данном руководстве, в основном относятся к модели LBP215x.

ПРИМЕЧАНИЕ

Компоненты и функции панели управления.
➲ стр. 246 «Запустите операцию с панели управления»

О приложении Application Library (Библиотека приложений)*

Application Library (Библиотека приложений) — это приложение, которое дает возможность применять полезные функции для выполнения стандартных заданий или другие удобные функции одним нажатием кнопки без необходимости каждый раз заново выполнять настройки функций. К каждой из зарегистрированных функций можно обращаться путем простого нажатия соответствующей кнопки, которая отображается на главном экране. Описание каждой функции отображается в руководстве по установке.

* Наличие этой функции зависит от модели аппарата.

1.

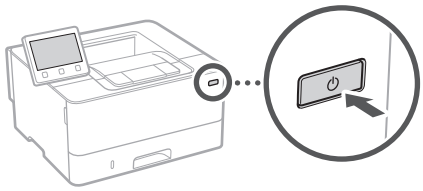

- Задайте исходные настройки в соответствии с экраном.

2. Задайте язык и страну или регион.
3. Задайте часовой пояс и текущие дату и время.
4. Задайте настройки для предотвращения несанкционированного доступа.
   - Для подтверждения введите один и тот же ПИН-код дважды.

Задание способа подключения к компьютеру

Перед началом настройки

- Одновременное подключение аппарата к проводной и беспроводной сетям невозможно.
- Если аппарат подключен к небезопасной сети, ваша персональная информация может попасть к третьим лицам. Помните об этом и соблюдайте осторожность.
- Маршрутизатор не входит в комплект поставки аппарата. При необходимости подготовьте его заранее.
- Даже в среде, в которой отсутствует маршрутизатор беспроводной сети, можно использовать режим точки доступа для беспроводного подключения к аппарату напрямую с мобильного устройства (Прямое подключение).

➲ Руководство пользователя

Указание способа подключения

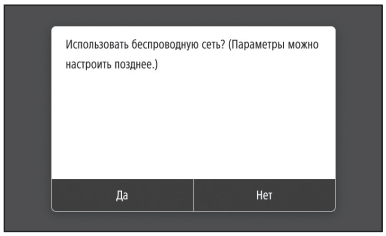

Для подключения по беспроводной локальной сети: <Да>
Для подключения по проводной слокальной сети или USB: <Нет>

Подключение по беспроводной сети

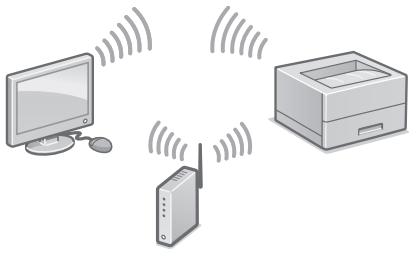

1. Убедитесь в том, что компьютер правильно подключен к маршрутизатору.
2. Проверьте настройки сети на компьютере.

Подробнее

«Установка с помощью руководства по установке» в Руководстве пользователя

3. Запишите идентификатор SSID и ключ сети.
   - Проверьте этикетку на маршрутизаторе.
     Руководство пользователя
   - Работа по настройке упрощается, если на маршрутизаторе имеется значок WPS.
     Руководство пользователя
4. Задайте точку доступа и ключ сети в соответствии с экраном, приведенным ниже.

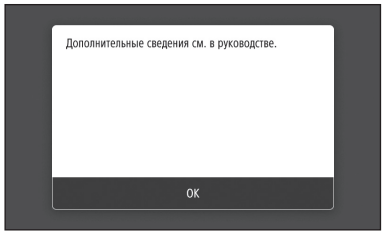

   1. Выберите <OK>.
   2. Выберите <Настройки SSID>.
   3. Выберите <Выбор точки доступа>.
   4. Выберите точку доступа (SSID) и выберите <Далее>.
   5. Введите ключ WEP (ключ сети) и выберите <Применить>.
   6. Выберите [Да].
   - Дождитесь отображения сообщения <Подключено.>.
   7. Выберите <Закрыть>.
   - IP-адрес настраивается автоматически в течение нескольких минут.
5. Установите драйвер и программное обеспечение.
   стр. 66 «Установка программного обеспечения»

Теперь задание исходных настроек завершено.

Подключение по проводной сети



Кабель локальной сети не входит в комплект поставки аппарата. При необходимости подготовьте его заранее.

1. Убедитесь в том, что компьютер правильно подключен к маршрутизатору.
2. Проверьте настройки сети на компьютере.
3. Подключите кабель локальной сети.

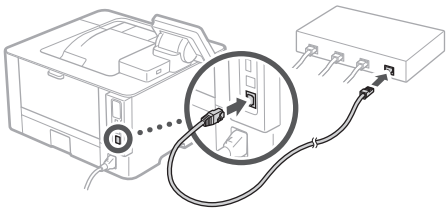

   - Подключив кабель, подождите несколько минут (пока IP-адрес не будет задан автоматически).
   - Если на компьютере задан статический IP-адрес, задайте IP-адрес аппарата вручную.
4. Установите драйвер и программное обеспечение.
   стр. 66 «Установка программного обеспечения»

Теперь задание исходных настроек завершено.

Ru

Настройка аппарата

Подключение по USB

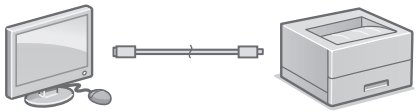

- Кабель USB не входит в комплект поставки аппарата. При необходимости подготовьте его заранее.
- Убедитесь в том, что используемый кабель USB имеет следующую маркировку.
- Не подключайте кабель USB до установки драйвера. Если вы это сделали, отсоедините кабель USB от компьютера, закройте диалоговое окно и выполните приведенную ниже процедуру с шага 1.

1. Установите драйвер и программное обеспечение.
   ➲ стр. 66 «Установка программного обеспечения»
   - Если отображается экран с указанием подключить кабель USB к аппарату, снимите наклейку, закрывающую порт USB.

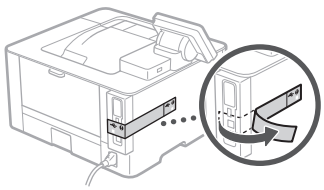

Теперь задание исходных настроек завершено.

Установка программного обеспечения

- Приведенная здесь процедура применима только для компьютеров, на которые установлена ОС Windows. Подробнее о процедуре установки программного обеспечения см. в руководстве к драйверу.
- Порядок установки на компьютеры с ОС macOS см. в руководстве к драйверу.
- В зависимости от времени приобретения аппарата он может поставляться без драйвера для ОС macOS. Новые драйверы размещаются на веб-сайте Canon, поэтому можно загрузить и использовать новейший драйвер.

1.

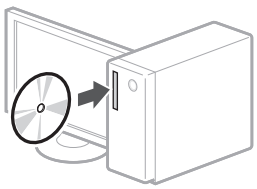

2.

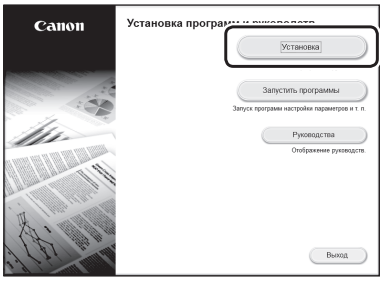

Если экран не отображается надлежащим образом, заново установите диск CD-ROM/DVD-ROM или выполните поиск файла «D:\MInst.exe» на платформе Windows (в этом описании предполагается, что «D:» — это имя дисковода CD-ROM/DVD-ROM).

Ru

Для заметок

Налаштування апарата

Налаштуйте параметри у вказаному порядку.

Налаштування початкових параметрів апарата

Конструктивне оформлення панелі керування відрізняється залежно від моделі апарата. Описи панелі керування в цьому посібнику відповідають моделі LBP215x.

ПРИМІТКА

Елементи панелі керування та їхні функції.
➲ стор. 254 Див. розділ «Початок роботи з панелі керування»

Про програму Application Library (Бібліотека додатків)*

Application Library (Бібліотека додатків) — це програма, яка дає змогу одним натиском клавіші використовувати корисні функції для виконання стандартних операцій або інші зручні функції без необхідності щоразу настроювати функціональні параметри. Ви можете отримати доступ до будь-якої зареєстрованої функції, просто натиснувши на потрібну кнопку, яка відображається на екрані головного меню. Опис відповідної функції відображається в Посібнику зі встановлення.

* Ця функція може бути недоступною залежно від моделі апарата.

1.

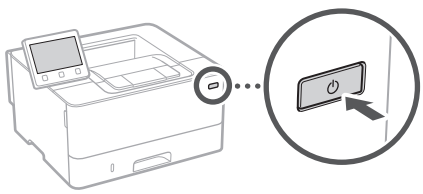

- Налаштуйте початкові параметри відповідно до інструкцій на екрані.

2. Установіть мову та країну/регіон.
3. Установіть часовий пояс і поточну дату/час.
4. Налаштуйте параметри для запобігання несанкціонованому доступу.
   - Для підтвердження введіть той самий PIN-код двічі.

Налаштування способу підключення до комп'ютера

Перед початком налаштування

- Апарат не можна водночас підключити до дротової та бездротової локальної мережі.
- Якщо апарат підключено до незахищеної мережі, ваша особиста інформація може потрапити до сторонніх осіб. Будьте уважні та обережні.
- Апарат постачається без маршрутизатора. Підготуйте його за необхідності.
- Навіть якщо в середовищі немає маршрутизатора бездротової локальної мережі, можна використати режим точки доступу для бездротового підключення до апарата безпосередньо з мобільного пристрою (пряме підключення).

➲ Посібник користувача

Вказання способу підключення

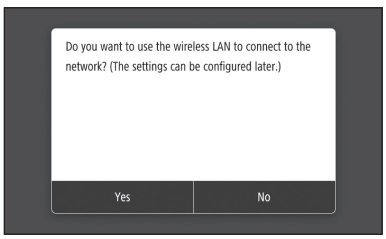

- Підключення через бездротову локальну мережу : <Yes> (Так)
- Підключення через дротову локальну мережу або за допомогою USB-кабелю : <No> (Ні)

Підключення через бездротову локальну мережу

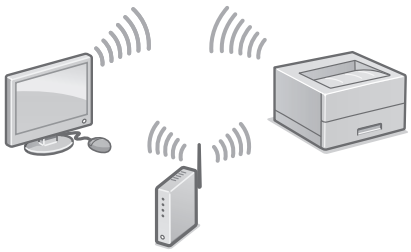

1. Переконайтеся, що комп'ютер підключено до маршрутизатора належним чином.
2. Перевірте параметри мережі на комп'ютері.

Uk

Додаткову інформацію див. в розділі

➲ «Настроювання за допомогою Посібника з настроювання» у Посібнику користувача

3. Запишіть SSID та ключ мережі.
   - Перевірте етикетку на маршрутизаторі.
     ➲ Посібник користувача
   - Процедура настроювання буде простішою, якщо на маршрутизаторі є позначка WPS.
     ➲ Посібник користувача
4. Налаштуйте точку доступу та ключ мережі відповідно до інструкцій на екрані, наведених нижче.

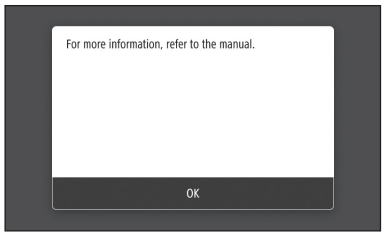

   1. Виберіть пункт <OK>.
   2. Виберіть <SSID Settings> (Параметри SSID).
   3. Виберіть <Select Access Point> (Вибір точки доступу).
   4. Виберіть точку доступу (SSID) і натисніть <Next> (Далі).
   5. Введіть ключ WEP (ключ мережі) і натисніть <Apply> (Застосувати).
   6. Виберіть пункт <Yes> (Так).
   - Зачекайте, доки не з'явиться повідомлення <Connected.> (Підключено).
   7. Виберіть <Close> (Закрити).
   - IP-адреса буде автоматично налаштована через кілька хвилин.
5. Установіть драйвер і програмне забезпечення.
   ➲ стор. 70 Див. розділ «Встановлення програмного забезпечення»

Тепер ви завершили налаштування початкових параметрів.

Підключення через дротову локальну мережу



Апарат постачається без кабелю LAN. Підготуйте його за необхідності.

1. Переконайтеся, що комп'ютер підключено до маршрутизатора належним чином.
2. Перевірте параметри мережі на комп'ютері.
3. Підключіть кабель LAN.

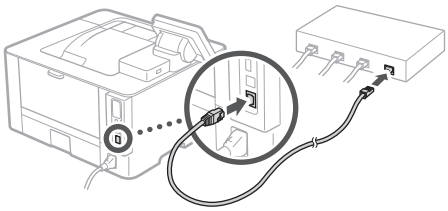

   - Після підключення кабелю зачекайте кілька хвилин (доки не буде автоматично налаштовано IP-адресу).
   - Якщо на комп'ютері настроєно статичну IP-адресу, введіть IP-адресу апарата вручну.
4. Установіть драйвер і програмне забезпечення.
   ➲ стор. 70 Див. розділ «Встановлення програмного забезпечення»

Тепер ви завершили налаштування початкових параметрів.

Uk

Налаштування апарата

Підключення через USB

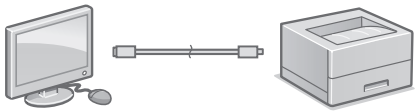

- Апарат постачається без USB-кабелю. Підготуйте його за необхідності.
- Перевірте, чи на USB-кабелі є наведена нижче позначка.
- Не підключайте USB-кабель до встановлення драйверів. Якщо ви зробили це, відключіть USB-кабель від комп'ютера, закрийте діалогове вікно та виконайте наведену далі процедуру з кроку 1.

1. Установіть драйвер і програмне забезпечення.
   ➔ стор. 70 Див. розділ «Встановлення програмного забезпечення»
   - Коли відобразиться екран з інструкціями щодо підключення USB-кабелю до апарата, зніміть наклейку, яка закриває порт USB.

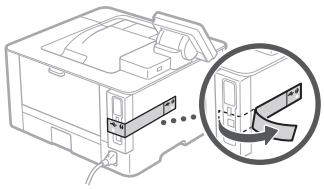

Тепер ви завершили налаштування початкових параметрів.

Встановлення програмного забезпечення

- Описана тут процедура застосовується, тільки якщо комп'ютер працює під керуванням ОС Windows. Докладніше про процедуру встановлення програмного забезпечення див. в посібнику зі встановлення драйвера.
- Для встановлення програмного забезпечення на комп'ютері, який працює під керуванням MacOS, див. посібник зі встановлення драйвера.
- Ваш апарат може постачатися без драйверів для MacOS залежно від часу його придбання. Нові драйвери розміщуються на веб-сайті Canon. Таким чином ви можете завантажити останню версію драйвера.

1.

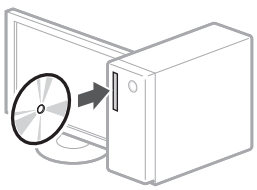

2.

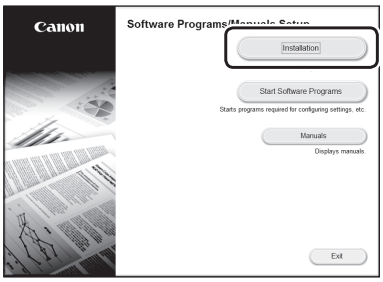

Якщо екран не відображається належним чином, повторно вставте DVD- або компакт-диск у дисковод або виконайте пошук за запитом «D:\MInst.exe» в системі Windows (у цьому описі «D:» позначає ім'я DVD- або компакт-диска).

Нотатки

Ierīces konfigurēšana

Konfigurējiet iestatījumus šādā secībā.

Ierīces sākotnējo iestatījumu konfigurēšana

Vadības paneļa noformējums atšķiras atkarībā no jūsu ierīces modeļa. Attiecībā uz vadības paneļa aprakstiem šajā rokasgrāmatā tiek pieņemts, ka ierīces modelis ir LBP215x.

PIEZĪME

Vadības paneļa daļas un funkcijas.

➲ "Darbināšana no vadības paneļa" 262. lpp.

Par Application Library (Lietotņu bibliotēka)*

Application Library (Lietotņu bibliotēka) ir lietotne, kas ar vienu pieskārienu ļauj izmantot ikdienas darbiem noderīgas funkcijas vai citas ērtas funkcijas bez nepieciešamības katru reizi pielāgot funkciju iestatījumus. Katrai ierakstītajai funkcijai iespējams piekļūt, vienkārši nospiežot attiecīgo sākuma ekrānā redzamo pogu. Attiecīgo funkciju apraksti ir sniegti "Iestatīšanas vednī".

* Atkarībā no ierīces modeļa šī funkcija var nebūt pieejama.

1.

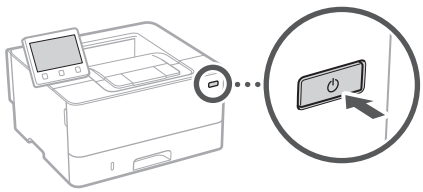

- Konfigurējiet sākotnējos iestatījumus atbilstoši ekrānā dotajām norādēm.

2. Iestatiet valodu un valsti/reģionu.
3. Iestatiet laika joslu un pašreizējo datumu/laiku.
4. Konfigurējiet iestatījumus, kas nepieciešami, lai aizsargātu pret neatļautu piekļuvi.
   - Lai apstiprinātu ievadītos datus, divreiz ievadiet vienu un to pašu PIN kodu.

Metodes konfigurēšana savienojuma izveidei ar datoru

Pirms konfigurēšanas sākšanas

- Ierīcei nevar vienlaikus izveidot savienojumu gan ar bezvadu, gan vadu lokālajiem tīkliem (LAN).
- Ja ierīcei ir izveidots savienojums ar nedrošu tīklu, jūsu personīgo informāciju var nopludināt trešajām pusēm. Esiet uzmanīgi ar to.
- Ierīces komplektācijā nav iekļauts maršrutētājs, tādēļ pēc vajadzības nodrošiniet to atsevišķi.
- Ja pat jums nav bezvadu LAN maršrutētāja, varat izmantot piekļuves punkta režīmu, lai izveidotu bezvadu savienojumu ar ierīci tieši no savas mobilās ierīces (tiešais savienojums).

➲ Skat. "Lietotāja rokasgrāmatu"

Savienojuma izveides metodes norādīšana

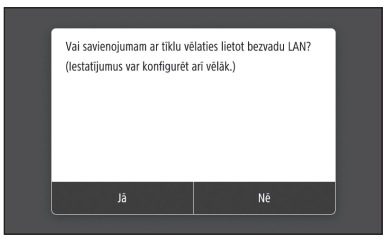

- Veidot savienojumu, izmantojot bezvadu lokālo tīklu (LAN): <Jā>
- Veidot savienojumu, izmantojot vadu lokālo tīklu (LAN) vai USB kabeli: <Nē>

Veidot savienojumu, izmantojot bezvadu lokālo tīklu (LAN)

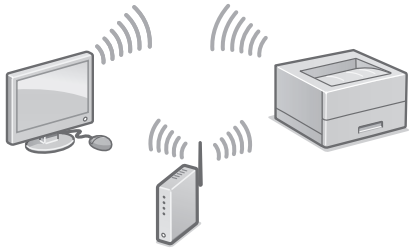

1. Pārliecinieties, vai dators ir pareizi pievienots maršrutētājam.
2. Pārbaudiet datorā pieejamos tīkla iestatījumus.

Lv

Sīkāku informāciju

➲ skat. Lietotāja rokasgrāmatas sadaļā "Iestatīšana, izmantojot Iestatīšanas vedni"

3. Pierakstiet SSID un tīkla atslēgu.
   - Pārbaudiet uzlīmi uz maršrutētāja. ➲ Skat. "Lietotāja rokasgrāmata".
   - Iestatīšana ir vienkāršāka, ja maršrutētājam ir WPS zīme. ➲ Skat. "Lietotāja rokasgrāmata".
4. Iestatiet piekļuves punktu un tīkla atslēgu atbilstoši nākamajā ekrānā dotajām norādēm.

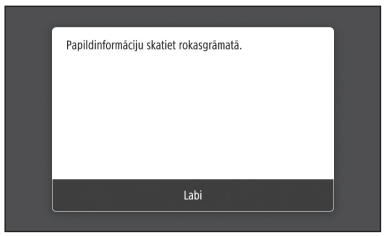

   1. Atlasiet <Labi>.
   2. Atlasiet <SSID iestatījumi>.
   3. Atlasiet <Atlasīt piekļuves punktu>.
   4. Atlasiet piekļuves punktu (SSID) un atlasiet <Tālāk>.
   5. Ievadiet WEP atslēgu (tīkla atslēgu) un atlasiet <Lietot>.
   6. Atlasiet <Jā>.
   - Uzgaidiet, līdz tiek parādīts ziņojums <Savienots.>.
   7. Atlasiet <Aizvērt>.
   - Dažās minūtēs automātiski tiks konfigurēta IP adrese.
5. Uzinstalējiet draiveri un programmatūru.
   ➲ "Programmatūras instalēšana" 74. lpp.

Sākotnējo iestatījumu konfigurēšana ir pabeigta!

Veidot savienojumu, izmantojot vadu lokālo tīklu (LAN)



Ierīces komplektācijā nav iekļauts lokālā tīkla (LAN) kabelis, tādēļ vajadzības gadījumā nodrošiniet to atsevišķi.

1. Pārliecinieties, vai dators ir pareizi pievienots maršrutētājam.
2. Pārbaudiet datorā pieejamos tīkla iestatījumus.
3. Pievienojiet lokālā tīkla (LAN) kabeli.

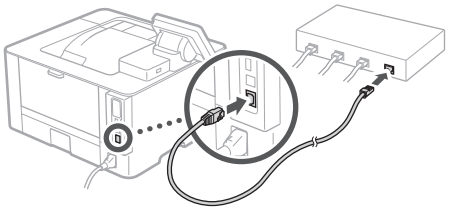

   - Pēc kabeļa pievienošanas uzgaidiet dažas minūtes (kamēr tiek automātiski iestatīta IP adrese).
   - Ja datorā ir iestatīta statiska IP adrese, iestatiet ierīces IP adresi manuāli.
4. Uzinstalējiet draiveri un programmatūru.
   ➲ "Programmatūras instalēšana" 74. lpp.

Sākotnējo iestatījumu konfigurēšana ir pabeigta!

Lv

Ierīces konfigurēšana

Veidot savienojumu, izmantojot USB kabeli

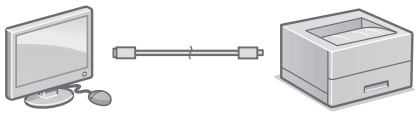

- Ierīces komplektācijā nav iekļauts USB kabelis, tādēļ vajadzības gadījumā nodrošiniet to atsevišķi.
- Pārliecinieties, vai izmantotajam USB kabelim ir tālāk norādītais marķējums.
- Nepievienojiet USB kabeli pirms draivera instalēšanas. Ja USB kabelis ir pievienots, atvienojiet to no datora, aizveriet dialoglodziņu un veiciet šādas darbības, sākot ar 1. soli:

1. Uzinstalējiet draiveri un programmatūru.
   "Programmatūras instalēšana" 74. lpp.
   - Kad tiek parādīts ekrāns ar norādījumiem, ka ierīcei jāpievieno USB kabelis, noņemiet uzlīmi, kas sedz USB portu.

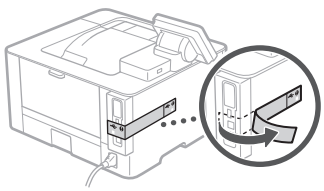

Sākotnējo iestatījumu konfigurēšana ir pabeigta!

Programmatūras instalēšana

- Šeit aprakstītās darbības attiecas tikai uz datoriem, kas darbojas ar Windows operētājsistēmu. Sīkāku informāciju par programmatūras instalēšanas procedūru skat. draivera instalēšanas rokasgrāmatā.
- Instalēšanas kārtību datoriem, kas darbojas ar macOS, skat. draivera instalēšanas rokasgrāmatā.
- Atkarībā no ierīces iegādes datuma tās komplektācijā var nebūt draiveris, kas paredzēts macOS. Jaunie draiveri tiek augšupielādēti Canon tīmekļa vietnē, no kuras jūs varat tos lejuplādēt un izmantot savā datorā.

1.

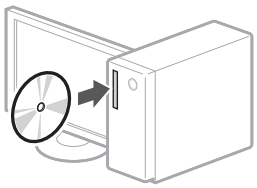

2.

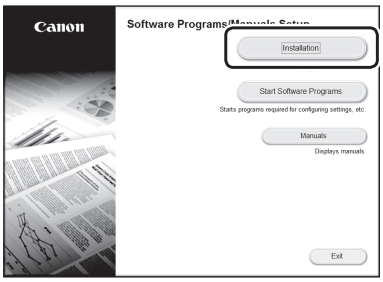

Ja informācija ekrānā netiek rādīta pareizi, vēlreiz ievietojiet CD/DVD disku vai Windows direktorijā meklējiet "D:\MInst.exe" (Šīs instrukcijas nolūkos tiek pieņemts, ka "D:" ir CD-ROM/DVD-ROM diskdziņa nosaukums).

Piezīmes

Aparato konfigūravimas

Parametrus konfigūruokite toliau nurodyta tvarka.

Pradinių aparato parametrų konfigūravimas

Valdymo skydelio išdėstymas skiriasi priklausomai nuo jūsų aparato modelio. Valdymo skydelio aprašymai šioje instrukcijoje dažniausiai taikomi modeliui LBP215x.

PASTABA

Valdymo skydelio dalys ir funkcijos.

➲ Psl. 270„Pradėkite darbą iš valdymo skydelio“

Apie „Application Library“ (programos biblioteka)

„Application Library“ (programos biblioteka) – tai programa, kuri leidžia naudotis naudingomis funkcijomis atlikti įprastus darbus arba kitomis patogiomis funkcijomis, kurios aktyvuojamos vienu paspaudimu ir nebūtina kiekvieną kartą iš naujo nustatyti funkcijų. Galite naudotis kiekviena registruota funkcija tiesiog paspaudžiant atitinkamą mygtuką, kurį rasite pagrindiniame ekrane. Atitinkamos funkcijos aprašymą rasite „Parengimo instrukcijoje“.

* Priklausomai nuo įrenginio modelio siuntimo šios funkcijos gali nebūti.

1.

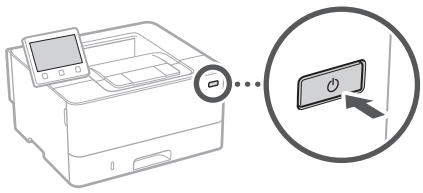

- Konfigūruokite pradinius parametrus laikydamiesi ekrane pateikiamų nurodymų.

2. Nustatykite kalbą ir šalį / regioną.
3. Nustatykite laiko juostą ir esamą datą / laiką.
4. Sukonfigūruokite apsaugos nuo neleistinos prieigos parametrus.
   - Patikrinimo sumetimais įrašykite tą patį PIN kodą du kartus.

Prijungimo prie kompiuterio būdo konfigūravimas

Prieš pradėdami konfigūravimą

- Įrenginio negalima prijungti prie laidinio ir belaidžio vietinių tinklų (LAN) vienu metu.
- Prijungus įrenginį prie neapsaugoto tinklo, jūsų asmeninė informacija gali tapti prieinama trečiajai šaliai. Atsižvelkite į tai ir būkite budrūs.
- Įrenginys tiekiamas be kelvedžio. Prireikus, jį įsigykite.
- Netgi aplinkoje, kurioje nėra belaidžio LAN kelvedžio, galite naudoti prieigos taško režimą ir mobiliuoju įrenginiu prisijungti prie įrenginio tiesiogiai belaide jungtimi (tiesioginis prisijungimas).

➲ Vartotojo instrukcija

Prisijungimo būdo nustatymas

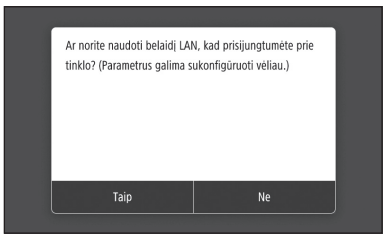

- Prisijungti per belaidį vietinį tinklą (LAN) : <Taip>
- Prisijungti per laidinį vietinį tinklą (LAN) arba USB : <Ne>

Prisijungti per belaidį vietinį tinklą (LAN)

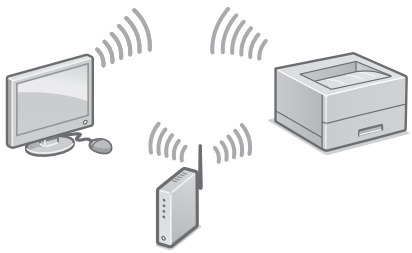

1. Patikrinkite, ar kompiuteris prijungtas prie kelvedžio.
2. Patikrinkite kompiuterio tinklo nustatymus.

Lt

Išsamesnės informacijos ieškokite vartotojo instrukcijos skyriuje

➲„Parengimas naudojantis parengimo instrukcija“

3. Užsirašykite SSID ir tinklo kodą.
   - Pažiūrėkite ant kelvedžio esančioje etiketėje. ➲Vartotojo instrukcija
   - Nustatymo darbus atlikti bus lengviau nurodžius kelvedžiui WPS žymą. ➲Vartotojo instrukcija
4. Laikydamiesi toliau ekrane pateiktų nurodymų nustatykite prieigos tašką ir tinklo kodą.

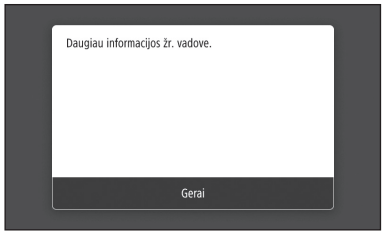

   1. Pasirinkite <Gerai>.
   2. Pasirinkite <SSID parametrai>.
   3. Pasirinkite <Pasirinkti prieigos tašką>.
   4. Pasirinkti prieigos tašką (SSID) ir pasirinkite <Paskesnis>.
   5. Įveskite WEP kodą (tinklo kodą) ir pasirinkite <Taikyti>.
   6. Pasirinkite <Taip>.
   - Palaukite, kol pasirodys pranešimas <Prijungta.>.
   7. Pasirinkite <Uždaryti>.
   - Per kelias minutes IP adresas bus sukonfigūruotas automatiškai.
5. Įdiekite tvarkyklę ir programinę įrangą. ➲Psl. 78 „Programinės įrangos diegimas“

Pradinių parametrų konfigūravimas baigtas.

Prisijungti per laidinį vietinį tinklą (LAN)



Įrenginys tiekiamas be LAN kabelio. Prireikus, jį įsigykite.

1. Patikrinkite, ar kompiuteris prijungtas prie kelvedžio.
2. Patikrinkite kompiuterio tinklo nustatymus.
3. Prijunkite LAN kabelį.

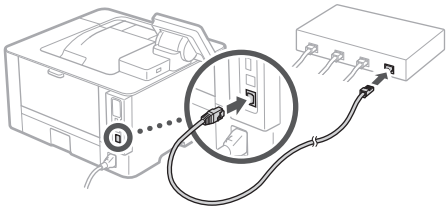

   - Prijungę kabelį, palaukite kelias minutes (IP adresas bus nustatytas automatiškai).
   - Jei kompiuteryje nustatytas statinis IP adresas, nustatykite įrenginio IP adresą rankiniu būdu.
4. Įdiekite tvarkyklę ir programinę įrangą. ➲Psl. 78 „Programinės įrangos diegimas“

Pradinių parametrų konfigūravimas baigtas.

Lt

Aparato konfigūravimas

Prisijungti per USB

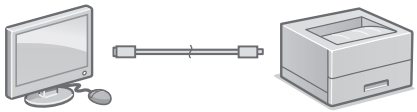

- Įrenginys tiekiamas be USB kabelio. Prireikus, jį įsigykite.
- Įsitikinkite, kad USB kabelis turi toliau nurodytą žymą.
- Nejunkite USB kabelio prieš tai neįdiegę tvarkyklės. Jei taip padarėte, atjunkite USB kabelį nuo kompiuterio, uždarykite dialogo langelį ir atlikite toliau nurodytą procedūrą, pradėdami nuo 1 veiksmo.

1. Įdiekite tvarkyklę ir programinę įrangą.
   Psl. 78 „Programinės įrangos diegimas"
   - Kai rodomas ekranas su USB kabelio prijungimo prie aparato instrukcijomis, nuimkite USB jungtį dengiančią apsaugą.

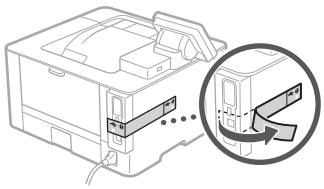

Pradinių parametrų konfigūravimas baigtas.

Programinės įrangos diegimas

- Čia aprašyta procedūra taikoma tik jei jūsų kompiuteryje veikia „Windows" operacinė sistema. Daugiau informacijos apie programinės įrangos diegimo procedūrą skaitykite tvarkyklės vadove.
- Jei jūsų kompiuteryje veikia „macOS" operacinė sistema, kaip įdiegti skaitykite tvarkyklės vadove.
- Priklausomai nuo įsigijimo laiko, jūsų įrenginys gali būti pateiktas be „macOS" operacinei sistemai skirtų tvarkyklių. Naujos tvarkyklės įkeliamos į „Canon" žiniatinklio svetainę, todėl galite atsisiųsti naujausią tvarkyklę ir ja naudotis.

1.

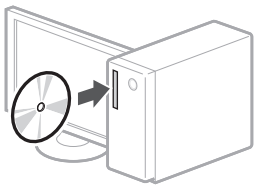

2.

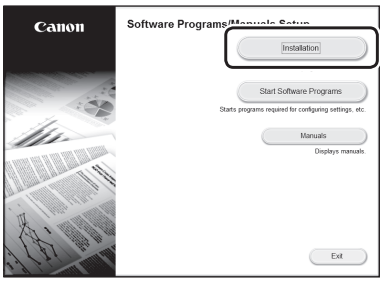

Jei ekranas rodomas netinkamai, įdėkite CD / DVD diską iš naujo arba ieškokite „D:\MInst.exe" „Windows" sistemoje (aprašyme „D:" reiškia CD / DVD disko tvarkyklės pavadinimą).

Lt

Pastaba

Lt

Seadme konfigureerimine

Konfigureerige sätted järgmises järjekorras.

Seadme algsätete konfigureerimine

Juhtpaneeli kujundus oleneb seadme mudelist. Selles juhendis on peamiselt kirjeldatud mudeli LBP215x juhtpaneeli.

MÄRKUS

Juhtpaneeli osad ja funktsioonid.

➲ lk 278„Toimingu alustamine juhtpaneelilt“

Rakendusest Application Library (Rakenduste teek)*

Application Library (Rakenduste teek) on rakendus, mis võimaldab kasutada rutiinsete tööde tegemiseks kasulikke funktsioone või muid mugavaid funktsioone ühe nupuvajutusega, ilma et oleks vaja iga kord funktsioone ükshaaval seadistada. Kõik registreeritud funktsioonid on juurdepääsetavad vastava nupu vajutusega avakuval. Funktsioonide kirjeldused leiate seadistusjuhendist.

* See funktsioon ei pruugi igas seadmemudelis saadaval olla.

1.

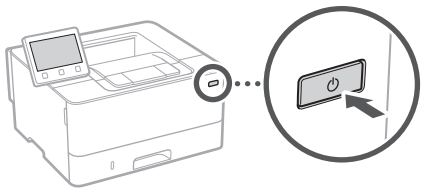

- Konfigureerige algsätted, järgides ekraanil kuvatavaid juhiseid.

2. Määrake keel ja riik/piirkond.
3. Määrake ajavöönd ja praegune kuupäev/kellaaeg.
4. Konfigureerige sätted volitamata juurdepääsu takistamiseks.
   - Kinnitamiseks sisestage sama PIN-kood teist korda.

Arvutiga ühendamise meetodi konfigureerimine

Enne konfigureerimise alustamist

- Seadet ei saa korraga ühendada nii traadiga kui traadita LAN-võrku.
- Kui seade on ühendatud turvamata võrku, võivad teie isikuandmed lekkida kõrvalistele isikutele. Võtke see teadmiseks ja olge ettevaatlikud.
- Seadmega pole kaasas ruuterit. Hankige see vajadusel.
- Ka juhul, kui traadita LAN-ruuterit ei ole, saate seadmega traadita ühenduse luua pääsupunkti režiimis, kasutades mobiilseadet (otseühendus).

➲ Kasutusjuhend

Ühendusmeetodi määramine

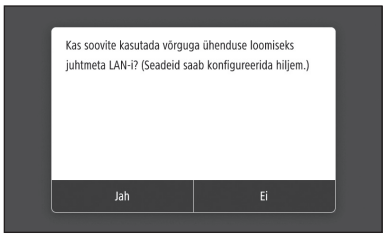

- Traadita LAN-võrgu kaudu ühendamine: <Jah>
- Traadiga LAN-võrgu või USB kaudu ühendamine: <Ei>

Traadita LAN-võrgu kaudu ühendamine

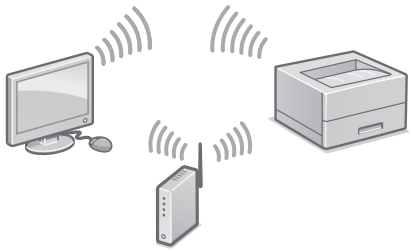

1. Veenduge, et arvuti on ruuteriga õigesti ühendatud.
2. Vaadake üle arvuti võrgusätted.

Et

Üksikasjad

➲„Seadistamine seadistusjuhendi abil" kasutusjuhendis

3. Märkige üles võrgu SSID ja parool.
   - Vaadake ruuteri silti. ➲ Kasutusjuhend
   - Seadistamine on lihtsam, kui ruuteril on WPS-i tähis. ➲ Kasutusjuhend
4. Seadistage pääsupunkt ja võrgu parool, järgides all kujutatud ekraanipilti.

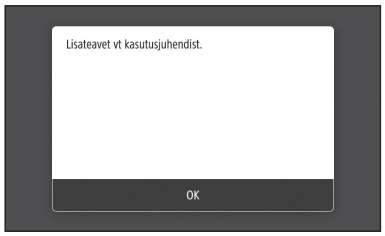

1. Valige <OK>.
2. Valige <SSID seaded>.
3. Valige <Valige pääsupunkt>.
4. Valige pääsupunkt (SSID) ja valige <Edasi>.
5. Sisestage WEP-i võti (võrgu parool) ja valige <Rakenda>.
6. Valige <Jah>.

- Oodake, kuni kuvatakse teade <Ühendatud.>

7. Valige <Sule>.

- IP-aadress konfigureeritakse automaatselt mõne minuti jooksul.

5. Installige draiver ja tarkvara.
   ➲ lk 82 „Tarkvara installimine"

Nüüd on teil algsätted konfigureeritud.

Traadiga LAN-võrgu kaudu ühendamine



Seadmega pole kaasas LAN-kaablit. Hankige see vajadusel.

1. Veenduge, et arvuti on ruuteriga õigesti ühendatud.
2. Vaadake üle arvuti võrgusätted.
3. Ühendage LAN-kaabel.

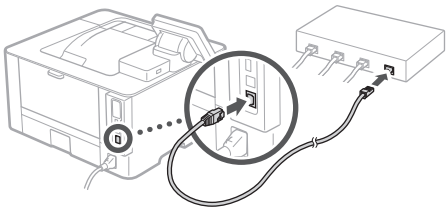

- Kaabli ühendamise järel oodake mõni minut (kuni IP-aadress automaatselt seadistatakse).
- Kui arvutis on seadistatud staatiline IP-aadress, seadistage seadme IP-aadress käsitsi.

4. Installige draiver ja tarkvara.
   ➲ lk 82 „Tarkvara installimine"

Nüüd on teil algsätted konfigureeritud.

Et

Seadme konfigureerimine

USB kaudu ühendamine

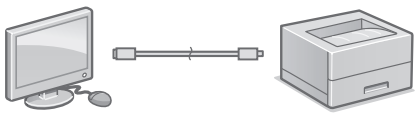

- Seadmega pole kaasas USB-kaablit. Hankige see vajadusel.
- Vaadake, et USB-kaablil oleks allkujutatud märk.
- Ärge ühendage USB-kaablit enne, kui draiver on installitud. Kui te seda siiski tegite, ühendage USB-kaabel arvuti küljest lahti, sulgege dialoogiboks ja seejärel teostage järgmine protseduur alates 1. juhisest.

1. Installige draiver ja tarkvara.
   lk 82 „Tarkvara installimine“
   - Kui ekraanil kuvatakse käsk USB-kaabli seadmega ühendamiseks, eemaldage USB-porti kattev kleebis.

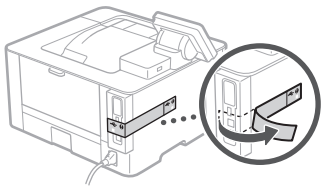

Nüüd on teil algsätted konfigureeritud.

Tarkvara installimine

- Siin kirjeldatud protseduuri saab kohaldada ainult siis, kui arvuti kasutab Windowsi operatsioonisüsteemi. Lisateavet tarkvara installimise protseduuri kohta leiate draiveri juhendist.
- Kui arvuti kasutab Maci operatsioonisüsteemi, vt installimise kohta lisateavet draiveri juhendist.
- Olenevalt ostu sooritamise ajast ei pruugi Maci operatsioonisüsteemi draiver seadmega kaasas olla. Uued draiverid laaditakse järgemööda üles Canoni veebisaidile, kust te saate kasutamiseks uusima alla laadida.

1.

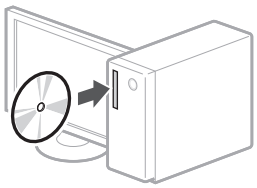

2.

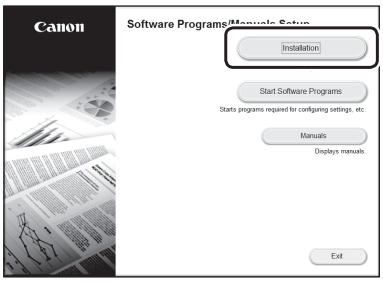

Kui ei ilmu õige ekraanikuva, sisestage CD-ROM/DVD-ROM uuesti või otsige Windowsis faili D:\MInst.exe (see kirjeldus kehtib eeldusel, et CD-/DVD-draivi nimeks on seadistatud „D:“).

Memo

Konfiguracja urządzenia

Skonfiguruj ustawienia w podanej kolejności.

Konfigurowanie początkowych ustawień urządzenia

Konstrukcja panelu sterowania różni się w zależności od modelu urządzenia. Opisy panelu sterowania w niniejszym przewodniku dotyczą modelu LBP215x.

UWAGA

Części i funkcje panelu sterowania.

➲ Str. 286 „Uruchamianie funkcji z panelu sterowania"

Informacje o aplikacji Application Library (Biblioteka aplikacji)*

Application Library (Biblioteka aplikacji) to aplikacja umożliwiająca korzystanie z funkcji przydatnych do rutynowych zadań lub innych wygodnych funkcji za pomocą jednego dotknięcia, bez konieczności konfiguracji ustawień za każdym razem. Dostęp do każdej zarejestrowanej funkcji można uzyskać, naciskając odpowiedni przycisk wyświetlony na ekranie głównym. Zapoznaj się z opisem poszczególnych funkcji w Instrukcji konfiguracji.

* Dostępność tej funkcji zależy od modelu urządzenia.

1.

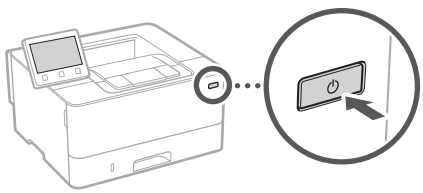

- Skonfiguruj ustawienia wstępne zgodnie z informacjami na ekranie.

2. Ustaw język i kraj/region.
3. Ustaw strefę czasową oraz bieżącą datę i godzinę.
4. Skonfiguruj ustawienia zapobiegające nieuprawionemu dostępowi.
   - W celu potwierdzenia wpisz ten sam kod PIN dwukrotnie.

Konfigurowanie metody łączenia z komputerem

Przed rozpoczęciem procesu konfiguracji:

- Urządzenie nie może być jednocześnie podłączone do przewodowej i bezprzewodowej sieci LAN.
- Jeśli urządzenie jest podłączone do niezabezpieczonej sieci, istnieje ryzyko ujawnienia poufnych informacji stronom trzecim. Należy mieć to na uwadze i zachować ostrożność.
- Urządzenie nie jest wyposażone w router, więc należy go w razie potrzeby dostarczyć.
- Nawet w konfiguracji bez bezprzewodowego routera LAN można korzystać z trybu punktu dostępu do nawiązywania połączenia bezprzewodowego z urządzeniem bezpośrednio z urządzenia przenośnego (Połączenie bezpośrednie).

➲ Podręcznik użytkownika

Określanie metody łączenia

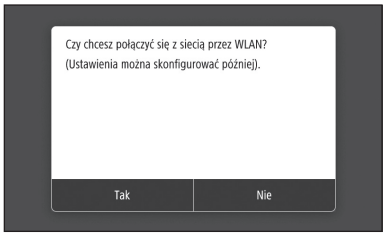

- Aby połączyć się przez bezprzewodową sieć LAN: <Tak>
- Aby połączyć się przez przewodową sieć LAN lub połączenie USB: <Nie>

Aby połączyć się przez bezprzewodową sieć LAN

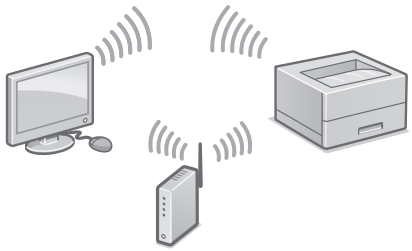

1. Upewnij się, że komputer jest prawidłowo podłączony do routera.
2. Sprawdź ustawienia sieci w komputerze.

Szczegóły

➲„Konfiguracja przy użyciu Instrukcji konfiguracji" w Podręczniku użytkownika

3. Zanotuj SSID i klucz sieci.
   - Sprawdź etykietę na routerze. ➲ Podręcznik użytkownika
   - Proces wprowadzania ustawień jest łatwiejszy, jeśli router ma funkcję WPS. ➲ Podręcznik użytkownika
4. Ustaw punkt dostępu i klucz sieci zgodnie z danymi na poniższym ekranie.

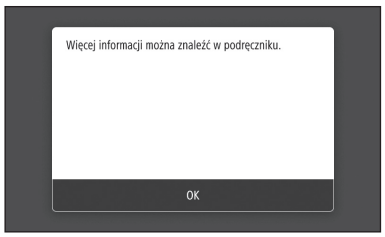

1. Wybierz opcję <OK>.
2. Wybierz opcję <Ustawienia SSID>.
3. Wybierz opcję <Wybierz punkt dostępu>.
4. Wybierz punkt dostępu (SSID) i wybierz opcję <Dalej>.
5. Wprowadź klucz WEP (klucz sieci) i wybierz opcję <Zastosuj>.
6. Wybierz opcję <Tak>.

- Poczekaj na wyświetlenie komunikatu <Połączono.>.

7. Wybierz opcję <Zamknij>.

- Adres IP zostanie skonfigurowany automatycznie w ciągu kilku minut.

5. Zainstaluj sterownik i oprogramowanie.
   ➲ Str. 86 „Instalowanie oprogramowania"

Zakończono konfigurowanie ustawień początkowych.

Aby połączyć się przez przewodową sieć LAN



Urządzenie nie jest wyposażone w kabel LAN, więc należy go w razie potrzeby dostarczyć.

1. Upewnij się, że komputer jest prawidłowo podłączony do routera.
2. Sprawdź ustawienia sieci w komputerze.
3. Podłącz kabel LAN.

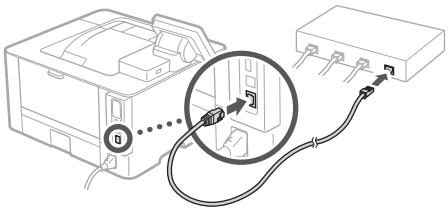

- Po podłączeniu kabla odczekaj kilka minut (do momentu automatycznego ustawienia adresu IP).
- Jeśli na komputerze ustawiono statyczny adres IP, ustaw ręcznie adres IP urządzenia.

4. Zainstaluj sterownik i oprogramowanie.
   ➲ Str. 86 „Instalowanie oprogramowania"

Zakończono konfigurowanie ustawień początkowych.

PL

Konfiguracja urządzenia

Aby nawiązać połączenie USB

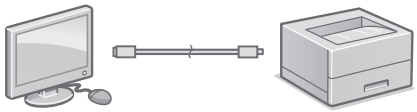

- Urządzenie nie jest wyposażone w kabel USB, więc należy go w razie potrzeby dostarczyć.
- Upewnij się, że stosowany kabel USB ma następujące oznaczenie.
- Nie podłączaj kabla USB przed zainstalowaniem sterownika. Jeśli tak się stało, odłącz kabel USB od komputera, zamknij wyświetlone okno dialogowe i wykonaj następującą procedurę od kroku 1.

1. Zainstaluj sterownik i oprogramowanie.
   Str. 86 „Instalowanie oprogramowania"
   - Gdy wyświetlony zostanie ekran z monitem o podłączenie kabla USB do urządzenia, zdejmij nalepkę zakrywającą port USB.

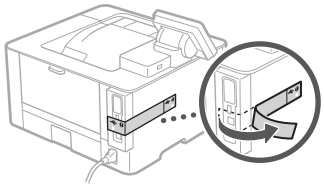

Zakończono konfigurowanie ustawień początkowych.

Instalowanie oprogramowania

- Opisana tu procedura ma zastosowanie jedynie w przypadku komputerów z systemem operacyjnym Windows. Szczegółowe informacje na temat procedury instalacji oprogramowania zawiera instrukcja do sterownika.
- Instrukcje instalacji dla komputera systemem operacyjnym Mac OS X zawiera instrukcja do sterownika.
- W zależności od daty zakupu z urządzeniem mógł nie zostać dostarczony sterownik dla systemu Mac OS X. Nowe sterowniki są zawsze udostępniane w witrynie internetowej firmy Canon, skąd można pobrać najnowszy i użyć go.

1.

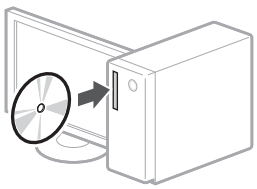

2.

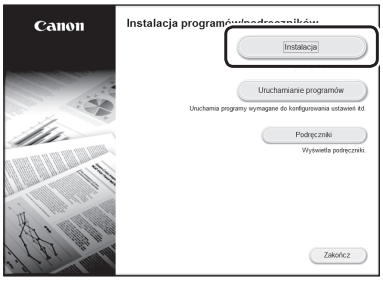

Jeśli ekran nie jest prawidłowo wyświetlany, włóż ponownie płytę do napędu D-ROM/DVD-ROM lub wyszukaj pliku D:\MInst.exe w systemie Windows (zakładając, że literą napędu D-ROM/DVD-ROM jest D:).

PI

Notatki

Konfigurace zařízení

Proveďte konfiguraci nastavení v následujícím pořadí.

Konfigurace počátečních nastavení zařízení

Podoba ovládacího panelu se liší podle toho, jaký model zařízení používáte. Popis ovládacího panelu v této příručce v zásadě předpokládá, že se jedná o model LBP215x.

POZNÁMKA

Díly a funkce ovládacího panelu.

S. 294 „Zahajte činnost z ovládacího panelu“

O Application Library (Knihovna aplikací)*

Application Library (Knihovna aplikací) je aplikace, která vám umožňuje používat užitečné funkce pro rutinní úlohy či další praktické funkce pomocí ovládání na jeden dotyk, aniž by bylo nutné pokaždé provádět funkční nastavení. Každou zaregistrovanou funkci můžete otevřít pouhým stisknutím příslušného tlačítka zobrazeného na Výchozí obrazovce. Pokud jde o příslušnou funkci, viz popis v příručce nastavení.

* Tato funkce nemusí být k dispozici v závislosti na používaném modelu zařízení.

1.

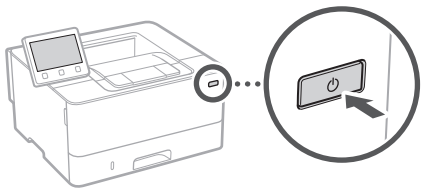

- Nakonfigurujte počáteční nastavení podle obrazovky.

2. Nastavte jazyk a zemi/region.
3. Nastavte časové pásmo a aktuální datum a čas.
4. Proveďte konfiguraci nastavení pro zabránění neoprávněnému přístupu.
   - Pro potvrzení zadejte tentýž kód PIN dvakrát.

Konfigurace metod připojení k počítači

Před zahájením konfigurace

- Zařízení nelze současně připojit ke kabelové i bezdrátové síti LAN.
- Pokud je zařízení připojeno k nezabezpečené síti, může dojít k úniku osobních údajů. Pamatujte na to a buďte opatrní.
- Zařízení se nedodává se směrovačem. Proto si jej podle potřeby musíte zajistit sami.
- I v prostředí bez směrovače pro bezdrátovou síť LAN můžete používat Režim přístupového bodu pro zajištění bezdrátového připojení k zařízení přímo z vašeho mobilního zařízení (přímé připojení).

Uživatelská příručka

Určení metody připojení

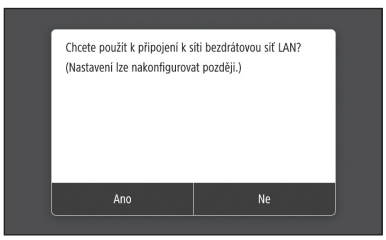

- Pro připojení přes bezdrátovou síť LAN: <Ano>
- Pro připojení přes kabelovou síť LAN nebo USB: <Ne>

Připojení přes bezdrátovou síť LAN

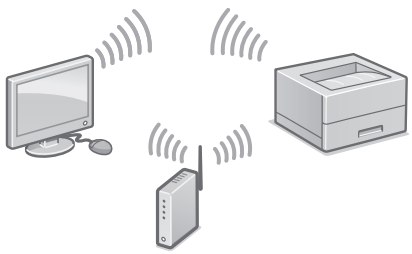

1. Ujistěte se, že je počítač správně připojen ke směrovači.
2. Zkontrolujte nastavení sítě v počítači.

Cs

Podrobnosti najdete v části

➲„Nastavení pomocí příručky nastavení“ v Uživatelské příručce

3. Poznamenejte si SSID a síťový klíč.
   - Zkontrolujte štítek na směrovači. ➲ Uživatelská příručka
   - Nastavení se provádí snadněji, pokud má směrovač značku WPS. ➲ Uživatelská příručka
4. Nastavte přístupový bod a síťový klíč podle obrazovky níže.

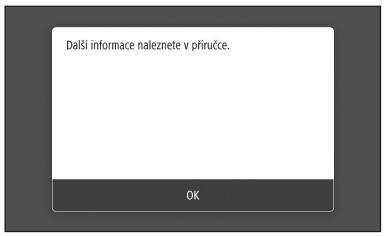

1. Vyberte <OK>.
2. Vyberte <Nastavení SSID>.
3. Vyberte <Vybrat přístup. bod>.
4. Vyberte přístupový bod (SSID) a vyberte <Další>.
5. Zadejte Klíč WEP (síťový klíč) a vyberte <Použít>.
6. Vyberte <Ano>.

- Počkejte, dokud se nezobrazí zpráva <Připojeno.>.

7. Vyberte možnost <Zavřít>.

- IP adresa se automaticky nakonfiguruje během několika minut.

5. Nainstalujte ovladač a software.
   ➲ S. 90„Instalace softwaru“

Nyní jste dokončili konfiguraci počátečních nastavení.

Připojení přes kabelovou síť LAN



Zařízení se nedodává s kabelem LAN. Proto si jej podle potřeby musíte zajistit sami.

1. Ujistěte se, že je počítač správně připojen ke směrovači.
2. Zkontrolujte nastavení sítě v počítači.
3. Připojte kabel LAN.

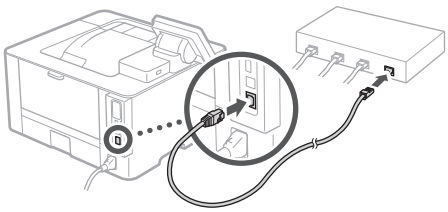

- Po zapojení kabelu počkejte několik minut (dokud se automaticky nenastaví IP adresa).
- Pokud byla v počítači nastavena statická IP adresa, nastavte IP adresu zařízení ručně.

4. Nainstalujte ovladač a software.
   ➲ S. 90„Instalace softwaru“

Nyní jste dokončili konfiguraci počátečních nastavení.

Cs

Konfigurace zařízení

Připojení přes rozhraní USB

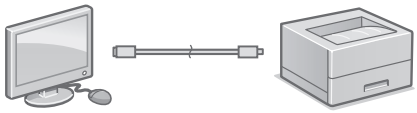

- Zařízení se nedodává s kabelem USB. Proto si jej podle potřeby musíte zajistit sami.
- Ujistěte se, že používaný kabel USB má následující značku.
- Nepřipojujte kabel USB před instalací ovladače. Pokud jste tak učinili, odpojte kabel USB z počítače, zavřete dialogové okno a proveďte následující postup od kroku 1.

1. Nainstalujte ovladač a software.
   S. 90 „Instalace softwaru“
   - Když se zobrazí obrazovka pro připojení kabelu USB k zařízení, sejměte nálepku, kterou je zakrytý port USB.

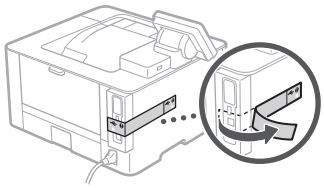

Nyní jste dokončili konfiguraci počátečních nastavení.

Instalace softwaru

- Postup popsaný zde platí, pouze pokud máte počítač s operačním systémem Windows. Další podrobnosti o postupu instalace softwaru najdete v příručce k ovladači.
- Pokud jde o instalaci, máte-li počítač s operačním systémem macOS, viz příručku k ovladači.
- V závislosti na době zakoupení nemusí zařízení obsahovat ovladač pro systém macOS. Nové ovladače jsou nahrány na webové stránce Canon, takže si můžete stáhnout nejnovější a používat jej.

1.

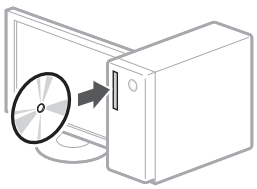

2.

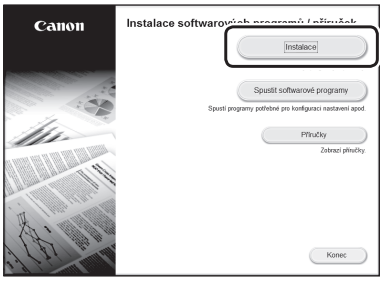

Pokud se obrazovka nezobrazí správně, vložte CD-ROM/DVD-ROM znovu nebo vyhledejte „D:\MInst.exe“ ve Windows. (Tento popis vychází z předpokladu, že „D:“ je označení jednotky CD-ROM/DVD-ROM)

Cs

Poznámka

Konfigurácia zariadenia

Konfiguráciu nastavení vykonajte v nasledujúcom poradí.

Konfigurácia počiatočných nastavení zariadenia

Dizajn obslužného panela sa líši v závislosti od modelu vášho zariadenia. Opisy obslužného panela uvádzané v tejto príručke sú pre model LBP215x.

POZNÁMKA

Súčasti a funkcie obslužného panela.

➲ S. 302 „Spustenie činnosti na obslužnom paneli“

Informácie o aplikácii Application Library (Knižnica aplikácií)*

Application Library (Knižnica aplikácií) je aplikácia, ktorá vám umožňuje používať užitočné funkcie na vykonávanie rutinných činností alebo ďalšie praktické funkcie v rámci jedno-dotykových operácií bez potreby vždy vykonať nastavenia funkcií. K zaregistrovanej funkcii získate prístup jednoduchým stlačením príslušného tlačidla zobrazeného na obrazovke Home (Úvod). Opis príslušnej funkcie nájdete v Sprievodcovi inštaláciou.

* Táto funkcia nemusí byť v závislosti od modelu zariadenia dostupná.

1.

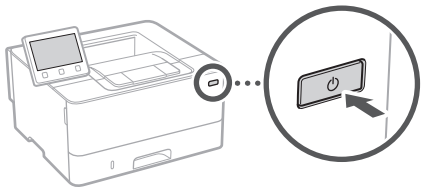

- Počiatočné nastavenia nakonfigurujte podľa pokynov na obrazovke.

2. Nastavte jazyk a krajinu/región.
3. Nastavte časové pásmo a aktuálny dátum/čas.
4. Vykonajte konfiguráciu nastavení na zabránenie neoprávnenému prístupu.
   - Kvôli potvrdeniu zadajte rovnaký kód PIN dvakrát.

Konfigurácia spôsobu pripojenia k počítaču

Pred začatím vykonávania konfigurácie

- Toto zariadenie nemôže byť súčasne pripojené ku káblovej aj bezdrôtovej sieti LAN.
- Ak bude zariadenie pripojené k nezabezpečenej sieti, vaše osobné údaje sa môžu dostať k tretej strane. Prosím, na túto skutočnosť dávajte pozor.
- Toto zariadenie sa nedodáva so smerovačom. V prípade potreby si jeden obstarajte.
- Aj v prostredí bez smerovača bezdrôtovej siete LAN môžete používať režim prístupového bodu na vykonanie bezdrôtového pripojenia k zariadeniu priamo z mobilného zariadenia (priame pripojenie).

➲ Užívateľská príručka

Vyšpecifikovanie spôsobu pripojenia

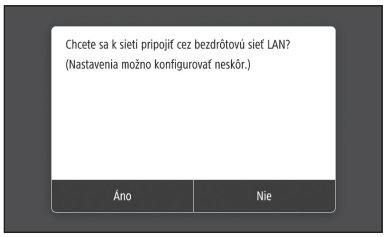

- Na pripojenie pomocou bezdrôtovej siete LAN: <Áno>
- Na pripojenie pomocou káblovej siete LAN alebo rozhrania USB: <Nie>

Pripojenie pomocou bezdrôtovej siete LAN

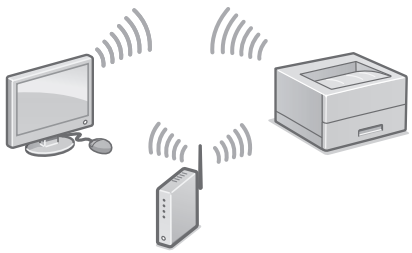

1. Počítač správnym spôsobom pripojte k smerovaču.
2. Skontrolujte sieťové nastavenia v počítači.

Sk

Podrobnosti nájdete v časti

➲ „Inštalácia pomocou sprievodcu inštaláciou“ v dokumente Užívateľská príručka

3. Zapíšte si identifikátor SSID a sieťový kľúč.
   - Skontrolujte etiketu na smerovači.
     ➲ Užívateľská príručka
   - Činnosť nastavenia je jednoduchšia, ak je smerovač vybavený značkou WPS.
     ➲ Užívateľská príručka
4. Podľa pokynov na obrazovke nižšie nastavte prístupový bod a sieťový kľúč.

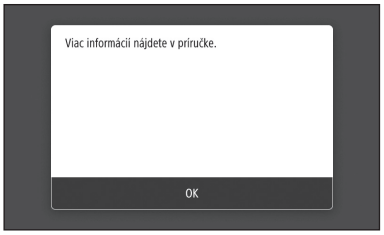

   1. Vyberte <OK>.
   2. Vyberte <Nastavenia SSID>.
   3. Vyberte <Vybrať prístupový bod>.
   4. Vyberte prístupový bod (SSID) a stlačte <Ďalej>.
   5. Zadajte kľúč WEP (sieťový kľúč) a vyberte <Použiť>.
   6. Vyberte <Áno>.
   - Počkajte na zobrazenie správy <Pripojené.>.
   7. Zvoľte <Zatvoriť>.
   - Adresa IP sa o niekoľko minút automaticky nakonfiguruje.
5. Nainštalujte ovládač a softvér.
   ➲ S. 94 „Inštalácia softvéru“

Teraz ste dokončili konfiguráciu počiatočných nastavení.

Pripojenie pomocou káblovej siete LAN



Toto zariadenie sa nedodáva so sieťovým káblom LAN. V prípade potreby si jeden obstarajte.

1. Počítač správnym spôsobom pripojte k smerovaču.
2. Skontrolujte sieťové nastavenia v počítači.
3. Pripojte sieťový kábel LAN.

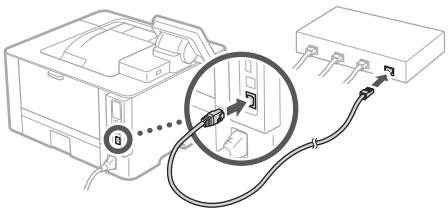

   - Po pripojení kábla niekoľko minút počkajte (kým sa automaticky nastaví adresa IP).
   - Ak statickú adresu IP nastavil počítač, IP adresu zariadenia nastavte ručne.
4. Nainštalujte ovládač a softvér.
   ➲ S. 94 „Inštalácia softvéru“

Teraz ste dokončili konfiguráciu počiatočných nastavení.

Sk

Konfigurácia zariadenia

Pripojenie pomocou rozhrania USB

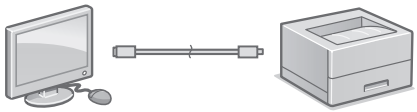

- Toto zariadenie sa nedodáva s káblom USB. V prípade potreby si jeden obstarajte.
- Skontrolujte, že USB kábel je označený nasledujúcou značkou.
- Kábel USB nepripájajte pred nainštalovaním ovládača. Ak ste to urobili, odpojte kábel USB od počítača, zavrite dialógové okno a vykonajte nasledujúci postup od 1. kroku.

1. Nainštalujte ovládač a softvér.
   S. 94 „Inštalácia softvéru“
   - Ak sa zobrazí obrazovka na pripojenie USB kábla k zariadeniu, snímte nálepku, ktorá zakrýva USB port.

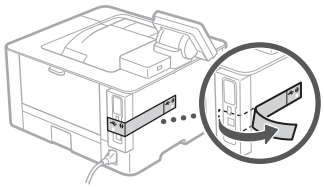

Teraz ste dokončili konfiguráciu počiatočných nastavení.

Inštalácia softvéru

- Tu opísaný postup sa vzťahuje, len ak je vo vašom počítači nainštalovaný OS Windows. Podrobnosti o postupe inštalácie softvéru nájdete v príručke pre ovládač.
- Ak je vo vašom počítači nainštalovaný OS Mac, informácie o inštalácii nájdete v príručke pre ovládač.
- V závislosti od dátumu zakúpenia nemusí vaše zariadenie obsahovať ovládač pre OS Mac. Nové ovládače sú nahrávané na webovú lokalitu Canon, odkiaľ si môžete najnovšie prevziať a používať.

1.

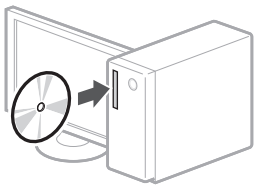

2.

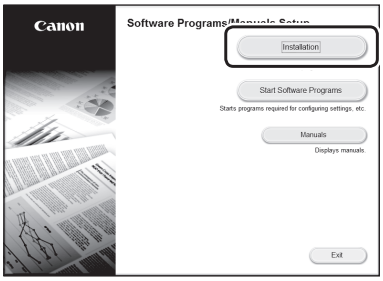

Ak sa obrazovka nezobrazuje správne, vyberte a znova vložte disk CD-ROM/DVD-ROM alebo v platforme Windows vyhľadajte súbor „D:\MInst.exe“ (tento opis predpokladá, že „D:“ je označenie jednotky CD-ROM/DVD-ROM.).

Poznámky

Konfiguriranje naprave

Konfigurirajte nastavitve v naslednjem vrstnem redu.

Konfiguriranje začetnih nastavitev naprave

Zasnova upravljalne plošče je odvisna od modela naprave. Opisi upravljalne plošče v teh navodilih se nanašajo na model LBP215x.

OPOMBA

Deli in funkcije upravljalne plošče.

Str. 310 »Zaženite postopek na upravljalni plošči«

O Application Library (Knjižnica programa)*

Application Library (Knjižnica programa) je program, ki vam z enim dotikom omogoča uporabo koristnih funkcij za rutinska opravila ali uporabo drugih priročnih funkcij, pri čemer vam ni treba vsakič določati njihovih nastavitev. Do vsake vnesene funkcije lahko dostopate s preprostim pritiskom ustreznega gumba na začetnem zaslonu. V Navodilih za namestitev lahko najdete opise za vsako funkcijo.

* Ta funkcija morda ni na voljo, odvisno od modela naprave.

1.

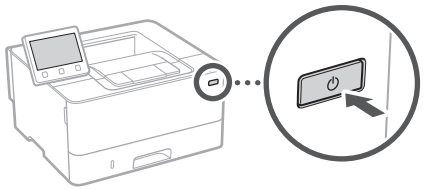

- Glede na zaslon konfigurirajte začetne nastavitve.

2. Nastavite jezik in državo/regijo.
3. Nastavite časovni pas in trenutni datum/čas.
4. Konfigurirajte nastavitve za preprečitev nepooblaščenega dostopa.
   - Za potrditev dvakrat vnesite isto kodo PIN.

Konfiguriranje načina povezave z računalnikom

Pred začetkom konfiguriranja

- Naprave ni mogoče hkrati povezati prek žičnega in brezžičnega LAN-a.
- Če je naprava povezana z nezavarovanim omrežjem, lahko vaše osebne podatke dobi tretja oseba. Zavedajte se tega in bodite previdni.
- Naprava ni opremljena z usmerjevalnikom, zato ga po potrebi zagotovite.
- Tudi v okolju brez brezžičnega usmerjevalnika LAN lahko uporabljate Način dostopne točke, da vzpostavite brezžično povezavo z napravo neposredno iz svoje mobilne naprave (Neposredna povezava).

Navodila za uporabo

Izbira načina povezave

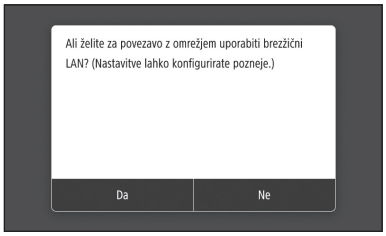

- Vzpostavitev povezave prek brezžičnega LAN-a: <Da>
- Vzpostavitev povezave prek žičnega LAN-a ali USB-ja: <Ne>

Vzpostavitev povezave prek brezžičnega LAN-a

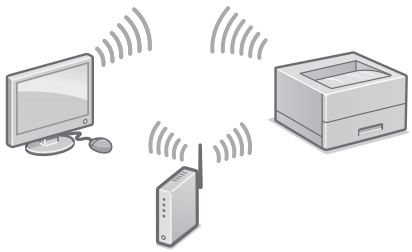

1. Poskrbite, da je računalnik pravilno povezan z usmerjevalnikom.
2. Preverite nastavitve omrežja v računalniku.

SI

Podrobnosti

➲ »Nastavitev z uporabo priročnika za namestitev« v navodilih za uporabo

3. Zapišite si SSID in omrežni ključ.
   - Preverite nalepko na usmerjevalniku. ➲ Navodila za uporabo
   - Nastavitev je preprostejša, če je usmerjevalnik opremljen z oznako WPS. ➲ Navodila za uporabo
4. Nastavite dostopno točko in omrežni ključ v skladu s spodnjim zaslonom.

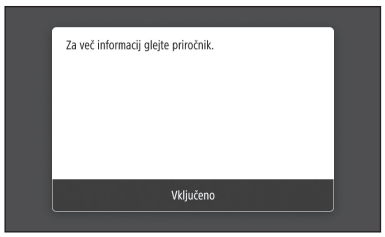

   1. Izberite <Vključeno>.
   2. Izberite <Nastavitve SSID>.
   3. Izberite <Izbira dostopne točke>.
   4. Izberite dostopno točko (SSID) in izberite <Naprej>.
   5. Vnesite ključ WEP (omrežni ključ) in izberite <Uporabi>.
   6. Izberite <Da>.
   - Počakajte, da se prikaže sporočilo <Povezava vzpostavljena.>.
   7. Izberite <Zapri>.
   - Naslov IP se bo samodejno konfiguriral v nekaj minutah.
5. Namestite gonilnik in programsko opremo. ➲ Str. 98 »Namestitev programske opreme«

Zdaj ste dokončali konfiguriranje začetnih nastavitev.

Vzpostavitev povezave prek žičnega LAN-a



Naprava ni opremljena s kablom LAN, zato ga po potrebi zagotovite.

1. Poskrbite, da je računalnik pravilno povezan z usmerjevalnikom.
2. Preverite nastavitve omrežja v računalniku.
3. Priključite kabel LAN.

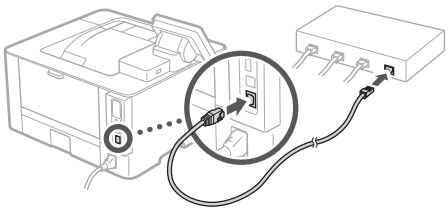

   - Po priključitvi kabla počakajte nekaj minut (dokler se naslov IP ne nastavi samodejno).
   - Če je na računalniku nastavljen statični naslov IP, ročno nastavite naslov IP naprave.
4. Namestite gonilnik in programsko opremo. ➲ Str. 98 »Namestitev programske opreme«

Zdaj ste dokončali konfiguriranje začetnih nastavitev.

SI

Konfiguriranje naprave

Vzpostavitev povezave prek USB-ja

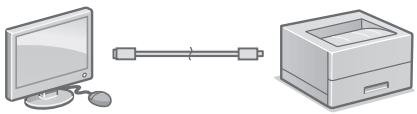

- Naprava ni opremljena s kablom USB, zato ga po potrebi zagotovite.
- Prepričajte se, da ima kabel USB, ki ga uporabljate, sledečo oznako.
- Kabel USB priključite šele po namestitvi gonilnika. Če ste kabel USB priključili pred namestitvijo, ga odklopite iz računalnika, zaprite pogovorno okno in nato opravite naslednji postopek od koraka 1.

1. Namestite gonilnik in programsko opremo.
   Str. 98 »Namestitev programske opreme«
   - Ko se prikaže zaslon z navodili za priključitev kabla USB na napravo, odstranite nalepko, ki pokriva vrata USB.

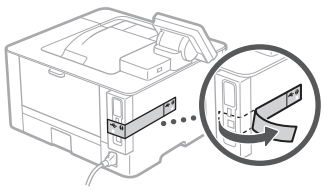

Zdaj ste dokončali konfiguriranje začetnih nastavitev.

Namestitev programske opreme

- Postopek, ki je opisan tukaj, velja samo za računalnike z operacijskim sistemom Windows. Za več podrobnosti o postopku namestitve programske opreme se obrnite na priročnik za gonilnik.
- Če ima vaš računalnik operacijski sistem macOS, si za namestitev oglejte priročnik za gonilnik.
- Naprava morda ni opremljena z gonilnikom za operacijski sistem macOS, odvisno od časa nakupa. Novi gonilniki so na voljo na spletnem mestu Canon, s katerega lahko prenesete najnovejšo različico in jo namestite.

1.

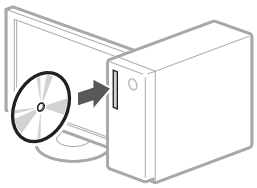

2.

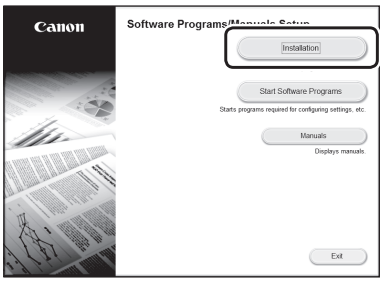

Če zaslon ni prikazan pravilno, znova vstavite CD/DVD ali poiščite »D:\MInst.exe« v sistemu Windows (ta opis predvideva, da je »D:« ime pogona CD/DVD).

SI

Zapisek



Konfiguriranje uređaja

Konfigurirajte postavke sljedećim redoslijedom.

Konfiguriranje početnih postavki uređaja

Izgled upravljačke ploče ovisi o modelu vašeg uređaja. Opis upravljačke ploče, koji ja naveden u ovom priručniku, prvenstveno se odnosi na model LBP215x.

NAPOMENA

Dijelovi i funkcije upravljačke ploče.

Str. 318 „Pokrenite postupak primjenom Upravljačke ploče"

O Application Library (Aplikacija Knjižnica)*

Application Library (Aplikacija Knjižnica) je aplikacija koja vam omogućava korištenje funkcija za rutinske poslove ili drugih praktičnih funkcija jednim dodirom, bez potrebe postavljanja funkcija svaki put. Možete pristupiti svakoj registriranoj funkciji pritiskom odgovarajućeg gumba prikazanog na početnom zaslonu. Za odgovarajuću funkciju pogledajte opis prikazan u Priručniku za postavljanje.

* Ova funkcija možda nije dostupna ovisno o modelu uređaja.

1.

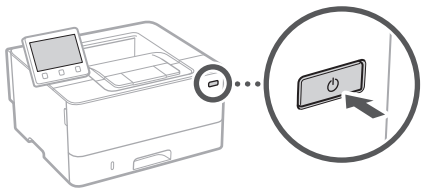

- Konfigurirajte početne postavke u skladu sa zaslonom.

2. Postavite jezik i državu/regiju.
3. Postavite vremensku zonu i trenutačni datum/vrijeme.
4. Konfigurirajte postavke za sprečavanje neovlaštenog pristupa.
   - Zbog potvrde dvaput unesite isti PIN.

Konfiguriranje načina povezivanja s računalom

Prije započinjanja konfiguracije:

- Uređaj ne može biti spojen na žični i bežični LAN u isto vrijeme.
- Ako je uređaj spojen na nezaštićenu mrežu, vaši osobni podaci mogu procuriti trećim stranama. Imajte ovo na umu i obratite pažnju.
- Uređaj se ne isporučuje s usmjerivačem. Imajte vlastiti, ako je potreban.
- Čak i u okruženju bez bežičnog usmjerivača LAN možete koristiti Način rada pristupne točke kako biste uspostavili bežičnu mrežu s uređajem izravno s vašeg mobilnog uređaja (Izravno spajanje).

Korisnički vodič

Određivanje načina povezivanja

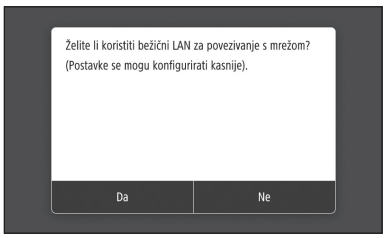

- Za povezivanje putem bežičnog LAN-a: <Da>
- Za povezivanje putem žičnog LAN-a ili USB-a: <Ne>

Za povezivanje putem bežičnog LAN-a

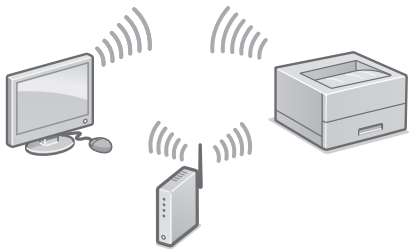

1. Provjerite je li računalo ispravno spojeno s usmjerivačem.
2. Provjerite mrežne postavke na računalu.

Hr

Za detalje

➲„Postavljanje pomoću vodiča za postavljanje" u Korisničkom vodiču

3. Zapišite SSID i mrežni ključ.
   - Provjerite naljepnicu na usmjerivaču.
     ➲ Korisnički vodič
   - Postavljanje je lakše ako usmjerivač ima oznaku WPS ➲ Korisnički vodič
4. Postavite pristupnu točku i mrežni ključ prema zaslonu u nastavku.

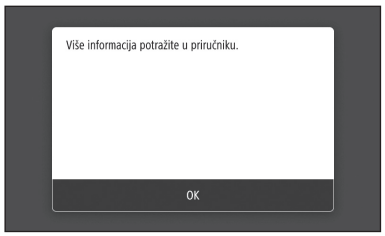

1. Odaberite <OK>.
2. Odaberite <Postavke SSID>.
3. Odaberite <Odabir pristupne točke>.
4. Odaberite pristupnu točku (SSID) i odaberite <Dalje>.
5. Upišite ključ WEP (mrežni ključ) i odaberite <Primijeni>.
6. Odaberite <Da>.

- Pričekajte dok se poruka <Spojeno.> ne prikaže.

7. Odaberite <Zatvori>.

- Adresa IP se automatski konfigurira unutar nekoliko minuta.

5. Instalirajte upravljački program i softver.
   ➲ Str. 102 „Instaliranje softvera"

Sada ste završili konfiguraciju početnih postavki.

Za povezivanje putem žičnog LAN-a



Uređaj se ne isporučuje s kabelom LAN. Ako je potreban navedeni kabel, prethodno ga kupite.

1. Provjerite je li računalo ispravno spojeno s usmjerivačem.
2. Provjerite mrežne postavke na računalu.
3. Spojite kabel LAN.

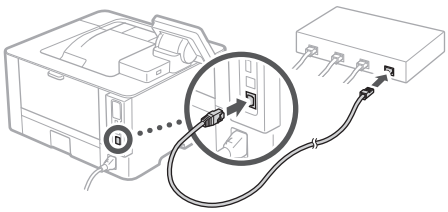

- Nakon što ste spojili kabel pričekajte par minuta (dok se adresa IP automatski postavi).
- Ako je na računalu postavljena statička IP adresa, ručno postavite IP adresu uređaja.

4. Instalirajte upravljački program i softver.
   ➲ Str. 102 „Instaliranje softvera"

Sada ste završili konfiguraciju početnih postavki.

Hr

Konfiguriranje uređaja

Za povezivanje putem USB-a

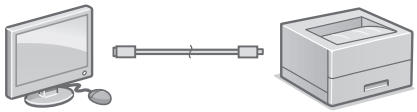

- Uređaj se ne isporučuje s kabelom USB. Ako je potreban navedeni kabel, prethodno ga kupite.
- Provjerite ima li USB kabel koji koristite sljedeću oznaku.
- Ne spajajte kabel USB prije instaliranja upravljačkog programa. Ako ste to učinili, odspojite kabel USB s računala, zatvorite dijaloški okvir i obavite sljedeći postupak izvođenjem prvog koraka.

1. Instalirajte upravljački program i softver.
   Str. 102 „Instaliranje softvera"
   - Kad se prikazuje zaslon s uputama za spajanje kabela USB na uređaj, uklonite naljepnicu s priključka USB.

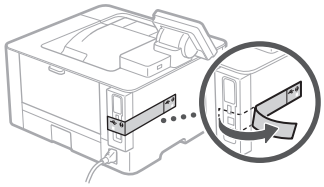

Sada ste završili konfiguraciju početnih postavki.

Instaliranje softvera

- Opisani je postupak primjenjiv isključivo ako vaše računalo radi u sustavu Windows. Za više detalja o postupku instalacije softvera pogledajte Priručnik upravljačkog programa.
- Ako vaš računalo pokreće sustav macOS, pogledajte Priručnik upravljačkog programa za instaliranje.
- Ovisno o vremenu kupnje vaš se uređaj možda isporučiti s upravljačkim programom za operativni sustav macOS. Novi upravljački programi postavljeni su na mrežne stranice poduzeća Canon kako biste ih mogli preuzeti i upotrebljavati najnoviju inačicu.

1.

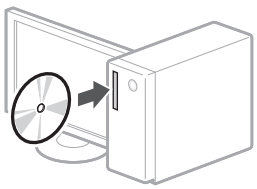

2.

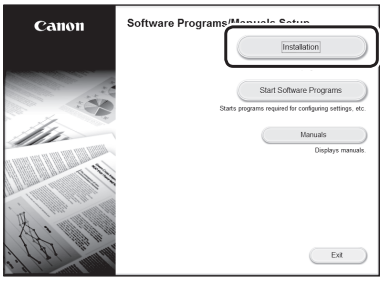

Ako se zaslon ne prikazuje ispravno, ponovno umetnite CD-ROM/DVD-ROM ili potražite „D:\MInst.exe" na sustavu Windows (U ovom se opisu „D:" odnosi na pogon CD-ROM/DVD-ROM).

Hr

Bilješka

A készülék konfigurálása

A beállításokat az alábbi sorrendben végezze el.

A készülék kezdeti beállításainak konfigurálása

A kezelőpanel kialakítása a készülék modelljétől függően változó. A kezelőpanel jelen útmutatóban szereplő leírásai az LBP215x modell használatát feltételezik.

MEGJEGYZÉS

A kezelőpanel részei és funkciói.

„Indítsa a műveletet a kezelőpanelen", 326. oldal

Az Application Library (Funkciótár)*

Az Application Library (Funkciótár) egy olyan alkalmazás, amely lehetővé teszi a rutinfeladatok elvégzésére szolgáló, vagy egyéb hasznos funkciók egyetlen gombnyomással történő használatát, így nem kell minden egyes alkalommal megadnia az adott funkciók beállításait. A regisztrált funkciókhoz egyszerűen hozzáférhet oly módon, hogy lenyomja a megfelelő gombot a Főképernyőn. Az adott funkciókról a Beállítási útmutatóban tájékozódhat.

* A készülék típusától függően előfordulhat, hogy ilyen funkció nincs a gépen.

1.

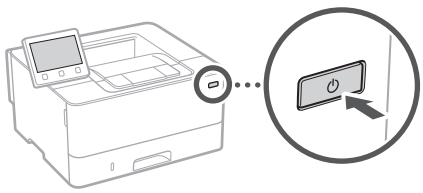

- A képernyőn megjelenő információk alapján konfigurálja a kezdeti beállításokat.

2. Adja meg a nyelvet és az országot/régiót.
3. Állítsa be az időzónát, valamint a dátumot és a pontos időt.
4. Adja meg a jogosulatlan hozzáférést megakadályozó beállításokat.
   - A PIN kód megerősítése érdekében adja meg kétszer ugyanazt a kódot.

Számítógéphez való kapcsolódás módjának konfigurálása

A konfiguráció megkezdése előtti teendők

- A készülék nem csatlakoztatható egyszerre vezeték nélküli és vezetékes helyi hálózathoz.
- Felhívjuk figyelmét, hogy amennyiben a készülék nem biztonságos hálózathoz csatlakozik, akkor személyes adatai külső felek tudomására juthatnak. Kérjük, ilyen esetben körültekintéssel járjon el.
- A készülékhez nem tartozik útválasztó. Szükség esetén gondoskodjon erről.
- Hozzáférési pont módban mobileszközét vezeték nélkül és közvetlenül csatlakoztathatja a készülékhez olyan környezetben is, ahol nincs vezeték nélküli LAN-útválasztó (Közvetlen kapcsolat).

Felhasználói kézikönyv

Kapcsolódási mód megadása

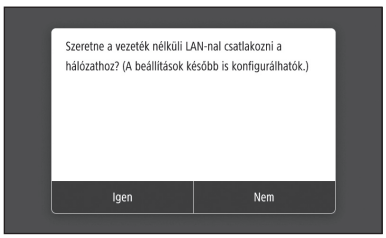

- Vezeték nélküli helyi hálózaton keresztüli csatlakozáshoz: <Igen>
- Vezetékes hálózati kábellel vagy USB-kábellel történő csatlakozáshoz: <Nem>

Vezeték nélküli helyi hálózaton keresztüli csatlakozás

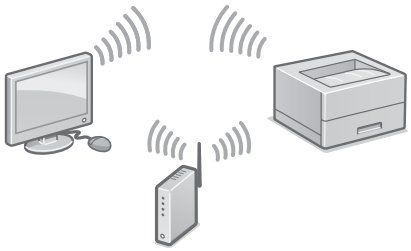

1. Győződjön meg arról, hogy a számítógép megfelelően csatlakozik az útválasztóhoz.
2. Ellenőrizze a számítógépen a hálózati beállításokat.

Hu

Részletekért lásd

➲ Felhasználói kézikönyv „Beállítás a Beállítási útmutató alapján" rész

3. Jegyezze fel az SSID azonosítót és a hálózati kulcsot.
   - Ellenőrizze az útválasztó címkéjét.
     ➲ Felhasználói kézikönyv
   - A beállítási művelet WPS-jelzéssel ellátott útválasztóval egyszerűbben elvégezhető.
     ➲ Felhasználói kézikönyv

4. Az alábbi képernyő alapján adja meg a hozzáférési pontot és a hálózati kulcsot.

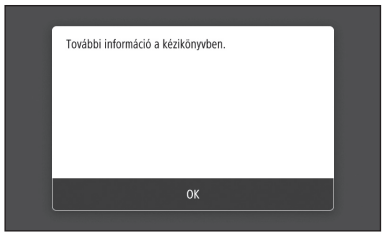

   1. Válassza az <OK> lehetőséget.
   2. Válassza az <SSID-beállítások> lehetőséget.
   3. Válassza a <Hozzáférési pont kiválasztása> lehetőséget.
   4. Válassza ki a hozzáférési pontot (SSID), és válassza a <Következő> elemet.
   5. Adja meg a WEP-kulcsot (hálózati kulcsot), majd válassza az <Alkalmaz> elemet.
   6. Válassza az <Igen> lehetőséget.
   - Várjon, amíg megjelenik a <Csatlakoztatva.> üzenet.
   7. Válassza a <Bezárás> lehetőséget.
   - Az IP-címet néhány percen belül automatikusan konfigurálja a rendszer.

5. Telepítse az illesztőprogramot és a szoftvert.
   ➲ „Szoftver telepítése", 106. oldal

A kezdeti beállítások konfigurálásának folyamata ezzel lezárult.

Vezetékes helyi hálózaton keresztüli csatlakozás



A készülékhez nem tartozik helyi hálózati kábel. Szükség esetén gondoskodjon erről.

1. Győződjön meg arról, hogy a számítógép megfelelően csatlakozik az útválasztóhoz.
2. Ellenőrizze a számítógépen a hálózati beállításokat.
3. Csatlakoztassa a helyi hálózati kábelt.

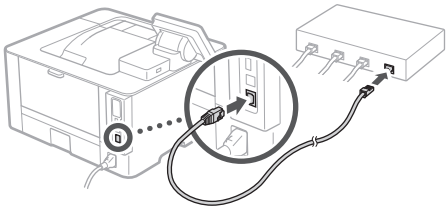

   - A kábel csatlakoztatását követően várjon pár percet (amíg a rendszer automatikusan beállítja az IP-címet).
   - Amennyiben a számítógépen statikus IP-címet állítottak be, adja meg a készülék IP-címét manuálisan.

4. Telepítse az illesztőprogramot és a szoftvert.
   ➲ „Szoftver telepítése", 106. oldal

A kezdeti beállítások konfigurálásának folyamata ezzel lezárult.

Hu

A készülék konfigurálása

USB-kábelen keresztüli csatlakozás

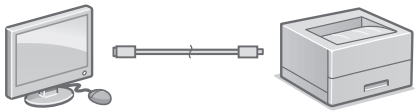

- A készülékhez nem tartozik USB-kábel. Szükség esetén gondoskodjon erről.
- Győződjön meg arról, hogy az Ön által használt USB-kábelen látható az alábbi jelölés.
- Ne csatlakoztassa az USB-kábelt az illesztőprogram telepítése előtt. Amennyiben már csatlakoztatta az USB-kábelt, húzza ki azt a számítógépből, zárja be a párbeszédablakot, majd az 1. lépéstől kezdve hajtsa végre az alábbi eljárást.

1. Telepítse az illesztőprogramot és a szoftvert.
   „Szoftver telepítése", 106. oldal
   - Amikor megjelenik az USB-kábel készülékhez történő csatlakoztatására vonatkozó utasításokat tartalmazó képernyő, távolítsa el az USB-portot fedő matricát.

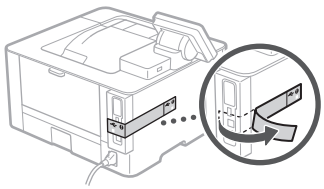

A kezdeti beállítások konfigurálásának folyamata ezzel lezárult.

Szoftver telepítése

- Az itt ismertetett eljárás kizárólag Windows operációs rendszert futtató számítógépek esetén alkalmazható. A szoftver telepítésének módjáról részletesebben az illesztőprogramhoz mellékelt útmutatóban tájékozódhat.
- Mac operációs rendszert futtató számítógépek esetén a telepítésről tájékozódjon az illesztőprogramhoz mellékelt útmutatóban.
- A vásárlás időpontjától függően előfordulhat, hogy készülékéhez nincs mellékelve Mac operációs rendszerhez való illesztőprogram. Az új illesztőprogramokat feltöltjük a Canon honlapjára, így legújabb kiadásuk szabadon letölthető és használható.

1.

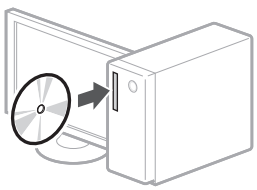

2.

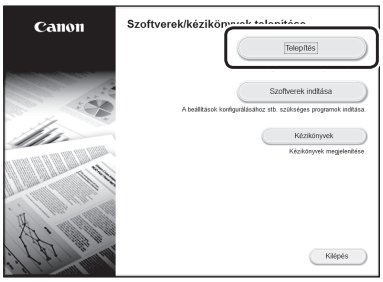

Ha a képernyő nem megfelelően jelenik meg, helyezze be újra a CD-ROM-ot/DVD-ROM-ot, vagy a Windows platformon írja be a „D:\MInst.exe" parancsot (a jelen leírás feltételezi, hogy a CD-ROM/DVD-ROM meghajtó-betűjele a „D:").

Hu

Jegyzetek

Configurarea aparatului

Configuraţi setările în următoarea ordine.

Configurarea setărilor iniţiale ale aparatului

Modul în care arată panoul de operare diferă în funcție de modelul aparatului dvs. Descrierea panoului de operare din acest ghid presupune că modelul este LBP215x.

NOTĂ

Părți și funcții ale panoului de operare.

➲ P. 334 „Porniți operația de la panoul de operare”

Despre Application Library (Biblioteca de aplicaţii)*

Application Library (Biblioteca de aplicații) este o aplicație cu ajutorul căreia puteți utiliza funcții utile pentru operații de rutină sau alte funcții convenabile prin apăsarea unei singure taste, fără a fi necesară efectuarea unor setări funcționale de fiecare dată. Puteți accesa fiecare funcție înregistrată prin simpla apăsare a butonului corespunzător afișat în ecranul Home (Acasă). Pentru funcția respectivă, consultați descrierea afișată în Ghidul de configurare.

* Este posibil ca această funcție să nu fie disponibilă, în funcție de modelul aparatului.

1.

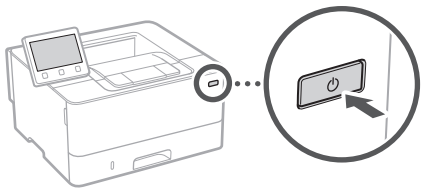

- Configurați setările inițiale urmând pașii de pe ecran.

2. Setați limba și țara/regiunea.
3. Setați fusul orar și data/ora actuală.
4. Configurați setările de împiedicare a accesului neautorizat.
   - Pentru confirmare, introduceți de două ori același cod PIN.

Configurarea metodei de conectare la un computer

Înainte de a începe configurarea

- Aparatul nu poate fi conectat în rețeaua LAN cu cablu și wireless în același timp.
- Dacă aparatul este conectat la o rețea nesecurizată, informațiile dvs. personale ar putea fi transmise unei terțe părți. Vă rugăm să fiți conștienți și atenți la acest lucru.
- Aparatul este livrat fără ruter, deci pregătiți-vă unul dacă este necesar.
- Chiar și în lipsa unui ruter LAN wireless, puteți folosi modul punct de acces pentru a efectua o conexiune wireless la aparat direct de pe dispozitivul mobil (conexiune directă).

➲ Ghidul utilizatorului

Specificați metoda de conectare

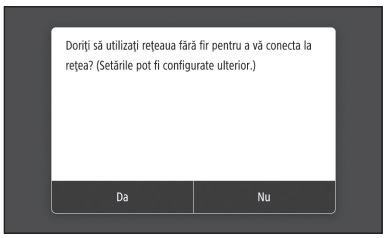

- Pentru conectare prin LAN wireless: <Da>
- Pentru conectare prin LAN cu cablu sau USB: <Nu>

Pentru conectare prin LAN wireless

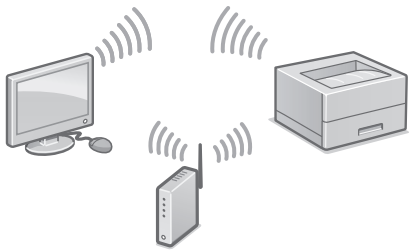

1. Asigurați-vă că computerul este conectat corect la un ruter.
2. Verificați setările de rețea de pe computer.

Ro

Pentru detalii

„Configurarea folosind Ghidul de configurare" în Ghidul utilizatorului

3. Notați-vă codurile SSID și de rețea.
   - Verificați eticheta de pe ruter. Ghidul utilizatorului
   - Operația de setare este mai ușor de efectuat dacă ruterul are marcajul WPS. Ghidul utilizatorului
4. Setați punctul de acces și cheia de rețea conform indicațiilor de pe ecranul de mai jos.

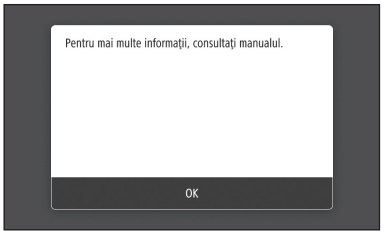

   1. Selectați <OK>.
   2. Selectați <Setări SSID>.
   3. Selectați <Selectare punct de acces>.
   4. Selectați punctul de acces (SSID) și selectați <Următor>.
   5. Introduceți o cheie WEP (cheie de rețea), și selectați <Aplicare>.
   6. Selectați <Da>.
   - Așteptați afișarea mesajului <Conectat.>.
   7. Selectați <Închidere>.
   - Adresa IP va fi configurată automat în câteva minute.
5. Instalați driverul și software-ul.
   P. 110„Instalarea software-ului"

Acum ați încheiat configurarea setărilor inițiale.

Pentru conectare prin LAN cu cablu



Aparatul este livrat fără cablu LAN, deci pregătiți-vă unul dacă este necesar.

1. Asigurați-vă că computerul este conectat corect la un ruter.
2. Verificați setările de rețea de pe computer.
3. Conectați cablul LAN.

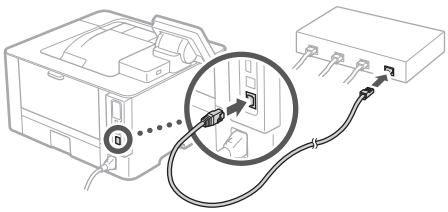

   - După conectarea cablului, așteptați câteva minute (până când se setează automat adresa IP).
   - Dacă pe computer a fost setată o adresă IP statică, setați manual adresa IP a aparatului.
4. Instalați driverul și software-ul.
   P. 110„Instalarea software-ului"

Acum ați încheiat configurarea setărilor inițiale.

Ro

Configurarea aparatului

Pentru conectare prin USB

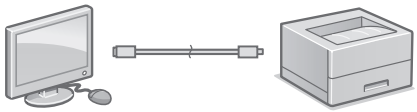

- Aparatul este livrat fără cablu USB, deci pregătiți-vă unul dacă este necesar.
- Asigurați-vă că pe cablul USB pe care îl folosiți apare marcajul următor.
- Nu conectați cablul USB înainte de a instala driverul. Dacă ați făcut acest lucru, deconectați cablul USB de la calculator, închideți caseta de dialog, iar apoi efectuați următoarea procedură de la pasul 1.

1. Instalați driverul și software-ul.
   P. 110„Instalarea software-ului"
   - Când se afișează ecranul cu instrucțiuni pentru conectarea cablului USB la aparat, scoateți autocolantul care acoperă portul USB.

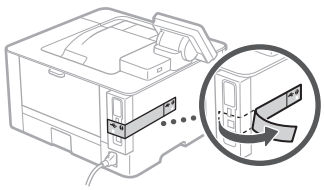

Acum ați încheiat configurarea setărilor inițiale.

Instalarea software-ului

- Procedura descrisă aici se aplică numai atunci când pe computer rulează sistemul de operare Windows. Pentru mai multe detalii privind procedura de instalare de software, consultați manualul driverului.
- Pentru instalare atunci când pe computer rulează macOS, consultați manualul driverului.
- Este posibil ca aparatul să nu aibă instalat driverul pentru macOS, în funcție de momentul achiziționării. Noile drivere sunt încărcate pe site-ul Canon, deci le veți putea descărca și utiliza pe cele mai recente.

1.

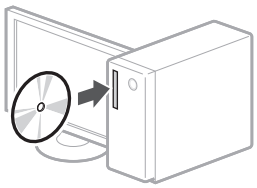

2.

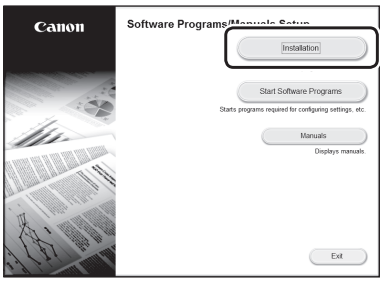

Dacă nu se afișează corect ecranul, reintroduceți discul CD-ROM/DVD-ROM sau căutați „D:\MInst.exe" pe platforma Windows (presupunând că „D:" este denumirea unității de CD-ROM/DVD-ROM).

Notă



Ro

Конфигуриране на машината

Конфигурирайте настройките в следния ред.

Конфигуриране на първоначалните настройки на машината

Дизайнът на работния панел се различава в зависимост от модела на машината. Описанията на работния панел в това ръководство като цяло използват за пример модел LBP215x.

ЗАБЕЛЕЖКА

Части и функции на работния панел.

➲ Стр. 342 „Стартиране на действието от работния панел"

Относно Application Library (Библиотека с приложения)*

Application Library (Библиотека с приложения) е приложение, което ви позволява да използвате полезни функции за рутинни задания или други удобни функции с едно докосване без необходимост от извършване на функционални настройки всеки път. Можете да получите достъп до всяка регистрирана функция, като просто натиснете подходящия бутон, показан на началния екран. Вижте описанието, показано в ръководството за настройка за съответната функция.

* Тази функция може да не е налична в зависимост от модела на машината.

1.

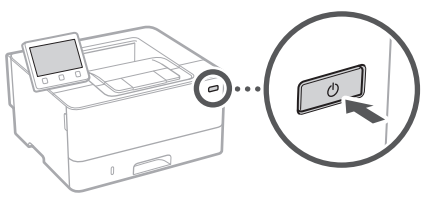

- Конфигурирайте първоначалните настройки в съответствие с екрана.

2. Задайте езика и държавата/региона.
3. Задайте часовия пояс и текущата дата/час.
4. Конфигурирайте настройките за предотвратяване на неупълномощен достъп.
   - С цел потвърждение въведете два пъти един и същ PIN номер.

Конфигуриране на метода за свързване с компютър

Преди да започнете конфигурирането

- Машината не може да се свърже едновременно с кабелна и безжична LAN мрежа.
- Ако машината е свързана с незащитена мрежа, вашата лична информация може да изтече до трета страна. Моля, бъдете внимателни по отношение на това.
- Машината не се доставя с маршрутизатор, затова подгответе такъв, ако е необходимо.
- Дори в среда без безжичен LAN маршрутизатор можете да използвате режим на точка за достъп, за да осъществите безжична връзка с машината директно от вашето мобилно устройство (директна връзка).

➲ Ръководство на потребителя

Посочване на метода за свързване

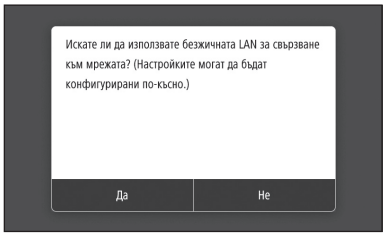

- За да се свържете чрез безжичен LAN: <Да>
- За да се свържете чрез кабелен LAN или USB: <Не>

За да се свържете чрез безжичен LAN

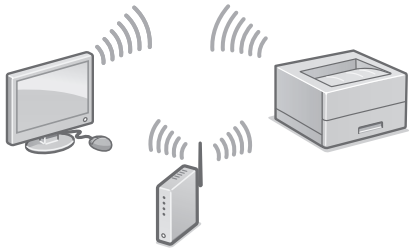

1. Уверете се, че компютърът е правилно свързан с маршрутизатор.
2. Проверете мрежовите настройки на компютъра.

Bg

За подробности

„Настройка с помощта на ръководството за настройка" в ръководството на потребителя

3. Отбележете SSID и мрежовия ключ.
   - Проверете етикета на маршрутизатора. Ръководство на потребителя
   - Настройката е по-лесна, ако маршрутизаторът е снабден с маркировка за WPS. Ръководство на потребителя
4. Задайте точката за достъп и мрежовия ключ в съответствие с екрана по-долу.

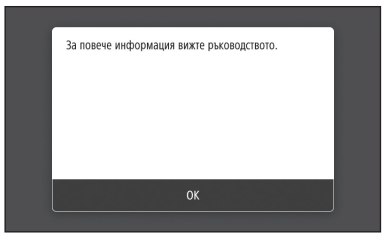

   1. Изберете <OK>.
   2. Изберете <SSID настройки>.
   3. Изберете <Избор на точка за достъп>.
   4. Изберете точката за достъп (SSID) и изберете <Напред>.
   5. Въведете WEP ключ (мрежов ключ) и изберете <Приложи>.
   6. Изберете <Да>.
   - Изчакайте, докато се покаже съобщението <Свързано.>.
   7. Изберете <Затвори>.
   - IP адресът ще бъде автоматично конфигуриран след няколко минути.
5. Инсталирайте драйвера и софтуера.
   Стр. 114 „Инсталиране на софтуера"

С това завършва конфигурирането на първоначалните настройки.

За да се свържете чрез кабелен LAN



Машината не се доставя с LAN кабел, затова подгответе такъв, ако е необходимо.

1. Уверете се, че компютърът е правилно свързан с маршрутизатор.
2. Проверете мрежовите настройки на компютъра.
3. Свържете LAN кабела.

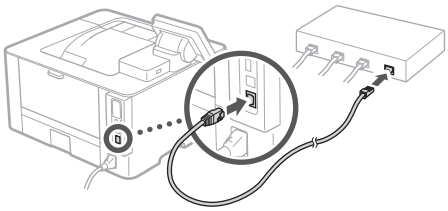

   - След свързване на кабела изчакайте няколко минути (докато IP адресът бъде зададен автоматично).
   - Ако на компютъра е бил зададен статичен IP адрес, задайте IP адреса на машината ръчно.
4. Инсталирайте драйвера и софтуера.
   Стр. 114 „Инсталиране на софтуера"

С това завършва конфигурирането на първоначалните настройки.

Bg

Конфигуриране на машината

За да се свържете чрез USB

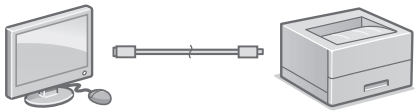

- Машината не се доставя с USB кабел, затова подгответе такъв, ако е необходимо.
- Уверете се, че USB кабелът, който използвате, има следната маркировка.
- Не свързвайте USB кабела преди инсталиране на драйвера. Ако сте го направили, извадете USB кабела от компютъра, затворете диалоговия прозорец и извършете следната процедура от стъпка 1.

1. Инсталирайте драйвера и софтуера.
   Стр. 114 „Инсталиране на софтуера"
   - След появяване на екрана с инструкции за свързване на USB кабела с машината, отстранете лепенката, покриваща USB порта.

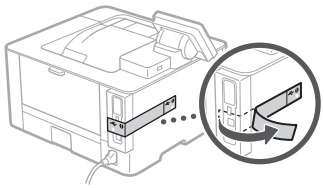

С това завършва конфигурирането на първоначалните настройки.

Инсталиране на софтуера

- Описаната тук процедура е приложима само когато компютърът работи с операционна система Windows. За подробности относно процедурата за инсталиране на софтуера вижте ръководство за драйвера.
- За инсталиране, когато компютърът работи с macOS, вижте ръководство за драйвера.
- Вашата машина може да не се доставя с драйвера за macOS в зависимост от времето на покупката. На уебсайта на Canon редовно се качват нови драйвери, така че можете да изтеглите най-новия и да го използвате.

1.

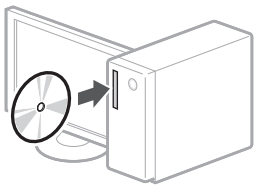

2.

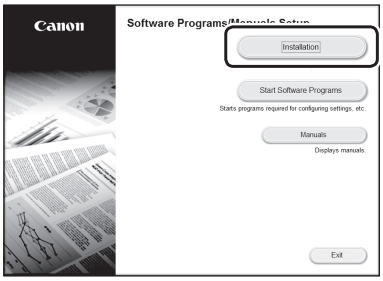

Ако екранът не се изведе правилно, поставете отново CD-ROM/DVD-ROM диска или потърсете „D:\MInst.exe" в платформата на Windows. (Това описание предполага, че „D:" е името на CD-ROM/DVD-ROM устройството).

Бележки

Makineyi Yapılandırma

Ayarları aşağıdaki sıralamayla yapılandırın.

Makinenin Başlangıç Ayarlarını Yapılandırma

İşlem panelinin tasarımı makinenizin modeline göre değişiklik gösterir. Bu kılavuzdaki işlem paneli açıklamalarında modelin temel olarak LBP215x olduğu varsayılmaktadır.

NOT

İşlem panelinin kısımları ve işlevleri.

Sayfa 350 "Çalışmayı İşletim Panelinden Başlatın"

Application Library* (Uygulama Kitaplığı) Hakkında

Application Library (Uygulama Kitaplığı), rutin işleriniz için her seferinde işlev ayarları yapmaya gerek duymadan, yararlı işlevleri ve kolaylık sağlayan başka işlevleri tek dokunuşla çalıştırabilmenizi sağlayan bir uygulamadır. Kayıtlı her işleve Ana ekranda görüntülenen düğmeye basarak erişebilirsiniz.

* Bu işlev, makinenin modeline göre mevcut olmayabilir.

1.

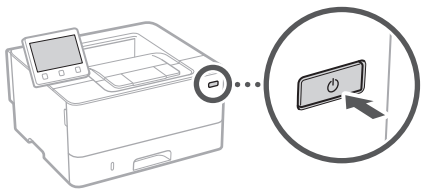

- Ekrana göre başlangıç ayarlarını yapılandırın.

2. Dili ve ülkeyi/bölgeyi ayarlayın.
3. Saat dilimini ve mevcut tarihi/saati ayarlayın.
4. İzinsiz erişimi engelleme ayarlarını yapılandırın.
   - Doğrulama amacıyla aynı PIN kodunu iki kez girin.

Bilgisayara Bağlama Yöntemini Yapılandırma

Yapılandırmaya başlamadan önce

- Makine hem kablolu hem de kablosuz LAN'a aynı anda bağlanamaz.
- Makine güvenli olmayan bir ağa bağlanırsa kişisel bilgileriniz üçüncü bir tarafa sızabilir. Lütfen bunu aklınızda bulundurun ve dikkatli davranın.
- Makineyle birlikte yönlendirici verilmez. Gerekirse lütfen bir yönlendiriciyi hazır bulundurun.
- Kablosuz LAN yönlendirici olmayan bir ortamda bile, Erişim Noktası Modu'nu kullanarak mobil cihazınızdan makineye kablosuz bağlantı yapabilirsiniz (Doğrudan Bağlantı).

Kullanıcı Kılavuzu

Bağlantı yöntemini belirtme

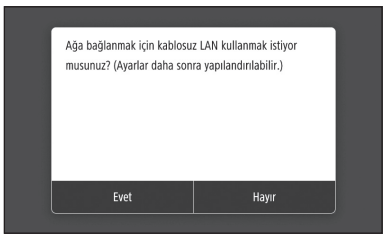

- Kablosuz LAN üzerinden bağlantı için: <Evet>
- Kablolu LAN veya USB'yle bağlantı için: <Hayır>

Kablosuz LAN aracılığıyla bağlama

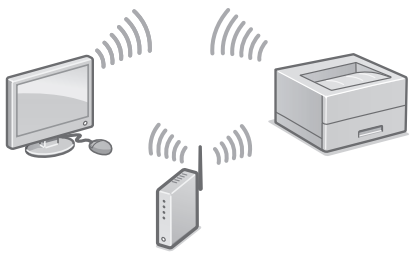

1. Bilgisayarın doğru bir şekilde bir yönlendiriciye bağlandığından emin olun.
2. Bilgisayardaki ağ ayarlarını kontrol edin.

Tr

Ayrıntılar için,

➲ Kullanıcı Kılavuzundaki "Kurulum Kılavuzunu Kullanarak Kurulum Yapma"

3. SSID ve ağ anahtarını not edin.
   - Yönlendiricideki etiketi inceleyin. ➲ Kullanıcı Kılavuzu
   - Yönlendirici bir WPS işaretiyle sağlanırsa ayar işlemi daha kolay olur. ➲ Kullanıcı Kılavuzu
4. Erişim noktasını ve ağ anahtarını aşağıdaki ekrana göre ayarlayın.

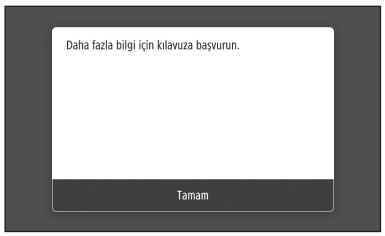

   1. <Tamam>'ı seçin.
   2. <SSID Ayarları>'nı seçin.
   3. <Erişim Noktası Seç>'i seçin.
   4. Erişim noktasını (SSID) ve ardından <Sonraki>'yi seçin.
   5. Bir WEP anahtarı (ağ anahtarı) girin ve <Uygula>'yı seçin.
   6. <Evet>'i seçin.
   - <Bağlandı.> mesajı görüntülenene kadar bekleyin.
   7. <Kapat>'ı seçin.
   - IP adresi birkaç dakika içinde otomatik olarak yapılandırılır.
5. Sürücüyü ve yazılımı yükleyin.
   ➲ Sayfa 118 "Yazılımı yükleme"

Başlangıç ayarlarını yapılandırmayı tamamladınız.

Kablolu LAN aracılığıyla bağlama



Makineyle birlikte LAN kablosu verilmez. Gerekirse lütfen bir yönlendiriciyi hazır bulundurun.

1. Bilgisayarın doğru bir şekilde bir yönlendiriciye bağlandığından emin olun.
2. Bilgisayardaki ağ ayarlarını kontrol edin.
3. LAN kablosunu bağlayın.

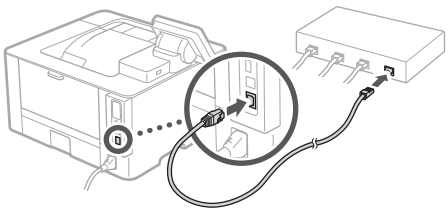

   - Kabloyu bağladıktan sonra birkaç dakika (IP adresi otomatik olarak ayarlanana kadar) bekleyin.
   - Bilgisayarda statik bir IP adresi belirlenmişse, makinenin IP adresini el ile girin.
4. Sürücüyü ve yazılımı yükleyin.
   ➲ Sayfa 118 "Yazılımı yükleme"

Başlangıç ayarlarını yapılandırmayı tamamladınız.

Tr

Makineyi Yapılandırma

USB aracılığıyla bağlama

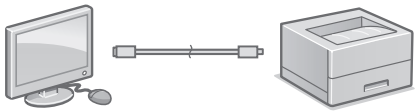

- Makineyle birlikte USB kablosu verilmez. Gerekirse lütfen bir yönlendiriciyi hazır bulundurun.
- Kullandığınız USB kablosunda aşağıdaki işaretin olduğundan emin olun.
- Sürücüyü yüklemeden önce USB kablosunu bağlamayın. Bağladıysanız, USB kablosunu bilgisayardan ayırın, iletişim kutusunu kapatın ve aşağıdaki prosedürü adım 1'den başlayarak uygulayın.

1. Sürücüyü ve yazılımı yükleyin.
➲ Sayfa 118 "Yazılımı yükleme"
   - USB kablosunu makineye bağlama yönergelerinin bulunduğu ekran görüntülenince USB yuvasını örten etiketi çıkarın.

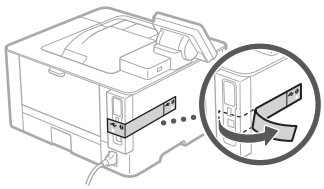

Başlangıç ayarlarını yapılandırmayı tamamladınız.

Yazılımı yükleme

- Burada açıklanan prosedür, bilgisayarınız Windows işletim sisteminde çalışıyorsa geçerlidir. Yazılım yükleme prosedürü hakkında daha ayrıntılı bilgi edinmek için sürücünün kılavuzuna bakın.
- macOS üzerinde çalışan bilgisayarınıza yükleme için, sürücünün kılavuzuna bakın.
- Makineniz, satın aldığınız zamana bağlı olarak, macOS sürücüsü yüklü halde verilmemiş olabilir. Yeni sürücülerin yüklendiği Canon web sitesinden en son sürücüyü indirip kullanabilirsiniz.

1.

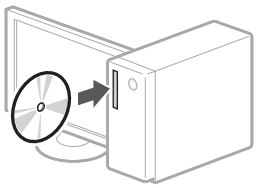

2.

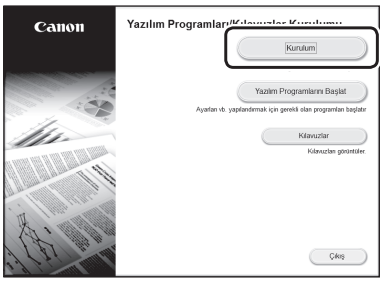

Ekran doğru görüntülenmiyorsa CD-ROM/DVD-ROM'u yeniden takın veya Windows platformunda "D:\MInst.exe"yi arayın (Bu açıklamada CD-ROM/DVD-ROM sürücü adının "D:" olduğu varsayılmıştır).

Not

تهيئة الطابعة

ينبغي تهيئة الإعدادات وفق الترتيب التالي.

تهيئة الإعدادات الأولية للجهاز

يختلف تصميم لوحة التشغيل باختلاف طراز الطابعة. وتفترض مواصفات لوحة التشغيل في هذا الدليل بصفة أساسية أن الطراز هو LBP215x.

ملاحظة

أجزاء لوحة التشغيل ووظائفها.
الصفحة ٣٥٨ "بدء التشغيل من لوحة التشغيل"

حول Application Library (مكتبة التطبيقات)*

Application Library (مكتبة التطبيقات) هي تطبيق يسمح لك باستخدام الوظائف المفيدة الخاصة بالأعمال الروتينية أو الوظائف الأخرى المناسبة بلمسة واحدة دون الحاجة لضبط إعدادات الوظائف في كل مرة. ويمكنك الوصول إلى كل وظيفة مسجلة عن طريق الضغط ببساطة على الزر المناسب المعروض في الشاشة الرئيسية. ولمعرفة وظيفة كل زر، انظر الوصف الموضح في دليل الإعداد.
* قد لا تتوفر هذه الوظيفة، وهذا بحسب طراز الطابعة.

١.

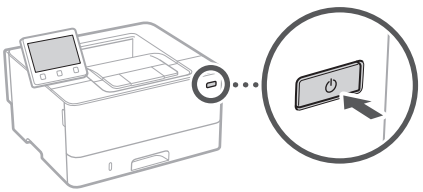

• قم بتهيئة الإعدادات الأولية وفق الشاشة.

٢. اضبط اللغة والدولة/المنطقة.

٣. اضبط المنطقة الزمنية والتاريخ/الوقت الحاليين.

٤. قم بتهيئة الإعدادات لمنع الوصول غير المصرَّح به.
• لغرض التأكيد، أدخل نفس رقم التعريف الشخصي مرتين.

تهيئة طريقة الاتصال بالكمبيوتر

قبل بدء التهيئة

• يتعذر اتصال الطابعة بكلٍ من شبكتي الاتصال المحلية السلكية واللاسلكية على السواء في نفس الوقت.
• إذا كانت الطابعة متصلة بشبكة غير آمنة، فقد تتسرب معلوماتك الشخصية إلى طرف آخر. لذلك، يُرجى الحذر والاهتمام بهذا الأمر.
• لا تتوفر الطابعة مزودة بموجّه. يُرجى تحضير موجّه، حسب الضرورة.
• حتى في البيئة التي لا تحتوي على موجّه شبكة اتصال محلية لاسلكية، يمكنك استخدام وضع نقطة الوصول لإنشاء اتصال لاسلكي بالطابعة بشكل مباشر من جهاز هاتفك المحمول (التوصل المباشر).
دليل المستخدم

تحديد طريقة الاتصال



• للاتصال عبر شبكة الاتصال المحلية اللاسلكية : <نعم>
• للاتصال عبر شبكة الاتصال المحلية السلكية أو USB : <لا>

للاتصال عبر شبكة الاتصال المحلية اللاسلكية

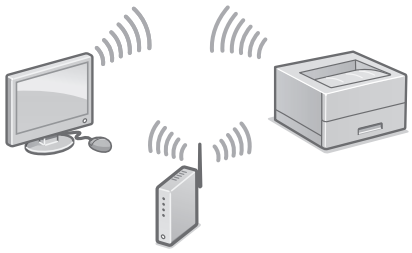

١. تحقق من اتصال الكمبيوتر بالموجّه بشكل سليم.

٢. تحقق من إعدادات الشبكة على الكمبيوتر.

Ar

للتفاصيل

يُرجى مراجعة "الإعداد باستخدام دليل الإعداد" في دليل المستخدم

٣. دوّن معرّف SSID ومفتاح الشبكة.
- راجع ملصق معلومات الموجّه. دليل المستخدم
- يكون تشغيل الإعداد أسهل إذا كان الموجّه حاملاً علامة WPS مكتبة التطبيقات

٤. اضبط نقطة الوصول ومفتاح الشبكة وفق الشاشة أدناه.



١. حدد <OK>.

٢. حدد <إعدادات SSID>.

٣. حدد <تحديد نقطة وصول>.

٤. حدد نقطة الوصول (SSID)، وحدد <التالي>.

٥. أدخل مفتاح WEP (مفتاح الشبكة)، وحدد <تطبيق>.

٦. حدد <نعم>.
- انتظر حتى يتم عرض الرسالة <تم الاتصال.>.

٧. حدد <إغلاق>.
- ستتم تهيئة عنوان IP تلقائيًا خلال بضع دقائق.

٥. قم بتثبيت برنامج التشغيل والبرنامج.
الصفحة ١٢٢ "تثبيت البرنامج"

والآن قد أنهيت إجراءات تهيئة الإعدادات الأولية.

للاتصال عبر شبكة الاتصال المحلية السلكية



لا تشتمل الطابعة على كابل شبكة محلية عند توريدها. الرجاء شراء كابل حسب الضرورة.

١. تحقق من اتصال الكمبيوتر بالموجّه بشكل سليم.

٢. تحقق من إعدادات الشبكة على الكمبيوتر.

٣. قم بتوصيل كابل شبكة الاتصال المحلية.

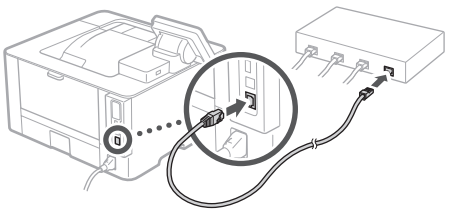

- بعد توصيل الكابل، انتظر بضع دقائق (حتى يتم ضبط عنوان IP تلقائياً).
- في حالة وجود عنوان IP ثابت معين على الكمبيوتر، اضبط عنوان IP الخاص بالطابعة يدوياً.

٤. قم بتثبيت برنامج التشغيل والبرنامج.
الصفحة ١٢٢ "تثبيت البرنامج"

والآن قد أنهيت إجراءات تهيئة الإعدادات الأولية.

Ar

تهيئة الطابعة

للاتصال عبر USB

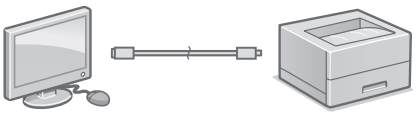

- لا تشتمل الطابعة على كابل USB عند توريدها. الرجاء شراء كابل حسب الضرورة.
- تأكد من أن كابل USB الذي تستخدمه يحمل العلامة التالية.
- لا تقم بتوصيل كابل USB قبل تثبيت برنامج التشغيل. وإذا فعلت ذلك، فقم بفصل الكابل من الكمبيوتر، وغلق مربع الحوار، ثم تنفيذ الإجراء التالي بداية من الخطوة رقم ١.

١. قم بتثبيت برنامج التشغيل والبرنامج.
الصفحة ١٢٢ "تثبيت البرنامج"
- عندما تظهر شاشة تحتوي على تعليمات لتوصيل كابل USB بالطابعة، انزع الملصق الذي يغطي منفذ USB.

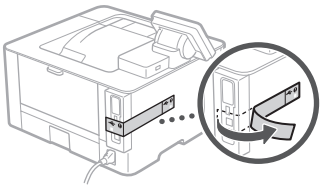

والآن قد أنهيت إجراءات تهيئة الإعدادات الأولية.

تثبيت البرنامج

- لا يسري الإجراء الموصوف هنا إلا عندما يكون الكمبيوتر يعمل بنظام التشغيل Windows. ولمزيد من التفاصيل حول إجراء تثبيت البرنامج، انظر دليل برنامج التشغيل.
- للتثبيت عند تشغيل الكمبيوتر لديك بنظام التشغيل mac، انظر دليل برنامج التشغيل.
- قد لا تأتي الطابعة عند توريدها مزودةً ببرنامج التشغيل المناسب لنظام التشغيل mac، وذلك حسب وقت الشراء. ويتم تحميل برامج التشغيل الجديدة على موقع ويب Canon، ويمكنك تنزيل الإصدار الأحدث واستخدامه.

١.

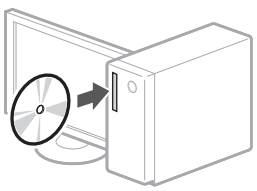

٢.

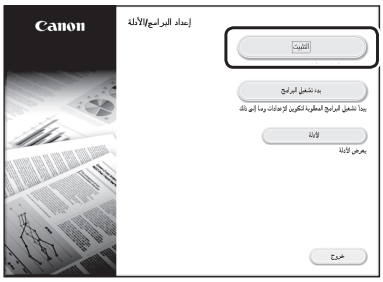

إذا كانت الشاشة غير معروضة بشكل صحيح، فأعد إدخال القرص المضغوط/قرص الفيديو أو ابحث عن "D:\MInst.exe" على نظام التشغيل Windows (يفترض هذا الوصف أن "D:" هو اسم محرك القرص المضغوط/قرص DVD).

مذكرة

پیکربندی دستگاه

تنظیمات را به ترتیب زیر انجام دهید.

تنظیمات اولیه دستگاه را انجام دهید

بسته به مدل دستگاه شما، طراحی پانل متفاوت است.
توضیحات ارائه شده درباره پانل عملیات در این کتابچه راهنمای کاربر اساساً با این فرض ارائه شده که مدل دستگاه شما LBP215x است.

توجه

قطعات و کارکردهای پانل عملیات.
ص.۳۶۶ "عملیات را از پانل عملیات آغاز کنید"

درباره Application Library (برنامه کتابخانه)*

Application Library (برنامه کتابخانه) برنامه‌ای است که به شما این امکان را می‌دهد که از کارکردهای مفید برای کارهای روتین یا سایر کارکردهای مناسب طی یک عملیات تک‌لمسی استفاده کنید بدون آنکه مجبور باشید هر بار تنظیمات را انجام دهید. می‌توانید به سادگی و با فشار دادن دکمه مربوطه که در صفحه خانگی نمایش داده شده، به هریک از کارکردهای ثبت شده دسترسی پیدا کنید.
* ممکن است بسته به مدل دستگاه، این کارکرد موجود نباشد.

۱.

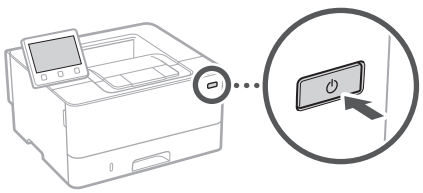

• تنظیمات اولیه را طبق دستورالعمل‌های مندرج در نمایشگر انجام دهید.

۲. زبان و کشور/ناحیه را انتخاب کنید.

۳. منطقه زمانی را انتخاب و تاریخ/زمان فعلی را تنظیم کنید.

۴. تنظیمات مربوط به پیشگیری از دسترسی غیر مجاز را انجام دهید.
• به منظور تأیید، PIN را دو بار وارد کنید.

روش وصل شدن به رایانه را تنظیم کنید

قبل از آغاز تنظیمات

• دستگاه را نمی‌توان همزمان به LANهای سیم‌دار و بی‌سیم وصل کرد.
• اگر دستگاه به یک شبکه غیر ایمن وصل باشد، ممکن است اطلاعات شما افشاء شود و در اختیار اشخاص ثالث قرار گیرد. لطفاً به این نکته توجه کافی داشته باشید.
• این دستگاه همراه با روتر عرضه نشده است؛ بنابراین، یکی را حسب نیاز تهیه کنید.
• حتی در محیطی که فاقد روتر LAN بی‌سیم است، می‌توانید از Access Point Mode (حالت نقطه دسترسی) برای برقراری یک ارتباط بی‌سیم مستقیم از تلفن همراه خود استفاده کنید (ارتباط مستقیم).
کتابچه راهنمای کاربر

تعیین روش اتصال

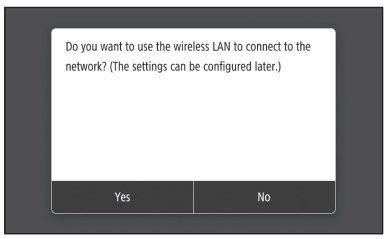

• برای وصل کردن از طریق LAN بی‌سیم: <Yes> (نعم)
• برای وصل کردن از طریق LAN سیم‌دار یا USB: <No> (لا)

وصل کردن از طریق LAN بی‌سیم

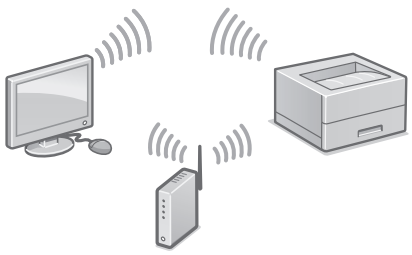

۱. اطمینان حاصل کنید که رایانه به درستی به یک روتر وصل شده باشد.

۲. تنظیمات شبکه را روی رایانه بررسی کنید.

Fa

برای آگاهی از جزئیات،

به قسمت "آماده سازی و نصب با استفاده از راهنمای آماده سازی و نصب" موجود در کتابچه راهنمای کاربر مراجعه کنید

۳. کلید SSID و شبکه را یادداشت کنید.
- برچسب موجود روی روتر را بررسی کنید. کتابچه راهنمای کاربر
- اگر روتر با یک علامت WPS ارائه شده باشد، عملیات تنظیم آسان‌تر خواهد بود. کتابچه راهنمای کاربر

۴. نقطه دسترسی و کلید شبکه را طبق دستورالعمل‌های مندرج در نمایشگر به شرح زیر تنظیم کنید.

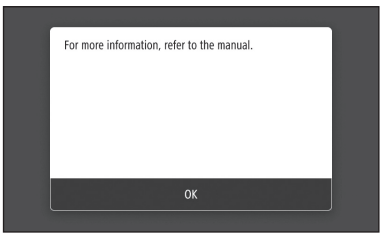

۱. <OK> (تأیید) را انتخاب کنید.

۲. <SSID Settings> (تنظیمات SSID) را انتخاب کنید.

۳. <Select Access Point> (انتخاب نقطه دسترسی) را انتخاب کنید.

۴. نقطه دسترسی (SSID) را انتخاب کنید و سپس <Next> (بعد) را فشار دهید.

۵. یک کلید WEP (کلید شبکه) را وارد کنید، و <Apply> (اعمال) را انتخاب کنید.

۶. <Yes> (بله) را انتخاب کنید.
- صبر کنید تا پیام <Connected.> نمایش داده شود.

۷. <Close> را انتخاب کنید.
- نشانی IP ظرف چند دقیقه به صورت خودکار تنظیم خواهد شد.

۵. درایور و نرم‌افزار را نصب کنید.
ص.۱۲۶ "نصب نرم‌افزار"

به این ترتیب، پیکربندی تنظیمات اولیه به پایان می‌رسد.

وصل کردن از طریق LAN سیم‌دار



این دستگاه همراه با کابل LAN عرضه نشده است؛ بنابراین، یکی را حسب نیاز تهیه کنید.

۱. اطمینان حاصل کنید که رایانه به درستی به یک روتر وصل شده باشد.

۲. تنظیمات شبکه را روی رایانه بررسی کنید.

۳. کابل LAN را وصل کنید.

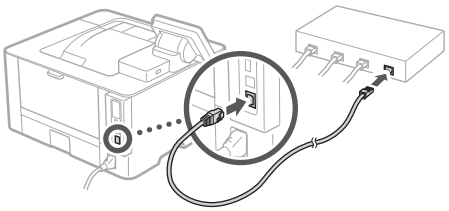

- بعد از وصل کردن کابل، چند دقیقه منتظر بمانید (تا نشانی IP به صورت خودکار تنظیم گردد).
- چنانچه یک نشانی IP ایستا روی رایانه تنظیم شده است، نشانی IP دستگاه را به صورت دستی تنظیم کنید.

۴. درایور و نرم‌افزار را نصب کنید.
ص.۱۲۶ "نصب نرم‌افزار"

به این ترتیب، پیکربندی تنظیمات اولیه به پایان می‌رسد.

پیکربندی دستگاه

وصل کردن از طریق USB

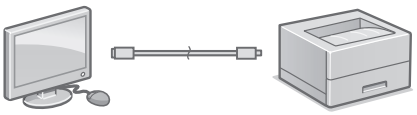

• این دستگاه همراه با کابل USB عرضه نشده است؛ بنابراین، یکی را حسب نیاز تهیه کنید.

• اطمینان حاصل کنید که کابل USB مورد استفاده شما دارای علامت زیر باشد.

• کابل USB را قبل از نصب درایور وصل نکنید. اگر این کار را کرده‌اید، نخست کابل USB را قطع کنید، بعد کادر محاوره را ببندید، و فرایند زیر را از مرحله ۱ اجرا نمایید.

۱. درایور و نرم‌افزار را نصب کنید.

ص.۱۲۶ "نصب نرم‌افزار"

• وقتی صفحه حاوی دستورالعمل‌های وصل کردن کابل USB به دستگاه ظاهر می‌شود، برچسبی که روی درگاه USB قرار گرفته است را جدا کنید.

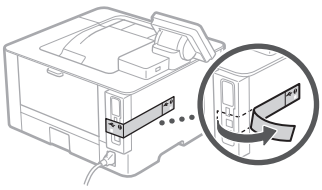

به این ترتیب، پیکربندی تنظیمات اولیه به پایان می‌رسد.

نصب نرم‌افزار

• فرایند شرح داده شده در ذیل فقط وقتی قابل استفاده است که رایانه شما دارای سیستم عامل Windows باشد. برای کسب اطلاعات دقیق‌تر درباره فرایند نصب نرم‌افزار ، به راهنمای نصب درایور رجوع کنید.

• برای نصب نرم‌افزار روی رایانه‌ای که سیستم عامل آن macOS است، به راهنمای نصب درایور رجوع کنید.

• بسته به زمان خرید، ممکن است دستگاهی که خریداری کرده‌اید فاقد درایور ویژه سیستم عامل macOS باشد. البته، درایورهای جدید در وب‌سایت Canon قرار داده می‌شوند؛ بنابراین، می‌توانید جدیدترین آنها را دانلود کنید و مورد استفاده قرار دهید.

۱.

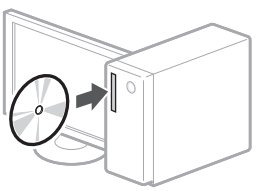

۲.

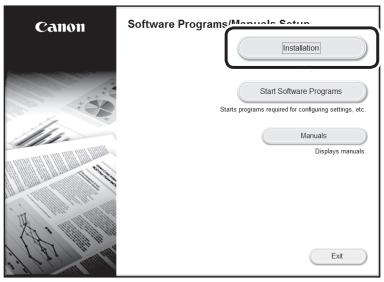

اگر صفحه به درستی نمایش داده نمی‌شود، CD-ROM/DVD-ROM را مجدداً در رایانه قرار دهید یا در پلتفرم Windows، مسیر "D:\MInst.exe" را جستجو کنید (در این توضیحات، فرض بر آن است که "D:" نام درایور CD-ROM/DVD-ROM است).

Fa

یادداشت

קביעת התצורה של המכשיר

יש לקבוע את תצורת ההגדרות לפי הסדר הבא.

קביעת התצורה של ההגדרות הראשוניות של המכשיר

העיצוב של לוח ההפעלה משתנה בהתאם לדגם המכשיר שלך. התיאורים של לוח ההפעלה שבמדריך זה תואמים באופן בסיסי לדגם LBP215x.

הערה

חלקים ופונקציות של לוח ההפעלה.
עמוד 374 "התחל את ההפעלה מלוח ההפעלה"

אודות Application Library (ספריית היישומים)*

'Application Library (ספריית היישומים) הוא יישום שמאפשר לך להשתמש בפונקציות שימושיות למשימות שגרתיות או בפונקציות נוחות אחרות בפעולת מגע אחת ללא צורך בקביעת הגדרות פונקציונליות בכל פעם מחדש. ניתן לגשת לכל פונקציה רשומה פשוט על-ידי לחיצה על הלחצן התואם שמופיע במסך הבית. למידע לגבי הפונקציה הרלוונטית, עיין בתיאור שמופיעה במדריך ההגדרה.

* ייתכן שפונקציה זו לא תהיה זמינה בהתאם לדגם של המכשיר.

1.

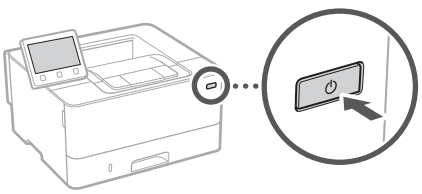

- קבע את תצורת ההגדרות הראשוניות, בהתאם להוראות המסך.

2. הגדר את השפה/אזור.
3. הגדר את אזור הזמן ואת התאריך/שעה הנוכחיים.
4. קבע את תצורת ההגדרות כדי למנוע גישה בלתי מורשית.
   - לצורך אישור, הזן את אותו קוד PIN פעמיים.

קביעת התצורה של שיטת ההתחברות למחשב

לפני שתתחיל את קביעת התצורה

- לא ניתן לחבר את המכשיר ל-LAN אלחוטי וחוטי בו-זמנית.
- אם המכשיר מחובר לרשת לא מאובטחת, מידע אישי עלול לדלוף לצד שלישי. נא שים לב ונקוט משנה זהירות.
- המכשיר אינו מגיע עם נתב. יש להצטייד בנתב במידת הצורך.
- גם בסביבה שאין בה נתב LAN אלחוטי, ניתן להשתמש ב-Access Point Mode (מצב נקודת גישה) כדי ליצור חיבור אלחוטי למכשיר ישירות מהמכשיר הנייד שלך (חיבור ישיר).

מדריך למשתמש

ציון שיטת ההתחברות

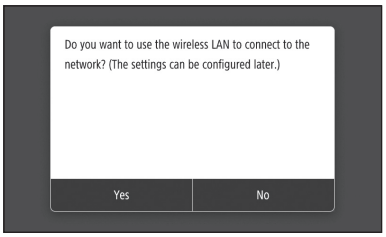

- כדי להתחבר באמצעות LAN אלחוטי: <Yes> (כן)
- כדי להתחבר באמצעות LAN קווי או USB : <No> (לא)

כדי להתחבר באמצעות LAN אלחוטי

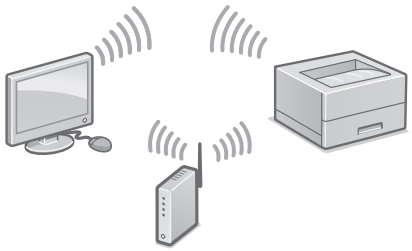

1. ודא כי המחשב מחובר לנתב כהלכה.
2. בדוק את הגדרות הרשת במחשב.

לפרטים ראה

"הגדרה באמצעות מדריך ההגדרה" שבמדריך למשתמש זה

3. רשום את מפתח ה-SSID ואת מפתח הרשת.
- בדוק את התווית שמופיעה על הנתב. מדריך למשתמש
- פעולת ההגדרה קלה יותר אם הנתב מגיע עם סימן WPS. מדריך למשתמש

4. הגדר את נקודת הגישה ואת מפתח הרשת בהתאם למסך שלמטה.

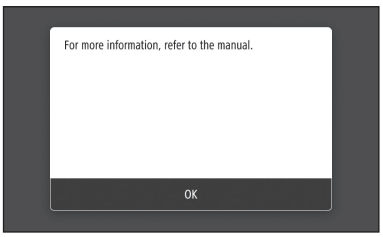

1. בחר <OK> (אישור).
2. בחר <SSID Settings> (הגדרות SSID).
3. בחר <Select Access Point> (בחר נקודת גישה).
4. בחר בנקודת הגישה (SSID) ובחר <Next> (הבא).
5. הזן מפתח WEP (מפתח רשת) ובחר <Apply> (החל).
6. בחר <Yes> (כן).
- המתן עד שהודעה <Connected.> מוצגת.

7. בחר<Close>.
- כתובת ה-IP תוגדר אוטומטית בעוד כמה דקות.

5. התקן את מנהל ההתקן ואת התוכנה.
עמוד 130 "התקנת התוכנה"

כעת סיימת את קביעת התצורה של ההגדרות הראשוניות.

כדי להתחבר באמצעות LAN חוטי



המכשיר אינו מגיע עם כבל LAN. יש להצטייד בכבל זה במידת הצורך.

1. ודא כי המחשב מחובר לנתב כהלכה.
2. בדוק את הגדרות הרשת במחשב.
3. חבר את כבל ה-LAN.

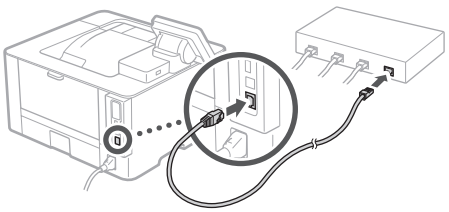

- לאחר חיבור הכבל, המתן כמה דקות (עד שכתובת ה-IP תוגדר אוטומטית).
- אם הוגדרה במחשב כתובת IP סטטית, הגדר את כתובת ה-IP של המכשיר ידנית.

4. התקן את מנהל ההתקן ואת התוכנה.
עמוד 130 "התקנת התוכנה"

כעת סיימת את קביעת התצורה של ההגדרות הראשוניות.

קביעת התצורה של המכשיר

כדי להתחבר באמצעות USB

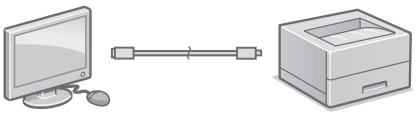

• המכשיר אינו מגיע עם כבל USB. יש להצטייד בכבל זה במידת הצורך.

• ודא כי כבל ה-USB שבו בכוונתך להשתמש נושא את הסימון הבא.

• אל תחבר את כבל ה-USB לפני התקנת מנהל ההתקן. אם כבר חיברת את הכבל, נתק אותו מה־מחשב, סגור את תיבת הדו-שיח ובצע את ההליך הבא החל משלב 1.

1. התקן את מנהל ההתקן ואת התוכנה.
עמוד 130 "התקנת התוכנה"

• כאשר יופיע מסך עם הוראות לחיבור כבל ה-USB למכשיר, הסר את המדבקה שמכסה את יציאת ה-USB.

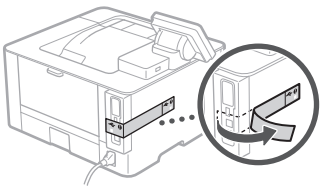

כעת סיימת את קביעת התצורה של ההגדרות הראשוניות.

התקנת התוכנה

• ההליך שמתואר להלן רלוונטי רק במחשבים שבם פועלת מערכת ההפעלה Windows. לפרטים נוס־פים לגבי הליך התקנת התוכנה, עיין במדריך מנהל ההתקן.

• להתקנה במחשבי macOS, עיין במדריך מנהל ההתקן.

• ייתכן שהמכשיר שלך אינו מגיע עם מנהל התקן התואם למערכת ההפעלה של מחשבי macOS. הדבר תלוי במועד הרכישה. מנהלי התקן חדשים מועלים לאתר האינטרנט של Canon, וניתן להוריד את מנהל ההתקן העדכני ביותר משם.

1.

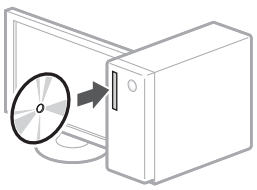

2.

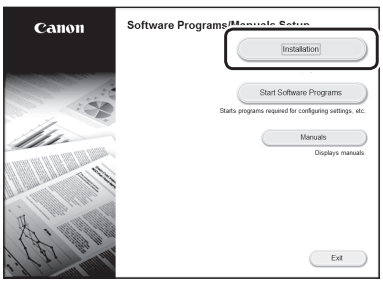

אם המסך אינו מוצג בצורה נכונה, הכנס מחדש את ה-CD-ROM/DVD-ROM או חפש את "D:\MInst.exe" ב-Windows (תיאור זה מניח כי "D:" הוא שם הכונן של ה-CD-ROM/DVD-ROM במחשב שלך).

תזכיר

Memo

Quick Operation



Quick Operation	En
Utilisation rapide	Fr
Kurzanleitung	De
Funzionamento rapido	It
Funcionamiento rápido	Es
Funcionament ràpid	Ca
Erabilera azkarra	Eu
Operação rápida	Pt
Γρήγορη λειτουργία	El
Hurtig betjening	Da
Snelle bediening	Nl
Hurtigstart	No
Snabbfunktioner	Sv
Pikakäyttö	Fi
Краткое руководство по эксплуатации	Ru
Швидка експлуатація	Uk
Ātrā lietošana	Lv
Trumpa naudojimo instrukcija	Lt
Kiirtoimingud	Et
Szybkie rozpoczęcie pracy	Pl
Rychlé použití	Cs
Rýchla prevádzka	Sk
Hitri postopki uporabe	Sl
Brzi postupak	Hr
Gyors használat	Hu
Operare rapidă	Ro
Кратко ръководство за работа	Bg
Hızlı Çalıştırma	Tr
التشغيل السريع	Ar
عملیات سریع	Fa
הפעלה מהירה	He

Start the Operation from the Operation Panel

The design of the operation panel differs depending on the model of your machine. The descriptions of the operation panel in this guide basically presumes that the model is LBP215x.

Machine (LBP215x)

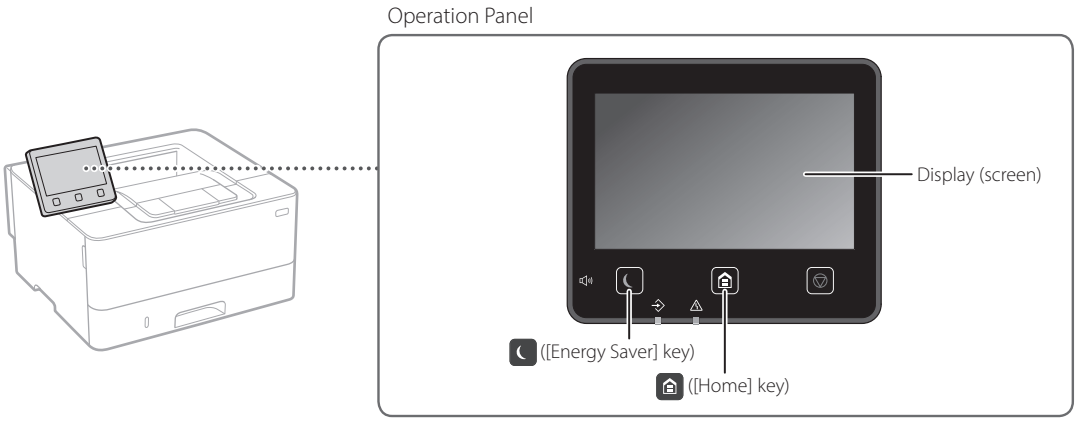

Machine (LBP214dw/LBP212dw)

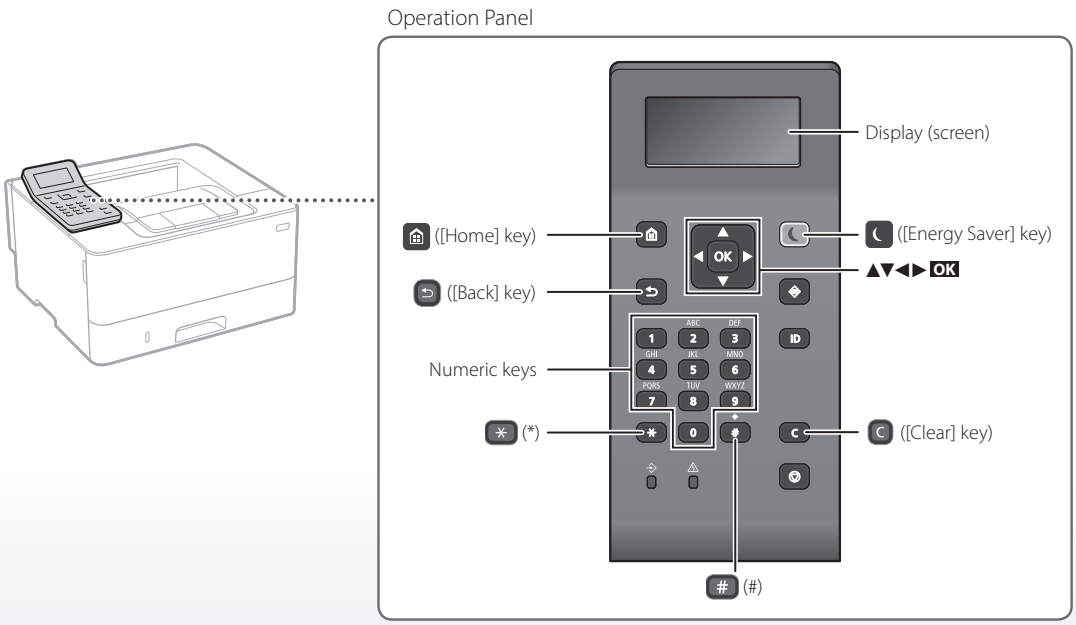

Navigating the Menu

Item selection or moving the cursor among the menu items

Select an item with [▲] or [▼].
Press OK or [▶] to proceed to the next hierarchy.
Press ↩ or [◀] to return to the previous hierarchy.

Setting confirmation

Press OK. However, when <Apply> appears on the display, select <Apply>, and then press OK.

Text Input Method

Changing entry mode

To change the entry mode, press ✳.

Entry mode	Available text
<A>	Uppercase alphabetic letters and symbols
<a>	Lowercase alphabetic letters and symbols
<12>	Numbers

Entering text, symbols, and numbers

Enter with the numeric keys or #.

Moving the cursor (Entering a space)

Press [◀] or [▶], to move the cursor. To enter a space, move the cursor to the end of the text, and press [▶].

Deleting characters

Press C. Pressing and holding C deletes all characters.

	Entry mode: <A>	Entry mode: <a>	Entry mode: <12>
1	@ . - _ /		1
2	ABC	abc	2
3	DEF	def	3
4	GHI	ghi	4
5	JKL	jkl	5
6	MNO	mno	6
7	PQRS	pqrs	7
8	TUV	tuv	8
9	WXYZ	wxyz	9
0	(Not available)		0
#	(space) @ . / - _ ! ? & $ % # ( ) [ ] { } < > * + = " , ; : ' ^ ` | \ ~		(Not available)

Printing

1. Open the document to print, and select the print function of the application.
2. Select the printer driver for the machine, and select [Preferences] or [Properties].
3. Specify the paper size.
4. Specify the paper source and paper type.
5. Specify the print settings, as necessary.
6. Select [OK].
7. Select [Print] or [OK].

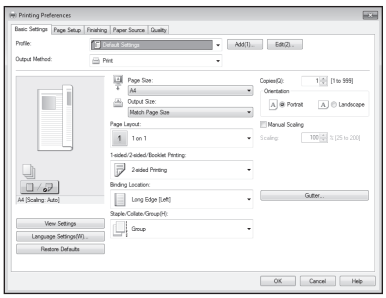

Useful print settings

- 2-sided
- N on 1
- Booklet Printing



For details
"Printing" in the User's Guide

En

Loading Paper

For details

"Loading Paper" in the User's Guide

Loading in the Paper Drawer

1 Pull out the paper drawer.

2

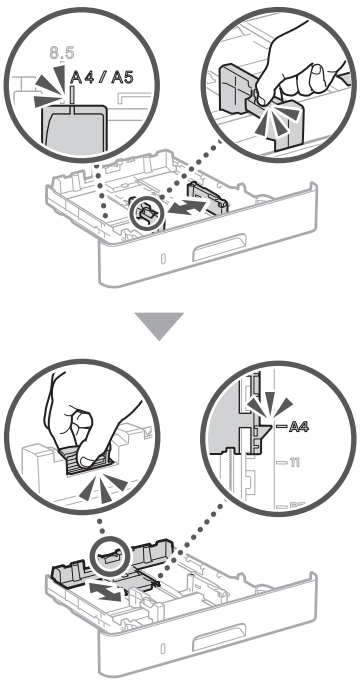

3

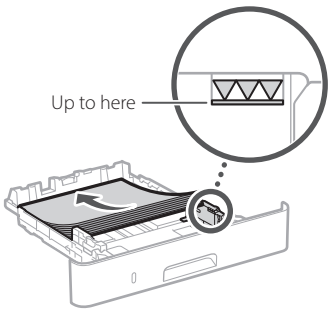

4 Insert the paper drawer into the machine.

If you load a different size or type of paper from the one before, make sure to change the settings.

5 Press , and select <Paper Settings>.

6 Specify the size and type of paper, according to the screen.

Loading in the Multi-Purpose Tray

1

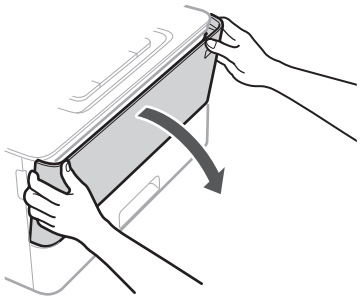

2

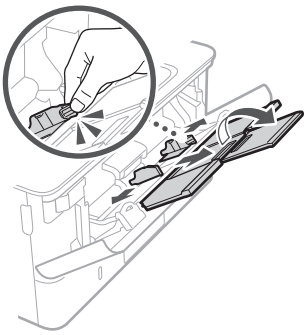

3

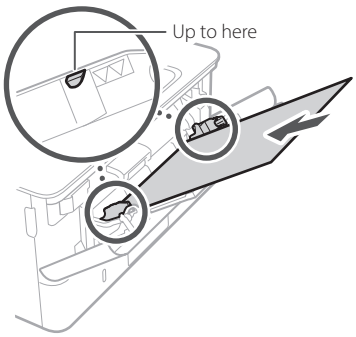

4

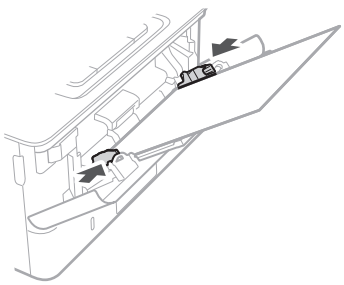

5 Specify the size and type of paper, according to the screen.

If a Problem Has Occurred

For details

"Troubleshooting" in the User's Guide

The Machine Does Not Seem to Work

Check the following.

- Is the power turned ON?
- Is the machine out of sleep mode?

If both the display and are not lit, press the power switch.

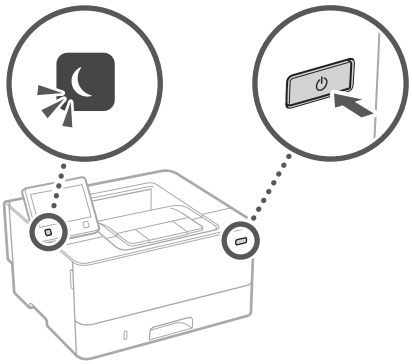

- Is the power cord connected correctly ?

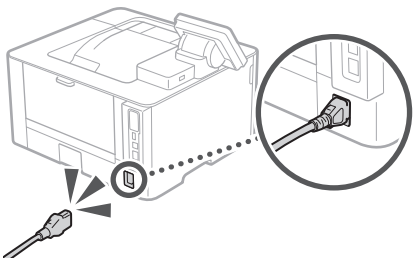

If the problem persists, see the User's Guide.

Paper Jams Have Occurred

Clear the paper jams, according to the on-screen instructions.

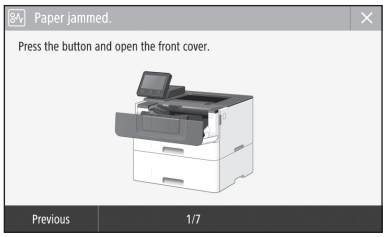

Replacing the Toner Cartridge

Replace the toner cartridge, according to the on-screen instructions.

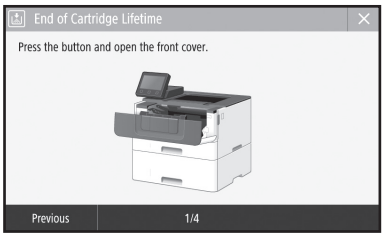

Model number of replacement toner cartridge

- Canon Cartridge 052
- Canon Cartridge 052 H

En

Appendix

Important Safety Instructions

This manual describes only warnings and cautions for the installation and the power supply. Be sure to read "Important Safety Instructions" described in the User's Guide also.

⚠WARNING
Indicates a warning concerning operations that may lead to death or injury to persons if not performed correctly. To use the machine safely, always pay attention to these warnings.

⚠CAUTION
Indicates a caution concerning operations that may lead to injury to persons if not performed correctly. To use the machine safely, always pay attention to these cautions.

IMPORTANT
Indicates operational requirements and restrictions. Be sure to read these items carefully to operate the machine correctly and avoid damage to the machine or property.

Installation

To use this machine safely and comfortably, carefully read the following precautions and install the machine in an appropriate location.

⚠WARNING

Do not install in a location that may result in a fire or electrical shock

- A location where the ventilation slots are blocked (too close to walls, beds, sofas, rugs, or similar objects)
- A damp or dusty location
- A location exposed to direct sunlight or outdoors
- A location subject to high temperatures
- A location exposed to open flames
- Near alcohol, paint thinners or other flammable substances

Other warnings

- Do not connect unapproved cables to this machine. Doing so may result in a fire or electrical shock.
- Do not place necklaces and other metal objects or containers filled with liquid on the machine. If foreign substances come in contact with electrical parts inside the machine, it may result in a fire or electrical shock.
- If any foreign substance falls into this machine, unplug the power plug from the AC power outlet and contact your local authorized Canon dealer.

⚠CAUTION

Do not install in the following locations

The machine may drop or fall, resulting in injury.

- An unstable location
- A location exposed to vibrations

Other cautions

- When carrying this machine, follow the instructions in this manual. If carried improperly, it may fall, resulting in injury.
- When installing this machine, be careful not to get your hands caught between the machine and the floor or walls. Doing so may result in injury.

Avoid poorly ventilated locations

This machine generates a slight amount of ozone and other emissions during normal use. These emissions are not harmful to health. However, they may be noticeable during extended use or long production runs in poorly ventilated rooms. To maintain a comfortable working environment, it is recommended that the room where the machine operates be appropriately ventilated. Also avoid locations where people would be exposed to emissions from the machine.

Power Supply

⚠WARNING

- Use only a power supply that meets the specified voltage requirements. Failure to do so may result in a fire or electrical shock.
- Do not use power cords other than the one provided, as this may result in a fire or electrical shock.
- The provided power cord is intended for use with this machine. Do not connect the power cord to other devices.
- Do not modify, pull, forcibly bend, or perform any other act that may damage the power cord. Do not place heavy objects on the power cord. Damaging the power cord may result in a fire or electrical shock.
- Do not plug in or unplug the power plug with wet hands, as this may result in an electrical shock.
- Do not use extension cords or multi-plug power strips with the machine. Doing so may result in a fire or electrical shock.
- Do not wrap the power cord or tie it in a knot, as this may result in a fire or electrical shock.
- Insert the power plug completely into the AC power outlet. Failure to do so may result in a fire or electrical shock.
- Remove the power plug completely from the AC power outlet during a thunder storm. Failure to do so may result in a fire, electrical shock, or damage to the machine.
- Make sure that the power supply for the machine is safe, and has a steady voltage.
- Keep the power cord away from a heat source; failure to do this may cause the power cord coating to melt, resulting in a fire or electrical shock.

Avoid the following situations:

If excessive stress is applied to the connection part of the power cord, it may damage the power cord or the wires inside the machine may disconnect. This could result in a fire.

- Connecting and disconnecting the power cord frequently.
- Tripping over the power cord.
- The power cord is bent near the connection part, and continuous stress is being applied to the power outlet or the connection part.
- Applying excessive force on the power plug.

⚠CAUTION

Install this machine near the power outlet and leave sufficient space around the power plug so that it can be unplugged easily in an emergency.

Handling

⚠CAUTION

Laser Safety

This product is confirmed as a Class 1 laser product in IEC60825-1:2014 and EN60825-1:2014.

CLASS 1 LASER PRODUCT
LASER KLASSE 1
APPAREIL À LASER DE CLASSE 1
APPARECCHIO LASER DI CLASSE 1
PRODUCTO LÁSER DE CLASE 1
APARELHO A LASER DE CLASSE 1
LUOKAN 1 LASER-TUOTE
LASERPRODUKT KLASS 1

The laser beam can be harmful to human bodies. Since radiation emitted inside the product is completely confined within protective housings and external covers, the laser beam cannot escape from the machine during any phase of user operation. Read the following remarks and instructions for safety.

- Never open covers other than those instructed in the manuals for this machine.
- If the laser beam should escape and enter your eyes, exposure may cause damage to your eyes.
- Use of controls, adjustments, or performance of procedures other than those specified in this manual may result in hazardous radiation exposure.

Laser Safety Label

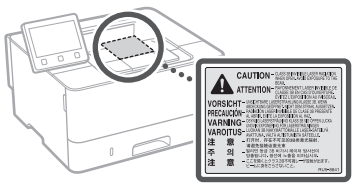

Safety-Related Symbols

- Power switch: "ON" position
- Power switch: "OFF" position
- Power switch: "STAND-BY" position
- Push-push switch "ON" "OFF"
- Protective earthing terminal
- Dangerous voltage inside. Do not open covers other than instructed.
- CAUTION: Hot surface. Do not touch.
- Class II equipment
- Moving parts: Keep body parts away from moving parts
- Some of symbols shown above may not be affixed depending on the product.

Consumables

⚠WARNING

Do not dispose of used toner cartridges in open flames. Also, do not store toner cartridges or paper in a location exposed to open flames. This may cause the toner or paper to ignite, and result in burns or fire.

Notice

Product Name

Safety regulations require the product's name to be registered.
In some regions where this product is sold, the following name(s) in parentheses ( ) may be registered instead.
LBP215x / LBP214dw / LBP212dw (F173500)

EMC requirements of EC Directive

This equipment conforms with the essential EMC requirements of EC Directive. We declare that this product conforms with the EMC requirements of EC Directive at nominal mains input 230 V, 50 Hz although the rated input of the product is 220 to 240 V, 50/60 Hz. Use of shielded cable is necessary to comply with the technical EMC requirements of EC Directive.

EU WEEE and Battery Directives

You can see the WEEE and Battery Directives information in the latest User's Guide (HTML manual) from the Canon website (canon.com/oip-manual).

Wireless LAN Regulatory Information

Regulatory information for users in Jordan

LBP215x / LBP214dw / LBP212dw includes approved Wireless LAN Module (Model name: Type1KA).
Contains Wireless LAN Module approved by TRC/LPD/2017/19

Regulatory information for users in UAE

LBP215x / LBP214dw / LBP212dw includes approved Wireless LAN Module (Model name: Type1KA).

TRA
REGISTERED No: ER51217/17
DEALER No: DA0073692/11

RE Directive

(Only for European radio equipment)

RE Declaration of Conformity

English (EN) Hereby, Canon Inc. declares that this equipment is in compliance with Directive 2014/53/EU.
The full text of the EU declaration of conformity is available at the following internet address:
http://www.canon-europe.com/ce-documentation
Wireless LAN Specifications
Frequency band(s):2412-2472MHz
Maximum radio-frequency power: 15.9 dBm

Czech (CS) Tímto společnost Canon Inc. prohlašuje, že toto zařízení je v souladu se směrnicí 2014/53/EU.
Úplné znění EU prohlášení o shodě je k dispozici na této internetové adrese:
http://www.canon-europe.com/ce-documentation
Technické údaje bezdrátové LAN
Pásmo(a) frekvence: 2412-2472 MHz
Maximální výkon rádiové frekvence: 15.9 dBm

Danish (DA) Hermed erklærer Canon Inc., at dette udstyr er i overensstemmelse med direktiv 2014/53/EU.
EU-overensstemmelseserklæringens fulde tekst kan findes på følgende internetadresse:
http://www.canon-europe.com/ce-documentation
Trådløs LAN specofikationer
Frekvensbånd: 2412-2472 MHz
Maks. radio-frekvenseffekt: 15.9 dBm

German (DE) Hiermit erklärt Canon Inc, dass diese Anlage der Richtlinie 2014/53/EU entspricht.
Der vollständige Text der EU-Konformitätserklärung ist unter der folgenden Internetadresse verfügbar:
http://www.canon-europe.com/ce-documentation
WLAN-Spezifikationen
Frequenzbereich(e): 2412-2472 MHz
Maximale Funkfrequenzleistung: 15.9 dBm

Estonian (ET) Käesolevaga deklareerib Canon Inc., et käesolev seade vastab direktiivi 2014/53/EL nõuetele.
ELi vastavusdeklaratsiooni täielik tekst on kättesaadav järgmisel internetiaadressil:
http://www.canon-europe.com/ce-documentation
Juhtmevaba LAN-i spetsifikatsioonid
Sagedusriba(d): 2412-2472 MHz
Maksimaalne raadiosageduslik võimsus: 15.9 dBm

Spanish (ES) Por la presente, Canon Inc. declara que este equipo es conforme con la Directiva 2014/53/UE.
El texto completo de la declaración UE de conformidad está disponible en la dirección de Internet siguiente:
http://www.canon-europe.com/ce-documentation
Especificaciones LAN inalámbrica
Banda(s) de frecuencia: 2412-2472 MHz
Potencia máxima de radiofrecuencia: 15.9 dBm

Greek (EL) Με την παρούσα, η Canon Inc. δηλώνει ότι ο παρών εξοπλισμός συμμορφώνεται με την Οδηγία 2014/53/ΕΕ.
Το πλήρες κείμενο της δήλωσης συμμόρφωσης της ΕΕ διατίθεται στην ακόλουθη διεύθυνση στο διαδίκτυο:
http://www.canon-europe.com/ce-documentation
Προδιαγραφές ασύρματου LAN (WLAN)
Ζώνες συχνότητας: 2412-2472 MHz
Μέγιστη ισχύς ραδιοσυχνότητας: 15.9 dBm

French (FR) Le soussigné, Canon Inc., déclare que le présent équipement est conforme à la Directive 2014/53/UE.
Le texte complet de la déclaration UE de conformité est disponible à l'adresse internet suivante :
http://www.canon-europe.com/ce-documentation
Spécifications LAN sans fil
Bande(s) de fréquence: 2412-2472 MHz
Puissance maximale de radiofréquence: 15.9 dBm

Italian (IT) Con la presente, Canon Inc. dichiara che questa apparecchiatura è conforme alla direttiva 2014/53/UE.
Il testo completo della dichiarazione di conformità UE è disponibile al seguente indirizzo Internet:
http://www.canon-europe.com/ce-documentation
Caratteristiche LAN wireless
Banda/e di frequenza: 2412-2472 MHz
Potenza massima a radiofrequenza: 15.9 dBm

Latvian (LV) Canon Inc. ar šo deklarē, ka šī iekārta atbilst Direktīvai 2014/53/ES.
Pilns ES atbilstības deklarācijas teksts ir pieejams šādā interneta vietnē:
http://www.canon-europe.com/ce-documentation
Bezvadu LAN specifikācijas
Frekvences josla(s): 2412-2472 MHz
Maksimālā radiofrekvences jauda: 15.9 dBm

Lithuanian (LT) Šiuo dokumentu „Canon Inc." patvirtina, kad ši įranga atitinka direktyvą 2014/53/ES.
Visas ES atitikties deklaracijos tekstas prieinamas šiuo interneto adresu:
http://www.canon-europe.com/ce-documentation
Belaidžio LAN specifikacijos
Dažnio diapazonas (-ai): 2412-2472 MHz
Maksimali radijo ryšio dažnio galia: 15.9 dBm

Dutch (NL) Hierbij verklaar ik, Canon Inc., dat deze apparatuur conform is met Richtlijn 2014/53/EU.
De volledige tekst van de EU-conformiteitsverklaring kan worden geraadpleegd op het volgende internetadres:
http://www.canon-europe.com/ce-documentation
Draadloos LAN specificaties
Frequentieband(en): 2412-2472 MHz
Maximaal radiofrequentievermogen: 15.9 dBm

Maltese (MT) B'dan, Canon, qed tiddikjara li dan it-tip ta' tagħmir huwa konformi mad-Direttiva 2014/53/UE.
It-test kollu tad-dikjarazzjoni ta' konformità tal-UE huwa disponibbli f'dan is-sit fuq l-internet:
http://www.canon-europe.com/ce-documentation
Speċifikazzjonijiet tal-Wireless LAN
Band(i) tal-Frekwenza: 2412-2472 MHz
Qawwa ta' frekwenza tar-radju massima: 15.9 dBm

Hungarian (HU) A Canon Inc. igazolja, hogy ez a berendezés megfelel a 2014/53/EU irányelvnek.
Az EU-megfelelőségi nyilatkozat teljes szövege elérhető a következő internetes címen:
http://www.canon-europe.com/ce-documentation
Vezeték nélküli LAN műszaki adatai
Frekvenciasáv(ok): 2412-2472 MHz
Maximális rádiofrekvenciás teljesítmény: 15.9 dBm

Polish (PL) Canon Inc. niniejszym oświadcza, że niniejsze urządzenie jest zgodne z dyrektywą 2014/53/UE.
Pełny tekst deklaracji zgodności UE jest dostępny pod następującym adresem internetowym:
http://www.canon-europe.com/ce-documentation
Specyfikacja bezprzewodowej sieci LAN
Pasmo(-a) częstotliwości: 2412-2472 MHz
Maksymalna moc na częstotliwościach radiowych: 15.9 dBm

Portuguese (PT) Por este meio, a Canon Inc. declara que o presente equipamento está em conformidade com a Diretiva 2014/53/UE.
O texto integral da declaração de conformidade da UE está disponível no seguinte endereço de Internet:
http://www.canon-europe.com/ce-documentation
Especificações de LAN Sem Fios
Banda(s) de frequências: 2412-2472 MHz
Potência máxima de radiofrequência: 15.9 dBm

Slovene (SL) Canon Inc. potrjuje, da je ta oprema v skladu z Direktivo 2014/53/EU.
Celotno besedilo izjave EU o skladnosti je na voljo na naslednjem spletnem naslovu:
http://www.canon-europe.com/ce-documentation
Specifikacije za brezžični LAN
Frekvenčna območja: 2412-2472 MHz
Največja radiofrekvenčna moč: 15.9 dBm

Slovak (SK) Spoločnosť Canon Inc. týmto vyhlasuje, že toto zariadenie je v súlade so smernicou 2014/53/EÚ.
Úplné znenie EÚ vyhlásenia o zhode je k dispozícii na tejto internetovej adrese:
http://www.canon-europe.com/ce-documentation
Technické údaje bezdrôtovej LAN
Pásmo (a) frekvencia: 2412-2472 MHz
Maximálny výkon rádiovej frekvencie: 15.9 dBm

Finnish (FI) Canon Inc. vakuuttaatäten, että tämä laite on direktiivin 2014/53/EU mukainen.
EU-vaatimustenmukaisuusvakuutuksen täysimittainen teksti on saatavilla seuraavassa internetosoitteessa:
http://www.canon-europe.com/ce-documentation
Langattoman LAN:in tekniset ominaisuudet
Taajuuskaista(t): 2412-2472 MHz
Suurin radiotaajuusteho: 15.9 dBm

Swedish (SV) Härmed försäkrar Canon Inc. att denna utrustning överensstämmer med direktiv 2014/53/EU.
Den fullständiga texten till EU-försäkran om överensstämmelse finns tillgänglig på följande webbadress:
http://www.canon-europe.com/ce-documentation
Specifikationer för trådlöst LAN
Frekvensband: 2412-2472 MHz
Maximal radiofrekvenseffekt: 15.9 dBm

Romanian (RO) Prin prezenta, Canon Inc. declară că acest echipament este în conformitate cu Directiva 2014/53/UE.
Textul integral al declarației UE de conformitate este disponibil la următoarea adresă internet:
http://www.canon-europe.com/ce-documentation
Specificații wireless LAN
Benzi de frecvență: 2412-2472 MHz
Putere maximă a frecvenței radio: 15.9 dBm

Bulgarian (BG) С настоящото Canon Inc. декларира, че това съоръжение е в съответствие с Директива 2014/53/ЕС.
Цялостният текст на ЕС декларацията за съответствие може да се намери на следния интернет адрес:
http://www.canon-europe.com/ce-documentation
Спецификация на безжичната LAN
Честотна лента(и): 2412-2472 MHz
Максимална радиочестотна мощност: 15.9 dBm

Croatian (HR) Canon Inc. ovime izjavljuje da je oprema u skladu s Direktivom 2014/53/EU.
Cjeloviti tekst EU izjave o sukladnosti dostupan je na sljedećoj internetskoj adresi:
http://www.canon-europe.com/ce-documentation
Specifikacije bežičnog LAN-a
Frekvencijski pojas(evi): 2412-2472 MHz
Maksimalna snaga radijske frekvencije: 15.9 dBm

Irish (GA) Dearbhaíonn Canon Inc., leis seo, go bhfuil an trealamh seo i gcomhlíonadh leis an Treoir 2014/53/AE.
Tá an téacs iomlán de Dhearbhú Comhréireachta AE ar fáil ag seoladh an láithreáin ghréasáin mar seo a leanas:
http://www.canon-europe.com/ce-documentation
Sonraíochtaí LAN Gan Sreang
Banda(í) minicíochta: 2412-2472 MHz
Uaschumhacht radaimhinicíochta: 15.9 dBm

Norwegian (NO) Herved erklærer Canon Inc. at dette utstyret er i overensstemmelse med direktiv 2014/53/EU.
Den fulle teksten til EUs samsvarserklæring er tilgjengelig på følgende Internett-adresse:
http://www.canon-europe.com/ce-documentation
Trådløs LAN-spesifikasjoner
Bølgelengde: 2412-2472 MHz
Maks radiofrekvensstyrke: 15.9 dBm

Appendix

Icelandic (IS) Hér með lýsir Canon Inc því yfir að þessi búnaður er í samræmi við tilskipun 2014/53/ESB.
Allur texti ESB-samræmisyfirlýsingar er í boði á eftirfarandi veffangi:
http://www.canon-europe.com/ce-documentation
Tæknilýsingar fyrir þráðlausa nettengingu
Tíðnisvið: 2412-2472 MHz
Hámarksstyrkur útvarpstíðnibylgja: 15.9 dBm

Disclaimers

- The information in this document is subject to change without notice.
- CANON INC. MAKES NO WARRANTY OF ANY KIND WITH REGARD TO THIS MATERIAL, EITHER EXPRESS OR IMPLIED, EXCEPT AS PROVIDED HEREIN, INCLUDING WITHOUT LIMITATION, THEREOF, WARRANTIES AS TO MARKETABILITY, MERCHANTABILITY, FITNESS FOR A PARTICULAR PURPOSE OF USE, OR NON-INFRINGEMENT. CANON INC. SHALL NOT BE LIABLE FOR ANY DIRECT, INCIDENTAL, OR CONSEQUENTIAL DAMAGES OF ANY NATURE, OR LOSSES OR EXPENSES RESULTING FROM THE USE OF THIS MATERIAL.

Illustrations and Displays Used in This Manual

Illustrations and displays used in this manual are which of LBP215x unless specified.

About This Manual

Trademarks

Mac is a trademark of Apple Inc.
Microsoft, Windows, Windows Vista, Windows Server, Internet Explorer, Excel, and PowerPoint are either registered trademarks or trademarks of Microsoft Corporation in the United States and/or other countries.
Other product and company names herein may be the trademarks of their respective owners.

Third Party Software

This Canon product (the "PRODUCT") includes third-party software modules. Use and distribution of these software modules, including any updates of such software modules (collectively, the "SOFTWARE") are subject to license conditions (1) through (9) below.

(1) You agree that you will comply with any applicable export control laws, restrictions or regulations of the countries involved in the event that this PRODUCT including the SOFTWARE is shipped, transferred or exported into any country.
(2) Rights holders of the SOFTWARE retain in all respects the title, ownership and intellectual property rights in and to the SOFTWARE. Except as expressly provided herein, no license or right, expressed or implied, is hereby conveyed or granted by rights holders of the SOFTWARE to you for any intellectual property of rights holders of the SOFTWARE.
(3) You may use the SOFTWARE solely for use with the PRODUCT.
(4) You may not assign, sublicense, market, distribute, or transfer the SOFTWARE to any third party without prior written consent of rights holders of the SOFTWARE.
(5) Notwithstanding the foregoing, you may transfer the SOFTWARE only when (a) you assign all of your rights to the PRODUCT and all rights and obligations under the license conditions to transferee and (b) such transferee agrees to be bound by all these conditions.
(6) You may not decompile, reverse engineer, disassemble or otherwise reduce the code of the SOFTWARE to human readable form.
(7) You may not modify, adapt, translate, rent, lease or loan the SOFTWARE or create derivative works based on the SOFTWARE.
(8) You are not entitled to remove or make separate copies of the SOFTWARE from the PRODUCT.
(9) The human-readable portion (the source code) of the SOFTWARE is not licensed to you.

Notwithstanding (1) through (9) above, the PRODUCT includes third-party software modules accompanying the other license conditions, and these software modules are subject to the other license conditions.
Please refer to the other license conditions of third-party software modules described in Appendix of Manual for the corresponding the PRODUCT. This Manual is available at *http://canon.com/oip-manual.*

By using the PRODUCT, you shall be deemed to have agreed to all applicable license conditions. If you do not agree to these license conditions, please contact your service representative.

V_170601

Memo 

Fr

Lancez l'opération depuis le panneau de commande

La présentation du panneau de commande varie d'un modèle à l'autre de l'appareil. Le panneau de commande décrit dans ce guide est celui du modèle LBP215x.

Appareil (LBP215x)

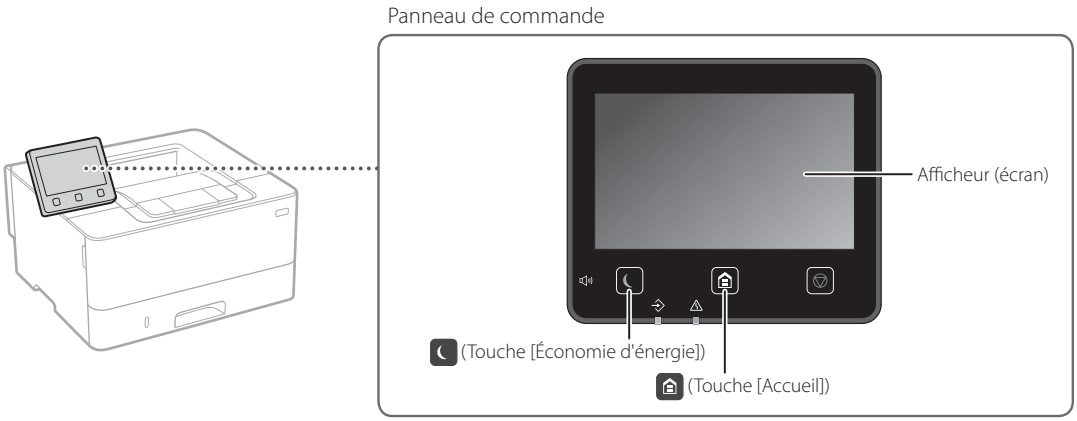

Appareil (LBP214dw/LBP212dw)

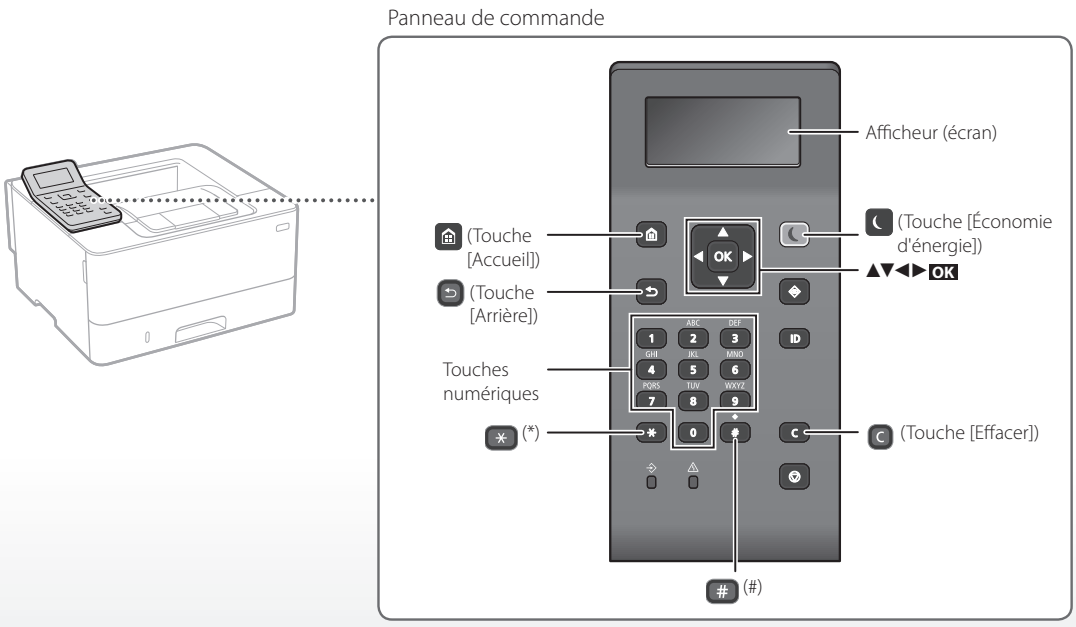

Navigation dans le menu

Sélection d'une option ou déplacement du curseur d'une option à l'autre

Sélectionnez une option avec [▲] ou [▼].

Appuyez sur OK ou [►] pour passer à la hiérarchie suivante.

Appuyez sur ↩ ou [◄] pour retourner à la hiérarchie précédente.

Confirmation du réglage

Appuyez sur OK. Toutefois, si <Appliquer> s'affiche, sélectionnez <Appliquez> puis appuyez sur OK.

Mode de saisie de texte

Changement du mode de saisie

Pour changer le mode de saisie, appuyez sur ✳.

Mode de saisie	Caractères disponibles
<A>	Lettres alphabétiques majuscules et symboles
<a>	Lettres alphabétiques minuscules et symboles
<12>	Chiffres

Saisie de texte, symboles et chiffres

Utilisez les touches numériques ou #.

Déplacement du curseur (saisie d'un espace)

Appuyez sur [◄] ou [►] pour déplacer le curseur. Pour insérer une espace, déplacez le curseur à la fin du texte, puis appuyez sur [►].

Suppression de caractères

Appuyez sur C. Maintenez la touche C pour supprimer tous les caractères.

	Mode de saisie : <A>	Mode de saisie : <a>	Mode de saisie : <12>
1	@ . - _ /		1
2	AÀÂBCÇ	aàâbcç	2
3	DEËÉÈÊF	deëéèêf	3
4	GHÏÍÎ	ghïíî	4
5	JKL	jkl	5
6	MNOÔ	mnoô	6
7	PQRS	pqrs	7
8	TUÜÙÛV	tuüùûv	8
9	WXYZ	wxyz	9
0	(Non disponible)		0
#	(espace) @ . / - _ ! ? & $ % # ( ) [ ] { } < > * + = " , ; : ' ^ ` | \ ~		(Non disponible)

Impression

1. Ouvrez le document à imprimer, et sélectionnez la fonction d'impression de l'application.
2. Sélectionner le pilote d'imprimante pour l'appareil, et sélectionnez [Préférences] ou [Propriétés].
3. Sélectionnez le format de papier.
4. Spécifiez l'alimentation papier et le type de papier.
5. Faites les réglages nécessaires pour l'impression.
6. Sélectionnez [OK].
7. Sélectionnez [Imprimer] ou [OK].

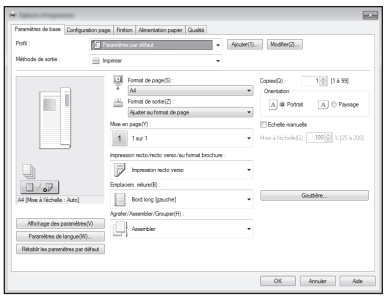

Options d'impression utiles

- Recto verso
- N sur 1
- Impression de brochures



Pour en savoir davantage

➲ voir "Impression" dans le Guide de l'utilisateur

Fr

Chargement du papier

Pour en savoir davantage

voir "Chargement du papier" dans le Guide de l'utilisateur

Chargement de la cassette à papier

1 Sortez la cassette à papier.

2

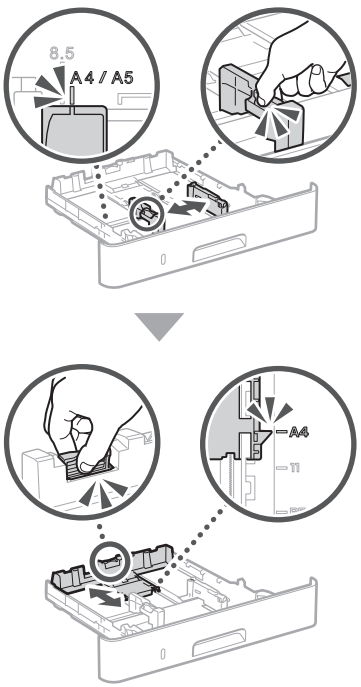

3

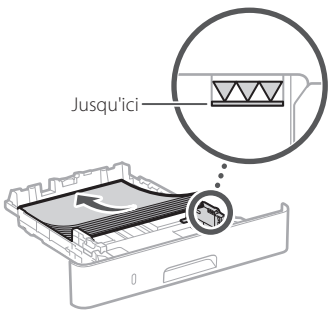

4 Insérez la cassette à papier dans l'appareil.

Si vous chargez du papier d'un format ou d'un type différent de celui précédemment chargé, n'oubliez pas de changer les réglages correspondants en conséquence.

5 Appuyez sur , et sélectionnez <Réglages papier>.

6 Spécifiez le format et le type de papier comme indiqué à l'écran.

Chargement du bac multifonctions

1

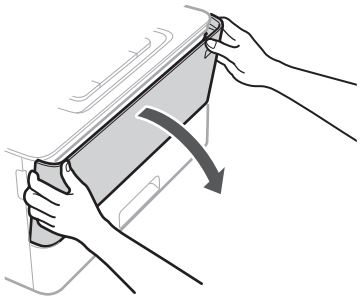

2

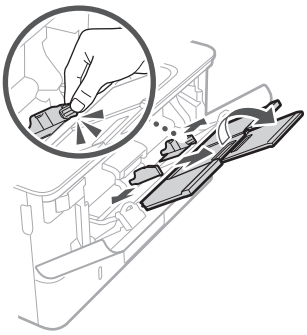

3

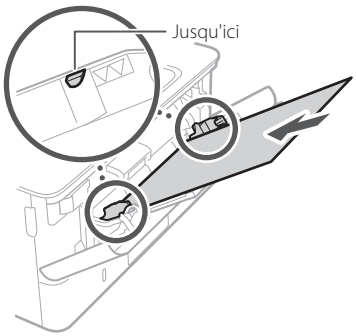

4

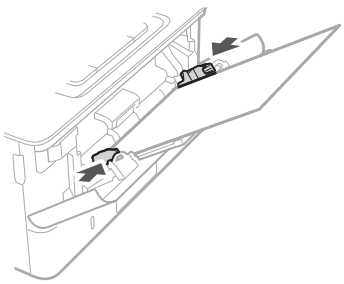

5 Spécifiez le format et le type de papier comme indiqué à l'écran.

En cas de problème

Pour en savoir davantage

voir "Dépannage" dans le Guide de l'utilisateur

Fr

L'appareil ne fonctionne pas

Vérifiez les points suivants.

- L'appareil est-il allumé ?
- L'appareil est-il sorti du mode Veille ?

Si l'afficheur et ne sont pas allumés, appuyez sur l'interrupteur d'alimentation.

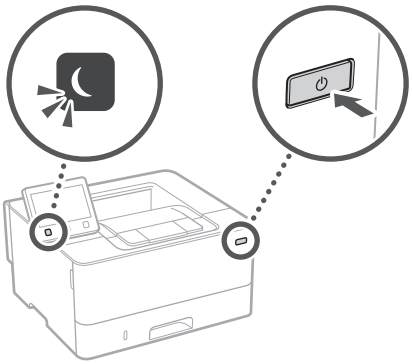

- Le cordon d'alimentation est-il correctement branché ?

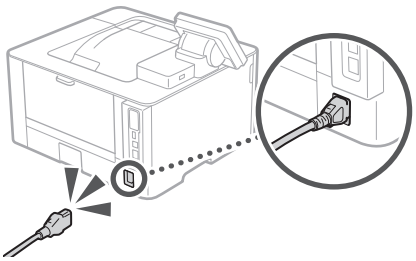

Si le problème persiste, consultez le guide de l'utilisateur.

En cas de bourrage papier

Dégagez le bourrage papier en suivant les instructions à l'écran.

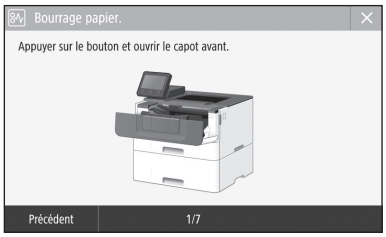

Remplacement des cartouches de toner

Remplacez la cartouche de toner en suivant les instructions à l'écran.



Numéro de modèle des cartouches de toner

- Canon Cartridge 052
- Canon Cartridge 052 H

Annexe

Fr

Consignes de sécurité importantes

Ce manuel ne comprend que les avertissements et les précautions concernant l'installation et l'alimentation électrique. N'oubliez pas de lire également la section "Consignes de sécurité importantes" du guide de l'utilisateur.

⚠AVERTISSEMENT
Avertissement concernant les opérations susceptibles de représenter un danger de mort ou de provoquer des blessures si les instructions ne sont pas respectées. Ces recommandations sont à respecter rigoureusement.

⚠ATTENTION
Point important concernant les opérations susceptibles de provoquer des blessures si les instructions ne sont pas respectées. Ces recommandations sont à respecter rigoureusement.

IMPORTANT
Point important concernant le fonctionnement. A lire attentivement pour bien utiliser la machine et éviter de l'endommager ou de causer des dommages matériels.

Installation

Pour un confort d'utilisation et une utilisation sécurisée, lisez attentivement les précautions d'usage suivantes et installez l'appareil dans un lieu approprié.

⚠AVERTISSEMENT

N'installez pas l'appareil dans un lieu pouvant entraîner un incendie ou une électrocution

- Lieu dans lequel les fentes de ventilation sont obstruées (contre un mur, un lit, un sofa, un tapis ou tout objet similaire)
- Lieu humide ou poussiéreux
- Lieu exposé à la lumière directe du soleil ou en extérieur
- Lieu exposé à des températures élevées
- Lieu exposé aux flammes nues
- Lieu proche près d'une source d'alcool, de dissolvant ou d'autres substances inflammables.

Autres avertissements

- Ne raccordez pas de câbles non approuvés à cet appareil sous peine d'entraîner un incendie ou de subir un choc électrique.
- Ne placez pas de colliers, d'autres objets en métal ou de récipients contenant un liquide sur l'appareil. Si des substances étrangères viennent en contact avec les composants électriques internes de l'appareil, cela présente un risque d'incendie ou de choc électrique.
- Si des corps étrangers tombent dans cet appareil, débranchez la fiche d'alimentation de la prise secteur et contactez votre revendeur agréé Canon.

⚠ATTENTION

Les lieux suivants sont à proscrire pour l'installation

L'appareil peut glisser ou tomber et entraîner des blessures.

- Lieu instable
- Lieu exposé à des vibrations

Autres précautions

- Lorsque vous transportez cet appareil, suivez les consignes indiquées dans ce document. Une manutention incorrecte peut entraîner une chute et des blessures.
- Lors de l'installation cet appareil, prenez garde à ne pas vous coincer les mains entre l'appareil et le sol ou les murs. Vous risqueriez de vous blesser.

Lieu mal ventilé

En fonctionnement normal, cet appareil émet une faible quantité d'ozone ainsi que d'autres gaz. Bien que non dangereuses pour la santé, il est possible que ces émissions soient plus perceptibles pendant une utilisation prolongée ou de longs cycles de production dans une pièce mal ventilée. Pour maintenir un environnement de travail confortable, il est conseillé de prévoir une ventilation adéquate de la pièce dans laquelle l'appareil est utilisé. Évitez également d'installer l'appareil dans une pièce où des personnes risqueraient d'être exposées à ses émissions.

Alimentation

⚠AVERTISSEMENT

- Utilisez exclusivement une alimentation électrique dont la tension correspond à celle indiquée. Sinon, vous risquez de provoquer des incendies ou de subir une électrocution.
- Utilisez uniquement le cordon d'alimentation fourni, pour éviter tout risque d'incendie ou d'électrocution.
- Le cordon d'alimentation fourni est destiné à être utilisé avec cette machine. Ne pas le raccorder à un autre périphérique.
- Ne modifiez pas, ne tirez pas, ne pliez pas excessivement, ni n'altérez en aucune manière le cordon d'alimentation. Veillez également à ne pas poser d'objets lourds sur le cordon d'alimentation. Cela risquerait d'entraîner des dommages électriques, et de provoquer un incendie ou une électrocution.
- Ne branchez/débranchez pas le cordon d'alimentation avec les mains mouillées car vous risquez de vous électrocuter.
- N'utilisez pas de rallonge, ni de multiprises avec l'appareil. Cela pourrait entraîner un incendie ou une électrocution.
- N'enroulez pas le cordon d'alimentation ou ne le retenez pas par un nœud, cela peut provoquer des incendies ou des électrocutions.
- Insérez complètement la fiche d'alimentation dans la prise secteur. Si vous ne le faites pas, cela peut entraîner un risque d'incendie ou d'électrocution.
- Débranchez la fiche d'alimentation de la prise secteur en cas d'orage. La foudre peut entraîner un incendie, une électrocution ou un dysfonctionnement de l'appareil.
- Vérifier que la prise choisie est en bon état et avec une tension stable.
- Eloigner le cordon de toute source de chaleur, car sa gaine risquerait de fondre, ce qui pourrait provoquer un incendie ou une électrocution.

Eviter les situations suivantes :

Si la partie branchement du cordon d'alimentation est soumise à une tension trop importante, cela risque d'endommager le cordon ou les fils situés à l'intérieur de la machine peuvent se déconnecter et provoquer ainsi un incendie.

- Brancher et débrancher fréquemment le cordon d'alimentation.
- Se prendre les pieds dans le cordon d'alimentation.
- Plier le cordon d'alimentation près de la partie branchement et soumettre la prise ou la partie branchement à une tension constante.
- Surcharger la prise secteur.

⚠ATTENTION

Installer cette machine à proximité d'une prise secteur et laisser un dégagement suffisant autour de la prise secteur afin qu'il soit facile de débrancher la machine en cas d'urgence.

Manipulation

⚠ATTENTION

Sécurité relative au laser

Cet appareil est certifié comme produit laser de classe 1 selon les normes CEI60825-1:2014 et EN60825-1:2014.

CLASS 1 LASER PRODUCT
LASER KLASSE 1
APPAREIL À LASER DE CLASSE 1
APPARECCHIO LASER DI CLASSE 1
PRODUCTO LÁSER DE CLASE 1
APARELHO A LASER DE CLASSE 1
LUOKAN 1 LASER-TUOTE
LASERPRODUKT KLASS 1

Le faisceau laser peut être nocif pour l'être humain. Le rayonnement laser est complètement isolé dans des boîtiers protecteurs et des capots externes. Il ne peut donc s'échapper de l'appareil à aucun moment au cours du fonctionnement normal. Lisez attentivement les remarques qui suivent et les consignes de sécurité.

- N'ouvrez jamais d'autres capots que ceux indiqués dans ce manuel.
- Si le faisceau laser vient à s'échapper de l'appareil et que vos yeux s'y trouvent exposés, le rayonnement peut provoquer des lésions oculaires.
- Vous risquez de vous exposer à des rayonnements dangereux si vous utilisez des commandes ou des paramètres, ou si vous observez des procédures autres que ce qu'indique ce manuel.

Etiquette de sûreté du laser

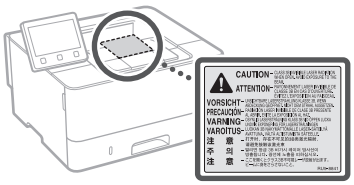

Symboles relatifs à la sécurité

- Commutateur d'alimentation : position "MARCHE"
- Commutateur d'alimentation : position "ARRÊT"
- Commutateur d'alimentation : position "VEILLE"
- Commutateur à poussoir "MARCHE" "ARRÊT"
- Prise de protection de mise à la terre
- Tension dangereuse à l'intérieur. Ne pas ouvrir les capots, sauf instructions contraires.
- ATTENTION : surface chaude. Ne pas toucher.
- Equipement de classe II
- Pièces mobiles : tenez-vous à l'écart des pièces mobiles
  - Certains des symboles affichés ci-dessous peuvent ne pas être apposés en fonction du produit.

Consommables

⚠AVERTISSEMENT

Ne jetez pas les cartouches de toner usagées au feu. Ne stockez pas les cartouches de toner ou le papier dans un endroit exposé directement à une flamme nue. Le toner ou le papier risque de s'enflammer et de provoquer des brûlures ou un incendie.

Avis

Nom du produit

Les réglementations de sécurité imposent l'enregistrement du nom du produit.
Dans certaines régions où ce produit est vendu, il est possible que le ou les noms de produits suivants entre parenthèses ( ) soient déposés plutôt qu'enregistrés.
LBP215x / LBP214dw / LBP212dw (F173500)

Exigences CEM de la directive européenne

Cet équipement est conforme aux principales exigences CEM de la directive européenne. Ce produit est conforme aux spécifications CEM de la directive européenne pour une alimentation secteur nominale de 230 V, 50 Hz, avec une tension nominale de 220 V – 240 V, 50/60 Hz. L'utilisation de câble blindé est nécessaire pour satisfaire aux exigences techniques CEM de la directive européenne.

Directives de l'UE relatives aux DEEE et aux batteries

Vous pouvez consulter les informations sur les directives relatives aux DEEE et batteries dans le dernier Guide de l'utilisateur (manuel HTML) sur le site Web de Canon (canon.com/oip-manual).

Informations sur la réglementation en vigueur pour le réseau local sans fil

Regulatory information for users in Jordan

LBP215x / LBP214dw / LBP212dw includes approved Wireless LAN Module (Model name: Type1KA).
Contains Wireless LAN Module approved by TRC/LPD/2017/19

Regulatory information for users in UAE

LBP215x / LBP214dw / LBP212dw includes approved Wireless LAN Module (Model name: Type1KA).

TRA
REGISTERED No: ER51217/17
DEALER No: DA0073692/11

RE Directive

(Only for European radio equipment)

RE Declaration of Conformity

English (EN) Hereby, Canon Inc. declares that this equipment is in compliance with Directive 2014/53/EU.
The full text of the EU declaration of conformity is available at the following internet address:
http://www.canon-europe.com/ce-documentation
Wireless LAN Specifications
Frequency band(s):2412-2472MHz
Maximum radio-frequency power: 15.9 dBm

Czech (CS) Tímto společnost Canon Inc. prohlašuje, že toto zařízení je v souladu se směrnicí 2014/53/EU.
Úplné znění EU prohlášení o shodě je k dispozici na této internetové adrese:
http://www.canon-europe.com/ce-documentation
Technické údaje bezdrátové LAN
Pásmo(a) frekvence: 2412-2472 MHz
Maximální výkon rádiové frekvence: 15.9 dBm

Danish (DA) Hermed erklærer Canon Inc., at dette udstyr er i overensstemmelse med direktiv 2014/53/EU.
EU-overensstemmelseserklæringens fulde tekst kan findes på følgende internetadresse:
http://www.canon-europe.com/ce-documentation
Trådløs LAN specofikationer
Frekvensbånd: 2412-2472 MHz
Maks. radio-frekvenseffekt: 15.9 dBm

German (DE) Hiermit erklärt Canon Inc, dass diese Anlage der Richtlinie 2014/53/EU entspricht.
Der vollständige Text der EU-Konformitätserklärung ist unter der folgenden Internetadresse verfügbar:
http://www.canon-europe.com/ce-documentation
WLAN-Spezifikationen
Frequenzbereich(e): 2412-2472 MHz
Maximale Funkfrequenzleistung: 15.9 dBm

Estonian (ET) Käesolevaga deklareerib Canon Inc., et käesolev seade vastab direktiivi 2014/53/EL nõuetele.
ELi vastavusdeklaratsiooni täielik tekst on kättesaadav järgmisel internetiaadressil:
http://www.canon-europe.com/ce-documentation
Juhtmevaba LAN-i spetsifikatsioonid
Sagedusriba(d): 2412-2472 MHz
Maksimaalne raadiosageduslik võimsus: 15.9 dBm

Spanish (ES) Por la presente, Canon Inc. declara que este equipo es conforme con la Directiva 2014/53/UE.
El texto completo de la declaración UE de conformidad está disponible en la dirección de Internet siguiente:
http://www.canon-europe.com/ce-documentation
Especificaciones LAN inalámbrica
Banda(s) de frecuencia: 2412-2472 MHz
Potencia máxima de radiofrecuencia: 15.9 dBm

Greek (EL) Με την παρούσα, η Canon Inc. δηλώνει ότι ο παρών εξοπλισμός συμμορφώνεται με την Οδηγία 2014/53/ΕΕ.
Το πλήρες κείμενο της δήλωσης συμμόρφωσης της ΕΕ διατίθεται στην ακόλουθη διεύθυνση στο διαδίκτυο:
http://www.canon-europe.com/ce-documentation
Προδιαγραφές ασύρματου LAN (WLAN)
Ζώνες συχνότητας: 2412-2472 MHz
Μέγιστη ισχύς ραδιοσυχνότητας: 15.9 dBm

French (FR) Le soussigné, Canon Inc., déclare que le présent équipement est conforme à la Directive 2014/53/UE.
Le texte complet de la déclaration UE de conformité est disponible à l'adresse internet suivante :
http://www.canon-europe.com/ce-documentation
Spécifications LAN sans fil
Bande(s) de fréquence: 2412-2472 MHz
Puissance maximale de radiofréquence: 15.9 dBm

Italian (IT) Con la presente, Canon Inc. dichiara che questa apparecchiatura è conforme alla direttiva 2014/53/UE.
Il testo completo della dichiarazione di conformità UE è disponibile al seguente indirizzo Internet:
http://www.canon-europe.com/ce-documentation
Caratteristiche LAN wireless
Banda/e di frequenza: 2412-2472 MHz
Potenza massima a radiofrequenza: 15.9 dBm

Latvian (LV) Canon Inc. ar šo deklarē, ka šī iekārta atbilst Direktīvai 2014/53/ES.
Pilns ES atbilstības deklarācijas teksts ir pieejams šādā interneta vietnē:
http://www.canon-europe.com/ce-documentation
Bezvadu LAN specifikācijas
Frekvences josla(s): 2412-2472 MHz
Maksimālā radiofrekvences jauda: 15.9 dBm

Lithuanian (LT) Šiuo dokumentu „Canon Inc." patvirtina, kad ši įranga atitinka direktyvą 2014/53/ES.
Visas ES atitikties deklaracijos tekstas prieinamas šiuo interneto adresu:
http://www.canon-europe.com/ce-documentation
Belaidžio LAN specifikacijos
Dažnio diapazonas (-ai): 2412-2472 MHz
Maksimali radijo ryšio dažnio galia: 15.9 dBm

Dutch (NL) Hierbij verklaar ik, Canon Inc., dat deze apparatuur conform is met Richtlijn 2014/53/EU.
De volledige tekst van de EU-conformiteitsverklaring kan worden geraadpleegd op het volgende internetadres:
http://www.canon-europe.com/ce-documentation
Draadloos LAN specificaties
Frequentieband(en): 2412-2472 MHz
Maximaal radiofrequentievermogen: 15.9 dBm

Maltese (MT) B'dan, Canon, qed tiddikjara li dan it-tip ta' tagħmir huwa konformi mad-Direttiva 2014/53/UE.
It-test kollu tad-dikjarazzjoni ta' konformità tal-UE huwa disponibbli f'dan is-sit fuq l-internet:
http://www.canon-europe.com/ce-documentation
Speċifikazzjonijiet tal-Wireless LAN
Band(i) tal-Frekwenza: 2412-2472 MHz
Qawwa ta' frekwenza tar-radju massima: 15.9 dBm

Hungarian (HU) A Canon Inc. igazolja, hogy ez a berendezés megfelel a 2014/53/EU irányelvnek.
Az EU-megfelelőségi nyilatkozat teljes szövege elérhető a következő internetes címen:
http://www.canon-europe.com/ce-documentation
Vezeték nélküli LAN műszaki adatai
Frekvenciasáv(ok): 2412-2472 MHz
Maximális rádiofrekvenciás teljesítmény: 15.9 dBm

Polish (PL) Canon Inc. niniejszym oświadcza, że niniejsze urządzenie jest zgodne z dyrektywą 2014/53/UE.
Pełny tekst deklaracji zgodności UE jest dostępny pod następującym adresem internetowym:
http://www.canon-europe.com/ce-documentation
Specyfikacja bezprzewodowej sieci LAN
Pasmo(-a) częstotliwości: 2412-2472 MHz
Maksymalna moc na częstotliwościach radiowych: 15.9 dBm

Portuguese (PT) Por este meio, a Canon Inc. declara que o presente equipamento está em conformidade com a Diretiva 2014/53/UE.
O texto integral da declaração de conformidade da UE está disponível no seguinte endereço de Internet:
http://www.canon-europe.com/ce-documentation
Especificações de LAN Sem Fios
Banda(s) de frequências: 2412-2472 MHz
Potência máxima de radiofrequência: 15.9 dBm

Slovene (SL) Canon Inc. potrjuje, da je ta oprema v skladu z Direktivo 2014/53/EU.
Celotno besedilo izjave EU o skladnosti je na voljo na naslednjem spletnem naslovu:
http://www.canon-europe.com/ce-documentation
Specifikacije za brezžični LAN
Frekvenčna območja: 2412-2472 MHz
Največja radiofrekvenčna moč: 15.9 dBm

Slovak (SK) Spoločnosť Canon Inc. týmto vyhlasuje, že toto zariadenie je v súlade so smernicou 2014/53/EÚ.
Úplné znenie EÚ vyhlásenia o zhode je k dispozícii na tejto internetovej adrese:
http://www.canon-europe.com/ce-documentation
Technické údaje bezdrôtovej LAN
Pásmo (a) frekvencia: 2412-2472 MHz
Maximálny výkon rádiovej frekvencie: 15.9 dBm

Finnish (FI) Canon Inc. vakuuttaatäten, että tämä laite on direktiivin 2014/53/EU mukainen.
EU-vaatimustenmukaisuusvakuutuksen täysimittainen teksti on saatavilla seuraavassa internetosoitteessa:
http://www.canon-europe.com/ce-documentation
Langattoman LAN:in tekniset ominaisuudet
Taajuuskaista(t): 2412-2472 MHz
Suurin radiotaajuusteho: 15.9 dBm

Swedish (SV) Härmed försäkrar Canon Inc. att denna utrustning överensstämmer med direktiv 2014/53/EU.
Den fullständiga texten till EU-försäkran om överensstämmelse finns tillgänglig på följande webbadress:
http://www.canon-europe.com/ce-documentation
Specifikationer för trådlöst LAN
Frekvensband: 2412-2472 MHz
Maximal radiofrekvenseffekt: 15.9 dBm

Romanian (RO) Prin prezenta, Canon Inc. declară că acest echipament este în conformitate cu Directiva 2014/53/UE.
Textul integral al declarației UE de conformitate este disponibil la următoarea adresă internet:
http://www.canon-europe.com/ce-documentation
Specificații wireless LAN
Benzi de frecvență: 2412-2472 MHz
Putere maximă a frecvenței radio: 15.9 dBm

Bulgarian (BG) С настоящото Canon Inc. декларира, че това съоръжение е в съответствие с Директива 2014/53/ЕС.
Цялостният текст на ЕС декларацията за съответствие може да се намери на следния интернет адрес:
http://www.canon-europe.com/ce-documentation
Спецификация на безжичната LAN
Честотна лента(и): 2412-2472 MHz
Максимална радиочестотна мощност: 15.9 dBm

Annexe

Croatian (HR) Canon Inc. ovime izjavljuje da je oprema u skladu s Direktivom 2014/53/EU.
Cjeloviti tekst EU izjave o sukladnosti dostupan je na sljedećoj internetskoj adresi:
http://www.canon-europe.com/ce-documentation
Specifikacije bežičnog LAN-a
Frekvencijski pojas(evi): 2412-2472 MHz
Maksimalna snaga radijske frekvencije: 15.9 dBm

Irish (GA) Dearbhaíonn Canon Inc., leis seo, go bhfuil an trealamh seo i gcomhlíonadh leis an Treoir 2014/53/AE.
Tá an téacs iomlán de Dhearbhú Comhréireachta AE ar fáil ag seoladh an láithreáin ghréasáin mar seo a leanas:
http://www.canon-europe.com/ce-documentation
Sonraíochtaí LAN Gan Sreang
Banda(í) minicíochta: 2412-2472 MHz
Uaschumhacht radaimhinicíochta: 15.9 dBm

Norwegian (NO) Herved erklærer Canon Inc. at dette utstyret er i overensstemmelse med direktiv 2014/53/EU.
Den fulle teksten til EUs samsvarserklæring er tilgjengelig på følgende Internett-adresse:
http://www.canon-europe.com/ce-documentation
Trådløs LAN-spesifikasjoner
Bølgelengde: 2412-2472 MHz
Maks radiofrekvensstyrke: 15.9 dBm

Icelandic (IS) Hér með lýsir Canon Inc því yfir að þessi búnaður er í samræmi við tilskipun 2014/53/ESB.
Allur texti ESB-samræmisyfirlýsingar er í boði á eftirfarandi veffangi:
http://www.canon-europe.com/ce-documentation
Tæknilýsingar fyrir þráðlausa nettengingu
Tíðnisvið: 2412-2472 MHz
Hámarksstyrkur útvarpstíðnibylgja: 15.9 dBm

Renonciation

- Les informations contenues dans ce document peuvent être modifiées sans avis préalable.
- À L'EXCEPTION DE LA GARANTIE CI-INCLUSE, CANON INC. NE FOURNIT AUCUNE AUTRE GARANTIE QUELCONQUE AVEC CETTE MACHINE, EXPLICITE OU IMPLICITE, Y COMPRIS MAIS NON LIMITÉE À TOUTE GARANTIE DE COMMERCIALISATION, DE VALEUR COMMERCIALE, D'ADÉQUATION À UN USAGE PARTICULIER OU DE CONTREFAÇON. CANON INC. NE POURRA PAS ÊTRE TENU POUR RESPONSABLE DES DOMMAGES DIRECTS, SECONDAIRES OU INDIRECTS DE QUELQUE NATURE QUE CE SOIT, NI MÊME DES PERTES OU DES FRAIS RÉSULTANT DE L'EMPLOI DE CE MATÉRIEL.

Illustrations et copies d'écran utilisées dans ce manuel

Les illustrations et copies d'écran de ce manuel correspondent au modèle LBP215x, sauf mention contraire.

Remarques au sujet de ce manuel

Marques

Mac est une marque commerciale d'Apple Inc.
Microsoft, Windows, Windows Vista, Windows Server, Internet Explorer, Excel et PowerPoint sont des marques commerciales ou déposées de Microsoft Corporation aux Etats-Unis et/ou dans d'autres pays.
Les autres noms de produits ou de sociétés cités dans le présent guide peuvent être des marques de leurs propriétaires respectifs.

Logiciel de tierce partie

Ce produit Canon (le "PRODUIT") comprend des logiciels et/ou des modules logiciels cédés par un tiers. L'utilisation et la distribution de ces logiciels et/ou modules, y compris toutes les mises à jour de ces modules logiciels (collectivement le "LOGICIEL") sont soumises aux conditions de licence (1) à (9) indiquées ci-dessous.

(1) Vous acceptez de vous conformer à toutes les lois de contrôle d'export applicables, restrictions ou réglementations des pays impliqués dans le cas où ce PRODUIT, y compris le LOGICIEL, est envoyé, transféré ou exporté dans tout pays.
(2) Les titulaires des droits du LOGICIEL conservent dans tous les cas le titre, la propriété et les droits de propriété intellectuelle dans et pour le LOGICIEL. Sauf comme expressément indiqué dans le présent document, aucune licence ni aucun droit, exprimé ou impliqué, ne vous est transmis par le présent ni octroyé par les titulaires des droits du LOGICIEL pour toute propriété des titulaires des droits du LOGICIEL.
(3) Vous pouvez utiliser le LOGICIEL uniquement pour une utilisation avec le PRODUIT.
(4) Vous ne pouvez pas affecter, donner en sous-licence, commercialiser, distribuer, ni transférer le LOGICIEL à un tiers sans le consentement écrit préalable des titulaires des droits du LOGICIEL.
(5) Par dérogation à ce qui figure ci-dessus, vous pouvez transférer le LOGICIEL uniquement quand (a) vous affectez tous vos droits au PRODUIT et tous les droits et obligations dans les conditions de la licence au cessionnaire et (b) ce cessionnaire accepte d'être lié par toutes ces conditions.
(6) Vous ne pouvez pas décompiler, procéder à une opération de rétrotechnique, démonter ou autrement réduire le code du LOGICIEL à une forme pouvant être lue par l'homme.
(7) Vous ne pouvez pas modifier, adapter, traduire, louer, mettre en leasing ou prêter le LOGICIEL ou créer des travaux dérivatifs basés sur le LOGICIEL.
(8) Vous n'êtes pas autorisé à retirer ou à faire des copies séparées du LOGICIEL à partir du PRODUIT.
(9) La portion pouvant être lue par les hommes (le code source) du LOGICIEL ne vous est pas accordée en licence.

Par dérogation aux points (1) à (9) ci-dessus, le PRODUIT comprend des modules logiciels tiers visés par les autres conditions de licence et ce sont ces autres conditions qui s'y appliquent. Veuillez consulter les autres conditions de licence des modules logiciels tiers décrites dans l'annexe du manuel du PRODUIT correspondant. Ce manuel est disponible sur *http://canon.com/oip-manual.*

En utilisant le PRODUIT, il sera supposé que vous avez accepté toutes les conditions de licence applicables. Si vous n'acceptez pas ces conditions de licence, veuillez contacter votre représentant de service.

V_170601

Note

De

Starten Sie den Vorgang über das Bedienfeld

Das Design des Bedienfelds unterscheidet sich je nach dem Modell Ihres Geräts. Die Beschreibungen des Bedienfelds in dieser Anleitung gehen grundsätzlich von der Annahme aus, dass dieses Modell der Typ LBP215x ist.

Gerät (LBP215x)

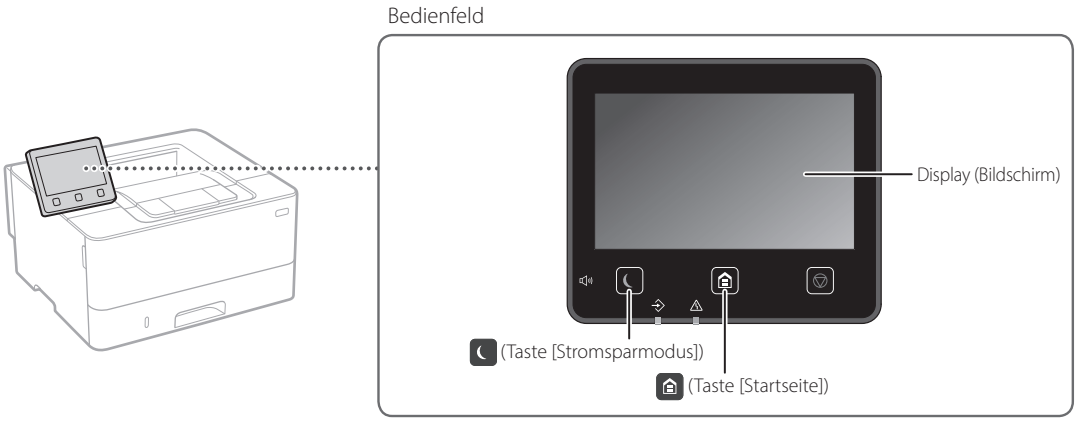

Gerät (LBP214dw/LBP212dw)

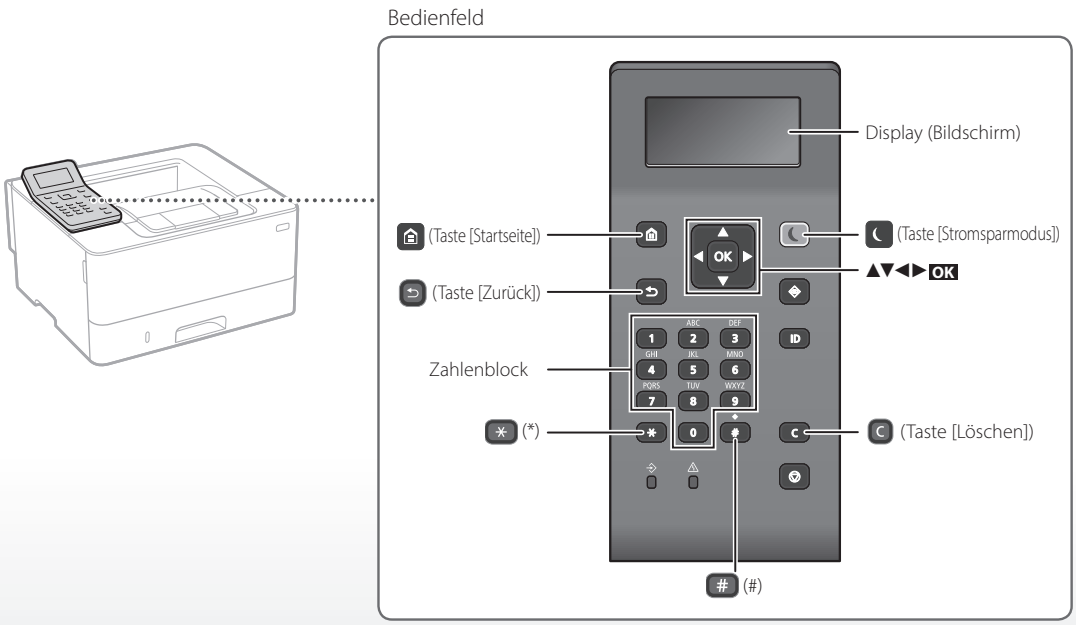

De

Navigieren im Menü

Auswahl der Elemente oder Verschieben des Cursors unter den Menüpunkten

Wählen Sie ein Element mit [▲] oder [▼].
Drücken Sie OK oder [▶], um zur nächsten Hierarchie zu gelangen.
Drücken Sie ↩ oder [◀], um zur vorherigen Hierarchie zurück zu gelangen.

Einstellungsbestätigung

Drücken Sie OK. Wenn jedoch <Anwenden> in der Anzeige erscheint, wählen Sie <Anwenden>, und drücken Sie dann OK.

Texteingabemethode

Ändern des Eingabemodus

Um den Eingabemodus zu ändern, drücken Sie ✳.

Eingabemodus	Verfügbarer Text
<A>	Großbuchstaben und Symbole
<a>	Kleinbuchstaben und Symbole
<12>	Zahlen

Eingabe von Text, Symbolen und Zahlen

Geben Sie mit dem Zahlenblock oder # ein.

Verschieben des Cursors (Eingabe einer Leerstelle)

Drücken Sie [◀] oder [▶], um den Cursor zu verschieben. Um eine Leerstelle einzugeben, verschieben Sie den Cursor an das Ende des Textes, und drücken Sie [▶].

Löschen von Zeichen

Drücken Sie C. Durch Drücken und Halten von C werden alle Zeichen gelöscht.

	Eingabemodus: <A>	Eingabemodus: <a>	Eingabemodus: <12>
1	@ . - _ /		1
2	AÄBC	aäbc	2
3	DEF	def	3
4	GHI	ghi	4
5	JKL	jkl	5
6	MNOÖ	mnoö	6
7	PQRSß	pqrs	7
8	TUÜV	tuüv	8
9	WXYZ	wxyz	9
0	(Nicht verfügbar)		0
#	(Leerzeichen) @ . / - _ ! ? & $ % # ( ) [ ] { } < > * + = " , ; : ' ^ ` | \ ~		(Nicht verfügbar)

Drucken

1. Öffnen Sie das zu druckende Dokument, und wählen Sie die Druckfunktion der Anwendung aus.
2. Wählen Sie den Druckertreiber für das Gerät, und wählen Sie dann [Einstellungen] oder [Eigenschaften].
3. Legen Sie das Papierformat fest.
4. Legen Sie die Papierzufuhr und den Papiertyp fest.
5. Legen Sie die Druckeinstellungen wie erforderlich fest.
6. Wählen Sie [OK].
7. Wählen Sie [Drucken] oder [OK].

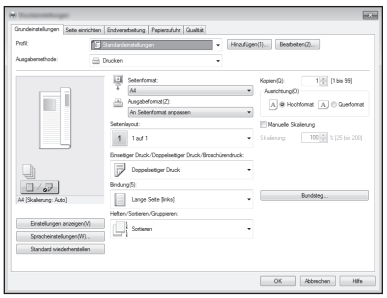

Nützliche Druckeinstellungen
- Doppelseitig
- N auf 1
- Broschürendruck



Näheres finden Sie unter
➲„Drucken“ im Anwenderhandbuch

Einlegen von Papier

Näheres finden Sie unter
➲ "Einlegen von Papier" im Anwenderhandbuch

De

Einlegen in die Papierkassette

1 Ziehen Sie die Papierkassette heraus.

2

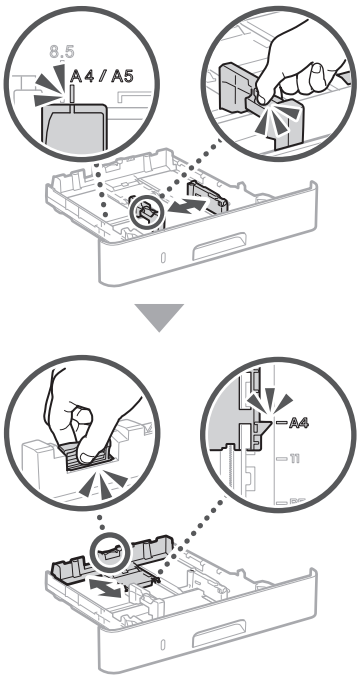

3

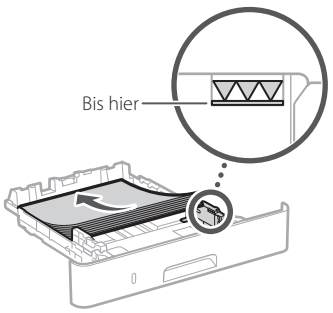

4 Setzen Sie die Papierkassette in das Gerät ein.

Wenn Sie ein anderes als das zuvor verwendete Format bzw. einen anderen als den zuvor verwendeten Typ von Papier einlegen, stellen Sie sicher, dass die Einstellungen geändert werden.

5 Drücken Sie [Home], und wählen Sie <Einstellungen Papier>.

6 Legen Sie das Format und den Typ des Papiers gemäß der Bildschirmanzeige fest.

Einlegen in das Mehrzweckfach

1

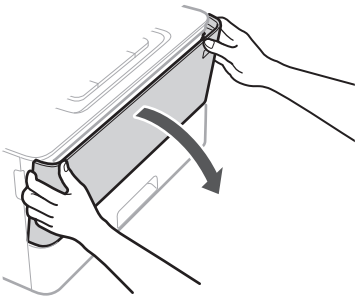

2

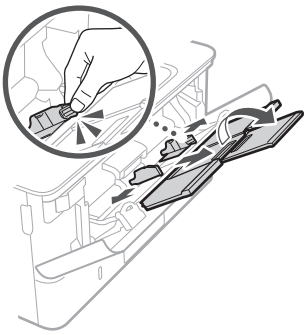

3

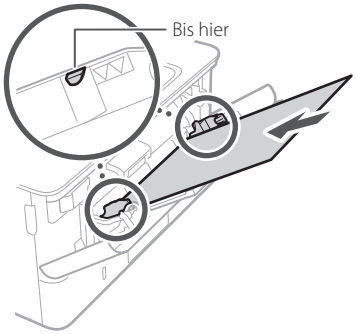

4

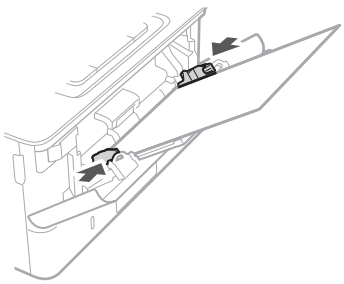

5 Legen Sie das Format und den Typ des Papiers gemäß der Bildschirmanzeige fest.

Wenn ein Problem aufgetreten ist

Näheres finden Sie unter

"Fehlerbehebung" im Anwenderhandbuch

Das Gerät scheint nicht zu funktionieren

Prüfen Sie folgende Punkte.

- Ist die Stromversorgung eingeschaltet?
- Hat das Gerät den Schlafmodus verlassen?

Wenn weder Display noch leuchten, drücken Sie den Netzschalter.

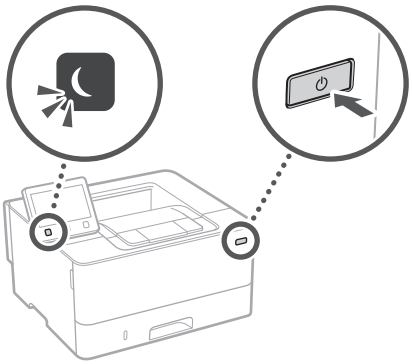

- Ist das Netzkabel ordnungsgemäß angeschlossen?

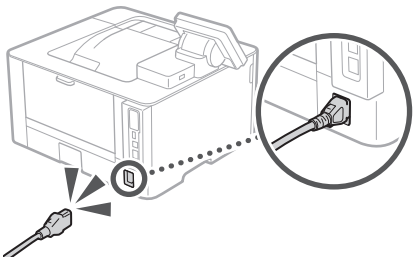

Bleibt das Problem bestehen, ziehen Sie das Anwenderhandbuch zu Rate.

Papierstau ist aufgetreten

Beseitigen Sie den Papierstau gemäß den Anweisungen auf dem Bildschirm.

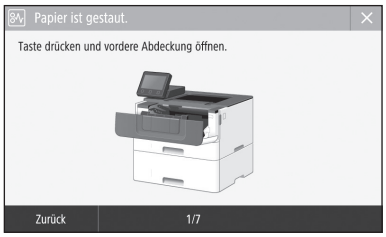

Auswechseln der Tonerpatrone

Tauschen Sie die Tonerpatrone gemäß den Anweisungen auf dem Bildschirm aus.

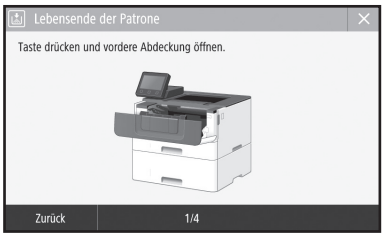

Modellnummer der Ersatztonerpatrone

- Canon Cartridge 052
- Canon Cartridge 052 H

Anhang

De

Wichtige Sicherheitsvorschriften

Dieses Handbuch beschreibt nur Warnhinweise und Vorsichtsmaßnahmen in Bezug auf die Installation und die Stromversorgung. Lesen Sie bitte unbedingt die im Anwenderhandbuch beschriebenen "Wichtigen Sicherheitsvorschriften" durch.

⚠WARNUNG
Wenn Sie eine so gekennzeichnete Warnung nicht beachten, können ernsthafte Verletzungen oder Tod die Folge sein. Bitte beachten Sie diese Warnungen unbedingt, um den sicheren Betrieb zu gewährleisten.

⚠VORSICHT
So wird eine Vorsichtsmaßnahme bezüglich Vorgängen gekennzeichnet, die zu Personenschäden führen können, wenn sie nicht korrekt ausgeführt werden. Bitte beachten Sie diese Maßnahmen unbedingt, um den sicheren Betrieb zu gewährleisten.

WICHTIG
So werden Warnungen zur Bedienung und Einschränkungen angezeigt. Bitte lesen Sie diese Hinweise unbedingt, damit Sie das System richtig bedienen und Beschädigungen an der Maschine oder der Umgebung vermeiden.

Aufstellung

Lesen Sie die folgenden Sicherheitshinweise sorgfältig durch, und stellen Sie das Gerät an einem geeigneten Ort auf, damit Sie es sicher und problemlos verwenden können.

⚠WARNUNG

Zur Vermeidung von Feuer oder eines elektrischen Schlags nicht an folgenden Orten aufstellen

- Orte, an denen die Lüftungsschlitze blockiert sind (zu nahe an Wänden, Betten, Sofas, Teppichen oder ähnlichen Gegenständen)
- Orte, die Feuchtigkeit oder Staub ausgesetzt sind
- Orte, die direktem Sonnenlicht ausgesetzt sind, oder im Freien
- Orte, die hohen Temperaturen ausgesetzt sind
- Orte in der Nähe offener Flammen
- In der Nähe von Alkohol, Farbverdünner oder anderen entzündlichen Substanzen

Sonstige Warnungen

- Schließen Sie keine nicht zugelassenen Kabel an das Gerät an. Andernfalls besteht Feuergefahr oder die Gefahr eines elektrischen Schlags.
- Legen Sie keine Halsketten und andere Metallgegenstände und stellen Sie keine mit Flüssigkeiten gefüllten Gefäße auf das Gerät. Wenn Fremdkörper in Kontakt mit elektrischen Teilen im Gerät kommen, besteht Feuergefahr oder die Gefahr eines elektrischen Schlags.
- Trennen Sie den Netzstecker von der Netzsteckdose, und wenden Sie sich an Ihren autorisierten Canon Händler vor Ort, wenn Fremdkörper in das Gerät gelangt sind.

⚠VORSICHT

Nicht an folgenden Orten aufstellen

Das Gerät könnte herunterfallen und Verletzungen verursachen.

- Instabile Flächen
- Orte, die Vibrationen ausgesetzt sind

Sonstige Vorsichtsmaßnahmen

- Befolgen Sie die Anweisungen in der Anleitung, wenn Sie das Gerät tragen. Wenn es nicht ordnungsgemäß getragen wird, kann es herunterfallen und zu Verletzungen führen.
- Achten Sie bei der Installation des Geräts darauf, dass Sie Ihre Hände nicht zwischen dem Gerät und dem Boden oder den Wänden einklemmen. Dies kann Verletzungen zur Folge haben.

Schlecht belüftete Aufstellorte vermeiden

Das Gerät erzeugt im normalen Betrieb eine geringe Menge Ozon und andere Emissionen. Diese Emissionen sind nicht gesundheitsschädlich. Bei längerem Gebrauch oder langen Produktionszyklen in schlecht belüfteten Räumen können sie sich allerdings bemerkbar machen. Der Raum, in dem das Gerät betrieben wird, sollte ausreichend gelüftet werden, um für ein angenehmes Arbeitsumfeld zu sorgen. Darüber hinaus sollten Aufstellorte gemieden werden, an denen Personen den Emissionen des Geräts ausgesetzt sein würden.

Stromversorgung

⚠WARNUNG

- Schließen Sie das Gerät ausschließlich an einen Netzanschluss mit der angegebenen Netzspannung an. Andernfalls besteht Feuergefahr oder die Gefahr eines elektrischen Schlags.
- Verwenden Sie ausschließlich das mitgelieferte Netzkabel. Andernfalls besteht Feuergefahr oder die Gefahr eines elektrischen Schlags.
- Das mitgelieferte Netzkabel ist zur Verwendung mit diesem System vorgesehen. Schließen Sie das Netzkabel nicht an andere Geräte an.
- Modifizieren Sie das Netzkabel nicht, ziehen Sie nicht daran, biegen Sie es nicht übermäßig, und achten Sie darauf, es nicht anderweitig zu beschädigen. Stellen Sie keine schweren Gegenstände auf das Netzkabel. Bei einem beschädigten Netzkabel besteht Feuergefahr oder die Gefahr eines elektrischen Schlags.
- Berühren Sie den Netzstecker beim Anschließen und Trennen nicht mit feuchten Händen. Andernfalls besteht die Gefahr eines elektrischen Schlags.
- Verwenden Sie für das Gerät keine Verlängerungskabel oder Mehrfachsteckdosen. Andernfalls besteht Feuergefahr oder die Gefahr eines elektrischen Schlags.
- Wickeln Sie das Netzkabel nicht auf, und verknoten Sie es nicht. Andernfalls besteht Feuergefahr oder die Gefahr eines elektrischen Schlags.
- Stecken Sie den Netzstecker vollständig in die Netzsteckdose. Andernfalls besteht Feuergefahr oder die Gefahr eines elektrischen Schlags.
- Trennen Sie den Netzstecker während eines Gewitters vollständig von der Netzsteckdose. Andernfalls besteht Feuergefahr, die Gefahr eines elektrischen Schlags oder von Schäden am Gerät.
- Vergewissern Sie sich, dass die Steckdose sicher ist und eine konstante Voltzahl hat.
- Halten Sie das Stromkabel von Hitzequellen fern; andernfalls kann die Ummantelung schmelzen und ein Brand oder ein elektrischer Schlag können verursacht werden.

Folgendes unbedingt vermeiden:

Wird der Kabelanschluss übermäßiger Spannung ausgesetzt, kann dies zu Schäden am Kabel führen und die Drahtverbindung innerhalb des Systems kann getrennt werden. Dadurch besteht Brandgefahr.

- Häufiges Anschließen und Abnehmen des Netzkabels
- Stolpern über das Kabel
- Biegen des Netzkabels am Anschlussbereich sowie dauerhafte Spannung an Kabelanschluss und/ oder Steckdose
- Ausübung übermäßiger Kraft auf den Netzstecker

⚠VORSICHT

Stellen Sie dieses System in der Nähe einer Steckdose auf und lassen Sie ausreichend freien Platz um den Netzstecker, damit er im Notfall leicht abgezogen werden kann.

Handhabung

⚠VORSICHT

Lasersicherheit

Dieses Produkt ist als Laserprodukt der Klasse 1 nach IEC60825-1:2014 und EN60825-1:2014 eingestuft.

CLASS 1 LASER PRODUCT
LASER KLASSE 1
APPAREIL À LASER DE CLASSE 1
APPARECCHIO LASER DI CLASSE 1
PRODUCTO LÁSER DE CLASE 1
APARELHO A LASER DE CLASSE 1
LUOKAN 1 LASER-TUOTE
LASERPRODUKT KLASS 1

Der Laserstrahl kann für den Menschen gefährlich sein. Da die im Inneren des Produkts emittierte Laserstrahlung durch Schutzgehäuse und äußere Abdeckungen vollständig abgeschirmt wird, kann der Laserstrahl zu keinem Zeitpunkt während der Bedienung des Geräts durch den Benutzer aus dem Gerät entweichen. Lesen Sie die folgenden Bemerkungen und Sicherheitshinweise.

- Öffnen Sie nur die Abdeckungen, die Sie laut den Handbüchern für dieses Gerät öffnen dürfen.
- Wenn der Laserstrahl aus dem Gerät austritt, kann eine Bestrahlung der Augen schwere Sehschäden zur Folge haben.
- Bei nicht in diesem Handbuch beschriebener Verwendung von Steuerelementen oder bei nicht in diesem Handbuch beschriebenen Justierungen sowie bei Nichteinhaltung der in diesem Handbuch beschriebenen Verfahren kann gefährliche Strahlung freigesetzt werden.

Lasersicherheitsetikett

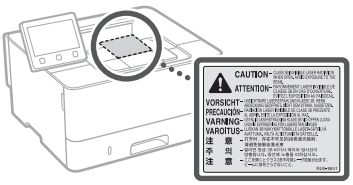

Sicherheitsbedingte Symbole

- Netzschalter: Position "EIN"
- Netzschalter: Position "AUS"
- Netzschalter: Position "STANDBY"
- Druckschalter "EIN" "AUS"
- Schutzerdungsschiene
- Gefährliche Spannung. Abdeckungen nur nach Anleitung entfernen.
- VORSICHT: Heiße Oberfläche. Nicht berühren.
- Gerät der Klasse II
- Bewegliche Teile: Halten Sie Körperteile von den beweglichen Teilen fern
  - Einige der zuvor angeführten Symbole werden eventuell anhängig vom Produkt nicht angebracht sein.

Verbrauchsmaterial

⚠WARNUNG

Entsorgen Sie gebrauchte Tonerpatronen oder dergleichen nicht durch Verbrennen. Bewahren Sie ebenfalls Tonerpatronen oder Papier nur an einem Ort auf, der keinen offenen Flammen ausgesetzt ist. Dies kann sonst dazu führen, dass sich der Toner oder das Papier entzündet, was Verbrennungen oder einen Brand zur Folge haben kann.

Hinweise

Produktname

Gemäß den Sicherheitsbestimmungen muss der Produktname registriert werden.
In einigen Regionen, in denen dieses Produkt verkauft wird, können stattdessen die folgenden Namen in Klammern ( ) registriert werden.
LBP215x / LBP214dw / LBP212dw (F173500)

EMV-Anforderungen der EU-Richtlinie

Dieses Gerät inklusive Ausstattung erfüllt die wesentlichen EMV-Anforderungen der EU-Richtlinie. Wir erklären hiermit, dass dieses Produkt mit den EMV-Anforderungen der EU-Richtlinie zu Stromversorgungsnetzen von 230V, 50 Hz genügt, obwohl die Nennspannung des Produktes bei 220 bis 240V, 50/60 Hz liegt. Die Verwendung von abgeschirmten Kabeln ist notwendig, um die technischen EMV-Anforderungen der EU-Richtlinie zu erfüllen.

EU WEEE- und Batterien-Richtlinien

Informationen zu den WEEE- und Batterien-Richtlinien finden Sie im neuesten Anwenderhandbuch (HTML-Anleitung) auf der Canon Website (canon.com/oip-manual).

Vorgeschriebene Informationen zu Wireless LAN

Regulatory information for users in Jordan

LBP215x / LBP214dw / LBP212dw includes approved Wireless LAN Module (Model name: Type1KA).
Contains Wireless LAN Module approved by TRC/ LPD/2017/19

Regulatory information for users in UAE

LBP215x / LBP214dw / LBP212dw includes approved Wireless LAN Module (Model name: Type1KA).

TRA
REGISTERED No: ER51217/17
DEALER No: DA0073692/11

RE Directive

(Only for European radio equipment)

RE Declaration of Conformity

English (EN) Hereby, Canon Inc. declares that this equipment is in compliance with Directive 2014/53/EU.
The full text of the EU declaration of conformity is available at the following internet address:
http://www.canon-europe.com/ce-documentation
Wireless LAN Specifications
Frequency band(s):2412-2472MHz
Maximum radio-frequency power: 15.9 dBm

Czech (CS) Tímto společnost Canon Inc. prohlašuje, že toto zařízení je v souladu se směrnicí 2014/53/EU.
Úplné znění EU prohlášení o shodě je k dispozici na této internetové adrese:
http://www.canon-europe.com/ce-documentation
Technické údaje bezdrátové LAN
Pásmo(a) frekvence: 2412-2472 MHz
Maximální výkon rádiové frekvence: 15.9 dBm

Danish (DA) Hermed erklærer Canon Inc., at dette udstyr er i overensstemmelse med direktiv 2014/53/EU.
EU-overensstemmelseserklæringens fulde tekst kan findes på følgende internetadresse:
http://www.canon-europe.com/ce-documentation
Trådløs LAN specofikationer
Frekvensbånd: 2412-2472 MHz
Maks. radio-frekvenseffekt: 15.9 dBm

German (DE) Hiermit erklärt Canon Inc, dass diese Anlage der Richtlinie 2014/53/EU entspricht.
Der vollständige Text der EU-Konformitätserklärung ist unter der folgenden Internetadresse verfügbar:
http://www.canon-europe.com/ce-documentation
WLAN-Spezifikationen
Frequenzbereich(e): 2412-2472 MHz
Maximale Funkfrequenzleistung: 15.9 dBm

Estonian (ET) Käesolevaga deklareerib Canon Inc., et käesolev seade vastab direktiivi 2014/53/EL nõuetele.
ELi vastavusdeklaratsiooni täielik tekst on kättesaadav järgmisel internetiaadressil:
http://www.canon-europe.com/ce-documentation
Juhtmevaba LAN-i spetsifikatsioonid
Sagedusriba(d): 2412-2472 MHz
Maksimaalne raadiosageduslik võimsus: 15.9 dBm

Spanish (ES) Por la presente, Canon Inc. declara que este equipo es conforme con la Directiva 2014/53/UE.
El texto completo de la declaración UE de conformidad está disponible en la dirección de Internet siguiente:
http://www.canon-europe.com/ce-documentation
Especificaciones LAN inalámbrica
Banda(s) de frecuencia: 2412-2472 MHz
Potencia máxima de radiofrecuencia: 15.9 dBm

Greek (EL) Με την παρούσα, η Canon Inc. δηλώνει ότι ο παρών εξοπλισμός συμμορφώνεται με την Οδηγία 2014/53/ΕΕ.
Το πλήρες κείμενο της δήλωσης συμμόρφωσης της ΕΕ διατίθεται στην ακόλουθη διεύθυνση στο διαδίκτυο:
http://www.canon-europe.com/ce-documentation
Προδιαγραφές ασύρματου LAN (WLAN)
Ζώνες συχνότητας: 2412-2472 MHz
Μέγιστη ισχύς ραδιοσυχνότητας: 15.9 dBm

French (FR) Le soussigné, Canon Inc., déclare que le présent équipement est conforme à la Directive 2014/53/UE.
Le texte complet de la déclaration UE de conformité est disponible à l'adresse internet suivante :
http://www.canon-europe.com/ce-documentation
Spécifications LAN sans fil
Bande(s) de fréquence: 2412-2472 MHz
Puissance maximale de radiofréquence: 15.9 dBm

Italian (IT) Con la presente, Canon Inc. dichiara che questa apparecchiatura è conforme alla direttiva 2014/53/UE.
Il testo completo della dichiarazione di conformità UE è disponibile al seguente indirizzo Internet:
http://www.canon-europe.com/ce-documentation
Caratteristiche LAN wireless
Banda/e di frequenza: 2412-2472 MHz
Potenza massima a radiofrequenza: 15.9 dBm

Latvian (LV) Canon Inc. ar šo deklarē, ka šī iekārta atbilst Direktīvai 2014/53/ES.
Pilns ES atbilstības deklarācijas teksts ir pieejams šādā interneta vietnē:
http://www.canon-europe.com/ce-documentation
Bezvadu LAN specifikācijas
Frekvences josla(s): 2412-2472 MHz
Maksimālā radiofrekvences jauda: 15.9 dBm

Lithuanian (LT) Šiuo dokumentu „Canon Inc." patvirtina, kad ši įranga atitinka direktyvą 2014/53/ES.
Visas ES atitikties deklaracijos tekstas prieinamas šiuo interneto adresu:
http://www.canon-europe.com/ce-documentation
Belaidžio LAN specifikacijos
Dažnio diapazonas (-ai): 2412-2472 MHz
Maksimali radijo ryšio dažnio galia: 15.9 dBm

Dutch (NL) Hierbij verklaar ik, Canon Inc., dat deze apparatuur conform is met Richtlijn 2014/53/EU.
De volledige tekst van de EU-conformiteitsverklaring kan worden geraadpleegd op het volgende internetadres:
http://www.canon-europe.com/ce-documentation
Draadloos LAN specificaties
Frequentieband(en): 2412-2472 MHz
Maximaal radiofrequentievermogen: 15.9 dBm

Maltese (MT) B'dan, Canon, qed tiddikjara li dan it-tip ta' tagħmir huwa konformi mad-Direttiva 2014/53/UE.
It-test kollu tad-dikjarazzjoni ta' konformità tal-UE huwa disponibbli f'dan is-sit fuq l-internet:
http://www.canon-europe.com/ce-documentation
Speċifikazzjonijiet tal-Wireless LAN
Band(i) tal-Frekwenza: 2412-2472 MHz
Qawwa ta' frekwenza tar-radju massima: 15.9 dBm

Hungarian (HU) A Canon Inc. igazolja, hogy ez a berendezés megfelel a 2014/53/EU irányelvnek.
Az EU-megfelelőségi nyilatkozat teljes szövege elérhető a következő internetes címen:
http://www.canon-europe.com/ce-documentation
Vezeték nélküli LAN műszaki adatai
Frekvenciasáv(ok): 2412-2472 MHz
Maximális rádiofrekvenciás teljesítmény: 15.9 dBm

Polish (PL) Canon Inc. niniejszym oświadcza, że niniejsze urządzenie jest zgodne z dyrektywą 2014/53/UE.
Pełny tekst deklaracji zgodności UE jest dostępny pod następującym adresem internetowym:
http://www.canon-europe.com/ce-documentation
Specyfikacja bezprzewodowej sieci LAN
Pasmo(-a) częstotliwości: 2412-2472 MHz
Maksymalna moc na częstotliwościach radiowych: 15.9 dBm

Portuguese (PT) Por este meio, a Canon Inc. declara que o presente equipamento está em conformidade com a Diretiva 2014/53/UE.
O texto integral da declaração de conformidade da UE está disponível no seguinte endereço de Internet:
http://www.canon-europe.com/ce-documentation
Especificações de LAN Sem Fios
Banda(s) de frequências: 2412-2472 MHz
Potência máxima de radiofrequência: 15.9 dBm

Slovene (SL) Canon Inc. potrjuje, da je ta oprema v skladu z Direktivo 2014/53/EU.
Celotno besedilo izjave EU o skladnosti je na voljo na naslednjem spletnem naslovu:
http://www.canon-europe.com/ce-documentation
Specifikacije za brezžični LAN
Frekvenčna območja: 2412-2472 MHz
Največja radiofrekvenčna moč: 15.9 dBm

Slovak (SK) Spoločnosť Canon Inc. týmto vyhlasuje, že toto zariadenie je v súlade so smernicou 2014/53/EÚ.
Úplné znenie EÚ vyhlásenia o zhode je k dispozícii na tejto internetovej adrese:
http://www.canon-europe.com/ce-documentation
Technické údaje bezdrôtovej LAN
Pásmo (a) frekvencia: 2412-2472 MHz
Maximálny výkon rádiovej frekvencie: 15.9 dBm

Finnish (FI) Canon Inc. vakuuttaatäten, että tämä laite on direktiivin 2014/53/EU mukainen.
EU-vaatimustenmukaisuusvakuutuksen täysimittainen teksti on saatavilla seuraavassa internetosoitteessa:
http://www.canon-europe.com/ce-documentation
Langattoman LAN:in tekniset ominaisuudet
Taajuuskaista(t): 2412-2472 MHz
Suurin radiotaajuusteho: 15.9 dBm

Swedish (SV) Härmed försäkrar Canon Inc. att denna utrustning överensstämmer med direktiv 2014/53/EU.
Den fullständiga texten till EU-försäkran om överensstämmelse finns tillgänglig på följande webbadress:
http://www.canon-europe.com/ce-documentation
Specifikationer för trådlöst LAN
Frekvensband: 2412-2472 MHz
Maximal radiofrekvenseffekt: 15.9 dBm

Romanian (RO) Prin prezenta, Canon Inc. declară că acest echipament este în conformitate cu Directiva 2014/53/UE.
Textul integral al declarației UE de conformitate este disponibil la următoarea adresă internet:
http://www.canon-europe.com/ce-documentation
Specificații wireless LAN
Benzi de frecvență: 2412-2472 MHz
Putere maximă a frecvenței radio: 15.9 dBm

Bulgarian (BG) С настоящото Canon Inc. декларира, че това съоръжение е в съответствие с Директива 2014/53/ЕС.
Цялостният текст на ЕС декларацията за съответствие може да се намери на следния интернет адрес:
http://www.canon-europe.com/ce-documentation
Спецификация на безжичната LAN
Честотна лента(и): 2412-2472 MHz
Максимална радиочестотна мощност: 15.9 dBm

Anhang

Croatian (HR) Canon Inc. ovime izjavljuje da je oprema u skladu s Direktivom 2014/53/EU.
Cjeloviti tekst EU izjave o sukladnosti dostupan je na sljedećoj internetskoj adresi:
http://www.canon-europe.com/ce-documentation
Specifikacije bežičnog LAN-a
Frekvencijski pojas(evi): 2412-2472 MHz
Maksimalna snaga radijske frekvencije: 15.9 dBm

Irish (GA) Dearbhaíonn Canon Inc., leis seo, go bhfuil an trealamh seo i gcomhlíonadh leis an Treoir 2014/53/AE.
Tá an téacs iomlán de Dhearbhú Comhréireachta AE ar fáil ag seoladh an láithreáin ghréasáin mar seo a leanas:
http://www.canon-europe.com/ce-documentation
Sonraíochtaí LAN Gan Sreang
Banda(í) minicíochta: 2412-2472 MHz
Uaschumhacht radaimhinicíochta: 15.9 dBm

Norwegian (NO) Herved erklærer Canon Inc. at dette utstyret er i overensstemmelse med direktiv 2014/53/EU.
Den fulle teksten til EUs samsvarserklæring er tilgjengelig på følgende Internett-adresse:
http://www.canon-europe.com/ce-documentation
Trådløs LAN-spesifikasjoner
Bølgelengde: 2412-2472 MHz
Maks radiofrekvensstyrke: 15.9 dBm

Icelandic (IS) Hér með lýsir Canon Inc því yfir að þessi búnaður er í samræmi við tilskipun 2014/53/ESB.
Allur texti ESB-samræmisyfirlýsingar er í boði á eftirfarandi veffangi:
http://www.canon-europe.com/ce-documentation
Tæknilýsingar fyrir þráðlausa nettengingu
Tíðnisvið: 2412-2472 MHz
Hámarksstyrkur útvarpstíðnibylgja: 15.9 dBm

Andere Warnhinweise

Das Gerät ist nicht für die Benutzung im unmittelbaren Gesichtsfeld am Bildschirmarbeitsplatz vorgesehen.
Um störende Reflexionen am Bildschirmarbeitsplatz zu vermeiden, darf dieses Produkt nicht im unmittelbaren Gesichtsfeld platziert werden.

Haftungsausschluss

- Die Angaben in diesem Dokument können ohne vorherige Ankündigung geändert werden.
- CANON INC. GIBT BEZÜGLICH DIESES MATERIALS KEINE GEWÄHRLEISTUNGEN JEGLICHER ART, WEDER VERTRAGLICH NOCH GESETZLICH, AUSSER DEN HIER ANGEGEBENEN, EINSCHLIESSLICH, JEDOCH NICHT BESCHRÄNKT AUF, GEWÄHRLEISTUNGEN FÜR MARKTFÄHIGKEIT, HANDELSÜBLICHE QUALITÄT, EIGNUNG FÜR EINEN BESTIMMTEN ZWECK UND PATENTVERLETZUNG. CANON INC. HAFTET NICHT FÜR DIREKTE UND BEILÄUFIG ENTSTANDENE SCHÄDEN ODER FOLGESCHÄDEN JEDWEDER ART SOWIE FÜR EINKOMMENSVERLUSTE, DIE AUS DER NUTZUNG DIESE MATERIALS ENTSTEHEN.

In dieser Anleitung verwendete Abbildungen und Anzeigen

Die in dieser Anleitung verwendeten Abbildungen und Anzeigen entsprechen dem Modell LBP215x (sofern nicht anders angegeben).

Hinweise zu diesem Handbuch

Warenzeichen

Mac ist ein Warenzeichen von Apple Inc.
Microsoft, Windows, Windows Vista, Windows Server, Internet Explorer, Excel und PowerPoint sind Warenzeichen oder eingetragene Warenzeichen der Microsoft Corporation in den USA und/oder anderen Ländern.
Andere Firmen- oder Produktnamen, die in dieser Anleitung verwendet werden und nicht in dieser Liste erwähnt sind, können Warenzeichen der entsprechenden Firmen sein.

Software von Drittanbietern

Dieses Canon Produkt (das "PRODUKT") enthält Softwaremodule von Drittanbietern. Die Nutzung und Verteilung dieser Softwaremodule, einschließlich etwaiger Aktualisierungen dieser Softwaremodule (zusammen die "SOFTWARE") unterliegen den nachfolgenden Lizenzbedingungen (1) bis (9).

(1) Sie erklären sich damit einverstanden, dass Sie alle geltenden Exportkontrollgesetze, Einschränkungen oder Vorschriften der beteiligten Länder in dem Fall einhalten, dass dieses PRODUKT einschließlich der SOFTWARE in ein anderes Land versandt, überführt oder exportiert wird.
(2) Rechteinhaber der SOFTWARE behalten in jeder Hinsicht Titel, Eigentum und Rechte am geistigen Eigentum in und an der SOFTWARE. Sofern nicht ausdrücklich vorgesehen, wird keine Lizenz oder das Recht, ausdrücklich oder implizit, seitens der Rechteinhaber der SOFTWARE für etwaige Eigentumsrechte der Rechteinhaber der SOFTWARE an Sie übertragen oder gewährt.
(3) Sie dürfen die SOFTWARE ausschließlich mit dem PRODUKT verwenden.
(4) Sie dürfen die SOFTWARE nicht an Dritte ohne vorherige schriftliche Einverständniserklärung der Rechteinhaber der SOFTWARE zuweisen, unterlizenzieren, vermarkten, verteilen oder übertragen.
(5) Ungeachtet des Vorstehenden, dürfen Sie die SOFTWARE nur übertragen, wenn Sie (a) alle Ihre Rechte an das PRODUKT und alle Rechte und Verpflichtungen unter den Lizenzbedingungen an den Übertragungsempfänger übertragen und (b) dieser Übertragungsempfänger zustimmt, an alle diese Bedingungen gebunden zu sein.
(6) Sie dürfen den Code der SOFTWARE nicht dekompilieren, auflösen, disassemblieren oder anderweitig in eine für den Menschen lesbare Form zurückentwickeln.
(7) Es ist Ihnen nicht gestattet, die SOFTWARE zu ändern, anzupassen, zu übersetzen, zu vermieten oder zu verleihen oder andere Werke auf der Grundlage der SOFTWARE abzuleiten.
(8) Sie sind nicht berechtigt die SOFTWARE von dem PRODUKT zu entfernen oder separate Kopien zu erstellen.
(9) Der für den Menschen lesbare Teil (der Quellcode) der SOFTWARE wird nicht an Sie lizenziert.

Ungeachtet der obigen Punkte (1) bis (9) gilt Folgendes: das PRODUKT beinhaltet Softwaremodule von Drittanbietern, denen andere Lizenzbedingungen beiliegen, und diese Softwaremodule unterliegen den anderen Lizenzbedingungen.
Lesen Sie die weiteren Lizenzbedingungen für Softwaremodule von Drittanbietern, die im Anhang der Anleitung für das entsprechende PRODUKT beschrieben sind. Das Handbuch kann von der Canon Webseite *http://canon.com/oip-manual* heruntergeladen werden.

Durch die Nutzung des PRODUKTS gelten für Sie alle geltenden Lizenzbedingungen als vereinbart.
Wenden Sie sich an unseren Kundendienstvertreter, wenn Sie diesen Lizenzbedingungen nicht zustimmen.

V_170601

Memo

Avviare l'operazione dal pannello operativo

It

Il design del pannello operativo varia a seconda del modello della macchina. Le descrizioni del pannello operativo in questa guida si riferiscono sostanzialmente al modello LBP215x.

Macchina (LBP215x)

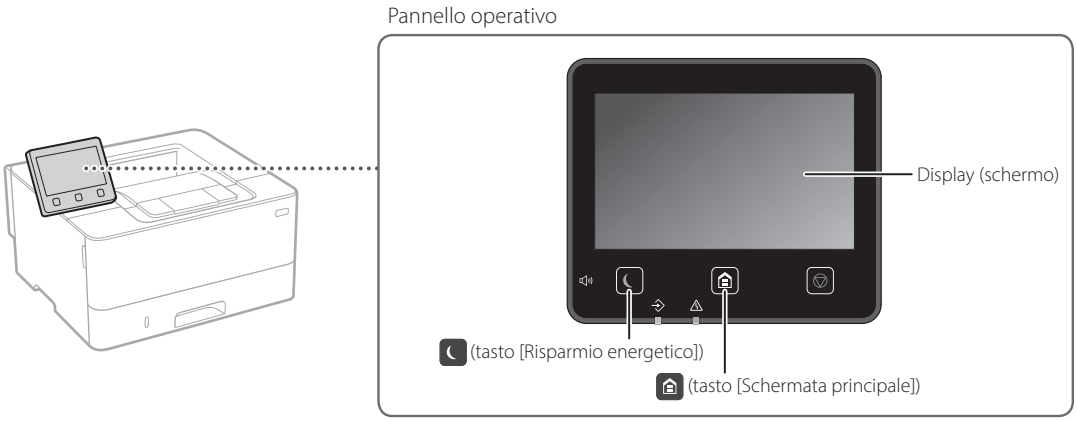

Macchina (LBP214dw/LBP212dw)

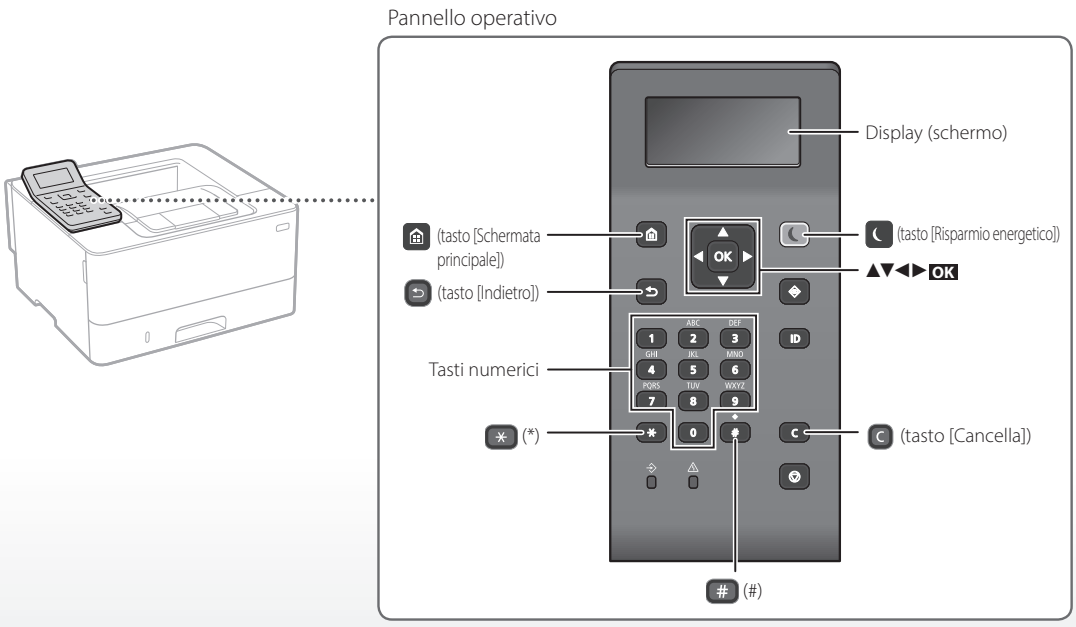

Navigazione nel menu

Selezione di una voce o spostamento del cursore tra le voci del menu

Selezionare una voce con [▲] o [▼].
Premere OK o [►] per passare alla gerarchia successiva.
Premere ↩ o [◄] per tornare alla gerarchia precedente.

Conferma delle impostazioni

Premere OK. Tuttavia, quando sul display appare <Applica>, selezionare <Applica> e quindi premere OK.

Metodo di input di testo

Modifica della modalità di inserimento

Per modificare la modalità di inserimento, premere *.

Modalità di inserimento	Testo disponibile
<A>	Lettere alfabetiche e simboli in maiuscolo
<a>	Lettere alfabetiche e simboli in minuscolo
<12>	Numeri

Inserimento di testo, simboli e numeri

Usare i tasti numerici o #.

Spostamento del cursore (inserimento di uno spazio)

Premere [◄] or [►] per spostare il cursore. Per inserire uno spazio, spostare il cursore alla fine del testo, quindi premere [►].

Cancellazione di caratteri

Premere C. Premere e tenere premuto C per cancellare tutti i caratteri.

	Modalità di inserimento: <A>	Modalità di inserimento: <a>	Modalità di inserimento: <12>
1	@ . - _ /		1
2	AÀBC	aàbc	2
3	DEÈF	deèf	3
4	GHÌ	ghìi	4
5	JKL	jkl	5
6	MNOÒ	mnoò	6
7	PQRS	pqrs	7
8	TUÙV	tuùv	8
9	WXYZ	wxyz	9
0	(Non disponibile)		0
#	(spazio) @ . / - _ ! ? & $ % # ( ) [ ] { } < > * + = " , ; : ' ^ ` | \ ~		(Non disponibile)

Stampa

1. Aprire il documento da stampare e selezionare la funzione di stampa dell'applicazione.
2. Selezionare il driver di stampa della macchina, quindi selezionare [Preferenze] o [Proprietà].
3. Specificare il formato carta.
4. Specificare l'origine carta e il tipo di carta.
5. Specificare le impostazioni di stampa, se necessario.
6. Selezionare [OK].
7. Selezionare [Stampa] o [OK].

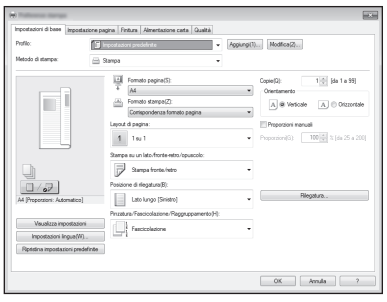

Per maggiori informazioni

"Stampa" nella Guida per l'utente

Impostazioni di stampa utili

- su 2 lati
- N su 1
- Stampa di opuscoli



Caricamento carta

Per maggiori informazioni

"Caricamento carta" nella Guida per l'utente

It

Caricamento nel cassetto carta

1 Estrarre il cassetto carta.

2

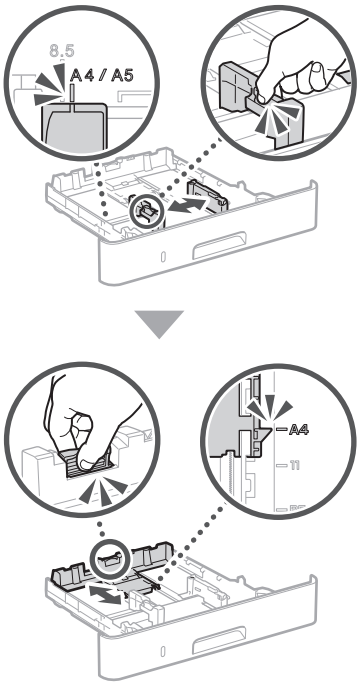

3

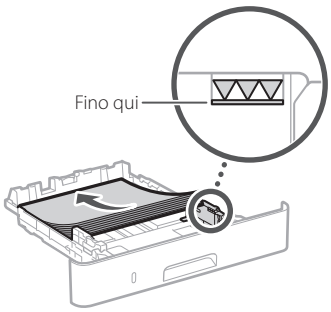

4 Inserire il cassetto della carta nella macchina.

Se si carica della carta di formato e tipo diversi da quella precedente, assicurarsi di modificare le impostazioni.

5 Premere , quindi selezionare <Impostaz. carta>.

6 Specificare il formato e il tipo di carta in base alla schermata.

Caricamento nel vassoio multiuso

1

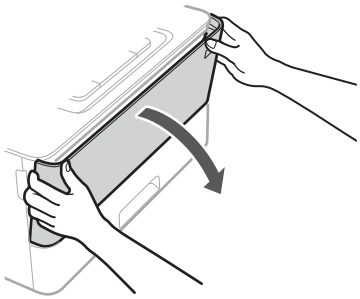

2

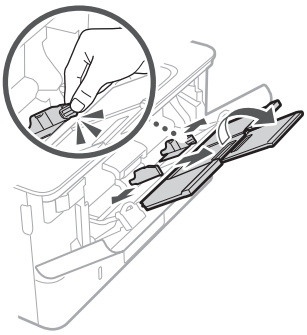

3

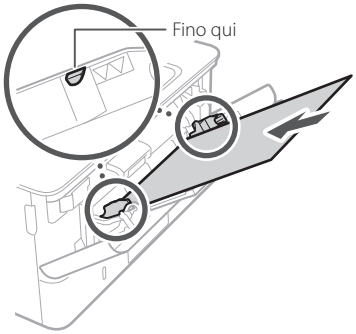

4

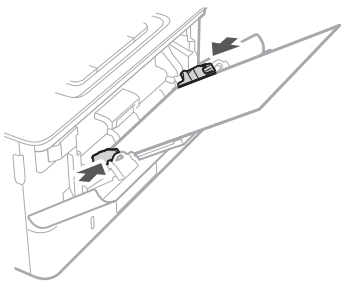

5 Specificare il formato e il tipo di carta in base alla schermata.

Se si verifica un problema

Per maggiori informazioni

"Risoluzione dei problemi" nella Guida per l'utente

La macchina non sembra funzionare

Verificare quanto segue.

- L'alimentazione è accesa?
- Nella macchina è disattivata la modalità di ibernazione?

Se il display e non sono illuminati, premere il pulsante di accensione.

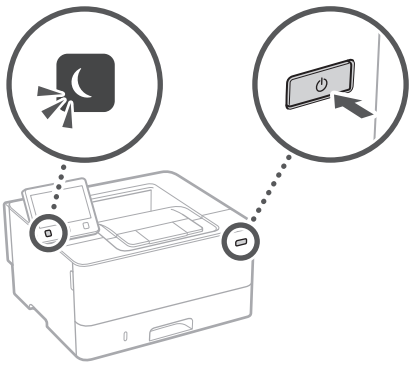

- Il cavo di alimentazione è collegato correttamente?

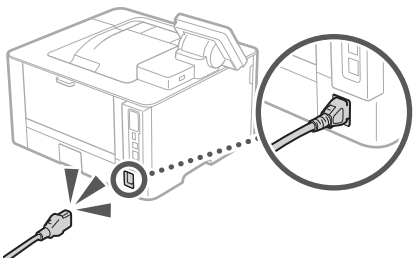

Se il problema persiste, consultare la Guida per l'utente.

Si sono verificati inceppamenti della carta

Rimuovere la carta inceppata in base alle istruzioni visualizzate sullo schermo.



Sostituzione della cartuccia toner

Sostituire la cartuccia toner in base alle istruzioni visualizzate sullo schermo.



Numero di modello della cartuccia toner da sostituire

- Canon Cartridge 052
- Canon Cartridge 052 H

Appendice

Importanti istruzioni per la sicurezza

Il presente manuale descrive solo le avvertenze e le precauzioni relative all'installazione e all'alimentazione. Assicurarsi di leggere anche le "Importanti istruzioni per la sicurezza" descritte nella Guida per l'utente.

⚠AVVERTENZA
Indica operazioni che potrebbero provocare gravi incidenti, anche mortali, se non eseguite correttamente. Per utilizzare la macchina in condizioni di sicurezza, prestare pertanto attenzione a queste avvertenze.

⚠ATTENZIONE
Indica operazioni che potrebbero provocare lesioni a persone se non eseguite correttamente. Per utilizzare la macchina in condizioni di sicurezza, prestare pertanto attenzione a queste avvertenze.

IMPORTANTE
Indica avvertimenti e limitazioni relativi al funzionamento dell'apparecchiatura. Leggere attentamente tali avvisi per utilizzare l'apparecchiatura correttamente ed evitare di danneggiare il sistema o altri beni.

Installazione

Per utilizzare questa macchina in sicurezza e praticità, leggere attentamente le precauzioni seguenti e installare la macchina in una posizione appropriata.

⚠AVVERTENZA

Non installare in luoghi in cui si potrebbero provocare incendi o scosse elettriche

- In una posizione dove le prese d'aria risultano bloccate (eccessiva prossimità a pareti, letti, tappeti o oggetti simili)
- In una posizione umida o polverosa
- In una posizione esposta alla luce solare diretta o all'esterno
- In una posizione soggetta ad elevate temperature
- In una posizione esposta a fiamme libere
- In prossimità di sostanze alcooliche, solventi e altri materiali infiammabili

Altri avvertimenti

- Non collegare cavi non approvati alla macchina. In caso contrario si potrebbero provocare incendi o scosse elettriche.
- Non collocare catene e altri oggetti metallici o contenitori riempiti con liquidi sulla macchina. Se sostanze esterne entrano in contatto con le parti elettriche all'interno dell'apparecchiatura, si potrebbero provocare incendi o scosse elettriche.
- Se oggetti estranei dovessero cadere nella macchina, scollegare la spina di alimentazione dalla presa CA e contattare il rivenditore autorizzato Canon locale.

⚠ATTENZIONE

Non installare nelle seguenti posizioni

La macchina potrebbe cadere, provocando lesioni.

- Posizione instabile
- Posizione soggetta a vibrazioni

Altri avvisi

- Durante il trasporto, seguire le istruzioni del presente manuale. Se trasportata in modo improprio, potrebbe cadere e provocare lesioni.
- Durante l'installazione, fare attenzione a non schiacciare le mani tra macchina e pavimento o pareti. In caso contrario si potrebbero provocare lesioni.

Non installare in luoghi con scarsa ventilazione

Durante il normale funzionamento questa macchina genera una piccola quantità di ozono e di altre emissioni che non sono nocive per la salute. Tuttavia potrebbero essere maggiormente percepibili durante l'uso prolungato o lunghe sessioni di produzione in ambienti poco ventilati. Per mantenere un ambiente di lavoro confortevole, si consiglia di utilizzare la macchina in una stanza ben ventilata. Inoltre, evitare posizioni in cui le persone sarebbero esposte alle emissioni della macchina.

Alimentazione

⚠AVVERTENZA

- Utilizzare solo un alimentatore conforme con i requisiti di alimentazione specificati. In caso contrario, potrebbero verificarsi incendi o scosse elettriche.
- Utilizzare solo i cavi di alimentazione in dotazione, in caso contrario potrebbero verificarsi incendi o scosse elettriche.
- Il cavo di alimentazione in dotazione è destinato all'utilizzo con questa macchina. Non collegare il cavo di alimentazione ad altre periferiche.
- Non modificare, tirare, piegare forzatamente o eseguire altre azioni che potrebbero danneggiare il cavo di alimentazione. Non posizionare oggetti pesanti sul cavo di alimentazione. In caso contrario, potrebbero verificarsi incendi o scosse elettriche.
- Non inserire o staccare la spina con le mani bagnate, in quanto potrebbero verificarsi scosse elettriche.
- Non utilizzare prolunghe o prese multiple con la macchina: potrebbero verificarsi incendi o scosse elettriche.
- Non avvolgere il cavo di alimentazione né annodarlo, in quanto potrebbero verificarsi incendi o scosse elettriche.
- Inserire la spina di alimentazione a fondo nella presa CA. In caso contrario potrebbero verificarsi incendi o scosse elettriche.
- Estrarre la spina di alimentazione completamente dalla presa CA durante i temporali. In caso contrario potrebbero verificarsi incendi, scosse elettriche o danni alla macchina.
- Assicurarsi che l'alimentazione sia sicura e la tensione stabile.
- Non avvicinare il cavo a fonti di calore; se non si segue questa precauzione, il rivestimento del cavo potrebbe fondersi e causare incendi o scosse elettriche.

Evitare le seguenti situazioni:

Se viene applicata una tensione eccessiva alla parte collegata del cavo di alimentazione, il cavo potrebbe subire dei danni oppure i cavi all'interno della macchina potrebbero scollegarsi provocando incendi.

- Collegare e scollegare il cavo di alimentazione frequentemente.
- Tirare il cavo di alimentazione.
- Tenere in tensione il cavo di alimentazione vicino alla parte collegata e applicare una tensione continua alla presa o alla parte collegata.
- Applicare una pressione eccessiva alla presa di corrente.

⚠ATTENZIONE

Installare la macchina presso la presa di corrente e lasciare spazio sufficiente intorno alla presa, in modo da poter scollegare facilmente il cavo all'occorrenza in caso di emergenza.

Gestione

⚠ATTENZIONE

Sicurezza laser

Questo prodotto è classificato come prodotto laser di classe 1 in IEC60825-1:2014 e EN60825-1:2014.

CLASS 1 LASER PRODUCT
LASER KLASSE 1
APPAREIL À LASER DE CLASSE 1
APPARECCHIO LASER DI CLASSE 1
PRODUCTO LÁSER DE CLASE 1
APARELHO A LASER DE CLASSE 1
LUOKAN 1 LASER-TUOTE
LASERPRODUKT KLASS 1

Il fascio laser può essere dannoso per il corpo. Poiché la radiazione emessa all'interno del prodotto è completmante confinata iin un all'ggiamento protettivo e coperture esterne, il fascio laser non può uscire dalla macchina in qualsiasi fase di uso da parte dell'utente. Leggere le seguenti note e istruzioni per la sicurezza.

- Mai aprire i coperchi oltre a quelli indicati nei manuali per la macchina.
- Se il fascio laser dovesse uscire e andare negli occhi, l'esposizione potrebbe causare danni agli occhi.
- L'utilizzo di controlli, regolazioni o l'esecuzione di procedure diverse da quelle specificate in questo manuale può provocare l'esposizione a radiazioni pericolose.

Etichetta sicurezza laser

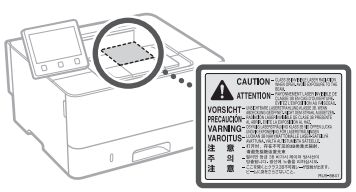

Simboli correlati alla sicurezza

- Interruttore di alimentazione: posizione "ACCESO"
- Interruttore di alimentazione: posizione "SPENTO"
- Interruttore di alimentazione: posizione "STAND-BY"
- Interruttore "ACCESO" "SPENTO"
- Terminale di messa a terra di protezione
- Tensione pericolosa all'interno. Non aprire i coperchi in modo difforme a quanto indicato nelle istruzioni.
- ATTENZIONE: superficie calda. Non toccare.
- Apparecchiatura di classe II
- Parti in movimento: tenere il corpo lontano dalle parti in movimento

• Alcuni dei simboli mostrati sopra possono non essere presenti in base al prodotto.

Materiali di consumo

⚠AVVERTENZA

Non smaltire le cartucce di toner usato su fiamme libere. Inoltre, non conservare le cartucce di toner o la carta in luoghi esposti a fiamme libere. In caso contrario, il toner potrebbe prendere fuoco provocando bruciature o incendi.

Avviso

Nome del prodotto

Le normative di sicurezza impongono la registrazione del nome del prodotto.
In alcune regioni, potrebbero essere registrati i seguenti nomi alternativi, indicati fra parentesi ( ).
LBP215x / LBP214dw / LBP212dw (F173500)

Requisiti di compatibilità elettromagnetica (EMC) della Direttiva CE

Questa apparecchiatura è conforme con i requisiti essenziali di compatibilità elettromagnetica (EMC) della direttiva CE. Dichiariamo che questo prodotto è conforme con i requisiti EMC della direttiva CE per una tensione nominale di ingresso di 230V, 50 Hz, sebbene la tensione nominale di questo prodotto sia 220 - 240V, 50/60 Hz. L'uso di un cavo schermato è necessario per conformità con i requisiti tecnici di compatibilità elettromagnetica (EMC) della Direttiva CE.

Direttive su RAEE e batterie

Le informazioni sulle direttive su WEEE e batterie sono consultabili nella Guida per l'utente (manuale in formato HTML) più recente sul sito Web di Canon (canon.com/oip-manual).

Informazioni sulle normative in materia di reti LAN wireless

Regulatory information for users in Jordan

LBP215x / LBP214dw / LBP212dw includes approved Wireless LAN Module (Model name: Type1KA).
Contains Wireless LAN Module approved by TRC/LPD/2017/19

Regulatory information for users in UAE

LBP215x / LBP214dw / LBP212dw includes approved Wireless LAN Module (Model name: Type1KA).

TRA
REGISTERED No: ER51217/17
DEALER No: DA0073692/11

RE Directive

(Only for European radio equipment)

RE Declaration of Conformity

English (EN) Hereby, Canon Inc. declares that this equipment is in compliance with Directive 2014/53/EU.
The full text of the EU declaration of conformity is available at the following internet address:
http://www.canon-europe.com/ce-documentation
Wireless LAN Specifications
Frequency band(s):2412-2472MHz
Maximum radio-frequency power: 15.9 dBm

Czech (CS) Tímto společnost Canon Inc. prohlašuje, že toto zařízení je v souladu se směrnicí 2014/53/EU.
Úplné znění EU prohlášení o shodě je k dispozici na této internetové adrese:
http://www.canon-europe.com/ce-documentation
Technické údaje bezdrátové LAN
Pásmo(a) frekvence: 2412-2472 MHz
Maximální výkon rádiové frekvence: 15.9 dBm

Danish (DA) Hermed erklærer Canon Inc., at dette udstyr er i overensstemmelse med direktiv 2014/53/EU.
EU-overensstemmelseserklæringens fulde tekst kan findes på følgende internetadresse:
http://www.canon-europe.com/ce-documentation
Trådløs LAN specofikationer
Frekvensbånd: 2412-2472 MHz
Maks. radio-frekvenseffekt: 15.9 dBm

German (DE) Hiermit erklärt Canon Inc, dass diese Anlage der Richtlinie 2014/53/EU entspricht.
Der vollständige Text der EU-Konformitätserklärung ist unter der folgenden Internetadresse verfügbar:
http://www.canon-europe.com/ce-documentation
WLAN-Spezifikationen
Frequenzbereich(e): 2412-2472 MHz
Maximale Funkfrequenzleistung: 15.9 dBm

Estonian (ET) Käesolevaga deklareerib Canon Inc., et käesolev seade vastab direktiivi 2014/53/EL nõuetele.
ELi vastavusdeklaratsiooni täielik tekst on kättesaadav järgmisel internetiaadressil:
http://www.canon-europe.com/ce-documentation
Juhtmevaba LAN-i spetsifikatsioonid
Sagedusriba(d): 2412-2472 MHz
Maksimaalne raadiosageduslik võimsus: 15.9 dBm

Spanish (ES) Por la presente, Canon Inc. declara que este equipo es conforme con la Directiva 2014/53/UE.
El texto completo de la declaración UE de conformidad está disponible en la dirección de Internet siguiente:
http://www.canon-europe.com/ce-documentation
Especificaciones LAN inalámbrica
Banda(s) de frecuencia: 2412-2472 MHz
Potencia máxima de radiofrecuencia: 15.9 dBm

Greek (EL) Με την παρούσα, η Canon Inc. δηλώνει ότι ο παρών εξοπλισμός συμμορφώνεται με την Οδηγία 2014/53/ΕΕ.
Το πλήρες κείμενο της δήλωσης συμμόρφωσης της ΕΕ διατίθεται στην ακόλουθη διεύθυνση στο διαδίκτυο:
http://www.canon-europe.com/ce-documentation
Προδιαγραφές ασύρματου LAN (WLAN)
Ζώνες συχνότητας: 2412-2472 MHz
Μέγιστη ισχύς ραδιοσυχνότητας: 15.9 dBm

French (FR) Le soussigné, Canon Inc., déclare que le présent équipement est conforme à la Directive 2014/53/UE.
Le texte complet de la déclaration UE de conformité est disponible à l'adresse internet suivante :
http://www.canon-europe.com/ce-documentation
Spécifications LAN sans fil
Bande(s) de fréquence: 2412-2472 MHz
Puissance maximale de radiofréquence: 15.9 dBm

Italian (IT) Con la presente, Canon Inc. dichiara che questa apparecchiatura è conforme alla direttiva 2014/53/UE.
Il testo completo della dichiarazione di conformità UE è disponibile al seguente indirizzo Internet:
http://www.canon-europe.com/ce-documentation
Caratteristiche LAN wireless
Banda/e di frequenza: 2412-2472 MHz
Potenza massima a radiofrequenza: 15.9 dBm

Latvian (LV) Canon Inc. ar šo deklarē, ka šī iekārta atbilst Direktīvai 2014/53/ES.
Pilns ES atbilstības deklarācijas teksts ir pieejams šādā interneta vietnē:
http://www.canon-europe.com/ce-documentation
Bezvadu LAN specifikācijas
Frekvences josla(s): 2412-2472 MHz
Maksimālā radiofrekvences jauda: 15.9 dBm

Lithuanian (LT) Šiuo dokumentu „Canon Inc." patvirtina, kad ši įranga atitinka direktyvą 2014/53/ES.
Visas ES atitikties deklaracijos tekstas prieinamas šiuo interneto adresu:
http://www.canon-europe.com/ce-documentation
Belaidžio LAN specifikacijos
Dažnio diapazonas (-ai): 2412-2472 MHz
Maksimali radijo ryšio dažnio galia: 15.9 dBm

Dutch (NL) Hierbij verklaar ik, Canon Inc., dat deze apparatuur conform is met Richtlijn 2014/53/EU.
De volledige tekst van de EU-conformiteitsverklaring kan worden geraadpleegd op het volgende internetadres:
http://www.canon-europe.com/ce-documentation
Draadloos LAN specificaties
Frequentieband(en): 2412-2472 MHz
Maximaal radiofrequentievermogen: 15.9 dBm

Maltese (MT) B'dan, Canon, qed tiddikjara li dan it-tip ta' tagħmir huwa konformi mad-Direttiva 2014/53/UE.
It-test kollu tad-dikjarazzjoni ta' konformità tal-UE huwa disponibbli f'dan is-sit fuq l-internet:
http://www.canon-europe.com/ce-documentation
Speċifikazzjonijiet tal-Wireless LAN
Band(i) tal-Frekwenza: 2412-2472 MHz
Qawwa ta' frekwenza tar-radju massima: 15.9 dBm

Hungarian (HU) A Canon Inc. igazolja, hogy ez a berendezés megfelel a 2014/53/EU irányelvnek.
Az EU-megfelelőségi nyilatkozat teljes szövege elérhető a következő internetes címen:
http://www.canon-europe.com/ce-documentation
Vezeték nélküli LAN műszaki adatai
Frekvenciasáv(ok): 2412-2472 MHz
Maximális rádiofrekvenciás teljesítmény: 15.9 dBm

Polish (PL) Canon Inc. niniejszym oświadcza, że niniejsze urządzenie jest zgodne z dyrektywą 2014/53/UE.
Pełny tekst deklaracji zgodności UE jest dostępny pod następującym adresem internetowym:
http://www.canon-europe.com/ce-documentation
Specyfikacja bezprzewodowej sieci LAN
Pasmo(-a) częstotliwości: 2412-2472 MHz
Maksymalna moc na częstotliwościach radiowych: 15.9 dBm

Portuguese (PT) Por este meio, a Canon Inc. declara que o presente equipamento está em conformidade com a Diretiva 2014/53/UE.
O texto integral da declaração de conformidade da UE está disponível no seguinte endereço de Internet:
http://www.canon-europe.com/ce-documentation
Especificações de LAN Sem Fios
Banda(s) de frequências: 2412-2472 MHz
Potência máxima de radiofrequência: 15.9 dBm

Slovene (SL) Canon Inc. potrjuje, da je ta oprema v skladu z Direktivo 2014/53/EU.
Celotno besedilo izjave EU o skladnosti je na voljo na naslednjem spletnem naslovu:
http://www.canon-europe.com/ce-documentation
Specifikacije za brezžični LAN
Frekvenčna območja: 2412-2472 MHz
Največja radiofrekvenčna moč: 15.9 dBm

Slovak (SK) Spoločnosť Canon Inc. týmto vyhlasuje, že toto zariadenie je v súlade so smernicou 2014/53/EÚ.
Úplné znenie EÚ vyhlásenia o zhode je k dispozícii na tejto internetovej adrese:
http://www.canon-europe.com/ce-documentation
Technické údaje bezdrôtovej LAN
Pásmo (a) frekvencia: 2412-2472 MHz
Maximálny výkon rádiovej frekvencie: 15.9 dBm

Finnish (FI) Canon Inc. vakuuttaatäten, että tämä laite on direktiivin 2014/53/EU mukainen.
EU-vaatimustenmukaisuusvakuutuksen täysimittainen teksti on saatavilla seuraavassa internetosoitteessa:
http://www.canon-europe.com/ce-documentation
Langattoman LAN:in tekniset ominaisuudet
Taajuuskaista(t): 2412-2472 MHz
Suurin radiotaajuusteho: 15.9 dBm

Swedish (SV) Härmed försäkrar Canon Inc. att denna utrustning överensstämmer med direktiv 2014/53/EU.
Den fullständiga texten till EU-försäkran om överensstämmelse finns tillgänglig på följande webbadress:
http://www.canon-europe.com/ce-documentation
Specifikationer för trådlöst LAN
Frekvensband: 2412-2472 MHz
Maximal radiofrekvenseffekt: 15.9 dBm

Romanian (RO) Prin prezenta, Canon Inc. declară că acest echipament este în conformitate cu Directiva 2014/53/UE.
Textul integral al declarației UE de conformitate este disponibil la următoarea adresă internet:
http://www.canon-europe.com/ce-documentation
Specificații wireless LAN
Benzi de frecvență: 2412-2472 MHz
Putere maximă a frecvenței radio: 15.9 dBm

Appendice

Bulgarian (BG) С настоящото Canon Inc. декларира, че това съоръжение е в съответствие с Директива 2014/53/ЕС. Цялостният текст на ЕС декларацията за съответствие може да се намери на следния интернет адрес:
http://www.canon-europe.com/ce-documentation
Спецификация на безжичната LAN
Честотна лента(и): 2412-2472 MHz
Максимална радиочестотна мощност: 15.9 dBm

Croatian (HR) Canon Inc. ovime izjavljuje da je oprema u skladu s Direktivom 2014/53/EU. Cjeloviti tekst EU izjave o sukladnosti dostupan je na sljedećoj internetskoj adresi:
http://www.canon-europe.com/ce-documentation
Specifikacije bežičnog LAN-a
Frekvencijski pojas(evi): 2412-2472 MHz
Maksimalna snaga radijske frekvencije: 15.9 dBm

Irish (GA) Dearbhaíonn Canon Inc., leis seo, go bhfuil an trealamh seo i gcomhlíonadh leis an Treoir 2014/53/AE.
Tá an téacs iomlán de Dhearbhú Comhréireachta AE ar fáil ag seoladh an láithreáin ghréasáin mar seo a leanas:
http://www.canon-europe.com/ce-documentation
Sonraíochtaí LAN Gan Sreang
Banda(í) minicíochta: 2412-2472 MHz
Uaschumhacht radaimhinicíochta: 15.9 dBm

Norwegian (NO) Herved erklærer Canon Inc. at dette utstyret er i overensstemmelse med direktiv 2014/53/EU.
Den fulle teksten til EUs samsvarserklæring er tilgjengelig på følgende Internett-adresse:
http://www.canon-europe.com/ce-documentation
Trådløs LAN-spesifikasjoner
Bølgelengde: 2412-2472 MHz
Maks radiofrekvensstyrke: 15.9 dBm

Icelandic (IS) Hér með lýsir Canon Inc því yfir að þessi búnaður er í samræmi við tilskipun 2014/53/ESB.
Allur texti ESB-samræmisyfirlýsingar er í boði á eftirfarandi veffangi:
http://www.canon-europe.com/ce-documentation
Tæknilýsingar fyrir þráðlausa nettengingu
Tíðnisvið: 2412-2472 MHz
Hámarksstyrkur útvarpstíðnibylgja: 15.9 dBm

Esonero di responsabilità

- Le informazioni contenute in questo documento sono soggette a modifiche senza preavviso.
- CANON, INC. NON FORNISCE GARANZIE DI ALCUN TIPO, ESPLICITE O IMPLICITE, IN MERITO AL PRESENTE DOCUMENTO, AD ECCEZIONE DI QUANTO ESPRESSAMENTE INDICATO NEL DOCUMENTO STESSO, INCLUSE, SENZA LIMITAZIONI, GARANZIE DI COMMERCIABILITÀ, IDONEITÀ PER UNO SCOPO PARTICOLARE O MANCATA VIOLAZIONE. CANON INC. NON È RESPONSABILE DI EVENTUALI DANNI DIRETTI, ACCIDENTALI, CONSEQUENZIALI O DI ALTRO GENERE, NÉ DI DANNI CAUSATI DALLA PERDITA DI DATI DERIVANTI DALL'USO DI QUESTO MATERIALE.

Illustrazioni e schermate utilizzate nel manuale
Se non specificato altrimenti, le illustrazioni e le schermate indicate nel presente manuale si riferiscono al modello LBP215x.

Informazioni su questo manuale

Marchi
Mac è un marchio commerciale di Apple Inc. Microsoft, Windows, Windows Vista, Windows Server, Internet Explorer, Excel e PowerPoint sono marchi di fabbrica o marchi registrati di Microsoft Corporation negli Stati Uniti e/o in altri paesi. Gli altri nomi di prodotto e di azienda indicati nel manuale possono essere marchi di fabbrica dei rispettivi proprietari.

Software di terzi

Questo prodotto Canon (il "PRODOTTO") contiene moduli software terze parti. L'uso e la distribuzione di questi moduli software, compresi eventuali aggiornamenti (complessivamente, il "SOFTWARE") sono soggetti alle condizioni di licenza da (1) a (9) fornite di seguito.

(1) Si accetta di conformarsi a qualunque legge vigente sul controllo dell'esportazione, restrizioni o normative dei paesi interessati nel caso in cui questo PRODOTTO, incluso il SOFTWARE, sia spedito, trasferito o esportato in un altro paese.
(2) I titolari dei diritti del SOFTWARE mantengono a tutti gli effetti il titolo, il possesso e i diritti di proprietà intellettuale correlati al SOFTWARE. Se non diversamente indicato in questo documento, nessuna licenza o diritto, espresso o implicito, viene quindi fornito o assegnato dai titolari dei diritti del SOFTWARE all'utente in merito alla proprietà intellettuale dei titolari di diritti del SOFTWARE.
(3) Il SOFTWARE può essere utilizzato esclusivamente con il PRODOTTO.
(4) Non è consentito assegnare, concedere in sublicenza, commercializzare, distribuire o trasferire il SOFTWARE a terze parti senza previo consenso scritto dei titolari dei diritti del SOFTWARE.
(5) Ciò nonostante, il SOFTWARE può essere trasferito solo nel caso in cui (a) si assegnano tutti i propri diritti sul PRODOTTO e tutti i diritti e gli obblighi previsti dalle condizioni della licenza al cessionario e (b) il cessionario accetta di essere vincolato a tutte queste condizioni.
(6) Non è consentito decompilare, decodificare, disassemblare o in altro modo semplificare il codice del SOFTWARE in un formato umanamente leggibile.
(7) Non è possibile modificare, adattare, tradurre, affittare, noleggiare o prestare il SOFTWARE o creare lavori derivati sulla base del SOFTWARE.
(8) Non è consentito rimuovere o creare copie separate del SOFTWARE dal PRODOTTO.
(9) La parte umanamente leggibile (codice sorgente) del SOFTWARE non è concessa in licenza all'utente.

Nonostante quanto indicato a punti da (1) a (9), il PRODOTTO include moduli software di terze parti che seguono le altre condizioni di licenza, pertanto tali moduli software sono soggetti alle altre condizioni di licenza.
Fare riferimento alle altre condizioni di licenza di moduli software di terze parti descritte nell'Appendice del Manuale relativo al PRODOTTO corrispondente. Questo manuale è disponibile sul sito
http://canon.com/oip-manual.

L'utilizzo del PRODOTTO comporta l'accettazione di tutte le condizioni di licenza applicabili. In caso di disaccordo con tali condizioni di licenza, contattare il tecnico di assistenza.

V_170601

Memo

Inicie el funcionamiento desde el panel de control

El diseño del panel de control varía en función del modelo del equipo. Las descripciones del panel de control de esta guía se basan en el modelo LBP215x.

Es

Equipo (LBP215x)

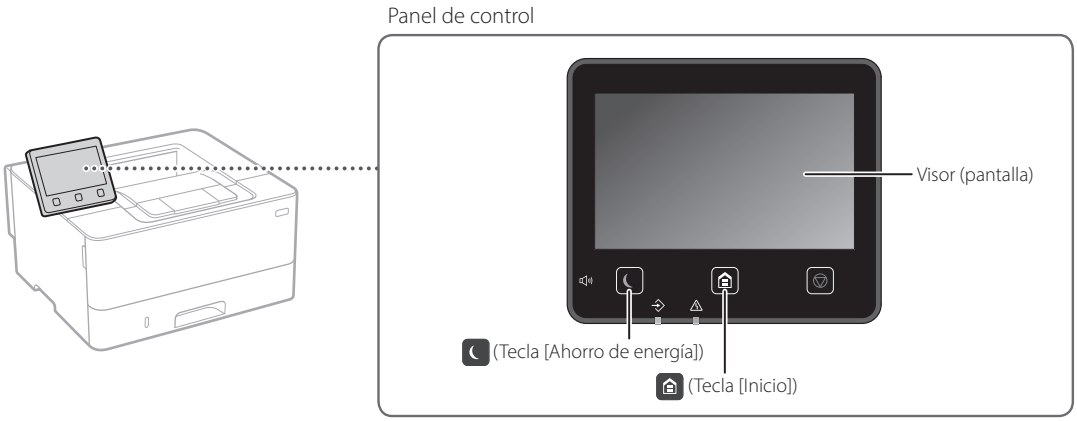

Equipo (LBP214dw/LBP212dw)

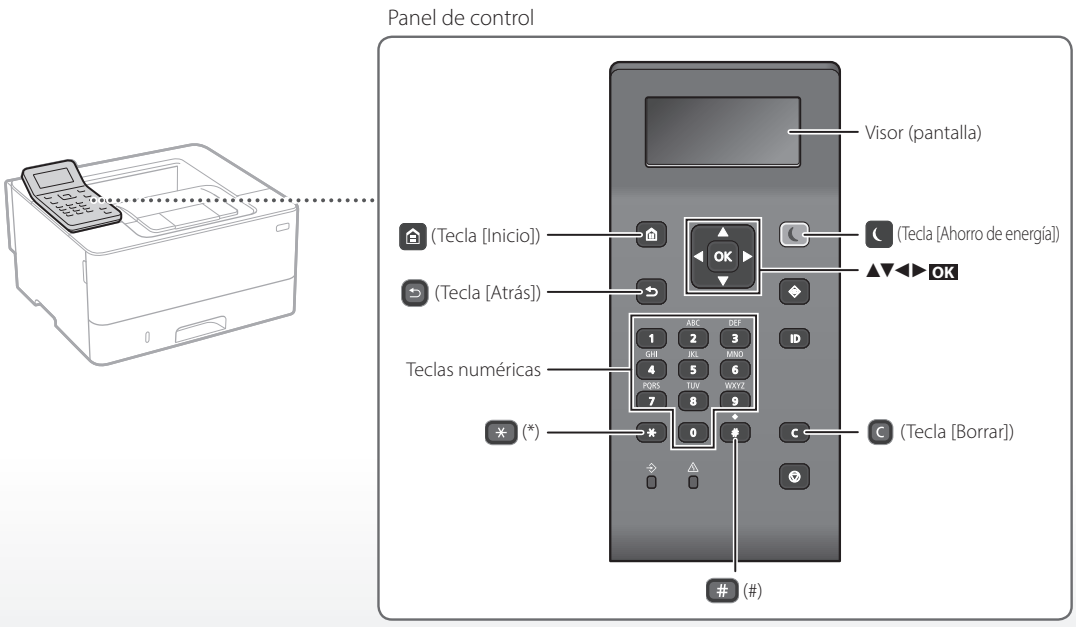

Navegación por el menú

Selección de elementos o desplazamiento del cursor entre los elementos del menú

Para seleccionar un elemento, utilice [▲] o [▼].
Pulse OK o [►] para pasar a la siguiente jerarquía.
Pulse ↩ o [◄] para volver a la jerarquía anterior.

Confirmación de opciones

Pulse OK. Sin embargo, cuando aparezca <Aplicar> en la pantalla, seleccione <Aplicar> y, a continuación, pulse OK.

Método de entrada de texto

Cambio del modo de entrada

Para cambiar el modo de entrada, pulse ✳.

Modo de entrada	Texto disponible
<A>	Letras en mayúscula y símbolos
<a>	Letras en minúscula y símbolos
<12>	Números

Introducción de texto, símbolos y números

Utilice las teclas numéricas o #.

Desplazamiento del cursor (introducción de un espacio)

Pulse [◄] o [►] para mover el cursor. Para introducir un espacio, mueva el cursor hasta el final del texto y pulse [►].

Eliminación de caracteres

Pulse C. Mantenga pulsado C para eliminar todos los caracteres.

	Modo de entrada: <A>	Modo de entrada: <a>	Modo de entrada: <12>
1	@ . - _ /		1
2	ABC	abc	2
3	DEF	def	3
4	GHI	ghi	4
5	JKL	jkl	5
6	MNÑO	mnño	6
7	PQRS	pqrs	7
8	TUV	tuv	8
9	WXYZ	wxyz	9
0	(No disponible)	áéíóúü	0
#	(espacio) @ . / - _ ! ? & $ % # ( ) [ ] { } < > * + = " , ; : ' ^ ` | \ ~		(No disponible)

Impresión

1. Abra el documento para imprimir y seleccione la función de impresión de la aplicación.
2. Seleccione el controlador de impresora para el equipo y elija [Preferencias] o [Propiedades].
3. Especifique el tamaño de papel.
4. Especifique el origen de papel y el tipo de papel.
5. Especifique las opciones de impresión según sea necesario.
6. Seleccione [Aceptar].
7. Seleccione [Imprimir] o [Aceptar].

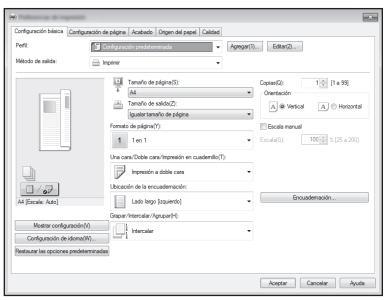

Para obtener más detalles

"Impresión" en la Guía de usuario

Opciones útiles de impresión

- Doble cara
- N en 1
- Impresión en cuadernillo



Cargar papel

Para obtener más detalles

"Cargar papel" en la Guía de usuario

Es

Cargar en el casete de papel

1 Extraiga el casete de papel.

2

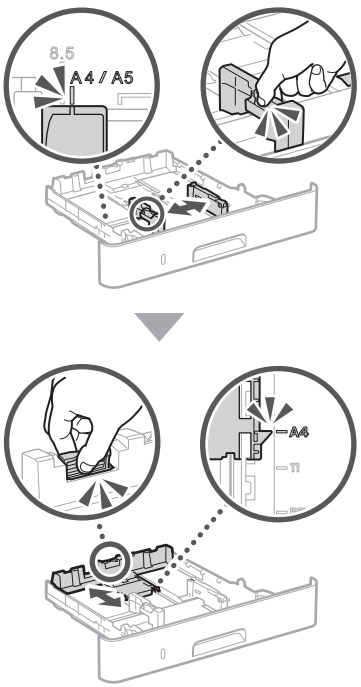

3

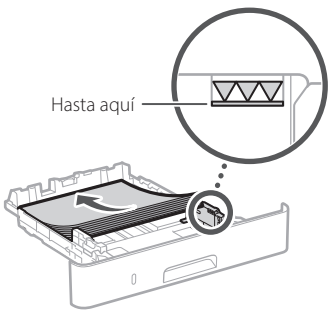

4 Inserte el casete de papel en el equipo.

Si carga papel de tamaño o tipo distintos a los anteriores, recuerde cambiar las opciones.

5 Pulse [Inicio] y seleccione <Opciones papel>.

6 Especifique el tamaño y el tipo de papel según la pantalla.

Cargar en la bandeja multiuso

1

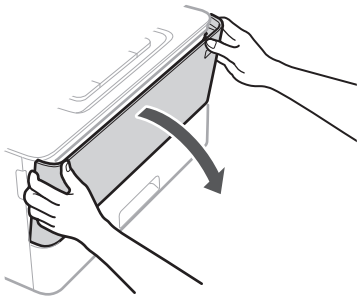

2

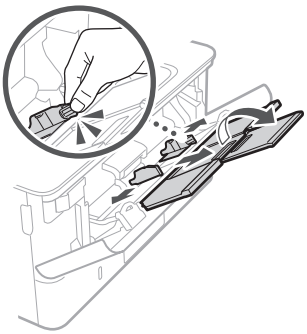

3

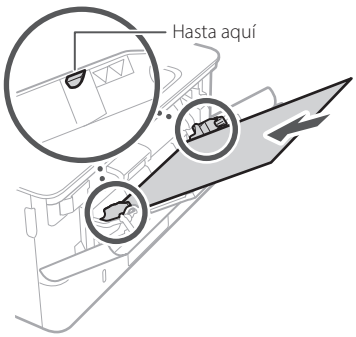

4

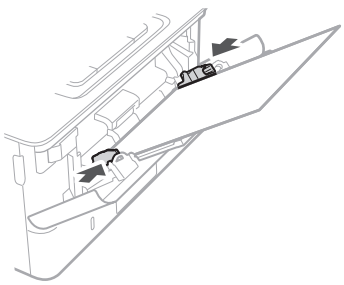

5 Especifique el tamaño y el tipo de papel según la pantalla.

Si se ha producido un problema

Para obtener más detalles

"Solución de problemas" en la Guía de usuario

El equipo no parece funcionar

Compruebe lo siguiente.

- ¿Está encendida la alimentación?
- ¿Está el equipo fuera del modo de reposo?

Si la pantalla y no están iluminados, pulse el botón de encendido.

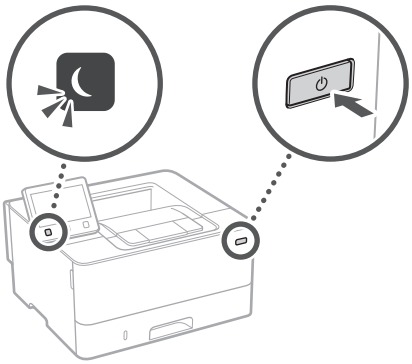

- ¿Está bien conectado el cable de alimentación?

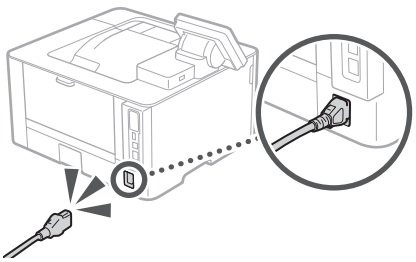

Si el problema persiste, consulte la Guía de usuario.

Se ha quedado papel atascado

Retire el papel atascado siguiendo las instrucciones en pantalla.



Sustituir el cartucho de tóner

Sustituya el cartucho de tóner siguiendo las instrucciones en pantalla.



Número de modelo del cartucho de tóner de repuesto

- Canon Cartridge 052
- Canon Cartridge 052 H

Apéndice

Instrucciones de seguridad importantes

En este manual se describen únicamente las advertencias y precauciones relativas a la instalación y a la fuente de alimentación. Asegúrese de leer también las "Instrucciones de seguridad importantes" en la Guía de usuario.

Es

⚠ADVERTENCIA
Indica una advertencia relativa a operaciones que pueden ocasionar la muerte o lesiones personales si no se ejecutan correctamente. Para utilizar el equipo de forma segura, preste atención siempre a estas advertencias.

⚠ATENCIÓN
Indica una precaución relativa a operaciones que pueden ocasionar lesiones personales si no se ejecutan correctamente. Para utilizar el equipo de forma segura, preste atención siempre a estas precauciones.

IMPORTANTE
Indica requisitos y limitaciones de uso. Lea estos puntos atentamente para utilizar correctamente el equipo y evitar así su deterioro o el de otros elementos.

Instalación

Para utilizar este equipo de una forma cómoda y segura, lea detenidamente las siguientes precauciones e instale el equipo en un lugar adecuado.

⚠ADVERTENCIA

No lo instale en lugares que puedan producir descargas eléctricas o incendios

- Lugares donde las ranuras de ventilación queden tapadas (cerca de paredes, camas, sofás, alfombras u objetos similares)
- Lugares húmedos o polvorientos
- Lugares expuestos a la luz solar directa o a la intemperie
- Lugares sujetos a altas temperaturas
- Lugares expuestos a llamas
- Cerca de alcohol, disolventes de pintura u otras sustancias inflamables

Otras advertencias

- No conecte cables no aprobados en este equipo. De lo contrario, podrían producirse descargas eléctricas o incendios.
- No coloque collares, otros objetos metálicos ni recipientes llenos de líquido sobre el equipo. Si alguna sustancia extraña entra en contacto con las piezas eléctricas del equipo, podrían producirse descargas eléctricas o incendios.
- Si alguna sustancia extraña cae sobre este equipo, desenchufe la clavija de toma de corriente del receptáculo de alimentación de CA y póngase en contacto con su distribuidor de Canon local autorizado.

⚠ATENCIÓN

No instale el equipo en los siguientes lugares

Lugares en los que el equipo pueda caerse y provocar lesiones.

- Un lugar inestable
- Un lugar expuesto a vibraciones

Otras precauciones

- Cuando transporte este equipo, siga las instrucciones de este manual. Si lo transporta de forma incorrecta, podría caerse y provocar lesiones.
- Cuando instale este equipo, procure que sus manos no queden atrapadas entre el equipo y el suelo o la pared. De lo contrario, podrían producirse lesiones.

Evite los lugares con poca ventilación

Este equipo genera una pequeña cantidad de ozono y otras emisiones durante el uso normal que no son perjudiciales para la salud. No obstante, podrían ser percibidas durante el uso prolongado o durante los ciclos de producción largos en salas mal ventiladas. Para que el entorno de trabajo sea cómodo se recomienda que la sala en la que vaya a utilizarse el equipo esté bien ventilada. Evite también lugares donde pueda haber personas expuestas a las emisiones del equipo.

Fuente de alimentación

⚠ADVERTENCIA

- Utilice solo fuentes de alimentación que cumplan los requisitos de voltaje especificados. De lo contrario, podrían producirse descargas eléctricas o incendios.
- No utilice cables de alimentación que no sean los incluidos, ya que podrían producirse descargas eléctricas o incendios.
- El cable de alimentación suministrado es para uso con este equipo. No conecte el cable de alimentación a otros dispositivos.
- No modifique, estire, doble con fuerza ni trate el cable de alimentación de forma que pueda dañarlo. No coloque objetos pesados sobre el cable de alimentación. Si se producen daños en el cable de alimentación, podrían producirse descargas eléctricas o incendios.
- No enchufe ni desenchufe la clavija de toma de corriente con las manos mojadas, ya que podrían producirse descargas eléctricas.
- No utilice alargaderas ni bases múltiples con el equipo. De lo contrario, podrían producirse descargas eléctricas o incendios.
- No enrolle el cable de alimentación ni lo anude, ya que podrían producirse descargas eléctricas o incendios.
- Inserte la clavija de toma de corriente por completo en el receptáculo de alimentación de CA. De lo contrario, podrían producirse descargas eléctricas o incendios.
- Quite la clavija de toma de corriente por completo del receptáculo de alimentación de CA durante las tormentas eléctricas. De lo contrario, podrían producirse descargas eléctricas, incendios o daños en el equipo.
- Asegúrese de que la alimentación eléctrica del equipo es segura, y tiene una tensión sin fluctuaciones.
- Mantenga el cable de alimentación alejado de fuentes de calor; si no lo hace, el aislante del cable se puede fundir y producir un incendio o descarga eléctrica.

Evite las siguientes situaciones:

Si se aplica una tensión excesiva a la parte de conexión del cable de alimentación, se puede dañar éste o se pueden desconectar los cables del interior del equipo. Esto puede producir un incendio.

- Conectar y desconectar el cable de alimentación con frecuencia.
- Tropezar con el cable de alimentación.
- El cable de alimentación está doblado cerca de la parte de conexión y se está aplicando una tensión continua al enchufe o la parte de conexión.
- Aplicar una fuerza excesiva a la clavija de alimentación.

⚠ATENCIÓN

Instale este equipo cerca de la clavija de alimentación y deje espacio suficiente alrededor de la clavija de alimentación de modo que pueda desconectarse fácilmente en caso de emergencia.

Manipulación

⚠ATENCIÓN

Seguridad de láser

Este equipo se considera un producto láser de clase 1 según las normas IEC60825-1:2014 y EN60825-1:2014.

CLASS 1 LASER PRODUCT
LASER KLASSE 1
APPAREIL À LASER DE CLASSE 1
APPARECCHIO LASER DI CLASSE 1
PRODUCTO LÁSER DE CLASE 1
APARELHO A LASER DE CLASSE 1
LUOKAN 1 LASER-TUOTE
LASERPRODUKT KLASS 1

El haz de láser puede ser perjudicial para el cuerpo humano. Como la radiación que emite el aparato está completamente confinada bajo tapas protectoras y cubiertas externas, no existe peligro de que el haz de láser escape durante ninguna de las fases de utilización del equipo por parte de usuario. Lea las siguientes observaciones e instrucciones para garantizar la seguridad.

- No abra nunca tapas que no se indiquen en los manuales de este equipo.
- Si el haz de láser escapara y entrara en contacto con sus ojos, la exposición al mismo podría causarle daños oculares.
- El uso de controles, ajustes o procedimientos que no se especifiquen en este manual podría tener como resultado una exposición a radiación peligrosa.

Etiqueta de seguridad láser

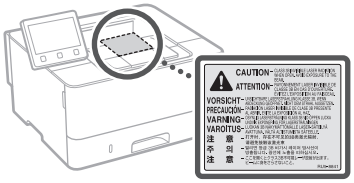

Símbolos relacionados con la seguridad

- Interruptor de alimentación: posición "ON" (encendido)
- Interruptor de alimentación: posición "OFF" (apagado)
- Interruptor de alimentación: posición "STAND-BY" (en espera)
- Interruptor pulsador "ON" "OFF" (encendido/apagado)
- Terminal de conexión a tierra de protección
- Tensión peligrosa en el interior. No abra las tapas a menos que así se le indique.
- ATENCIÓN: superficie caliente. No toque.
- Equipo de Clase II
- Piezas móviles: mantenga las partes del cuerpo alejadas de las piezas en movimiento

• Algunos de los símbolos mostrados anteriormente podrían no estar fijados en función del producto.

Consumibles

⚠ADVERTENCIA

No se deshaga de los cartuchos de tóner utilizados en lugares expuestos a llamas. Asimismo, no guarde los cartuchos de tóner ni el papel en lugares que estén expuestos a llamas, ya que el tóner o el papel podría prenderse y provocar quemaduras o incendios.

Aviso

Nombre del producto

Las normativas sobre seguridad requieren que el nombre del producto esté registrado.
En algunas regiones donde se vende este producto, podría(n) estar registrado(s) en su lugar el (los) siguiente(s) nombre(s) entre paréntesis ( ).
LBP215x / LBP214dw / LBP212dw (F173500)

Directiva de la CE sobre compatibilidad electromagnética

Este equipo cumple con los requisitos esenciales de la Directiva de la CE sobre compatibilidad electromagnética. Declaramos que este producto cumple con los requisitos de compatibilidad electromagnética de la Directiva de la CE cuando la tensión de entrada nominal es de 230 V y 50 Hz aunque la tensión de entrada prevista para el producto va de 220 V a 240 V y de 50 a 60 Hz. El empleo de cables apantallados es necesario para cumplir con los requisitos técnicos de la Directiva de compatibilidad electromagnética.

Directivas RAEE y sobre baterías (pilas)

Podrá ver la información sobre las Directivas RAEE y sobre baterías (pilas) en la Guía de usuario más reciente (manual en formato HTML) en el sitio web de Canon (canon.com/oip-manual).

Información legal sobre LAN inalámbrica

Regulatory information for users in Jordan

LBP215x / LBP214dw / LBP212dw includes approved Wireless LAN Module (Model name: Type1KA).
Contains Wireless LAN Module approved by TRC/LPD/2017/19

Regulatory information for users in UAE

LBP215x / LBP214dw / LBP212dw includes approved Wireless LAN Module (Model name: Type1KA).

TRA
REGISTERED No: ER51217/17
DEALER No: DA0073692/11

RE Directive

(Only for European radio equipment)

RE Declaration of Conformity

English (EN) Hereby, Canon Inc. declares that this equipment is in compliance with Directive 2014/53/EU.
The full text of the EU declaration of conformity is available at the following internet address:
http://www.canon-europe.com/ce-documentation
Wireless LAN Specifications
Frequency band(s):2412-2472MHz
Maximum radio-frequency power: 15.9 dBm

Czech (CS) Tímto společnost Canon Inc. prohlašuje, že toto zařízení je v souladu se směrnicí 2014/53/EU.
Úplné znění EU prohlášení o shodě je k dispozici na této internetové adrese:
http://www.canon-europe.com/ce-documentation
Technické údaje bezdrátové LAN
Pásmo(a) frekvence: 2412-2472 MHz
Maximální výkon rádiové frekvence: 15.9 dBm

Danish (DA) Hermed erklærer Canon Inc., at dette udstyr er i overensstemmelse med direktiv 2014/53/EU.
EU-overensstemmelseserklæringens fulde tekst kan findes på følgende internetadresse:
http://www.canon-europe.com/ce-documentation
Trådløs LAN specofikationer
Frekvensbånd: 2412-2472 MHz
Maks. radio-frekvenseffekt: 15.9 dBm

German (DE) Hiermit erklärt Canon Inc, dass diese Anlage der Richtlinie 2014/53/EU entspricht.
Der vollständige Text der EU-Konformitätserklärung ist unter der folgenden Internetadresse verfügbar:
http://www.canon-europe.com/ce-documentation
WLAN-Spezifikationen
Frequenzbereich(e): 2412-2472 MHz
Maximale Funkfrequenzleistung: 15.9 dBm

Estonian (ET) Käesolevaga deklareerib Canon Inc., et käesolev seade vastab direktiivi 2014/53/EL nõuetele.
ELi vastavusdeklaratsiooni täielik tekst on kättesaadav järgmisel internetiaadressil:
http://www.canon-europe.com/ce-documentation
Juhtmevaba LAN-i spetsifikatsioonid
Sagedusriba(d): 2412-2472 MHz
Maksimaalne raadiosageduslik võimsus: 15.9 dBm

Spanish (ES) Por la presente, Canon Inc. declara que este equipo es conforme con la Directiva 2014/53/UE.
El texto completo de la declaración UE de conformidad está disponible en la dirección de Internet siguiente:
http://www.canon-europe.com/ce-documentation
Especificaciones LAN inalámbrica
Banda(s) de frecuencia: 2412-2472 MHz
Potencia máxima de radiofrecuencia: 15.9 dBm

Greek (EL) Με την παρούσα, η Canon Inc. δηλώνει ότι ο παρών εξοπλισμός συμμορφώνεται με την Οδηγία 2014/53/ΕΕ.
Το πλήρες κείμενο της δήλωσης συμμόρφωσης της ΕΕ διατίθεται στην ακόλουθη διεύθυνση στο διαδίκτυο:
http://www.canon-europe.com/ce-documentation
Προδιαγραφές ασύρματου LAN (WLAN)
Ζώνες συχνότητας: 2412-2472 MHz
Μέγιστη ισχύς ραδιοσυχνότητας: 15.9 dBm

French (FR) Le soussigné, Canon Inc., déclare que le présent équipement est conforme à la Directive 2014/53/UE.
Le texte complet de la déclaration UE de conformité est disponible à l'adresse internet suivante :
http://www.canon-europe.com/ce-documentation
Spécifications LAN sans fil
Bande(s) de fréquence: 2412-2472 MHz
Puissance maximale de radiofréquence: 15.9 dBm

Italian (IT) Con la presente, Canon Inc. dichiara che questa apparecchiatura è conforme alla direttiva 2014/53/UE.
Il testo completo della dichiarazione di conformità UE è disponibile al seguente indirizzo Internet:
http://www.canon-europe.com/ce-documentation
Caratteristiche LAN wireless
Banda/e di frequenza: 2412-2472 MHz
Potenza massima a radiofrequenza: 15.9 dBm

Latvian (LV) Canon Inc. ar šo deklarē, ka šī iekārta atbilst Direktīvai 2014/53/ES.
Pilns ES atbilstības deklarācijas teksts ir pieejams šādā interneta vietnē:
http://www.canon-europe.com/ce-documentation
Bezvadu LAN specifikācijas
Frekvences josla(s): 2412-2472 MHz
Maksimālā radiofrekvences jauda: 15.9 dBm

Lithuanian (LT) Šiuo dokumentu „Canon Inc." patvirtina, kad ši įranga atitinka direktyvą 2014/53/ES.
Visas ES atitikties deklaracijos tekstas prieinamas šiuo interneto adresu:
http://www.canon-europe.com/ce-documentation
Belaidžio LAN specifikacijos
Dažnio diapazonas (-ai): 2412-2472 MHz
Maksimali radijo ryšio dažnio galia: 15.9 dBm

Dutch (NL) Hierbij verklaar ik, Canon Inc., dat deze apparatuur conform is met Richtlijn 2014/53/EU.
De volledige tekst van de EU-conformiteitsverklaring kan worden geraadpleegd op het volgende internetadres:
http://www.canon-europe.com/ce-documentation
Draadloos LAN specificaties
Frequentieband(en): 2412-2472 MHz
Maximaal radiofrequentievermogen: 15.9 dBm

Maltese (MT) B'dan, Canon, qed tiddikjara li dan it-tip ta' tagħmir huwa konformi mad-Direttiva 2014/53/UE.
It-test kollu tad-dikjarazzjoni ta' konformità tal-UE huwa disponibbli f'dan is-sit fuq l-internet:
http://www.canon-europe.com/ce-documentation
Speċifikazzjonijiet tal-Wireless LAN
Band(i) tal-Frekwenza: 2412-2472 MHz
Qawwa ta' frekwenza tar-radju massima: 15.9 dBm

Hungarian (HU) A Canon Inc. igazolja, hogy ez a berendezés megfelel a 2014/53/EU irányelvnek.
Az EU-megfelelőségi nyilatkozat teljes szövege elérhető a következő internetes címen:
http://www.canon-europe.com/ce-documentation
Vezeték nélküli LAN műszaki adatai
Frekvenciasáv(ok): 2412-2472 MHz
Maximális rádiofrekvenciás teljesítmény: 15.9 dBm

Polish (PL) Canon Inc. niniejszym oświadcza, że niniejsze urządzenie jest zgodne z dyrektywą 2014/53/UE.
Pełny tekst deklaracji zgodności UE jest dostępny pod następującym adresem internetowym:
http://www.canon-europe.com/ce-documentation
Specyfikacja bezprzewodowej sieci LAN
Pasmo(-a) częstotliwości: 2412-2472 MHz
Maksymalna moc na częstotliwościach radiowych: 15.9 dBm

Portuguese (PT) Por este meio, a Canon Inc. declara que o presente equipamento está em conformidade com a Diretiva 2014/53/UE.
O texto integral da declaração de conformidade da UE está disponível no seguinte endereço de Internet:
http://www.canon-europe.com/ce-documentation
Especificações de LAN Sem Fios
Banda(s) de frequências: 2412-2472 MHz
Potência máxima de radiofrequência: 15.9 dBm

Slovene (SL) Canon Inc. potrjuje, da je ta oprema v skladu z Direktivo 2014/53/EU.
Celotno besedilo izjave EU o skladnosti je na voljo na naslednjem spletnem naslovu:
http://www.canon-europe.com/ce-documentation
Specifikacije za brezžični LAN
Frekvenčna območja: 2412-2472 MHz
Največja radiofrekvenčna moč: 15.9 dBm

Slovak (SK) Spoločnosť Canon Inc. týmto vyhlasuje, že toto zariadenie je v súlade so smernicou 2014/53/EÚ.
Úplné znenie EÚ vyhlásenia o zhode je k dispozícii na tejto internetovej adrese:
http://www.canon-europe.com/ce-documentation
Technické údaje bezdrôtovej LAN
Pásmo (a) frekvencia: 2412-2472 MHz
Maximálny výkon rádiovej frekvencie: 15.9 dBm

Finnish (FI) Canon Inc. vakuuttaatäten, että tämä laite on direktiivin 2014/53/EU mukainen.
EU-vaatimustenmukaisuusvakuutuksen täysimittainen teksti on saatavilla seuraavassa internetosoitteessa:
http://www.canon-europe.com/ce-documentation
Langattoman LAN:in tekniset ominaisuudet
Taajuuskaista(t): 2412-2472 MHz
Suurin radiotaajuusteho: 15.9 dBm

Swedish (SV) Härmed försäkrar Canon Inc. att denna utrustning överensstämmer med direktiv 2014/53/EU.
Den fullständiga texten till EU-försäkran om överensstämmelse finns tillgänglig på följande webbadress:
http://www.canon-europe.com/ce-documentation
Specifikationer för trådlöst LAN
Frekvensband: 2412-2472 MHz
Maximal radiofrekvenseffekt: 15.9 dBm

Romanian (RO) Prin prezenta, Canon Inc. declară că acest echipament este în conformitate cu Directiva 2014/53/UE.
Textul integral al declarației UE de conformitate este disponibil la următoarea adresă internet:
http://www.canon-europe.com/ce-documentation
Specificații wireless LAN
Benzi de frecvență: 2412-2472 MHz
Putere maximă a frecvenței radio: 15.9 dBm

Bulgarian (BG) С настоящото Canon Inc. декларира, че това съоръжение е в съответствие с Директива 2014/53/ЕС.
Цялостният текст на ЕС декларацията за съответствие може да се намери на следния интернет адрес:
http://www.canon-europe.com/ce-documentation
Спецификация на безжичната LAN
Честотна лента(и): 2412-2472 MHz
Максимална радиочестотна мощност: 15.9 dBm

Apéndice

Croatian (HR) Canon Inc. ovime izjavljuje da je oprema u skladu s Direktivom 2014/53/EU.
Cjeloviti tekst EU izjave o sukladnosti dostupan je na sljedećoj internetskoj adresi:
http://www.canon-europe.com/ce-documentation
Specifikacije bežičnog LAN-a
Frekvencijski pojas(evi): 2412-2472 MHz
Maksimalna snaga radijske frekvencije: 15.9 dBm

Irish (GA) Dearbhaíonn Canon Inc., leis seo, go bhfuil an trealamh seo i gcomhlíonadh leis an Treoir 2014/53/AE.
Tá an téacs iomlán de Dhearbhú Comhréireachta AE ar fáil ag seoladh an láithreáin ghréasáin mar seo a leanas:
http://www.canon-europe.com/ce-documentation
Sonraíochtaí LAN Gan Sreang
Banda(í) minicíochta: 2412-2472 MHz
Uaschumhacht radaimhinicíochta: 15.9 dBm

Norwegian (NO) Herved erklærer Canon Inc. at dette utstyret er i overensstemmelse med direktiv 2014/53/EU.
Den fulle teksten til EUs samsvarserklæring er tilgjengelig på følgende Internett-adresse:
http://www.canon-europe.com/ce-documentation
Trådløs LAN-spesifikasjoner
Bølgelengde: 2412-2472 MHz
Maks radiofrekvensstyrke: 15.9 dBm

Icelandic (IS) Hér með lýsir Canon Inc því yfir að þessi búnaður er í samræmi við tilskipun 2014/53/ESB.
Allur texti ESB-samræmisyfirlýsingar er í boði á eftirfarandi veffangi:
http://www.canon-europe.com/ce-documentation
Tæknilýsingar fyrir þráðlausa nettengingu
Tíðnisvið: 2412-2472 MHz
Hámarksstyrkur útvarpstíðnibylgja: 15.9 dBm

Aviso legal

- La información de este documento puede ser modificada sin previo aviso.
- CANON INC. NO OFRECE GARANTÍAS DE NINGÚN TIPO EN RELACIÓN CON ESTE MATERIAL, YA SEAN EXPRESAS O IMPLÍCITAS, EXCEPTO EN LA MEDIDA EN QUE SE DESCRIBE EN ESTE DOCUMENTO, INCLUIDAS, SIN LIMITACIÓN, LAS RESPECTIVAS GARANTÍAS DE PUBLICIDAD, COMERCIABILIDAD, ADECUACIÓN A UN FIN CONCRETO O AUSENCIA DE INFRACCIÓN. CANON INC. NO ASUME NINGUNA RESPONSABILIDAD EN CUANTO A LOS DAÑOS DIRECTOS, FORTUITOS O RESULTANTES, INDEPENDIENTEMENTE DE LA NATURALEZA DE ÉSTOS, O EN CUANTO A LAS PÉRDIDAS O GASTOS QUE SE DERIVEN DEL USO DE ESTE MATERIAL.

Teclas y pantallas utilizadas en este manual
Las ilustraciones y las pantallas que se utilizan en este manual pertenecen a LBP215x a menos que se especifique lo contrario.

Acerca de este manual

Marcas comerciales
Mac es una marca comercial de Apple Inc.
Microsoft, Windows, Windows Vista, Windows Server, Internet Explorer, Excel y PowerPoint son marcas comerciales o registradas de Microsoft Corporation en Estados Unidos y otros países.
El resto de nombres de productos y compañías citados son marcas comerciales propiedad de sus respectivos compañías.

Software de otros fabricantes

Este producto Canon (el "PRODUCTO") incluye módulos de software de terceros. El uso y la distribución de dichos módulos de software, incluidas las actualizaciones de los mismos (en conjunto, el "SOFTWARE") están sujetos a las condiciones de licencia (1) a (9) que se presentan a continuación.

(1) Usted acepta cumplir todas las leyes, restricciones o normativas aplicables relativas al control de las exportaciones de los países implicados en caso de que este PRODUCTO que contiene el SOFTWARE sea enviado, transferido o exportado a cualquier país.
(2) Los titulares de los derechos del SOFTWARE conservan en todos los aspectos la titularidad, la propiedad y los derechos de la propiedad intelectual inherentes y relativos al SOFTWARE. Salvo que aquí se indique expresamente, mediante el presente documento los titulares de los derechos del SOFTWARE no le transfieren ni otorgan ninguna licencia o derecho, ni expresos ni implícitos, relativos a la propiedad intelectual del SOFTWARE.
(3) Puede utilizar el SOFTWARE únicamente para utilizarlo con el PRODUCTO.
(4) No podrá ceder, otorgar sublicencias, comercializar, distribuir o transferir el SOFTWARE a ningún tercero sin el consentimiento previo por escrito de los titulares de los derechos del SOFTWARE.
(5) Sin perjuicio de lo anterior, podrá transferir el SOFTWARE únicamente cuando (a) ceda todos sus derechos respecto al PRODUCTO y todos los derechos y obligaciones establecidos en las condiciones de licencia al receptor y (b) el receptor acepte acatar la totalidad de dichas condiciones.
(6) No podrá descompilar, invertir la ingeniería, desensamblar o reducir de cualquier otro modo el código del SOFTWARE a una forma legible por el ser humano.
(7) No podrá modificar, adaptar, traducir, alquilar, arrendar o prestar el SOFTWARE ni crear obras derivadas basadas en el SOFTWARE.
(8) No tendrá derecho a eliminar o a efectuar copias independientes del SOFTWARE del PRODUCTO.
(9) No se le otorga ninguna licencia sobre la parte del SOFTWARE que resulta legible para el ser humano (el código fuente).

Sin perjuicio de lo establecido en los puntos (1) a (9) precedentes, el PRODUCTO incluye módulos de software de terceros que van acompañados de otras condiciones de licencia, y dichos módulos de software estarán sujetos a esas otras condiciones de licencia.
Consulte las demás condiciones de licencia de los módulos de software de terceros descritas en el Apéndice del Manual del PRODUCTO correspondiente. Este Manual está disponible en *http://canon.com/oip-manual.*

Al utilizar el PRODUCTO, se considera que usted ha aceptado todas las condiciones de licencia vigentes. En caso de que no las acepte, póngase en contacto con su representante del servicio técnico.

V_170601

Notas

Inicieu el funcionament des del panell de control

El disseny del panell de control varia en funció del model de l'equip. Les descripcions del panell de control d'aquesta guia es basen com a referència en el model LBP215x.

Equip (LBP215x)

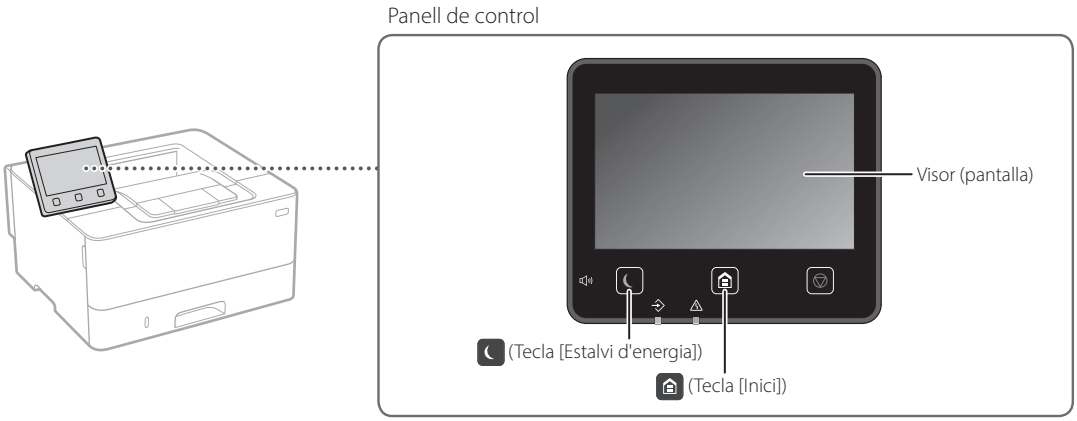

Equip (LBP214dw/LBP212dw)

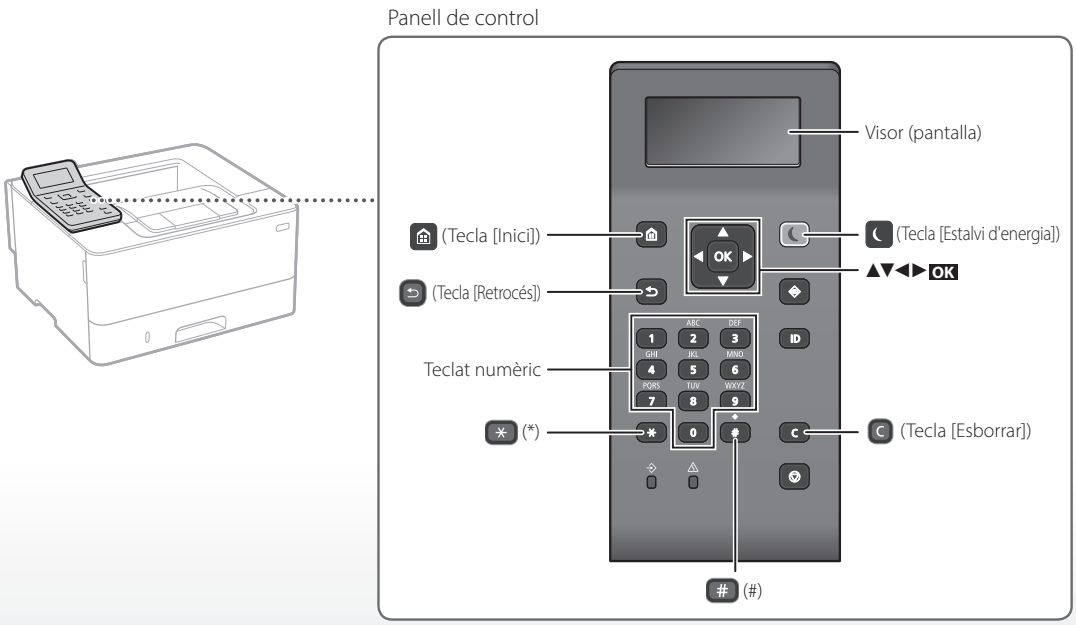

Navegació pel menú

Selecció d'opcions o moviment del cursor entre les opcions del menú

Seleccioneu una opció amb [▲] o [▼].
Premeu OK o [►] per passar a la jerarquia següent.
Premeu ↩ o [◄] per tornar a la jerarquia anterior.

Confirmació d'opció

Premeu OK. Tanmateix, quan aparegui <Aplicar> a la pantalla, seleccioneu <Aplicar> i premeu OK.

Mètode d'introducció de text

Canviar el mode d'entrada

Per canviar el mode d'entrada, premeu ✳.

Mode d'entrada	Text disponible
<A>	Lletres alfabètiques majúscules i símbols
<a>	Lletres alfabètiques minúscules i símbols
<12>	Nombres

Introducció de text, símbols i nombres

Introduir amb el teclat numèric o #.

Moviment del cursor (Introduir un espai)

Premeu [◄] o [►] per moure el cursor. Per introduir un espai, moveu el cursor fins al final del text i premeu [►].

Eliminació de caràcters

Premeu C. Si manteniu premut C s'eliminaran tots els caràcters.

	Mode d'entrada: <A>	Mode d'entrada: <a>	Mode d'entrada: <12>
1	@ . - _ /		1
2	ABC	abc	2
3	DEF	def	3
4	GHI	ghi	4
5	JKL	jkl	5
6	MNO	mno	6
7	PQRS	pqrs	7
8	TUV	tuv	8
9	WXYZ	wxyz	9
0	(No disponible)		0
#	(espai) @ . / - _ ! ? & $ % # ( ) [ ] { } < > * + = " , ; : ' ^ ` | \ ~		(No disponible)

Impressió

1. Obriu el document per imprimir i seleccioneu la funció d'impressió de l'aplicació.
2. Seleccioneu el controlador d'impressora de l'equip, i després seleccioneu [Preferències] o [Propietats].
3. Especifiqueu la mida del paper.
4. Especifiqueu l'origen del paper i el tipus de paper.
5. Especifiqueu les opcions d'impressió segons calgui.
6. Seleccioneu [D'acord].
7. Seleccioneu [Imprimeix] o [D'acord].

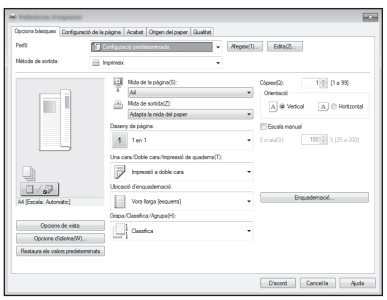

Per obtenir detalls

➲ "Impressió" a la Guia de l'usuari

Opcions útils d'impressió

- Doble cara
- N en 1
- Impressió en quadernet



Càrrega de paper

Per obtenir detalls

"Càrrega de paper" a la Guia de l'usuari

Carregar al casset de paper

1 Extraieu el casset de paper.

2

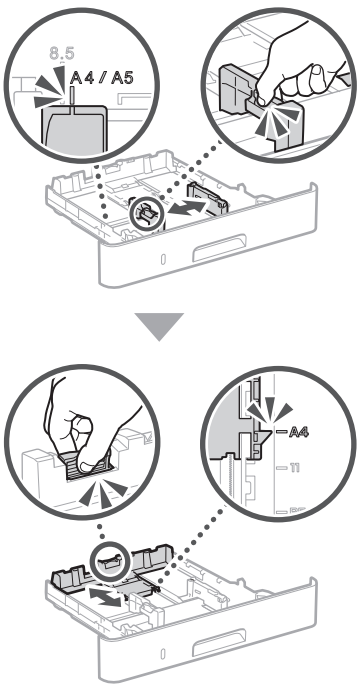

3

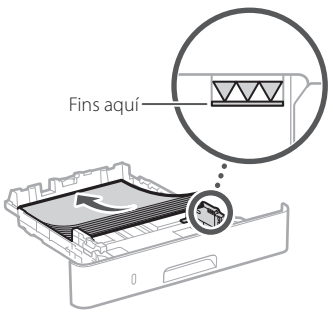

4 Introduïu el casset de paper a l'equip.

Si carregueu una mida o un tipus de paper diferents de l'anterior, recordeu canviar les opcions.

5 Premeu [Inici] i seleccioneu <Opcions de paper>.

6 Especifiqueu la mida i el tipus de paper segons la pantalla.

Carregar a la safata multiús

1

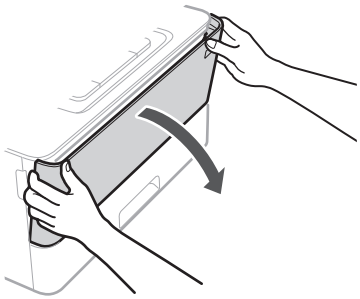

2

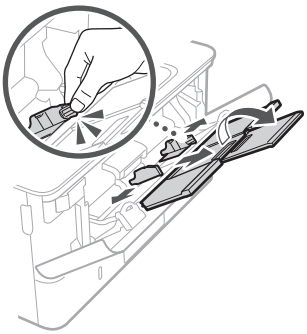

3

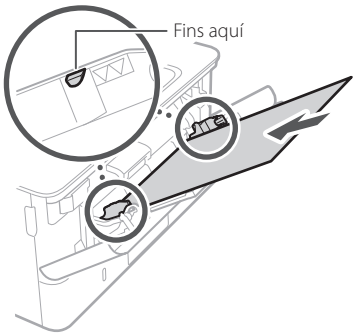

4

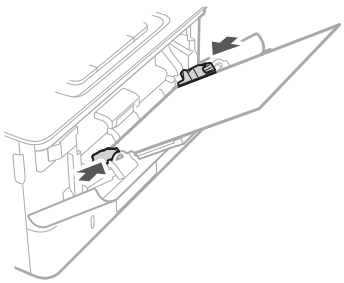

5 Especifiqueu la mida i el tipus de paper segons la pantalla.

Si s'ha produït un problema

Per obtenir detalls
"Resolució de problemes" a la Guia de l'usuari

L'equip sembla no funcionar

Comproveu el següent.

- Està encesa l'alimentació?
- Ha sortit l'equip del mode de repòs?

Si ni la pantalla ni el estan encesos, premeu l'interruptor d'alimentació.

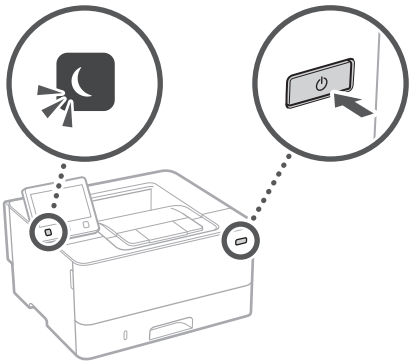

- Està ben connectat el cable d'alimentació?

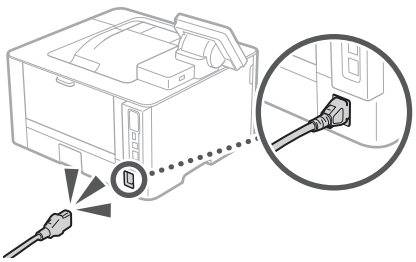

Si el problema persisteix, consulteu la Guia de l'usuari.

S'han produït embussos de paper

Retireu els embussos de paper segons les instruccions a la pantalla.



Canviar el cartutx de tòner

Substituïu el cartutx de tòner segons les instruccions a la pantalla.



Número de model del cartutx de tòner de recanvi

- Canon Cartridge 052
- Canon Cartridge 052 H

Ca

Annex

Instruccions importants de seguretat

Aquest manual descriu únicament advertències i precaucions que cal tenir en compte per a la instal·lació i el subministrament d'alimentació. Sobretot, llegiu les "Instruccions de seguretat importants" que també conté la Guia de l'usuari.

⚠ADVERTÈNCIA
Indica una advertència relativa a operacions que poden provocar la mort o lesions personals si no s'executen correctament. Per utilitzar l'equip de manera segura, pareu sempre atenció a aquestes advertències.

⚠PRECAUCIÓ
Indica una precaució relativa a operacions que poden provocar lesions personals si no s'executen correctament. Per utilitzar l'equip de manera segura, pareu sempre atenció a aquestes precaucions.

IMPORTANT
Indica requisits i limitacions d'ús. Llegiu aquests punts atentament per utilitzar correctament l'equip i evitar-ne així el deteriorament, així com d'altres elements.

Instal·lació

Per fer servir aquest equip de manera segura i còmoda, llegiu detingudament les precaucions de seguretat següents i instal·leu l'equip en un lloc segur.

⚠ADVERTÈNCIA

No l'instal·leu en un lloc on pugui provocar un incendi o una electrocució

- Un lloc on les ranures de ventilació quedin bloquejades (massa prop de parets, llits, sofàs, estores o objectes similars)
- Un lloc humit o amb pols
- Un lloc exposat a la llum directa del sol o a l'exterior
- Un lloc subjecte a altes temperatures
- Un lloc exposat a flames obertes
- Prop d'alcohol, dissolvents de pintura o altres substàncies inflamables

Altres avisos

- No connecteu cables no autoritzats a aquest equip. Si ho fa, es pot produir un incendi o una electrocució.
- No col·loqueu collars, altres objectes metàl·lics ni recipients plens de líquid sobre l'equip. Si cap substància estranya entra en contacte amb les peces elèctriques de l'equip, podrien produir-se descàrregues elèctriques o incendis.
- Si cau sobre l'equip cap substància estranya, desconnecteu l'endoll de la presa de corrent de CA i poseu-vos en contacte amb el vostre distribuïdor autoritzat local de Canon.

⚠PRECAUCIÓ

No l'instal·leu als indrets següents

L'equip pot caure a terra i provocar una lesió.

- Una ubicació inestable
- Un lloc exposat a vibracions

Altres precaucions

- Quan transporteu aquest equip, seguiu les instruccions d'aquest manual. Si el transporteu de manera incorrecta, podria caure i provocar lesions.
- Quan instal·leu aquest equip, intenteu que les mans no us quedin atrapades entre l'equip i el terra o la paret, o entre els cassets de paper. En cas contrari, podrien produir-se lesions.

Eviteu els llocs amb poca ventilació

Aquest equip genera una escassa quantitat d'ozó i altres emissions durant l'ús normal. Aquestes emissions no són perjudicials per a la salut. Tanmateix, podrien percebre's més fàcilment durant l'ús perllongat de l'equip o durant els cicles de producció llargs en sales poc ventilades. Es recomana que l'habitació en què s'hagi de fer servir l'equip estigui ben ventilada per tal que l'entorn de treball sigui còmode en tot moment. Eviteu així mateix llocs en què les persones puguin veure's exposades a les emissions de l'equip.

Alimentació

⚠ADVERTÈNCIA

- Feu servir únicament una alimentació que acompleixi els requisits de voltatge especificats. Si no, podrien produir-se descàrregues elèctriques o incendis.
- No feu servir cables d'alimentació que no siguin els inclosos, ja que podrien produir-se descàrregues elèctriques o incendis.
- El cable d'alimentació subministrat està concebut per al seu ús amb aquest equip. No connecteu el cable d'alimentació a altres dispositius.
- No modifiqueu, estireu, doblegueu amb força ni tracteu el cable d'alimentació de manera que pugueu danyar-lo. No col·loqueu objectes pesants sobre el cable d'alimentació. Si es produeixen danys al cable d'alimentació, podrien produir-se descàrregues elèctriques o incendis.
- No connecteu ni desconnecteu l'endoll amb les mans mullades, ja que podrien produir-se descàrregues elèctriques.
- No feu servir cables allargadors ni regletes múltiples amb l'equip. Si ho feu, podrien produir-se descàrregues elèctriques o incendis.
- No enrotlleu el cable d'alimentació ni el lligueu, ja que podrien produir-se descàrregues elèctriques o incendis.
- Introduïu el connector d'alimentació completament a l'endoll de CA. Si no ho feu, pot produir-se un incendi o una electrocució.
- Retireu per complet l'endoll de la presa de corrent de CA durant les tempestes elèctriques. Si no, podrien produir-se descàrregues elèctriques, incendis o danys a l'equip.
- Comproveu que l'alimentació de l'equip és segura i que el voltatge és estable.
- Mantingueu el cable d'alimentació allunyat de fonts de calor; en cas contrari, el revestiment del cable d'alimentació es podria fondre i provocar un incendi o una electrocució.

Eviteu les situacions següents:

Si s'aplica una tensió excessiva a l'extrem de connexió del cable d'alimentació, es pot danyar el cable d'alimentació o es poden desconnectar els cables dins de l'equip. Això pot provocar un incendi.

- Connectar i desconnectar el cable d'alimentació amb freqüència.
- Trepitjar el cable d'alimentació.
- Doblegar el cable d'alimentació prop de l'extrem de connexió i aplicar una tensió contínua a la presa de corrent o a l'extrem de connexió.
- Aplicar una força excessiva al connector d'alimentació.

⚠PRECAUCIÓ

Instal·leu aquest equip prop de la presa de corrent i deixeu prou espai al voltant de l'endoll per poder desconnectar-lo fàcilment en cas d'emergència.

Manipulació

⚠PRECAUCIÓ

Seguretat del làser

Aquest producte es considera un producte làser de Classe 1 a IEC60825-1:2014 i EN60825-1:2014.

CLASS 1 LASER PRODUCT
LASER KLASSE 1
APPAREIL À LASER DE CLASSE 1
APPARECCHIO LASER DI CLASSE 1
PRODUCTO LÁSER DE CLASE 1
APARELHO A LASER DE CLASSE 1
LUOKAN 1 LASER-TUOTE
LASERPRODUKT KLASS 1

El feix de làser pot ser perjudicial per al cos humà. Com que la radiació emesa dins del producte està continguda completament dins de carcasses protectores i cobertes externes, el feix de làser no pot sortir de l'equip durant cap fase del seu ús. Llegiu les observacions i instruccions següents per seguretat.

- No obriu mai tapes diferents de les indicades als manuals d'aquest equip.
- Si el feix de làser escapés i entrés en contacte amb els vostres ulls, l'exposició podria causar-vos danys oculars.
- L'ús de controls, ajusts o procediments que no s'especifiquen als manuals de l'equip pot provocar una exposició perillosa a la radiació.

Etiqueta de seguretat del làser

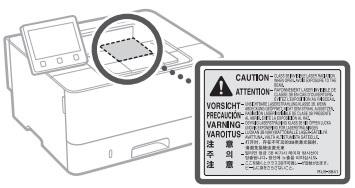

Símbols relacionats amb la seguretat

- Interruptor d'alimentació: posició "ON"
- Interruptor d'alimentació: posició "OFF"
- Interruptor d'alimentació: posició "STAND-BY"
- Polsador "ON" "OFF"
- Terminal de terra protector
- Voltatge perillós a l'interior. No obriu tapes diferents de les indicades.
- PRECAUCIÓ: Superfície calenta. No tocar.
- Equipament de classe II
- Components mòbils: No apropeu cap part del cos als components mòbils
  - Alguns dels símbols que es mostren més amunt poden no aparèixer en funció del producte.

Consumibles

⚠ADVERTÈNCIA

No llenceu el cartutxos de tòner usats a una flama. Així mateix, no emmagatzemeu cartutxos de tòner ni paper en cap lloc exposat a cap flama. Si ho feu, el tòner o el paper es podrien encendre i provocar cremades o un incendi.

Avís

Nom del producte

Les normatives de seguretat requereixen que el nom del producte estigui registrat.
En algunes regions on es ven el producte, poden estar registrats el(s) nom(s) següent(s) entre parèntesis ( ).
LBP215x / LBP214dw / LBP212dw (F173500)

Requisits EMC de la Directiva de la CE

Aquest equip compleix el principals requisits EMC de la Directiva de la CE. Declarem que aquest producte s'ajusta als requisits EMC de la Directiva de la CE amb una tensió nominal d'entrada de 230 V, 50 Hz, tot i que l'entrada estipulada del producte és de 220 a 240 V, 50/60 Hz. Si cal, feu servir cable apantallat per complir amb els requisits EMC tècnics de la Directiva de la CE.

Directives WEEE UE i de bateries

Podeu veure la informació de les Directives WEEE i de bateries en la darrera edició de la Guia de l'usuari (manual HTML) al lloc web de Canon (canon.com/oip-manual).

Informació reglamentària de LAN sense fils

Regulatory information for users in Jordan

LBP215x / LBP214dw / LBP212dw includes approved Wireless LAN Module (Model name: Type1KA).
Contains Wireless LAN Module approved by TRC/LPD/2017/19

Regulatory information for users in UAE

LBP215x / LBP214dw / LBP212dw includes approved Wireless LAN Module (Model name: Type1KA).

TRA
REGISTERED No: ER51217/17
DEALER No: DA0073692/11

RE Directive

(Only for European radio equipment)

RE Declaration of Conformity

English (EN) Hereby, Canon Inc. declares that this equipment is in compliance with Directive 2014/53/EU.
The full text of the EU declaration of conformity is available at the following internet address:
http://www.canon-europe.com/ce-documentation
Wireless LAN Specifications
Frequency band(s):2412-2472MHz
Maximum radio-frequency power: 15.9 dBm

Czech (CS) Tímto společnost Canon Inc. prohlašuje, že toto zařízení je v souladu se směrnicí 2014/53/EU.
Úplné znění EU prohlášení o shodě je k dispozici na této internetové adrese:
http://www.canon-europe.com/ce-documentation
Technické údaje bezdrátové LAN
Pásmo(a) frekvence: 2412-2472 MHz
Maximální výkon rádiové frekvence: 15.9 dBm

Danish (DA) Hermed erklærer Canon Inc., at dette udstyr er i overensstemmelse med direktiv 2014/53/EU.
EU-overensstemmelseserklæringens fulde tekst kan findes på følgende internetadresse:
http://www.canon-europe.com/ce-documentation
Trådløs LAN specofikationer
Frekvensbånd: 2412-2472 MHz
Maks. radio-frekvenseffekt: 15.9 dBm

German (DE) Hiermit erklärt Canon Inc, dass diese Anlage der Richtlinie 2014/53/EU entspricht.
Der vollständige Text der EU-Konformitätserklärung ist unter der folgenden Internetadresse verfügbar:
http://www.canon-europe.com/ce-documentation
WLAN-Spezifikationen
Frequenzbereich(e): 2412-2472 MHz
Maximale Funkfrequenzleistung: 15.9 dBm

Estonian (ET) Käesolevaga deklareerib Canon Inc., et käesolev seade vastab direktiivi 2014/53/EL nõuetele.
ELi vastavusdeklaratsiooni täielik tekst on kättesaadav järgmisel internetiaadressil:
http://www.canon-europe.com/ce-documentation
Juhtmevaba LAN-i spetsifikatsioonid
Sagedusriba(d): 2412-2472 MHz
Maksimaalne raadiosageduslik võimsus: 15.9 dBm

Spanish (ES) Por la presente, Canon Inc. declara que este equipo es conforme con la Directiva 2014/53/UE.
El texto completo de la declaración UE de conformidad está disponible en la dirección de Internet siguiente:
http://www.canon-europe.com/ce-documentation
Especificaciones LAN inalámbrica
Banda(s) de frecuencia: 2412-2472 MHz
Potencia máxima de radiofrecuencia: 15.9 dBm

Greek (EL) Με την παρούσα, η Canon Inc. δηλώνει ότι ο παρών εξοπλισμός συμμορφώνεται με την Οδηγία 2014/53/ΕΕ.
Το πλήρες κείμενο της δήλωσης συμμόρφωσης της ΕΕ διατίθεται στην ακόλουθη διεύθυνση στο διαδίκτυο:
http://www.canon-europe.com/ce-documentation
Προδιαγραφές ασύρματου LAN (WLAN)
Ζώνες συχνότητας: 2412-2472 MHz
Μέγιστη ισχύς ραδιοσυχνότητας: 15.9 dBm

French (FR) Le soussigné, Canon Inc., déclare que le présent équipement est conforme à la Directive 2014/53/UE.
Le texte complet de la déclaration UE de conformité est disponible à l'adresse internet suivante :
http://www.canon-europe.com/ce-documentation
Spécifications LAN sans fil
Bande(s) de fréquence: 2412-2472 MHz
Puissance maximale de radiofréquence: 15.9 dBm

Italian (IT) Con la presente, Canon Inc. dichiara che questa apparecchiatura è conforme alla direttiva 2014/53/UE.
Il testo completo della dichiarazione di conformità UE è disponibile al seguente indirizzo Internet:
http://www.canon-europe.com/ce-documentation
Caratteristiche LAN wireless
Banda/e di frequenza: 2412-2472 MHz
Potenza massima a radiofrequenza: 15.9 dBm

Latvian (LV) Canon Inc. ar šo deklarē, ka šī iekārta atbilst Direktīvai 2014/53/ES.
Pilns ES atbilstības deklarācijas teksts ir pieejams šādā interneta vietnē:
http://www.canon-europe.com/ce-documentation
Bezvadu LAN specifikācijas
Frekvences josla(s): 2412-2472 MHz
Maksimālā radiofrekvences jauda: 15.9 dBm

Lithuanian (LT) Šiuo dokumentu „Canon Inc." patvirtina, kad ši įranga atitinka direktyvą 2014/53/ES.
Visas ES atitikties deklaracijos tekstas prieinamas šiuo interneto adresu:
http://www.canon-europe.com/ce-documentation
Belaidžio LAN specifikacijos
Dažnio diapazonas (-ai): 2412-2472 MHz
Maksimali radijo ryšio dažnio galia: 15.9 dBm

Dutch (NL) Hierbij verklaar ik, Canon Inc., dat deze apparatuur conform is met Richtlijn 2014/53/EU.
De volledige tekst van de EU-conformiteitsverklaring kan worden geraadpleegd op het volgende internetadres:
http://www.canon-europe.com/ce-documentation
Draadloos LAN specificaties
Frequentieband(en): 2412-2472 MHz
Maximaal radiofrequentievermogen: 15.9 dBm

Maltese (MT) B'dan, Canon, qed tiddikjara li dan it-tip ta' tagħmir huwa konformi mad-Direttiva 2014/53/UE.
It-test kollu tad-dikjarazzjoni ta' konformità tal-UE huwa disponibbli f'dan is-sit fuq l-internet:
http://www.canon-europe.com/ce-documentation
Speċifikazzjonijiet tal-Wireless LAN
Band(i) tal-Frekwenza: 2412-2472 MHz
Qawwa ta' frekwenza tar-radju massima: 15.9 dBm

Hungarian (HU) A Canon Inc. igazolja, hogy ez a berendezés megfelel a 2014/53/EU irányelvnek.
Az EU-megfelelőségi nyilatkozat teljes szövege elérhető a következő internetes címen:
http://www.canon-europe.com/ce-documentation
Vezeték nélküli LAN műszaki adatai
Frekvenciasáv(ok): 2412-2472 MHz
Maximális rádiofrekvenciás teljesítmény: 15.9 dBm

Polish (PL) Canon Inc. niniejszym oświadcza, że niniejsze urządzenie jest zgodne z dyrektywą 2014/53/UE.
Pełny tekst deklaracji zgodności UE jest dostępny pod następującym adresem internetowym:
http://www.canon-europe.com/ce-documentation
Specyfikacja bezprzewodowej sieci LAN
Pasmo(-a) częstotliwości: 2412-2472 MHz
Maksymalna moc na częstotliwościach radiowych: 15.9 dBm

Portuguese (PT) Por este meio, a Canon Inc. declara que o presente equipamento está em conformidade com a Diretiva 2014/53/UE.
O texto integral da declaração de conformidade da UE está disponível no seguinte endereço de Internet:
http://www.canon-europe.com/ce-documentation
Especificações de LAN Sem Fios
Banda(s) de frequências: 2412-2472 MHz
Potência máxima de radiofrequência: 15.9 dBm

Slovene (SL) Canon Inc. potrjuje, da je ta oprema v skladu z Direktivo 2014/53/EU.
Celotno besedilo izjave EU o skladnosti je na voljo na naslednjem spletnem naslovu:
http://www.canon-europe.com/ce-documentation
Specifikacije za brezžični LAN
Frekvenčna območja: 2412-2472 MHz
Največja radiofrekvenčna moč: 15.9 dBm

Slovak (SK) Spoločnosť Canon Inc. týmto vyhlasuje, že toto zariadenie je v súlade so smernicou 2014/53/EÚ.
Úplné znenie EÚ vyhlásenia o zhode je k dispozícii na tejto internetovej adrese:
http://www.canon-europe.com/ce-documentation
Technické údaje bezdrôtovej LAN
Pásmo (a) frekvencia: 2412-2472 MHz
Maximálny výkon rádiovej frekvencie: 15.9 dBm

Finnish (FI) Canon Inc. vakuuttaatäten, että tämä laite on direktiivin 2014/53/EU mukainen.
EU-vaatimustenmukaisuusvakuutuksen täysimittainen teksti on saatavilla seuraavassa internetosoitteessa:
http://www.canon-europe.com/ce-documentation
Langattoman LAN:in tekniset ominaisuudet
Taajuuskaista(t): 2412-2472 MHz
Suurin radiotaajuusteho: 15.9 dBm

Swedish (SV) Härmed försäkrar Canon Inc. att denna utrustning överensstämmer med direktiv 2014/53/EU.
Den fullständiga texten till EU-försäkran om överensstämmelse finns tillgänglig på följande webbadress:
http://www.canon-europe.com/ce-documentation
Specifikationer för trådlöst LAN
Frekvensband: 2412-2472 MHz
Maximal radiofrekvenseffekt: 15.9 dBm

Romanian (RO) Prin prezenta, Canon Inc. declară că acest echipament este în conformitate cu Directiva 2014/53/UE.
Textul integral al declarației UE de conformitate este disponibil la următoarea adresă internet:
http://www.canon-europe.com/ce-documentation
Specificații wireless LAN
Benzi de frecvență: 2412-2472 MHz
Putere maximă a frecvenței radio: 15.9 dBm

Bulgarian (BG) С настоящото Canon Inc. декларира, че това съоръжение е в съответствие с Директива 2014/53/ЕС.
Цялостният текст на ЕС декларацията за съответствие може да се намери на следния интернет адрес:
http://www.canon-europe.com/ce-documentation
Спецификация на безжичната LAN
Честотна лента(и): 2412-2472 MHz
Максимална радиочестотна мощност: 15.9 dBm

Croatian (HR) Canon Inc. ovime izjavljuje da je oprema u skladu s Direktivom 2014/53/EU.
Cjeloviti tekst EU izjave o sukladnosti dostupan je na sljedećoj internetskoj adresi:
http://www.canon-europe.com/ce-documentation
Specifikacije bežičnog LAN-a
Frekvencijski pojas(evi): 2412-2472 MHz
Maksimalna snaga radijske frekvencije: 15.9 dBm

Irish (GA) Dearbhaíonn Canon Inc., leis seo, go bhfuil an trealamh seo i gcomhlíonadh leis an Treoir 2014/53/AE.
Tá an téacs iomlán de Dhearbhú Comhréireachta AE ar fáil ag seoladh an láithreáin ghréasáin mar seo a leanas:
http://www.canon-europe.com/ce-documentation
Sonraíochtaí LAN Gan Sreang
Banda(í) minicíochta: 2412-2472 MHz
Uaschumhacht radaimhinicíochta: 15.9 dBm

Annex

Norwegian (NO) Herved erklærer Canon Inc. at dette utstyret er i overensstemmelse med direktiv 2014/53/EU.
Den fulle teksten til EUs samsvarserklæring er tilgjengelig på følgende Internett-adresse:
http://www.canon-europe.com/ce-documentation
Trådløs LAN-spesifikasjoner
Bølgelengde: 2412-2472 MHz
Maks radiofrekvensstyrke: 15.9 dBm

Icelandic (IS) Hér með lýsir Canon Inc því yfir að þessi búnaður er í samræmi við tilskipun 2014/53/ESB.
Allur texti ESB-samræmisyfirlýsingar er í boði á eftirfarandi veffangi:
http://www.canon-europe.com/ce-documentation
Tæknilýsingar fyrir þráðlausa nettengingu
Tíðnisvið: 2412-2472 MHz
Hámarksstyrkur útvarpstíðnibylgja: 15.9 dBm

Descàrrec de responsabilitat

- La informació d'aquest document pot patir canvis sense cap avís.
- CANON INC. NO OFEREIX GARANTIES DE CAP MENA AMB RELACIÓ A AQUEST MATERIAL, JA SIGUIN EXPRESSES O IMPLÍCITES, EXCEPTE EN LA MESURA EN QUÈ ES DESCRIU EN AQUEST DOCUMENT, INCLOSES, SENSE LIMITACIÓ, LES GARANTIES RESPECTIVES DE PUBLICITAT, COMERCIABILITAT, ADEQUACIÓ A UNA FINALITAT CONCRETA O ABSÈNCIA D'INFRACCIÓ. CANON INC. NO ASSUMEIX CAP RESPONSABILITAT PEL QUE FA ALS DANYS DIRECTES, FORTUÏTS O RESULTANTS, INDEPENDENTMENT DE LA SEVA NATURALESA, NI PEL QUE FA A LES PÈRDUES O DESPESES QUE ES DERIVIN DE L'ÚS D'AQUEST MATERIAL.

Il·lustracions i pantalles utilitzades en aquest manual

Les il·lustracions i pantalles utilitzades en aquest manual són de l'LBP215x si no s'indica el contrari.

Sobre aquest manual

Marques comercials

Mac és una marca comercial d'Apple Inc.
Microsoft, Windows, Windows Vista, Windows Server, Internet Explorer, Excel i PowerPoint són marques registrades o marques comercials de Microsoft Corporation als Estats Units i/o a altres països.
Altres noms de productes i empreses utilitzats aquí poden ser marques comercials dels seus propietaris respectius.

Software de tercers

Aquest producte Canon (el "PRODUCTE") inclou mòduls de software de tercers. L'ús i la distribució d'aquests mòduls de software, inclosa qualsevol actualització (col·lectivament, el "SOFTWARE"), estan subjectes a les condicions de la llicència (1) a (9), més avall.

(1) Accepteu que complireu totes les lleis, restriccions o normatives de control de l'exportació aplicables, dels països implicats, en cas que aquest PRODUCTE, inclòs el SOFTWARE, s'envïi, traslladi o exporti a qualsevol país.
(2) Els titulars dels drets del SOFTWARE mantindran a tots els efectes la titularitat, la propietat i els drets de propietat intel·lectual relatius al SOFTWARE. Llevat que no s'indiqui el contrari expressament aquí, aquest document no us confereix ni us atorga cap llicència ni dret, expressament ni implícita, per part dels titulars dels drets del SOFTWARE sobre cap propietat intel·lectual dels titulars dels drets del SOFTWARE.
(3) Només podeu fer servir el SOFTWARE per utilitzar-lo amb el PRODUCTE.
(4) No podeu assignar, sublicenciar, comercialitzar, distribuir o cedir el SOFTWARE a cap tercer sense el consentiment previ per escrit dels titulars dels drets del SOFTWARE.
(5) Sense prejudici del que precedeix, només podeu cedir el SOFTWARE quan (a) assigneu tots els vostres drets sobre el PRODUCTE i tots i els drets i obligacions que atorguen les condicions de la llicència al cessionari i (b) aquest cessionari accepti vincular-se per totes aquestes condicions.
(6) No podeu descompilar, sotmetre a enginyeria inversa, desmuntar ni reduir d'una altra manera el codi del SOFTWARE a una forma llegible pels humans.
(7) No podeu modificar, adaptar, traduir, llogar, arrendar ni prestar el SOFTWARE ni crear obres derivades basades en el SOFTWARE.
(8) No teniu dret a extraure ni crear còpies del SOFTWARE separades del PRODUCTE.
(9) No se us atorga llicència de la part llegible pels humans (el codi font) del SOFTWARE.

No obstant els punts (1) a (9) anteriors, el PRODUCTE inclou mòduls de software de tercers que acompanyen les condicions de l'altra llicència, i aquests mòduls de software estan subjectes a les condicions de l'altra llicència. Consulteu les condicions de les altres llicències dels mòduls de software de tercers descrits a l'Annex del Manual del PRODUCTE corresponent. Aquest Manual està disponible a *http://canon.com/oip-manual.*

Si utilitzeu el PRODUCTE, es considerarà que heu acceptat totes les condicions de llicència aplicables. Si no accepteu aquestes condicions de llicència, podeu-vos en contacte amb el vostre representant del servei tècnic.

V_170601

Notes

Hasi eragiketa eragiketa paneletik

Eragiketa-paneleko diseinua zure makina modeloaren arabera ezberdina da. Gidaliburu honetan ageri diren eragiketa-panelaren deskribapenak LBP215x modeloa hartzen dute oinarritzat.

Makina (LBP215x)

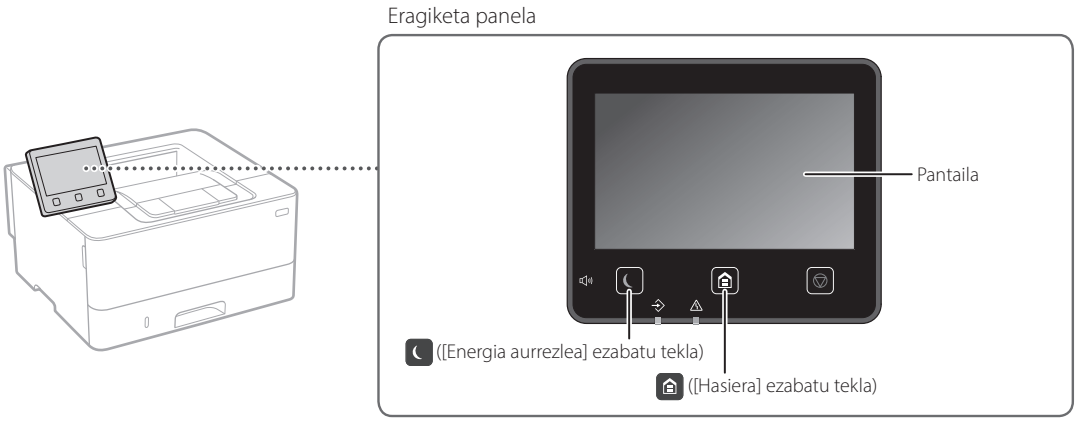

Makina (LBP214dw/LBP212dw)

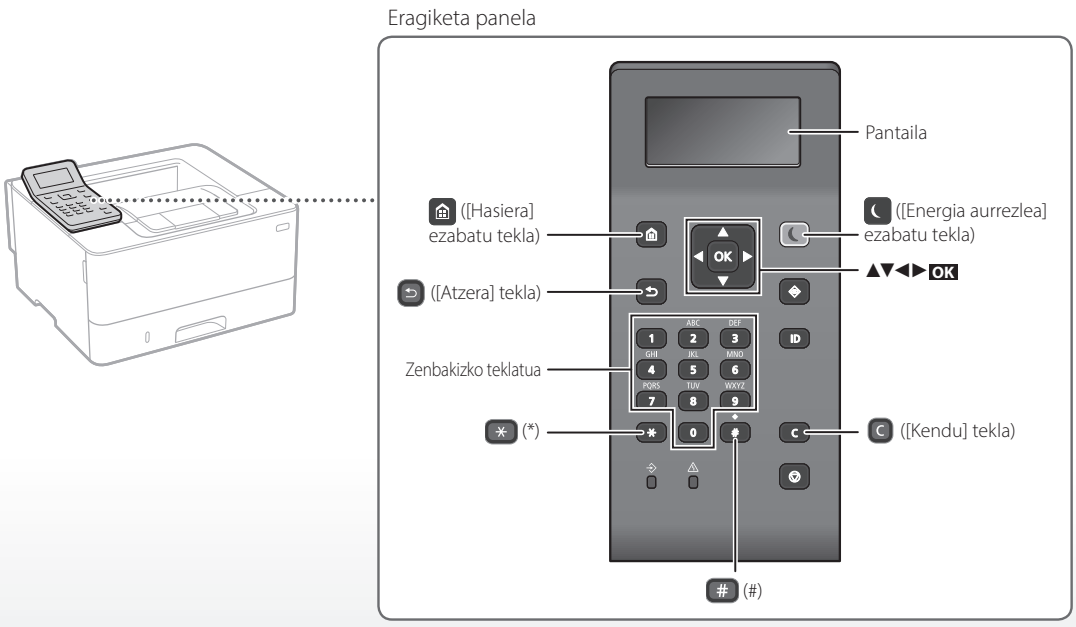

Menuan zehar nabigatzea

Elementuak aukeratzea edo kurtsorea menuko elementuen artean mugitzea

Aukeratu elementu bat [▲] edo [▼] erabiliz.
Sakatu OK edo [▶] hurrengo mailara joateko.
Sakatu ↩ edo [◀] aurreko mailara itzultzeko.

Ezarpenen baieztapena

Sakatu OK. Dena den, pantailan <Aplikatu> agertzen denean, aukeratu <Aplikatu>, eta ondoren sakatu OK.

Testu-sarrera metodoa

Sarrera-metodoa aldatzea

Sarrera-metodoa aldatzeko, sakatu ✳.

Sarrera-modua	Eskuragarri dagoen testua
<A>	Alfazenbakizko hizki eta sinbolo larriak
<a>	Alfazenbakizko hizki eta sinbolo xeheak
<12>	Zenbakiak

Testua, sinboloak eta zenbakiak sartzea

Sartu zenbakizko teklatuaren edo # bidez.

Kurtsorea mugitzea (Zuriune bat sartzea)

Kurtsorea mugitzeko, sakatu [◀] edo [▶]. Zuriunea sartzeko, mugitu kurtsorea testuaren amaierara, eta sakatu [▶].

Karaktereak ezabatzea

Sakatu C. C Sakatuta mantentzean, karaktere guztiak ezabatuko dira.

	Sarrera-modua: <A>	Sarrera-modua: <a>	Sarrera-modua: <12>
1	@ . - _ /		1
2	ABC	abc	2
3	DEF	def	3
4	GHI	ghi	4
5	JKL	jkl	5
6	MNO	mno	6
7	PQRS	pqrs	7
8	TUV	tuv	8
9	WXYZ	wxyz	9
0	(Ez dago eskuragarri)		0
#	(tartea) @ . / - _ ! ? & $ % # ( ) [ ] { } < > * + = " , ; : ' ^ ` | \ ~		(Ez dago eskuragarri)

Inprimatzea

1. Ireki inprimatzea nahi duzun dokumentua, hautatu aplikazioaren inprimatze funtzioa.
2. Hautatu makinarentzako inprimagailuaren driverra, eta hautatu [Hobespenak] edo [Propietateak].
3. Zehaztu paperaren neurria.
4. Zehaztu paperaren jatorria eta mota.
5. Zehaztu inprimatze ezarpenak.
6. Aukeratu [Ados].
7. Aukeratu [Inprimatu] edo [Ados].

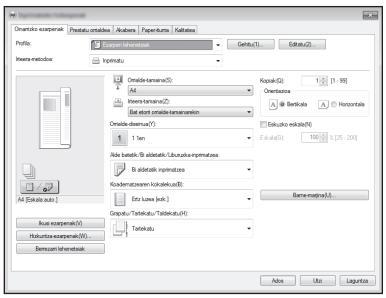

Xehetasun gehiagorako

➲ Erabiltzailearen gidaliburuko "Printing" (Inprimatzea) atala

Inprimatze ezarpen erabilgarriak

- 2 aldetatik
- N orrialde berean
- Liburuxka inprimatzea



Papera kargatzea

Xehetasun gehiagorako

➲ Erabiltzailearen gidaliburuko "Loading Paper" (Papera kargatzea) atala

Eu

Paperaren tiradera kargatzea

1 Atera paperaren tiradera.

2

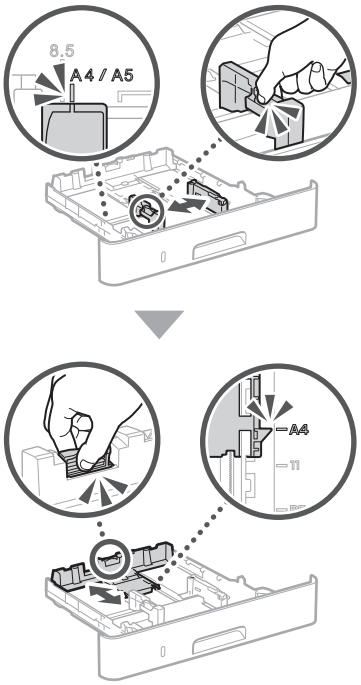

3

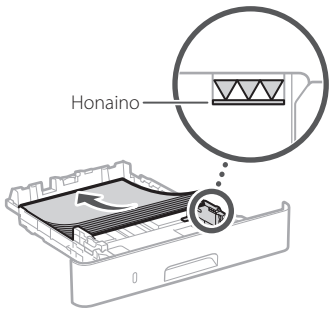

4 Sartu paperaren tiradera makinan.

Neurri edo mota ezberdinetako papera kargatuz gero, ziurtatu ezarpenak aldatzen dituzula.

5 Sakatu ⌂ eta hautatu <Paper-ezarpenak>.

6 Zehaztu paperaren neurria eta mota pantailari jarraiki.

Funtzio anizdun erretiluan kargatzen

1

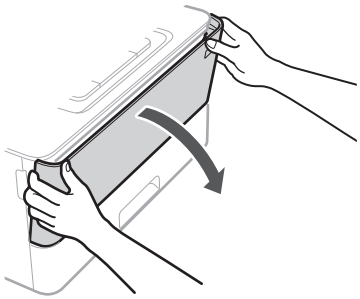

2

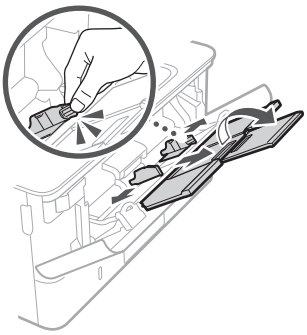

3

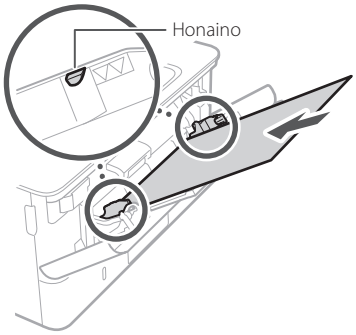

4

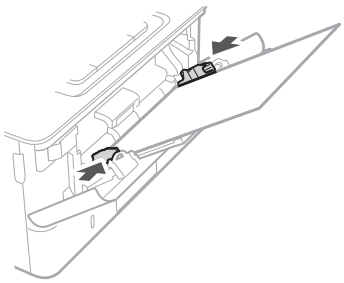

5 Zehaztu paperaren neurria eta mota pantailari jarraiki.

Arazorik izanez gero

Xehetasun gehiagorako

Erabiltzailearen gidaliburuko "Troubleshooting" (Arazoak konpontzea) atala

Badirudi makinak ez duela funtzionatzen

Egiaztatu honakoa.

- Makina piztuta al dago?
- Makina lo moduan al dago?

Pantaila zein itzalita badaude, sakatu etengailua.

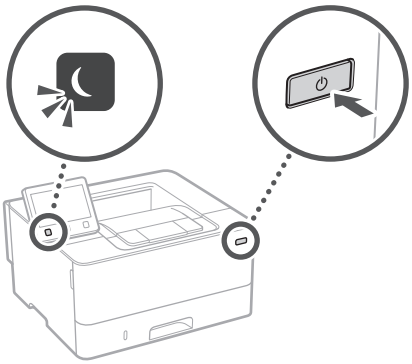

- Elikatze-kablea behar bezala konektatuta al dago?

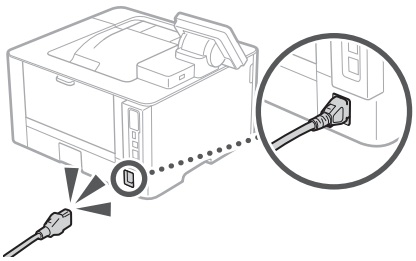

Arazoak jarraitzen badu, ikusi Erabiltzailearen gidaliburua.

Paper buxatzea

Kendu paper buxatua pantailan agertuko diren jarraibideen arabera.



Toner-kartutxoa aldatzea

Aldatu toner-kartutxoa pantailan agertuko diren jarraibideen arabera.



Ordezko toner kartutxoaren modelo zenbakia

- Canon Cartridge 052
- Canon Cartridge 052 H

Eu

Eranskina

Segurtasun-argibide garrantzitsuak

Gidaliburu honek instalazioari eta elikatze-iturriari buruzko abisu eta neurriak deskribatzen ditu soilik. Irakurri Erabiltzailearen gidaliburuko "Segurtasunargibide garrantzitsuak" atala.

⚠ABISUA
Behar bezala erabiltzen ez bada, heriotza eta pertsonak zauritu ditzaketen erabilerei buruzko abisuak adierazten ditu. Makina seguru erabiltzeko, hartu kontuan abisu hauek.

⚠KONTUZ
Behar bezala erabiltzen ez bada, pertsonak zauritu ditzaketen erabilerei buruzko abisua adierazten du. Makina seguru erabiltzeko, hartu kontuak neurri hauei.

GARRANTZITSUA
Erabiltzeko eskakizunak eta murrizketak adierazten ditu. Ziurtatu elementuak kontuz irakurtzen dituzula makina ongi erabiltzeko eta makina edo jabetza hondatzea saihesteko.

Eu

Instalazioa

Makina seguru eta eroso asko erabiltzeko, irakurri arretaz neurri hauek eta instalatu makina toki egoki batean.

⚠ABISUA
Ez instalatu su hartu edo deskarga elektrikoak eman ditzakeen toki batean.
- Aireztatzeko erretenak blokeatuta dauden toki batean (hormetatik, ohetatik, sofetatik, alfonbretatik edo antzeko objektuetatik gertuegi)
- Toki heze edo hauts askoko batean
- Eguzki-argiak zuzenean ematen dion toki batean edo kanpoaldean
- Tenperatura altuak izan ohi diren toki batean
- Garrak izan ohi diren toki batean
- Alkoholetik, pintura-disolbatzaileetatik edo bestelako substantzia sukoietatik gertu

Beste abisu batzuk
- Ez konektatu onartu gabeko kableak makina honi. Hori eginda, su har dezake edo deskarga elektrikoak eman ditzake.
- Ez jarri makinan lepokorik edo bestelako metalezko objekturik edo likidoz betetako edukiontzirik. Substantzia arrotzak makinaren barruko zati elektrikoekin harremanetan jartzen badira, baliteke su hartzea edo deskarga elektrikoak ematea.
- Substantzia arrotzen bat isurtzen bada makinan, desentxufatu korronte elektrikotik eta jarri harremanetan tokiko Canon banatzaile baimenduarekin.

⚠KONTUZ
Ez instalatu toki hauetan
Baliteke makina jaustea edo erortzea eta zauriak sortzea.
- Toki ezegonkor batean
- Bibrazioak izan ohi diren toki bat

Bestelako neurriak
- Makina garraiatzeko, jarraitu gidaliburu honetako adierazitako pausoak. Behar ez bezala garraiatuz gero, baliteke makina erori eta lesioren bat sortzea.
- Makina hau instalatzean, kontu izan eskuak makinaren eta lurraren edo pareten artean ez harrapatzeko. Bestela, baliteke lesioren bat sortzea.

Ekidin aireztatze kaskarreko tokiak
Makinak ozono- eta bestelako isuri kopuru txikiak sortzen ditu normal erabiltzean. Isurik horiek ez diote osasunari kalterik egiten. Alabaina, nabari daitezke makina denbora luzez erabiltzen denean edo ekoizpen handietarako erabiltzen denean aireztatze kaskarreko geletan. Lan-ingurune erosoa mantentzeko, makinak funtzionatzen duen gela ongi aireztatuta egotea gomendatzen da. Era berean, ekidin jendea makinaren emisioen eraginpean egon litezkeen tokiak.

Energia hornikuntza

⚠ABISUA
- Erabili soilik zehaztutako tentsio-eskakizunak betetzen dituen energia-iturria soilik Ez bada halakorik erabiltzen, makina su har dezake edo deskarga elektrikoak eman ditzake.
- Emandako energia-kableak soilik erabili; bestela, makinak su har dezake edo deskarga elektrikoak eman ditzake.
- Emandako energia-kablea makina honekin erabiltzen da. Ez konektatu energia-kablea beste gailu batzuetara.
- Ez aldatu, tiratu, behartuta okertu edo energia-kablea kalte dezakeen antzeko ekintzarik egin. Ez jarri objektu pisutsurik energia-kablean. Energia-kablea kaltetuz gero, su har dezake edo deskarga elektrikoak eman ditzake.
- Ez entxufatu edo desentxufatu entxufea esku bustiekin, deskarga elektrikoa eman baitezake.
- Ez erabili luzapen-kablerik edo hargune anitzeko entxuferik makina honekin. Hori eginda, su har dezake edo deskarga elektrikoak eman ditzake.
- Ez bildu energia-kablea edo lotu korapilo batekin, su har baitezake edo deskarga elektrikoak eman baititzake.
- Sartu guztiz energia-kablea korronte-hargunean. Ez bada halakorik erabiltzen, makina su har dezake edo deskarga elektrikoak eman ditzake.
- Atera energia-kablea korronte-entxufetik trumoi-ekaitzetan. Ateratzen ez baduzu, baliteke su hartzea, deskarga elektrikoak ematea edo makina hondatzea.
- Ziurtatu makinaren energia-iturria segurua dela eta tentsio egonkorra duela.
- Mantendu energia-kablea bero-iturrietatik urrun; bestela, kablearen babesa urtu daiteke eta, ondorioz, su har dezake edo deskarga elektrikoak eman.

Ekidin egoera hauek:
Energia-kablearen konexio-aldeari estres gehiegi aplikatzen bazaio, energia-kablea honda daiteke edo makina barruko kableak deskonekta daitezke. Ondorioz, sua piztu daiteke.
- Energia-kablea sarri entxufatzea eta desentxufatzea.
- Energia-kablearen gainean ibiltzea.
- Energi-kablea konexio-zatitik hurbil okertzea, eta estres jarraitua aplikatzea korronte-harguneari edo konexio-zatiari.
- Entxufean indar gehiegi egitea.

⚠KONTUZ
Instalatu makina entxufe batetik gertu eta utzi nahikoa tarte entxufearen inguruan, larrialdi-egoeretan erraz desentxufatu ahal izateko.

Manipulatzea

⚠KONTUZ
Laser-segurtasuna
Produktua 1 klaseko laser-produktu gisa berretsi da IEC60825-1:2014 eta EN60825-1:2014 arauetan.

CLASS 1 LASER PRODUCT
LASER KLASSE 1
APPAREIL À LASER DE CLASSE 1
APPARECCHIO LASER DI CLASSE 1
PRODUCTO LÁSER DE CLASE 1
APARELHO A LASER DE CLASSE 1
LUOKAN 1 LASER-TUOTE
LASERPRODUKT KLASS 1

Laser-argia kaltegarria izan daiteke giza gorputzarentzat. Produktuari darion erradiazioa guzti mugatuta dagoenez babesteko hodiekin eta kanpoko estalkiekin, laser-argia ezin da makinatik irten erabiltzen denean. Irakurri segurtasun-ohar eta -argibide hauek.
- Ez ireki inoiz makinako eskuliburuetan esaten ez den estalkirik.
- Laser-argia irten eta begietan sartzen bazaizu, begiak kalte ditzake.
- Eskuliburuan zehazten ez diren kontrolak, doikuntzak edo prozedura-errendimenduak erabiliz gero, erradiazio-arriskua izan dezake.

Laserraren segurtasun-etiketa

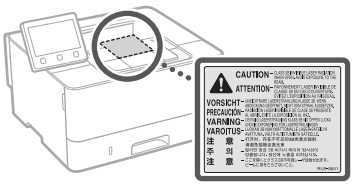

Segurtasunarekin lotutako sinboloak

	Makina pizteko eta itzaltzeko etengailua: "Piztuta" posizioa
	Makina pizteko eta itzaltzeko etengailua: "Itzalita" posizioa
	Makina pizteko eta itzaltzeko etengailua: "Engoean" posizioa
	Sakatu "Piztuta" "Itzalita" etengailua
	Lur-hartunea
	Tentsio arriskutsua barnean. Ez ireki adierazi ez den estalkirik.
	KONTUZ: Gainazal beroa. Ez ukitu.
	II. klaseko ekipoa
	Zatiak mugitzea: Aldendu gorputzeko atalak mugitzen diren zatietatik

- Produktuaren arabera, goian adierazitako zenbait sinbolo itsatsita egon daitezke.

Kontsumigarriak

⚠ABISUA
Ez bota erabilitako toner-kartutxoak sutara. Ez gorde toner-kartutxoak edo papera sua gertu duten tokietan. Tonerrak edo paperak su har dezake eta, ondorioz, erredurak eta suteak eragin ditzake.

Oharra

Produktu-izena
Segurtasun-araudiek produktuaren izena erregistratuta izatea eskatzen dute.
Produktu hau saltzen den zenbait eskualdetan, parentesi arteko izenak ( ) erregistratuta egon daitezke.
LBP215x / LBP214dw / LBP212dw (F173500)

EB Zuzentarauen EMC eskakizunak
Ekipo honek EB Zuzentarauaren oinarrizko EMC eskakizunak betetzen ditu: Adierazten dugu produktu honek EC Zuzentarauaren EMC eskakizunak betetzen dituela, 230 V, 50 Hz-ko sarrerako sare elektrikoan, nahiz eta produktuaren baloratutako sarrera 220-240 V, 50/60 Hz da. Babestutako kablea erabili behar da EB Zuzentarauaren EMC eskakizun teknikoekin betetzeko.

Wireless LANei buruzko Lege Informazioa

Regulatory information for users in Jordan
LBP215x / LBP214dw / LBP212dw includes approved Wireless LAN Module (Model name: Type1KA).
Contains Wireless LAN Module approved by TRC/LPD/2017/19

Regulatory information for users in UAE
LBP215x / LBP214dw / LBP212dw includes approved Wireless LAN Module (Model name: Type1KA).

TRA
REGISTERED No: ER51217/17
DEALER No: DA0073692/11

RE Directive

(Only for European radio equipment)

RE Declaration of Conformity

English (EN) Hereby, Canon Inc. declares that this equipment is in compliance with Directive 2014/53/EU.
The full text of the EU declaration of conformity is available at the following internet address:
http://www.canon-europe.com/ce-documentation
Wireless LAN Specifications
Frequency band(s):2412-2472MHz
Maximum radio-frequency power: 15.9 dBm

Czech (CS) Tímto společnost Canon Inc. prohlašuje, že toto zařízení je v souladu se směrnicí 2014/53/EU.
Úplné znění EU prohlášení o shodě je k dispozici na této internetové adrese:
http://www.canon-europe.com/ce-documentation
Technické údaje bezdrátové LAN
Pásmo(a) frekvence: 2412-2472 MHz
Maximální výkon rádiové frekvence: 15.9 dBm

Danish (DA) Hermed erklærer Canon Inc., at dette udstyr er i overensstemmelse med direktiv 2014/53/EU.
EU-overensstemmelseserklæringens fulde tekst kan findes på følgende internetadresse:
http://www.canon-europe.com/ce-documentation
Trådløs LAN specofikationer
Frekvensbånd: 2412-2472 MHz
Maks. radio-frekvenseffekt: 15.9 dBm

German (DE) Hiermit erklärt Canon Inc, dass diese Anlage der Richtlinie 2014/53/EU entspricht.
Der vollständige Text der EU-Konformitätserklärung ist unter der folgenden Internetadresse verfügbar:
http://www.canon-europe.com/ce-documentation
WLAN-Spezifikationen
Frequenzbereich(e): 2412-2472 MHz
Maximale Funkfrequenzleistung: 15.9 dBm

Estonian (ET) Käesolevaga deklareerib Canon Inc., et käesolev seade vastab direktiivi 2014/53/EL nõuetele.
ELi vastavusdeklaratsiooni täielik tekst on kättesaadav järgmisel internetiaadressil:
http://www.canon-europe.com/ce-documentation
Juhtmevaba LAN-i spetsifikatsioonid
Sagedusriba(d): 2412-2472 MHz
Maksimaalne raadiosageduslik võimsus: 15.9 dBm

Spanish (ES) Por la presente, Canon Inc. declara que este equipo es conforme con la Directiva 2014/53/UE.
El texto completo de la declaración UE de conformidad está disponible en la dirección de Internet siguiente:
http://www.canon-europe.com/ce-documentation
Especificaciones LAN inalámbrica
Banda(s) de frecuencia: 2412-2472 MHz
Potencia máxima de radiofrecuencia: 15.9 dBm

Greek (EL) Με την παρούσα, η Canon Inc. δηλώνει ότι ο παρών εξοπλισμός συμμορφώνεται με την Οδηγία 2014/53/ΕΕ.
Το πλήρες κείμενο της δήλωσης συμμόρφωσης της ΕΕ διατίθεται στην ακόλουθη διεύθυνση στο διαδίκτυο:
http://www.canon-europe.com/ce-documentation
Προδιαγραφές ασύρματου LAN (WLAN)
Ζώνες συχνότητας: 2412-2472 MHz
Μέγιστη ισχύς ραδιοσυχνότητας: 15.9 dBm

French (FR) Le soussigné, Canon Inc., déclare que le présent équipement est conforme à la Directive 2014/53/UE.
Le texte complet de la déclaration UE de conformité est disponible à l'adresse internet suivante :
http://www.canon-europe.com/ce-documentation
Spécifications LAN sans fil
Bande(s) de fréquence: 2412-2472 MHz
Puissance maximale de radiofréquence: 15.9 dBm

Italian (IT) Con la presente, Canon Inc. dichiara che questa apparecchiatura è conforme alla direttiva 2014/53/UE.
Il testo completo della dichiarazione di conformità UE è disponibile al seguente indirizzo Internet:
http://www.canon-europe.com/ce-documentation
Caratteristiche LAN wireless
Banda/e di frequenza: 2412-2472 MHz
Potenza massima a radiofrequenza: 15.9 dBm

Latvian (LV) Canon Inc. ar šo deklarē, ka šī iekārta atbilst Direktīvai 2014/53/ES.
Pilns ES atbilstības deklarācijas teksts ir pieejams šādā interneta vietnē:
http://www.canon-europe.com/ce-documentation
Bezvadu LAN specifikācijas
Frekvences josla(s): 2412-2472 MHz
Maksimālā radiofrekvences jauda: 15.9 dBm

Lithuanian (LT) Šiuo dokumentu „Canon Inc." patvirtina, kad ši įranga atitinka direktyvą 2014/53/ES.
Visas ES atitikties deklaracijos tekstas prieinamas šiuo interneto adresu:
http://www.canon-europe.com/ce-documentation
Belaidžio LAN specifikacijos
Dažnio diapazonas (-ai): 2412-2472 MHz
Maksimali radijo ryšio dažnio galia: 15.9 dBm

Dutch (NL) Hierbij verklaar ik, Canon Inc., dat deze apparatuur conform is met Richtlijn 2014/53/EU.
De volledige tekst van de EU-conformiteitsverklaring kan worden geraadpleegd op het volgende internetadres:
http://www.canon-europe.com/ce-documentation
Draadloos LAN specificaties
Frequentieband(en): 2412-2472 MHz
Maximaal radiofrequentievermogen: 15.9 dBm

Maltese (MT) B'dan, Canon, qed tiddikjara li dan it-tip ta' tagħmir huwa konformi mad-Direttiva 2014/53/UE.
It-test kollu tad-dikjarazzjoni ta' konformità tal-UE huwa disponibbli f'dan is-sit fuq l-internet:
http://www.canon-europe.com/ce-documentation
Speċifikazzjonijiet tal-Wireless LAN
Band(i) tal-Frekwenza: 2412-2472 MHz
Qawwa ta' frekwenza tar-radju massima: 15.9 dBm

Hungarian (HU) A Canon Inc. igazolja, hogy ez a berendezés megfelel a 2014/53/EU irányelvnek.
Az EU-megfelelőségi nyilatkozat teljes szövege elérhető a következő internetes címen:
http://www.canon-europe.com/ce-documentation
Vezeték nélküli LAN műszaki adatai
Frekvenciasáv(ok): 2412-2472 MHz
Maximális rádiofrekvenciás teljesítmény: 15.9 dBm

Polish (PL) Canon Inc. niniejszym oświadcza, że niniejsze urządzenie jest zgodne z dyrektywą 2014/53/UE.
Pełny tekst deklaracji zgodności UE jest dostępny pod następującym adresem internetowym:
http://www.canon-europe.com/ce-documentation
Specyfikacja bezprzewodowej sieci LAN
Pasmo(-a) częstotliwości: 2412-2472 MHz
Maksymalna moc na częstotliwościach radiowych: 15.9 dBm

Portuguese (PT) Por este meio, a Canon Inc. declara que o presente equipamento está em conformidade com a Diretiva 2014/53/UE.
O texto integral da declaração de conformidade da UE está disponível no seguinte endereço de Internet:
http://www.canon-europe.com/ce-documentation
Especificações de LAN Sem Fios
Banda(s) de frequências: 2412-2472 MHz
Potência máxima de radiofrequência: 15.9 dBm

Slovene (SL) Canon Inc. potrjuje, da je ta oprema v skladu z Direktivo 2014/53/EU.
Celotno besedilo izjave EU o skladnosti je na voljo na naslednjem spletnem naslovu:
http://www.canon-europe.com/ce-documentation
Specifikacije za brezžični LAN
Frekvenčna območja: 2412-2472 MHz
Največja radiofrekvenčna moč: 15.9 dBm

Slovak (SK) Spoločnosť Canon Inc. týmto vyhlasuje, že toto zariadenie je v súlade so smernicou 2014/53/EÚ.
Úplné znenie EÚ vyhlásenia o zhode je k dispozícii na tejto internetovej adrese:
http://www.canon-europe.com/ce-documentation
Technické údaje bezdrôtovej LAN
Pásmo (a) frekvencia: 2412-2472 MHz
Maximálny výkon rádiovej frekvencie: 15.9 dBm

Finnish (FI) Canon Inc. vakuuttaatäten, että tämä laite on direktiivin 2014/53/EU mukainen.
EU-vaatimustenmukaisuusvakuutuksen täysimittainen teksti on saatavilla seuraavassa internetosoitteessa:
http://www.canon-europe.com/ce-documentation
Langattoman LAN:in tekniset ominaisuudet
Taajuuskaista(t): 2412-2472 MHz
Suurin radiotaajuusteho: 15.9 dBm

Swedish (SV) Härmed försäkrar Canon Inc. att denna utrustning överensstämmer med direktiv 2014/53/EU.
Den fullständiga texten till EU-försäkran om överensstämmelse finns tillgänglig på följande webbadress:
http://www.canon-europe.com/ce-documentation
Specifikationer för trådlöst LAN
Frekvensband: 2412-2472 MHz
Maximal radiofrekvenseffekt: 15.9 dBm

Romanian (RO) Prin prezenta, Canon Inc. declară că acest echipament este în conformitate cu Directiva 2014/53/UE.
Textul integral al declarației UE de conformitate este disponibil la următoarea adresă internet:
http://www.canon-europe.com/ce-documentation
Specificații wireless LAN
Benzi de frecvență: 2412-2472 MHz
Putere maximă a frecvenței radio: 15.9 dBm

Bulgarian (BG) С настоящото Canon Inc. декларира, че това съоръжение е в съответствие с Директива 2014/53/ЕС.
Цялостният текст на ЕС декларацията за съответствие може да се намери на следния интернет адрес:
http://www.canon-europe.com/ce-documentation
Спецификация на безжичната LAN
Честотна лента(и): 2412-2472 MHz
Максимална радиочестотна мощност: 15.9 dBm

Croatian (HR) Canon Inc. ovime izjavljuje da je oprema u skladu s Direktivom 2014/53/EU.
Cjeloviti tekst EU izjave o sukladnosti dostupan je na sljedećoj internetskoj adresi:
http://www.canon-europe.com/ce-documentation
Specifikacije bežičnog LAN-a
Frekvencijski pojas(evi): 2412-2472 MHz
Maksimalna snaga radijske frekvencije: 15.9 dBm

Irish (GA) Dearbhaíonn Canon Inc., leis seo, go bhfuil an trealamh seo i gcomhlíonadh leis an Treoir 2014/53/AE.
Tá an téacs iomlán de Dhearbhú Comhréireachta AE ar fáil ag seoladh an láithreáin ghréasáin mar seo a leanas:
http://www.canon-europe.com/ce-documentation
Sonraíochtaí LAN Gan Sreang
Banda(í) minicíochta: 2412-2472 MHz
Uaschumhacht radaimhinicíochta: 15.9 dBm

Eranskina

Norwegian (NO) Herved erklærer Canon Inc. at dette utstyret er i overensstemmelse med direktiv 2014/53/EU.
Den fulle teksten til EUs samsvarserklæring er tilgjengelig på følgende Internett-adresse:
http://www.canon-europe.com/ce-documentation
Trådløs LAN-spesifikasjoner
Bølgelengde: 2412-2472 MHz
Maks radiofrekvensstyrke: 15.9 dBm

Icelandic (IS) Hér með lýsir Canon Inc því yfir að þessi búnaður er í samræmi við tilskipun 2014/53/ESB.
Allur texti ESB-samræmisyfirlýsingar er í boði á eftirfarandi veffangi:
http://www.canon-europe.com/ce-documentation
Tæknilýsingar fyrir þráðlausa nettengingu
Tíðnisvið: 2412-2472 MHz
Hámarksstyrkur útvarpstíðnibylgja: 15.9 dBm

Erantzukizunen ezezpena

- Dokumentu honetako informazioa abisatu gabe alda daiteke.
- CANON INC. ENPRESAK EZ DU MATERIAL HONI BURUZKO INOLAKO BERMERIK EMATEN, EZ INPLIZITURIK EZTA ESPLIZITURIK ERE, BESTEAK BESTE BAINA HAUETARA SOILIK MUGATU GABE, NEGOZIAGARRITASUNARI, MERKATARITZAGARRITASUNI, XEDE JAKIN BATERAKO EGOKITASUNARI EDO EZ-URRAKETARI BURUZKO BERMEAK. CANON INC. EZ DA INOLAKO ZUZENEKO, ISTRIPUZKO EDO ONDORIOZKO KALTEREN ERANTZULE IZANGO, EZTA MATERIALA ERABILTZEAGATIK IZANDAKO GALERENA EDO GASTUENA ERE.

Eskuliburu honetan erabilitako ilustrazioak eta pantailak

Eskuliburu honetan erabilitako ilustrazioak eta pantailak LBP215x gailukoak dira, besterik adierazi ezean.

Eskuliburu honi buruz

Markak

Mac Apple Inc. enpresaren marka da.
Microsoft, Windows, Windows Vista, Windows Server, Internet Explorer, Excel eta PowerPoint Microsoft Corporation enpresaren marka erregistratuak edo markak dira Ameriketako Estatu Batuetan edo beste herrialde batzuetan.
Hemen agertzen diren beste produktu- edo enpresa-izenek bakoitzak bere jabearen markak ditu.

Hirugarrenen softwarea

Canon produktu honek ("PRODUKTUA") hirugarrenen software-moduluak ditu. Software-modulu horiek erabiltzea eta banatzea, software-modulu horiek eguneratzeak barne (guztia batera, "SOFTWAREA"), (1) - (9) lizentzia-baldintzen mende daude.

(1) Tartean diren herrialdeen esportazioak kontrolatzeko edozein arau, murrizketa edo araudi beteko duzula onartzen duzu, baldin eta PRODUKTU hau, SOFTWAREA barne, edozein herrialdeetara bidaltzen, transferitzen edo esportatzen bada.
(2) SOFTWAREAREN eskubide-jabeek dute SOFTWAREAREN inguruko edozein titulu, jabetza edo jabetza intelektualaren eskubide. Hemen berariaz adierazi ezean, SOFTWAREAREN eskubideak dituztenek ez dizute inolako lizentziarik edo eskubiderik, espliziturik edo inpliziturik, jakinarazten edo ematen, SOFTWAREAREN eskubideak dituzten jabetza intelektualari dagokionean.
(3) PRODUKTUAREKIN erabiltzeko soilik erabili behar duzu SOFTWAREA.
(4) Ez diozu SOFTWAREA hirugarrenei esleituko, salduko, banatuko edo transferituko, aldez aurretik SOFTWAREAREN eskubideak dituztenen idatzizko onespena izan gabe.
(5) Aurrekoari kalterik egin gabe, SOFTWAREA egoera hauetan soilik transferi dezakezu: (a) PRODUKTUAREN eskubideak guztiak eta eskubide eta betebehar guztiak transferitzen zaion horri esleitzen dizkiozunean eta (b) transferitzen diozun horrek baldintza horiek guztiak betetzea onartzen duenean.
(6) Ez duzu SOFTWAREAREN kodea deskonpilatu, alderantzizko ingeniaritzarik egin, desmihiztatu edo beste era batera kodea murriztu behar, gizakiak irakurtzeko modukoa eginez.
(7) Ez duzu SOFTWAREA aldatuko, itzuliko, alokatuko, errentan emango edo mailegatuko, ezta SOFTWAREAN oinarritutako lan deribaturik sortuko ere.
(8) Ez duzu baimenik SOFTWAREA PRODUKTUTIK kentzeko edo haren kopiak egiteko.
(9) Ez zaizu ematen SOFTWAREAREN gizakiak irakurtzeko modukoa den zatia (iturriko kodea) lizentziarik.

Aurreko (1)-(9) puntuei kalterik egin gabe, PRODUKTUAK hirugarrenen software-moduluak ditu, haien lizentzia-baldintzak barne, eta software-modulu horiek beste lizentzia-baldintza horien mende daude.
Begiratu dagokion PRODUKTUAREN eskuliburuko Eranskinean azaldutako hirugarrenen softwaremoduluen beste lizentzia-baldintzak.
Eskuliburua
http://canon.com/oip-manual helbidean dago erabilgarri.

Produktua erabiliz, lizentzia-baldintza aplikagarri guztiak onartu dituzula usteko da. Lizentzia-baldintza horiekin ados ez bazaude, jarri harremanetan zerbitzu-ordezkariekin.

V_170601

Oharra 

Inicie a operação a partir do painel de operações

O design do painel de operação difere conforme o modelo da sua máquina. As descrições do painel de operação neste guia basicamente presumem que o modelo é o LBP215x.

Máquina (LBP215x)

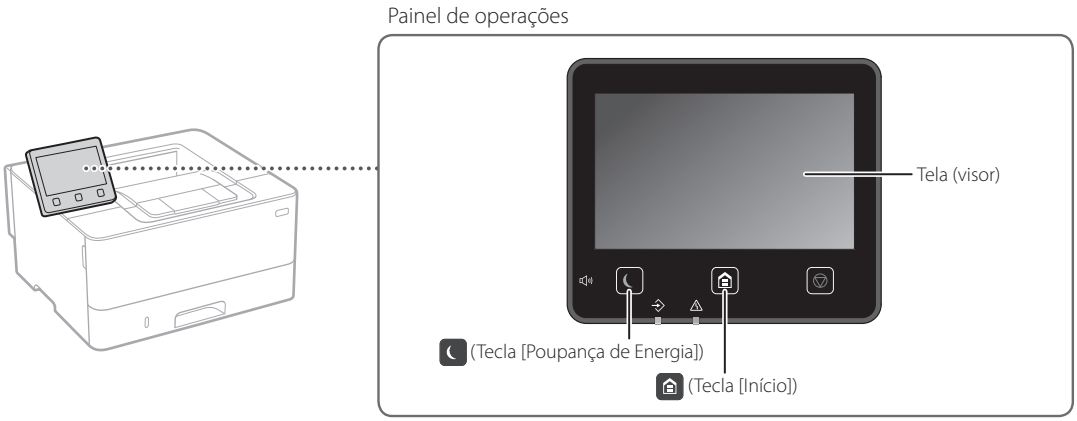

Máquina (LBP214dw/LBP212dw)

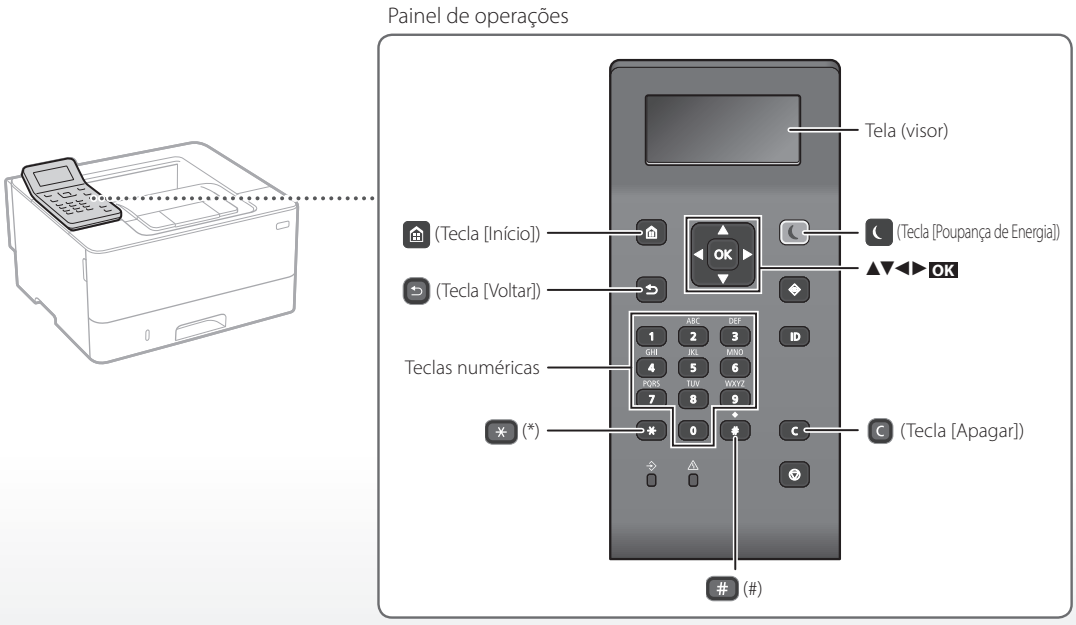

Navegação do Menu

Seleção de itens ou mover o cursor entre os itens do menu

Selecione um item com [▲] ou [▼].
Pressione OK ou [►] para prosseguir para a próxima hierarquia.
Pressione ↩ ou [◄] para retornar à hierarquia anterior.

Configuração da configuração

Pressione OK. No entanto, quando <Aplicar> aparece no visor, selecione <Aplicar> e depois pressione OK.

Método de entrada de texto

Modificação do modo de entrada

Para alterar o modo de entrada, pressione ✳.

Modo de entrada	Texto disponível
<A>	Letras alfabéticas maiúsculas e símbolos
<a>	Letras alfabéticas minúsculas e símbolos
<12>	Números

Inserção de texto, símbolo e números

Insira com as teclas numéricas ou #.

Mover o cursor (inserir um espaço)

Pressione [◄] ou [►], para mover o cursor. Para inserir um espaço, mova o cursor até o final do texto e pressione [►].

Excluir caracteres

Pressione C. Pressionar e segurar C apaga todos os caracteres.

	Modo de entrada: <A>	Modo de entrada: <a>	Modo de entrada: <12>
1	@ . - _ /		1
2	AÁÀÃBCÇ	aáàãbcç	2
3	DEÉÊÊF	deéèêf	3
4	GHIÍÎ	ghiíî	4
5	JKL	jkl	5
6	MNOÓÒÕÔ	mnoóòõô	6
7	PQRS	pqrs	7
8	TUÚV	tuúv	8
9	WXYZ	wxyz	9
0	(Não disponível)		0
#	(espaço) @ . / - _ ! ? & $ % # ( ) [ ] { } < > * + = " , ; : ' ^ ` | \ ~		(Não disponível)

Pt

Imprimir

1. Abra o documento para imprimir e selecione a função de impressão do aplicativo.
2. Selecione o driver de impressora da máquina e selecione [Preferências] ou [Propriedades].
3. Especifique o tamanho do papel.
4. Especifique a fonte de papel e tipo de papel.
5. Especifique as configurações de impressão conforme necessário.
6. Selecione [OK].
7. Selecione [Imprimir] ou [OK].

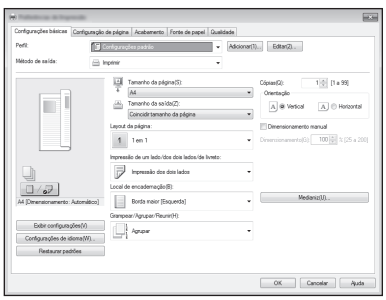

Para detalhes

➲ "Imprimir" no Manual do utilizador

Configurações úteis de impressão

- 2 lados
- N em 1
- Impressão de livreto



Colocar papel

Para detalhes
"Colocar papel" no Manual do utilizador

Pt

Carregando na gaveta de papel

1 Retire a gaveta de papel.

2

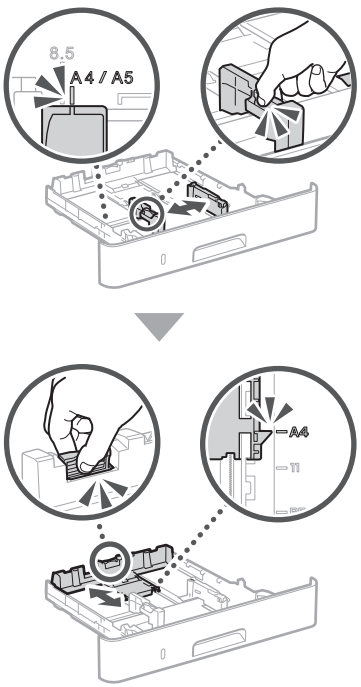

3

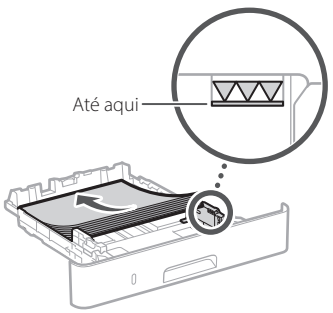

4 Insira a gaveta de papel na máquina.

Se você carregar um tamanho ou tipo de papel diferente do anterior, não se esqueça de alterar as configurações.

5 Pressione , e selecione <Configur. Papel>.

6 Especifique o tamanho e tipo de papel de acordo com a tela.

Carregando na bandeja multifuncional

1

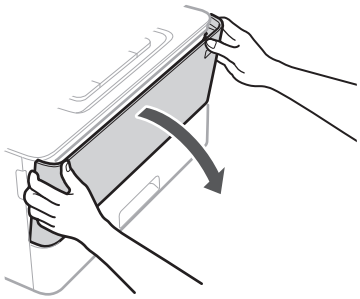

2

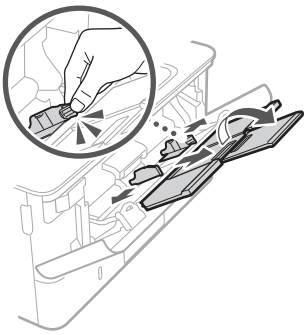

3

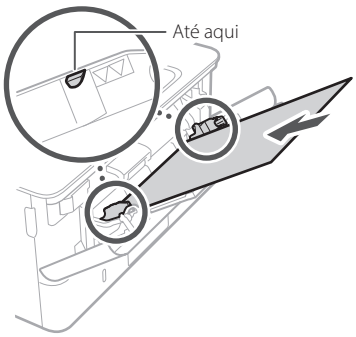

4

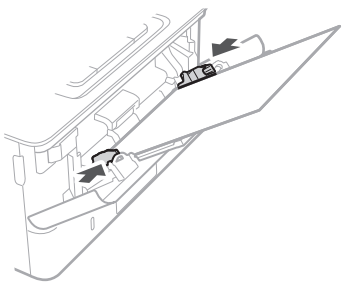

5 Especifique o tamanho e tipo de papel de acordo com a tela.

Se ocorreu um problema

Para detalhes

"Resolução de problemas" no Manual do utilizador

A máquina parece não funcionar

Verifique o seguinte.

- A energia está ligada?
- A máquina está em modo de suspensão?

Se o monitor e não estão acesos, pressione o interruptor de energia.

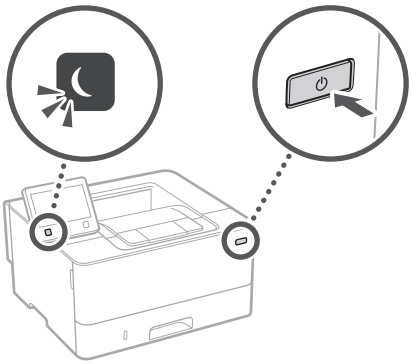

- O cabo de energia está conectado corretamente?

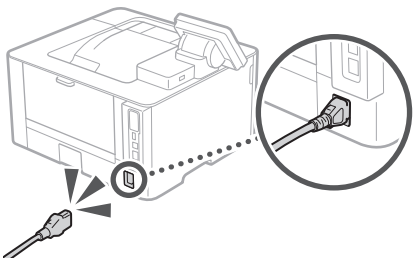

Se o problema persistir, consulte o Manual do utilizador.

Ocorreram obstruções de papel

Desobstrua o papel de acordo com as instruções na tela.

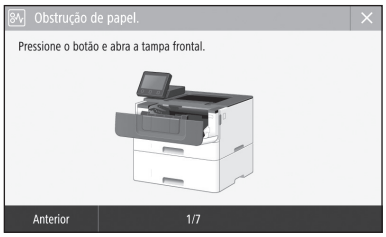

Substituição do cartucho de toner

Recoloque o cartucho de toner de acordo com as instruções na tela.



Número de modelo do cartucho de toner de substituição

- Canon Cartridge 052
- Canon Cartridge 052 H

Pt

Apêndice

Instruções de segurança importantes

Este manual descreve apenas avisos de atenção e cuidado para a instalação e fonte de alimentação. Certifique-se de ler "Instruções de segurança importantes" descritas também no Guia do usuário.

⚠ATENÇÃO
Indica um aviso relativo a operações que, se não forem efetuadas corretamente, podem provocar a morte ou ferimentos. Para utilizar a máquina com segurança, preste sempre atenção a estes avisos.

⚠CUIDADO
Indica um cuidado relativo a operações que, se não forem efetuadas corretamente, podem provocar ferimentos. Para utilizar a máquina com segurança, preste sempre atenção a estes avisos.

IMPORTANTE
Indica requisitos operacionais e restrições. Não se esqueça de ler estes itens com cuidado para poder operar a máquina corretamente e evitar danos à máquina ou à propriedade.

Pt

Instalação

Para usar esta máquina de forma segura e confortavelmente, leia cuidadosamente as seguintes precauções e instale a máquina em um local apropriado.

⚠ATENÇÃO

Não a instale em um local que possa resultar em incêndio ou choque elétrico

- Um local em que as ranhuras de ventilação fiquem bloqueadas (muito próximas a paredes, camas, sofás, tapetes ou objetos similares)
- Local úmido ou empoeirado
- Um local exposto diretamente à luz do sol ou ao exterior
- Local sujeito a altas temperaturas
- Um local exposto a chamas abertas
- Próximo ao álcool, solventes de tinta ou outras substâncias inflamáveis

Outras advertências

- Não conecte cabos não aprovados para esta máquina. Isso pode resultar em um incêndio ou choque elétrico.
- Não posicione colares e outros objetos de metal ou embalagens cheias de líquido sobre a máquina. Se substâncias estranhas entrarem em contato com a parte elétrica dentro da máquina, isso pode resultar em um incêndio ou choque elétrico.
- Se substâncias estranhas caírem dentro desta máquina, desconecte o plugue de alimentação da tomada de energia CA e entre em contato com seu agente local autorizado Canon.

⚠CUIDADO

Não a instale nos seguintes locais

A máquina pode tombar ou cair, resultando em ferimentos.

- Um local instável
- Um local exposto a vibrações

Outros cuidados

- Ao carregar esta máquina, siga as instruções neste manual. Se carregada indevidamente, ela pode cair e causar ferimentos.
- Ao instalar esta máquina, tome cuidado para não prender as mãos entre a impressora e o chão ou as paredes. Isso pode causar lesões.

Evite locais mal ventilados

Esta máquina gera uma leve quantidade de ozônio e outras emissões durante seu uso normal. Estas emissões não são prejudiciais à saúde. Contudo, elas podem ser mais notadas durante uso prolongado ou longos processos de produção em ambientes mal ventilados. Recomenda-se que o ambiente onde a máquina opera seja ventilado adequadamente para manter um ambiente de trabalho confortável. Evite também locais onde as pessoas possam ficar expostas às emissões da máquina.

Alimentação elétrica

⚠ATENÇÃO

- Use apenas uma fonte de alimentação que atenda aos requisitos de tensão especificados. A não observância destes requisitos pode levar a um incêndio ou a choques elétricos.
- Não utilize cabos de alimentação diferentes dos fornecidos, já que isso pode resultar em um incêndio ou choque elétrico.
- O cabo de alimentação fornecido serve para uso com esta máquina. Não conecte o cabo de alimentação a outros dispositivos.
- Não modifique, puxe, entorte à força, ou execute nenhuma outra ação que possa danificar o cabo de alimentação. Não coloque objetos pesados sobre o cabo de alimentação. Danificar o cabo de alimentação pode resultar em um incêndio ou choque elétrico.
- Não conecte ou desconecte o plugue de alimentação com as mãos molhadas, já que isso pode resultar em um choque elétrico.
- Não utilize extensões ou réguas de tomadas múltiplas com a máquina. Isso pode resultar em um incêndio ou choque elétrico.
- Não enrole o cabo de alimentação ou faça-lhe um nó, já que isso pode resultar em um incêndio ou choque elétrico.
- Insira completamente o plugue de alimentação na tomada de energia CA. A não observância desta ação pode levar a um incêndio ou a choques elétricos.
- Remova completamente o plugue de alimentação da tomada de energia CA. A não observância desta ação pode levar a um incêndio, choques elétricos ou danos à máquina.
- Certifique-se que o cabo de alimentação desta máquina esteja seguro e possua uma voltagem estável.
- Mantenha o cabo de alimentação longe de todas as fontes de calor; inadequação a esta regra pode causar derretimento do cabo de alimentação, resultando em um incêndio ou um choque elétrico.

Evite as seguintes situações:

Se for aplicada muita força sobre a conexão do cabo de alimentação, isso poderá danificar o cabo ou os fios internos da máquina podem desconectar. Isso pode resultar em um incêndio.

- Conectar e desconectar o cabo de alimentação com frequência.
- Pisar no cabo de alimentação.
- Dobrar o cabo de alimentação perto da parte do conector e aplicar muita força na parte próxima à tomada da parede ou próxima ao conector.
- Aplicar força excessiva ao conector de alimentação.

⚠CUIDADO

Instale esta máquina perto da tomada elétrica e deixe espaço suficiente ao redor do plugue de energia para que você possa desconectá-lo facilmente em caso de emergência.

Manuseio

⚠CUIDADO

Segurança do laser

Este aparelho é confirmado como um aparelho a laser de Classe 1 de acordo com a IEC60825-1:2014 e a EN60825-1:2014.

CLASS 1 LASER PRODUCT
LASER KLASSE 1
APPAREIL À LASER DE CLASSE 1
APPARECCHIO LASER DI CLASSE 1
PRODUCTO LÁSER DE CLASE 1
APARELHO A LASER DE CLASSE 1
LUOKAN 1 LASER-TUOTE
LASERPRODUKT KLASS 1

O feixe de laser pode ser prejudicial a humanos. Uma vez que a radiação emitida dentro da máquina está totalmente confinada dentro de caixas protetoras e capas externas, o feixe de laser não tem como sair da máquina em nenhuma fase da operação pelo usuário. Leia as considerações e instruções de segurança a seguir.

- Nunca abra tampas além das indicadas neste manual para esta máquina.
- Se o feixe de laser escapar e atingir seus olhos, a exposição poderá causar danos.
- O uso de controles, ajustes ou o desempenho de procedimentos diferentes dos especificados neste manual podem resultar em exposição perigosa a radiação.

Etiqueta de segurança do laser

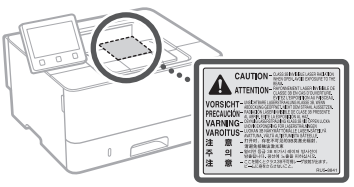

Símbolos relacionados à segurança

- Interruptor de alimentação: posição "ON"
- Interruptor de alimentação: posição "OFF"
- Interruptor de alimentação: posição "STAND-BY"
- Botão de alimentação "ON" "OFF"
- Terminal protetor de ligação à terra
- Voltagem perigosa. Não abra as tampas a não ser que seja instruído.
- CUIDADO: Superfície quente. Não toque.
- Equipamento Classe II
- Partes móveis: Mantenha partes do corpo distantes de partes móveis
  - Alguns dos símbolos exibidos acima podem não estar fixados, dependendo do produto.

Consumíveis

⚠ATENÇÃO

Não descarte cartuchos de toner usados em chamas abertas. Além disso, não armazene cartuchos de toner ou papel em um local exposto a chamas abertas. Isso pode fazer com que o toner acenda e resulte em queimaduras ou incêndio.

Aviso

Nome do produto

Os regulamentos de segurança exigem que o nome do produto seja registado.
Em algumas regiões onde o produto é vendido, poderão ser registados, em alternativa, o(s) seguinte(s) nome(s) entre parênteses ( ).
LBP215x / LBP214dw / LBP212dw (F173500)

Requisitos de CEM da Diretiva da CE

Este equipamento cumpre os requisitos essenciais de CEM da Diretiva da CE. Declaramos que este produto está em conformidade com os requisitos de CEM da Diretiva da CE de entrada de alimentação nominal de 230 V, 50 Hz, embora a entrada nominal do produto seja de 220 a 240 V, 50/60Hz. É obrigatória a utilização de cabos blindados em conformidade com os requisitos técnicos de CEM da Diretiva da CE.

Diretivas da UE relativas a REEE e Baterias

Pode obter informações sobre as Diretivas relativas a REEE e Baterias no Guia do usuário (manual em HTML) mais recente, disponível no Web site da Canon (canon.com/oip-manual).

Informações regulamentares de LAN sem fio

Regulatory information for users in Jordan

LBP215x / LBP214dw / LBP212dw includes approved Wireless LAN Module (Model name: Type1KA).
Contains Wireless LAN Module approved by TRC/LPD/2017/19

Regulatory information for users in UAE

LBP215x / LBP214dw / LBP212dw includes approved Wireless LAN Module (Model name: Type1KA).

TRA
REGISTERED No: ER51217/17
DEALER No: DA0073692/11

RE Directive

(Only for European radio equipment)

RE Declaration of Conformity

English (EN) Hereby, Canon Inc. declares that this equipment is in compliance with Directive 2014/53/EU.
The full text of the EU declaration of conformity is available at the following internet address:
http://www.canon-europe.com/ce-documentation
Wireless LAN Specifications
Frequency band(s):2412-2472MHz
Maximum radio-frequency power: 15.9 dBm

Czech (CS) Tímto společnost Canon Inc. prohlašuje, že toto zařízení je v souladu se směrnicí 2014/53/EU.
Úplné znění EU prohlášení o shodě je k dispozici na této internetové adrese:
http://www.canon-europe.com/ce-documentation
Technické údaje bezdrátové LAN
Pásmo(a) frekvence: 2412-2472 MHz
Maximální výkon rádiové frekvence: 15.9 dBm

Danish (DA) Hermed erklærer Canon Inc., at dette udstyr er i overensstemmelse med direktiv 2014/53/EU.
EU-overensstemmelseserklæringens fulde tekst kan findes på følgende internetadresse:
http://www.canon-europe.com/ce-documentation
Trådløs LAN specofikationer
Frekvensbånd: 2412-2472 MHz
Maks. radio-frekvenseffekt: 15.9 dBm

German (DE) Hiermit erklärt Canon Inc, dass diese Anlage der Richtlinie 2014/53/EU entspricht.
Der vollständige Text der EU-Konformitätserklärung ist unter der folgenden Internetadresse verfügbar:
http://www.canon-europe.com/ce-documentation
WLAN-Spezifikationen
Frequenzbereich(e): 2412-2472 MHz
Maximale Funkfrequenzleistung: 15.9 dBm

Estonian (ET) Käesolevaga deklareerib Canon Inc., et käesolev seade vastab direktiivi 2014/53/EL nõuetele.
ELi vastavusdeklaratsiooni täielik tekst on kättesaadav järgmisel internetiaadressil:
http://www.canon-europe.com/ce-documentation
Juhtmevaba LAN-i spetsifikatsioonid
Sagedusriba(d): 2412-2472 MHz
Maksimaalne raadiosageduslik võimsus: 15.9 dBm

Spanish (ES) Por la presente, Canon Inc. declara que este equipo es conforme con la Directiva 2014/53/UE.
El texto completo de la declaración UE de conformidad está disponible en la dirección de Internet siguiente:
http://www.canon-europe.com/ce-documentation
Especificaciones LAN inalámbrica
Banda(s) de frecuencia: 2412-2472 MHz
Potencia máxima de radiofrecuencia: 15.9 dBm

Greek (EL) Με την παρούσα, η Canon Inc. δηλώνει ότι ο παρών εξοπλισμός συμμορφώνεται με την Οδηγία 2014/53/ΕΕ.
Το πλήρες κείμενο της δήλωσης συμμόρφωσης της ΕΕ διατίθεται στην ακόλουθη διεύθυνση στο διαδίκτυο:
http://www.canon-europe.com/ce-documentation
Προδιαγραφές ασύρματου LAN (WLAN)
Ζώνες συχνότητας: 2412-2472 MHz
Μέγιστη ισχύς ραδιοσυχνότητας: 15.9 dBm

French (FR) Le soussigné, Canon Inc., déclare que le présent équipement est conforme à la Directive 2014/53/UE.
Le texte complet de la déclaration UE de conformité est disponible à l'adresse internet suivante :
http://www.canon-europe.com/ce-documentation
Spécifications LAN sans fil
Bande(s) de fréquence: 2412-2472 MHz
Puissance maximale de radiofréquence: 15.9 dBm

Italian (IT) Con la presente, Canon Inc. dichiara che questa apparecchiatura è conforme alla direttiva 2014/53/UE.
Il testo completo della dichiarazione di conformità UE è disponibile al seguente indirizzo Internet:
http://www.canon-europe.com/ce-documentation
Caratteristiche LAN wireless
Banda/e di frequenza: 2412-2472 MHz
Potenza massima a radiofrequenza: 15.9 dBm

Latvian (LV) Canon Inc. ar šo deklarē, ka šī iekārta atbilst Direktīvai 2014/53/ES.
Pilns ES atbilstības deklarācijas teksts ir pieejams šādā interneta vietnē:
http://www.canon-europe.com/ce-documentation
Bezvadu LAN specifikācijas
Frekvences josla(s): 2412-2472 MHz
Maksimālā radiofrekvences jauda: 15.9 dBm

Lithuanian (LT) Šiuo dokumentu „Canon Inc." patvirtina, kad ši įranga atitinka direktyvą 2014/53/ES.
Visas ES atitikties deklaracijos tekstas prieinamas šiuo interneto adresu:
http://www.canon-europe.com/ce-documentation
Belaidžio LAN specifikacijos
Dažnio diapazonas (-ai): 2412-2472 MHz
Maksimali radijo ryšio dažnio galia: 15.9 dBm

Dutch (NL) Hierbij verklaar ik, Canon Inc., dat deze apparatuur conform is met Richtlijn 2014/53/EU.
De volledige tekst van de EU-conformiteitsverklaring kan worden geraadpleegd op het volgende internetadres:
http://www.canon-europe.com/ce-documentation
Draadloos LAN specificaties
Frequentieband(en): 2412-2472 MHz
Maximaal radiofrequentievermogen: 15.9 dBm

Maltese (MT) B'dan, Canon, qed tiddikjara li dan it-tip ta' tagħmir huwa konformi mad-Direttiva 2014/53/UE.
It-test kollu tad-dikjarazzjoni ta' konformità tal-UE huwa disponibbli f'dan is-sit fuq l-internet:
http://www.canon-europe.com/ce-documentation
Speċifikazzjonijiet tal-Wireless LAN
Band(i) tal-Frekwenza: 2412-2472 MHz
Qawwa ta' frekwenza tar-radju massima: 15.9 dBm

Hungarian (HU) A Canon Inc. igazolja, hogy ez a berendezés megfelel a 2014/53/EU irányelvnek.
Az EU-megfelelőségi nyilatkozat teljes szövege elérhető a következő internetes címen:
http://www.canon-europe.com/ce-documentation
Vezeték nélküli LAN műszaki adatai
Frekvenciasáv(ok): 2412-2472 MHz
Maximális rádiofrekvenciás teljesítmény: 15.9 dBm

Polish (PL) Canon Inc. niniejszym oświadcza, że niniejsze urządzenie jest zgodne z dyrektywą 2014/53/UE.
Pełny tekst deklaracji zgodności UE jest dostępny pod następującym adresem internetowym:
http://www.canon-europe.com/ce-documentation
Specyfikacja bezprzewodowej sieci LAN
Pasmo(-a) częstotliwości: 2412-2472 MHz
Maksymalna moc na częstotliwościach radiowych: 15.9 dBm

Portuguese (PT) Por este meio, a Canon Inc. declara que o presente equipamento está em conformidade com a Diretiva 2014/53/UE.
O texto integral da declaração de conformidade da UE está disponível no seguinte endereço de Internet:
http://www.canon-europe.com/ce-documentation
Especificações de LAN Sem Fios
Banda(s) de frequências: 2412-2472 MHz
Potência máxima de radiofrequência: 15.9 dBm

Slovene (SL) Canon Inc. potrjuje, da je ta oprema v skladu z Direktivo 2014/53/EU.
Celotno besedilo izjave EU o skladnosti je na voljo na naslednjem spletnem naslovu:
http://www.canon-europe.com/ce-documentation
Specifikacije za brezžični LAN
Frekvenčna območja: 2412-2472 MHz
Največja radiofrekvenčna moč: 15.9 dBm

Slovak (SK) Spoločnosť Canon Inc. týmto vyhlasuje, že toto zariadenie je v súlade so smernicou 2014/53/EÚ.
Úplné znenie EÚ vyhlásenia o zhode je k dispozícii na tejto internetovej adrese:
http://www.canon-europe.com/ce-documentation
Technické údaje bezdrôtovej LAN
Pásmo (a) frekvencia: 2412-2472 MHz
Maximálny výkon rádiovej frekvencie: 15.9 dBm

Finnish (FI) Canon Inc. vakuuttaatäten, että tämä laite on direktiivin 2014/53/EU mukainen.
EU-vaatimustenmukaisuusvakuutuksen täysimittainen teksti on saatavilla seuraavassa internetosoitteessa:
http://www.canon-europe.com/ce-documentation
Langattoman LAN:in tekniset ominaisuudet
Taajuuskaista(t): 2412-2472 MHz
Suurin radiotaajuusteho: 15.9 dBm

Swedish (SV) Härmed försäkrar Canon Inc. att denna utrustning överensstämmer med direktiv 2014/53/EU.
Den fullständiga texten till EU-försäkran om överensstämmelse finns tillgänglig på följande webbadress:
http://www.canon-europe.com/ce-documentation
Specifikationer för trådlöst LAN
Frekvensband: 2412-2472 MHz
Maximal radiofrekvenseffekt: 15.9 dBm

Romanian (RO) Prin prezenta, Canon Inc. declară că acest echipament este în conformitate cu Directiva 2014/53/UE.
Textul integral al declarației UE de conformitate este disponibil la următoarea adresă internet:
http://www.canon-europe.com/ce-documentation
Specificații wireless LAN
Benzi de frecvență: 2412-2472 MHz
Putere maximă a frecvenței radio: 15.9 dBm

Pt

Apêndice

Bulgarian (BG) С настоящото Canon Inc. декларира, че това съоръжение е в съответствие с Директива 2014/53/ЕС. Цялостният текст на ЕС декларацията за съответствие може да се намери на следния интернет адрес:
http://www.canon-europe.com/ce-documentation
Спецификация на безжичната LAN
Честотна лента(и): 2412-2472 MHz
Максимална радиочестотна мощност: 15.9 dBm

Croatian (HR) Canon Inc. ovime izjavljuje da je oprema u skladu s Direktivom 2014/53/EU. Cjeloviti tekst EU izjave o sukladnosti dostupan je na sljedećoj internetskoj adresi:
http://www.canon-europe.com/ce-documentation
Specifikacije bežičnog LAN-a
Frekvencijski pojas(evi): 2412-2472 MHz
Maksimalna snaga radijske frekvencije: 15.9 dBm

Irish (GA) Dearbhaíonn Canon Inc., leis seo, go bhfuil an trealamh seo i gcomhlíonadh leis an Treoir 2014/53/AE.
Tá an téacs iomlán de Dhearbhú Comhréireachta AE ar fáil ag seoladh an láithreáin ghréasáin mar seo a leanas:
http://www.canon-europe.com/ce-documentation
Sonraíochtaí LAN Gan Sreang
Banda(í) minicíochta: 2412-2472 MHz
Uaschumhacht radaimhinicíochta: 15.9 dBm

Norwegian (NO) Herved erklærer Canon Inc. at dette utstyret er i overensstemmelse med direktiv 2014/53/EU.
Den fulle teksten til EUs samsvarserklæring er tilgjengelig på følgende Internett-adresse:
http://www.canon-europe.com/ce-documentation
Trådløs LAN-spesifikasjoner
Bølgelengde: 2412-2472 MHz
Maks radiofrekvensstyrke: 15.9 dBm

Icelandic (IS) Hér með lýsir Canon Inc því yfir að þessi búnaður er í samræmi við tilskipun 2014/53/ESB.
Allur texti ESB-samræmisyfirlýsingar er í boði á eftirfarandi veffangi:
http://www.canon-europe.com/ce-documentation
Tæknilýsingar fyrir þráðlausa nettengingu
Tíðnisvið: 2412-2472 MHz
Hámarksstyrkur útvarpstíðnibylgja: 15.9 dBm

Limitação de responsabilidade

- As informações contidas neste documento estão sujeitas a alterações sem aviso prévio.
- A CANON INC. NÃO DÁ QUAISQUER GARANTIAS, EXPRESSAS OU IMPLÍCITAS, RELATIVAMENTE A ESTE MATERIAL, EXCETO COMO AQUI ESPECIFICADO, INCLUINDO MAS NÃO SE LIMITANDO ÀS GARANTIAS DE COMERCIALIZAÇÃO, EXPLORAÇÃO, ADEQUAÇÃO A UM OBJETIVO ESPECÍFICO DE UTILIZAÇÃO OU NÃO CONTRAFAÇÃO. A CANON INC. NÃO SE RESPONSABILIZA POR QUAISQUER DANOS DIRETOS, ACIDENTAIS OU CONSEQUENCIAIS DE QUALQUER NATUREZA, NEM POR PERDAS OU DESPESAS RESULTANTES DA UTILIZAÇÃO DESTE MATERIAL.

Ilustrações e ecrãs apresentados neste manual
As ilustrações e telas apresentadas neste manual são os do modelo LBP215x, exceto especificação em contrário.

Sobre este manual

Marcas comerciais
Mac é uma marca comercial da Apple Inc. Microsoft, Windows, Windows Vista, Windows Server, Internet Explorer, Excel e PowerPoint são marcas registadas ou marcas comerciais da Microsoft Corporation nos Estados Unidos e/ou noutros países.
Outros nomes de produtos e empresas aqui mencionados podem ser marcas comerciais dos respetivos proprietários.

Software de terceiros

Este produto Canon (o "PRODUTO") inclui módulos de software de terceiros. A utilização e distribuição desses módulos de software, incluindo quaisquer atualizações dos módulos de software (coletivamente, o "SOFTWARE") estão sujeitas às condições de licenciamento (1) a (9) abaixo.

(1) Aceita respeitar quaisquer leis, restrições ou regulamentos de controlo de exportação aplicáveis nos países envolvidos, caso este PRODUTO, incluindo o SOFTWARE, seja enviado, transferido ou exportado para qualquer país.
(2) Os detentores dos direitos do SOFTWARE retêm, em todos os aspetos, o título, a propriedade e os direitos de propriedade intelectual sobre e para o SOFTWARE. Salvo indicação expressa em contrário neste documento, nenhuma licença ou direito, expresso ou implícito, lhe será concedido pelos detentores dos direitos do SOFTWARE, relativamente a qualquer propriedade intelectual dos detentores dos direitos do SOFTWARE.
(3) Pode utilizar o SOFTWARE apenas com o PRODUTO.
(4) Não pode atribuir, sublicenciar, comercializar, distribuir nem transferir o SOFTWARE a terceiros, sem o consentimento prévio, por escrito, dos detentores dos direitos do SOFTWARE.
(5) Não obstante o que foi referido anteriormente, pode transferir o SOFTWARE apenas quando (a) atribuir todos os seus direitos ao PRODUTO e todos os direitos e obrigações estipulados nas condições de licenciamento ao beneficiário e (b) esse beneficiário concorde em ficar vinculado a todas estas condições.
(6) Não é permitida a engenharia inversa, descompilação, desmontagem nem redução do código do SOFTWARE a uma forma legível para o ser humano.
(7) Não pode modificar, adaptar, traduzir, alugar, alocar nem emprestar o SOFTWARE ou criar trabalhos derivativos baseados no SOFTWARE.
(8) Não tem o direito de remover nem fazer cópias separadas do SOFTWARE a partir do PRODUTO.
(9) A parte legível para o ser humano (o código fonte) do SOFTWARE não está sob sua licença.

Não obstante o estabelecido entre os pontos (1) e (9) supra, o PRODUTO inclui módulos de software de terceiros que acompanham as outras condições de licenciamento e esses módulos de software estão sujeitos às outras condições de licenciamento.
Consulte as outras condições de licenciamento dos módulos de software de terceiros descritos no Anexo do Manual, relativos ao PRODUTO correspondente. Este Manual está disponível em *http://canon.com/oip-manual.*

Ao utilizar o PRODUTO, considera-se que concordou com todas as condições de licenciamento aplicáveis. Se não concordar com as condições de licenciamento, contacte o representante de assistência.

V_170601

Notas

Έναρξη λειτουργίας από τον πίνακα λειτουργίας

Η σχεδίαση του πίνακα λειτουργίας διαφέρει ανάλογα με το μοντέλο της συσκευής. Οι περιγραφές του πίνακα λειτουργίας στον παρόντα οδηγό αφορούν το μοντέλο LBP215x.

Συσκευή (LBP215x)

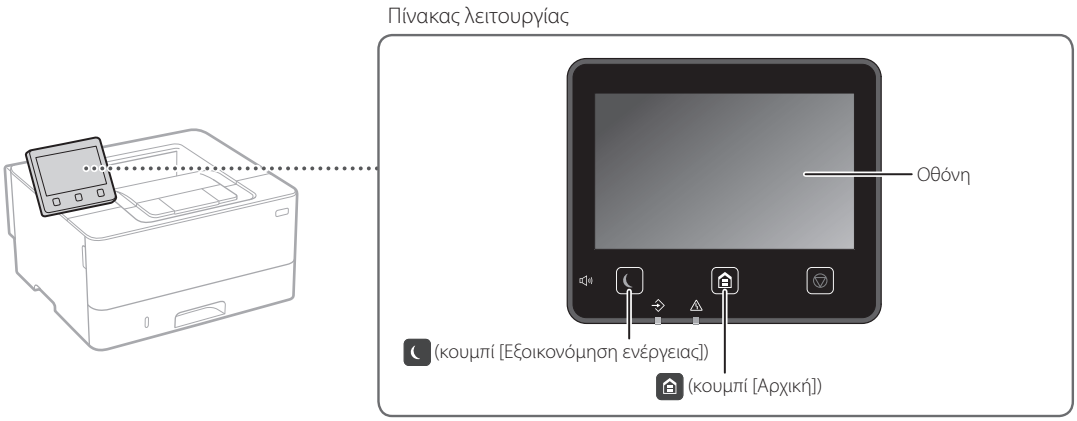

Συσκευή (LBP214dw/LBP212dw)

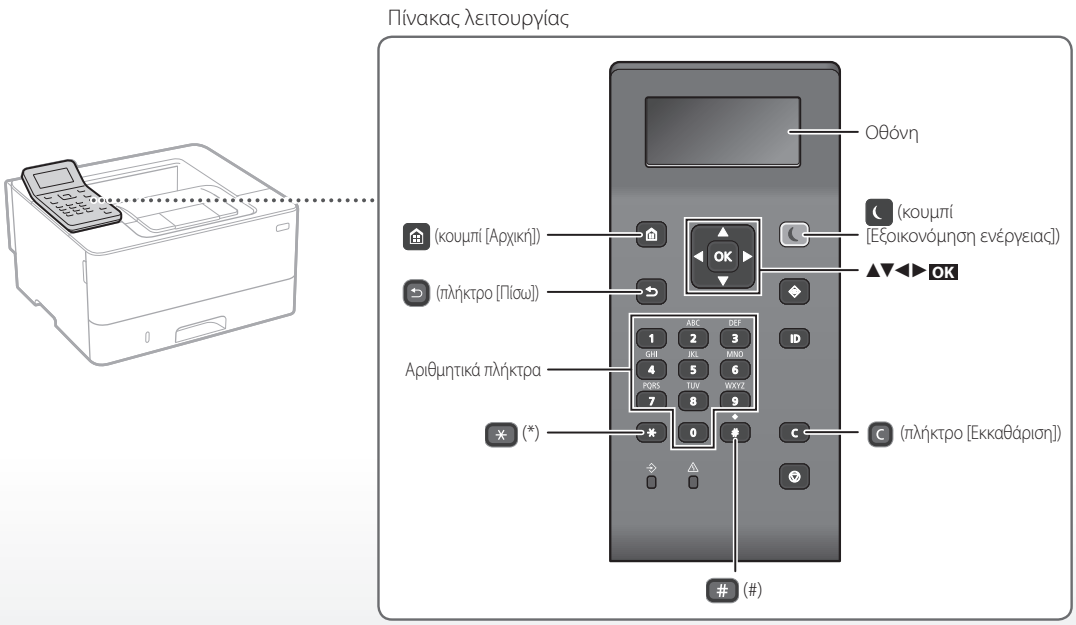

Πλοήγηση στο μενού

Επιλογή στοιχείων ή μετακίνηση του δρομέα μεταξύ των στοιχείων μενού

Επιλέξτε ένα στοιχείο με το [▲] ή το [▼].

Πατήστε **OK** ή [►] για να προχωρήσετε στην επόμενη ιεραρχία.

Πατήστε ↩ ή [◄] για επιστροφή στην προηγούμενη ιεραρχία.

Επιβεβαίωση ρύθμισης

Πατήστε το **OK**. Ωστόσο, αν εμφανιστεί η επιλογή <Εφαρμογή> στην οθόνη, επιλέξτε <Εφαρμογή> και μετά πατήστε το **OK**.

Μέθοδος εισόδου κειμένου

Αλλαγή της λειτουργίας εισόδου

Για να αλλάξετε τη λειτουργία εισόδου, πατήστε το *.

Λειτουργία εισόδου	Διαθέσιμο κείμενο
<A>	Κεφαλαία γράμματα και σύμβολα
<a>	Πεζά γράμματα και σύμβολα
<12>	Αριθμοί

Εισαγωγή κειμένου, συμβόλων και αριθμών

Χρησιμοποιήστε τα αριθμητικά πλήκτρα ή το #.

Μετακίνηση του δρομέα (εισαγωγή διαστήματος)

Πατήστε το [◄] ή το [►] για να μετακινήσετε τον δρομέα. Για να εισαγάγετε ένα κενό διάστημα, μετακινήστε τον δρομέα στο τέλος του κειμένου και μετά πατήστε το [►].

Διαγραφή χαρακτήρων

Πατήστε το C. Αν πατήσετε και κρατήσετε πατημένο το C, διαγράφονται όλοι οι χαρακτήρες.

	Λειτουργία εισόδου: <A>	Λειτουργία εισόδου: <a>	Λειτουργία εισόδου: <12>
1	@ . - _ /		1
2	ABC	abc	2
3	DEF	def	3
4	GHI	ghi	4
5	JKL	jkl	5
6	MNO	mno	6
7	PQRS	pqrs	7
8	TUV	tuv	8
9	WXYZ	wxyz	9
0	(Μη διαθέσιμο)		0
#	(κενό διάστημα) @ . / - _ ! ? & $ % # ( ) [ ] { } < > * + = " , ; : ' ^ ` | \ ~		(Μη διαθέσιμο)

EL

Εκτύπωση

1. Ανοίξτε το έγγραφο προς εκτύπωση και επιλέξτε τη λειτουργία εκτύπωσης στην εφαρμογή.
2. Επιλέξτε το κατάλληλο πρόγραμμα οδήγησης εκτυπωτή για το μηχάνημα και έπειτα επιλέξτε [Προτιμήσεις] ή [Ιδιότητες].
3. Καθορίστε το μέγεθος χαρτιού.
4. Καθορίστε την πηγή χαρτιού και τον τύπο χαρτιού.
5. Καθορίστε τις ρυθμίσεις εκτύπωσης, όπως απαιτείται.
6. Επιλέξτε [OK].
7. Επιλέξτε [Εκτύπωση] ή [OK].

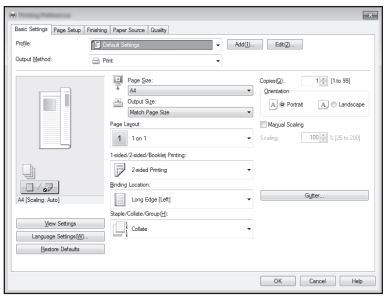

Για λεπτομέρειες

«Εκτύπωση» στον Οδηγό χρήστη

Χρήσιμες ρυθμίσεις εκτύπωσης

- 2 όψεων
- N σε 1
- Εκτύπωση φυλλαδίων



Τοποθέτηση χαρτιού

Για λεπτομέρειες

«Τοποθέτηση χαρτιού» στον Οδηγό χρήστη

Τοποθέτηση στο συρτάρι χαρτιού

1 Τραβήξτε προς τα έξω το συρτάρι χαρτιού.

2

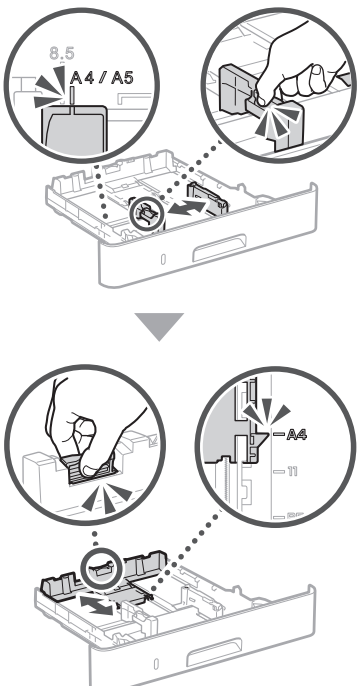

3

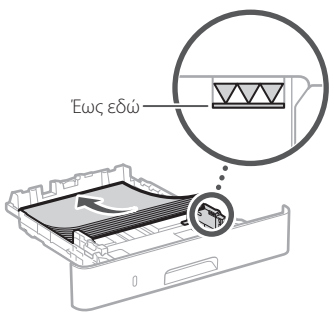

4 Εισαγάγετε το συρτάρι χαρτιού στη συσκευή.

Αν τοποθετήσετε διαφορετικό μέγεθος ή τύπο χαρτιού από το προηγούμενο, φροντίστε να αλλάξετε τις ρυθμίσεις.

5 Πατήστε το και επιλέξτε <Ρυθμίσεις Χαρτιού>.

6 Καθορίστε το μέγεθος και τον τύπο χαρτιού σύμφωνα με τις οδηγίες στην οθόνη.

Τοποθέτηση στον δίσκο πολλαπλών χρήσεων

1

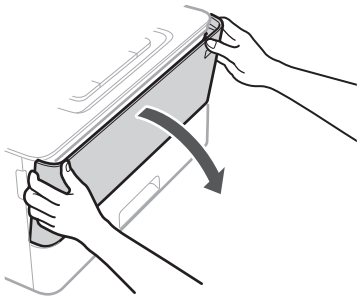

2

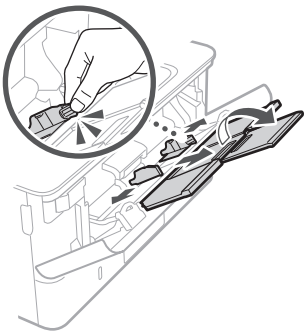

3

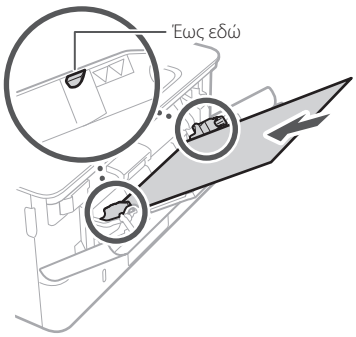

4

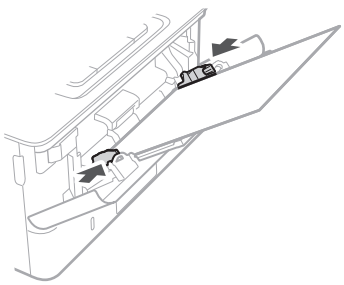

5 Καθορίστε το μέγεθος και τον τύπο χαρτιού σύμφωνα με τις οδηγίες στην οθόνη.

Αν παρουσιαστεί πρόβλημα

Για λεπτομέρειες
➲ «Αντιμετώπιση προβλημάτων» στον Οδηγό χρήστη

Το μηχάνημα δεν φαίνεται να λειτουργεί

Ελέγξτε τα ακόλουθα.

- Είναι ενεργοποιημένη η τροφοδοσία ρεύματος;
- Μήπως το μηχάνημα είναι σε κατάσταση αναστολής λειτουργίας;

Αν και η οθόνη και το δεν είναι αναμμένα, πατήστε τον διακόπτη λειτουργίας.

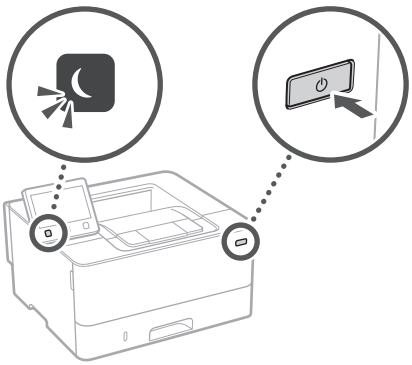

- Είναι σωστά συνδεδεμένο το καλώδιο ρεύματος;

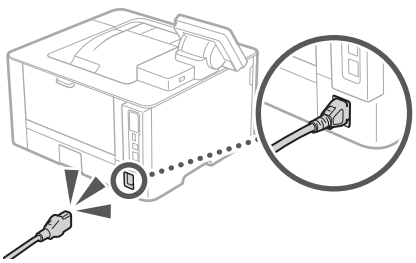

Αν το πρόβλημα παραμένει, ανατρέξτε στον Οδηγό χρήστη.

Παρουσιάστηκαν εμπλοκές χαρτιού

Αφαιρέστε την εμπλοκή χαρτιού ακολουθώντας τις οδηγίες που εμφανίζονται στην οθόνη.

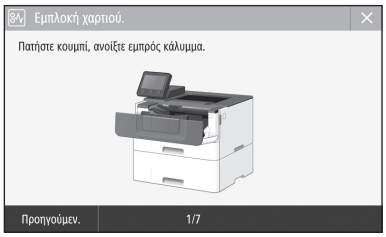

Αντικατάσταση της κασέτας γραφίτη

Αντικαταστήστε την κασέτα γραφίτη ακολουθώντας τις οδηγίες που εμφανίζονται στην οθόνη.

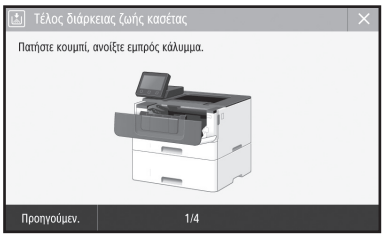

Αριθμός μοντέλου της ανταλλακτικής κασέτας γραφίτη

- Canon Cartridge 052
- Canon Cartridge 052 H

EL

Παράρτημα

Σημαντικές οδηγίες ασφάλειας

Το παρόν εγχειρίδιο περιγράφει μόνο προειδοποιήσεις και προφυλάξεις για την εγκατάσταση και την τροφοδοσία ρεύματος. Φροντίστε να διαβάσετε επίσης τις «Σημαντικές οδηγίες ασφάλειας» που περιγράφονται στον Οδηγό χρήστη.

⚠ΠΡΟΕΙΔΟΠΟΙΗΣΗ
Υποδηλώνει προειδοποίηση για λειτουργίες που μπορεί να οδηγήσουν σε θάνατο ή τραυματισμό ατόμων, εάν δεν εκτελεστούν σωστά. Για να χρησιμοποιείτε τη συσκευή με ασφάλεια, να δίνετε πάντα προσοχή σε αυτές τις προειδοποιήσεις.

⚠ΠΡΟΣΟΧΗ
Υποδηλώνει προφύλαξη για λειτουργίες που μπορεί να οδηγήσουν σε θάνατο ή τραυματισμό ατόμων, εάν δεν εκτελεστούν σωστά. Για να χρησιμοποιείτε τη συσκευή με ασφάλεια, να δίνετε πάντα προσοχή σε αυτές τις προφυλάξεις.

ΣΗΜΑΝΤΙΚΟ
Υποδηλώνει απαιτήσεις και περιορισμούς λειτουργίας. Φροντίστε να διαβάσετε αυτά τα στοιχεία προσεκτικά για να χειρίζεστε τη συσκευή σωστά και να αποφύγετε βλάβη στη συσκευή ή σε ιδιοκτησία.

EI

Εγκατάσταση

Για να χρησιμοποιήσετε αυτήν τη συσκευή με ασφάλεια και άνεση, διαβάστε προσεκτικά τις ακόλουθες προφυλάξεις και εγκαταστήστε τη συσκευή σε ένα κατάλληλο μέρος.

⚠ΠΡΟΕΙΔΟΠΟΙΗΣΗ

Μην εγκαταστήσετε τη συσκευή σε μέρος όπου υπάρχει κίνδυνος φωτιάς ή ηλεκτροπληξίας

- Σε μέρος όπου οι οπές εξαερισμού είναι μπλοκαρισμένες (υπερβολικά κοντά σε τοίχους, κρεβάτια, καναπέδες, χαλιά ή παρόμοια αντικείμενα)
- Σε μέρος με υγρασία ή σκόνη
- Σε μέρος που είναι εκτεθειμένο στο άμεσο φως του ήλιου ή σε εξωτερικό χώρο
- Σε μέρος που εκτίθεται σε υψηλές θερμοκρασίες
- Σε μέρος που είναι εκτεθειμένο σε γυμνές φλόγες
- Κοντά σε οινόπνευμα, διαλυτικά μπογιάς ή άλλες εύφλεκτες ουσίες

Άλλες προειδοποιήσεις

- Μην συνδέετε μη εγκεκριμένα καλώδια σε αυτήν τη συσκευή. Εάν κάνετε κάτι τέτοιο, μπορεί να προκληθεί πυρκαγιά ή ηλεκτροπληξία.
- Μην τοποθετείτε περιδέραια και άλλα μεταλλικά αντικείμενα ή δοχεία με υγρά πάνω στη συσκευή. Εάν τα ηλεκτρικά μέρη στο εσωτερικό της συσκευής έρθουν σε επαφή με ξένες ουσίες, μπορεί να προκληθεί πυρκαγιά ή ηλεκτροπληξία.
- συσκευή, αποσυνδέστε το φις του καλωδίου ρεύματος από την πρίζα εναλλασσόμενου ρεύματος και επικοινωνήστε με τον τοπικό εξουσιοδοτημένο αντιπρόσωπο της Canon.

⚠ΠΡΟΣΟΧΗ

Μην εγκαταστήσετε τη συσκευή στα ακόλουθα μέρη

Η συσκευή ενδέχεται να πέσει, προκαλώντας τραυματισμό.

- Ασταθές σημείο
- Μέρος που είναι εκτεθειμένο σε κραδασμούς

Άλλες προφυλάξεις

- Κατά τη μεταφορά της συσκευής, ακολουθήστε τις οδηγίες στο παρόν εγχειρίδιο. Εάν η συσκευή μεταφερθεί με λάθος τρόπο, ενδέχεται να πέσει, προκαλώντας τραυματισμό.
- Κατά την εγκατάσταση της συσκευής, προσέξτε να μη μαγκώσετε τα χέρια σας ανάμεσα στη συσκευή και το δάπεδο ή τον τοίχο. Αν συμβεί κάτι τέτοιο, μπορεί να προκληθεί τραυματισμός.

Αποφύγετε χώρους με κακό αερισμό

Αυτή η συσκευή παράγει όζον και άλλα προϊόντα εκπομπής, σε μικρή ποσότητα, στη διάρκεια της κανονικής λειτουργίας της. Αυτές οι εκπομπές δεν είναι επιβλαβείς για την υγεία. Ωστόσο, η παρουσία τους ίσως γίνει πιο αισθητή έπειτα από παρατεταμένη χρήση ή εργασίες μεγάλης παραγωγής, σε δωμάτια με κακό εξαερισμό. Συνιστάται να πραγματοποιείται σωστός εξαερισμός του δωματίου όπου λειτουργεί η συσκευή, για τη διατήρηση ενός άνετου εργασιακού περιβάλλοντος. Επίσης αποφύγετε μέρη όπου τα άτομα θα εκτίθενται στις εκπομπές της συσκευής.

Τροφοδοσία Ρεύματος

⚠ΠΡΟΕΙΔΟΠΟΙΗΣΗ

- Να χρησιμοποιείτε πάντα τροφοδοτικό που να πληροί τις καθορισμένες απαιτήσεις τάσης. Σε αντίθετη περίπτωση, μπορεί να προκληθεί πυρκαγιά ή ηλεκτροπληξία.
- Μην χρησιμοποιείτε καλώδια ρεύματος πέραν του καλωδίου ρεύματος που παρέχεται, καθώς μπορεί να προκληθεί πυρκαγιά ή ηλεκτροπληξία.
- Το παρεχόμενο καλώδιο ρεύματος προορίζεται για χρήση με αυτήν τη συσκευή. Μην συνδέετε το καλώδιο ρεύματος σε άλλες συσκευές.
- Μην τροποποιήσετε, τραβήξετε, λυγίσετε με δύναμη ή εκτελέσετε οποιαδήποτε άλλη ενέργεια που μπορεί να προκαλέσει βλάβη στο καλώδιο ρεύματος. Μην τοποθετείτε βαριά αντικείμενα πάνω στο καλώδιο ρεύματος. Εάν το καλώδιο ρεύματος υποστεί ζημιά, ενδέχεται να προκληθεί πυρκαγιά ή ηλεκτροπληξία.
- Μην συνδέετε ή αποσυνδέετε το φις του καλωδίου ρεύματος με υγρά χέρια, καθώς μπορεί να προκληθεί ηλεκτροπληξία.
- Μην χρησιμοποιείτε καλώδια επέκτασης ή πολύπριζα με τη συσκευή. Εάν κάνετε κάτι τέτοιο, μπορεί να προκληθεί πυρκαγιά ή ηλεκτροπληξία.
- Μην τυλίγετε ή δένετε το καλώδιο ρεύματος σε κόμπο, καθώς μπορεί να προκληθεί πυρκαγιά ή ηλεκτροπληξία.
- Εισαγάγετε πλήρως το φις του καλωδίου ρεύματος μέσα στην πρίζα εναλλασσόμενου ρεύματος. Σε αντίθετη περίπτωση, μπορεί να προκληθεί πυρκαγιά ή ηλεκτροπληξία.
- Αφαιρέστε πλήρως το φις του καλωδίου ρεύματος από την πρίζα εναλλασσόμενου ρεύματος κατά τη διάρκεια καταιγίδας. Σε αντίθετη περίπτωση, μπορεί να προκληθεί πυρκαγιά, ηλεκτροπληξία ή βλάβη στη συσκευή.
- Βεβαιωθείτε ότι η τροφοδοσία της συσκευής γίνεται με ασφάλεια και ότι η τάση της είναι σταθερή.
- Διατηρήστε το καλώδιο ρεύματος μακριά από πηγή θερμότητας. Εάν δεν το κάνετε, η επίστρωση του καλωδίου ρεύματος μπορεί να λιώσει, προκαλώντας πυρκαγιά ή ηλεκτρικό σοκ.

Αποφύγετε τις παρακάτω καταστάσεις:

Εάν ασκήσετε υπερβολική δύναμη στο τμήμα σύνδεσης του καλωδίου ρεύματος, μπορεί να προκαλέσετε βλάβη στο καλώδιο ρεύματος ή μπορεί να αποσυνδεθούν τα καλώδια στο εσωτερικό της συσκευής. Αυτό θα μπορούσε να προκαλέσει πυρκαγιά.

- Συχνές συνδέσεις και αποσυνδέσεις του καλωδίου ρεύματος.
- Παραπάτημα στο καλώδιο ρεύματος.
- Κάμψη του καλωδίου ρεύματος κοντά στο τμήμα σύνδεσης και άσκηση συνεχούς πίεσης στην πρίζα ή στο τμήμα σύνδεσης.
- Εφαρμογή υπερβολικής δύναμης στο φις του καλωδίου ρεύματος.

⚠ΠΡΟΣΟΧΗ

Εγκαταστήστε αυτό το μηχάνημα κοντά στην πρίζα και αφήστε επαρκή χώρο γύρω από το φις, έτσι ώστε να μπορείτε να το αποσυνδέσετε εύκολα σε περίπτωση έκτακτης ανάγκης.

Χειρισμός

⚠ΠΡΟΣΟΧΗ

Ασφάλεια ακτινοβολίας λέιζερ

Αυτό το προϊόν έχει πιστοποιηθεί στην Κατηγορία προϊόντων λέιζερ 1 σύμφωνα με τα πρότυπα IEC60825-1:2014 και EN60825-1:2014.

CLASS 1 LASER PRODUCT
LASER KLASSE 1
APPAREIL À LASER DE CLASSE 1
APPARECCHIO LASER DI CLASSE 1
PRODUCTO LÁSER DE CLASE 1
APARELHO A LASER DE CLASSE 1
LUOKAN 1 LASER-TUOTE
LASERPRODUKT KLASS 1

Η ακτίνα λέιζερ μπορεί να είναι επιβλαβής για το ανθρώπινο σώμα. Εφόσον η ακτινοβολία που εκλύεται στο εσωτερικό του προϊόντος περιορίζεται εντός των προστατευτικών περιβλημάτων και των εξωτερικών καλυμμάτων, η ακτινοβολία λέιζερ δεν μπορεί να εξέλθει από τη συσκευή κατά τη διάρκεια της λειτουργίας. Για την ασφάλειά σας, διαβάστε τις ακόλουθες παραγράφους και ακολουθήστε τις οδηγίες.

- Ποτέ μην ανοίγετε καλύμματα άλλα από αυτά που προβλέπονται στα εγχειρίδια για αυτή τη συσκευή.
- Εάν η ακτίνα λέιζερ διαφύγει και έρθει σε επαφή με τα μάτια σας, η έκθεση αυτή ενδέχεται να προκαλέσει βλάβη στα μάτια σας.
- Η χρήση χειριστηρίων και ρυθμίσεων ή η εκτέλεση ενεργειών διαφορετικών από αυτές που περιγράφονται στο παρόν εγχειρίδιο, ενδέχεται να οδηγήσει σε έκθεση σε επικίνδυνη ακτινοβολία.

Πινακίδα ασφάλειας ακτινοβολίας λέιζερ

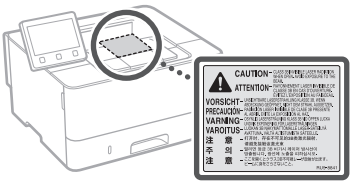

Σύμβολα σχετικά με την ασφάλεια

- Διακόπτης λειτουργίας: Θέση «Ενεργοποίηση»
- Διακόπτης λειτουργίας: Θέση «Απενεργοποίηση»
- Διακόπτης λειτουργίας: Θέση «Αναμονή»
- Διακόπτης εναλλαγής «Ενεργοποίηση» «Απενεργοποίηση»
- Ακροδέκτης προστατευτικής γείωσης
- Επικίνδυνη τάση στο εσωτερικό. Μην ανοίγετε καλύμματα άλλα από αυτά που προβλέπονται.
- ΠΡΟΣΟΧΗ: Καυτή επιφάνεια. Μην αγγίζετε.
- Εξοπλισμός Κατηγορίας II
- Κινούμενα μέρη: Διατηρείτε τα μέρη του σώματος μακριά από τα κινούμενα μέρη
  - Ορισμένα από τα σύμβολα που παρουσιάζονται παραπάνω ενδέχεται να μην είναι επικολλημένα ανάλογα με το προϊόν.

Αναλώσιμα

⚠ΠΡΟΕΙΔΟΠΟΙΗΣΗ

Μην απορρίπτετε τις χρησιμοποιημένες κασέτες γραφίτη σε γυμνές φλόγες. Επίσης, μην αποθηκεύετε κασέτες γραφίτη ή χαρτί σε μέρος που είναι εκτεθειμένο σε γυμνές φλόγες. Αυτό μπορεί να προκαλέσει ανάφλεξη του γραφίτη ή του χαρτιού και να οδηγήσει σε πυρκαγιά ή εγκαύματα.

Σημείωση

Όνομα προϊόντος

Οι κανονισμοί ασφάλειας απαιτούν την καταχώρηση του ονόματος του προϊόντος. Σε ορισμένες περιοχές πώλησης αυτού του προϊόντος, ενδέχεται να έχουν καταχωρηθεί τα παρακάτω ονόματα που εμφανίζονται μέσα σε παρένθεση.
LBP215x / LBP214dw / LBP212dw (F173500)

Απαιτήσεις ηλεκτρομαγνητικής συμβατότητας (EMC) της Οδηγίας Ε.Κ.

Αυτός ο εξοπλισμός συμμορφώνεται με τις βασικές απαιτήσεις περί ηλεκτρομαγνητικής συμβατότητας της Οδηγίας Ε.Κ. Δηλώνουμε ότι αυτό το προϊόν καλύπτει τις απαιτήσεις ηλεκτρομαγνητικής συμβατότητας (EMC) της Οδηγίας Ε.Κ., όταν η ονομαστική τάση του ηλεκτρικού ρεύματος είναι 230V, 50 Hz, αν και η ονομαστική τάση λειτουργίας του προϊόντος είναι 220 έως 240 V, 50/60 Hz. Απαιτείται η χρήση θωρακισμένου καλωδίου προκειμένου αυτή η συσκευή να καλύπτει τις τεχνικές απαιτήσεις περί ηλεκτρομαγνητικής συμβατότητας (EMC) της Οδηγίας Ε.Κ.

Οδηγίες για τα Απόβλητα Ηλεκτρικού και Ηλεκτρονικού Εξοπλισμού (AHHE) και για τις μπαταρίες

Μπορείτε να βρείτε πληροφορίες σχετικά με τις Οδηγίες για τα Απόβλητα Ηλεκτρικού και Ηλεκτρονικού Εξοπλισμού (AHHE) και για τις Ηλεκτρικές Στήλες στον τελευταίο Οδηγό χρήστη (εγχειρίδιο HTML) από την ιστοσελίδα της Canon (http://canon.com/oip-manual).

Κανονιστικές πληροφορίες ασύρματου τοπικού δικτύου

Regulatory information for users in Jordan
LBP215x / LBP214dw / LBP212dw includes approved Wireless LAN Module (Model name: Type1KA).
Contains Wireless LAN Module approved by TRC/LPD/2017/19

Regulatory information for users in UAE
LBP215x / LBP214dw / LBP212dw includes approved Wireless LAN Module (Model name: Type1KA).

TRA
REGISTERED No: ER51217/17
DEALER No: DA0073692/11

RE Directive
(Only for European radio equipment)

RE Declaration of Conformity

English (EN) Hereby, Canon Inc. declares that this equipment is in compliance with Directive 2014/53/EU.
The full text of the EU declaration of conformity is available at the following internet address:
http://www.canon-europe.com/ce-documentation
Wireless LAN Specifications
Frequency band(s):2412-2472MHz
Maximum radio-frequency power: 15.9 dBm

Czech (CS) Tímto společnost Canon Inc. prohlašuje, že toto zařízení je v souladu se směrnicí 2014/53/EU.
Úplné znění EU prohlášení o shodě je k dispozici na této internetové adrese:
http://www.canon-europe.com/ce-documentation
Technické údaje bezdrátové LAN
Pásmo(a) frekvence: 2412-2472 MHz
Maximální výkon rádiové frekvence: 15.9 dBm

Danish (DA) Hermed erklærer Canon Inc., at dette udstyr er i overensstemmelse med direktiv 2014/53/EU.
EU-overensstemmelseserklæringens fulde tekst kan findes på følgende internetadresse:
http://www.canon-europe.com/ce-documentation
Trådløs LAN specofikationer
Frekvensbånd: 2412-2472 MHz
Maks. radio-frekvenseffekt: 15.9 dBm

German (DE) Hiermit erklärt Canon Inc, dass diese Anlage der Richtlinie 2014/53/EU entspricht.
Der vollständige Text der EU-Konformitätserklärung ist unter der folgenden Internetadresse verfügbar:
http://www.canon-europe.com/ce-documentation
WLAN-Spezifikationen
Frequenzbereich(e): 2412-2472 MHz
Maximale Funkfrequenzleistung: 15.9 dBm

Estonian (ET) Käesolevaga deklareerib Canon Inc., et käesolev seade vastab direktiivi 2014/53/EL nõuetele.
ELi vastavusdeklaratsiooni täielik tekst on kättesaadav järgmisel internetiaadressil:
http://www.canon-europe.com/ce-documentation
Juhtmevaba LAN-i spetsifikatsioonid
Sagedusriba(d): 2412-2472 MHz
Maksimaalne raadiosageduslik võimsus: 15.9 dBm

Spanish (ES) Por la presente, Canon Inc. declara que este equipo es conforme con la Directiva 2014/53/UE.
El texto completo de la declaración UE de conformidad está disponible en la dirección de Internet siguiente:
http://www.canon-europe.com/ce-documentation
Especificaciones LAN inalámbrica
Banda(s) de frecuencia: 2412-2472 MHz
Potencia máxima de radiofrecuencia: 15.9 dBm

Greek (EL) Με την παρούσα, η Canon Inc. δηλώνει ότι ο παρών εξοπλισμός συμμορφώνεται με την Οδηγία 2014/53/ΕΕ.
Το πλήρες κείμενο της δήλωσης συμμόρφωσης της ΕΕ διατίθεται στην ακόλουθη διεύθυνση στο διαδίκτυο:
http://www.canon-europe.com/ce-documentation
Προδιαγραφές ασύρματου LAN (WLAN)
Ζώνες συχνότητας: 2412-2472 MHz
Μέγιστη ισχύς ραδιοσυχνότητας: 15.9 dBm

French (FR) Le soussigné, Canon Inc., déclare que le présent équipement est conforme à la Directive 2014/53/UE.
Le texte complet de la déclaration UE de conformité est disponible à l'adresse internet suivante :
http://www.canon-europe.com/ce-documentation
Spécifications LAN sans fil
Bande(s) de fréquence: 2412-2472 MHz
Puissance maximale de radiofréquence: 15.9 dBm

Italian (IT) Con la presente, Canon Inc. dichiara che questa apparecchiatura è conforme alla direttiva 2014/53/UE.
Il testo completo della dichiarazione di conformità UE è disponibile al seguente indirizzo Internet:
http://www.canon-europe.com/ce-documentation
Caratteristiche LAN wireless
Banda/e di frequenza: 2412-2472 MHz
Potenza massima a radiofrequenza: 15.9 dBm

Latvian (LV) Canon Inc. ar šo deklarē, ka šī iekārta atbilst Direktīvai 2014/53/ES.
Pilns ES atbilstības deklarācijas teksts ir pieejams šādā interneta vietnē:
http://www.canon-europe.com/ce-documentation
Bezvadu LAN specifikācijas
Frekvences josla(s): 2412-2472 MHz
Maksimālā radiofrekvences jauda: 15.9 dBm

Lithuanian (LT) Šiuo dokumentu „Canon Inc." patvirtina, kad ši įranga atitinka direktyvą 2014/53/ES.
Visas ES atitikties deklaracijos tekstas prieinamas šiuo interneto adresu:
http://www.canon-europe.com/ce-documentation
Belaidžio LAN specifikacijos
Dažnio diapazonas (-ai): 2412-2472 MHz
Maksimali radijo ryšio dažnio galia: 15.9 dBm

Dutch (NL) Hierbij verklaar ik, Canon Inc., dat deze apparatuur conform is met Richtlijn 2014/53/EU.
De volledige tekst van de EU-conformiteitsverklaring kan worden geraadpleegd op het volgende internetadres:
http://www.canon-europe.com/ce-documentation
Draadloos LAN specificaties
Frequentieband(en): 2412-2472 MHz
Maximaal radiofrequentievermogen: 15.9 dBm

Maltese (MT) B'dan, Canon, qed tiddikjara li dan it-tip ta' tagħmir huwa konformi mad-Direttiva 2014/53/UE.
It-test kollu tad-dikjarazzjoni ta' konformità tal-UE huwa disponibbli f'dan is-sit fuq l-internet:
http://www.canon-europe.com/ce-documentation
Speċifikazzjonijiet tal-Wireless LAN
Band(i) tal-Frekwenza: 2412-2472 MHz
Qawwa ta' frekwenza tar-radju massima: 15.9 dBm

Hungarian (HU) A Canon Inc. igazolja, hogy ez a berendezés megfelel a 2014/53/EU irányelvnek.
Az EU-megfelelőségi nyilatkozat teljes szövege elérhető a következő internetes címen:
http://www.canon-europe.com/ce-documentation
Vezeték nélküli LAN műszaki adatai
Frekvenciasáv(ok): 2412-2472 MHz
Maximális rádiofrekvenciás teljesítmény: 15.9 dBm

Polish (PL) Canon Inc. niniejszym oświadcza, że niniejsze urządzenie jest zgodne z dyrektywą 2014/53/UE.
Pełny tekst deklaracji zgodności UE jest dostępny pod następującym adresem internetowym:
http://www.canon-europe.com/ce-documentation
Specyfikacja bezprzewodowej sieci LAN
Pasmo(-a) częstotliwości: 2412-2472 MHz
Maksymalna moc na częstotliwościach radiowych: 15.9 dBm

Portuguese (PT) Por este meio, a Canon Inc. declara que o presente equipamento está em conformidade com a Diretiva 2014/53/UE.
O texto integral da declaração de conformidade da UE está disponível no seguinte endereço de Internet:
http://www.canon-europe.com/ce-documentation
Especificações de LAN Sem Fios
Banda(s) de frequências: 2412-2472 MHz
Potência máxima de radiofrequência: 15.9 dBm

Slovene (SL) Canon Inc. potrjuje, da je ta oprema v skladu z Direktivo 2014/53/EU.
Celotno besedilo izjave EU o skladnosti je na voljo na naslednjem spletnem naslovu:
http://www.canon-europe.com/ce-documentation
Specifikacije za brezžični LAN
Frekvenčna območja: 2412-2472 MHz
Največja radiofrekvenčna moč: 15.9 dBm

Slovak (SK) Spoločnosť Canon Inc. týmto vyhlasuje, že toto zariadenie je v súlade so smernicou 2014/53/EÚ.
Úplné znenie EÚ vyhlásenia o zhode je k dispozícii na tejto internetovej adrese:
http://www.canon-europe.com/ce-documentation
Technické údaje bezdrôtovej LAN
Pásmo (a) frekvencia: 2412-2472 MHz
Maximálny výkon rádiovej frekvencie: 15.9 dBm

Finnish (FI) Canon Inc. vakuuttaatäten, että tämä laite on direktiivin 2014/53/EU mukainen.
EU-vaatimustenmukaisuusvakuutuksen täysimittainen teksti on saatavilla seuraavassa internetosoitteessa:
http://www.canon-europe.com/ce-documentation
Langattoman LAN:in tekniset ominaisuudet
Taajuuskaista(t): 2412-2472 MHz
Suurin radiotaajuusteho: 15.9 dBm

Swedish (SV) Härmed försäkrar Canon Inc. att denna utrustning överensstämmer med direktiv 2014/53/EU.
Den fullständiga texten till EU-försäkran om överensstämmelse finns tillgänglig på följande webbadress:
http://www.canon-europe.com/ce-documentation
Specifikationer för trådlöst LAN
Frekvensband: 2412-2472 MHz
Maximal radiofrekvenseffekt: 15.9 dBm

Romanian (RO) Prin prezenta, Canon Inc. declară că acest echipament este în conformitate cu Directiva 2014/53/UE.
Textul integral al declarației UE de conformitate este disponibil la următoarea adresă internet:
http://www.canon-europe.com/ce-documentation
Specificații wireless LAN
Benzi de frecvență: 2412-2472 MHz
Putere maximă a frecvenței radio: 15.9 dBm

Παράρτημα

Bulgarian (BG) С настоящото Canon Inc. декларира, че това съоръжение е в съответствие с Директива 2014/53/ЕС. Цялостният текст на ЕС декларацията за съответствие може да се намери на следния интернет адрес:
http://www.canon-europe.com/ce-documentation
Спецификация на безжичната LAN
Честотна лента(и): 2412-2472 MHz
Максимална радиочестотна мощност: 15.9 dBm

Croatian (HR) Canon Inc. ovime izjavljuje da je oprema u skladu s Direktivom 2014/53/EU. Cjeloviti tekst EU izjave o sukladnosti dostupan je na sljedećoj internetskoj adresi:
http://www.canon-europe.com/ce-documentation
Specifikacije bežičnog LAN-a
Frekvencijski pojas(evi): 2412-2472 MHz
Maksimalna snaga radijske frekvencije: 15.9 dBm

Irish (GA) Dearbhaíonn Canon Inc., leis seo, go bhfuil an trealamh seo i gcomhlíonadh leis an Treoir 2014/53/AE.
Tá an téacs iomlán de Dhearbhú Comhréireachta AE ar fáil ag seoladh an láithreáin ghréasáin mar seo a leanas:
http://www.canon-europe.com/ce-documentation
Sonraíochtaí LAN Gan Sreang
Banda(í) minicíochta: 2412-2472 MHz
Uaschumhacht radaimhinicíochta: 15.9 dBm

Norwegian (NO) Herved erklærer Canon Inc. at dette utstyret er i overensstemmelse med direktiv 2014/53/EU.
Den fulle teksten til EUs samsvarserklæring er tilgjengelig på følgende Internett-adresse:
http://www.canon-europe.com/ce-documentation
Trådløs LAN-spesifikasjoner
Bølgelengde: 2412-2472 MHz
Maks radiofrekvensstyrke: 15.9 dBm

Icelandic (IS) Hér með lýsir Canon Inc því yfir að þessi búnaður er í samræmi við tilskipun 2014/53/ESB.
Allur texti ESB-samræmisyfirlýsingar er í boði á eftirfarandi veffangi:
http://www.canon-europe.com/ce-documentation
Tæknilýsingar fyrir þráðlausa nettengingu
Tíðnisvið: 2412-2472 MHz
Hámarksstyrkur útvarpstíðnibylgja: 15.9 dBm

EI

Δήλωση Αποποίησης

- Οι πληροφορίες σε αυτό το έγγραφο υπόκεινται σε αλλαγές χωρίς προειδοποίηση.
- CANON INC. ΔΕΝ ΠΑΡΕΧΕΙ ΚΑΝΕΝΟΣ ΕΙΔΟΥΣ ΕΓΓΥΗΣΗ ΣΧΕΤΙΚΑ ΜΕ ΑΥΤΟ ΤΟ ΥΛΙΚΟ, ΡΗΤΗ Ή ΜΗ ΕΚΤΟΣ ΑΠΟ ΑΥΤΕΣ ΠΟΥ ΠΑΡΕΧΟΝΤΑΙ ΣΤΟ ΠΑΡΟΝ ΕΓΓΡΑΦΟ, ΠΕΡΙΛΑΜΒΑΝΟΜΕΝΩΝ, ΕΝΔΕΙΚΤΙΚΑ, ΕΓΓΥΗΣΕΩΝ ΓΙΑ ΤΗΝ ΕΜΠΟΡΕΥΣΙΜΟΤΗΤΑ, ΤΗΝ ΚΑΤΑΛΛΗΛΟΤΗΤΑ ΓΙΑ ΣΥΓΚΕΚΡΙΜΕΝΟ ΣΚΟΠΟ Ή ΧΡΗΣΗ, ΚΑΘΩΣ ΚΑΙ ΓΙΑ ΤΗΝ ΠΑΡΑΒΙΑΣΗ ΔΙΚΑΙΩΜΑΤΩΝ. CANON INC. ΔΕΝ ΦΕΡΕΙ ΕΥΘΥΝΗ ΓΙΑ ΑΜΕΣΕΣ, ΣΥΜΠΤΩΜΑΤΙΚΕΣ Ή ΠΑΡΕΠΟΜΕΝΕΣ ΖΗΜΙΕΣ ΟΠΟΙΑΣΔΗΠΟΤΕ ΦΥΣΗΣ, ΟΥΤΕ ΓΙΑ ΑΠΩΛΕΙΕΣ Ή ΥΦΙΣΤΑΜΕΝΑ ΕΞΟΔΑ ΠΟΥ ΟΦΕΙΛΟΝΤΑΙ ΣΤΗ ΧΡΗΣΗ ΤΟΥ ΠΑΡΟΝΤΟΣ ΠΡΟΪΟΝΤΟΣ.

Εικόνες και οθόνες που χρησιμοποιούνται στο παρόν εγχειρίδιο

Οι εικόνες και οι οθόνες που χρησιμοποιούνται στο παρόν εγχειρίδιο προέρχονται από το LBP215x, εκτός αν ορίζεται διαφορετικά.

Σχετικά με το παρόν εγχειρίδιο

Εμπορικά Σήματα

Η ονομασία Mac είναι εμπορικό σήμα της Apple Inc. Οι ονομασίες Microsoft, Windows, Windows Vista, Windows Server, Internet Explorer, Excel και PowerPoint είναι εμπορικά σήματα ή σήματα κατατεθέντα της Microsoft Corporation στις Ηνωμένες Πολιτείες ή/και άλλες χώρες.
Άλλες ονομασίες προϊόντων ή εταιρειών στο παρόν μπορεί να είναι εμπορικά σήματα των αντίστοιχων κατόχων τους.

Λογισμικό τρίτων κατασκευαστών

Αυτό το προϊόν Canon (το «ΠΡΟΪΟΝ») περιλαμβάνει λειτουργικές μονάδες λογισμικού τρίτων κατασκευαστών. Η χρήση και η διανομή αυτών των μονάδων λογισμικού, συμπεριλαμβανομένων τυχόν ενημερώσεών τους (εφεξής θα αναφέρονται συλλογικά ως το «ΛΟΓΙΣΜΙΚΟ») υπόκεινται στις προϋποθέσεις άδειας χρήσης (1) έως (9) πιο κάτω.

(1) Συμφωνείτε ότι θα συμμορφώνεστε με κάθε ισχύοντα νόμο ελέγχου των εξαγωγών, περιορισμούς ή κανονισμούς των εμπλεκόμενων χωρών σε περίπτωση που αυτό το ΠΡΟΪΟΝ αποσταλεί, μεταφερθεί ή εξαχθεί σε κάποια χώρα, περιλαμβανομένου του ΛΟΓΙΣΜΙΚΟΥ.
(2) Οι κάτοχοι των δικαιωμάτων του ΛΟΓΙΣΜΙΚΟΥ διατηρούν από κάθε άποψη τον τίτλο, την ιδιοκτησία και τα δικαιώματα πνευματικής ιδιοκτησίας για το ΛΟΓΙΣΜΙΚΟ. Εκτός αν προβλέπεται ρητά στο παρόν, καμία άδεια ή δικαίωμα, ρητό ή σιωπηρό, δεν μεταφέρεται ή εκχωρείται δια του παρόντος από τους δικαιούχους του ΛΟΓΙΣΜΙΚΟΥ σε εσάς για καμία πνευματική ιδιοκτησία των δικαιούχων του ΛΟΓΙΣΜΙΚΟΥ.
(3) Η χρήση του ΛΟΓΙΣΜΙΚΟΥ επιτρέπεται αποκλειστικά με το «ΠΡΟΪΟΝ».
(4) Δεν μπορείτε να εκχωρήσετε, παραχωρήσετε την άδεια, διαθέσετε στην αγορά, διανείμετε ή μεταβιβάσετε το ΛΟΓΙΣΜΙΚΟ σε κανέναν τρίτο χωρίς την προηγούμενη έγγραφη συναίνεση των δικαιούχων του ΛΟΓΙΣΜΙΚΟΥ.
(5) Παρά τα όσα αναφέρονται ανωτέρω, επιτρέπεται η μεταφορά του ΛΟΓΙΣΜΙΚΟΥ μόνον εφόσον (α) εκχωρήσετε όλα τα δικαιώματά σας όσον αφορά το ΠΡΟΪΟΝ και όλα τα δικαιώματα και τις υποχρεώσεις βάσει των όρων στον εκδοχέα και (β) ο εν λόγω εκδοχέας δηλώσει ότι συμφωνεί και δεσμεύεται από όλους αυτούς τους όρους.
(6) Απαγορεύεται η αποσυμπίληση, η ανακατασκευή του πηγαίου ή του αντικειμενικού κώδικα ή η με οποιονδήποτε άλλον τρόπο μετατροπή του κώδικα του ΛΟΓΙΣΜΙΚΟΥ σε μορφή αναγνώσιμη από τους ανθρώπους.
(7) Απαγορεύεται η τροποποίηση, η προσαρμογή, η μετάφραση, η ενοικίαση, η εκμίσθωση ή ο δανεισμός του ΛΟΓΙΣΜΙΚΟΥ ή η δημιουργία παράγωγων έργων βάσει του ΛΟΓΙΣΜΙΚΟΥ.
(8) Δεν έχετε δικαίωμα να καταργήσετε ή να δημιουργήσετε ξεχωριστά αντίγραφα του ΛΟΓΙΣΜΙΚΟΥ από το ΠΡΟΪΟΝ.
(9) Δεν σας παραχωρείται άδεια χρήσης του τμήματος του ΛΟΓΙΣΜΙΚΟΥ που είναι αναγνώσιμο από τους ανθρώπους (ο πηγαίος κώδικας).

Παρά τις προϋποθέσεις (1) έως (9) πιο πάνω, το ΠΡΟΪΟΝ περιλαμβάνει λειτουργικές μονάδες λογισμικού τρίτων κατασκευαστών που συνοδεύουν τις άλλες προϋποθέσεις άδειας χρήσης και αυτές οι λειτουργικές μονάδες λογισμικού υπόκεινται στις άλλες προϋποθέσεις άδειας χρήσης.
Ανατρέξτε στις άλλες προϋποθέσεις άδειας χρήσης των λειτουργικών μονάδων λογισμικού τρίτων κατασκευαστών που περιγράφονται στο Παράρτημα του Εγχειριδίου για το αντίστοιχο ΠΡΟΪΟΝ. Αυτό το Εγχειρίδιο είναι διαθέσιμο στη διεύθυνση
http://canon.com/oip-manual

Με τη χρήση του ΠΡΟΪΟΝΤΟΣ, θεωρείται ότι συμφωνείτε με όλες τις ισχύουσες προϋποθέσεις άδειας χρήσης. Εάν δεν συμφωνείτε με αυτές τις προϋποθέσεις άδειας χρήσης, επικοινωνήστε με τον αντιπρόσωπο σέρβις σας.

V_170601

Σημειώσεις

Sæt maskinen i gang fra betjeningspanelet

Udformningen af betjeningspanelet kan variere alt efter maskinens model. Beskrivelserne i denne vejledning af betjeningspanelet tager udgangspunkt i model LBP215x.

Maskine (LBP215x)

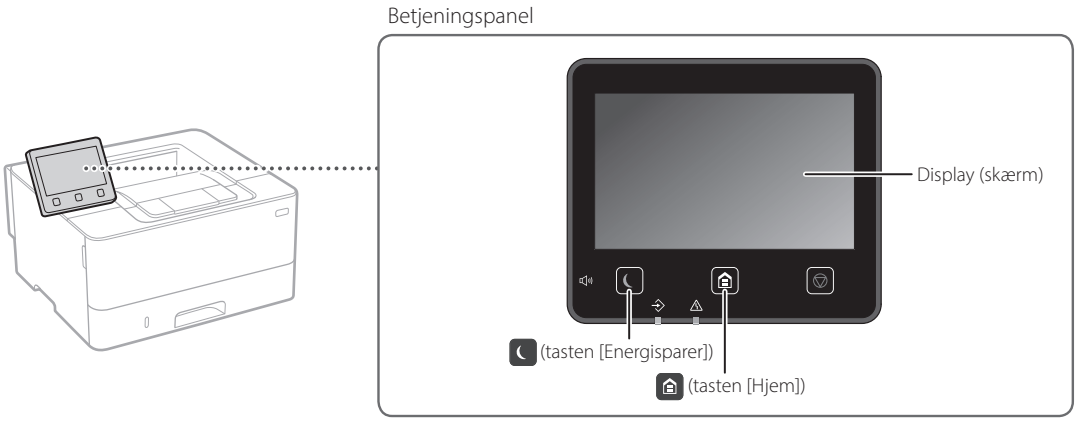

Maskine (LBP214dw/LBP212dw)

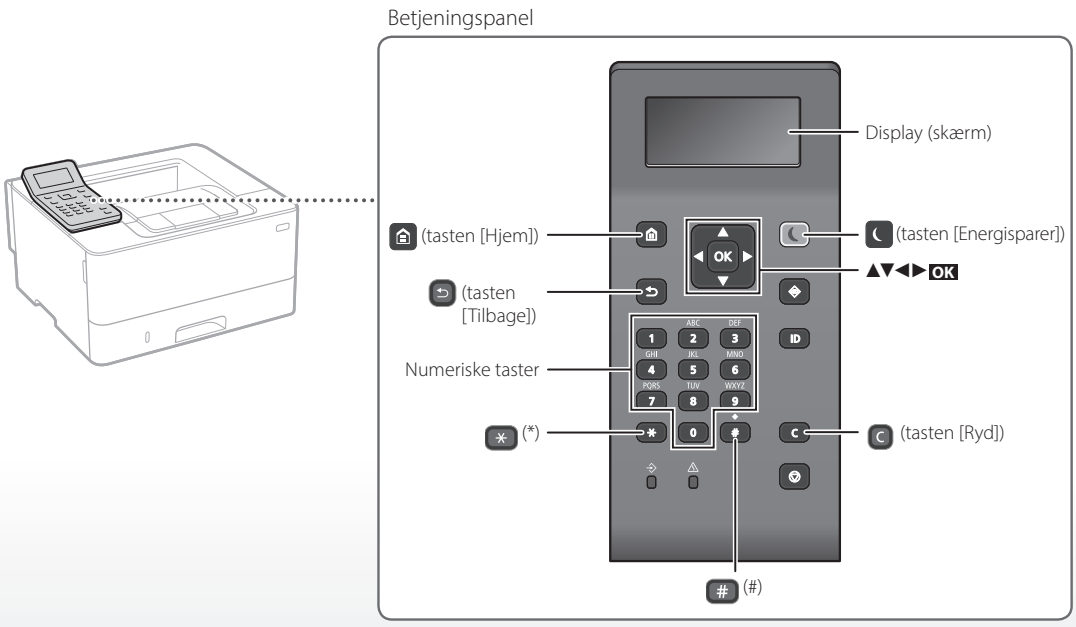

Navigation i menuen

Vælge emner eller flytte markøren blandt menuemnerne

Vælg et emne med [▲] eller [▼].

Tryk på OK eller [▶] for at fortsætte til næste hierarki.

Tryk på ⮌ eller [◀] for at returnere til foregående hierarki.

Bekræfte indstilling

Tryk på OK. Hvis <Anvend> vises på displayet, skal du dog vælge <Anvend> og derefter trykke på OK.

Metode til tekstindtastning

Skift indtastningsfunktion

Tryk på ✳ for at skifte indtastningsfunktion.

Indtastningsfunktion	Tilgængelig tekst
<A>	Store alfabetiske bogstaver og symboler
<a>	Små alfabetiske bogstaver og symboler
<12>	Tal

Indtastning af tekst, symboler og tal

Indtast med numeriske taster eller #.

Flytte markøren (indtaste et mellemrum)

Tryk på [◀] eller [▶] for at flytte markøren. For at indtaste et mellemrum skal du flytte markøren til slutningen af teksten og trykke på [▶].

Slette tegn

Tryk på C. Hvis du trykker på C og holder den nede, slettes alle tegn.

	Indtastningsfunktion: <A>	Indtastningsfunktion: <a>	Indtastningsfunktion: <12>
1	@ . - _ /		1
2	ABC	abc	2
3	DEF	def	3
4	GHI	ghi	4
5	JKL	jkl	5
6	MNO	mno	6
7	PQRS	pqrs	7
8	TUV	tuv	8
9	WXYZ	wxyz	9
0	ÆØÅ	æøå	0
#	(mellemrum) @ . / - _ ! ? & $ % # ( ) [ ] { } < > * + = ", ; : ' ^ ` | \ ~		(ikke tilgængeligt)

Da

Udskrivning

1. Åbn dokumentet, der skal udskrives, og vælg programmets udskrivningsfunktion.
2. Vælg printerdriveren til maskinen, og vælg [Indstillinger] eller [Egenskaber].
3. Angiv papirstørrelsen.
4. Angiv papirkilden og -typen.
5. Angiv udskrivningsindstillingerne efter behov.
6. Vælg [OK].
7. Vælg [Udskriv] eller [OK].

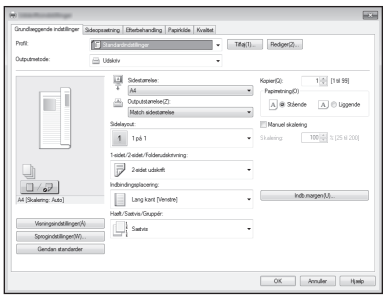

Find oplysninger i

➲ "Udskrivning" i brugervejledningen

Nyttige udskrivningsindstillinger

- 2-sidet
- N på 1
- Hæfteudskrivning



Ilægning af papir

Find oplysninger i
"Ilægning af papir" i brugervejledningen

Da

Ilægning i papirbakken

1 Træk papirbakken ud.

2

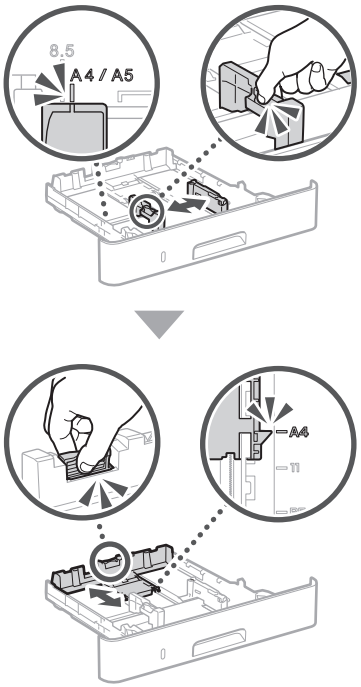

3

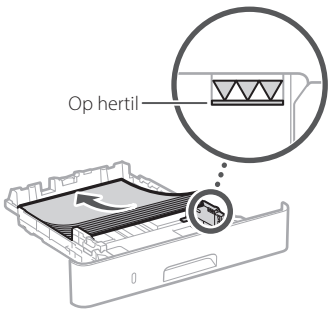

4 Skub papirbakken ind i maskinen.

Hvis du ilægger papir af en anden størrelse eller type end den, der var før, skal du sikre dig at ændre indstillingerne.

5 Tryk på , og vælg <Papirindstillinger.>.

6 Angiv papirstørrelsen og -typen i henhold til skærmbilledet.

Ilægning i universalbakken

1

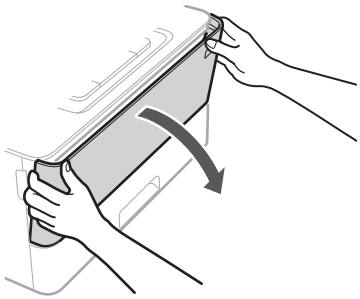

2

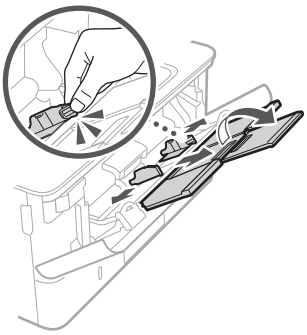

3

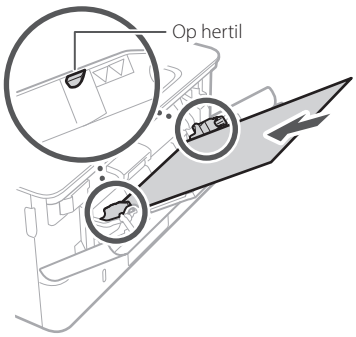

4

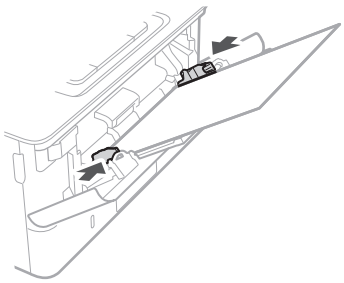

5 Angiv papirstørrelsen og -typen i henhold til skærmbilledet.

Hvis der er opstået et problem

Find oplysninger i

➲ "Fejlfinding" i brugervejledningen

Det ser ud til, at maskinen ikke virker

Kontrollér følgende.

- Er maskinen tændt?
- Er maskinen ude af slumretilstand?

Tryk på strømkontakten, hvis både displayet og ikke lyser.

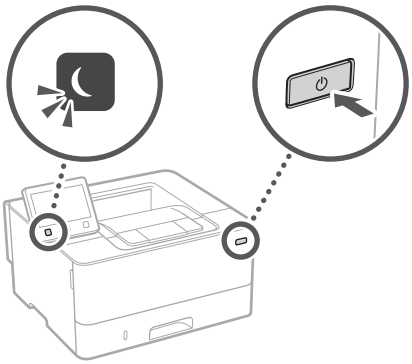

- Er strømledningen tilsluttet korrekt?

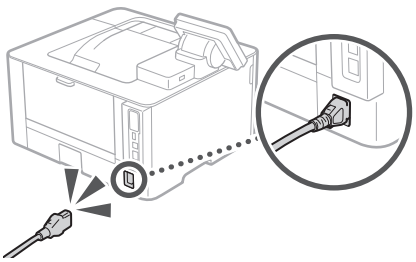

Hvis problemet ikke forsvinder, henvises til brugervejledningen.

Der er opstået et papirstop

Ryd papirstoppet i henhold til anvisningerne på skærmen.



Udskiftning af tonerpatronen

Udskift tonerpatronen i henhold til anvisningerne på skærmen.



Modelnummer til udskiftning af tonerpatron

- Canon Cartridge 052
- Canon Cartridge 052 H

Da

Tillæg

Vigtige sikkerhedsanvisninger

Denne manual beskriver kun advarsler og forholdsregler for installation og strømforsyning. Sørg også for at læse "Vigtige sikkerhedsanvisninger", der er beskrevet i brugervejledningen.

⚠ADVARSEL
Angiver en advarsel vedrørende betjening, der kan resultere i personers død eller kvæstelser, hvis den ikke udføres korrekt. Vær altid opmærksom på disse advarsler, når du betjener maskinen.

⚠FORSIGTIG
Angiver en advarsel vedrørende betjening, der kan resultere i kvæstelse af personer, hvis den ikke udføres korrekt. Vær altid opmærksom på disse advarsler, når du betjener maskinen.

VIGTIGT
Angiver krav og begrænsninger i forbindelse med betjening. Sørg for at læse disse punkter grundigt, så du kan betjene maskinen korrekt og undgå funktionsfejl eller skade på ejendele.

Da

Installation

For at bruge denne maskine på en sikker og problemfri måde skal du læse følgende forholdsregler og installere maskinen på det rigtige sted.

⚠ADVARSEL

Installer ikke på et sted, der kan medføre ildebrand eller elektrisk stød

- Et sted, hvor ventilationshullerne er blokerede (for tæt på vægge, senge, sofaer, tæpper eller lignende genstande)
- Et fugtigt eller støvet sted
- Et sted, der er udsat for direkte sollys, eller udendørs
- Et sted, der udsættes for høje temperaturer
- Et sted, der er udsat for åben ild
- I nærheden af alkohol, fortynder eller andre brandbare stoffer

Andre advarsler

- Brug ikke ikke-godkendte kabler til maskinen. Dette kan medføre brand eller elektrisk stød.
- Placer ikke halskæder eller andre metalgenstande eller beholdere fyldt med væsker på maskinen. Hvis fremmedlegemer kommer i kontakt med elektriske dele inden i maskinen, kan det medføre brand eller elektrisk stød.
- Hvis der kommer fremmedlegemer ind i maskinen, skal du trække strømstikket ud af stikkontakten og kontakte din lokale autoriserede Canon-forhandler.

⚠FORSIGTIG

Installer ikke på følgende steder

Maskinen kan falde ned eller vælte, hvilket kan give personskade.

- En ustabil overflade
- Sted, hvor der er vibrationer

Andre forholdsregler

- Når du bærer denne maskine, skal du følge instruktionerne i denne vejledning. Hvis den bæres forkert, kan den falde ned og medføre personskade.
- Når du installerer denne maskine, skal du være omhyggelig med ikke at få hænderne i klemme mellem maskinen og gulvet eller væggene. Det kan medføre personskade.

Undgå dårligt ventilerede lokaler

Denne maskine genererer en lille smule ozon og andre udledninger under normal brug. Disse udledninger er ikke skadelige for helbredet. De kan imidlertid være mærkbare ved længerevarende brug eller lange produktionskørsler i rum med dårlig udluftning. For at opretholde et bekvemt arbejdsmiljø anbefales det, at det rum, hvor maskinen betjenes, udluftes ordentligt. Undgå også steder, hvor personer ville blive udsat for emissioner fra maskinen.

Strømforsyning

⚠ADVARSEL

- Brug kun en strømforsyning, som lever op til de angivne krav. Ellers risikerer du brand eller elektrisk stød.
- Anvend ikke andre netledninger end den medleverede, da det kan medføre brand eller elektrisk stød.
- Den medfølgende netledning er beregnet til at blive brugt til denne maskine. Kobl ikke netledningen til andre enheder.
- Undlad at ændre, trække i, bøje hårdt eller udføre andre handlinger, der kan beskadige netledningen. Placer ikke tunge genstande på elledningen. Hvis netledningen ødelægges, kan det medføre brand eller elektrisk stød.
- Du må ikke isætte eller trække strømstikket ud med våde hænder, da det kan medføre elektrisk stød.
- Brug ikke forlængerledninger eller multistik med denne maskine. Dette kan medføre brand eller elektrisk stød.
- Undlad at pakke netledningen sammen eller binde den i en knude, da det kan medføre ildebrand eller elektrisk stød.
- Sæt elledningen helt ind i stikkontakten. Ellers risikerer du brand eller elektrisk stød.
- Fjern strømstikket fra stikkontakten under tordenvejr. Ellers risikerer du, at der opstår brand, elektrisk stød eller skader på maskinen.
- Sørg for, maskinens strømforsyning er sikker og har en stabil spænding.
- Hold elledningen borte fra alle varmekilder. Ellers risikerer du, at elledningens belægning smelter, hvilket medfører brand eller elektrisk stød.

Undgå følgende situationer:

Hvis der påføres for meget belastning på elledningens forbindelsesdel, kan det beskadige elledningen eller ledningerne inden i maskinen kan blive afbrudt. Dette kan forårsage brand.

- Hyppig tilslutning og frakobling af elledningen.
- At snuble over elledningen.
- Elledningen er bukket i nærheden af forbindelsesdelen, og stikkontakten eller forbindelsesdelen udsættes for kontinuerlig belastning.
- Anvendelse af for stor kraft på strømstikket.

⚠FORSIGTIG

Installér maskinen tæt på stikkontakten, og sørg for, at der er tilstrækkelig plads omkring strømstikket, så det hurtigt kan tages ud i nødstilfælde.

Håndtering

⚠FORSIGTIG

Lasersikkerhed

Dette produkt er bekræftet som et klasse 1-laserprodukt i IEC60825-1:2014 og EN60825-1:2014.

CLASS 1 LASER PRODUCT
LASER KLASSE 1
APPAREIL À LASER DE CLASSE 1
APPARECCHIO LASER DI CLASSE 1
PRODUCTO LÁSER DE CLASE 1
APARELHO A LASER DE CLASSE 1
LUOKAN 1 LASER-TUOTE
LASERPRODUKT KLASS 1

Laserstrålen kan være skadelig for mennesker. Da den stråling, der udsendes inde i produktet, er fuldstændigt indesluttet af et beskyttelseskabinet og eksterne dæksler, kan laserstrålen ikke undslippe maskinen i nogen fase af brugerbetjeningen. Det er vigtigt, at du læser følgende bemærkninger og anvisninger om sikkerhed.

- Åbn aldrig dæksler ud over dem, der er anvist i vejledningerne til denne maskine.
- Hvis laserstrålen skulle slippe ud og ramme øjnene, kan dette beskadige dine øjne.
- Anvendelse af indstillinger, justeringer eller udførelse af andre fremgangsmåder end dem, der er angivet i denne vejledning, kan medføre eksponering for farlig stråling.

Lasersikkerhedsmærkat

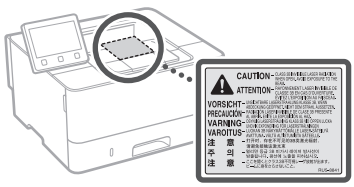

Sikkerhedsrelaterede symboler

- Afbryder: Positionen "Til"
- Afbryder: Positionen "Fra"
- Afbryder: Positionen "Standby"
- Skub-skub-kontakt "Til" "Fra"
- Beskyttende jordklemme
- Farlige spænding indvendigt. Åbn ikke andre dæksler end dem, der er angivet.
- FORSIGTIG: Varm overflade. Berør ikke.
- Klasse II-udstyr
- Bevægelige dele: Hold kroppen væk fra bevægelige dele

- Nogle af de symboler, der er vist herover, er afhængigt af produktet og muligvis ikke påsat.

Forbrugsstoffer

⚠ADVARSEL

Brugte tonerpatroner må ikke bortskaffes i åben ild. Opbevar desuden ikke patroner eller papir i nærheden af åben ild. Dette kan antænde toneren eller papiret og medføre forbrændinger eller brand.

Bemærkning

Produktets navn

Sikkerhedsbestemmelserne kræver, at produktets navn bliver registreret.
I visse områder, hvor produktet sælges, kan følgende navn(e) i parentes ( ) registreres i stedet for.
LBP215x / LBP214dw / LBP212dw (F173500)

EMC-kravene i EU-direktivet

Dette udstyr overholder de vigtigste EMC-krav i EU-direktivet. Vi erklærer, at dette produkt overholder EMC-kravene i EU-direktivet ved 230 V nominel netindgang, 50 Hz, selvom produktets normerede indgangseffekt er 220 til 240 V, 50/60 Hz. Anvendelse af et skærmet kabel er påkrævet for at overholde de tekniske EMC-krav i EU-direktivet.

EU's WEEE- og batteridirektiver

Du kan se oplysninger om WEEE- og batteridirektiverne i den seneste brugervejledning (HTML-manual) på Canons websted (canon.com/oip-manual).

Regulatoriske informationer om trådløst LAN

Regulatory information for users in Jordan

LBP215x / LBP214dw / LBP212dw includes approved Wireless LAN Module (Model name: Type1KA).
Contains Wireless LAN Module approved by TRC/LPD/2017/19

Regulatory information for users in UAE

LBP215x / LBP214dw / LBP212dw includes approved Wireless LAN Module (Model name: Type1KA).

TRA
REGISTERED No: ER51217/17
DEALER No: DA0073692/11

RE Directive

(Only for European radio equipment)

RE Declaration of Conformity

English (EN) Hereby, Canon Inc. declares that this equipment is in compliance with Directive 2014/53/EU.
The full text of the EU declaration of conformity is available at the following internet address:
http://www.canon-europe.com/ce-documentation
Wireless LAN Specifications
Frequency band(s):2412-2472MHz
Maximum radio-frequency power: 15.9 dBm

Czech (CS) Tímto společnost Canon Inc. prohlašuje, že toto zařízení je v souladu se směrnicí 2014/53/EU.
Úplné znění EU prohlášení o shodě je k dispozici na této internetové adrese:
http://www.canon-europe.com/ce-documentation
Technické údaje bezdrátové LAN
Pásmo(a) frekvence: 2412-2472 MHz
Maximální výkon rádiové frekvence: 15.9 dBm

Danish (DA) Hermed erklærer Canon Inc., at dette udstyr er i overensstemmelse med direktiv 2014/53/EU.
EU-overensstemmelseserklæringens fulde tekst kan findes på følgende internetadresse:
http://www.canon-europe.com/ce-documentation
Trådløs LAN specofikationer
Frekvensbånd: 2412-2472 MHz
Maks. radio-frekvenseffekt: 15.9 dBm

German (DE) Hiermit erklärt Canon Inc, dass diese Anlage der Richtlinie 2014/53/EU entspricht.
Der vollständige Text der EU-Konformitätserklärung ist unter der folgenden Internetadresse verfügbar:
http://www.canon-europe.com/ce-documentation
WLAN-Spezifikationen
Frequenzbereich(e): 2412-2472 MHz
Maximale Funkfrequenzleistung: 15.9 dBm

Estonian (ET) Käesolevaga deklareerib Canon Inc., et käesolev seade vastab direktiivi 2014/53/EL nõuetele.
ELi vastavusdeklaratsiooni täielik tekst on kättesaadav järgmisel internetiaadressil:
http://www.canon-europe.com/ce-documentation
Juhtmevaba LAN-i spetsifikatsioonid
Sagedusriba(d): 2412-2472 MHz
Maksimaalne raadiosageduslik võimsus: 15.9 dBm

Spanish (ES) Por la presente, Canon Inc. declara que este equipo es conforme con la Directiva 2014/53/UE.
El texto completo de la declaración UE de conformidad está disponible en la dirección de Internet siguiente:
http://www.canon-europe.com/ce-documentation
Especificaciones LAN inalámbrica
Banda(s) de frecuencia: 2412-2472 MHz
Potencia máxima de radiofrecuencia: 15.9 dBm

Greek (EL) Με την παρούσα, η Canon Inc. δηλώνει ότι ο παρών εξοπλισμός συμμορφώνεται με την Οδηγία 2014/53/ΕΕ.
Το πλήρες κείμενο της δήλωσης συμμόρφωσης της ΕΕ διατίθεται στην ακόλουθη διεύθυνση στο διαδίκτυο:
http://www.canon-europe.com/ce-documentation
Προδιαγραφές ασύρματου LAN (WLAN)
Ζώνες συχνότητας: 2412-2472 MHz
Μέγιστη ισχύς ραδιοσυχνότητας: 15.9 dBm

French (FR) Le soussigné, Canon Inc., déclare que le présent équipement est conforme à la Directive 2014/53/UE.
Le texte complet de la déclaration UE de conformité est disponible à l'adresse internet suivante :
http://www.canon-europe.com/ce-documentation
Spécifications LAN sans fil
Bande(s) de fréquence: 2412-2472 MHz
Puissance maximale de radiofréquence: 15.9 dBm

Italian (IT) Con la presente, Canon Inc. dichiara che questa apparecchiatura è conforme alla direttiva 2014/53/UE.
Il testo completo della dichiarazione di conformità UE è disponibile al seguente indirizzo Internet:
http://www.canon-europe.com/ce-documentation
Caratteristiche LAN wireless
Banda/e di frequenza: 2412-2472 MHz
Potenza massima a radiofrequenza: 15.9 dBm

Latvian (LV) Canon Inc. ar šo deklarē, ka šī iekārta atbilst Direktīvai 2014/53/ES.
Pilns ES atbilstības deklarācijas teksts ir pieejams šādā interneta vietnē:
http://www.canon-europe.com/ce-documentation
Bezvadu LAN specifikācijas
Frekvences josla(s): 2412-2472 MHz
Maksimālā radiofrekvences jauda: 15.9 dBm

Lithuanian (LT) Šiuo dokumentu „Canon Inc." patvirtina, kad ši įranga atitinka direktyvą 2014/53/ES.
Visas ES atitikties deklaracijos tekstas prieinamas šiuo interneto adresu:
http://www.canon-europe.com/ce-documentation
Belaidžio LAN specifikacijos
Dažnio diapazonas (-ai): 2412-2472 MHz
Maksimali radijo ryšio dažnio galia: 15.9 dBm

Dutch (NL) Hierbij verklaar ik, Canon Inc., dat deze apparatuur conform is met Richtlijn 2014/53/EU.
De volledige tekst van de EU-conformiteitsverklaring kan worden geraadpleegd op het volgende internetadres:
http://www.canon-europe.com/ce-documentation
Draadloos LAN specificaties
Frequentieband(en): 2412-2472 MHz
Maximaal radiofrequentievermogen: 15.9 dBm

Maltese (MT) B'dan, Canon, qed tiddikjara li dan it-tip ta' tagħmir huwa konformi mad-Direttiva 2014/53/UE.
It-test kollu tad-dikjarazzjoni ta' konformità tal-UE huwa disponibbli f'dan is-sit fuq l-internet:
http://www.canon-europe.com/ce-documentation
Speċifikazzjonijiet tal-Wireless LAN
Band(i) tal-Frekwenza: 2412-2472 MHz
Qawwa ta' frekwenza tar-radju massima: 15.9 dBm

Hungarian (HU) A Canon Inc. igazolja, hogy ez a berendezés megfelel a 2014/53/EU irányelvnek.
Az EU-megfelelőségi nyilatkozat teljes szövege elérhető a következő internetes címen:
http://www.canon-europe.com/ce-documentation
Vezeték nélküli LAN műszaki adatai
Frekvenciasáv(ok): 2412-2472 MHz
Maximális rádiofrekvenciás teljesítmény: 15.9 dBm

Polish (PL) Canon Inc. niniejszym oświadcza, że niniejsze urządzenie jest zgodne z dyrektywą 2014/53/UE.
Pełny tekst deklaracji zgodności UE jest dostępny pod następującym adresem internetowym:
http://www.canon-europe.com/ce-documentation
Specyfikacja bezprzewodowej sieci LAN
Pasmo(-a) częstotliwości: 2412-2472 MHz
Maksymalna moc na częstotliwościach radiowych: 15.9 dBm

Portuguese (PT) Por este meio, a Canon Inc. declara que o presente equipamento está em conformidade com a Diretiva 2014/53/UE.
O texto integral da declaração de conformidade da UE está disponível no seguinte endereço de Internet:
http://www.canon-europe.com/ce-documentation
Especificações de LAN Sem Fios
Banda(s) de frequências: 2412-2472 MHz
Potência máxima de radiofrequência: 15.9 dBm

Slovene (SL) Canon Inc. potrjuje, da je ta oprema v skladu z Direktivo 2014/53/EU.
Celotno besedilo izjave EU o skladnosti je na voljo na naslednjem spletnem naslovu:
http://www.canon-europe.com/ce-documentation
Specifikacije za brezžični LAN
Frekvenčna območja: 2412-2472 MHz
Največja radiofrekvenčna moč: 15.9 dBm

Slovak (SK) Spoločnosť Canon Inc. týmto vyhlasuje, že toto zariadenie je v súlade so smernicou 2014/53/EÚ.
Úplné znenie EÚ vyhlásenia o zhode je k dispozícii na tejto internetovej adrese:
http://www.canon-europe.com/ce-documentation
Technické údaje bezdrôtovej LAN
Pásmo (a) frekvencia: 2412-2472 MHz
Maximálny výkon rádiovej frekvencie: 15.9 dBm

Finnish (FI) Canon Inc. vakuuttaatäten, että tämä laite on direktiivin 2014/53/EU mukainen.
EU-vaatimustenmukaisuusvakuutuksen täysimittainen teksti on saatavilla seuraavassa internetosoitteessa:
http://www.canon-europe.com/ce-documentation
Langattoman LAN:in tekniset ominaisuudet
Taajuuskaista(t): 2412-2472 MHz
Suurin radiotaajuusteho: 15.9 dBm

Swedish (SV) Härmed försäkrar Canon Inc. att denna utrustning överensstämmer med direktiv 2014/53/EU.
Den fullständiga texten till EU-försäkran om överensstämmelse finns tillgänglig på följande webbadress:
http://www.canon-europe.com/ce-documentation
Specifikationer för trådlöst LAN
Frekvensband: 2412-2472 MHz
Maximal radiofrekvenseffekt: 15.9 dBm

Romanian (RO) Prin prezenta, Canon Inc. declară că acest echipament este în conformitate cu Directiva 2014/53/UE.
Textul integral al declarației UE de conformitate este disponibil la următoarea adresă internet:
http://www.canon-europe.com/ce-documentation
Specificații wireless LAN
Benzi de frecvență: 2412-2472 MHz
Putere maximă a frecvenței radio: 15.9 dBm

Bulgarian (BG) С настоящото Canon Inc. декларира, че това съоръжение е в съответствие с Директива 2014/53/ЕС.
Цялостният текст на ЕС декларацията за съответствие може да се намери на следния интернет адрес:
http://www.canon-europe.com/ce-documentation
Спецификация на безжичната LAN
Честотна лента(и): 2412-2472 MHz
Максимална радиочестотна мощност: 15.9 dBm

Croatian (HR) Canon Inc. ovime izjavljuje da je oprema u skladu s Direktivom 2014/53/EU.
Cjeloviti tekst EU izjave o sukladnosti dostupan je na sljedećoj internetskoj adresi:
http://www.canon-europe.com/ce-documentation
Specifikacije bežičnog LAN-a
Frekvencijski pojas(evi): 2412-2472 MHz
Maksimalna snaga radijske frekvencije: 15.9 dBm

Irish (GA) Dearbhaíonn Canon Inc., leis seo, go bhfuil an trealamh seo i gcomhlíonadh leis an Treoir 2014/53/AE.
Tá an téacs iomlán de Dhearbhú Comhréireachta AE ar fáil ag seoladh an láithreáin ghréasáin mar seo a leanas:
http://www.canon-europe.com/ce-documentation
Sonraíochtaí LAN Gan Sreang
Banda(í) minicíochta: 2412-2472 MHz
Uaschumhacht radaimhinicíochta: 15.9 dBm

Norwegian (NO) Herved erklærer Canon Inc. at dette utstyret er i overensstemmelse med direktiv 2014/53/EU.
Den fulle teksten til EUs samsvarserklæring er tilgjengelig på følgende Internett-adresse:
http://www.canon-europe.com/ce-documentation
Trådløs LAN-spesifikasjoner
Bølgelengde: 2412-2472 MHz
Maks radiofrekvensstyrke: 15.9 dBm

Tillæg

Icelandic (IS) Hér með lýsir Canon Inc því yfir að þessi búnaður er í samræmi við tilskipun 2014/53/ESB.
Allur texti ESB-samræmisyfirlýsingar er í boði á eftirfarandi veffangi:
http://www.canon-europe.com/ce-documentation
Tæknilýsingar fyrir þráðlausa nettengingu
Tíðnisvið: 2412-2472 MHz
Hámarksstyrkur útvarpstíðnibylgja: 15.9 dBm

Ansvarsfraskrivelse

- Informationerne i dette dokument kan ændres uden varsel.
- CANON INC. GIVER INGEN GARANTI AF NOGEN ART MED HENSYN TIL DETTE MATERIALE HVERKEN DIREKTE ELLER INDIREKTE, MED UNDTAGELSE AF, HVAD DER FASTSÆTTES HER, HERUNDER UDEN BEGRÆNSNINGER, GARANTIER FOR MULIGHEDEN FOR MARKEDSFØRING, SALGBARHED, EGNETHED TIL ET BESTEMT ANVENDELSESOMRÅDE ELLER OVERTRÆDELSE AF IMMATERIELLE RETTIGHEDER. CANON INC. HÆFTER IKKE FOR NOGEN DIREKTE SKADER, OPSTÅEDE SKADER ELLER FØLGESKADER AF NOGEN ART, TAB ELLER UDGIFTER SOM FØLGE AF BRUGEN AF DETTE MATERIALE.

Da

Illustrationer og skærme i denne vejledning
Illustrationer og skærme i denne vejledning er fra LBP215x, medmindre andet er angivet.

Om denne vejledning

Varemærker
Mac er et varemærke, der tilhører Apple Inc.
Microsoft, Windows, Windows Vista, Windows Server, Internet Explorer, Excel og PowerPoint er enten registrerede varemærker eller varemærker tilhørende Microsoft Corporation i USA og/eller andre lande.
Andre produkt- og firmanavne heri kan være varemærker tilhørende deres respektive ejere.

Tredjepartssoftware

Dette Canon-produkt ("PRODUKTET") indeholder softwaremoduler fra tredjepart. Enhver brug og distribution af disse softwaremoduler, inklusiv alle former for opdateringer af sådanne softwaremoduler (samlet kaldet "SOFTWAREN") er underlagt licensbestemmelserne (1) til (9) nedenfor.

(1) Du er indforstået med og accepterer at overholde gældende eksportlovgivning, restriktioner eller bestemmelser fra de involverede lande, i tilfælde af at dette PRODUKT inklusiv SOFTWAREN sendes, overføres eller eksporteres til andre lande.
(2) SOFTWARENS rettighedshavere bevarer i enhver henseende benævnelsen, ejendomsretten samt de immaterielle rettigheder til SOFTWAREN. Medmindre, som udtrykkeligt angivet heri, ingen licens eller rettighed hermed udtrykkeligt eller underforstået meddeles eller tildeles af SOFTWARENS rettighedshavere til dig for immaterielle rettigheder af SOFTWARENS rettighedshavere.
(3) Du må udelukkende bruge SOFTWAREN til brug med PRODUKTET.
(4) Du må ikke at overdrage, tildele underlicens, markedsføre, distribuere eller overføre SOFTWAREN til tredjepart uden forudgående skriftlig tilladelse fra SOFTWARENS rettighedshavere.
(5) Uanset ovenstående må du udelukkende overdrage SOFTWAREN, hvis du (a) overdrager alle dine rettigheder til PRODUKTET og alle rettigheder og pligter iht. disse bestemmelser til erhververen og (b) erhververen accepterer alle disse bestemmelser.
(6) Du må ikke foretage dekompilering, reverse engineering eller disassemblering af SOFTWAREN eller på anden vis reducere softwarekoden til læselig form.
(7) Du må ikke at ændre, tilpasse, oversætte, udleje, lease eller udlåne SOFTWAREN eller skabe afledte produkter baseret på SOFTWAREN.
(8) Du må ikke at fjerne eller tage kopier af PRODUKTETS SOFTWARE.
(9) Du har ikke licens til den læselige del (kildekoden) af SOFTWAREN.

Uanset (1) til og med (9) herover omfatter PRODUKTET softwaremoduler fra tredjepart, der medfølger de andre licensbetingelser, og disse softwaremoduler er underlagt de øvrige licensbetingelser.
Se i de øvrige licensbetingelser for softwaremoduler fra tredjepart, der er beskrevet i appendikset til den vejledning, der hører til PRODUKTET. Denne vejledning er tilgængelig på *http://canon.com/oip-manual.*

Ved at bruge PRODUKTET anses du for at have accepteret alle gældende licensbetingelser. Hvis du ikke accepterer disse licensbetingelser, skal du kontakte din servicerepræsentant.

V_170601

Note



Start de handeling vanaf het bedieningspaneel

Het ontwerp van het bedieningspaneel verschilt per model. De beschrijvingen van het bedieningspaneel in deze handleiding gaat er in feite vanuit dat het om model LBP215x gaat.

Apparaat (LBP215x)

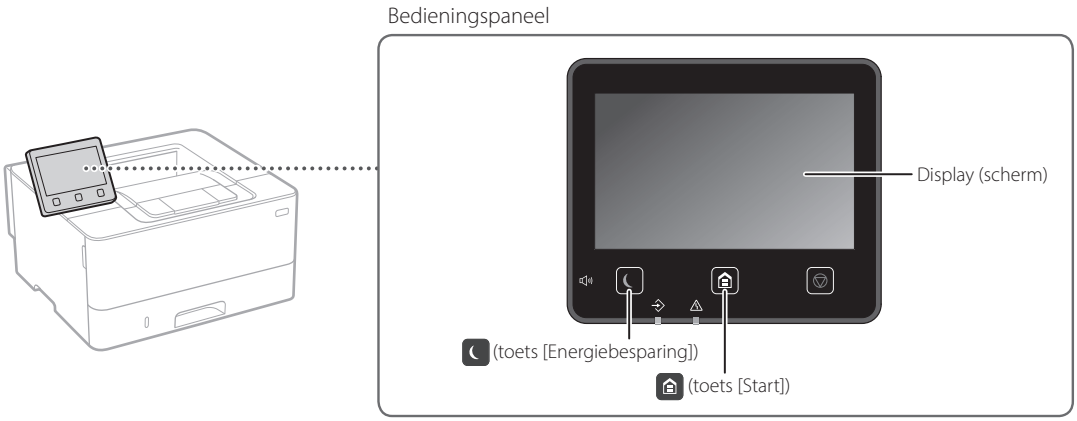

Apparaat (LBP214dw/LBP212dw)

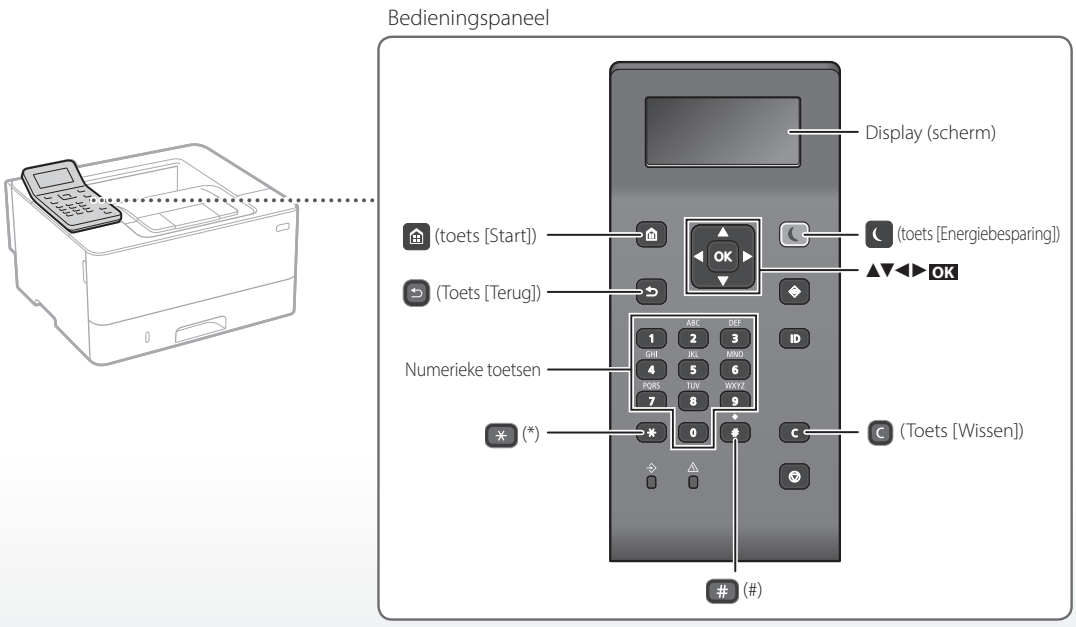

Navigeren in het menu

Items selecteren of de cursor verplaatsen door de menu-items

Markeer een item met [▲] of [▼].

Druk op OK of [►] om naar de volgende hiërarchie te gaan.

Druk op ↩ of [◄] om terug te keren naar de vorige hiërarchie.

Instellingen bevestigen

Druk op OK. Maar Als <Toepassen> op het display verschijnt, selecteert u <Toepassen> en drukt u op OK.

Tekstinvoermethode

Invoermodus wijzigen

Om de invoermodus te wijzigen, drukt u op ✳.

Invoermodus	Beschikbare tekst
<A>	Hoofdletters en symbolen
<a>	Kleine letters en symbolen
<12>	Cijfers

Tekst, symbolen en cijfers invoeren

Voer gegevens in met de numerieke toetsen of #.

De cursor verplaatsen (een spatie invoeren)

Druk op [◄] of [►] om de cursor te verplaatsen. Als u een spatie wilt invoeren, verplaatst u de cursor naar het einde van de tekst en drukt u op [►].

Tekens verwijderen

Druk op C. Als u C ingedrukt houdt, worden alle tekens verwijderd.

	Invoermodus: <A>	Invoermodus: <a>	Invoermodus: <12>
1	@ . - _ /		1
2	ABC	abc	2
3	DEF	def	3
4	GHI	ghi	4
5	JKL	jkl	5
6	MNO	mno	6
7	PQRS	pqrs	7
8	TUV	tuv	8
9	WXYZ	wxyz	9
0	(Niet beschikbaar)		0
#	(spatie) @ . / - _ ! ? & $ % # ( ) [ ] { } < > * + = " , ; : ' ^ ` | \ ~		(Niet beschikbaar)

NL

Afdrukken

1. Open het af te drukken document, en selecteer de afdrukfunctie van de toepassing.
2. Selecteer het printerstuurprogramma voor het apparaat en selecteer [Voorkeursinstellingen] of [Eigenschappen].
3. Geef het papierformaat op.
4. Geef de papierbron en het papiersoort op.
5. Geef de gewenste afdrukinstellingen op.
6. Selecteer [OK].
7. Selecteer [Afdrukken] of [OK].

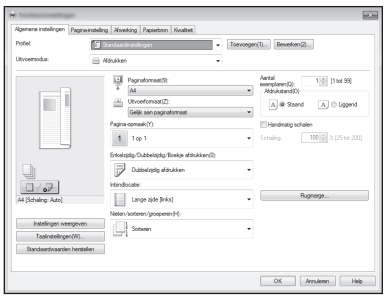

Voor meer informatie

➲ "Afdrukken" in de Gebruikershandleiding

Handige afdrukinstellingen

- 2-zijdig
- N op 1
- Boekjes afdrukken



Papier laden

Voor meer informatie

"Papier laden" in de Gebruikershandleiding

Papier in de lade plaatsen

1 Trek de papierlade eruit.

2

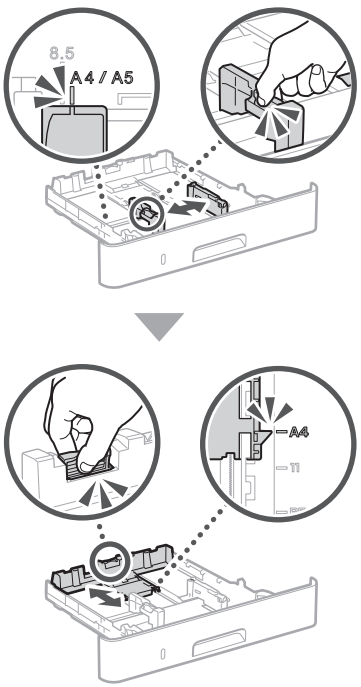

3

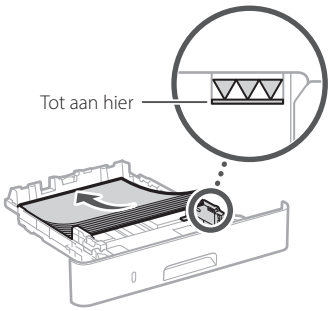

4 Schuif de papierlade in de machine.

Als u overstapt naar een andere papiersoort of een ander papierformaat, vergeet dan niet de instellingen aan te passen.

5 Druk op , en selecteer <Papierinstellingen>.

6 Geef papiersoort en -formaat op aan de hand van het scherm.

Papier in de multifunctionele invoer plaatsen

1

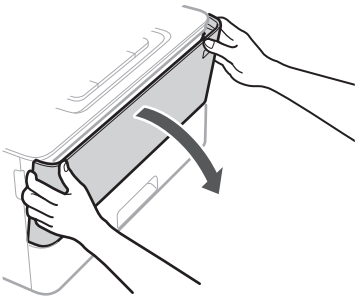

2

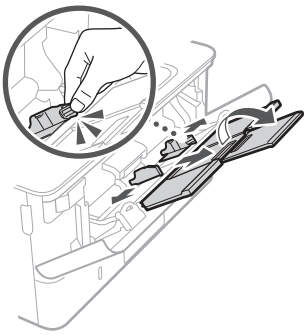

3

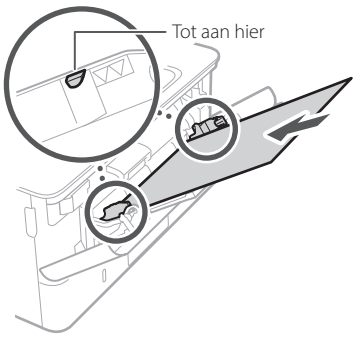

4

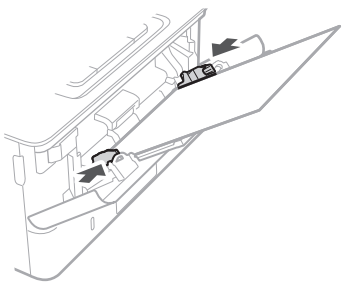

5 Geef papiersoort en -formaat op aan de hand van het scherm.

Als er een probleem is opgetreden

Voor meer informatie

"Problemen oplossen" in de Gebruikershandleiding

Het apparaat schijnt niet te werken

Controleer het volgende.

- Is het apparaat ingeschakeld?
- Staat het niet in de sluimermodus?

Als zowel het display als niet branden, druk dan op de Aan / Uit knop.

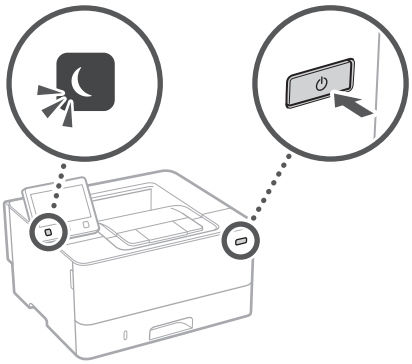

- Is het netsnoer goed aangesloten?

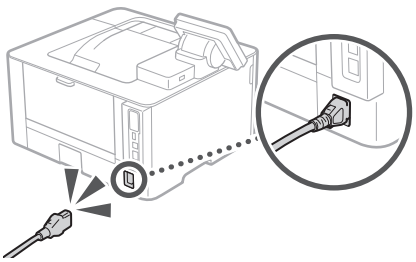

Als het probleem blijft bestaan, raadpleegt u de gebruikershandleiding.

Er zijn papierstoringen opgetreden

Verhelp de papierstoringen volgens de scherminstructies.



De tonercartridge vervangen

Vervang de tonercartridge volgens de scherminstructies.



Modelnummer van vervangende tonercartridge

- Canon Cartridge 052
- Canon Cartridge 052 H

NL

Bijlage

Belangrijke veiligheidsinstructies

In deze handleiding worden alleen waarschuwingen en aandachtspunten ten behoeve van de installatie en stroomtoevoer beschreven. Lees ook de "Belangrijke veiligheidsinstructies" in de Gebruikershandleiding.

⚠WAARSCHUWING
Hiermee wordt een waarschuwing aangeduid voor handelingen die de dood of persoonlijk letsel tot gevolg kunnen hebben als ze niet juist worden uitgevoerd. Voor een veilig gebruik van dit apparaat moet u deze waarschuwingen altijd ter harte nemen.

⚠VOORZICHTIG
Hiermee wordt aangegeven dat u voorzichtig moet zijn bij handelingen die persoonlijk letsel tot gevolg kunnen hebben als ze niet juist worden uitgevoerd. Voor een veilig gebruik van dit apparaat moet u deze waarschuwingen altijd ter harte nemen.

BELANGRIJK
Hiermee worden bedieningsvereisten en -beperkingen aangeduid. Lees deze punten zorgvuldig door voor een juiste bediening van het apparaat en om schade aan het apparaat of eigendom te voorkomen.

NL

Installatie

U kunt dit apparaat alleen veilig en prettig gebruiken als u de volgende voorschriften aandachtig leest en het apparaat op een geschikte locatie installeert.

⚠WAARSCHUWING

Plaats het apparaat niet op een locatie die brand of een elektrische schok tot gevolg kan hebben

- Een plek waar de ventilatieopeningen worden geblokkeerd (te dicht bij muren of op een bed, bank, hoogpolig tapijt of soortgelijke plaatsen)
- Een vochtige of stoffige locatie
- Een locatie die wordt blootgesteld aan direct zonlicht of buiten
- Een locatie die wordt blootgesteld aan hoge temperaturen
- Een locatie die wordt blootgesteld aan open vuur
- In de buurt van alcohol, spiritus of andere brandbare stoffen

Overige waarschuwingen

- Sluit alleen goedgekeurde kabels op dit apparaat aan. Als u zich niet aan dit voorschrift houdt, loopt u het risico van brand of een elektrische schok.
- Plaats geen kettingen of andere metalen voorwerpen of met vloeistof gevulde houders op het apparaat. Als vreemde voorwerpen in aanraking komen met elektrische onderdelen in het apparaat, kan dit leiden tot brand of een elektrische schok.
- Als vreemde voorwerpen in het apparaat vallen, haalt u de stekker uit het stopcontact en neemt u contact op met uw Canon-dealer.

⚠VOORZICHTIG

Plaats het apparaat niet op de volgende locaties

Het apparaat kan dan vallen, met beschadiging en/of lichamelijk letsel als gevolg.

- Een wankel oppervlak
- Een plek die wordt blootgesteld aan trillingen

Andere belangrijke aandachtspunten

- Volg de instructies in deze handleiding wanneer u het apparaat gaat dragen. Als u het apparaat niet op de juiste manier draagt, kan het vallen en beschadiging of lichamelijk letsel veroorzaken.
- Let er bij het installeren van het apparaat op dat uw handen niet bekneld raken tussen het apparaat en de vloer of een muur. Dit kan namelijk lichamelijk letsel tot gevolg hebben.

Geen ruimte met een slechte ventilatie gebruiken

Dit apparaat genereert bij normaal gebruik een zeer kleine hoeveelheid ozon en andere emissies. Deze emissies zijn niet schadelijk voor de gezondheid. Bij langdurig gebruik of tijdens lange productieruns in slecht geventileerde ruimtes kunnen ze echter beter merkbaar zijn. Om voor een comfortabele werkomgeving te zorgen, is het raadzaam de ruimte waarin het apparaat wordt gebruikt, afdoende te ventileren. Vermijd ook plaatsen waar mensen bloot zouden staan aan de uitstoot van het apparaat.

Elektrische aansluiting

⚠WAARSCHUWING

- Gebruik alleen een voeding die voldoet aan de aangegeven spanningsvereisten. Als u dat niet doet, kan dit brand of een elektrische schok tot gevolg hebben.
- Gebruik uitsluitend het netsnoer dat bij het apparaat is geleverd, om brand of een elektrische schok te voorkomen.
- Het bijgeleverde netsnoer is bestemd voor dit apparaat. Sluit het netsnoer niet aan op andere apparaten.
- Het is niet toegestaan het netsnoer aan te passen, aan het snoer zelf te trekken, het snoer met kracht te verbuigen of andere handelingen uit te voeren waardoor het netsnoer beschadigd kan raken. Plaats geen zware voorwerpen op het netsnoer. Als het netsnoer beschadigd raakt, loopt u het risico van brand of een elektrische schok.
- Zorg dat u droge handen hebt wanneer u het netsnoer aansluit of loskoppelt. Als uw handen vochtig zijn, loopt u het risico van een elektrische schok.
- Gebruik geen verlengsnoeren of stekkerdozen met dit apparaat. Als u zich niet aan dit voorschrift houdt, loopt u het risico van brand of een elektrische schok.
- Rol het netsnoer tijdens het gebruik niet op en zorg ervoor dat er geen knopen in komen. Dit kan namelijk brand of een elektrische schok veroorzaken.
- Steek de stekker van het netsnoer volledig in het stopcontact. Als u dat niet doet, kan dit brand of een elektrische schok tot gevolg hebben.
- Haal bij onweer de stekker uit het stopcontact. Als u dat niet doet, kan dit brand, een elektrische schok of beschadiging van het apparaat tot gevolg hebben.
- Zorg dat de elektrische aansluiting van het apparaat veilig is en een constante spanning heeft.
- Houd het netsnoer uit de buurt van warmtebronnen. Als u dat niet doet, kan de isolerende laag van het snoer gaan smelten, met mogelijk brand of een elektrische schok tot gevolg.

Voorkom de volgende situaties:

Als er veel druk wordt uitgeoefend op het aansluitgedeelte van het netsnoer, kan dit beschadiging van het snoer tot gevolg hebben of kan de bedrading binnen in het apparaat losraken. Dit kan weer brand veroorzaken.

- Het herhaaldelijk aansluiten en loshalen van het netsnoer.
- Het blijven haken achter het netsnoer.
- Het netsnoer verbuigt bij het aansluitgedeelte, en er wordt voortdurende druk uitgeoefend op het stopcontact of het aansluitingsgedeelte.
- Het uitoefenen van overmatige druk op de stekker.

⚠VOORZICHTIG

Installeer dit apparaat in de buurt van het stopcontact en laat voldoende ruimte rond de stekker vrij, zodat u deze in geval van nood gemakkelijk uit het stopcontact kunt verwijderen.

Gebruik

⚠VOORZICHTIG

Laserveiligheid

Dit product is geclassificeerd als Klasse 1 Laser volgens de normen IEC60825-1:2014 en EN60825-1:2014.

CLASS 1 LASER PRODUCT
LASER KLASSE 1
APPAREIL À LASER DE CLASSE 1
APPARECCHIO LASER DI CLASSE 1
PRODUCTO LÁSER DE CLASE 1
APARELHO A LASER DE CLASSE 1
LUOKAN 1 LASER-TUOTE
LASERPRODUKT KLASS 1

De laserstraal kan schadelijk zijn voor het menselijk lichaam. De straling die vrijkomt binnen het product, wordt volledig afgeschermd door de beschermende behuizing en externe kappen. De laserstraal kan het apparaat tijdens geen enkele bewerking verlaten. Lees de volgende opmerkingen en instructies met betrekking tot de veiligheid.

- Open alleen de kleppen die expliciet in de handleidingen voor dit apparaat worden genoemd.
- Als de laserstraal onverhoopt toch vrijkomt en u in de straal kijkt, kan dit oogbeschadiging tot gevolg hebben.
- Het gebruik van bedieningen, aanpassingen, of het uitvoeren van procedures anders dan omschreven in deze handleiding, kunnen leiden tot gevaarlijke blootstelling aan straling.

Laserveiligheidslabel

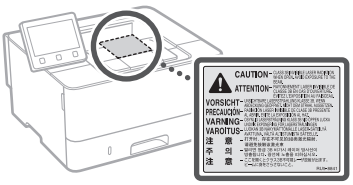

Veiligheidssymbolen

- Hoofdschakelaar: stand "Aan"
- Hoofdschakelaar: stand "Uit"
- Hoofdschakelaar: stand "Stand-by"
- Drukschakelaar "Aan" "Uit"
- Beschermende aardeaansluiting
- Gevaarlijke spanning binnen product. Open kleppen alleen als u hiertoe wordt geïnstrueerd.
- VOORZICHTIG: Heet oppervlak. Niet aanraken.
- Klasse II-apparatuur
- Bewegende onderdelen: Houd lichaamsdelen uit de buurt van bewegende onderdelen.
  - Bepaalde symbolen die hierboven worden weergegeven, ontbreken mogelijk, afhankelijk van het product.

Verbruiksmaterialen

⚠WAARSCHUWING

Gooi lege tonercartridges niet in open vuur. Bewaar tonercartridges of papier niet op een plek die wordt blootgesteld aan open vuur. Hierdoor kan de toner of het papier ontbranden, met brandwonden of brand als gevolg.

Kennisgeving

Productnaam

Veiligheidsvoorschriften vereisen dat de naam van het product wordt geregistreerd.
In bepaalde regio's waar het product wordt verkocht, worden in plaats daarvan mogelijk de volgende namen tussen haakjes ( ) geregistreerd.
LBP215x / LBP214dw / LBP212dw (F173500)

EMC-voorwaarden van EU-richtlijn

Dit apparaat voldoet aan de essentiële EMC-voorwaarden van de EU-richtlijn. Wij verklaren dat dit product voldoet aan de EMC-voorwaarden van de EU-richtlijn bij een nominale netspanning van 230 V, 50 Hz hoewel de nominale spanning van dit product 220-240 V, 50/60 Hz is. Het gebruik van geïsoleerde kabels is vereist om te voldoen aan de EMC-voorwaarden van de EU-richtlijn.

EU WEEE- en batterijrichtlijnen

Informatie over de WEEE- en batterijrichtlijnen is te vinden in de meest recente Gebruikershandleiding (HTML-handleiding) op de Canon-website (canon.com/oip-manual).

Voorgeschreven informatie over draadloos LAN

Regulatory information for users in Jordan

LBP215x / LBP214dw / LBP212dw includes approved Wireless LAN Module (Model name: Type1KA).
Contains Wireless LAN Module approved by TRC/LPD/2017/19

Regulatory information for users in UAE

LBP215x / LBP214dw / LBP212dw includes approved Wireless LAN Module (Model name: Type1KA).

TRA
REGISTERED No: ER51217/17
DEALER No: DA0073692/11

RE Directive

(Only for European radio equipment)

RE Declaration of Conformity

English (EN) Hereby, Canon Inc. declares that this equipment is in compliance with Directive 2014/53/EU.
The full text of the EU declaration of conformity is available at the following internet address:
http://www.canon-europe.com/ce-documentation
Wireless LAN Specifications
Frequency band(s):2412-2472MHz
Maximum radio-frequency power: 15.9 dBm

Czech (CS) Tímto společnost Canon Inc. prohlašuje, že toto zařízení je v souladu se směrnicí 2014/53/EU.
Úplné znění EU prohlášení o shodě je k dispozici na této internetové adrese:
http://www.canon-europe.com/ce-documentation
Technické údaje bezdrátové LAN
Pásmo(a) frekvence: 2412-2472 MHz
Maximální výkon rádiové frekvence: 15.9 dBm

Danish (DA) Hermed erklærer Canon Inc., at dette udstyr er i overensstemmelse med direktiv 2014/53/EU.
EU-overensstemmelseserklæringens fulde tekst kan findes på følgende internetadresse:
http://www.canon-europe.com/ce-documentation
Trådløs LAN specofikationer
Frekvensbånd: 2412-2472 MHz
Maks. radio-frekvenseffekt: 15.9 dBm

German (DE) Hiermit erklärt Canon Inc, dass diese Anlage der Richtlinie 2014/53/EU entspricht.
Der vollständige Text der EU-Konformitätserklärung ist unter der folgenden Internetadresse verfügbar:
http://www.canon-europe.com/ce-documentation
WLAN-Spezifikationen
Frequenzbereich(e): 2412-2472 MHz
Maximale Funkfrequenzleistung: 15.9 dBm

Estonian (ET) Käesolevaga deklareerib Canon Inc., et käesolev seade vastab direktiivi 2014/53/EL nõuetele.
ELi vastavusdeklaratsiooni täielik tekst on kättesaadav järgmisel internetiaadressil:
http://www.canon-europe.com/ce-documentation
Juhtmevaba LAN-i spetsifikatsioonid
Sagedusriba(d): 2412-2472 MHz
Maksimaalne raadiosageduslik võimsus: 15.9 dBm

Spanish (ES) Por la presente, Canon Inc. declara que este equipo es conforme con la Directiva 2014/53/UE.
El texto completo de la declaración UE de conformidad está disponible en la dirección de Internet siguiente:
http://www.canon-europe.com/ce-documentation
Especificaciones LAN inalámbrica
Banda(s) de frecuencia: 2412-2472 MHz
Potencia máxima de radiofrecuencia: 15.9 dBm

Greek (EL) Με την παρούσα, η Canon Inc. δηλώνει ότι ο παρών εξοπλισμός συμμορφώνεται με την Οδηγία 2014/53/ΕΕ.
Το πλήρες κείμενο της δήλωσης συμμόρφωσης της ΕΕ διατίθεται στην ακόλουθη διεύθυνση στο διαδίκτυο:
http://www.canon-europe.com/ce-documentation
Προδιαγραφές ασύρματου LAN (WLAN)
Ζώνες συχνότητας: 2412-2472 MHz
Μέγιστη ισχύς ραδιοσυχνότητας: 15.9 dBm

French (FR) Le soussigné, Canon Inc., déclare que le présent équipement est conforme à la Directive 2014/53/UE.
Le texte complet de la déclaration UE de conformité est disponible à l'adresse internet suivante :
http://www.canon-europe.com/ce-documentation
Spécifications LAN sans fil
Bande(s) de fréquence: 2412-2472 MHz
Puissance maximale de radiofréquence: 15.9 dBm

Italian (IT) Con la presente, Canon Inc. dichiara che questa apparecchiatura è conforme alla direttiva 2014/53/UE.
Il testo completo della dichiarazione di conformità UE è disponibile al seguente indirizzo Internet:
http://www.canon-europe.com/ce-documentation
Caratteristiche LAN wireless
Banda/e di frequenza: 2412-2472 MHz
Potenza massima a radiofrequenza: 15.9 dBm

Latvian (LV) Canon Inc. ar šo deklarē, ka šī iekārta atbilst Direktīvai 2014/53/ES.
Pilns ES atbilstības deklarācijas teksts ir pieejams šādā interneta vietnē:
http://www.canon-europe.com/ce-documentation
Bezvadu LAN specifikācijas
Frekvences josla(s): 2412-2472 MHz
Maksimālā radiofrekvences jauda: 15.9 dBm

Lithuanian (LT) Šiuo dokumentu „Canon Inc." patvirtina, kad ši įranga atitinka direktyvą 2014/53/ES.
Visas ES atitikties deklaracijos tekstas prieinamas šiuo interneto adresu:
http://www.canon-europe.com/ce-documentation
Belaidžio LAN specifikacijos
Dažnio diapazonas (-ai): 2412-2472 MHz
Maksimali radijo ryšio dažnio galia: 15.9 dBm

Dutch (NL) Hierbij verklaar ik, Canon Inc., dat deze apparatuur conform is met Richtlijn 2014/53/EU.
De volledige tekst van de EU-conformiteitsverklaring kan worden geraadpleegd op het volgende internetadres:
http://www.canon-europe.com/ce-documentation
Draadloos LAN specificaties
Frequentieband(en): 2412-2472 MHz
Maximaal radiofrequentievermogen: 15.9 dBm

Maltese (MT) B'dan, Canon, qed tiddikjara li dan it-tip ta' tagħmir huwa konformi mad-Direttiva 2014/53/UE.
It-test kollu tad-dikjarazzjoni ta' konformità tal-UE huwa disponibbli f'dan is-sit fuq l-internet:
http://www.canon-europe.com/ce-documentation
Speċifikazzjonijiet tal-Wireless LAN
Band(i) tal-Frekwenza: 2412-2472 MHz
Qawwa ta' frekwenza tar-radju massima: 15.9 dBm

Hungarian (HU) A Canon Inc. igazolja, hogy ez a berendezés megfelel a 2014/53/EU irányelvnek.
Az EU-megfelelőségi nyilatkozat teljes szövege elérhető a következő internetes címen:
http://www.canon-europe.com/ce-documentation
Vezeték nélküli LAN műszaki adatai
Frekvenciasáv(ok): 2412-2472 MHz
Maximális rádiofrekvenciás teljesítmény: 15.9 dBm

Polish (PL) Canon Inc. niniejszym oświadcza, że niniejsze urządzenie jest zgodne z dyrektywą 2014/53/UE.
Pełny tekst deklaracji zgodności UE jest dostępny pod następującym adresem internetowym:
http://www.canon-europe.com/ce-documentation
Specyfikacja bezprzewodowej sieci LAN
Pasmo(-a) częstotliwości: 2412-2472 MHz
Maksymalna moc na częstotliwościach radiowych: 15.9 dBm

Portuguese (PT) Por este meio, a Canon Inc. declara que o presente equipamento está em conformidade com a Diretiva 2014/53/UE.
O texto integral da declaração de conformidade da UE está disponível no seguinte endereço de Internet:
http://www.canon-europe.com/ce-documentation
Especificações de LAN Sem Fios
Banda(s) de frequências: 2412-2472 MHz
Potência máxima de radiofrequência: 15.9 dBm

Slovene (SL) Canon Inc. potrjuje, da je ta oprema v skladu z Direktivo 2014/53/EU.
Celotno besedilo izjave EU o skladnosti je na voljo na naslednjem spletnem naslovu:
http://www.canon-europe.com/ce-documentation
Specifikacije za brezžični LAN
Frekvenčna območja: 2412-2472 MHz
Največja radiofrekvenčna moč: 15.9 dBm

Slovak (SK) Spoločnosť Canon Inc. týmto vyhlasuje, že toto zariadenie je v súlade so smernicou 2014/53/EÚ.
Úplné znenie EÚ vyhlásenia o zhode je k dispozícii na tejto internetovej adrese:
http://www.canon-europe.com/ce-documentation
Technické údaje bezdrôtovej LAN
Pásmo (a) frekvencia: 2412-2472 MHz
Maximálny výkon rádiovej frekvencie: 15.9 dBm

Finnish (FI) Canon Inc. vakuuttaatäten, että tämä laite on direktiivin 2014/53/EU mukainen.
EU-vaatimustenmukaisuusvakuutuksen täysimittainen teksti on saatavilla seuraavassa internetosoitteessa:
http://www.canon-europe.com/ce-documentation
Langattoman LAN:in tekniset ominaisuudet
Taajuuskaista(t): 2412-2472 MHz
Suurin radiotaajuusteho: 15.9 dBm

Swedish (SV) Härmed försäkrar Canon Inc. att denna utrustning överensstämmer med direktiv 2014/53/EU.
Den fullständiga texten till EU-försäkran om överensstämmelse finns tillgänglig på följande webbadress:
http://www.canon-europe.com/ce-documentation
Specifikationer för trådlöst LAN
Frekvensband: 2412-2472 MHz
Maximal radiofrekvenseffekt: 15.9 dBm

Romanian (RO) Prin prezenta, Canon Inc. declară că acest echipament este în conformitate cu Directiva 2014/53/UE.
Textul integral al declarației UE de conformitate este disponibil la următoarea adresă internet:
http://www.canon-europe.com/ce-documentation
Specificații wireless LAN
Benzi de frecvență: 2412-2472 MHz
Putere maximă a frecvenței radio: 15.9 dBm

Bulgarian (BG) С настоящото Canon Inc. декларира, че това съоръжение е в съответствие с Директива 2014/53/ЕС.
Цялостният текст на ЕС декларацията за съответствие може да се намери на следния интернет адрес:
http://www.canon-europe.com/ce-documentation
Спецификация на безжичната LAN
Честотна лента(и): 2412-2472 MHz
Максимална радиочестотна мощност: 15.9 dBm

Bijlage

Croatian (HR) Canon Inc. ovime izjavljuje da je oprema u skladu s Direktivom 2014/53/EU.
Cjeloviti tekst EU izjave o sukladnosti dostupan je na sljedećoj internetskoj adresi:
http://www.canon-europe.com/ce-documentation
Specifikacije bežičnog LAN-a
Frekvencijski pojas(evi): 2412-2472 MHz
Maksimalna snaga radijske frekvencije: 15.9 dBm

Irish (GA) Dearbhaíonn Canon Inc., leis seo, go bhfuil an trealamh seo i gcomhlíonadh leis an Treoir 2014/53/AE.
Tá an téacs iomlán de Dhearbhú Comhréireachta AE ar fáil ag seoladh an láithreáin ghréasáin mar seo a leanas:
http://www.canon-europe.com/ce-documentation
Sonraíochtaí LAN Gan Sreang
Banda(í) minicíochta: 2412-2472 MHz
Uaschumhacht radaimhinicíochta: 15.9 dBm

Norwegian (NO) Herved erklærer Canon Inc. at dette utstyret er i overensstemmelse med direktiv 2014/53/EU.
Den fulle teksten til EUs samsvarserklæring er tilgjengelig på følgende Internett-adresse:
http://www.canon-europe.com/ce-documentation
Trådløs LAN-spesifikasjoner
Bølgelengde: 2412-2472 MHz
Maks radiofrekvensstyrke: 15.9 dBm

Icelandic (IS) Hér með lýsir Canon Inc því yfir að þessi búnaður er í samræmi við tilskipun 2014/53/ESB.
Allur texti ESB-samræmisyfirlýsingar er í boði á eftirfarandi veffangi:
http://www.canon-europe.com/ce-documentation
Tæknilýsingar fyrir þráðlausa nettengingu
Tíðnisvið: 2412-2472 MHz
Hámarksstyrkur útvarpstíðnibylgja: 15.9 dBm

Disclaimer

- De informatie in dit document kan zonder voorafgaande kennisgeving worden gewijzigd.
- CANON INC. BIEDT GEEN ENKELE GARANTIE MET BETREKKING TOT DIT MATERIAAL, UITDRUKKELIJK NOCH STILZWIJGEND, BEHALVE ZOALS HIERIN GEBODEN, INCLUSIEF, EN ZONDER BEPERKINGEN DAARVAN, GARANTIES OP HET GEBIED VAN VERKOOPBAARHEID, GESCHIKTHEID VOOR EEN BEPAALD DOEL OF HET INBREUK MAKEN OP ENIG RECHT. CANON INC. IS NIET AANSPRAKELIJK VOOR ENIGE DIRECTE, INCIDENTELE OF SECUNDAIRE SCHADE VAN WELKE AARD DAN OOK, NOCH VOOR VERLIEZEN OF UITGAVEN ALS RESULTAAT VAN HET GEBRUIK VAN DIT MATERIAAL.

Illustraties en schermen in deze handleiding
De illustraties en schermen die in deze handleiding worden gebruikt, zijn afkomstig van LBP215x, tenzij anders aangegeven.

Informatie over deze handleiding

Handelsmerken
Mac is een handelsmerk van Apple Inc.
Microsoft, Windows, Windows Vista, Windows Server, Internet Explorer, Excel en PowerPoint zijn handelsmerken of gedeponeerde handelsmerken van Microsoft Corporation in de Verenigde Staten en/of andere landen.
Andere hier genoemde product- en bedrijfsnamen kunnen handelsmerken van de respectieve eigenaars zijn.

Software van derden

Dit Canon-product (het 'PRODUCT') bevat softwaremodules van derden. Het gebruik en de distributie van deze softwaremodules, waaronder alle updates van dergelijke softwaremodules (samen de 'SOFTWARE') zijn onderhevig aan onderstaande licentievoorwaarden (1) tot en met (9).

(1) U gaat ermee akkoord dat u alle van toepassing zijnde exportcontrolewetten, beperkingen of reguleringen van betrokken landen naleeft in het geval dat dit PRODUCT inclusief de SOFTWARE naar een land wordt verzonden of geëxporteerd.
(2) Rechthebbenden van de SOFTWARE behouden in alle opzichten het recht op de titel, het eigenaarschap en het intellectueel eigendom met betrekking tot de SOFTWARE. Behalve wanneer uitdrukkelijk hierin opgenomen, worden hierbij geen licenties of rechten, expliciet of impliciet, aan u overgedragen of toegekend door rechthebbenden van de SOFTWARE voor geen enkel intellectueel eigendom van rechthebbenden van de SOFTWARE.
(3) U mag de SOFTWARE uitsluitend gebruiken met het PRODUCT.
(4) U mag de SOFTWARE niet toekennen, sublicentiëren, verkopen, distribueren of overdragen aan een derde partij zonder de voorafgaande schriftelijke toestemming van de rechthebbenden van de SOFTWARE.
(5) Niettegenstaande het bovenstaande mag u de SOFTWARE alleen overdragen wanneer (a) u al uw rechten op het PRODUCT en alle rechten en verplichtingen onder de licentievoorwaarden aan de begunstigde overdraagt en (b) wanneer dergelijke begunstigde akkoord gaat door al deze voorwaarden te zijn gebonden.
(6) U mag niet decompileren, reverse engineeren, demonteren of anderszins de code van de SOFTWARE tot een leesbare vorm reduceren.
(7) U mag de SOFTWARE of afgeleide werken ervan die zijn gebaseerd op de SOFTWARE niet wijzigen, aanpassen, vertalen, verhuren of uitlenen.
(8) U bent niet gerechtigd om de SOFTWARE van het PRODUCT te verwijderen of losse kopieën ervan maken.
(9) Het leesbare gedeelte (de broncode) van de SOFTWARE is niet aan u gelicentieerd.

Niettegenstaande punt (1) tot en met (9) hierboven omvat het PRODUCT softwaremodules van derden met de andere licentievoorwaarden, en zijn deze softwaremodules onderhevig aan de andere licentievoorwaarden.
Raadpleeg de andere licentievoorwaarden van de softwaremodules van derden zoals beschreven in de bijlage van de handleiding voor het corresponderende PRODUCT. Deze handleiding is beschikbaar op
http://canon.com/oip-manual

Door het PRODUCT te gebruiken, verklaart u zich akkoord met alle toepasselijke licentievoorwaarden. Neem contact op met uw servicevertegenwoordiger als u niet instemt met deze licentievoorwaarden.

V_170601

Aantekeningen

Start fra betjeningspanelet

Utformingen av betjeningspanelet er forskjellig for ulike modeller av maskinen. Beskrivelsene av betjeningspanelet i denne bruksanvisningen antar at modellen er LBP215x.

Maskinen (LBP215x)

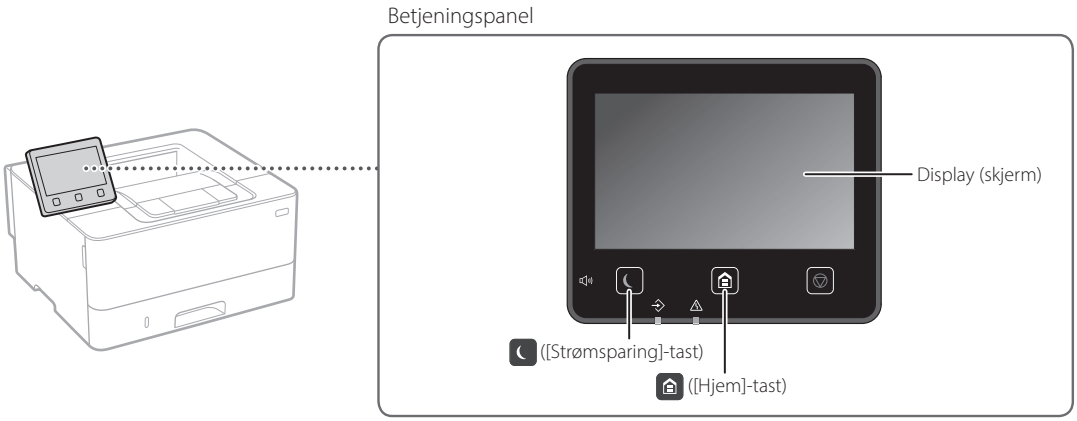

Maskinen (LBP214dw/LBP212dw)

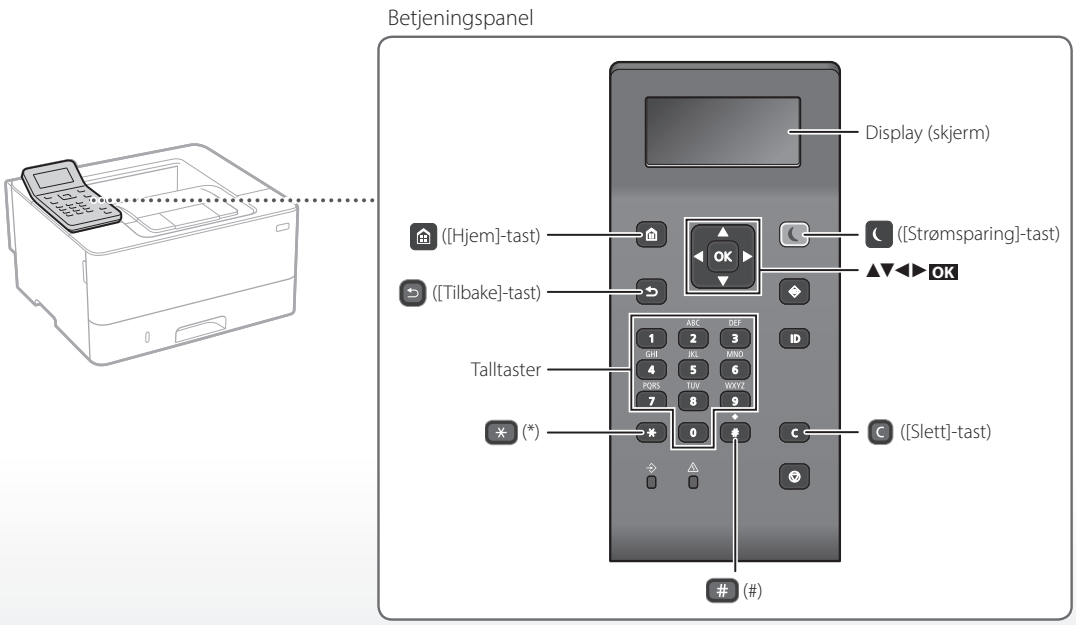

Navigere menyen

Velge elementer eller flytte markøren blant menyelementene

Velg et element med [▲] eller [▼].

Trykk på OK eller [▶] når du vil gå videre til neste hierarki.

Trykk på ⮌ eller [◀] hvis du vil gå tilbake til forrige hierarki.

Bekrefte innstillinger

Trykk på OK. Når <Bruk> vises på displayet, må du imidlertid velge <Bruk>, og deretter trykke på OK.

Innskrivingsmetode for tekst

Endre innskrivingsmodus

Trykk på ✳ når du vil endre innskrivingsmodus.

Innskrivingsmodus	Tilgjengelig tekst
<A>	Store bokstaver og symboler
<a>	Små bokstaver og symboler
<12>	Tall

Skrive inn tekst, symboler og tall

Start med talltastene eller #.

Flytt markøren (lage et mellomrom)

Trykk på [◀] eller [▶] når du vil flytte markøren. Hvis du vil lage et mellomrom, flytter du markøren til slutten av teksten og trykker på [▶].

Slette tegn

Trykk på C. Hvis du trykker på C og holder, vil alle tegnene bli slettet.

	Innskrivingsmodus: <A>	Innskrivingsmodus: <a>	Innskrivingsmodus: <12>
1	@ . - _ /		1
2	ABC	abc	2
3	DEF	def	3
4	GHI	ghi	4
5	JKL	jkl	5
6	MNO	mno	6
7	PQRS	pqrs	7
8	TUV	tuv	8
9	WXYZ	wxyz	9
0	ÆØÅ	æøå	0
#	(mellomrom) @ . / - _ ! ? & $ % # ( ) [ ] { } < > * + = ” , ; : ’ ^ ` | \ ¯		(Ikke tilgjengelig)

No

Utskrift

1. Åpne dokumentet som skal skrives ut og velg utskriftsfunksjonen i programmet.
2. Velg skriverdriver for maskinen og velg [Innstillinger] eller [Egenskaper].
3. Angi papirformat.
4. Angi papirkilde og papirtype.
5. Angi utskriftinnstillinger etter behov.
6. Velg [OK].
7. Velg [Skriv ut] eller [OK].

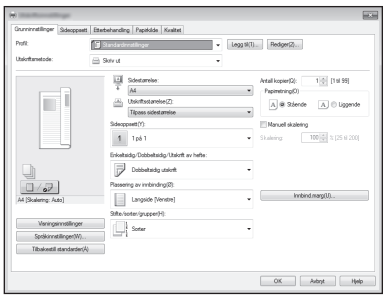

Nyttige utskriftsinnstillinger

- 2-sidig
- N på 1
- Utskrift av hefter



For mer informasjon,

➲ "Utskrift" i bruksanvisningen

Legge i papir

For mer informasjon,

➲ "Legge i papir" i bruksanvisningen

Legge i papirskuffen

1 Trekk ut papirskuffen.

2

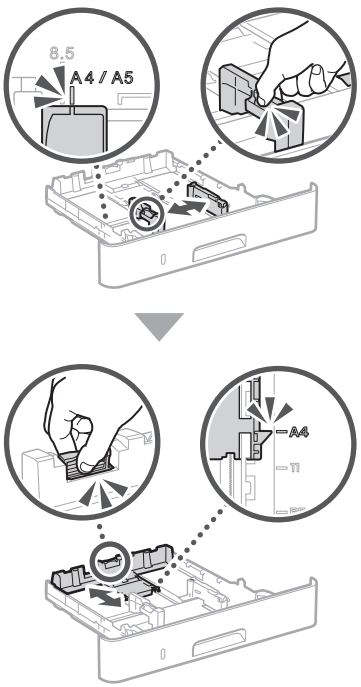

3

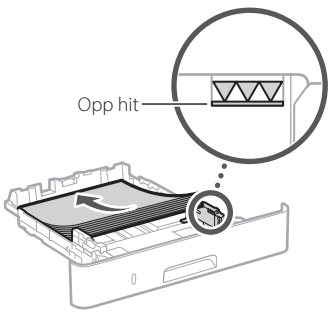

4 Skyv papirskuffen inn i maskinen.

Hvis du legger i papir med et annet format eller en annen type fra det som lå der før, må du endre innstillingene.

5 Trykk på ⌂ og velg <Papirinnstillinger.>.

6 Angi formatet og typen papir i henhold til skjermbildet.

Legge i flerfunksjonsskuffen

1

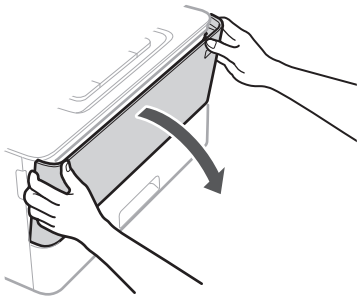

2

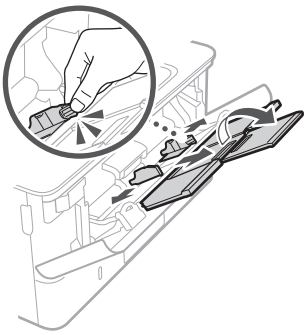

3

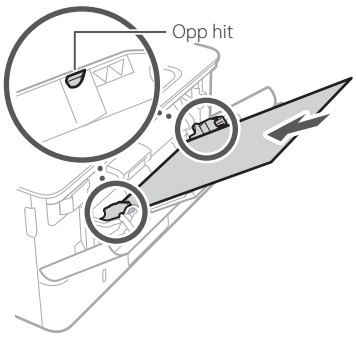

4

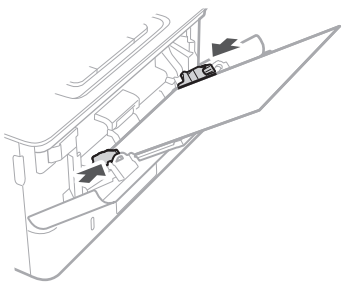

5 Angi formatet og typen papir i henhold til skjermbildet.

Hvis det har oppstått en feil

For mer informasjon,

"Feilsøking" i bruksanvisningen

Maskinen fungerer ikke

Sjekk følgende.

- Er strømmen slått på?
- Er maskinen i hvilemodus?

Hvis både displayet og ikke lyser, må du trykke på strømknappen.

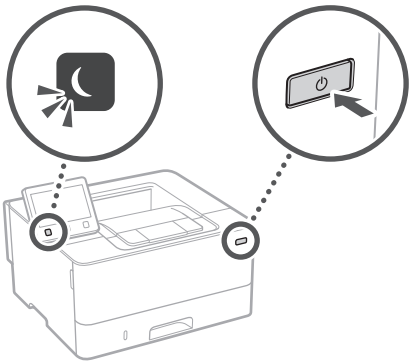

- Er strømledningen skikkelig koblet til?

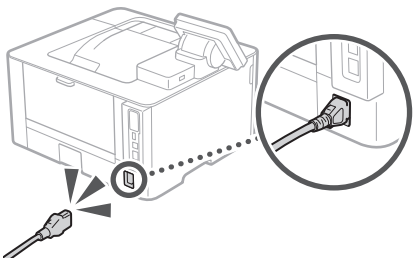

Se bruksanvisningen hvis problemet vedvarer.

Det har oppstått papirblokkering

Fjern papirblokkeringen i henhold til anvisningene på skjermen.



Skifte tonerkassett

Skift tonerkassetten i henhold til anvisningene på skjermen.



Modellnummer for skifte av tonerkassett

- Canon Cartridge 052
- Canon Cartridge 052 H

No

Tillegg

Viktige sikkerhetsinstruksjoner

Denne håndboken inneholder kun advarsler og forsiktighetsregler for installasjonen og strømforsyningen. Les også "Viktige sikkerhetsinstruksjoner" i bruksanvisningen.

⚠ADVARSEL
Indikerer en advarsel i forbindelse med operasjoner som kan føre til dødsfall eller personskade hvis de ikke utføres riktig. Ta alltid hensyn til disse advarslene for å bruke maskinen på en trygg måte.

⚠FORSIKTIG
Indikerer at du må være forsiktig i forbindelse med operasjoner som kan føre til personskade hvis de ikke utføres riktig. Ta alltid hensyn til disse sikkerhetsangivelsene for å bruke maskinen på en trygg måte.

VIKTIG
Indikerer krav til og begrensninger for bruk. Les disse delene nøye for å bruke maskinen riktig og unngå å skade maskinen eller annet.

Installasjon

For trygg og komfortabel bruk av denne maskinen, må du nøye lese gjennom følgende forholdsregler og installere maskinen på et passende sted.

⚠ADVARSEL

Ikke installer på et sted som kan starte en brann eller føre til et elektrisk støt

- Et sted hvor ventilasjonsåpningene er blokkert (for nært vegger, senger, sofaer, tepper eller lignende gjenstander)
- Et fuktig eller støvete sted
- Et sted utsatt for direkte sollys eller utendørs
- Et sted som er utsatt for høye temperaturer
- Et sted som er utsatt for åpen ild
- Nær alkohol, malingstynner eller andre brennbare stoffer

Andre advarsler

- Du må ikke koble kabler som ikke er godkjent, til maskinen. Dette kan føre til brann eller elektrisk støt.
- Du må ikke plassere halssmykker og andre metallobjekter eller beholdere fylt med væske på maskinen. Hvis fremmedlegemer kommer i kontakt med elektriske deler inne i maskinen, kan det føre til brann eller elektrisk støt.
- Dersom noen fremmedlegemer faller inn i denne maskinen, kobler du strømpluggen fra stikkontakten og kontakter den lokale Canon-forhandleren.

⚠FORSIKTIG

Ikke installer på følgende steder

Maskinen kan falle ned, som kan føre til personskade.

- Et ustabilt sted
- Et sted som er utsatt for vibrasjoner

Andre advarsler

- Følg anvisningene i denne håndboken når du bærer maskinen. Dersom den bæres feil, kan den falle ned og forårsake personskade.
- Når du installerer denne maskinen, må du være forsiktig så du ikke setter hendene i klem mellom maskinen og gulvet eller veggene. Dette kan føre til personskade.

Unngå steder med dårlig ventilasjon

Denne maskinen danner en liten mengde ozon og andre utslipp under normal bruk. Disse utslippene er ikke skadelige for helsen. De kan derimot merkes ved bruk over lengre tid eller ved store produksjoner i rom med dårlig ventilasjon. For å opprettholde et komfortabelt arbeidsmiljø anbefales det at rommet som maskinen skal brukes i er riktig ventilert. Unngå også plasseringer der personer kan bli utsatt for utslipp fra maskinen.

Strømforsyning

⚠ADVARSEL

- Bruk bare en strømforsyning som oppfyller de spesifiserte spenningskravene. Hvis du ikke gjør dette, kan det oppstå brann eller elektrisk støt.
- Ikke bruk andre strømledninger enn den som følger med maskinen, da det kan føre til brann eller elektrisk støt.
- Den medfølgende strømledningen er tiltenkt for bruk med denne maskinen. Du må ikke koble strømledningen til andre enheter.
- Ikke endre, dra i, kraftig bøye eller utføre noen annen handling som kan skade strømledningen. Du må ikke sette tunge objekter på strømledningen. Skade på strømledningen kan føre til brann eller elektrisk støt.
- Ikke sett inn eller trekk ut strømstøpslet med våte hender, da det kan føre til et elektrisk støt.
- Ikke bruk skjøteledninger eller strømfordelere med flere kontakter sammen med maskinen. Dette kan føre til brann eller elektrisk støt.
- Ikke brett eller bind strømledningen i en knute, da det kan føre til brann eller elektrisk støt.
- Sett strømstøpslet helt inn i strømuttaket. Hvis du ikke gjør dette, kan det oppstå brann eller elektrisk støt.
- Koble strømstøpslet helt fra stikkontakten under tordenvær. Hvis du ikke gjør dette, kan det oppstå brann, elektrisk støt eller skade på maskinen.
- Sørg for at strømforsyningen til maskinen er trygg og har en stabil spenning.
- Hold strømledningen unna en varmekilde. Unnlatelse av dette kan få innkapslingen på strømledningen til å smelte, og det kan resultere i brann eller elektrisk støt.

Unngå følgende situasjoner:

Hvis tilkoblingsdelen på strømledningen utsettes for stor belastning, kan ledningen eller ledninger inne i maskinen kobles fra. Det kan føre til brann.

- Koble til og trekke ut strømledningen ofte.
- Snuble over strømledningen.
- Strømledningen bøyes nær tilkoblingsdelen og strømuttaket på tilkoblingsdelen utsettes for vedvarende belastning.
- Bruke overdreven makt på støpslet.

⚠FORSIKTIG

Installer denne maskinen i nærheten av stikkontakten, og la det være nok plass rundt stikkontakten til at den enkelt kan kobles fra i et nødsfall.

Håndtering

⚠FORSIKTIG

Lasersikkerhet

Dette produktet er bekreftet som et klasse 1-laserprodukt i IEC60825-1:2014 og EN60825-1:2014.

CLASS 1 LASER PRODUCT
LASER KLASSE 1
APPAREIL À LASER DE CLASSE 1
APPARECCHIO LASER DI CLASSE 1
PRODUCTO LÁSER DE CLASE 1
APARELHO A LASER DE CLASSE 1
LUOKAN 1 LASER-TUOTE
LASERPRODUKT KLASS 1

Laserstrålen kan være skadelig for mennesker. Da stråling som stråles inni produktet skjer innenfor et beskyttet kabinett og eksterne deksler, kan ikke laserstrålen komme ut fra maskinen mens brukeren benytter den. Les følgende merknader og instruksjoner for sikkerhet.

- Du må aldri åpne andre deksler enn de som er angitt i håndbøkene for denne maskinen.
- Hvis laserstrålen skulle slippe ut og treffe øynene dine, kan øynene skades.
- Bruk av kontroller, justeringer eller gjennomføring av andre prosedyrer enn de som er angitt i denne håndboken, kan føre til at du utsettes for skadelig stråling.

Etikett for lasersikkerhet

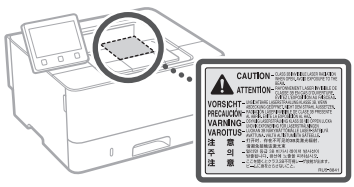

Sikkerhetsrelaterte symboler

- Strømbryter: "På"-posisjon
- Strømbryter: "Av"-posisjon
- Strømbryter: "Stand-by"-posisjon
- Trykkbryter "På" "Av"
- Terminal med vernejording
- Farlig spenning innvendig. Ikke åpne deksler uten instruksjon.
- FORSIKTIG: Varm overflate. Ikke berør.
- Klasse II-utstyr
- Bevegelige deler: Hold kroppsdeler unna bevegelige deler

- Noen symboler vist over er kanskje ikke festet, avhengig av produktet.

Forbruksmateriell

⚠ADVARSEL

Du må ikke kaste brukte tonerkassetter i åpen ild. Du må heller ikke oppbevare tonerkassetter eller papir i nærheten av åpen ild. Dette kan føre til antenning av toneren eller papiret, og kan føre til brannskader eller brann.

Merknad

Produktnavn

Sikkerhetsforskriftene krever at produktnavnet registreres.
I enkelte regioner der dette produktet selges, kan følgende navn i parentes ( ) være registrert i stedet.
LBP215x / LBP214dw / LBP212dw (F173500)

Krav til elektromagnetisk kompatibilitet (EMC) i EU-direktivet

Dette utstyret er i overensstemmelse med vesentlige krav til elektromagnetisk kompatibilitet (EMC) i EU-direktivet. Vi erklærer at dette produktet er i samsvar med EMC-kravene i EU-direktivet ved nominell spenning på 230 V, 50 Hz selv om angitt spenning på produktet er 220 til 240 V, 50/60 Hz. Bruk av skjermet kabel kreves for å etterkomme de tekniske EMC-kravene i EU-direktivet.

WEEE- og batteridirektiver, EU

Du kan se informasjon om WEEE- og batteridirektiver i siste utgave av bruksanvisningen (HTML-format) på Canon-websiden (canon.com/oip-manual).

Regelverkinformasjon om trådløst LAN

Regulatory information for users in Jordan

LBP215x / LBP214dw / LBP212dw includes approved Wireless LAN Module (Model name: Type1KA).
Contains Wireless LAN Module approved by TRC/LPD/2017/19

Regulatory information for users in UAE

LBP215x / LBP214dw / LBP212dw includes approved Wireless LAN Module (Model name: Type1KA).

TRA
REGISTERED No: ER51217/17
DEALER No: DA0073692/11

RE Directive

(Only for European radio equipment)

RE Declaration of Conformity

English (EN) Hereby, Canon Inc. declares that this equipment is in compliance with Directive 2014/53/EU.
The full text of the EU declaration of conformity is available at the following internet address:
http://www.canon-europe.com/ce-documentation
Wireless LAN Specifications
Frequency band(s):2412-2472MHz
Maximum radio-frequency power: 15.9 dBm

Czech (CS) Tímto společnost Canon Inc. prohlašuje, že toto zařízení je v souladu se směrnicí 2014/53/EU.
Úplné znění EU prohlášení o shodě je k dispozici na této internetové adrese:
http://www.canon-europe.com/ce-documentation
Technické údaje bezdrátové LAN
Pásmo(a) frekvence: 2412-2472 MHz
Maximální výkon rádiové frekvence: 15.9 dBm

Danish (DA) Hermed erklærer Canon Inc., at dette udstyr er i overensstemmelse med direktiv 2014/53/EU.
EU-overensstemmelseserklæringens fulde tekst kan findes på følgende internetadresse:
http://www.canon-europe.com/ce-documentation
Trådløs LAN specofikationer
Frekvensbånd: 2412-2472 MHz
Maks. radio-frekvenseffekt: 15.9 dBm

German (DE) Hiermit erklärt Canon Inc, dass diese Anlage der Richtlinie 2014/53/EU entspricht.
Der vollständige Text der EU-Konformitätserklärung ist unter der folgenden Internetadresse verfügbar:
http://www.canon-europe.com/ce-documentation
WLAN-Spezifikationen
Frequenzbereich(e): 2412-2472 MHz
Maximale Funkfrequenzleistung: 15.9 dBm

Estonian (ET) Käesolevaga deklareerib Canon Inc., et käesolev seade vastab direktiivi 2014/53/EL nõuetele.
ELi vastavusdeklaratsiooni täielik tekst on kättesaadav järgmisel internetiaadressil:
http://www.canon-europe.com/ce-documentation
Juhtmevaba LAN-i spetsifikatsioonid
Sagedusriba(d): 2412-2472 MHz
Maksimaalne raadiosageduslik võimsus: 15.9 dBm

Spanish (ES) Por la presente, Canon Inc. declara que este equipo es conforme con la Directiva 2014/53/UE.
El texto completo de la declaración UE de conformidad está disponible en la dirección de Internet siguiente:
http://www.canon-europe.com/ce-documentation
Especificaciones LAN inalámbrica
Banda(s) de frecuencia: 2412-2472 MHz
Potencia máxima de radiofrecuencia: 15.9 dBm

Greek (EL) Με την παρούσα, η Canon Inc. δηλώνει ότι ο παρών εξοπλισμός συμμορφώνεται με την Οδηγία 2014/53/ΕΕ.
Το πλήρες κείμενο της δήλωσης συμμόρφωσης της ΕΕ διατίθεται στην ακόλουθη διεύθυνση στο διαδίκτυο:
http://www.canon-europe.com/ce-documentation
Προδιαγραφές ασύρματου LAN (WLAN)
Ζώνες συχνότητας: 2412-2472 MHz
Μέγιστη ισχύς ραδιοσυχνότητας: 15.9 dBm

French (FR) Le soussigné, Canon Inc., déclare que le présent équipement est conforme à la Directive 2014/53/UE.
Le texte complet de la déclaration UE de conformité est disponible à l'adresse internet suivante :
http://www.canon-europe.com/ce-documentation
Spécifications LAN sans fil
Bande(s) de fréquence: 2412-2472 MHz
Puissance maximale de radiofréquence: 15.9 dBm

Italian (IT) Con la presente, Canon Inc. dichiara che questa apparecchiatura è conforme alla direttiva 2014/53/UE.
Il testo completo della dichiarazione di conformità UE è disponibile al seguente indirizzo Internet:
http://www.canon-europe.com/ce-documentation
Caratteristiche LAN wireless
Banda/e di frequenza: 2412-2472 MHz
Potenza massima a radiofrequenza: 15.9 dBm

Latvian (LV) Canon Inc. ar šo deklarē, ka šī iekārta atbilst Direktīvai 2014/53/ES.
Pilns ES atbilstības deklarācijas teksts ir pieejams šādā interneta vietnē:
http://www.canon-europe.com/ce-documentation
Bezvadu LAN specifikācijas
Frekvences josla(s): 2412-2472 MHz
Maksimālā radiofrekvences jauda: 15.9 dBm

Lithuanian (LT) Šiuo dokumentu „Canon Inc." patvirtina, kad ši įranga atitinka direktyvą 2014/53/ES.
Visas ES atitikties deklaracijos tekstas prieinamas šiuo interneto adresu:
http://www.canon-europe.com/ce-documentation
Belaidžio LAN specifikacijos
Dažnio diapazonas (-ai): 2412-2472 MHz
Maksimali radijo ryšio dažnio galia: 15.9 dBm

Dutch (NL) Hierbij verklaar ik, Canon Inc., dat deze apparatuur conform is met Richtlijn 2014/53/EU.
De volledige tekst van de EU-conformiteitsverklaring kan worden geraadpleegd op het volgende internetadres:
http://www.canon-europe.com/ce-documentation
Draadloos LAN specificaties
Frequentieband(en): 2412-2472 MHz
Maximaal radiofrequentievermogen: 15.9 dBm

Maltese (MT) B'dan, Canon, qed tiddikjara li dan it-tip ta' tagħmir huwa konformi mad-Direttiva 2014/53/UE.
It-test kollu tad-dikjarazzjoni ta' konformità tal-UE huwa disponibbli f'dan is-sit fuq l-internet:
http://www.canon-europe.com/ce-documentation
Speċifikazzjonijiet tal-Wireless LAN
Band(i) tal-Frekwenza: 2412-2472 MHz
Qawwa ta' frekwenza tar-radju massima: 15.9 dBm

Hungarian (HU) A Canon Inc. igazolja, hogy ez a berendezés megfelel a 2014/53/EU irányelvnek.
Az EU-megfelelőségi nyilatkozat teljes szövege elérhető a következő internetes címen:
http://www.canon-europe.com/ce-documentation
Vezeték nélküli LAN műszaki adatai
Frekvenciasáv(ok): 2412-2472 MHz
Maximális rádiofrekvenciás teljesítmény: 15.9 dBm

Polish (PL) Canon Inc. niniejszym oświadcza, że niniejsze urządzenie jest zgodne z dyrektywą 2014/53/UE.
Pełny tekst deklaracji zgodności UE jest dostępny pod następującym adresem internetowym:
http://www.canon-europe.com/ce-documentation
Specyfikacja bezprzewodowej sieci LAN
Pasmo(-a) częstotliwości: 2412-2472 MHz
Maksymalna moc na częstotliwościach radiowych: 15.9 dBm

Portuguese (PT) Por este meio, a Canon Inc. declara que o presente equipamento está em conformidade com a Diretiva 2014/53/UE.
O texto integral da declaração de conformidade da UE está disponível no seguinte endereço de Internet:
http://www.canon-europe.com/ce-documentation
Especificações de LAN Sem Fios
Banda(s) de frequências: 2412-2472 MHz
Potência máxima de radiofrequência: 15.9 dBm

Slovene (SL) Canon Inc. potrjuje, da je ta oprema v skladu z Direktivo 2014/53/EU.
Celotno besedilo izjave EU o skladnosti je na voljo na naslednjem spletnem naslovu:
http://www.canon-europe.com/ce-documentation
Specifikacije za brezžični LAN
Frekvenčna območja: 2412-2472 MHz
Največja radiofrekvenčna moč: 15.9 dBm

Slovak (SK) Spoločnosť Canon Inc. týmto vyhlasuje, že toto zariadenie je v súlade so smernicou 2014/53/EÚ.
Úplné znenie EÚ vyhlásenia o zhode je k dispozícii na tejto internetovej adrese:
http://www.canon-europe.com/ce-documentation
Technické údaje bezdrôtovej LAN
Pásmo (a) frekvencia: 2412-2472 MHz
Maximálny výkon rádiovej frekvencie: 15.9 dBm

Finnish (FI) Canon Inc. vakuuttaatäten, että tämä laite on direktiivin 2014/53/EU mukainen.
EU-vaatimustenmukaisuusvakuutuksen täysimittainen teksti on saatavilla seuraavassa internetosoitteessa:
http://www.canon-europe.com/ce-documentation
Langattoman LAN:in tekniset ominaisuudet
Taajuuskaista(t): 2412-2472 MHz
Suurin radiotaajuusteho: 15.9 dBm

Swedish (SV) Härmed försäkrar Canon Inc. att denna utrustning överensstämmer med direktiv 2014/53/EU.
Den fullständiga texten till EU-försäkran om överensstämmelse finns tillgänglig på följande webbadress:
http://www.canon-europe.com/ce-documentation
Specifikationer för trådlöst LAN
Frekvensband: 2412-2472 MHz
Maximal radiofrekvenseffekt: 15.9 dBm

Romanian (RO) Prin prezenta, Canon Inc. declară că acest echipament este în conformitate cu Directiva 2014/53/UE.
Textul integral al declarației UE de conformitate este disponibil la următoarea adresă internet:
http://www.canon-europe.com/ce-documentation
Specificații wireless LAN
Benzi de frecvență: 2412-2472 MHz
Putere maximă a frecvenței radio: 15.9 dBm

Bulgarian (BG) С настоящото Canon Inc. декларира, че това съоръжение е в съответствие с Директива 2014/53/ЕС.
Цялостният текст на ЕС декларацията за съответствие може да се намери на следния интернет адрес:
http://www.canon-europe.com/ce-documentation
Спецификация на безжичната LAN
Честотна лента(и): 2412-2472 MHz
Максимална радиочестотна мощност: 15.9 dBm

Croatian (HR) Canon Inc. ovime izjavljuje da je oprema u skladu s Direktivom 2014/53/EU.
Cjeloviti tekst EU izjave o sukladnosti dostupan je na sljedećoj internetskoj adresi:
http://www.canon-europe.com/ce-documentation
Specifikacije bežičnog LAN-a
Frekvencijski pojas(evi): 2412-2472 MHz
Maksimalna snaga radijske frekvencije: 15.9 dBm

Irish (GA) Dearbhaíonn Canon Inc., leis seo, go bhfuil an trealamh seo i gcomhlíonadh leis an Treoir 2014/53/AE.
Tá an téacs iomlán de Dhearbhú Comhréireachta AE ar fáil ag seoladh an láithreáin ghréasáin mar seo a leanas:
http://www.canon-europe.com/ce-documentation
Sonraíochtaí LAN Gan Sreang
Banda(í) minicíochta: 2412-2472 MHz
Uaschumhacht radaimhinicíochta: 15.9 dBm

Norwegian (NO) Herved erklærer Canon Inc. at dette utstyret er i overensstemmelse med direktiv 2014/53/EU.
Den fulle teksten til EUs samsvarserklæring er tilgjengelig på følgende Internett-adresse:
http://www.canon-europe.com/ce-documentation
Trådløs LAN-spesifikasjoner
Bølgelengde: 2412-2472 MHz
Maks radiofrekvensstyrke: 15.9 dBm

Tillegg

Icelandic (IS) Hér með lýsir Canon Inc því yfir að þessi búnaður er í samræmi við tilskipun 2014/53/ESB.
Allur texti ESB-samræmisyfirlýsingar er í boði á eftirfarandi veffangi:
http://www.canon-europe.com/ce-documentation
Tæknilýsingar fyrir þráðlausa nettengingu
Tíðnisvið: 2412-2472 MHz
Hámarksstyrkur útvarpstíðnibylgja: 15.9 dBm

Ansvarsfraskrivelse

- Det tas forbehold om at informasjonen i dette dokumentet kan endres uten forvarsel.
- CANON INC. GIR INGEN GARANTIER AV NOE SLAG I DENNE HÅNDBOKEN, VERKEN EKSPLISITT ELLER IMPLISITT, UNNTATT DET SOM ER UTTRYKKELIG ANGITT I DENNE HÅNDBOKEN, INKLUDERT, MEN IKKE BEGRENSET TIL, GARANTIER OM SALGBARHET ELLER EGNETHET FOR ET BESTEMT FORMÅL ELLER GARANTIER MOT KRENKELSE. CANON INC. ER IKKE ANSVARLIG FOR NOEN DIREKTE ELLER TILFELDIGE SKADER ELLER FØLGESKADER ELLER TAP ELLER UTGIFTER SOM ER ET RESULTAT AV BRUKEN AV DENNE HÅNDBOKEN.

Illustrasjoner og displayer som brukes i håndboken

Illustrasjoner og displayer som brukes i denne håndboken, er fra LBP215x med mindre noe annet er angitt.

Om denne håndboken

Varemerker

Mac er et varemerke for Apple Inc.
Microsoft, Windows, Windows Vista, Windows Server, Internet Explorer, Excel og PowerPoint er enten registrerte varemerker eller varemerker for Microsoft Corporation i USA og/eller andre land.
Andre produkt- og firmanavn heri kan være varemerker for deres respektive eiere.

Tredjeparts programvare

Dette Canon-produktet ("PRODUKTET") inkluderer tredjeparts programvaremoduler. Bruk og distribusjon av disse programvaremodulene, inkludert oppdateringer av slike programvaremoduler (samlet kalt for "PROGRAMVAREN"), er underlagt lisensvilkår (1) til (9) nedenfor.

(1) Du godtar at du vil overholde alle aktuelle lover om eksportkontroll, restriksjoner eller forskrifter for landene som er involvert i forsendelse, overføring og eksport til et annet land av PRODUKTET, inkludert PROGRAMVAREN.
(2) Rettighetsholdere av PROGRAMVAREN beholder i alle henseende rettighetene til tittel, eierskap og åndsverk i og for PROGRAMVAREN. Unntatt det som er uttrykkelig angitt her, blir ingen lisens eller rettighet, eksplisitt eller implisitt, overdratt eller gitt fra rettighetsholdere av PROGRAMVAREN til deg for noe som helst åndsverk for rettighetsholdere av PROGRAMVAREN.
(3) Du kan utelukkende bruke PROGRAMVAREN sammen med PRODUKTET.
(4) Du kan ikke overdra, underlisensiere, markedsføre, distribuere eller overføre PROGRAMVAREN til noen som helst tredjepart uten skriftlig samtykke fra rettighetsholdere av PROGRAMVAREN.
(5) Til tross for det foregående kan du bare overdra PROGRAMVAREN når (a) du overdrar alle rettighetene dine til PRODUKTET og alle rettighetene og forpliktelsene under lisensvilkårene til overdrageren, og (b) vedkommende overdrager godtar å forplikte seg til å overholde alle disse vilkårene.
(6) Du kan ikke dekompilere, rekonstruere, demontere eller på andre måter bryte opp koden for PROGRAMVAREN til et format som er lesbart av mennesker.
(7) Du kan ikke endre, tilpasse, oversette, leie, lease eller låne ut PROGRAMVAREN eller drive med avledet arbeid basert på PROGRAMVAREN.
(8) Du har ikke rett til å fjerne eller lage separate kopier av PROGRAMVAREN fra PRODUKTET.
(9) Delen av PROGRAMVAREN som kan leses av mennesker (kildekoden) er ikke lisensiert til deg.

Uansett (1) til (9) ovenfor, inkluderer PRODUKTET tredjeparts programvaremoduler med andre lisensbetingelser, og disse programvaremodulene er underlagt de andre lisensbetingelsene.
Se andre lisensbetingelser for tredjeparts programvaremoduler som er beskrevet i tillegget til håndboken som følger med PRODUKTET.
Denne håndboken er tilgjengelig på *http://canon.com/oip-manual.*

Ved å bruke PRODUKTET regnes det som at du godtar alle gjeldende lisensbetingelser. Hvis du ikke godtar disse lisensbetingelsene, ta kontakt med servicerepresentanten.

V_170601

Notat



Starta funktionen på kontrollpanelen

Kontrollpanelerna ser olika ut på olika modeller av enheten. Kontrollpanelen som beskrivs i den här användarhandboken är huvudsakligen hämtad från modellen LBP215x.

Enhet (LBP215x)

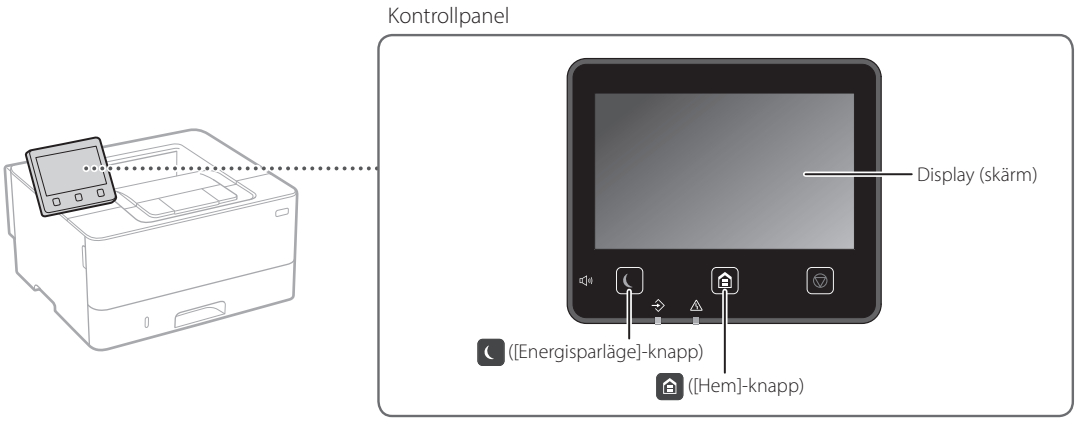

Enhet (LBP214dw/LBP212dw)

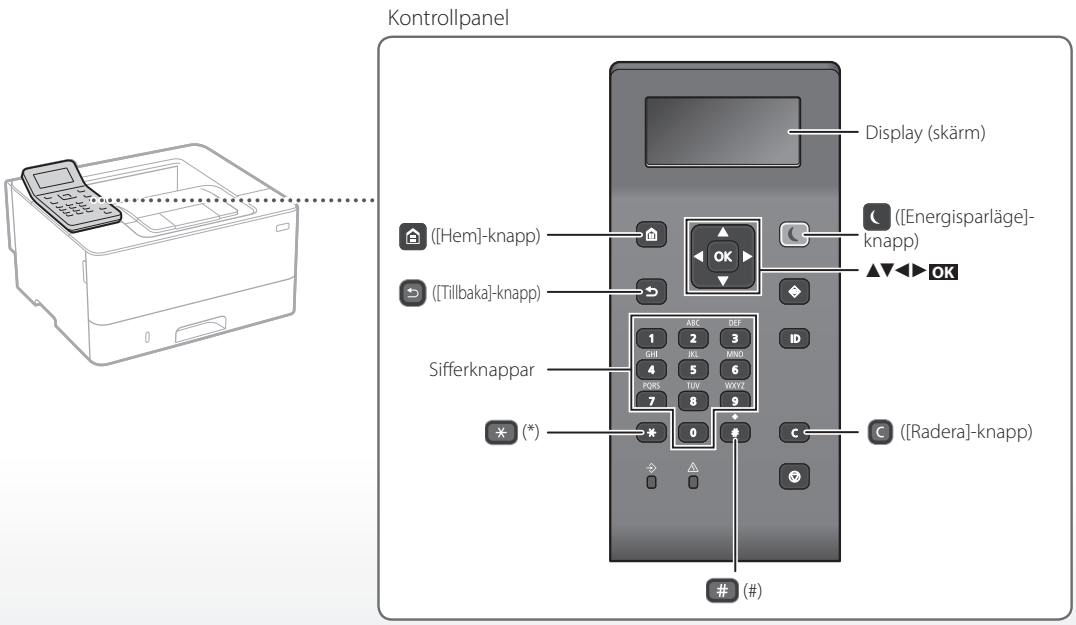

Navigera i menyn

Välja alternativ eller flytta markören mellan menyalternativen

Välj ett alternativ med [▲] eller [▼].

Tryck på OK eller [▶] när du vill fortsätta till nästa hierarki.

Tryck på ⮌ eller [◀] när du vill återgå till föregående hierarki.

Bekräfta inställning

Tryck på OK. Om <Använd> visas på skärmen ska du dock välja <Använd> och sedan trycka på OK.

Inmatningsmetod för text

Ändra inmatningsläge

Tryck på ✳ när du vill ändra inmatningsläge.

Inmatningsläge	Tillgänglig text
<A>	Versala bokstäver och symboler
<a>	Gemena bokstäver och symboler
<12>	Siffror

Ange text, symboler och siffror

Ange med sifferknapparna eller #.

Flytta markören (infoga blanksteg)

Tryck på [◀] eller [▶] för att flytta markören. Flytta markören till slutet av texten och tryck på [▶] när du vill infoga ett blanksteg.

Ta bort tecken

Tryck på C. Håll C nedtryckt om du vill ta bort alla tecken.

	Inmatningsläge: <A>	Inmatningsläge: <a>	Inmatningsläge: <12>
1	@ . - _ /		1
2	ABC	abc	2
3	DEF	def	3
4	GHI	ghi	4
5	JKL	jkl	5
6	MNO	mno	6
7	PQRS	pqrs	7
8	TUV	tuv	8
9	WXYZ	wxyz	9
0	ÅÄÖ	åäö	0
#	(blanksteg) @ . / - _ ! ? & $ % # ( ) [ ] { } < > * + = ” , ; : ’ ^ ` | \ ¯		(Ej tillgänglig)

Sv

Skriva ut

1. Öppna dokumentet som ska skrivas ut och välj utskriftsfunktionen i programmet.
2. Välj enhetens skrivardrivrutin och sedan [Inställningar] eller [Egenskaper].
3. Ange pappersformat.
4. Ange papperskälla och papperstyp.
5. Ange de utskriftsinställningar som behövs.
6. Välj [OK].
7. Välj [Skriv ut] eller [OK].

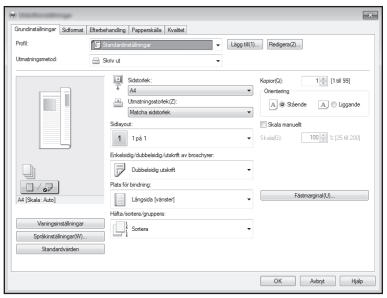

Praktiska utskriftsinställningar

- Dubbelsidig
- N på 1
- Utskrift av broschyrer



Mer information finns i

"Skriva ut" i användarhandboken

Fylla på papper

Mer information finns i

➲ "Fylla på papper" i användarhandboken

Fylla på papper i papperslådan

1 Dra ut papperslådan.

2

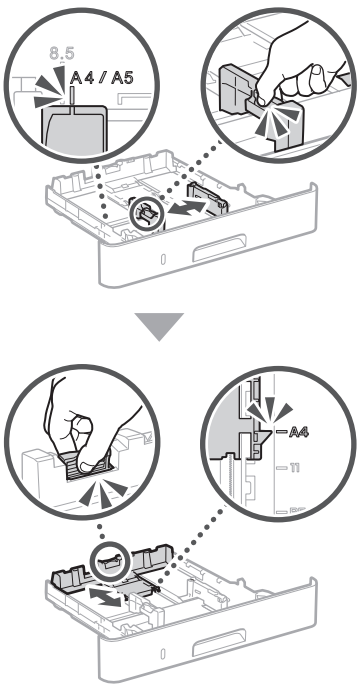

3

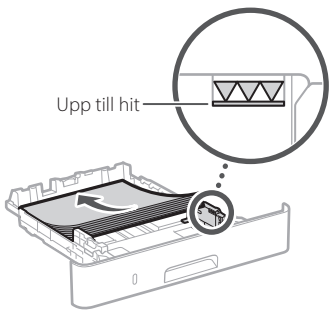

4 Sätt i papperslådan i enheten.

Ändra inställningarna om du byter pappersformat eller papperstyp när du fyller på papper.

5 Tryck på ⌂ och välj <Pappersinställningar>.

6 Ange pappersformat och papperstyp enligt anvisningarna på skärmen.

Fylla på papper i universalfacket

1

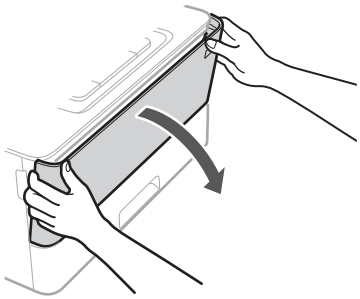

2

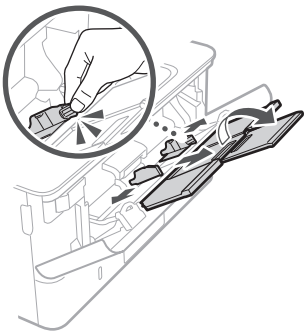

3

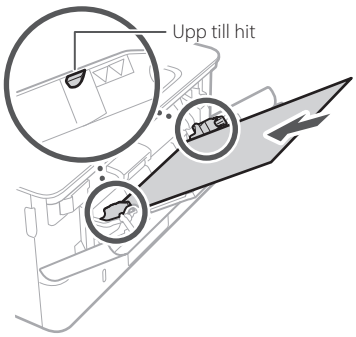

4

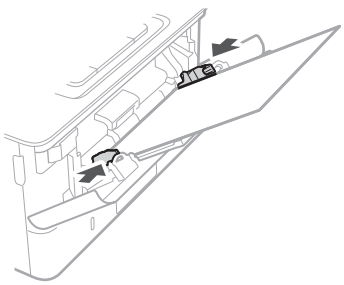

5 Ange pappersformat och papperstyp enligt anvisningarna på skärmen.

Sv

Om det uppstår problem

Mer information finns i
"Felsökning" i användarhandboken

Enheten verkar inte fungera

Kontrollera följande.

- Är strömmen på?
- Är enheten i viloläge?

Tryck på strömbrytaren om varken skärmen eller lyser.

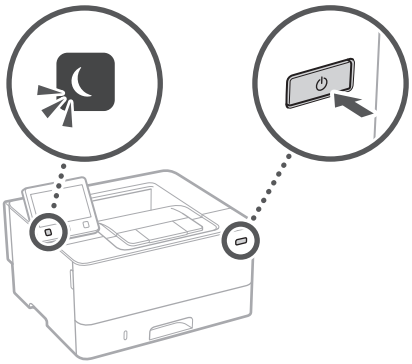

- Är nätkabeln rätt ansluten?

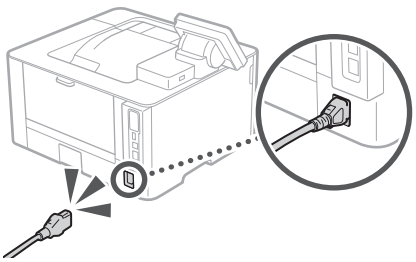

Se information i användarhandboken om problemet kvarstår.

Papper har fastnat

Ta bort papperet enligt anvisningarna på skärmen.



Byta tonerpatron

Byt tonerpatron enligt anvisningarna på skärmen.



Modellnummer för ny tonerpatron

- Canon Cartridge 052
- Canon Cartridge 052 H

Sv

Bilaga

Viktiga säkerhetsanvisningar

Den här handboken innehåller endast varningar och föreskrifter för installation och strömförsörjning. Läs även "Viktiga säkerhetsanvisningar" i användarhandboken.

⚠VARNING
Anger åtgärder som kan leda till dödsfall eller personskador om instruktionerna inte följs. Följ alltid sådana varningsmeddelanden så att du använder enheten på ett säkert sätt.

⚠OBSERVER
Anger åtgärder som kan leda till personskador om instruktionerna inte följs. Följ alltid sådana försiktighetsmeddelanden så att du använder enheten på ett säkert sätt.

VIKTIGT!
Anger krav och begränsningar för användning. Läs sådana punkter noga så att du använder enheten på rätt sätt och undviker skador på enheten eller annan egendom.

Installation

För att du ska kunna använda enheten säkert och bekvämt bör du läsa igenom följande föreskrifter och installera enheten på lämplig plats.

⚠VARNING

Installera inte på platser som kan leda till eldsvåda eller elstötar

- En plats där ventilationsöppningarna täppts till (för nära väggar, sängar, soffor, mattor eller liknande föremål)
- Fuktiga eller dammiga platser
- Platser som utsätts för direkt solljus eller utomhus
- Platser som utsätts för höga temperaturer
- Platser som utsätts för öppen eld
- I närheten av alkohol, lösningsmedel eller lättantändliga ämnen

Andra varningar

- Anslut inte ej godkända kablar till enheten. Detta kan leda till eldsvåda eller elstötar.
- Placera inte halsband eller andra metallobjekt eller innehållare fyllda med vätska på enheten. Främmande ämnen som kommer i kontakt med strömförande delar i enheten kan ge upphov till eldsvåda eller elstötar.
- Om främmande föremål faller in i enheten drar du ut kontakten ur eluttaget och kontaktar närmaste auktoriserade Canon-återförsäljare.

⚠OBSERVER

Placera inte enheten på följande platser

Enheten kan falla vilket kan leda till skador.

- Ostadigt underlag
- En plats som utsätts för vibrationer

Övriga försiktighetsåtgärder

- Följ anvisningarna i handboken när du ska bära enheten. Om du bär på fel sätt kan du tappa den och orsaka skador.
- Var försiktig när du installerar enheten så att du inte fastnar med händerna mellan enheten och golvet eller väggen.

Undvik platser med dålig ventilation

Enheten genererar en liten mängd ozon och andra utsläpp vid normal användning. Dessa utsläpp är inte skadliga för hälsan. De kan emellertid kännas tydligare vid längre användning eller produktkörningar, särskilt i dåligt ventilerade lokaler. Om du vill behålla en bekväm arbetsmiljö rekommenderar vi att rummet där enheten är placerad har en bra ventilation. Undvik också platser där du kan exponeras för strålning från enheten.

Strömkälla

⚠VARNING

- Använd bara en nätanslutning som uppfyller de angivna spänningskraven. Om du inte gör det kan det leda till eldsvåda eller elstötar.
- Anslut inte andra nätkablar än den som medföljer, eftersom det kan leda till brand eller elstötar.
- Den medföljande nätkabeln ska användas för den här enheten. Anslut inte nätkabeln till andra enheter.
- Du får inte ändra, dra, böja eller göra något annat med nätkabeln som kan skada den. Placera inte tunga föremål på strömsladden. Skador på nätkabeln kan leda till eldsvåda eller elstötar.
- Sätt inte i eller dra ut nätkabeln med våta händer, det kan leda till elstötar.
- Använd inte förlängningssladdar eller grenuttag med den här enheten. Detta kan leda till eldsvåda eller elstötar.
- Linda inte ihop och slå inte knut på nätkabeln, eftersom det kan leda till brand eller elstötar.
- Sätt in kontakten ordentligt i eluttaget. Om du inte gör det kan det leda till eldsvåda eller elstötar.
- Dra ut kontakter ur vägguttaget när det åskar. Om du inte gör det kan det leda till eldsvåda, elstötar eller skador på enheten.
- Kontrollera att du har en trygg och stabil strömförsörjning av enheten.
- Håll nätkabeln borta från värmekällor. Om du inte gör det kan isoleringen smälta vilket kan leda till brand eller elstötar.

Undvik följande situationer:

Om den anslutande delen av nätkabeln utsätts för påfrestningar kan kabeln blir skadad eller ledningarna i enheten kopplas från. Detta skulle kunna orsaka en eldsvåda.

- Ansluta och koppla bort nätkabeln ofta.
- Snubbla över nätkabeln.
- Nätkabeln böjs i närheten av anslutningen och eluttaget eller anslutningen utsätts för kontinuerlig påfrestning.
- Utsätt inte kontakten för starkt tryck.

⚠OBSERVER

Installera den här enheten i närheten av ett eluttag och lämna tillräckligt med utrymme vid eluttaget så att du i nödfall lätt kan dra ur kontakten.

Hantering

⚠OBSERVER

Lasersäkerhet

Produkten klassificeras som en laserprodukt av klass 1 enligt standarderna IEC60825-1:2014 och EN60825-1:2014.

CLASS 1 LASER PRODUCT
LASER KLASSE 1
APPAREIL À LASER DE CLASSE 1
APPARECCHIO LASER DI CLASSE 1
PRODUCTO LÁSER DE CLASE 1
APARELHO A LASER DE CLASSE 1
LUOKAN 1 LASER-TUOTE
LASERPRODUKT KLASS 1

Laserstrålarna kan vara skadliga för människor. Eftersom strålningen som alstras inuti produkten är fullständigt isolerad innanför skyddande höljen och kåpor, kan inte laserstrålen leta sig ut från enheten under någon del av användningen. Läs igenom följande kommentarer och säkerhetsanvisningar.

- Öppna aldrig andra luckor än de som anges i den här handboken för enheten.
- Om laserstrålen exponeras och träffar dina ögon kan dina ögon skadas.
- Användning av reglage, inställningar eller utförande av procedurer på annat sätt än vad som anges i denna handbok kan medföra exponering för farlig strålning.

Etikett om lasersäkerhet

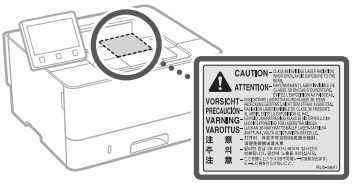

Säkerhetsrelaterade symboler

- Strömbrytare: Position "På"
- Strömbrytare: Position "Av"
- Strömbrytare: Position "Vänteläge"
- Tryckknapp ■ "På" ■ "Av"
- Jordad kontakt
- Farlig spänning på insidan. Öppna endast luckorna när du ombeds göra det.
- OBSERVER: Het yta. Rör inte.
- Klass II-utrustning
- Rörliga delar: Vidrör inte rörliga delar

- Vissa symboler här ovan kanske inte är fastsatta på produkten.

Förbrukningsartiklar

⚠VARNING

Kasta inte använda tonerpatroner på öppen eld. Förvara inte heller tonerpatroner eller papper i miljöer med öppen eld. Tonerrester och papper kan antändas och brännskador eller brand kan bli följden.

Meddelande

Produktnamn

Säkerhetsföreskrifterna kräver att produktens namn registreras.
I vissa regioner där produkten säljs kan följande namn inom parentes ( ) registreras istället.
LBP215x / LBP214dw / LBP212dw (F173500)

EMC-krav i EG-direktiven

Denna utrustning uppfyller i allt väsentligt EMC-kraven i EG-direktiven. Vi intygar att den här produkten uppfyller EMC-kraven i EG-direktiven vid en nominell ineffekt på 230 V och 50 Hz, trots att produktens märkeffekt är 220 till 240 V, 50/60 Hz. Skärmad kabel måste användas för att de tekniska EMC-kraven i EG-direktiven ska uppfyllas.

EU WEEE- och batteridirektivet

Du hittar information om WEEE- och batteridirektivet i den senaste användarhandboken (HTML-handbok) på Canons webbplats (canon.com/oip-manual).

Föreskrifter för trådlösa nätverk

Regulatory information for users in Jordan

LBP215x / LBP214dw / LBP212dw includes approved Wireless LAN Module (Model name: Type1KA).
Contains Wireless LAN Module approved by TRC/LPD/2017/19

Regulatory information for users in UAE

LBP215x / LBP214dw / LBP212dw includes approved Wireless LAN Module (Model name: Type1KA).

TRA
REGISTERED No: ER51217/17
DEALER No: DA0073692/11

RE Directive

(Only for European radio equipment)

RE Declaration of Conformity

English (EN) Hereby, Canon Inc. declares that this equipment is in compliance with Directive 2014/53/EU.
The full text of the EU declaration of conformity is available at the following internet address:
http://www.canon-europe.com/ce-documentation
Wireless LAN Specifications
Frequency band(s):2412-2472MHz
Maximum radio-frequency power: 15.9 dBm

Czech (CS) Tímto společnost Canon Inc. prohlašuje, že toto zařízení je v souladu se směrnicí 2014/53/EU.
Úplné znění EU prohlášení o shodě je k dispozici na této internetové adrese:
http://www.canon-europe.com/ce-documentation
Technické údaje bezdrátové LAN
Pásmo(a) frekvence: 2412-2472 MHz
Maximální výkon rádiové frekvence: 15.9 dBm

Danish (DA) Hermed erklærer Canon Inc., at dette udstyr er i overensstemmelse med direktiv 2014/53/EU.
EU-overensstemmelseserklæringens fulde tekst kan findes på følgende internetadresse:
http://www.canon-europe.com/ce-documentation
Trådløs LAN specofikationer
Frekvensbånd: 2412-2472 MHz
Maks. radio-frekvenseffekt: 15.9 dBm

Sv

German (DE) Hiermit erklärt Canon Inc, dass diese Anlage der Richtlinie 2014/53/EU entspricht.
Der vollständige Text der EU-Konformitätserklärung ist unter der folgenden Internetadresse verfügbar:
http://www.canon-europe.com/ce-documentation
WLAN-Spezifikationen
Frequenzbereich(e): 2412-2472 MHz
Maximale Funkfrequenzleistung: 15.9 dBm

Estonian (ET) Käesolevaga deklareerib Canon Inc., et käesolev seade vastab direktiivi 2014/53/EL nõuetele.
ELi vastavusdeklaratsiooni täielik tekst on kättesaadav järgmisel internetiaadressil:
http://www.canon-europe.com/ce-documentation
Juhtmevaba LAN-i spetsifikatsioonid
Sagedusriba(d): 2412-2472 MHz
Maksimaalne raadiosageduslik võimsus: 15.9 dBm

Spanish (ES) Por la presente, Canon Inc. declara que este equipo es conforme con la Directiva 2014/53/UE.
El texto completo de la declaración UE de conformidad está disponible en la dirección de Internet siguiente:
http://www.canon-europe.com/ce-documentation
Especificaciones LAN inalámbrica
Banda(s) de frecuencia: 2412-2472 MHz
Potencia máxima de radiofrecuencia: 15.9 dBm

Greek (EL) Με την παρούσα, η Canon Inc. δηλώνει ότι ο παρών εξοπλισμός συμμορφώνεται με την Οδηγία 2014/53/ΕΕ.
Το πλήρες κείμενο της δήλωσης συμμόρφωσης της ΕΕ διατίθεται στην ακόλουθη διεύθυνση στο διαδίκτυο:
http://www.canon-europe.com/ce-documentation
Προδιαγραφές ασύρματου LAN (WLAN)
Ζώνες συχνότητας: 2412-2472 MHz
Μέγιστη ισχύς ραδιοσυχνότητας: 15.9 dBm

French (FR) Le soussigné, Canon Inc., déclare que le présent équipement est conforme à la Directive 2014/53/UE.
Le texte complet de la déclaration UE de conformité est disponible à l'adresse internet suivante :
http://www.canon-europe.com/ce-documentation
Spécifications LAN sans fil
Bande(s) de fréquence: 2412-2472 MHz
Puissance maximale de radiofréquence: 15.9 dBm

Italian (IT) Con la presente, Canon Inc. dichiara che questa apparecchiatura è conforme alla direttiva 2014/53/UE.
Il testo completo della dichiarazione di conformità UE è disponibile al seguente indirizzo Internet:
http://www.canon-europe.com/ce-documentation
Caratteristiche LAN wireless
Banda/e di frequenza: 2412-2472 MHz
Potenza massima a radiofrequenza: 15.9 dBm

Latvian (LV) Canon Inc. ar šo deklarē, ka šī iekārta atbilst Direktīvai 2014/53/ES.
Pilns ES atbilstības deklarācijas teksts ir pieejams šādā interneta vietnē:
http://www.canon-europe.com/ce-documentation
Bezvadu LAN specifikācijas
Frekvences josla(s): 2412-2472 MHz
Maksimālā radiofrekvences jauda: 15.9 dBm

Lithuanian (LT) Šiuo dokumentu „Canon Inc." patvirtina, kad ši įranga atitinka direktyvą 2014/53/ES.
Visas ES atitikties deklaracijos tekstas prieinamas šiuo interneto adresu:
http://www.canon-europe.com/ce-documentation
Belaidžio LAN specifikacijos
Dažnio diapazonas (-ai): 2412-2472 MHz
Maksimali radijo ryšio dažnio galia: 15.9 dBm

Dutch (NL) Hierbij verklaar ik, Canon Inc., dat deze apparatuur conform is met Richtlijn 2014/53/EU.
De volledige tekst van de EU-conformiteitsverklaring kan worden geraadpleegd op het volgende internetadres:
http://www.canon-europe.com/ce-documentation
Draadloos LAN specificaties
Frequentieband(en): 2412-2472 MHz
Maximaal radiofrequentievermogen: 15.9 dBm

Maltese (MT) B'dan, Canon, qed tiddikjara li dan it-tip ta' tagħmir huwa konformi mad-Direttiva 2014/53/UE.
It-test kollu tad-dikjarazzjoni ta' konformità tal-UE huwa disponibbli f'dan is-sit fuq l-internet:
http://www.canon-europe.com/ce-documentation
Speċifikazzjonijiet tal-Wireless LAN
Band(i) tal-Frekwenza: 2412-2472 MHz
Qawwa ta' frekwenza tar-radju massima: 15.9 dBm

Hungarian (HU) A Canon Inc. igazolja, hogy ez a berendezés megfelel a 2014/53/EU irányelvnek.
Az EU-megfelelőségi nyilatkozat teljes szövege elérhető a következő internetes címen:
http://www.canon-europe.com/ce-documentation
Vezeték nélküli LAN műszaki adatai
Frekvenciasáv(ok): 2412-2472 MHz
Maximális rádiofrekvenciás teljesítmény: 15.9 dBm

Polish (PL) Canon Inc. niniejszym oświadcza, że niniejsze urządzenie jest zgodne z dyrektywą 2014/53/UE.
Pełny tekst deklaracji zgodności UE jest dostępny pod następującym adresem internetowym:
http://www.canon-europe.com/ce-documentation
Specyfikacja bezprzewodowej sieci LAN
Pasmo(-a) częstotliwości: 2412-2472 MHz
Maksymalna moc na częstotliwościach radiowych: 15.9 dBm

Portuguese (PT) Por este meio, a Canon Inc. declara que o presente equipamento está em conformidade com a Diretiva 2014/53/UE.
O texto integral da declaração de conformidade da UE está disponível no seguinte endereço de Internet:
http://www.canon-europe.com/ce-documentation
Especificações de LAN Sem Fios
Banda(s) de frequências: 2412-2472 MHz
Potência máxima de radiofrequência: 15.9 dBm

Slovene (SL) Canon Inc. potrjuje, da je ta oprema v skladu z Direktivo 2014/53/EU.
Celotno besedilo izjave EU o skladnosti je na voljo na naslednjem spletnem naslovu:
http://www.canon-europe.com/ce-documentation
Specifikacije za brezžični LAN
Frekvenčna območja: 2412-2472 MHz
Največja radiofrekvenčna moč: 15.9 dBm

Slovak (SK) Spoločnosť Canon Inc. týmto vyhlasuje, že toto zariadenie je v súlade so smernicou 2014/53/EÚ.
Úplné znenie EÚ vyhlásenia o zhode je k dispozícii na tejto internetovej adrese:
http://www.canon-europe.com/ce-documentation
Technické údaje bezdrôtovej LAN
Pásmo (a) frekvencia: 2412-2472 MHz
Maximálny výkon rádiovej frekvencie: 15.9 dBm

Finnish (FI) Canon Inc. vakuuttaatäten, että tämä laite on direktiivin 2014/53/EU mukainen.
EU-vaatimustenmukaisuusvakuutuksen täysimittainen teksti on saatavilla seuraavassa internetosoitteessa:
http://www.canon-europe.com/ce-documentation
Langattoman LAN:in tekniset ominaisuudet
Taajuuskaista(t): 2412-2472 MHz
Suurin radiotaajuusteho: 15.9 dBm

Swedish (SV) Härmed försäkrar Canon Inc. att denna utrustning överensstämmer med direktiv 2014/53/EU.
Den fullständiga texten till EU-försäkran om överensstämmelse finns tillgänglig på följande webbadress:
http://www.canon-europe.com/ce-documentation
Specifikationer för trådlöst LAN
Frekvensband: 2412-2472 MHz
Maximal radiofrekvenseffekt: 15.9 dBm

Romanian (RO) Prin prezenta, Canon Inc. declară că acest echipament este în conformitate cu Directiva 2014/53/UE.
Textul integral al declarației UE de conformitate este disponibil la următoarea adresă internet:
http://www.canon-europe.com/ce-documentation
Specificații wireless LAN
Benzi de frecvență: 2412-2472 MHz
Putere maximă a frecvenței radio: 15.9 dBm

Bulgarian (BG) С настоящото Canon Inc. декларира, че това съоръжение е в съответствие с Директива 2014/53/ЕС.
Цялостният текст на ЕС декларацията за съответствие може да се намери на следния интернет адрес:
http://www.canon-europe.com/ce-documentation
Спецификация на безжичната LAN
Честотна лента(и): 2412-2472 MHz
Максимална радиочестотна мощност: 15.9 dBm

Croatian (HR) Canon Inc. ovime izjavljuje da je oprema u skladu s Direktivom 2014/53/EU.
Cjeloviti tekst EU izjave o sukladnosti dostupan je na sljedećoj internetskoj adresi:
http://www.canon-europe.com/ce-documentation
Specifikacije bežičnog LAN-a
Frekvencijski pojas(evi): 2412-2472 MHz
Maksimalna snaga radijske frekvencije: 15.9 dBm

Irish (GA) Dearbhaíonn Canon Inc., leis seo, go bhfuil an trealamh seo i gcomhlíonadh leis an Treoir 2014/53/AE.
Tá an téacs iomlán de Dhearbhú Comhréireachta AE ar fáil ag seoladh an láithreáin ghréasáin mar seo a leanas:
http://www.canon-europe.com/ce-documentation
Sonraíochtaí LAN Gan Sreang
Banda(í) minicíochta: 2412-2472 MHz
Uaschumhacht radaimhinicíochta: 15.9 dBm

Norwegian (NO) Herved erklærer Canon Inc. at dette utstyret er i overensstemmelse med direktiv 2014/53/EU.
Den fulle teksten til EUs samsvarserklæring er tilgjengelig på følgende Internett-adresse:
http://www.canon-europe.com/ce-documentation
Trådløs LAN-spesifikasjoner
Bølgelengde: 2412-2472 MHz
Maks radiofrekvensstyrke: 15.9 dBm

Icelandic (IS) Hér með lýsir Canon Inc því yfir að þessi búnaður er í samræmi við tilskipun 2014/53/ESB.
Allur texti ESB-samræmisyfirlýsingar er í boði á eftirfarandi veffangi:
http://www.canon-europe.com/ce-documentation
Tæknilýsingar fyrir þráðlausa nettengingu
Tíðnisvið: 2412-2472 MHz
Hámarksstyrkur útvarpstíðnibylgja: 15.9 dBm

Bilaga

Friskrivning

- Informationen i detta dokument kan ändras utan föregående meddelande.
- CANON INC. LÄMNAR INGA GARANTIER AV NÅGOT SLAG FÖR DETTA MATERIAL, VARKEN UTTALADE ELLER UNDERFÖRSTÅDDA, FÖRUTOM DET SOM OMNÄMNS HÄRI, INKLUSIVE GARANTIER RÖRANDE SÄLJBARHET OCH LÄMPLIGHET FÖR ETT ANVÄNDNINGSOMRÅDE ELLER PANTENTINTRÅNG. CANON INC. KAN INTE HÅLLAS ANSVARIGT FÖR DIREKTA ELLER INDIREKTA SKADOR ELLER FÖLJDSKADOR AV NÅGOT SLAG, ELLER FÖR FÖRLUSTER ELLER UTGIFTER SOM HÄRRÖR FRÅN ANVÄNDNINGEN AV DETTA MATERIAL.

Bilder och skärmar som används i den här handboken

Bilder och skärmar av LBP215x används i den här handboken om inget annat anges.

Om den här handboken

Varumärken

Mac är ett varumärke som tillhör Apple Inc.
Microsoft, Windows, Windows Vista, Windows Server, Internet Explorer, Excel och PowerPoint är antingen registrerade varumärken eller varumärken som tillhör Microsoft Corporation i USA och/eller andra länder.
Andra produkter och företagsnamn häri kan vara varumärken som tillhör respektive ägare.

Programvara från tredje part

Denna Canon-produkt ("PRODUKTEN") innehåller programmoduler från tredje part. Användning och distribution av dessa programvarumoduler, inklusive eventuella uppdateringar av modulerna (gemensamt kallade för "PROGRAMVARAN"), måste uppfylla villkor (1) till (9) nedan.

(1) Du samtycker till att följa tillämpliga exportkontrollagar, begränsningar eller förordningar i berörda länder om PRODUKTEN, och den inkluderade PROGRAMVARAN, levereras, överförs eller exporteras till något annat land.
(2) PROGRAMVARANS rättighetsinnehavare behåller i alla avseenden namn-, ägandeoch immateriella rättigheter i och för PROGRAMVARAN. Utöver vad som uttryckligen anges i detta dokument överlåter eller beviljar PROGRAMVARANS rättighetsinnehavare inga licenser eller immateriella rättigheter, varken uttryckliga eller underförstådda, till dig.
(3) Du har endast rätt att använda PROGRAMVARAN tillsammans med denna PRODUKT.
(4) Du får inte tilldela, vidarelicensiera, marknadsföra, distribuera eller på annat sätt överföra PROGRAMVARAN till en tredje part utan uttrycklig skriftlig tillåtelse från rättighetsinnehavaren till PROGRAMVARAN.
(5) Oaktat ovanstående punkt får du endast överföra PROGRAMVARAN om du a) överlåter alla dina rättigheter till PRODUKTEN och samtliga rättigheter och skyldigheter enligt gällande licensvillkor på mottagaren och b) om mottagaren samtycker till att följa dessa villkor.
(6) Du får inte genom dekompilering, reverse engineering, disassemblering eller på något annat sätt omvandla PROGRAMVARANS kod till ett läsbart format.
(7) Du får inte ändra, anpassa, översätta, hyra ut, leasa ut eller låna ut PROGRAMVARAN eller skapa härledda produkter som bygger på PROGRAMVARAN.
(8) Du har inte rätt att ta bort eller göra separata kopior av PROGRAMVARAN från PRODUKTEN.
(9) Den läsbara delen (källkoden) av ROGRAMVARAN ingår inte i din licens.

Oavsett vad som sägs i (1) till (9) ovan, omfattar PRODUKTEN programvarumoduler från tredje part med andra licensvillkor, och för dessa programmoduler gäller således andra licensvillkor. Mer information om andra licensvillkor för programmoduler från tredje part finns i bilagan till handboken för den aktuella PRODUKTEN. Den här handboken är tillgänglig på *http://canon.com/oip-manual.*

Genom att använda PRODUKTEN anses du godkänna alla tillämpliga licensvillkor. Om du inte godkänner licensvillkoren ska du kontakta din återförsäljare.

V_170601

Anteckningar

Aloita käyttö käyttöpaneelista

Käyttöpaneelin muotoilu vaihtelee laitteen mallin mukaan. Tämän oppaan käyttöpaneelin kuvauksissa oletetaan, että malli on LBP215x.

Laite (LBP215x)

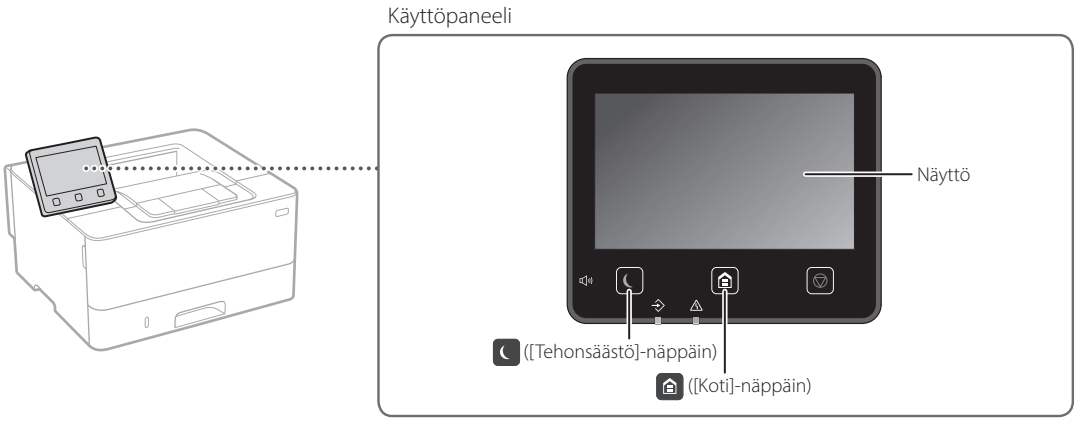

Laite (LBP214dw/LBP212dw)

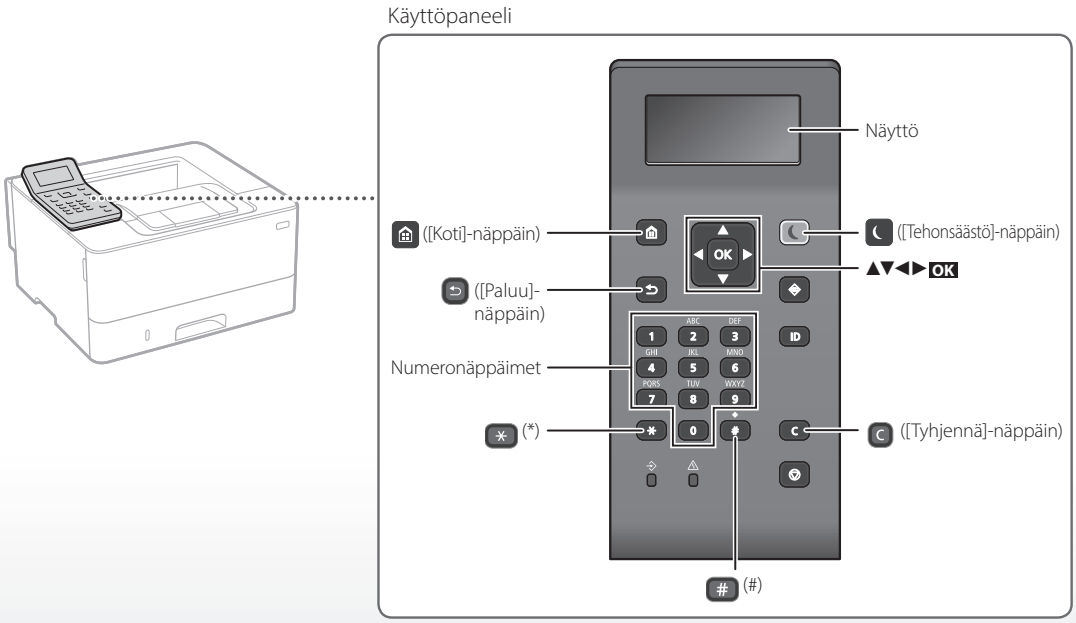

Fi

Valikossa siirtyminen

Kohteen valitseminen tai kohdistimen siirtäminen valikkokohdissa

Valitse kohde painikkeella [▲] tai [▼].
Siirry seuraavaan hierarkiaan painamalla OK tai [▶].
Palaa edelliseen hierarkiaan painamalla ⮌ tai [◀].

Asetuksen vahvistaminen

Paina OK. Jos <Käytä> kuitenkin näkyy näytössä, valitse <Käytä> ja paina sitten OK.

Tekstin syöttötapa

Syöttötilan muuttaminen

Voit vaihtaa syöttötilan painamalla ✳.

Syöttötila	Käytettävissä oleva teksti
<A>	Isot kirjaimet ja symbolit
<a>	Pienet kirjaimet ja symbolit
<12>	Numerot

Tekstin, symbolien ja numeroiden kirjoittaminen

Kirjoita numeropainikkeilla tai # -painikkeella.

Kohdistimen siirtäminen (välilyönnin lisääminen)

Siirrä kohdistinta painamalla [◀] tai [▶]. Voit lisätä välilyönnin siirtämällä kohdistimen tekstin loppuun ja painamalla [▶].

Merkkien poistaminen

Paina C. C-painikkeen pitäminen painettuna poistaa kaikki merkit.

	Syöttötila: <A>	Syöttötila: <a>	Syöttötila: <12>
1	@ . - _ /		1
2	ABC	abc	2
3	DEF	def	3
4	GHI	ghi	4
5	JKL	jkl	5
6	MNO	mno	6
7	PQRS	pqrs	7
8	TUV	tuv	8
9	WXYZ	wxyz	9
0	ÄÄÖ	ääö	0
#	(välilyönti) @ . / - _ ! ? & $ % # ( ) [ ] { } < > * + = " , ; : ' ^ ` | \ ~		(Ei käytettävissä)

Fi

Tulostaminen

1. Avaa tulostettava asiakirja ja valitse sovelluksen tulostustoiminto.
2. Valitse laitteen tulostinajuri ja valitse [Asetukset] tai [Ominaisuudet].
3. Määritä paperikoko.
4. Määritä paperilähde ja paperityyppi.
5. Määritä tulostusasetukset tarpeen mukaan.
6. Valitse [OK].
7. Valitse [Tulosta] tai [OK].

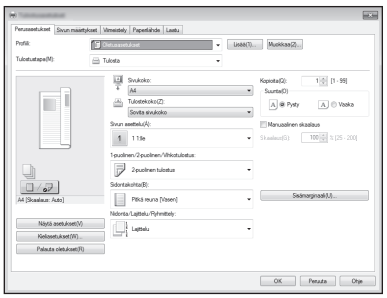

Hyödyllisiä tulostusasetuksia

- 2-puolinen
- N 1:lle
- Vihkotulostus



Lisätietoja

➲ Käyttöoppaan kohta Tulostaminen

Paperin lisääminen

Lisätietoja

➲ Käyttöoppaan kohta Paperin lisääminen

Paperin lisääminen paperikasettiin

1 Vedä paperikasetti ulos.

2

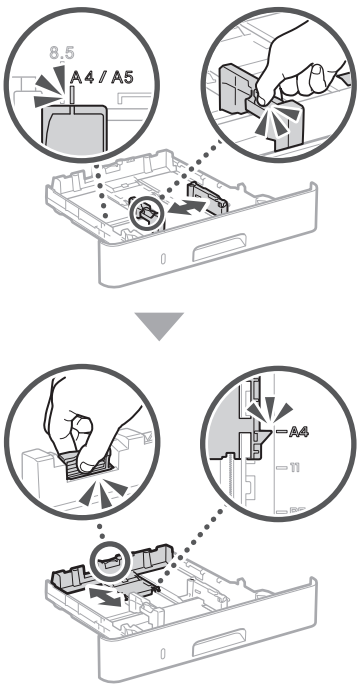

3

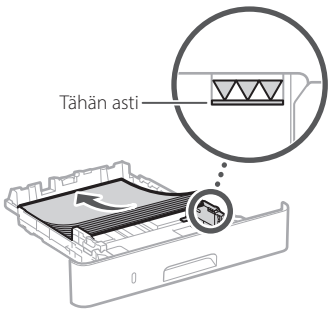

4 Aseta paperikasetti laitteeseen.

Jos lisäät erikokoista tai -tyyppistä paperia kuin edellisellä kerralla, muista vaihtaa asetukset.

5 Paina ⌂ ja valitse <Paperiasetukset>.

6 Määritä paperin koko ja tyyppi näytön ohjeiden mukaan.

Paperin lisääminen monikäyttötasolle

1

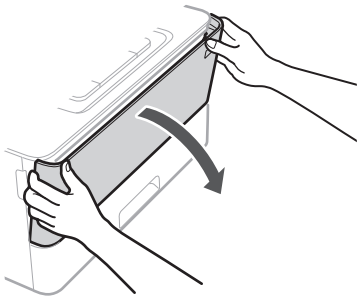

2

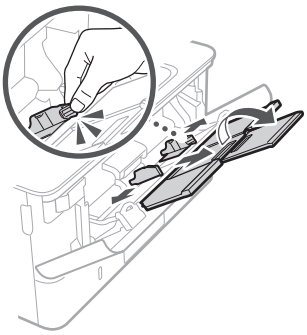

3

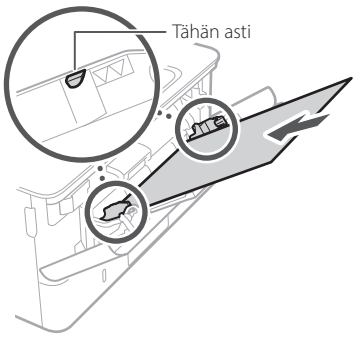

4

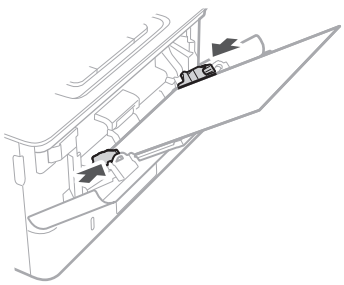

5 Määritä paperin koko ja tyyppi näytön ohjeiden mukaan.

Fi

Jos ongelma on esiintynyt

Lisätietoja

Käyttöoppaan kohta Vianmääritys

Laite ei tunnu toimivan

Tarkista seuraavat seikat:

- Onko virta kytketty?
- Onko laite pois lepotilasta?

Jos sekä näyttö että eivät pala, paina virtakytkintä.

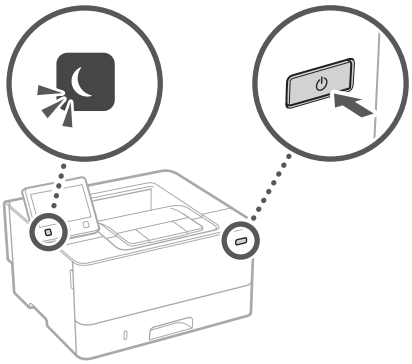

- Onko virtajohto kytketty oikein?

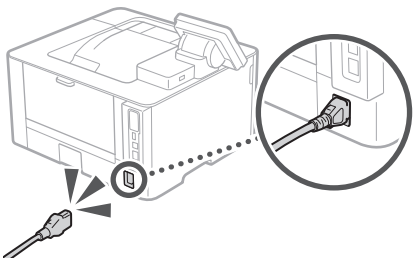

Jos ongelma ei poistu, katso käyttöopas.

Paperitukoksia on esiintynyt

Poista paperitukokset noudattamalla näyttöön tulevia ohjeita.



Väriainekasetin vaihto

Vaihda värikasetti noudattamalla näyttöön tulevia ohjeita.



Vaihtoväriainekasetin mallinumero

- Canon Cartridge 052
- Canon Cartridge 052 H

Fi

Liite

Tärkeitä turvallisuusohjeita

Tässä oppaassa kuvataan vain asennusta ja virtalähdettä koskevat varoitukset ja huomiot. Muista lukea myös Käyttöoppaassa oleva "Tärkeitä turvallisuusohjeita" -osio.

⚠VAROITUS
Varoittaa toimenpiteistä, jotka voivat väärin suoritettuina johtaa kuolemaan tai käyttäjän loukkaantumiseen. Noudata aina näitä varoituksia, niin laitetta on turvallista käyttää.

⚠HUOMIO
Varoittaa toimenpiteistä, jotka voivat väärin suoritettuina johtaa käyttäjän loukkaantumiseen. Noudata aina näitä huomautuksia, niin laitetta on turvallista käyttää.

TÄRKEÄÄ
Ilmoittaa käyttövaatimuksista ja -rajoituksista. Lue nämä kohdat huolellisesti, jotta osaat käyttää laitetta oikein ja välttää laite- ja omaisuusvahingot.

Asentaminen

Jotta laitteen käyttö olisi turvallista ja mukavaa, lue seuraavat varo-ohjeet huolellisesti ja asenna laite sopivaan paikkaan.

⚠VAROITUS

Älä asenna paikkaan, jossa seurauksena voi olla tulipalo tai sähköisku

- Paikkaan, jossa tuuletusaukot tukkeutuvat (liian lähelle seiniä, sänkyä, sohvia, mattoja tai vastaavia esineitä)
- Kosteaan tai pölyiseen paikkaan
- Paikkaan, jossa laite altistuu suoralle auringonvalolle, tai ulkotiloihin
- Erittäin kuumaan paikkaan
- Paikkaan, jossa on avotulta
- Lähelle alkoholia, maalinohenteita tai muita tulenarkoja aineita

Muut varoitukset

- Älä kytke tähän laitteeseen kaapeleita, joita ei ole hyväksytty. Jos teet niin, seurauksena voi olla tulipalo tai sähköisku.
- Älä aseta laitteen päälle kaulakoruja tai muita metalliesineitä tai nestettä sisältäviä astioita. Jos laitteen sisällä oleviin sähköosiin pääsee vieraita aineita, ne voivat aiheuttaa tulipalon tai sähköiskun.
- Jos laitteeseen putoaa vieraita aineita, irrota virtajohto pistorasiasta ja ota yhteys paikalliseen valtuutettuun Canon-jälleenmyyjään.

⚠HUOMIO

Älä asenna seuraaviin paikkoihin

Laite voi pudota tai kaatua ja aiheuttaa vammoja.

- Epävakaa paikka
- Paikkaan, joka altistuu tärinälle

Muut huomautukset

- Kun kannat tätä laitetta, noudata tämän käyttöoppaan ohjeita. Jos laitetta kannetaan väärin, se voi pudota ja aiheuttaa vammoja.
- Kun asennat laitteen, varo, etteivät kätesi jää laitteen ja seinän tai lattian väliin. Siitä voi aiheutua vammoja.

Vältä paikkoja, joissa on huono ilmanvaihto

Tämä laite tuottaa pienen määrä otsonia ja muita päästöjä normaalin käytön aikana. Nämä päästöt eivät ole terveydelle haitallisia. Ne voivat kuitenkin olla huomattavissa pitkään jatkuvan käytön tai pitkien töiden aikana huonosti tuuletetuissa tiloissa. Jotta työympäristö pysyy mukavana, on suositeltavaa järjestää kunnollinen tuuletus huoneeseen, jossa laitetta käytetään. Vältä myös paikkoja, joissa ihmiset voivat altistua laitteesta tuleville päästöille.

Virtalähde

⚠VAROITUS

- Käytä vain virtalähdettä, joka täyttää määritetyt jännitevaatimukset. Tämän ohjeen laiminlyönnistä voi seurata tulipalo tai sähköisku.
- Älä käytä muita kuin laitteen mukana toimitettua virtajohtoa, sillä muut johdot voivat aiheuttaa tulipalon tai sähköiskun.
- Mukana toimitettu virtajohto on tarkoitettu käytettäväksi tässä laitteessa. Älä kytke virtajohtoa muihin laitteisiin.
- Älä muokkaa, vedä, taivuta väkisin tai tee muita toimenpiteitä, jotka saattavat vahingoittaa virtajohtoa. Älä aseta painavia esineitä virtajohdon päälle. Virtajohdon vaurioitumisesta voi seurata tulipalo tai sähköisku.
- Älä kytke tai irrota virtapistoketta märin käsin. Voit saada sähköiskun.
- Älä käytä jatkojohtoja tai moniosaisia pistorasioita laitteen kanssa. Jos teet niin, seurauksena voi olla tulipalo tai sähköisku.
- Älä keri tai solmi virtajohtoa kerälle. Se voi aiheuttaa tulipalon tai sähköiskun.
- Kytke virtapistoke huolellisesti pistorasiaan. Tämän ohjeen laiminlyönnistä voi seurata tulipalo tai sähköisku.
- Irrota virtajohto kokonaan pistorasiasta ukkosen aikana. Tämän ohjeen laiminlyönnistä voi seurata tulipalo, sähköisku tai laitteen vaurioituminen.
- Varmista, että laitteen virtalähde on turvallinen ja että siinä on tasainen jännite.
- Pidä virtajohto riittävän kaukana lämmönlähteestä. Jos näin ei toimita, virtajohdon pinnoite voi sulaa, mistä voi seurata tulipalo tai sähköisku.

Vältä myös seuraavia tilanteita:

Jos virtajohdon liitäntäkohtaan kohdistuu liikaa rasitusta, virtajohto voi vioittua tai laitteen sisällä olevat johdot voivat irrota. Seurauksena voi olla tulipalo.

- Virtajohtoa kytketään ja irrotetaan toistuvasti.
- Virtajohtoon kompastellaan.
- Virtajohtoa taitetaan pistokkeen läheltä, ja pistorasiaan tai pistokkeeseen kohdistetaan jatkuvaa rasitusta.
- Virtajohtoon kohdistetaan liiallista voimaa.

⚠HUOMIO

Asenna laite pistorasian lähelle ja jätä virtapistokkeen ympärille riittävästi tilaa, jotta pistokkeen voi irrottaa helposti hätätilanteessa.

Käsittely

⚠HUOMIO

Laserin turvallisuus

Tämä tuote on luokiteltu standardeissa IEC60825-1:2014 ja EN60825-1:2014 luokan 1 lasertuotteeksi.

CLASS 1 LASER PRODUCT
LASER KLASSE 1
APPAREIL À LASER DE CLASSE 1
APPARECCHIO LASER DI CLASSE 1
PRODUCTO LÁSER DE CLASE 1
APARELHO A LASER DE CLASSE 1
LUOKAN 1 LASER-TUOTE
LASERPRODUKT KLASS 1

Lasersäde voi olla ihmiselle vaarallista. Koska tuotteen sisällä syntyvä säteily on täysin suljettu suojakuorten ja ulkoisten kansien sisään, lasersäde ei voi päästä laitteen ulkopuolelle missään toimintavaiheessa. Seuraavien ohjeiden ja huomautusten lukeminen on suositeltavaa turvallisuussyistä.

- Älä avaa koskaan muita kuin laitteen ohjeissa neuvottuja kansia.
- Lasersäde voi aiheuttaa näkövaurioita, jos se pääsee jostain syystä laitteen ulkopuolelle ja osuu käyttäjän silmiin.
- Muiden kuin tässä oppaassa mainittujen säätimien käyttäminen sekä säätöjen tai toimintojen suorittaminen voi altistaa vaaralliselle säteilylle.

Laseria koskeva turvallisuustarra

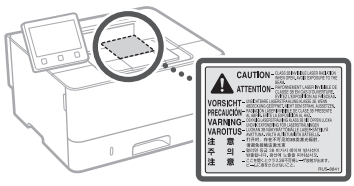

Turvallisuuteen liittyvät symbolit

- Virtakytkin: PÄÄLLÄ-asento
- Virtakytkin: POIS-asento
- Virtakytkin: VALMIUSTILA-asento
- Painike ■ PÄÄLLÄ ■ POIS
- Suojamaadoitus
- Vaarallinen jännite sisäpuolella. Älä avaa muita kuin neuvottuja kansia.
- HUOMIO: Kuuma pinta. Älä kosketa.
- Luokan II laite
- Liikkuvia osia: pidä kehon osat erillään liikkuvista osista

- Kaikkia yllä esitettyjä symboleja ei välttämättä ole kiinnitetty joka tuotteeseen.

Tarvikkeet

⚠VAROITUS

Älä hävitä käytettyjä väriainekasetteja avotulessa polttamalla. Älä säilytä värikasetteja tai paperia avotulen läheisyydessä. Väriaine tai paperi saattaa syttyä, mikä voi aiheuttaa palovammoja tai tulipalon.

Huomautus

Tuotenimi

Turvallisuusmääräykset vaativat, että tuotteen nimi on rekisteröitävä.
Joillakin alueilla, joilla tätä tuotetta myydään, on saatettu rekisteröidä jo(t)kin seuraavista suluissa ( ) olevista nimistä sen sijaan:
LBP215x / LBP214dw / LBP212dw (F173500)

EY-direktiivin EMC-vaatimukset

Tämä laite täyttää EY:n direktiivin olennaiset EMC-vaatimukset. Tämä laite täyttää EY-direktiivin EMC-vaatimukset jännitteellä 230 V, 50 Hz, vaikka laitteen nimellisjännite onkin 220–240 V, 50/60 Hz. Käytä suojattua kaapelia, jotta laite täyttää EY-direktiivin EMC-vaatimukset.

EU:n WEEE- ja paristodirektiivit

Katso sähkö- ja elektroniikkalaiteromua koskevan WEEE-direktiivin ja paritoista ja akuista annetun direktiivin tiedot uusimmasta Käyttöoppaasta (HTML-opas) Canonin sivustolta (canon.com/oip-manual).

Tietoja langattoman lähiverkon säännöksistä

Regulatory information for users in Jordan
LBP215x / LBP214dw / LBP212dw includes approved Wireless LAN Module (Model name: Type1KA).
Contains Wireless LAN Module approved by TRC/LPD/2017/19

Regulatory information for users in UAE
LBP215x / LBP214dw / LBP212dw includes approved Wireless LAN Module (Model name: Type1KA).

TRA
REGISTERED No: ER51217/17
DEALER No: DA0073692/11

RE Directive

(Only for European radio equipment)

RE Declaration of Conformity

English (EN) Hereby, Canon Inc. declares that this equipment is in compliance with Directive 2014/53/EU.
The full text of the EU declaration of conformity is available at the following internet address:
http://www.canon-europe.com/ce-documentation
Wireless LAN Specifications
Frequency band(s):2412-2472MHz
Maximum radio-frequency power: 15.9 dBm

Czech (CS) Tímto společnost Canon Inc. prohlašuje, že toto zařízení je v souladu se směrnicí 2014/53/EU.
Úplné znění EU prohlášení o shodě je k dispozici na této internetové adrese:
http://www.canon-europe.com/ce-documentation
Technické údaje bezdrátové LAN
Pásmo(a) frekvence: 2412-2472 MHz
Maximální výkon rádiové frekvence: 15.9 dBm

Fi

Danish (DA) Hermed erklærer Canon Inc., at dette udstyr er i overensstemmelse med direktiv 2014/53/EU.
EU-overensstemmelseserklæringens fulde tekst kan findes på følgende internetadresse:
http://www.canon-europe.com/ce-documentation
Trådløs LAN specofikationer
Frekvensbånd: 2412-2472 MHz
Maks. radio-frekvenseffekt: 15.9 dBm

German (DE) Hiermit erklärt Canon Inc, dass diese Anlage der Richtlinie 2014/53/EU entspricht.
Der vollständige Text der EU-Konformitätserklärung ist unter der folgenden Internetadresse verfügbar:
http://www.canon-europe.com/ce-documentation
WLAN-Spezifikationen
Frequenzbereich(e): 2412-2472 MHz
Maximale Funkfrequenzleistung: 15.9 dBm

Estonian (ET) Käesolevaga deklareerib Canon Inc., et käesolev seade vastab direktiivi 2014/53/EL nõuetele.
ELi vastavusdeklaratsiooni täielik tekst on kättesaadav järgmisel internetiaadressil:
http://www.canon-europe.com/ce-documentation
Juhtmevaba LAN-i spetsifikatsioonid
Sagedusriba(d): 2412-2472 MHz
Maksimaalne raadiosageduslik võimsus: 15.9 dBm

Spanish (ES) Por la presente, Canon Inc. declara que este equipo es conforme con la Directiva 2014/53/UE.
El texto completo de la declaración UE de conformidad está disponible en la dirección de Internet siguiente:
http://www.canon-europe.com/ce-documentation
Especificaciones LAN inalámbrica
Banda(s) de frecuencia: 2412-2472 MHz
Potencia máxima de radiofrecuencia: 15.9 dBm

Greek (EL) Με την παρούσα, η Canon Inc. δηλώνει ότι ο παρών εξοπλισμός συμμορφώνεται με την Οδηγία 2014/53/ΕΕ.
Το πλήρες κείμενο της δήλωσης συμμόρφωσης της ΕΕ διατίθεται στην ακόλουθη διεύθυνση στο διαδίκτυο:
http://www.canon-europe.com/ce-documentation
Προδιαγραφές ασύρματου LAN (WLAN)
Ζώνες συχνότητας: 2412-2472 MHz
Μέγιστη ισχύς ραδιοσυχνότητας: 15.9 dBm

French (FR) Le soussigné, Canon Inc., déclare que le présent équipement est conforme à la Directive 2014/53/UE.
Le texte complet de la déclaration UE de conformité est disponible à l'adresse internet suivante :
http://www.canon-europe.com/ce-documentation
Spécifications LAN sans fil
Bande(s) de fréquence: 2412-2472 MHz
Puissance maximale de radiofréquence: 15.9 dBm

Italian (IT) Con la presente, Canon Inc. dichiara che questa apparecchiatura è conforme alla direttiva 2014/53/UE.
Il testo completo della dichiarazione di conformità UE è disponibile al seguente indirizzo Internet:
http://www.canon-europe.com/ce-documentation
Caratteristiche LAN wireless
Banda/e di frequenza: 2412-2472 MHz
Potenza massima a radiofrequenza: 15.9 dBm

Latvian (LV) Canon Inc. ar šo deklarē, ka šī iekārta atbilst Direktīvai 2014/53/ES.
Pilns ES atbilstības deklarācijas teksts ir pieejams šādā interneta vietnē:
http://www.canon-europe.com/ce-documentation
Bezvadu LAN specifikācijas
Frekvences josla(s): 2412-2472 MHz
Maksimālā radiofrekvences jauda: 15.9 dBm

Lithuanian (LT) Šiuo dokumentu „Canon Inc." patvirtina, kad ši įranga atitinka direktyvą 2014/53/ES.
Visas ES atitikties deklaracijos tekstas prieinamas šiuo interneto adresu:
http://www.canon-europe.com/ce-documentation
Belaidžio LAN specifikacijos
Dažnio diapazonas (-ai): 2412-2472 MHz
Maksimali radijo ryšio dažnio galia: 15.9 dBm

Dutch (NL) Hierbij verklaar ik, Canon Inc., dat deze apparatuur conform is met Richtlijn 2014/53/EU.
De volledige tekst van de EU-conformiteitsverklaring kan worden geraadpleegd op het volgende internetadres:
http://www.canon-europe.com/ce-documentation
Draadloos LAN specificaties
Frequentieband(en): 2412-2472 MHz
Maximaal radiofrequentievermogen: 15.9 dBm

Maltese (MT) B'dan, Canon, qed tiddikjara li dan it-tip ta' tagħmir huwa konformi mad-Direttiva 2014/53/UE.
It-test kollu tad-dikjarazzjoni ta' konformità tal-UE huwa disponibbli f'dan is-sit fuq l-internet:
http://www.canon-europe.com/ce-documentation
Speċifikazzjonijiet tal-Wireless LAN
Band(i) tal-Frekwenza: 2412-2472 MHz
Qawwa ta' frekwenza tar-radju massima: 15.9 dBm

Hungarian (HU) A Canon Inc. igazolja, hogy ez a berendezés megfelel a 2014/53/EU irányelvnek.
Az EU-megfelelőségi nyilatkozat teljes szövege elérhető a következő internetes címen:
http://www.canon-europe.com/ce-documentation
Vezeték nélküli LAN műszaki adatai
Frekvenciasáv(ok): 2412-2472 MHz
Maximális rádiofrekvenciás teljesítmény: 15.9 dBm

Polish (PL) Canon Inc. niniejszym oświadcza, że niniejsze urządzenie jest zgodne z dyrektywą 2014/53/UE.
Pełny tekst deklaracji zgodności UE jest dostępny pod następującym adresem internetowym:
http://www.canon-europe.com/ce-documentation
Specyfikacja bezprzewodowej sieci LAN
Pasmo(-a) częstotliwości: 2412-2472 MHz
Maksymalna moc na częstotliwościach radiowych: 15.9 dBm

Portuguese (PT) Por este meio, a Canon Inc. declara que o presente equipamento está em conformidade com a Diretiva 2014/53/UE.
O texto integral da declaração de conformidade da UE está disponível no seguinte endereço de Internet:
http://www.canon-europe.com/ce-documentation
Especificações de LAN Sem Fios
Banda(s) de frequências: 2412-2472 MHz
Potência máxima de radiofrequência: 15.9 dBm

Slovene (SL) Canon Inc. potrjuje, da je ta oprema v skladu z Direktivo 2014/53/EU.
Celotno besedilo izjave EU o skladnosti je na voljo na naslednjem spletnem naslovu:
http://www.canon-europe.com/ce-documentation
Specifikacije za brezžični LAN
Frekvenčna območja: 2412-2472 MHz
Največja radiofrekvenčna moč: 15.9 dBm

Slovak (SK) Spoločnosť Canon Inc. týmto vyhlasuje, že toto zariadenie je v súlade so smernicou 2014/53/EÚ.
Úplné znenie EÚ vyhlásenia o zhode je k dispozícii na tejto internetovej adrese:
http://www.canon-europe.com/ce-documentation
Technické údaje bezdrôtovej LAN
Pásmo (a) frekvencia: 2412-2472 MHz
Maximálny výkon rádiovej frekvencie: 15.9 dBm

Finnish (FI) Canon Inc. vakuuttaatäten, että tämä laite on direktiivin 2014/53/EU mukainen.
EU-vaatimustenmukaisuusvakuutuksen täysimittainen teksti on saatavilla seuraavassa internetosoitteessa:
http://www.canon-europe.com/ce-documentation
Langattoman LAN:in tekniset ominaisuudet
Taajuuskaista(t): 2412-2472 MHz
Suurin radiotaajuusteho: 15.9 dBm

Swedish (SV) Härmed försäkrar Canon Inc. att denna utrustning överensstämmer med direktiv 2014/53/EU.
Den fullständiga texten till EU-försäkran om överensstämmelse finns tillgänglig på följande webbadress:
http://www.canon-europe.com/ce-documentation
Specifikationer för trådlöst LAN
Frekvensband: 2412-2472 MHz
Maximal radiofrekvenseffekt: 15.9 dBm

Romanian (RO) Prin prezenta, Canon Inc. declară că acest echipament este în conformitate cu Directiva 2014/53/UE.
Textul integral al declarației UE de conformitate este disponibil la următoarea adresă internet:
http://www.canon-europe.com/ce-documentation
Specificații wireless LAN
Benzi de frecvență: 2412-2472 MHz
Putere maximă a frecvenței radio: 15.9 dBm

Bulgarian (BG) С настоящото Canon Inc. декларира, че това съоръжение е в съответствие с Директива 2014/53/ЕС.
Цялостният текст на ЕС декларацията за съответствие може да се намери на следния интернет адрес:
http://www.canon-europe.com/ce-documentation
Спецификация на безжичната LAN
Честотна лента(и): 2412-2472 MHz
Максимална радиочестотна мощност: 15.9 dBm

Croatian (HR) Canon Inc. ovime izjavljuje da je oprema u skladu s Direktivom 2014/53/EU.
Cjeloviti tekst EU izjave o sukladnosti dostupan je na sljedećoj internetskoj adresi:
http://www.canon-europe.com/ce-documentation
Specifikacije bežičnog LAN-a
Frekvencijski pojas(evi): 2412-2472 MHz
Maksimalna snaga radijske frekvencije: 15.9 dBm

Irish (GA) Dearbhaíonn Canon Inc., leis seo, go bhfuil an trealamh seo i gcomhlíonadh leis an Treoir 2014/53/AE.
Tá an téacs iomlán de Dhearbhú Comhréireachta AE ar fáil ag seoladh an láithreáin ghréasáin mar seo a leanas:
http://www.canon-europe.com/ce-documentation
Sonraíochtaí LAN Gan Sreang
Banda(í) minicíochta: 2412-2472 MHz
Uaschumhacht radaimhinicíochta: 15.9 dBm

Norwegian (NO) Herved erklærer Canon Inc. at dette utstyret er i overensstemmelse med direktiv 2014/53/EU.
Den fulle teksten til EUs samsvarserklæring er tilgjengelig på følgende Internett-adresse:
http://www.canon-europe.com/ce-documentation
Trådløs LAN-spesifikasjoner
Bølgelengde: 2412-2472 MHz
Maks radiofrekvensstyrke: 15.9 dBm

Liite

Icelandic (IS) Hér með lýsir Canon Inc því yfir að þessi búnaður er í samræmi við tilskipun 2014/53/ESB.
Allur texti ESB-samræmisyfirlýsingar er í boði á eftirfarandi veffangi:
http://www.canon-europe.com/ce-documentation
Tæknilýsingar fyrir þráðlausa nettengingu
Tíðnisvið: 2412-2472 MHz
Hámarksstyrkur útvarpstíðnibylgja: 15.9 dBm

Vastuuvapauslauseke

- Tämän asiakirjan tietoja voidaan muuttaa ilman erillistä ilmoitusta.
- CANON INC. EI MYÖNNÄ TÄLLE MATERIAALILLE TÄSSÄ MAINITUN LISÄKSI MINKÄÄNLAISIA NIMENOMAISIA TAI OLETETTUJA TAKUITA, MUKAAN LUKIEN MUUN MUASSA TAKUUT MARKKINOITAVUUDESTA, MYYTÄVYYDESTÄ, SOVELTUVUUDESTA TIETTYYN KÄYTTÖTARKOITUKSEEN TAI PATENTTIEN LOUKKAAMATTOMUUDESTA. CANON INC. EI OLE VASTUUSSA MINKÄÄNLAISISTA SUORISTA, SATUNNAISISTA TAI SEURAUKSELLISISTA VAHINGOISTA TAI VAROJEN MENETYKSISTÄ, JOTKA JOHTUVAT TÄMÄN MATERIAALIN KÄYTTÄMISESTÄ.

Tämän oppaan kuvat ja näytöt
Tässä oppaassa käytetyt kuvat ja näytöt ovat LBP215x-mallista, ellei toisin ole mainittu.

Tietoja tästä oppaasta

Tavaramerkit
Mac on Apple Inc.:n tavaramerkki.
Microsoft, Windows, Windows Vista, Windows Server, Internet Explorer, Excel ja PowerPoint ovat Microsoft Corporationin rekisteröityjä tavaramerkkejä tai tavaramerkkejä Yhdysvalloissa ja/tai muissa maissa.
Muut tässä julkaisussa mainitut tuotteiden ja yritysten nimet voivat olla omistajiensa tavaramerkkejä.

Kolmansien osapuolien ohjelmistot

Tämä Canon-laite ("LAITE") sisältää kolmansien osapuolien ohjelmistomoduuleja. Näiden ohjelmistomoduulien käyttöön ja jakamiseen, mukaan lukien näiden ohjelmistomoduulien kaikki päivitykset, (jäljempänä yhteisesti "OHJELMISTO") sovelletaan alla olevia lisenssiehtoja (1)–(9).

(1) Käyttäjä suostuu noudattamaan kaikkia sovellettavia vientiä koskevia lakeja, määräyksiä, rajoituksia ja säädöksiä siinä tapauksessa että LAITE ja OHJELMISTO lähetetään, siirretään tai viedään johonkin toiseen maahan.
(2) OHJELMISTON oikeuksien haltijat säilyttävät ohjelmiston kaikki nimi-, omistus- ja teollisoikeudet. Paitsi kuten tässä on erikseen mainittu, OHJELMISTON oikeuksien omistajat eivät siirrä tai myönnä sinulle mitään lisenssiä tai oikeuksia, välittömiä tai välillisiä, mihinkään OHJELMISTON oikeuksien omistajien aineettomaan omaisuuteen.
(3) Käyttäjä voi käyttää OHJELMISTOA vain LAITTEELLA.
(4) Käyttäjä ei saa osoittaa, alilisensoida, markkinoida, jakaa tai siirtää OHJELMISTOA kenellekään kolmannelle osapuolelle ilman OHJELMISTON oikeuksien haltijan kirjallista suostumusta.
(5) Edellä mainitusta huolimatta käyttäjä saa siirtää OHJELMISTON silloin, jos hän (a) siirtää kaikki omat LAITETTA koskevat oikeutensa ja velvoitteensa niitä koskevien ehtojen mukaisesti siirronsaajalle ja (b) tämä kyseinen siirronsaaja sitoutuu kaikkiin näihin ehtoihin.
(6) Käyttäjä ei saa käyttää OHJELMISTOON käänteistekniikkaa, takaisinkääntämistä tai muita purkumenetelmiä eikä muulla tavoin yrittää muuntaa OHJELMISTON lähdekoodia ihmisen luettavissa olevaan muotoon.
(7) Käyttäjä ei saa muokata, muuttaa, kääntää, vuokrata tai lainata OHJELMISTOA tai luoda OHJELMISTOSTA johdettuja tuotteita.
(8) Käyttäjällä ei ole oikeutta poistaa OHJELMISTON kopioita LAITTEESTA tai tehdä OHJELMISTOSTA uusia kopioita.
(9) OHJELMISTON ihmisen luettavissa oleva osuus (lähdekoodi) ei ole lisensoitu käyttäjälle.

Edellä olevista kohdista (1)–(9) riippumatta LAITE sisältää kolmansien osapuolien ohjelmistomoduuleja, joiden mukana tulee muita lisenssiehtoja, ja näihin ohjelmistomoduuleihin sovelletaan kyseisiä muita lisenssiehtoja.
Katso LAITTEEN oppaan liitteessä kuvatut kolmansien osapuolien ohjelmistomoduulien muut lisenssiehdot. Opas on saatavilla osoitteessa *http://canon.com/oip-manual.*

Käyttämällä LAITETTA hyväksyt kaikki sovellettavat lisenssiehdot. Jos et hyväksy näitä lisenssiehtoja, ota yhteys huoltoedustajaan.

V_170601

Fi

Muistio

Запустите операцию с панели управления

Дизайн панели управления зависит от используемой модели аппарата. Описания панели управления аппарата, приведенные в данном руководстве, в основном относятся к модели LBP215x.

Аппарат (LBP215x)



Ru

Аппарат (LBP214dw/LBP212dw)

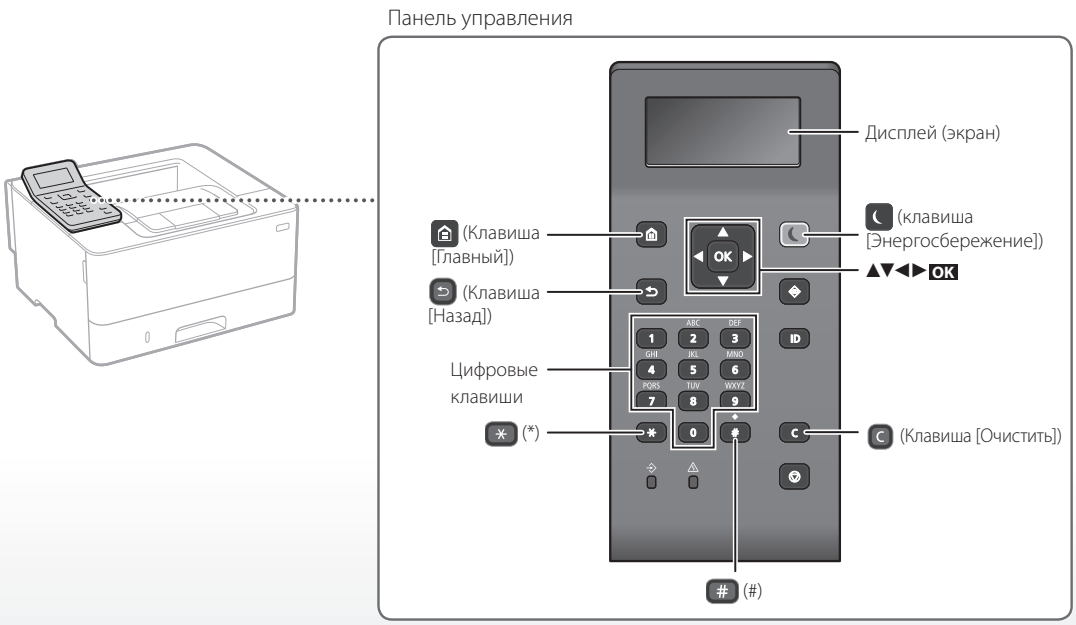

Перемещение по меню

Выбор элементов или перемещение курсора по элементам меню

Для выбора элемента используйте [▲] или [▼].
Для перехода на следующий уровень нажимайте OK или [▶].
Для возврата на предыдущий уровень нажимайте ⮌ или [◀].

Подтверждение настройки

Нажмите OK. Однако при отображении на дисплее пункта <Применить> выберите <Применить>, а затем нажмите OK.

Способ ввода текста

Смена режима ввода

Для смены режима ввода нажмите * .

Режим ввода	Доступные символы
<A>	Буквы алфавита и символы верхнего регистра
<a>	Буквы алфавита и символы нижнего регистра
<12>	Цифры

Ввод текста, символов и цифр

Вводите с помощью цифровых клавиш или # .

Перемещение курсора (ввод пробела)

Для перемещения курсора нажимайте [◀] или [▶].
Для ввода пробела переместите курсор в конец текста и нажмите [▶].

Удаление символов

Нажмите C . Для удаления всех символов нажмите и удерживайте C .

	Режим ввода: <A>	Режим ввода: <a>	Режим ввода: <12>
1	@ . - _ /		1
2	АБВГабвг	ABCabc	2
3	ДЕЁЖдеёж	DEFdef	3
4	ЗИЙКзийк	GHIghi	4
5	ЛМНОлмно	JKLjkl	5
6	ПРСТпрст	MNOmno	6
7	УФХЦуфхц	PQRSpqrs	7
8	ЧШЩЪчшщъ	TUVtuv	8
9	ЫЬЭЮЯыьэюя	WXYZwxyz	9
0	(Недоступно)		0
#	(пробел) @ . / - _ ! ? & $ % # ( ) [ ] { } < > * + = " , ; : ' ^ ` | \ ~		(Недоступно)

Ru

Печать

1. Откройте документ для печати и выберите функцию печати в приложении.
2. Выберите драйвер принтера для аппарата, затем выберите [Настройка] или [Свойства].
3. Укажите формат бумаги.
4. Укажите источник бумаги и тип бумаги.
5. Укажите требуемые настройки печати.
6. Выберите [OK].
7. Выберите [Печать] или [OK].

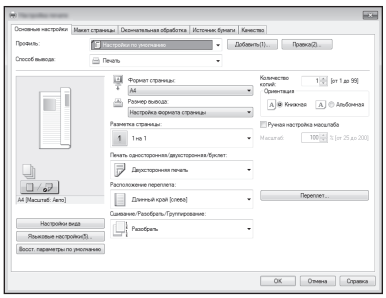

Подробнее

➲ «Печать» в Руководстве пользователя

Полезные настройки печати

- 2-сторонняя
- N на 1
- Печать брошюр



Загрузка бумаги

Подробнее

«Загрузка бумаги» в Руководстве пользователя

Загрузка в кассету для бумаги

1 Выдвиньте кассету для бумаги.

2

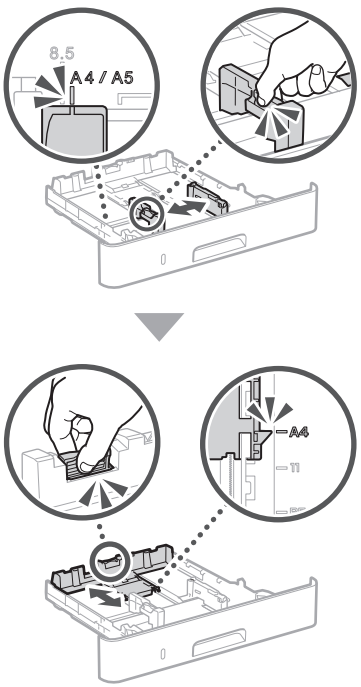

3

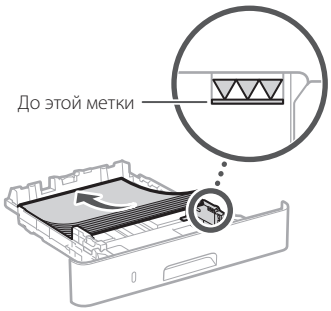

4 Установите кассету для бумаги в аппарат.

Если формат или тип бумаги отличаются от формата или типа ранее использовавшейся бумаги, обязательно измените настройки.

5 Нажмите и выберите <Настройки бумаги>.

6 Укажите формат и тип бумаги в соответствии с экраном.

Загрузка в универсальный лоток

1

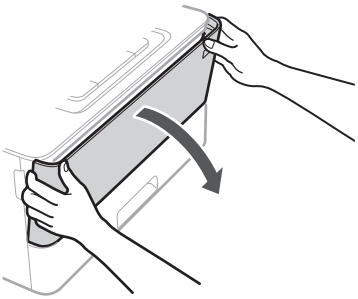

2

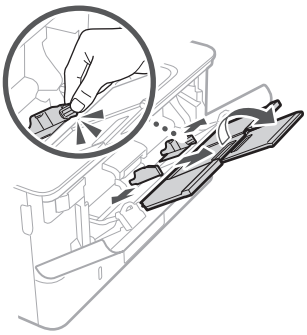

3

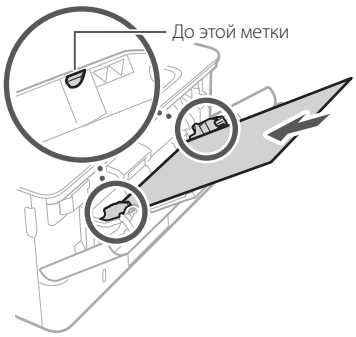

4

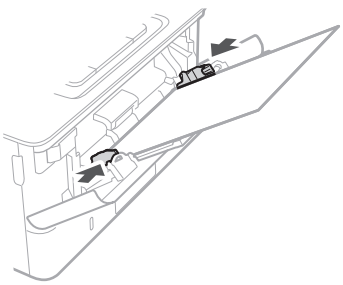

5 Укажите формат и тип бумаги в соответствии с экраном.

Ru

Если возникла неполадка

Подробнее

«Устранение неполадок» в Руководстве пользователя

Аппарат не работает

Проверьте следующее.

- Включено ли питание?
- Вышел ли аппарат из спящего режима?

Если дисплей и индикатор выключены, нажмите выключатель питания.

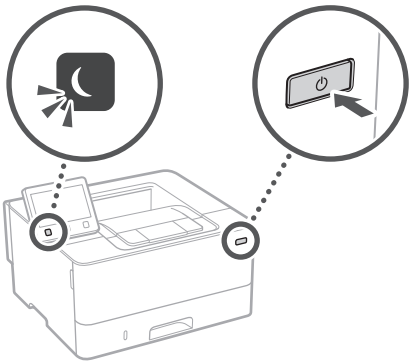

Правильно ли подключен кабель питания?

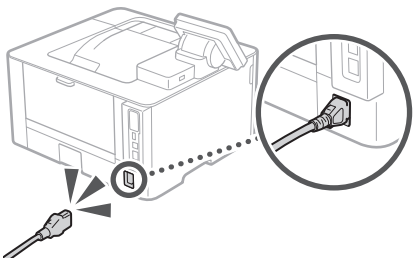

Если проблема не устранена, см. Руководство пользователя.

Замялась бумага

Устраните замятие бумаги в соответствии с инструкциями на экране.



Замена картриджа с тонером

Замените картридж с тонером в соответствии с инструкциями на экране.

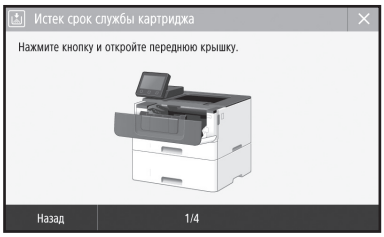

Номер модели запасного картриджа с тонером

- Canon Cartridge 052
- Canon Cartridge 052 H

Ru

Приложение

Важные указания по технике безопасности

В данном руководстве описаны только предупреждения и предостережения при установке и подключении питания. Обязательно прочитайте также «Важные указания по технике безопасности» из Руководства пользователя.

⚠ОСТОРЖНО
Содержит предупреждение об операциях, которые в случае неправильного выполнения могут привести к травме или гибели людей. Для безопасной эксплуатации аппарата всегда обращайте внимание на эти предупреждения.

⚠ВНИМАНИЕ
Содержит предупреждение об операциях, которые в случае неправильного выполнения могут привести к травмам людей. Для безопасной эксплуатации аппарата всегда обращайте внимание на эти предупреждения.

ВАЖНО
Содержит требования по эксплуатации и ограничения. Внимательно ознакомьтесь с этими положениями в целях надлежащей эксплуатации аппарата и во избежание повреждения аппарата или имущества.

Установка

Для безопасной и удобной эксплуатации аппарата следует внимательно ознакомиться с приведенными ниже мерами предосторожности и установить аппарат в приемлемом для него месте.

⚠ОСТОРЖНО

Не устанавливайте устройство в месте с высоким риском возгорания или поражения электрическим током.

- Место, где закрыты вентиляционные отверстия (слишком близко к стенам, кроватям, диванам, коврам и похожим объектам).
- Влажное или запыленное помещение.
- Место, подверженное воздействию прямого солнечного света, или на открытом воздухе.
- Место, подверженное воздействию высоких температур.
- Место вблизи открытого огня.
- Рядом со спиртом, растворителями и другими легковоспламеняющимися веществами.

Прочие предупреждения

- Не подсоединяйте к данному аппарату несертифицированные кабели. Несоблюдение этого требования может привести к пожару или поражению электрическим током.
- Не помещайте на аппарат браслеты и другие металлические предметы или емкости с водой. Контакт посторонних веществ с электрическими компонентами внутри устройства может стать причиной возгорания или поражения электрическим током.
- Если в устройство попадают инородные вещества, отключите шнур питания от электрической розетки и обратитесь к местному уполномоченному дилеру Canon.

⚠ВНИМАНИЕ

Не устанавливайте устройство в указанных ниже местах.

Устройство может упасть, что приведет к травме.

- Неустойчивая поверхность.
- Место, подверженное вибрации.

Прочие меры предосторожности

- При перемещении данного устройства следуйте инструкциям, приведенным в настоящем руководстве. При неправильном перемещении устройство может упасть, что приведет к травме.
- При установке устройства избегайте защемления рук между устройством и полом или стенами. Это может привести к травмам.

Избегайте мест установки с плохой вентиляцией.

Во время использования это устройство генерирует озон и другие выбросы в малых объемах. Они не являются опасными для здоровья. Тем не менее выбросы могут стать ощутимыми в течение длительного использования в плохо проветриваемых помещениях. Для поддержания комфортных условий работы рекомендуется обеспечить вентиляцию помещения, в котором установлен аппарат. Также следует избегать мест, в которых люди наиболее подвержены воздействию выбросов устройства.

Источник питания

⚠ОСТОРЖНО

- Используйте только тот источник питания, который отвечает требованиям к напряжению. Несоблюдение этого правила может стать причиной возгорания или поражения электрическим током.
- Не используйте другие шнуры питания, кроме шнура, входящего в комплект принтера, так как это может стать причиной возгорания или поражения электрическим током.
- Входящий в комплект шнур питания предназначен для использования только с данным аппаратом. Не подключайте этот шнур питания к другим устройствам.
- Не изменяйте, не тяните, не сгибайте и не деформируйте каким-либо иным ведущим к поломке способом шнур питания. Не ставьте тяжелые предметы на шнур питания. Повреждение шнура питания может привести к пожару или поражению электрическим током.
- Не вставляйте штепсель шнура питания в розетку и не извлекайте его мокрыми руками — это может привести к поражению электрическим током.
- Не используйте удлинительные шнуры или удлинители с несколькими розетками с данным устройством. Несоблюдение этого требования может привести к пожару или поражению электрическим током.
- Не сворачивайте шнур питания, не завязывайте его в узел, так как это может привести к возгоранию или поражению электрическим током.
- Вставляйте штепсель шнура питания в розетку сети переменного тока полностью. Несоблюдение этого правила может стать причиной возгорания или поражения электрическим током.
- Полностью отсоединяйте штепсель шнура питания от розетки сети переменного тока во время грозы. Невыполнение этого правила может стать причиной возгорания, поражения электрическим током или повреждения устройства.
- Убедитесь, что источник питания аппарата работает стабильно и не подвержен перепадам напряжения.
- Не подвергайте шнур питания нагреву. Несоблюдение этого требования может привести к тому, что покрытие шнура питания оплавится. Это может стать причиной возгорания или поражения электрическим током.

Избегайте следующих ситуаций:

Если применить чрезмерную силу к области соединения шнура питания, это может привести к его повреждению или к отсоединению проводов внутри аппарата. Это может стать причиной возгорания.

- частое подсоединение и отсоедините шнура питания;
- задевание шнура питания;
- сгибание шнура питания возле его части, которая вставляется в розетку, и продолжительное применение силы к электрической розетке или части шнура питания, которая вставляется в розетку;
- применение излишней силы к штепселю шнура питания.

⚠ВНИМАНИЕ

Разместите аппарат рядом с сетевой розеткой, оставив достаточно места вокруг штепселя шнура питания, чтобы его можно было легко выдернуть в случае аварийной ситуации.

Обращение с аппаратом

⚠ВНИМАНИЕ

Безопасность при работе с лазерами

Данное изделие сертифицировано как лазерное изделие Класса I в соответствии со стандартами IEC60825-1:2014 и EN60825-1:2014.

CLASS 1 LASER PRODUCT
LASER KLASSE 1
APPAREIL À LASER DE CLASSE 1
APPARECCHIO LASER DI CLASSE 1
PRODUCTO LÁSER DE CLASE 1
APARELHO A LASER DE CLASSE 1
LUOKAN 1 LASER-TUOTE
LASERPRODUKT KLASS 1

Лазерный луч может быть опасен для здоровья человека. Поскольку излучение, генерируемое внутри аппарата, полностью изолировано защитными кожухами и внешними крышками, лазерные лучи не могут распространяться из аппарата на каком-либо этапе его эксплуатации пользователем. Следуйте нижеприведенным указаниям по соблюдению техники безопасности.

- Ни в коем случае не открывайте какие-либо крышки аппарата, помимо указанных в данном руководстве.
- Проникновение лазерного излучения наружу и его контакт с глазами может нанести ущерб зрению.
- Использование инструментов управления, настройка и эксплуатация аппарата с нарушением приведенных в настоящем руководстве инструкций могут привести к воздействию опасного излучения.

Наклейка по технике безопасности при обращении с лазером

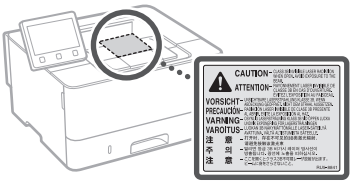

Знаки, связанные с соблюдением техники безопасности

- Переключатель питания: положение «Вкл.»
- Переключатель питания: положение «Выкл.»
- Переключатель питания: положение «Ожидание»
- Два раза нажмите переключатель «Вкл.» «Выкл.»
- Защитная клемма заземления
- Внутри опасное напряжение. Не открывайте крышки, кроме тех, что указаны в инструкции.
- ВНИМАНИЕ! Горячая поверхность. Не прикасаться.
- Оборудование Класса II
- Подвижные части. Не приближайте части тела к движущимся частям

- Некоторые из указанных выше символов могут отсутствовать на определенных устройствах.

Расходные материалы

⚠ОСТОРЖНО

Не бросайте отработанные картриджи с тонером в открытый огонь. Кроме того, не храните картриджи с тонером или бумагу в местах, подверженных воздействию открытого огня. Это может привести к воспламенению тонера или бумаги и, как следствие, к получению ожогов или возникновению пожара.

Примечание

Название изделия

В целях безопасности изделие должно быть зарегистрировано.

В некоторых странах распространения изделия вместо оригинального названия могут быть зарегистрированы следующие названия, указанные в круглых скобках.

LBP215x / LBP214dw / LBP212dw (F173500)

Требования EMC Директивы ЕС

Данное оборудование удовлетворяет основным требованиям по ЭМС Директивы ЕС. Мы утверждаем, что данное изделие соответствует требованиям по ЭМС, указанным в Директиве ЕС, при номинальном входном напряжении 230 В и частоте 50 Гц, хотя диапазон рабочих характеристик данного изделия составляет от 220 до 240 В, 50/60 Гц. Для обеспечения соответствия техническим требованиям по ЭМС Директивы ЕС требуется использование экранированного кабеля.

Нормативная информация по использованию беспроводной локальной сети

Regulatory information for users in Jordan

LBP215x / LBP214dw / LBP212dw includes approved Wireless LAN Module (Model name: Type1KA).

Ru

Contains Wireless LAN Module approved by TRC/LPD/2017/19

Regulatory information for users in UAE
LBP215x / LBP214dw / LBP212dw includes approved Wireless LAN Module (Model name: Type1KA).

TRA
REGISTERED No: ER51217/17
DEALER No: DA0073692/11

RE Directive

(Only for European radio equipment)

RE Declaration of Conformity

English (EN) Hereby, Canon Inc. declares that this equipment is in compliance with Directive 2014/53/EU.
The full text of the EU declaration of conformity is available at the following internet address:
http://www.canon-europe.com/ce-documentation
Wireless LAN Specifications
Frequency band(s):2412-2472MHz
Maximum radio-frequency power: 15.9 dBm

Czech (CS) Tímto společnost Canon Inc. prohlašuje, že toto zařízení je v souladu se směrnicí 2014/53/EU.
Úplné znění EU prohlášení o shodě je k dispozici na této internetové adrese:
http://www.canon-europe.com/ce-documentation
Technické údaje bezdrátové LAN
Pásmo(a) frekvence: 2412-2472 MHz
Maximální výkon rádiové frekvence: 15.9 dBm

Danish (DA) Hermed erklærer Canon Inc., at dette udstyr er i overensstemmelse med direktiv 2014/53/EU.
EU-overensstemmelseserklæringens fulde tekst kan findes på følgende internetadresse:
http://www.canon-europe.com/ce-documentation
Trådløs LAN specofikationer
Frekvensbånd: 2412-2472 MHz
Maks. radio-frekvenseffekt: 15.9 dBm

German (DE) Hiermit erklärt Canon Inc, dass diese Anlage der Richtlinie 2014/53/EU entspricht.
Der vollständige Text der EU-Konformitätserklärung ist unter der folgenden Internetadresse verfügbar:
http://www.canon-europe.com/ce-documentation
WLAN-Spezifikationen
Frequenzbereich(e): 2412-2472 MHz
Maximale Funkfrequenzleistung: 15.9 dBm

Estonian (ET) Käesolevaga deklareerib Canon Inc., et käesolev seade vastab direktiivi 2014/53/EL nõuetele.
ELi vastavusdeklaratsiooni täielik tekst on kättesaadav järgmisel internetiaadressil:
http://www.canon-europe.com/ce-documentation
Juhtmevaba LAN-i spetsifikatsioonid
Sagedusriba(d): 2412-2472 MHz
Maksimaalne raadiosageduslik võimsus: 15.9 dBm

Spanish (ES) Por la presente, Canon Inc. declara que este equipo es conforme con la Directiva 2014/53/UE.
El texto completo de la declaración UE de conformidad está disponible en la dirección de Internet siguiente:
http://www.canon-europe.com/ce-documentation
Especificaciones LAN inalámbrica
Banda(s) de frecuencia: 2412-2472 MHz
Potencia máxima de radiofrecuencia: 15.9 dBm

Greek (EL) Με την παρούσα, η Canon Inc. δηλώνει ότι ο παρών εξοπλισμός συμμορφώνεται με την Οδηγία 2014/53/ΕΕ.
Το πλήρες κείμενο της δήλωσης συμμόρφωσης της ΕΕ διατίθεται στην ακόλουθη διεύθυνση στο διαδίκτυο:
http://www.canon-europe.com/ce-documentation
Προδιαγραφές ασύρματου LAN (WLAN)
Ζώνες συχνότητας: 2412-2472 MHz
Μέγιστη ισχύς ραδιοσυχνότητας: 15.9 dBm

French (FR) Le soussigné, Canon Inc., déclare que le présent équipement est conforme à la Directive 2014/53/UE.
Le texte complet de la déclaration UE de conformité est disponible à l'adresse internet suivante :
http://www.canon-europe.com/ce-documentation
Spécifications LAN sans fil
Bande(s) de fréquence: 2412-2472 MHz
Puissance maximale de radiofréquence: 15.9 dBm

Italian (IT) Con la presente, Canon Inc. dichiara che questa apparecchiatura è conforme alla direttiva 2014/53/UE.
Il testo completo della dichiarazione di conformità UE è disponibile al seguente indirizzo Internet:
http://www.canon-europe.com/ce-documentation
Caratteristiche LAN wireless
Banda/e di frequenza: 2412-2472 MHz
Potenza massima a radiofrequenza: 15.9 dBm

Latvian (LV) Canon Inc. ar šo deklarē, ka šī iekārta atbilst Direktīvai 2014/53/ES.
Pilns ES atbilstības deklarācijas teksts ir pieejams šādā interneta vietnē:
http://www.canon-europe.com/ce-documentation
Bezvadu LAN specifikācijas
Frekvences josla(s): 2412-2472 MHz
Maksimālā radiofrekvences jauda: 15.9 dBm

Lithuanian (LT) Šiuo dokumentu „Canon Inc." patvirtina, kad ši įranga atitinka direktyvą 2014/53/ES.
Visas ES atitikties deklaracijos tekstas prieinamas šiuo interneto adresu:
http://www.canon-europe.com/ce-documentation
Belaidžio LAN specifikacijos
Dažnio diapazonas (-ai): 2412-2472 MHz
Maksimali radijo ryšio dažnio galia: 15.9 dBm

Dutch (NL) Hierbij verklaar ik, Canon Inc., dat deze apparatuur conform is met Richtlijn 2014/53/EU.
De volledige tekst van de EU-conformiteitsverklaring kan worden geraadpleegd op het volgende internetadres:
http://www.canon-europe.com/ce-documentation
Draadloos LAN specificaties
Frequentieband(en): 2412-2472 MHz
Maximaal radiofrequentievermogen: 15.9 dBm

Maltese (MT) B'dan, Canon, qed tiddikjara li dan it-tip ta' tagħmir huwa konformi mad-Direttiva 2014/53/UE.
It-test kollu tad-dikjarazzjoni ta' konformità tal-UE huwa disponibbli f'dan is-sit fuq l-internet:
http://www.canon-europe.com/ce-documentation
Speċifikazzjonijiet tal-Wireless LAN
Band(i) tal-Frekwenza: 2412-2472 MHz
Qawwa ta' frekwenza tar-radju massima: 15.9 dBm

Hungarian (HU) A Canon Inc. igazolja, hogy ez a berendezés megfelel a 2014/53/EU irányelvnek.
Az EU-megfelelőségi nyilatkozat teljes szövege elérhető a következő internetes címen:
http://www.canon-europe.com/ce-documentation
Vezeték nélküli LAN műszaki adatai
Frekvenciasáv(ok): 2412-2472 MHz
Maximális rádiofrekvenciás teljesítmény: 15.9 dBm

Polish (PL) Canon Inc. niniejszym oświadcza, że niniejsze urządzenie jest zgodne z dyrektywą 2014/53/UE.
Pełny tekst deklaracji zgodności UE jest dostępny pod następującym adresem internetowym:
http://www.canon-europe.com/ce-documentation
Specyfikacja bezprzewodowej sieci LAN
Pasmo(-a) częstotliwości: 2412-2472 MHz
Maksymalna moc na częstotliwościach radiowych: 15.9 dBm

Portuguese (PT) Por este meio, a Canon Inc. declara que o presente equipamento está em conformidade com a Diretiva 2014/53/UE.
O texto integral da declaração de conformidade da UE está disponível no seguinte endereço de Internet:
http://www.canon-europe.com/ce-documentation
Especificações de LAN Sem Fios
Banda(s) de frequências: 2412-2472 MHz
Potência máxima de radiofrequência: 15.9 dBm

Slovene (SL) Canon Inc. potrjuje, da je ta oprema v skladu z Direktivo 2014/53/EU.
Celotno besedilo izjave EU o skladnosti je na voljo na naslednjem spletnem naslovu:
http://www.canon-europe.com/ce-documentation
Specifikacije za brezžični LAN
Frekvenčna območja: 2412-2472 MHz
Največja radiofrekvenčna moč: 15.9 dBm

Slovak (SK) Spoločnosť Canon Inc. týmto vyhlasuje, že toto zariadenie je v súlade so smernicou 2014/53/EÚ.
Úplné znenie EÚ vyhlásenia o zhode je k dispozícii na tejto internetovej adrese:
http://www.canon-europe.com/ce-documentation
Technické údaje bezdrôtovej LAN
Pásmo (a) frekvencia: 2412-2472 MHz
Maximálny výkon rádiovej frekvencie: 15.9 dBm

Finnish (FI) Canon Inc. vakuuttaatäten, että tämä laite on direktiivin 2014/53/EU mukainen.
EU-vaatimustenmukaisuusvakuutuksen täysimittainen teksti on saatavilla seuraavassa internetosoitteessa:
http://www.canon-europe.com/ce-documentation
Langattoman LAN:in tekniset ominaisuudet
Taajuuskaista(t): 2412-2472 MHz
Suurin radiotaajuusteho: 15.9 dBm

Swedish (SV) Härmed försäkrar Canon Inc. att denna utrustning överensstämmer med direktiv 2014/53/EU.
Den fullständiga texten till EU-försäkran om överensstämmelse finns tillgänglig på följande webbadress:
http://www.canon-europe.com/ce-documentation
Specifikationer för trådlöst LAN
Frekvensband: 2412-2472 MHz
Maximal radiofrekvenseffekt: 15.9 dBm

Romanian (RO) Prin prezenta, Canon Inc. declară că acest echipament este în conformitate cu Directiva 2014/53/UE.
Textul integral al declarației UE de conformitate este disponibil la următoarea adresă internet:
http://www.canon-europe.com/ce-documentation
Specificații wireless LAN
Benzi de frecvență: 2412-2472 MHz
Putere maximă a frecvenței radio: 15.9 dBm

Приложение

Bulgarian (BG) С настоящото Canon Inc. декларира, че това съоръжение е в съответствие с Директива 2014/53/ЕС. Цялостният текст на ЕС декларацията за съответствие може да се намери на следния интернет адрес:
http://www.canon-europe.com/ce-documentation
Спецификация на безжичната LAN
Честотна лента(и): 2412-2472 MHz
Максимална радиочестотна мощност: 15.9 dBm

Croatian (HR) Canon Inc. ovime izjavljuje da je oprema u skladu s Direktivom 2014/53/EU. Cjeloviti tekst EU izjave o sukladnosti dostupan je na sljedećoj internetskoj adresi:
http://www.canon-europe.com/ce-documentation
Specifikacije bežičnog LAN-a
Frekvencijski pojas(evi): 2412-2472 MHz
Maksimalna snaga radijske frekvencije: 15.9 dBm

Irish (GA) Dearbhaíonn Canon Inc., leis seo, go bhfuil an trealamh seo i gcomhlíonadh leis an Treoir 2014/53/AE.
Tá an téacs iomlán de Dhearbhú Comhréireachta AE ar fáil ag seoladh an láithreáin ghréasáin mar seo a leanas:
http://www.canon-europe.com/ce-documentation
Sonraíochtaí LAN Gan Sreang
Banda(í) minicíochta: 2412-2472 MHz
Uaschumhacht radaimhinicíochta: 15.9 dBm

Norwegian (NO) Herved erklærer Canon Inc. at dette utstyret er i overensstemmelse med direktiv 2014/53/EU.
Den fulle teksten til EUs samsvarserklæring er tilgjengelig på følgende Internett-adresse:
http://www.canon-europe.com/ce-documentation
Trådløs LAN-spesifikasjoner
Bølgelengde: 2412-2472 MHz
Maks radiofrekvensstyrke: 15.9 dBm

Icelandic (IS) Hér með lýsir Canon Inc því yfir að þessi búnaður er í samræmi við tilskipun 2014/53/ESB.
Allur texti ESB-samræmisyfirlýsingar er í boði á eftirfarandi veffangi:
http://www.canon-europe.com/ce-documentation
Tæknilýsingar fyrir þráðlausa nettengingu
Tíðnisvið: 2412-2472 MHz
Hámarksstyrkur útvarpstíðnibylgja: 15.9 dBm

Отказ от обязательств

- Информация в настоящем документе может быть изменена без уведомления.
- CANON INC. НЕ ДАЕТ НИКАКИХ ГАРАНТИЙ, ВЫРАЖЕННЫХ ИЛИ ПОДРАЗУМЕВАЕМЫХ, В ОТНОШЕНИИ ДАННОГО ПРОДУКТА, ЗА ИСКЛЮЧЕНИЕМ ИЗЛОЖЕННЫХ В НАСТОЯЩЕМ ДОКУМЕНТЕ, ВКЛЮЧАЯ, БЕЗ ИСКЛЮЧЕНИЯ, ГАРАНТИИ РЫНОЧНОЙ И КОММЕРЧЕСКОЙ ПРИГОДНОСТИ, СООТВЕТСТВИЯ ОПРЕДЕЛЕННЫМ ЦЕЛЯМ ИСПОЛЬЗОВАНИЯ ИЛИ В СЛУЧАЕ НАРУШЕНИЯ УСЛОВИЙ КАКИХ-ЛИБО ЛИЦЕНЗИЙ. CANON INC. НЕ ПРИНИМАЕТ НА СЕБЯ ОТВЕТСТВЕННОСТИ ЗА ЛЮБОЙ ПРЯМОЙ, СЛУЧАЙНЫЙ ИЛИ КОСВЕННЫЙ УЩЕРБ ЛЮБОГО ХАРАКТЕРА, А ТАКЖЕ ЗА ПОТЕРИ И ЗАТРАТЫ, ВЫЗВАННЫЕ ИСПОЛЬЗОВАНИЕМ ДАННЫХ СВЕДЕНИЙ.

Иллюстрации и экраны, используемые в данном руководстве

В данном руководстве используются иллюстрации и экраны модели LBP215x, если не указано иное.

О данном руководстве

Торговые марки

Mac является товарным знаком компании Apple Inc.
Microsoft, Windows, Windows Vista, Windows Server, Internet Explorer, Excel и PowerPoint являются товарными знаками или зарегистрированными товарными знаками корпорации Microsoft в США и (или) других странах.
Другие наименования продукции и компаний, используемые в данном руководстве, являются товарными знаками соответствующих владельцев.

Программное обеспечение сторонних производителей

Данный продукт компании Canon (далее «ПРОДУКТ») содержит модули программного обеспечения сторонних поставщиков. Использование и распространение этих модулей программного обеспечения, включая обновления к этим модулям программного обеспечения (далее «ПРОГРАММНОЕ ОБЕСПЕЧЕНИЕ»), подлежит соблюдению приведенных ниже лицензионных условий с (1) по (9).

(1) Вы соглашаетесь соблюдать все соответствующие законы контроля над экспортом, ограничения и нормы задействованных стран, когда данный ПРОДУКТ, в том числе ПРОГРАММНОЕ ОБЕСПЕЧЕНИЕ, перевозится, передается или экспортируется в любую страну.
(2) Правообладатели ПРОГРАММНОГО ОБЕСПЕЧЕНИЯ сохраняют все права на название, право собственности и права на интеллектуальную собственность в отношении ПРОГРАММНОГО ОБЕСПЕЧЕНИЯ. Если иное явно не оговорено в данном документе, никакая лицензия или право, прямое или косвенное, на какую-либо интеллектуальную собственность правообладателей ПРОГРАММНОГО ОБЕСПЕЧЕНИЯ настоящим не передаются вам правообладателями ПРОГРАММНОГО ОБЕСПЕЧЕНИЯ.
(3) Вы имеете право использовать ПРОГРАММНОЕ ОБЕСПЕЧЕНИЕ исключительно с данным ПРОДУКТОМ Canon.
(4) Вы не имеете права переуступать, сублицензировать, продавать, распространять или иначе передавать ПРОГРАММНОЕ ОБЕСПЕЧЕНИЕ каким-либо третьим сторонам без предварительного письменного согласия правообладателей ПРОГРАММНОГО ОБЕСПЕЧЕНИЯ.
(5) Невзирая на вышесказанное, вы можете передавать ПРОГРАММНОЕ ОБЕСПЕЧЕНИЕ, только если (a) вы переуступаете все свои права на ПРОДУКТ, а также все права и обязанности согласно лицензионным условиям в пользу получателя и (б) такой получатель соглашается выполнять эти условия.
(6) Вы не имеете права декомпилировать код ПРОГРАММНОГО ОБЕСПЕЧЕНИЯ, выполнять его обратное проектирование, осуществлять обратную сборку или иначе переводить код в форму, доступную для чтения человеком.
(7) Вы не имеете права изменять, адаптировать, переводить, брать или сдавать в аренду, а также одалживать ПРОГРАММНОЕ ОБЕСПЕЧЕНИЕ или создавать производные работы на основе данного ПРОГРАММНОГО ОБЕСПЕЧЕНИЯ.
(8) Вы не имеете права удалять или создавать отдельные копии ПРОГРАММНОГО ОБЕСПЕЧЕНИЯ из данного ПРОДУКТА.
(9) Часть данного ПРОГРАММНОГО ОБЕСПЕЧЕНИЯ, доступная для чтения человеком (исходный код), не передается вам по лицензии.

Невзирая на указанные выше пункты с (1) по (9), ПРОДУКТ содержит модули программного обеспечения сторонних поставщиков, к которым применимы другие лицензионные условия.
Ознакомьтесь с другими лицензионными условиями модулей программного обеспечения сторонних поставщиков, приведенными в приложении к руководству соответствующего ПРОДУКТА. Данное руководство доступно по адресу *http://canon.com/oip-manual.*

Используя данный ПРОДУКТ, вы принимаете все применимые лицензионные условия. Если вы не согласны с лицензионными условиями, свяжитесь с представителем поставщика услуг.

V_170601

Ru

Для заметок

Початок роботи з панелі керування

Конструктивне оформлення панелі керування відрізняється залежно від моделі апарата. Описи панелі керування в цьому посібнику відповідають моделі LBP215x.

Апарат (модель LBP215x)



Uk

Апарат (моделі LBP214dw/LBP212dw)

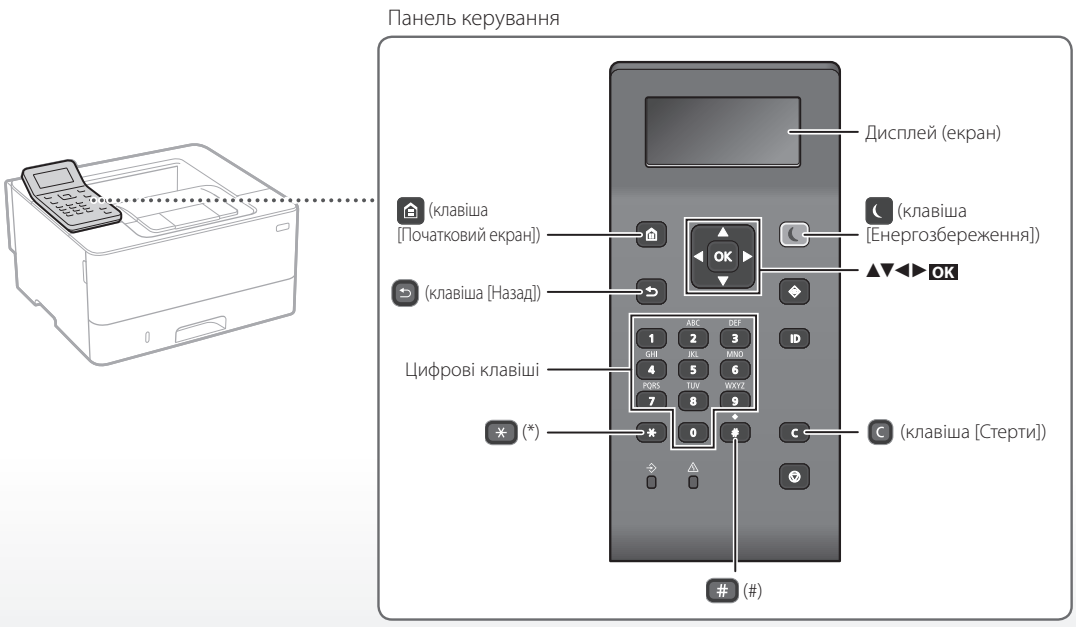

Робота з меню

Вибір пунктів або переміщення курсора між пунктами меню

Виберіть пункт за допомогою клавіші [▲] або [▼].
Натисніть OK або [►], щоб перейти далі.
Натисніть ↩ або [◄], щоб повернутися назад.

Підтвердження налаштувань

Натисніть кнопку OK. Однак якщо на дисплеї з'являється пункт <Apply> (Застосувати), виберіть <Apply> (Застосувати), потім натисніть кнопку OK.

Спосіб вводу тексту

Зміна режиму вводу

Щоб змінити режим вводу, натисніть кнопку *.

Режим вводу	Доступний текст
<A>	Символи та букви алфавіту верхнього регістру
<a>	Символи та букви алфавіту нижнього регістру
<12>	Цифри

Введення тексту, символів і цифр

Вводьте текст за допомогою цифрових клавіш або кнопки #.

Переміщення курсора (введення пробілу)

Для переміщення курсора натискайте клавішу [◄] або [►]. Щоб ввести пробіл, перемістіть курсор на кінець слова та натисніть клавішу [►].

Видалення знаків

Натисніть клавішу C. Якщо натиснути й утримувати клавішу C, усі символи буде видалено.

	Режим вводу: <A>	Режим вводу: <a>	Режим вводу: <12>
1	@ . - _ /		1
2	ABC	abc	2
3	DEF	def	3
4	GHI	ghi	4
5	JKL	jkl	5
6	MNO	mno	6
7	PQRS	pqrs	7
8	TUV	tuv	8
9	WXYZ	wxyz	9
0	(Недоступно)		0
#	(пробіл) @ . / - _ ! ? & $ % # ( ) [ ] { } < > * + = " , ; : ' ^ ` | \ ~		(Недоступно)

Uk

Друк

1. Відкрийте документ для друку та виберіть функцію друку програми.
2. Виберіть драйвер принтера для апарата, а потім виберіть пункт [Настроювання] або [Властивості].
3. Укажіть формат паперу.
4. Укажіть джерело й тип паперу.
5. За необхідності вкажіть параметри друку.
6. Натисніть кнопку [OK].
7. Натисніть кнопку [Друк] або [OK].

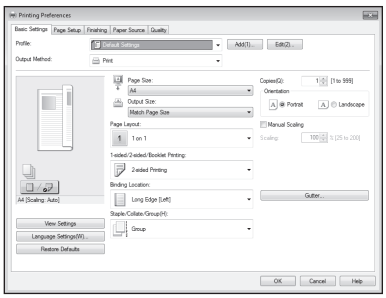

Додаткову інформацію див. в розділі

➲ «Друк» у Посібнику користувача

Корисні параметри друку

- Двосторонній
- Кілька сторінок на 1 аркуші
- Друк брошур



Завантаження паперу

Додаткову інформацію див. в розділі
«Завантаження паперу» у Посібнику користувача

Завантаження у лоток для паперу

1 Витягніть лоток для паперу.

2

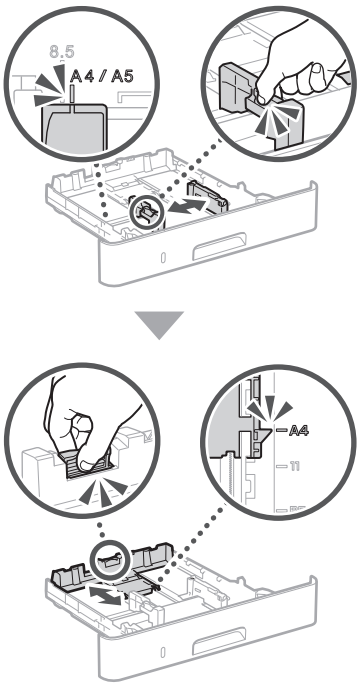

3

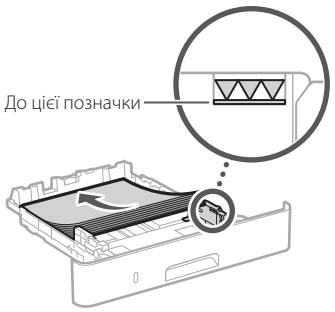

4 Вставте лоток для паперу в апарат.

Якщо завантажується папір іншого розміру або типу, ніж до цього, обов'язково змініть параметри.

5 Натисніть клавішу і виберіть пункт <Paper Settings> (Параметри паперу).

6 Вкажіть розмір і тип паперу відповідно до інструкцій на екрані.

Завантаження паперу в багатоцільовий лоток

1

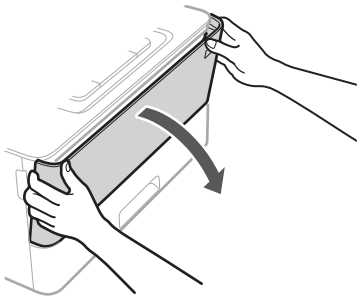

2

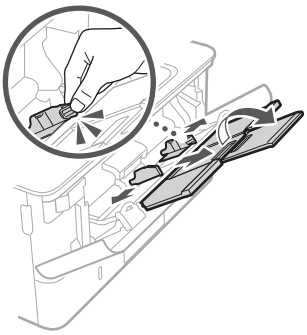

3

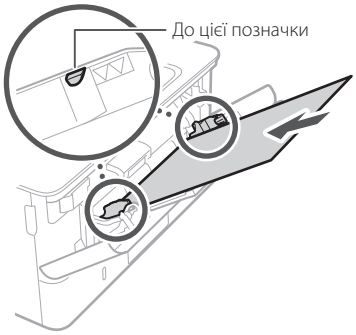

4

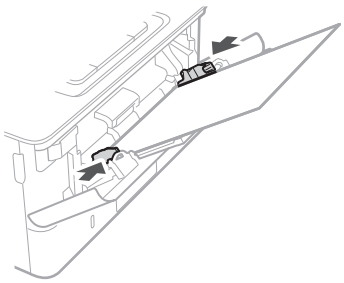

5 Вкажіть розмір і тип паперу відповідно до інструкцій на екрані.

Uk

У разі виникнення проблеми

Додаткову інформацію див. в розділі

«Усунення неполадок» у Посібнику користувача

Апарат не працює

Перевірте наступне.

- Чи увімкнено живлення?
- Чи виведено апарат з режиму сну?

Якщо дисплей та індикатор не світяться, натисніть перемикач живлення.

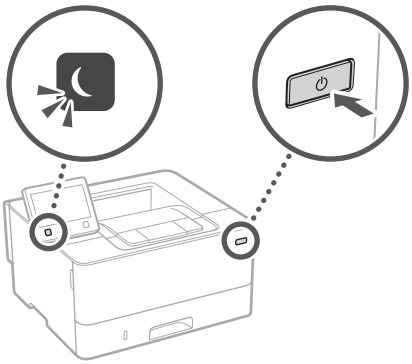

- Чи правильно підключено шнур живлення?

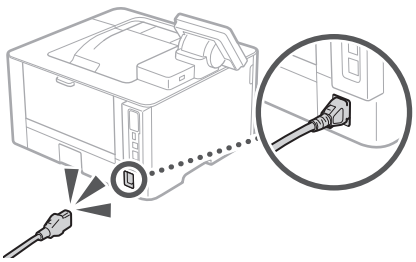

Якщо проблема залишається, див. Посібник користувача.

Застрягання паперу

Усуньте застрягання паперу відповідно до інструкцій на екрані.

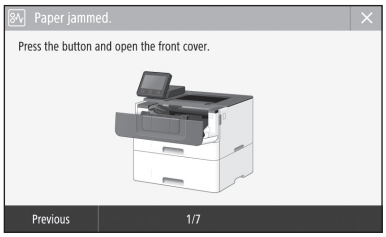

Заміна картриджа із тонером

Замініть картридж із тонером відповідно до інструкцій на екрані.

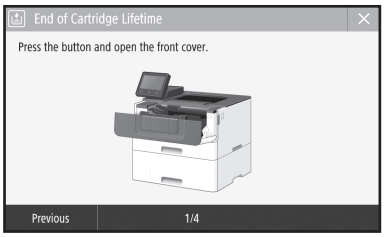

Номер моделі картриджа із тонером на заміну

- Canon Cartridge 052
- Canon Cartridge 052 H

Uk

Додаток

Важливі інструкції з техніки безпеки

У цьому посібнику описано лише попередження та застереження щодо установки та електроживлення. Обов'язково прочитайте розділ «Важливі інструкції з техніки безпеки», описаний також у Посібнику користувача.

⚠ПОПЕРЕДЖЕННЯ
Позначає попередження стосовно операцій, які можуть призвести до травмування в разі їх неправильного виконання. З метою безпечного використання апарата завжди зважайте на ці попередження.

⚠УВАГА
Позначає застереження стосовно операцій, які можуть призвести до травмування в разі їх неправильного виконання. З метою безпечного використання апарата завжди зважайте на ці застереження.

ВАЖЛИВО
Позначає додаткові вимоги та обмеження. Уважно прочитайте ці положення для забезпечення правильної роботи апарата та уникнення його несправності або пошкодження майна.

Установлення

Для безпечного та зручного використання апарата уважно ознайомтесь із застереженнями нижче та встановіть апарат у відповідному місці.

⚠ПОПЕРЕДЖЕННЯ

Не встановлюйте апарат у місці, де його робота може призвести до пожежі або враження електричним струмом, зокрема:

- у місці, де блокуються вентиляційні отвори (надто близько до стін, ліжок, диванів, килимів та інших подібних предметів);
- у вологих або запилених місцях;
- у місці, куди потрапляє пряме сонячне проміння, або надворі;
- у місцях із високою температурою;
- поруч із відкритим вогнем;
- поруч із алкоголем, розчинниками чи іншими легкозаймистими речовинами.

Інші попередження

- Не підключайте до цього апарата нерекомендовані кабелі. Це може призвести до пожежі або ураження електричним струмом.
- Не кладіть на апарат намиста, інші металеві предмети або місткості з рідиною. Контакт сторонніх речовин з електричними деталями всередині апарата може призвести до пожежі або ураження електричним струмом.
- Якщо в апарат потрапила стороння речовина, вийміть штепсель шнура живлення з розетки мережі змінного струму та зверніться до місцевого вповноваженого дилера Canon.

⚠УВАГА

Не встановлюйте апарат у зазначених нижче місцях

Апарат може впасти або перекинутися, спричинивши травмування, якщо його встановити:

- на нестійкій поверхні;
- у місці під дією сильних вібрацій.

Інші застереження

- Під час перенесення цього апарата дотримуйтеся інструкцій у цьому посібнику. У разі неналежного перенесення апарат може впасти і призвести до травмування.
- Під час встановлення цього апарата будьте обережні, щоб не защемити руки між апаратом та підлогою або стінами. Це може призвести до травмування.

Не встановлюйте апарат у погано провітрюваних приміщеннях

Під час звичайного використання цей апарат виділяє незначну кількість озону й інших речовин. Ці речовини безпечні для здоров'я. Проте викиди цих речовин може бути особливо помітно під час тривалого використання апарата або його експлуатації в погано провітрюваних приміщеннях. Щоб забезпечити зручне робоче середовище, рекомендовано належним чином провітрювати приміщення, де встановлено апарат. Також слід уникати місць, де на людей може поширюватися дія речовин, які виділяє апарат.

Джерело живлення

⚠ПОПЕРЕДЖЕННЯ

- Використовуйте лише те джерело живлення, напруга якого відповідає вказаним вимогам. Якщо цього не зробити, може статися пожежа або ураження електричним струмом.
- Не використовуйте інші шнури замість шнура живлення з комплекту поставки, оскільки це може призвести до пожежі чи ураження електричним струмом.
- Наданий шнур живлення призначено для використання з цим апаратом. Не приєднуйте шнур живлення до інших пристроїв.
- Не модифікуйте, не тягніть, сильно не згинайте шнур живлення та не виконуйте з ним будь-які інші дії, які можуть його пошкодити. Не ставте на шнур живлення важкі предмети. Пошкодження шнура живлення може призвести до пожежі або ураження електричним струмом.
- Не вставляйте та не виймайте штепсель із розетки мокрими руками, оскільки це може призвести до ураження електричним струмом.
- Не використовуйте з цим апаратом шнури-подовжувачі чи розгалужувачі живлення з кількома розетками. Це може призвести до пожежі або ураження електричним струмом.
- Не зав'язуйте шнур живлення у вузол, оскільки це може призвести до пожежі чи ураження електричним струмом.
- Повністю вставляйте штепсель шнура живлення в розетку мережі змінного струму. Якщо цього не зробити, може статися пожежа або ураження електричним струмом.
- Під час грози повністю виймайте штепсель шнура живлення з розетки. Якщо цього не зробити, може статися пожежа, ураження електричним струмом або пошкодження апарата.
- Переконайтеся, що джерело живлення апарата безпечне та має стабільну напругу.
- Тримайте шнур живлення подалі від джерела тепла; якщо цією вимогою знехтувати, це може призвести до розплавлення ізоляційного покриття шнура, що може стати причиною пожежі чи ураження електричним струмом.

Запобігайте наведеним нижче ситуаціям.

Якщо до з'єднувальної частини шнура живлення застосувати надмірне зусилля, це може обумовити пошкодження шнура живлення або проводи всередині апарата можуть роз'єднатися. Це може призвести до пожежі.

- Часте приєднання та від'єднання шнура живлення.
- Перечіплювання через шнур живлення.
- Згинання шнура живлення поблизу з'єднувальної частини та тривалий тиск на розетку або з'єднувальну частину.
- Застосування надмірної сили до штепселя шнура живлення.

⚠УВАГА

Установлюйте цей апарат поблизу електричної розетки, залишаючи достатній обсяг вільного простору, щоб за потреби швидко вийняти штепсель шнура живлення з розетки.

Поводження

⚠УВАГА

Захищеність лазерних пристроїв

Згідно зі стандартами IEC60825-1:2014 і EN60825-1:2014 цей виріб зазначено як лазерний виріб класу 1.

CLASS 1 LASER PRODUCT
LASER KLASSE 1
APPAREIL À LASER DE CLASSE 1
APPARECCHIO LASER DI CLASSE 1
PRODUCTO LÁSER DE CLASE 1
APARELHO A LASER DE CLASSE 1
LUOKAN 1 LASER-TUOTE
LASERPRODUKT KLASS 1

Лазерний промінь може завдати шкоди людському організму. Оскільки випромінювання всередині виробу повністю поглинається захисним корпусом та зовнішнім покриттям, лазерний промінь не може проникнути назовні під час будь-якої стадії роботи. Прочитайте наведені нижче примітки й інструкції з техніки безпеки.

- Ніколи не відкривайте панелі, якщо це не вказано в посібниках до цього апарата.
- Якщо лазерний промінь вийде назовні й потрапить в очі, його дія може пошкодити зір.
- Використання органів керування, регуляторів або виконання операцій, не описаних у цьому посібнику, може призвести до небезпечного лазерного опромінення.

Етикетка з правилами безпеки під час роботи з лазером

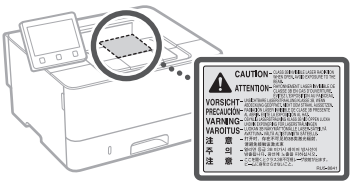

Символи, пов'язані з технікою безпеки

- Перемикач живлення: положення «Увімк.»
- Перемикач живлення: положення «Вимк.»
- Перемикач живлення: положення «Режим очікування»
- Кнопковий перемикач «Увімк.» «Вимк.»
- Захисна клема заземлення
- Небезпечна напруга всередині. Не відкривайте кришки, якщо на це не було вказівок.
- УВАГА! Гаряча поверхня. Не торкатися.
- Обладнання класу II
- Рухомі частини: тримайте частини тіла подалі від рухомих частин

• Деякі із зазначених вище символів можуть не вказуватися залежно від виробу.

Витратні матеріали

⚠ПОПЕРЕДЖЕННЯ

Не кидайте використані картриджі з тонером у відкритий вогонь. Також не зберігайте картриджі з тонером чи папір у місцях поблизу відкритого вогню. Це може спричинити займання й призвести до опіків або пожежі.

Примітка

Назва продукту

Відповідно до правил техніки безпеки потрібно зареєструвати назву продукту.
У деяких регіонах продажу продукту натомість може бути зареєстровано такі назви (в дужках):
LBP215x / LBP214dw / LBP212dw (F173500)

Вимоги до електромагнітної сумісності відповідно до Директиви ЄС

Цей пристрій відповідає головним вимогам до електромагнітної сумісності Директиви ЄС. Ми офіційно підтверджуємо, що цей виріб відповідає вимогам щодо електромагнітної сумісності відповідно до Директиви ЄС, у якій зазначено, що значення номінальної вхідної напруги має становити 230 В, а частоти – 50 Гц, хоча номінальні показники струму на вході для цього виробу становлять 220–240 В, 50/60 Гц. Використання екранованого кабелю є необхідною умовою згідно з вимогами до електромагнітної сумісності, викладеними в Директиві ЄС.

Нормативна інформація щодо бездротової локальної мережі

Regulatory information for users in Jordan

LBP215x / LBP214dw / LBP212dw includes approved Wireless LAN Module (Model name: Type1KA).
Contains Wireless LAN Module approved by TRC/LPD/2017/19

Regulatory information for users in UAE

LBP215x / LBP214dw / LBP212dw includes approved Wireless LAN Module (Model name: Type1KA).

TRA
REGISTERED No: ER51217/17
DEALER No: DA0073692/11

Uk

RE Directive

(Only for European radio equipment)

RE Declaration of Conformity

English (EN) Hereby, Canon Inc. declares that this equipment is in compliance with Directive 2014/53/EU.
The full text of the EU declaration of conformity is available at the following internet address:
http://www.canon-europe.com/ce-documentation
Wireless LAN Specifications
Frequency band(s):2412-2472MHz
Maximum radio-frequency power: 15.9 dBm

Czech (CS) Tímto společnost Canon Inc. prohlašuje, že toto zařízení je v souladu se směrnicí 2014/53/EU.
Úplné znění EU prohlášení o shodě je k dispozici na této internetové adrese:
http://www.canon-europe.com/ce-documentation
Technické údaje bezdrátové LAN
Pásmo(a) frekvence: 2412-2472 MHz
Maximální výkon rádiové frekvence: 15.9 dBm

Danish (DA) Hermed erklærer Canon Inc., at dette udstyr er i overensstemmelse med direktiv 2014/53/EU.
EU-overensstemmelseserklæringens fulde tekst kan findes på følgende internetadresse:
http://www.canon-europe.com/ce-documentation
Trådløs LAN specofikationer
Frekvensbånd: 2412-2472 MHz
Maks. radio-frekvenseffekt: 15.9 dBm

German (DE) Hiermit erklärt Canon Inc, dass diese Anlage der Richtlinie 2014/53/EU entspricht.
Der vollständige Text der EU-Konformitätserklärung ist unter der folgenden Internetadresse verfügbar:
http://www.canon-europe.com/ce-documentation
WLAN-Spezifikationen
Frequenzbereich(e): 2412-2472 MHz
Maximale Funkfrequenzleistung: 15.9 dBm

Estonian (ET) Käesolevaga deklareerib Canon Inc., et käesolev seade vastab direktiivi 2014/53/EL nõuetele.
ELi vastavusdeklaratsiooni täielik tekst on kättesaadav järgmisel internetiaadressil:
http://www.canon-europe.com/ce-documentation
Juhtmevaba LAN-i spetsifikatsioonid
Sagedusriba(d): 2412-2472 MHz
Maksimaalne raadiosageduslik võimsus: 15.9 dBm

Spanish (ES) Por la presente, Canon Inc. declara que este equipo es conforme con la Directiva 2014/53/UE.
El texto completo de la declaración UE de conformidad está disponible en la dirección de Internet siguiente:
http://www.canon-europe.com/ce-documentation
Especificaciones LAN inalámbrica
Banda(s) de frecuencia: 2412-2472 MHz
Potencia máxima de radiofrecuencia: 15.9 dBm

Greek (EL) Με την παρούσα, η Canon Inc. δηλώνει ότι ο παρών εξοπλισμός συμμορφώνεται με την Οδηγία 2014/53/ΕΕ.
Το πλήρες κείμενο της δήλωσης συμμόρφωσης της ΕΕ διατίθεται στην ακόλουθη διεύθυνση στο διαδίκτυο:
http://www.canon-europe.com/ce-documentation
Προδιαγραφές ασύρματου LAN (WLAN)
Ζώνες συχνότητας: 2412-2472 MHz
Μέγιστη ισχύς ραδιοσυχνότητας: 15.9 dBm

French (FR) Le soussigné, Canon Inc., déclare que le présent équipement est conforme à la Directive 2014/53/UE.
Le texte complet de la déclaration UE de conformité est disponible à l'adresse internet suivante :
http://www.canon-europe.com/ce-documentation
Spécifications LAN sans fil
Bande(s) de fréquence: 2412-2472 MHz
Puissance maximale de radiofréquence: 15.9 dBm

Italian (IT) Con la presente, Canon Inc. dichiara che questa apparecchiatura è conforme alla direttiva 2014/53/UE.
Il testo completo della dichiarazione di conformità UE è disponibile al seguente indirizzo Internet:
http://www.canon-europe.com/ce-documentation
Caratteristiche LAN wireless
Banda/e di frequenza: 2412-2472 MHz
Potenza massima a radiofrequenza: 15.9 dBm

Latvian (LV) Canon Inc. ar šo deklarē, ka šī iekārta atbilst Direktīvai 2014/53/ES.
Pilns ES atbilstības deklarācijas teksts ir pieejams šādā interneta vietnē:
http://www.canon-europe.com/ce-documentation
Bezvadu LAN specifikācijas
Frekvences josla(s): 2412-2472 MHz
Maksimālā radiofrekvences jauda: 15.9 dBm

Lithuanian (LT) Šiuo dokumentu „Canon Inc." patvirtina, kad ši įranga atitinka direktyvą 2014/53/ES.
Visas ES atitikties deklaracijos tekstas prieinamas šiuo interneto adresu:
http://www.canon-europe.com/ce-documentation
Belaidžio LAN specifikacijos
Dažnio diapazonas (-ai): 2412-2472 MHz
Maksimali radijo ryšio dažnio galia: 15.9 dBm

Dutch (NL) Hierbij verklaar ik, Canon Inc., dat deze apparatuur conform is met Richtlijn 2014/53/EU.
De volledige tekst van de EU-conformiteitsverklaring kan worden geraadpleegd op het volgende internetadres:
http://www.canon-europe.com/ce-documentation
Draadloos LAN specificaties
Frequentieband(en): 2412-2472 MHz
Maximaal radiofrequentievermogen: 15.9 dBm

Maltese (MT) B'dan, Canon, qed tiddikjara li dan it-tip ta' tagħmir huwa konformi mad-Direttiva 2014/53/UE.
It-test kollu tad-dikjarazzjoni ta' konformità tal-UE huwa disponibbli f'dan is-sit fuq l-internet:
http://www.canon-europe.com/ce-documentation
Speċifikazzjonijiet tal-Wireless LAN
Band(i) tal-Frekwenza: 2412-2472 MHz
Qawwa ta' frekwenza tar-radju massima: 15.9 dBm

Hungarian (HU) A Canon Inc. igazolja, hogy ez a berendezés megfelel a 2014/53/EU irányelvnek.
Az EU-megfelelőségi nyilatkozat teljes szövege elérhető a következő internetes címen:
http://www.canon-europe.com/ce-documentation
Vezeték nélküli LAN műszaki adatai
Frekvenciasáv(ok): 2412-2472 MHz
Maximális rádiofrekvenciás teljesítmény: 15.9 dBm

Polish (PL) Canon Inc. niniejszym oświadcza, że niniejsze urządzenie jest zgodne z dyrektywą 2014/53/UE.
Pełny tekst deklaracji zgodności UE jest dostępny pod następującym adresem internetowym:
http://www.canon-europe.com/ce-documentation
Specyfikacja bezprzewodowej sieci LAN
Pasmo(-a) częstotliwości: 2412-2472 MHz
Maksymalna moc na częstotliwościach radiowych: 15.9 dBm

Portuguese (PT) Por este meio, a Canon Inc. declara que o presente equipamento está em conformidade com a Diretiva 2014/53/UE.
O texto integral da declaração de conformidade da UE está disponível no seguinte endereço de Internet:
http://www.canon-europe.com/ce-documentation
Especificações de LAN Sem Fios
Banda(s) de frequências: 2412-2472 MHz
Potência máxima de radiofrequência: 15.9 dBm

Slovene (SL) Canon Inc. potrjuje, da je ta oprema v skladu z Direktivo 2014/53/EU.
Celotno besedilo izjave EU o skladnosti je na voljo na naslednjem spletnem naslovu:
http://www.canon-europe.com/ce-documentation
Specifikacije za brezžični LAN
Frekvenčna območja: 2412-2472 MHz
Največja radiofrekvenčna moč: 15.9 dBm

Slovak (SK) Spoločnosť Canon Inc. týmto vyhlasuje, že toto zariadenie je v súlade so smernicou 2014/53/EÚ.
Úplné znenie EÚ vyhlásenia o zhode je k dispozícii na tejto internetovej adrese:
http://www.canon-europe.com/ce-documentation
Technické údaje bezdrôtovej LAN
Pásmo (a) frekvencia: 2412-2472 MHz
Maximálny výkon rádiovej frekvencie: 15.9 dBm

Finnish (FI) Canon Inc. vakuuttaatäten, että tämä laite on direktiivin 2014/53/EU mukainen.
EU-vaatimustenmukaisuusvakuutuksen täysimittainen teksti on saatavilla seuraavassa internetosoitteessa:
http://www.canon-europe.com/ce-documentation
Langattoman LAN:in tekniset ominaisuudet
Taajuuskaista(t): 2412-2472 MHz
Suurin radiotaajuusteho: 15.9 dBm

Swedish (SV) Härmed försäkrar Canon Inc. att denna utrustning överensstämmer med direktiv 2014/53/EU.
Den fullständiga texten till EU-försäkran om överensstämmelse finns tillgänglig på följande webbadress:
http://www.canon-europe.com/ce-documentation
Specifikationer för trådlöst LAN
Frekvensband: 2412-2472 MHz
Maximal radiofrekvenseffekt: 15.9 dBm

Romanian (RO) Prin prezenta, Canon Inc. declară că acest echipament este în conformitate cu Directiva 2014/53/UE.
Textul integral al declarației UE de conformitate este disponibil la următoarea adresă internet:
http://www.canon-europe.com/ce-documentation
Specificații wireless LAN
Benzi de frecvență: 2412-2472 MHz
Putere maximă a frecvenței radio: 15.9 dBm

Bulgarian (BG) С настоящото Canon Inc. декларира, че това съоръжение е в съответствие с Директива 2014/53/ЕС.
Цялостният текст на ЕС декларацията за съответствие може да се намери на следния интернет адрес:
http://www.canon-europe.com/ce-documentation
Спецификация на безжичната LAN
Честотна лента(и): 2412-2472 MHz
Максимална радиочестотна мощност: 15.9 dBm

Croatian (HR) Canon Inc. ovime izjavljuje da je oprema u skladu s Direktivom 2014/53/EU.
Cjeloviti tekst EU izjave o sukladnosti dostupan je na sljedećoj internetskoj adresi:
http://www.canon-europe.com/ce-documentation
Specifikacije bežičnog LAN-a
Frekvencijski pojas(evi): 2412-2472 MHz
Maksimalna snaga radijske frekvencije: 15.9 dBm

Додаток

Irish (GA) Dearbhaíonn Canon Inc., leis seo, go bhfuil an trealamh seo i gcomhlíonadh leis an Treoir 2014/53/AE.
Tá an téacs iomlán de Dhearbhú Comhréireachta AE ar fáil ag seoladh an láithreáin ghréasáin mar seo a leanas:
http://www.canon-europe.com/ce-documentation
Sonraíochtaí LAN Gan Sreang
Banda(í) minicíochta: 2412-2472 MHz
Uaschumhacht radaimhinicíochta: 15.9 dBm

Norwegian (NO) Herved erklærer Canon Inc. at dette utstyret er i overensstemmelse med direktiv 2014/53/EU.
Den fulle teksten til EUs samsvarserklæring er tilgjengelig på følgende Internett-adresse:
http://www.canon-europe.com/ce-documentation
Trådløs LAN-spesifikasjoner
Bølgelengde: 2412-2472 MHz
Maks radiofrekvensstyrke: 15.9 dBm

Icelandic (IS) Hér með lýsir Canon Inc því yfir að þessi búnaður er í samræmi við tilskipun 2014/53/ESB.
Allur texti ESB-samræmisyfirlýsingar er í boði á eftirfarandi veffangi:
http://www.canon-europe.com/ce-documentation
Tæknilýsingar fyrir þráðlausa nettengingu
Tíðnisvið: 2412-2472 MHz
Hámarksstyrkur útvarpstíðnibylgja: 15.9 dBm

Відмова від зобов'язань

- Інформація у цьому документі може змінюватися без попереднього повідомлення.
- КОМПАНІЯ CANON INC. НЕ НАДАЄ ЖОДНИХ ГАРАНТІЙ ЩОДО ЦЬОГО ВИРОБУ (ПРЯМИХ ЧИ НЕПРЯМИХ), ОКРІМ ТИХ, ПРО ЯКІ ЙДЕТЬСЯ В ЦЬОМУ ДОКУМЕНТІ, ЗОКРЕМА, АЛЕ НЕ ВИКЛЮЧНО, ГАРАНТІЙ ЩОДО ПРИДАТНОСТІ ДЛЯ ПРОДАЖУ, ТОВАРНОГО СТАНУ, ПРИДАТНОСТІ ДЛЯ ВИКОРИСТАННЯ З КОНКРЕТНОЮ МЕТОЮ АБО ГАРАНТІЇ ЩОДО ВІДСУТНОСТІ ПОРУШЕННЯ ПРАВ. КОМПАНІЯ CANON INC. НЕ НЕСЕ ВІДПОВІДАЛЬНОСТІ ЗА ЖОДНІ ПРЯМІ, ПОБІЧНІ АБО ОПОСЕРЕДКОВАНІ ЗБИТКИ, А ТАКОЖ ВТРАТИ ЧИ ВИТРАТИ, ПОВ'ЯЗАНІ З ВИКОРИСТАННЯМ ЦЬОГО ВИРОБУ.

Ілюстрації та зображення екрана, використані в цьому посібнику

Приклади ілюстрацій та зображень екрана, що використовуються в цьому посібнику, відповідають моделі LBP215x, якщо не зазначено інше.

Про цей посібник

Торговельні марки

Mac є торговельною маркою компанії Apple Inc. Microsoft, Windows, Windows Vista, Windows Server, Internet Explorer, Excel і PowerPoint є зареєстрованими торговельними марками або торговельними марками корпорації Майкрософт у Сполучених Штатах та/або в інших країнах.
Зазначені в цьому документі інші назви продуктів і компаній є торговими марками відповідних власників.

Програмне забезпечення сторонніх виробників

Цей виріб Canon («ВИРІБ») включає модулі програмного забезпечення сторонніх розробників. Використання та розповсюдження цих модулів програмного забезпечення, зокрема будь-яких оновлень таких модулів програмного забезпечення (разом «ПРОГРАМНЕ ЗАБЕЗПЕЧЕННЯ»), визначається умовами, наведеними в пунктах з (1) по (9) нижче.

(1) Ви погоджуєтеся дотримуватися всіх чинних законів щодо контролю за експортом, обмежень і норм країн, на території яких ВИРІБ із ПРОГРАМНИМ ЗАБЕЗПЕЧЕННЯМ відвантажується, перевозиться або експортується до іншої країни.
(2) Власники прав на ПРОГРАМНЕ ЗАБЕЗПЕЧЕННЯ в усіх відношеннях зберігають права майнової та інтелектуальної власності на ПРОГРАМНЕ ЗАБЕЗПЕЧЕННЯ. Власники прав не надають жодних ліцензій або прав, висловлених безпосередньо або опосередковано, на жодну інтелектуальну власність на ПРОГРАМНЕ ЗАБЕЗПЕЧЕННЯ, окрім тих, про які відкрито йдеться у цьому документі.
(3) ПРОГРАМНЕ ЗАБЕЗПЕЧЕННЯ можна використовувати лише з ВИРОБОМ.
(4) ПРОГРАМНЕ ЗАБЕЗПЕЧЕННЯ забороняється відчужувати, надавати на нього субліцензії, продавати, поширювати або передавати стороннім особам без попередньої письмової згоди власників прав на ПРОГРАМНЕ ЗАБЕЗПЕЧЕННЯ.
(5) Незважаючи на зазначене вище, ПРОГРАМНЕ ЗАБЕЗПЕЧЕННЯ можна передавати, лише коли (а) усі права на ВИРІБ і всі права та зобов'язання передаються правонаступнику, і (б) зазначений вище правонаступник згоден прийняти такі зобов'язання.
(6) Не дозволяється здійснювати декомпіляцію, реконструювання, дезасемблювання або іншим чином скорочувати код ПРОГРАМНОГО ЗАБЕЗПЕЧЕННЯ до форми, у якій його може прочитати людина.
(7) Не дозволяється змінювати, адаптувати, перекладати, здавати в оренду чи прокат або позичати ПРОГРАМНЕ ЗАБЕЗПЕЧЕННЯ, або створювати похідні твори, що базуються на ПРОГРАМНОМУ ЗАБЕЗПЕЧЕННІ.
(8) Не дозволяється переносити або робити окремі копії ПРОГРАМНОГО ЗАБЕЗПЕЧЕННЯ з ВИРОБУ.
(9) Ліцензія не розповсюджується на частину ПРОГРАМНОГО ЗАБЕЗПЕЧЕННЯ, доступну для прочитання людиною (вихідний код).

Незважаючи на пункти (1)–(9) вище, ВИРІБ включає модулі програмного забезпечення сторонніх розробників, які супроводжуються умовами інших ліцензій, і використання цих модулів програмного забезпечення регулюється цими умовами інших ліцензій. Умови інших ліцензій щодо використання модулів програмного забезпечення сторонніх розробників описані в Додатку до Посібника відповідного ВИРОБУ. Цей Посібник доступний на веб-сайті
http://canon.com/oip-manual

Використовуючи цей ВИРІБ, ви погоджуєтеся з усіма застосовними умовами ліцензії. Якщо ви не погоджуєтеся з цими умовами ліцензії, зверніться до свого представника служби технічного обслуговування.

V_170601

Нотатки

Darbināšana no vadības paneļa

Vadības paneļa noformējums atšķiras atkarībā no jūsu ierīces modeļa. Attiecībā uz vadības paneļa aprakstiem šajā rokasgrāmatā tiek pieņemts, ka ierīces modelis ir LBP215x.

Ierīce (LBP215x)

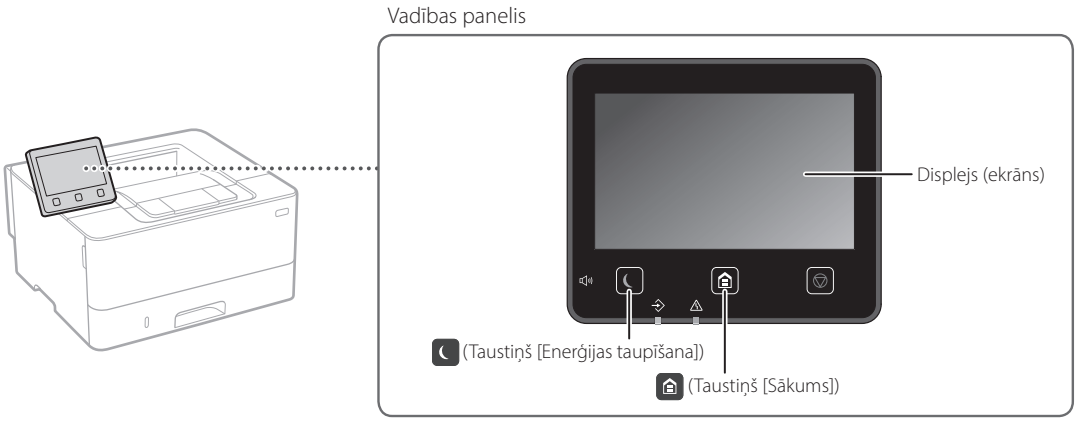

Lv

Ierīce (LBP214dw/LBP212dw)

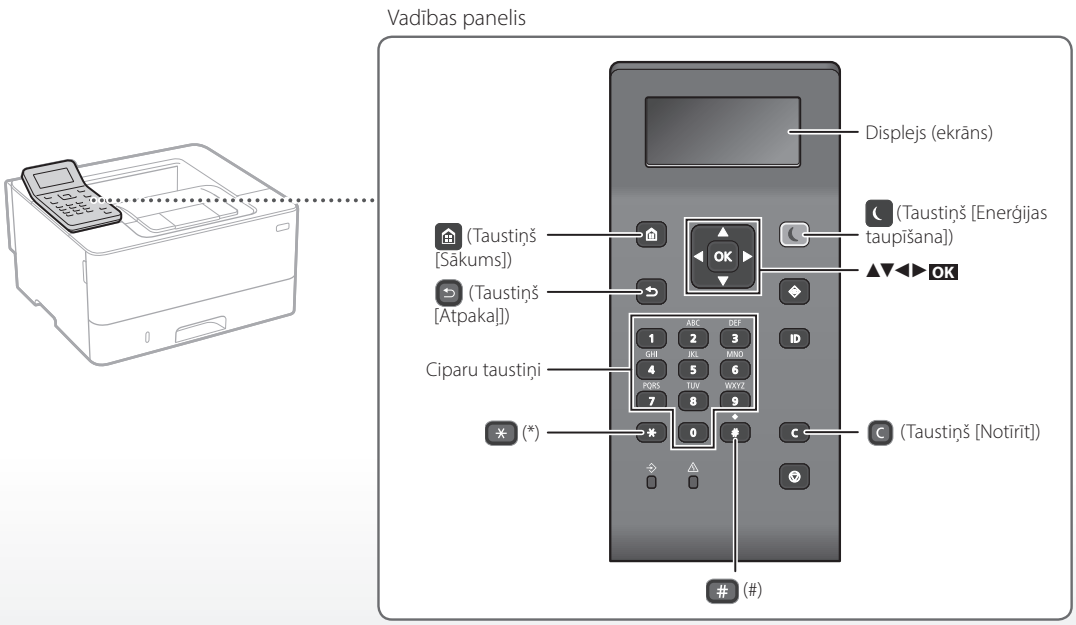

Naviģēšana izvēlnē

Elementa atlasīšana vai kursora pārvietošana starp izvēlnes elementiem

Atlasiet elementu, izmantojot [▲] vai [▼].
Lai pārietu uz nākamo hierarhiju, nospiediet OK vai [►].
Lai atgrieztos iepriekšējā hierarhijā, nospiediet ⮌ vai [◄].

Iestatījumu apstiprināšana

Nospiediet OK. Ja displejā redzams teksts <Lietot>, atlasiet <Lietot> un pēc tam nospiediet OK.

Teksta ievades metode

Ievades režīma maiņa

Lai mainītu ievades režīmu, nospiediet ✳.

Ievades režīms	Pieejamais teksts
<A>	Lielie alfabēta burti un simboli
<a>	Mazie alfabēta burti un simboli
<12>	Skaitļi

Teksta, simbolu un skaitļu ievadīšana

Ievadiet ar ciparu taustiņiem vai #.

Kursora pārvietošana (atstarpes ievadīšana)

Lai pārvietotu kursoru, nospiediet [◄] vai [►]. Lai ievadītu atstarpi, pārvietojiet kursoru līdz teksta beigām un nospiediet [►].

Rakstzīmju dzēšana

Nospiediet C. Nospiežot un pieturot C, tiek dzēstas visas rakstzīmes.

	Ievades režīms: <A>	Ievades režīms: <a>	Ievades režīms: <12>
1	@ . - _ /		1
2	ABC	abc	2
3	DEF	def	3
4	GHI	ghi	4
5	JKL	jkl	5
6	MNO	mno	6
7	PQRS	pqrs	7
8	TUV	tuv	8
9	WXYZ	wxyz	9
0	(Nav pieejams)		0
#	(atstarpe) @ . / - _ ! ? & $ % # ( ) [ ] { } < > * + = " , ; : ' ^ ` | \ ~		(Nav pieejams)

Lv

Drukāšana

1. Atveriet drukājamo dokumentu un atlasiet lietotnē drukāšanas funkciju.
2. Atlasiet ierīces printera draiveri un pēc tam atlasiet [Preferences] vai [Rekvizīti].
3. Norādiet papīra formātu.
4. Norādiet papīra avotu un papīra veidu.
5. Pēc nepieciešamības norādiet drukas iestatījumus.
6. Atlasiet funkciju [Labi].
7. Atlasiet funkciju [Drukāt] vai [Labi].

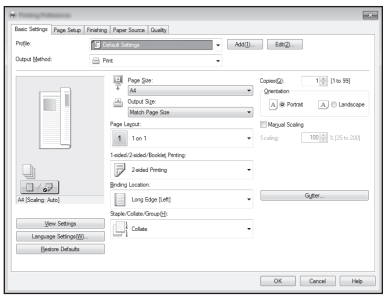

Noderīgi drukas iestatījumi

- Divpusēja
- N uz 1
- Brošūras drukāšana



Sīkāku informāciju

➲ skat. "Lietotāja rokasgrāmatas" sadaļā "Drukāšana"

Papīra ievietošana

Sīkāku informāciju

skat. "Lietotāja rokasgrāmatas" sadaļā "Papīra ievietošana"

Papīra ievietošana atvilktnē

1 Izvelciet papīra atvilktni.

2

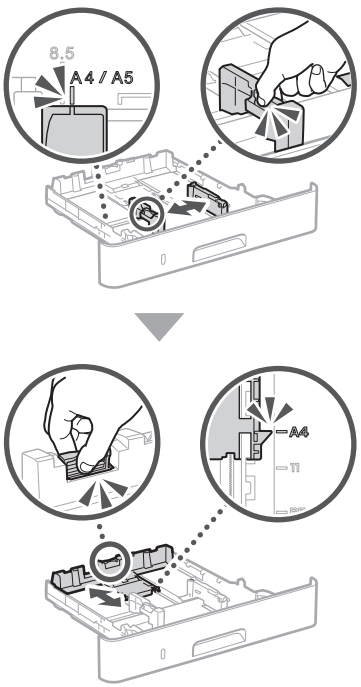

3

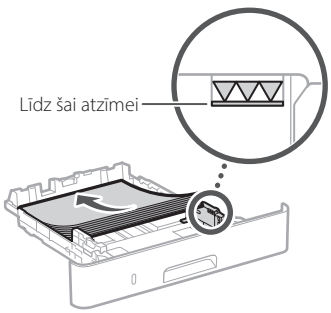

4 Ievietojiet papīra atvilktni atpakaļ ierīcē.

Ievietojot cita formāta vai veida papīru nekā iepriekš, noteikti nomainiet iestatījumus.

5 Nospiediet taustiņu un atlasiet funkciju <Papīra iest.>.

6 Norādiet papīra formātu un veidu atbilstoši ekrānā dotajām norādēm.

Ievietošana daudzfunkciju papīrturī

1

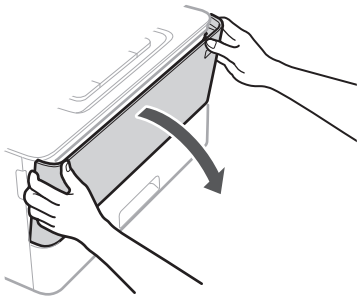

2

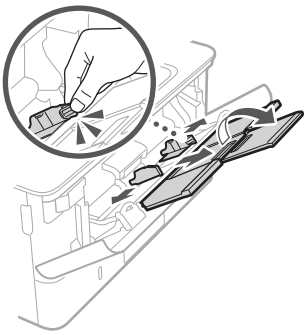

3

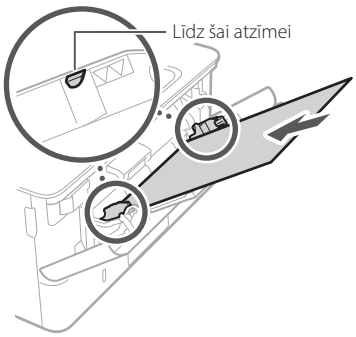

4

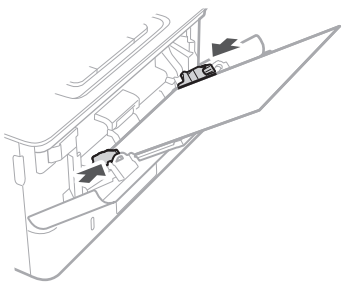

5 Norādiet papīra formātu un veidu atbilstoši ekrānā dotajām norādēm.

Lv

Problēmu gadījumā

Sīkāku informāciju

skat. "Lietotāja rokasgrāmatas" sadaļā "Traucējummeklēšana"

Ierīce nedarbojas

Pārbaudiet sekojošo:

- Vai ir ieslēgta strāvas padeve?
- Vai ierīce nav miega režīmā?

Ja ekrāns un indikators nav izgaismots, nospiediet strāvas slēdzi.

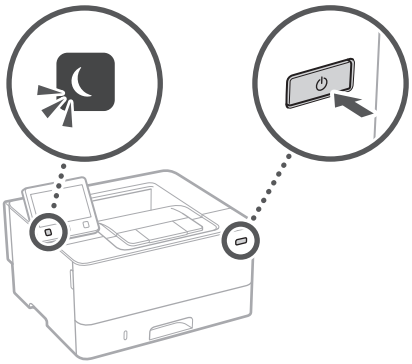

- Vai strāvas kabelis ir pievienots pareizi?

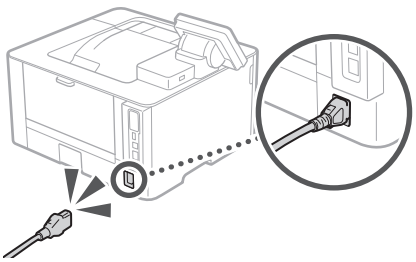

Ja problēma joprojām pastāv, skatiet dokumentu "Lietotāja rokasgrāmata".

Iesprūdis papīrs

Izņemiet iesprūdušo papīru atbilstoši ekrānā dotajām norādēm.



Tonera kasetnes nomaiņa

Nomainiet tonera kasetni atbilstoši ekrānā dotajām norādēm.



Maiņas tonera kasetņu modeļu numuri

- Canon Cartridge 052
- Canon Cartridge 052 H

Lv

Pielikums

Svarīgi drošības norādījumi

Šajā rokasgrāmatā ir doti tikai brīdinājumi un piesardzības norādījumi attiecībā uz ierīces uzstādīšanu un elektroenerģijas padevi. Obligāti izlasiet arī lietotāja rokasgrāmatas sadaļu "Svarīgi drošības norādījumi".

⚠BRĪDINĀJUMS
Indicates a warning concerning operations that may lead to death or injury to persons if not performed correctly. To use the machine safely, always pay attention to these warnings.

⚠UZMANĪBU!
Norāda brīdinājumu par darbībām, kuru nepareiza izpilde var izraisīt traumas. Lai iekārtas lietošana būtu droša, vienmēr pievērsiet uzmanību šiem brīdinājumiem.

SVARĪGI!
Norāda ar ierīces darbību saistītās prasības un ierobežojumus. Lai iekārtas darbība būtu pareiza un lai nerastos iekārtas vai īpašuma bojājumi, uzmanīgi izlasiet šos punktus.

Uzstādīšana

Lai šo ierīci lietotu droši un ērti, rūpīgi izlasiet tālāk norādīto informāciju par piesardzības pasākumiem un uzstādiet ierīci piemērotā vietā.

⚠BRĪDINĀJUMS

Neuzstādiet vietā, kurā var notikt aizdegšanās vai gūts elektriskās strāvas trieciens

- Vietās, kur tiek aizsegtas ventilācijas atveres (pārāk tuvu sienām, gultām, dīvāniem, paklājiem vai citiem līdzīgiem priekšmetiem)
- Mitrās vai putekļainās vietās
- Vietā, kas pakļauta tiešai saules gaismas iedarbībai, vai ārpus telpām
- Vietā, kas pakļauta augstas temperatūras iedarbībai
- Vietā, kas ir tuvu atklātai uguns liesmai
- Alkohola, krāsu atšķaidītāju vai citu viegli uzliesmojošu vielu tuvumā

Citi brīdinājumi

- Nepievienojiet šai iekārtai neapstiprinātus kabeļus. Tā rīkojoties, var izraisīt aizdegšanos vai elektriskās strāvas trieciens.
- Nenovietojiet uz iekārtas kaklarotas vai citus metāla priekšmetus un traukus, kas pildīti ar šķidrumu. Svešas vielas, nonākot saskarē ar iekārtas iekšpusē esošajām elektriskajām daļām, var izraisīt aizdegšanos vai elektriskās strāvas trieciens.
- Ja iekārtā iekļūst kāda viela, atvienojiet strāvas vadu no maiņstrāvas kontaktligzdas un sazinieties ar vietējo pilnvaroto Canon izplatītāju.

⚠UZMANĪBU!

Neuzstādiet tālāk norādītajās vietās

Iekārta var nokrist vai apgāzties, izraisot savainojumu.

- Nestabilā vietā
- Vietā, kas pakļauta vibrācijām

Citi brīdinājumi

- Pārvietojot ierīci, ievērojiet šajā rokasgrāmatā dotos norādījumus. Nepareizas pārvietošanas rezultātā tā var nokrist un radīt ievainojumus.
- Uzstādot ierīci, uzmanieties, lai neiespiestu rokas starp ierīci un grīdu vai sienām. Tas var radīt ievainojumus.

Neuzstādiet iekārtu vāji vēdinātās vietās

Šī iekārta normālas lietošanas laikā rada nelielu ozona un citu izmešu daudzumu. Šie izmeši nav bīstami veselībai. Tomēr tie var būt pamanāmi pēc ilgstošas lietošanas vai apjomīga uzdevuma veikšanas vāji vēdinātās telpās. Lai nodrošinātu patīkamu darba vidi, telpu, kurā darbojas iekārta, ieteicams atbilstoši vēdināt. Tāpat neuzstādiet iekārtu vietās, kurās cilvēki varētu tikt pakļauti iekārtas emisijām.

Strāvas padeve

⚠BRĪDINĀJUMS

- Lietojiet tikai tādu strāvas avotu, kas atbilst norādītajām sprieguma prasībām. Neievērojot šos norādījumus, var izraisīt aizdegšanos vai elektriskās strāvas trieciens.
- Neizmantojiet citus strāvas padeves vadus, kā vien komplektācijā iekļautos, jo tas var izraisīt aizdegšanos vai elektriskās strāvas trieciens.
- Komplektācijā iekļauto strāvas vadu ir paredzēts izmantot šai iekārtai. Nepievienojiet strāvas vadu citām ierīcēm.
- Nepārveidojiet, nevelciet, ar spēku nelokiet strāvas vadu un neveiciet nekādas citas darbības, kas to varētu sabojāt. Nenovietojiet smagus priekšmetus uz strāvas vada. Sabojājot strāvas vadu, var rasties aizdegšanās vai elektriskās strāvas trieciens.
- Nepieslēdziet vai neatslēdziet kontaktdakšu ar mitrām rokām, jo tas var izraisīt elektriskās strāvas triecienu.
- Šai iekārtai nelietojiet pagarinātājus un vairāku kontaktdakšu pagarinātājus. Tā rīkojoties, var izraisīt aizdegšanos vai elektriskās strāvas triecienu.
- Neietiniet strāvas vadu un nesieniet to mezglā, jo tas var izraisīt aizdegšanos vai elektriskās strāvas triecienu.
- Pilnībā ievietojiet kontaktdakšu maiņstrāvas kontaktligzdā. Neievērojot šos norādījumus, var izraisīt aizdegšanos vai elektriskās strāvas triecienu.
- Pērkona negaisa laikā atvienojiet kontaktdakšu no maiņstrāvas kontaktligzdas. Pretējā gadījumā var izraisīt aizdegšanos, elektriskās strāvas triecienu vai iekārtas bojājumu.
- Pārliecinieties, vai iekārtas strāvas avots ir drošs un tajā ir vienmērīgs spriegums.
- Turiet strāvas vadu nost no karstuma avota; pretējā gadījumā tas var izraisīt strāvas vada pārklājuma izkušanu, kā rezultātā var rasties aizdegšanās vai elektriskās strāvas trieciens.

Nepieļaujiet šādas situācijas:

Pārmērīgi nospriegojot strāvas vada savienojuma vietu, var tikt bojāts strāvas vads vai atvienoties iekārtā esošie vadi. Tas var izraisīt aizdegšanos.

- Bieža strāvas vada pievienošana un atvienošana.
- Paklupšana pār strāvas vadu.
- Strāvas vadā blakus savienojuma vietai ir locījums, un kontaktligzda vai savienojuma vieta tiek nepārtraukti nospriegota.
- Pārmērīga spēka izmantošana pret kontaktdakšu.

⚠UZMANĪBU!

Uzstādiet šo iekārtu tuvu kontaktligzdai un atstājiet pietiekami daudz vietas ap kontaktdakšu, lai ārkārtas situācijā iekārtu varētu viegli atvienot.

Lietošana

⚠UZMANĪBU!

Lāzera drošība

Šis produkts ir klasificēts kā 1. klases lāzera izstrādājums atbilstoši standartam IEC60825-1:2014 un EN60825-1:2014.

CLASS 1 LASER PRODUCT
LASER KLASSE 1
APPAREIL À LASER DE CLASSE 1
APPARECCHIO LASER DI CLASSE 1
PRODUCTO LÁSER DE CLASE 1
APARELHO A LASER DE CLASSE 1
LUOKAN 1 LASER-TUOTE
LASERPRODUKT KLASS 1

Lāzera stars var būt kaitīgs cilvēka ķermenim. Tā kā produkta iekšpusē izstarotā radiācija ir pilnīgi ierobežota ar aizsargkorpusu un ar ārējiem vākiem, lāzera stars nevar nokļūt ārpus iekārtas jebkurā lietošanas posmā. Drošības nolūkā izlasiet tālāk dotās piezīmes un instrukcijas.

- Nekad neatveriet vākus, kas nav norādīti šajā lietošanas instrukcijā.
- Ja lāzera stars tomēr iekļūst acīs, tās var tikt bojātas.
- Vadības ierīču izmantošana, pielāgojumu veikšana vai procedūru izpilde, kas atšķiras no šajā rokasgrāmatā minētās, var izraisīt bīstamu radiācijas starojumu.

Uzlīme ar informāciju par lāzera drošību

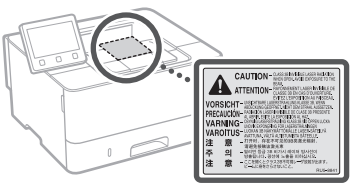

Ar drošību saistīti simboli

- Barošanas slēdzis: pozīcija "Ieslēgts"
- Barošanas slēdzis: pozīcija "Izslēgts"
- Barošanas slēdzis: pozīcija "Gaidstāve"
- Nospiežamais slēdzis "Ieslēgts" "Izslēgts"
- Aizsargājošs zemēšanas terminālis
- Iekšpusē ir bīstams spriegums. Vākus drīkst atvērt tikai atbilstoši norādījumiem.
- UZMANĪBU! Karsta virsma. Nepieskarieties.
- II klases aprīkojums
- Kustīgas detaļas: netuviniet ķermeņa daļas kustīgām detaļām
  - Dažu iepriekš norādīto simbolu nozīme var būt atšķirīga atkarībā no produkta.

Izejmateriāli

⚠BRĪDINĀJUMS

Neatbrīvojieties no izlietotām tonera kasetnēm, tās dedzinot atklātā liesmā. Turklāt neglabājiet tonera kasetnes vai papīru vietās, kas ir tuvu atklātai uguns liesmai. Tas var izraisīt tonera vai papīra aizdegšanos un radīt apdegumus vai ugunsgrēku.

Paziņojums

Izstrādājuma nosaukums

Drošības noteikumi pieprasa, lai izstrādājuma nosaukums būtu reģistrēts.
Dažos reģionos, kur šis produkts tiek tirgots, tas var būt reģistrēts ar iekavās ( ) norādīto(ajiem) nosaukumu(iem).
LBP215x / LBP214dw / LBP212dw (F173500)

EK direktīvas prasības par elektromagnētisko saderību

Šī iekārta atbilst būtiskajām EK direktīvas prasībām par elektromagnētisko saderību. Mēs apliecinām, ka šis izstrādājums atbilst EK direktīvas prasībām par elektromagnētisko saderību, ja strāvas padeves tīkla nominālais spriegums ir 230 V, 50 Hz, lai gan izstrādājumam noteiktais nominālais padeves spriegums ir 220–240 V, 50/60 Hz. Lai nodrošinātu atbilstību EK direktīvas tehniskajām prasībām par elektromagnētisko saderību, ir jāizmanto ekranēts kabelis.

Eiropas Savienības EEIA direktīva un ar akumulatoriem saistītas direktīvas

Informācija par EEIA un ar akumulatoriem saistītām direktīvām ir iekļauta jaunākajā lietotāja rokasgrāmatā (HTML rokasgrāmata) Canon tīmekļa vietnē (canon.com/oip-manual).

Wireless LAN Regulatory Information

Regulatory information for users in Jordan

LBP215x / LBP214dw / LBP212dw includes approved Wireless LAN Module (Model name: Type1KA).
Contains Wireless LAN Module approved by TRC/LPD/2017/19

Regulatory information for users in UAE

LBP215x / LBP214dw / LBP212dw includes approved Wireless LAN Module (Model name: Type1KA).

TRA
REGISTERED No: ER51217/17
DEALER No: DA0073692/11

RE Directive

(Only for European radio equipment)

RE Declaration of Conformity

English (EN) Hereby, Canon Inc. declares that this equipment is in compliance with Directive 2014/53/EU.
The full text of the EU declaration of conformity is available at the following internet address:
http://www.canon-europe.com/ce-documentation
Wireless LAN Specifications
Frequency band(s):2412-2472MHz
Maximum radio-frequency power: 15.9 dBm

Czech (CS) Tímto společnost Canon Inc. prohlašuje, že toto zařízení je v souladu se směrnicí 2014/53/EU.
Úplné znění EU prohlášení o shodě je k dispozici na této internetové adrese:
http://www.canon-europe.com/ce-documentation
Technické údaje bezdrátové LAN
Pásmo(a) frekvence: 2412-2472 MHz
Maximální výkon rádiové frekvence: 15.9 dBm

Lv

Danish (DA) Hermed erklærer Canon Inc., at dette udstyr er i overensstemmelse med direktiv 2014/53/EU.
EU-overensstemmelseserklæringens fulde tekst kan findes på følgende internetadresse:
http://www.canon-europe.com/ce-documentation
Trådløs LAN specofikationer
Frekvensbånd: 2412-2472 MHz
Maks. radio-frekvenseffekt: 15.9 dBm

German (DE) Hiermit erklärt Canon Inc, dass diese Anlage der Richtlinie 2014/53/EU entspricht.
Der vollständige Text der EU-Konformitätserklärung ist unter der folgenden Internetadresse verfügbar:
http://www.canon-europe.com/ce-documentation
WLAN-Spezifikationen
Frequenzbereich(e): 2412-2472 MHz
Maximale Funkfrequenzleistung: 15.9 dBm

Estonian (ET) Käesolevaga deklareerib Canon Inc., et käesolev seade vastab direktiivi 2014/53/EL nõuetele.
ELi vastavusdeklaratsiooni täielik tekst on kättesaadav järgmisel internetiaadressil:
http://www.canon-europe.com/ce-documentation
Juhtmevaba LAN-i spetsifikatsioonid
Sagedusriba(d): 2412-2472 MHz
Maksimaalne raadiosageduslik võimsus: 15.9 dBm

Spanish (ES) Por la presente, Canon Inc. declara que este equipo es conforme con la Directiva 2014/53/UE.
El texto completo de la declaración UE de conformidad está disponible en la dirección de Internet siguiente:
http://www.canon-europe.com/ce-documentation
Especificaciones LAN inalámbrica
Banda(s) de frecuencia: 2412-2472 MHz
Potencia máxima de radiofrecuencia: 15.9 dBm

Greek (EL) Με την παρούσα, η Canon Inc. δηλώνει ότι ο παρών εξοπλισμός συμμορφώνεται με την Οδηγία 2014/53/ΕΕ.
Το πλήρες κείμενο της δήλωσης συμμόρφωσης της ΕΕ διατίθεται στην ακόλουθη διεύθυνση στο διαδίκτυο:
http://www.canon-europe.com/ce-documentation
Προδιαγραφές ασύρματου LAN (WLAN)
Ζώνες συχνότητας: 2412-2472 MHz
Μέγιστη ισχύς ραδιοσυχνότητας: 15.9 dBm

French (FR) Le soussigné, Canon Inc., déclare que le présent équipement est conforme à la Directive 2014/53/UE.
Le texte complet de la déclaration UE de conformité est disponible à l'adresse internet suivante :
http://www.canon-europe.com/ce-documentation
Spécifications LAN sans fil
Bande(s) de fréquence: 2412-2472 MHz
Puissance maximale de radiofréquence: 15.9 dBm

Italian (IT) Con la presente, Canon Inc. dichiara che questa apparecchiatura è conforme alla direttiva 2014/53/UE.
Il testo completo della dichiarazione di conformità UE è disponibile al seguente indirizzo Internet:
http://www.canon-europe.com/ce-documentation
Caratteristiche LAN wireless
Banda/e di frequenza: 2412-2472 MHz
Potenza massima a radiofrequenza: 15.9 dBm

Latvian (LV) Canon Inc. ar šo deklarē, ka šī iekārta atbilst Direktīvai 2014/53/ES.
Pilns ES atbilstības deklarācijas teksts ir pieejams šādā interneta vietnē:
http://www.canon-europe.com/ce-documentation
Bezvadu LAN specifikācijas
Frekvences josla(s): 2412-2472 MHz
Maksimālā radiofrekvences jauda: 15.9 dBm

Lithuanian (LT) Šiuo dokumentu „Canon Inc." patvirtina, kad ši įranga atitinka direktyvą 2014/53/ES.
Visas ES atitikties deklaracijos tekstas prieinamas šiuo interneto adresu:
http://www.canon-europe.com/ce-documentation
Belaidžio LAN specifikacijos
Dažnio diapazonas (-ai): 2412-2472 MHz
Maksimali radijo ryšio dažnio galia: 15.9 dBm

Dutch (NL) Hierbij verklaar ik, Canon Inc., dat deze apparatuur conform is met Richtlijn 2014/53/EU.
De volledige tekst van de EU-conformiteitsverklaring kan worden geraadpleegd op het volgende internetadres:
http://www.canon-europe.com/ce-documentation
Draadloos LAN specificaties
Frequentieband(en): 2412-2472 MHz
Maximaal radiofrequentievermogen: 15.9 dBm

Maltese (MT) B'dan, Canon, qed tiddikjara li dan it-tip ta' tagħmir huwa konformi mad-Direttiva 2014/53/UE.
It-test kollu tad-dikjarazzjoni ta' konformità tal-UE huwa disponibbli f'dan is-sit fuq l-internet:
http://www.canon-europe.com/ce-documentation
Speċifikazzjonijiet tal-Wireless LAN
Band(i) tal-Frekwenza: 2412-2472 MHz
Qawwa ta' frekwenza tar-radju massima: 15.9 dBm

Hungarian (HU) A Canon Inc. igazolja, hogy ez a berendezés megfelel a 2014/53/EU irányelvnek.
Az EU-megfelelőségi nyilatkozat teljes szövege elérhető a következő internetes címen:
http://www.canon-europe.com/ce-documentation
Vezeték nélküli LAN műszaki adatai
Frekvenciasáv(ok): 2412-2472 MHz
Maximális rádiofrekvenciás teljesítmény: 15.9 dBm

Polish (PL) Canon Inc. niniejszym oświadcza, że niniejsze urządzenie jest zgodne z dyrektywą 2014/53/UE.
Pełny tekst deklaracji zgodności UE jest dostępny pod następującym adresem internetowym:
http://www.canon-europe.com/ce-documentation
Specyfikacja bezprzewodowej sieci LAN
Pasmo(-a) częstotliwości: 2412-2472 MHz
Maksymalna moc na częstotliwościach radiowych: 15.9 dBm

Portuguese (PT) Por este meio, a Canon Inc. declara que o presente equipamento está em conformidade com a Diretiva 2014/53/UE.
O texto integral da declaração de conformidade da UE está disponível no seguinte endereço de Internet:
http://www.canon-europe.com/ce-documentation
Especificações de LAN Sem Fios
Banda(s) de frequências: 2412-2472 MHz
Potência máxima de radiofrequência: 15.9 dBm

Slovene (SL) Canon Inc. potrjuje, da je ta oprema v skladu z Direktivo 2014/53/EU.
Celotno besedilo izjave EU o skladnosti je na voljo na naslednjem spletnem naslovu:
http://www.canon-europe.com/ce-documentation
Specifikacije za brezžični LAN
Frekvenčna območja: 2412-2472 MHz
Največja radiofrekvenčna moč: 15.9 dBm

Slovak (SK) Spoločnosť Canon Inc. týmto vyhlasuje, že toto zariadenie je v súlade so smernicou 2014/53/EÚ.
Úplné znenie EÚ vyhlásenia o zhode je k dispozícii na tejto internetovej adrese:
http://www.canon-europe.com/ce-documentation
Technické údaje bezdrôtovej LAN
Pásmo (a) frekvencia: 2412-2472 MHz
Maximálny výkon rádiovej frekvencie: 15.9 dBm

Finnish (FI) Canon Inc. vakuuttaatäten, että tämä laite on direktiivin 2014/53/EU mukainen.
EU-vaatimustenmukaisuusvakuutuksen täysimittainen teksti on saatavilla seuraavassa internetosoitteessa:
http://www.canon-europe.com/ce-documentation
Langattoman LAN:in tekniset ominaisuudet
Taajuuskaista(t): 2412-2472 MHz
Suurin radiotaajuusteho: 15.9 dBm

Swedish (SV) Härmed försäkrar Canon Inc. att denna utrustning överensstämmer med direktiv 2014/53/EU.
Den fullständiga texten till EU-försäkran om överensstämmelse finns tillgänglig på följande webbadress:
http://www.canon-europe.com/ce-documentation
Specifikationer för trådlöst LAN
Frekvensband: 2412-2472 MHz
Maximal radiofrekvenseffekt: 15.9 dBm

Romanian (RO) Prin prezenta, Canon Inc. declară că acest echipament este în conformitate cu Directiva 2014/53/UE.
Textul integral al declarației UE de conformitate este disponibil la următoarea adresă internet:
http://www.canon-europe.com/ce-documentation
Specificații wireless LAN
Benzi de frecvență: 2412-2472 MHz
Putere maximă a frecvenței radio: 15.9 dBm

Bulgarian (BG) С настоящото Canon Inc. декларира, че това съоръжение е в съответствие с Директива 2014/53/ЕС.
Цялостният текст на ЕС декларацията за съответствие може да се намери на следния интернет адрес:
http://www.canon-europe.com/ce-documentation
Спецификация на безжичната LAN
Честотна лента(и): 2412-2472 MHz
Максимална радиочестотна мощност: 15.9 dBm

Croatian (HR) Canon Inc. ovime izjavljuje da je oprema u skladu s Direktivom 2014/53/EU.
Cjeloviti tekst EU izjave o sukladnosti dostupan je na sljedećoj internetskoj adresi:
http://www.canon-europe.com/ce-documentation
Specifikacije bežičnog LAN-a
Frekvencijski pojas(evi): 2412-2472 MHz
Maksimalna snaga radijske frekvencije: 15.9 dBm

Irish (GA) Dearbhaíonn Canon Inc., leis seo, go bhfuil an trealamh seo i gcomhlíonadh leis an Treoir 2014/53/AE.
Tá an téacs iomlán de Dhearbhú Comhréireachta AE ar fáil ag seoladh an láithreáin ghréasáin mar seo a leanas:
http://www.canon-europe.com/ce-documentation
Sonraíochtaí LAN Gan Sreang
Banda(í) minicíochta: 2412-2472 MHz
Uaschumhacht radaimhinicíochta: 15.9 dBm

Norwegian (NO) Herved erklærer Canon Inc. at dette utstyret er i overensstemmelse med direktiv 2014/53/EU.
Den fulle teksten til EUs samsvarserklæring er tilgjengelig på følgende Internett-adresse:
http://www.canon-europe.com/ce-documentation
Trådløs LAN-spesifikasjoner
Bølgelengde: 2412-2472 MHz
Maks radiofrekvensstyrke: 15.9 dBm

Pielikums

Icelandic (IS) Hér með lýsir Canon Inc því yfir að þessi búnaður er í samræmi við tilskipun 2014/53/ESB.
Allur texti ESB-samræmisyfirlýsingar er í boði á eftirfarandi veffangi:
http://www.canon-europe.com/ce-documentation
Tæknilýsingar fyrir þráðlausa nettengingu
Tíðnisvið: 2412-2472 MHz
Hámarksstyrkur útvarpstíðnibylgja: 15.9 dBm

Atruna
- Informācija šajā dokumentā var tikt mainīta bez brīdinājuma.
- CANON INC. ATSAKĀS NO JEBKĀDĀM TIEŠĀM VAI IZRIETOŠĀM GARANTIJĀM, KAS ATTIECINĀMAS UZ ŠO MATERIĀLU, JA VIEN TĀS ŠEIT NAV MINĒTAS, TOSTARP NO GARANTIJĀM PAR IESPĒJĀM BEZ IEROBEŽOJUMIEM REALIZĒT TIRGŪ, ATBILSTĪBAS ĪPAŠAM LIETOŠANAS MĒRĶIM VAI PĀRKĀPUMIEM PRET KĀDU PATENTU. CANON INC. NAV ATBILDĪGS PAR JEBKĀDA VEIDA TIEŠIEM, NEJAUŠIEM VAI IZRIETOŠIEM BOJĀJUMIEM, ZAUDĒJUMIEM VAI IZDEVUMIEM, KAS RODAS ŠĪ MATERIĀLA LIETOŠANAS REZULTĀTĀ.

Šajā rokasgrāmatā izmantotās ilustrācijas un attēlojumi
Šajā rokasgrāmatā ir izmantotas modeļa LBP215x ilustrācijas un attēlojumi, ja nav norādīts citādi.

Par šo rokasgrāmatu

Preču zīmes
Mac ir Apple Inc. preču zīme.
Microsoft, Windows, Windows Vista, Windows Server, Internet Explorer, Excel un PowerPoint ir Microsoft Corporation reģistrētas preču zīmes vai preču zīmes Amerikas Savienotajās Valstīs un/vai citās valstīs.
Citi šeit minētie izstrādājumu un uzņēmumu nosaukumi var būt to attiecīgo īpašnieku preču zīmes.

Trešo pušu programmatūra

Šajā Canon produktā ("PRODUKTS") ir iekļauti trešo pušu programmatūras moduļi. Šo programmatūras moduļu, tostarp visu šo programmatūras moduļu atjauninājumu (kopā — PROGRAMMATŪRA), izmantošanu un izplatīšanu nosaka tālāk aprakstītie nosacījumi no (1) līdz (9).
(1) Jūs piekrītat ievērot visus iesaistīto valstu piemērojamos eksporta kontroles likumus, ierobežojumus vai noteikumus, ja šis PRODUKTS, tostarp arī PROGRAMMATŪRA, tiek nosūtīts, nogādāts vai eksportēts uz citu valsti.
(2) PROGRAMMATŪRAS tiesību turētāji pilnā apmērā saglabā PROGRAMMATŪRAS un ar to saistītās īpašumtiesības un intelektuālā īpašuma tiesības. Izņemot gadījumus, kas šeit viennozīmīgi noteikti, PROGRAMMATŪRAS tiesību turētāji nenodod vai nepiešķir jums nekādas licences vai tiesības, izteiktas vai nodomātas, nekādam PROGRAMMATŪRAS tiesību turētāju intelektuālajam īpašumam.
(3) PROGRAMMATŪRU drīkst izmantot tikai kopā ar PRODUKTU.
(4) PROGRAMMATŪRU nedrīkst piešķirt, izsniegt tās apakšlicences, pārdot, izplatīt vai nodot jebkurai trešajai pusei bez iepriekšējas rakstiskas PROGRAMMATŪRAS tiesību turētāju piekrišanas.
(5) Neievērojot iepriekš minēto, PROGRAMMATŪRU drīkst nodot tikai tad, ja (a) piešķirat visas PRODUKTA tiesības, kā arī visas tiesības un pienākumus, kas izriet no šiem noteikumiem, tiesību pārņēmējam, un (b) tiesību pārņēmējs piekrīt visiem šiem nosacījumiem.
(6) PROGRAMMATŪRAS kodu nedrīkst dekompilēt, dekonstruēt, izjaukt vai citādi pārvērst cilvēkam izlasāmā veidā.
(7) PROGRAMMATŪRU nedrīkst modificēt, pielāgot, tulkot, iznomāt, izīrēt vai aizdot vai arī izveidot atvasinātus darbus, pamatojoties uz PROGRAMMATŪRU.
(8) Jums nav tiesību noņemt PROGRAMMATŪRU no PRODUKTA vai arī izveidot atsevišķas PROGRAMMATŪRAS kopijas.
(9) Jums nav piešķirta licence, kas attiecas uz cilvēkam izlasāmo PROGRAMMATŪRAS daļu (avota kodu).

Neievērojot iepriekšējos punktus no (1) līdz (9), PRODUKTĀ ir iekļauti trešo pušu programmatūras moduļi, kas ir iekļauti citas licences nosacījumus, un uz šiem programmatūras moduļiem attiecas šīs citas licences nosacījumi.
Skatiet trešo pušu programmatūras moduļu citas licences nosacījumus, kas aprakstīti atbilstošā PRODUKTA rokasgrāmatas pielikumā. Šī rokasgrāmata ir pieejama vietnē *http://canon.com/oip-manual.*

Ja izmantosit PRODUKTU, tiks uzskatīts, ka esat piekritis visiem piemērojamiem licences nosacījumiem. Ja nepiekrītat šiem licences nosacījumiem, sazinieties ar savu pakalpojuma pārstāvi.

V_170601

Piezīmes

Pradėkite darbą iš valdymo skydelio

Valdymo skydelio išdėstymas skiriasi priklausomai nuo jūsų aparato modelio. Valdymo skydelio aprašymai šioje instrukcijoje dažniausiai taikomi modeliui LBP215x.

Aparatas (LBP215x)

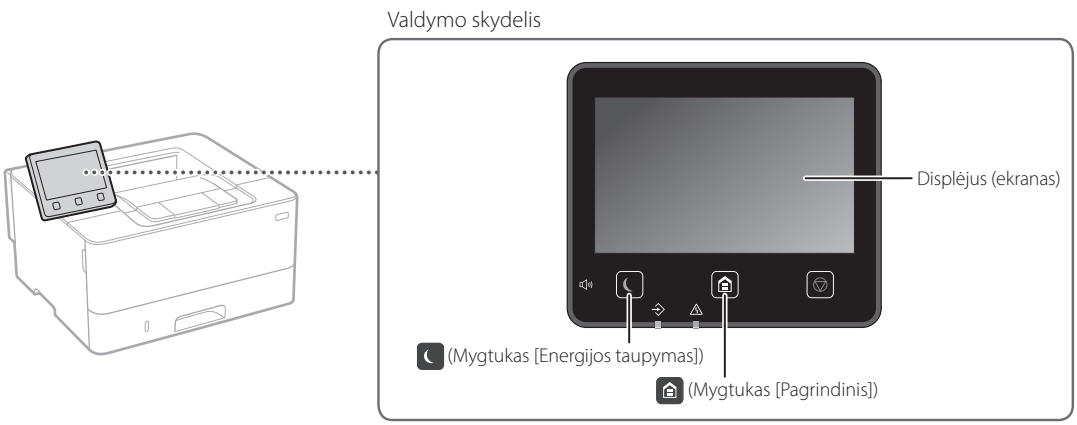

Lt

Aparatas (LBP214dw/LBP212dw)

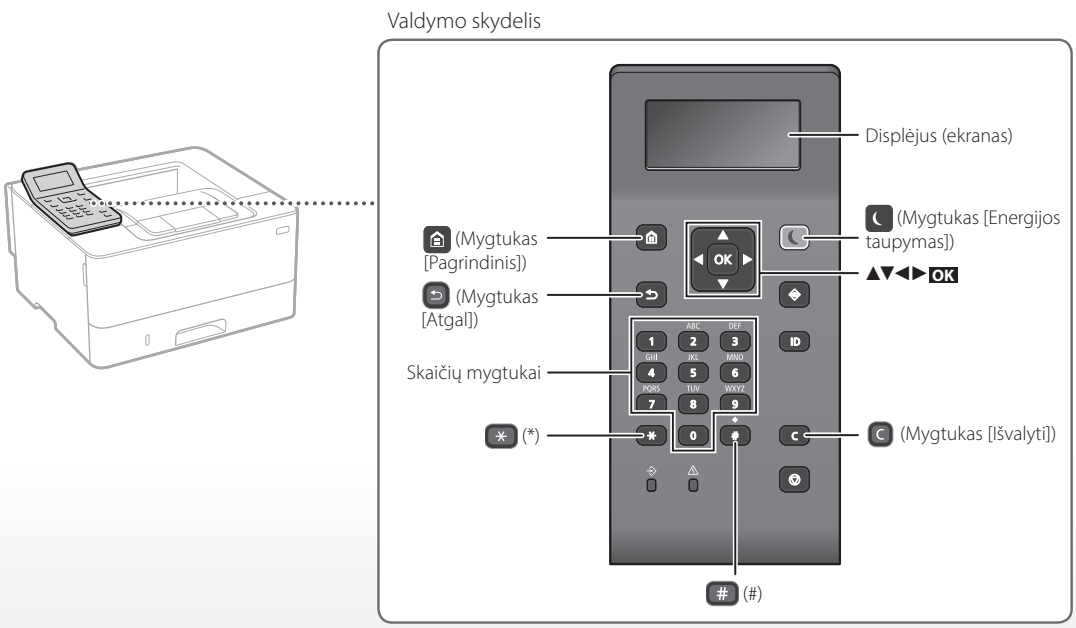

Naršymas meniu

Elemento pasirinkimas arba žymeklio perkėlimas nuo vieno meniu elemento prie kito
Pasirinkite elementą naudodami [▲] arba [▼].
Paspaudę OK arba [►] pereikite į kitą hierarchijos lygį.
Paspaudę ⮌ arba [◄] grįžkite į ankstesnį hierarchijos lygį.

Parametro patvirtinimas
Paspauskite OK. Tačiau kai ekrane pasirodo <Taikyti>, pasirinkite <Taikyti> ir tada paspauskite OK.

Teksto įvesties būdas

Įvesties režimo keitimas
Norėdami pakeisti įvesties režimą, paspauskite ✳.

Įvesties režimas	Galimas naudoti tekstas
<A>	Didžiosios raidyno raidės ir simboliai
<a>	Mažosios raidyno raidės ir simboliai
<12>	Skaitmenys

Teksto, simbolių ir skaičių įvedimas
Įveskite skaičių mygtukais arba #.

Žymeklio judinimas (tarpo įvedimas)
Paspaudę [◄] arba [►] perkelkite žymeklį. Norėdami įvesti tarpą, perkelkite žymeklį į teksto pabaigą ir paspauskite [►].

Simbolių trynimas
Paspauskite C. Paspaudus ir laikant C ištrinami visi simboliai.

	Įvesties režimas: <A>	Įvesties režimas: <a>	Įvesties režimas: <12>
1	@ . - _ /		1
2	ABC	abc	2
3	DEF	def	3
4	GHI	ghi	4
5	JKL	jkl	5
6	MNO	mno	6
7	PQRS	pqrs	7
8	TUV	tuv	8
9	WXYZ	wxyz	9
0	(Nėra)		0
#	(tarpas) @ . / - _ ! ? & $ % # ( ) [ ] { } < > * + = ", ; : ' ^ ` | \ ~		(Nėra)

Lt

Spausdinimas

1. Atidarykite dokumentą, kurį norite spausdinti, pasirinkite programos spausdinimo funkciją.
2. Pasirinkite įrenginiui skirtą spausdintuvo tvarkyklę ir pasirinkite [Nuostatos] arba [Ypatybės].
3. Nurodykite popieriaus formatą.
4. Nurodykite popieriaus šaltinį ir tipą.
5. Nurodykite reikiamus spausdinimo nustatymus.
6. Pasirinkite [Gerai].
7. Pasirinkite [Spausdinti] arba [Gerai].

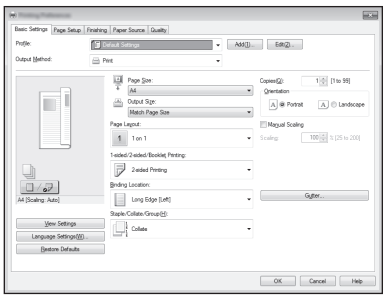

Naudingi spausdinimo nustatymai
- Dvipusis
- N ant 1
- Brošiūros spausdinimas



Išsamesnės informacijos ieškokite vartotojo instrukcijos skyriuje

➲„Spausdinimas“

Popieriaus įdėjimas

Išsamesnės informacijos ieškokite vartotojo instrukcijos skyriuje
„Popieriaus įdėjimas“

Įdėjimas į popieriaus stalčių

1 Ištraukite popieriaus stalčių.

2

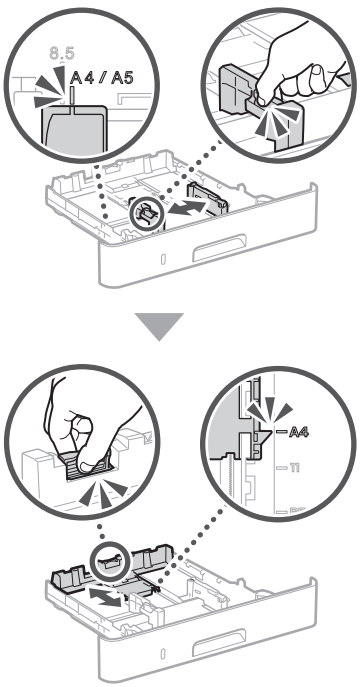

3

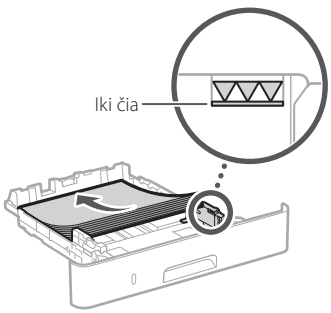

4 Įstatykite popieriaus stalčių į aparatą.

Įdėję popieriaus, kurio formatas arba tipas skiriasi nuo naudoto pirmiau, būtinai pakeiskite nustatymus.

5 Paspauskite ir pasirinkite <Popieriaus par.>.

6 Laikydamiesi nurodymų ekrane nurodykite popieriaus formatą ir tipą.

Įdėjimas į daugiafunkcį dėklą

1

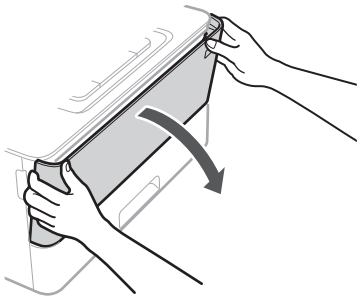

2

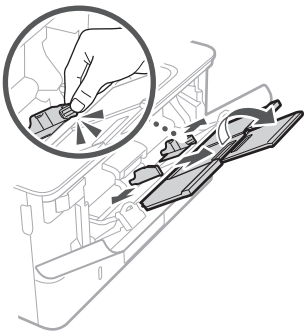

3

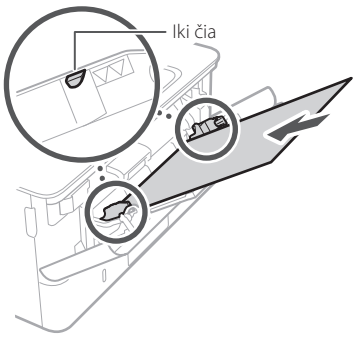

4

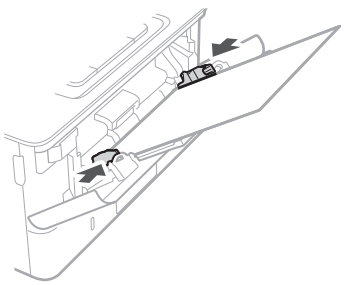

5 Laikydamiesi nurodymų ekrane nurodykite popieriaus formatą ir tipą.

Lt

Problemos atveju

Išsamesnės informacijos ieškokite vartotojo instrukcijos skyriuje

„Trikčių šalinimas“

Atrodo, kad įrenginys neveikia

Patikrinkite toliau nurodytus dalykus.

- Ar maitinimas įjungtas (ON)?
- Ar įrenginys persijungė iš „miego“ režimo?

Jei nešviečia nei ekranas, nei , paspauskite maitinimo jungiklį.

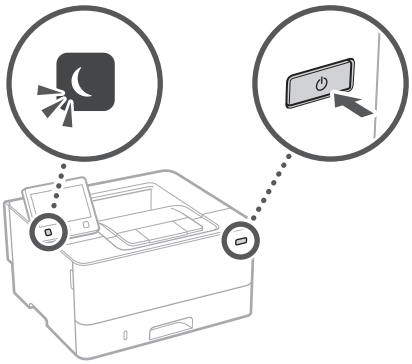

- Ar tinkamai prijungtas maitinimo laidas?

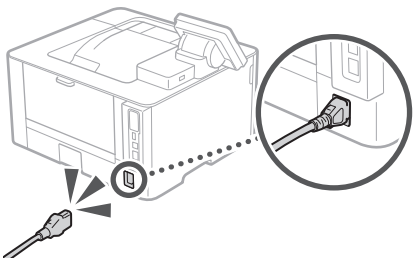

Jei problemos neišspręsite, informacijos ieškokite vartotojo instrukcijoje.

Įstrigo popierius

Ištraukite įstrigusį popierių laikydamiesi ekrane pateikiamų instrukcijų.



Dažų kasetės pakeitimas

Pakeiskite dažų kasetę laikydamiesi ekrane pateikiamų instrukcijų.



Pakaitinės dažų kasetės modelio numeris

- Canon Cartridge 052
- Canon Cartridge 052 H

Lt

Priedas

Svarbūs saugos nurodymai

Šiose instrukcijose aprašomi tik įspėjimai ir atsargumo priemonės dėl įrengimo ir maitinimo tiekimo. Taip pat nepamirškite perskaityti vartotojo instrukcijos skyrelio „Svarbūs saugos nurodymai".

⚠ĮSPĖJIMAS
Nurodo įspėjimą dėl veiksmų, kurių tinkamai neatlikus gali būti sunkiai ar net mirtinai sužaloti žmonės. Norėdami saugiai naudoti aparatą, visada paisykite šių įspėjimų.

⚠DĖMESIO
Nurodo įspėjimą dėl veiksmų, kurių tinkamai neatlikus gali būti sužaloti žmonės. Norėdami saugiai naudotis aparatu, visada paisykite šių įspėjimų.

SVARBU
Nurodo naudojimosi reikalavimus ir apribojimus. Įdėmiai perskaitykite šias pastabas, kad tinkamai naudotumėte aparatą ir išvengtumėte aparato ir kitos nuosavybės gedimų.

Įrengimas

Jei norite šį aparatą naudoti saugiai ir patogiai, atidžiai perskaitykite toliau pateiktus saugos įspėjimus ir aparatą montuokite tinkamoje vietoje.

⚠ĮSPĖJIMAS

Nemontuokite ten, kur gali kilti gaisras ar ištikti elektros smūgis

- Vietoje, kurioje užblokuojamos ventiliacijos angos (per arti sienų, lovų, sofų, kilimėlių ar panašių objektų).
- Drėgnoje arba dulkėtoje vietoje.
- Kur patenka tiesioginiai saulės spinduliai arba lauke.
- Aukštos temperatūros vietoje.
- Netoli atviros liepsnos.
- Šalia alkoholio, dažų skiediklių ar kitokių degių medžiagų.

Kiti įspėjimai

- Nejunkite prie šio aparato nepatvirtintų kabelių. Jei neatsižvelgsite į šiuos nurodymus, gali kilti gaisras arba ištikti elektros smūgis.
- Nelaikykite ant aparato pakabukų ir kitų metalinių daiktų arba indų su skysčiu. Jei išorinės medžiagos susilies su aparato viduje esančiomis elektrinėmis dalimis, gali kilti gaisras arba įvykti elektros smūgis.
- Į aparatą patekus pašalinių medžiagų, iš kintamosios srovės elektros lizdo ištraukite maitinimo laido kištuką ir kreipkitės į vietinį „Canon" platintoją.

⚠DĖMESIO

Nemontuokite toliau nurodytose vietose

Aparatas gali nukristi ir ką nors sužeisti.

- Nestabilioje vietoje
- Vietoje, kurioje galima vibracija

Kiti atsargumo įspėjimai

- Gabendami šį įrenginį laikykitės instrukcijoje pateiktų nurodymų. Gabenant netinkamai, jis gali nukristi ir sužaloti.
- Įrengdami šį įrenginį saugokitės, kad jūsų rankos nebūtų prispaustos tarp įrenginio ir grindų ar sienų, galite susižaloti.

Nestatykite, kur nepakankama ventiliacija

Šis aparatas, jį įprastai naudojant, išskiria nedidelį kiekį ozono ir kitų medžiagų. Šios medžiagos nėra kenksmingos sveikatai. Tačiau jos gali būti labiau juntamos ilgai naudojant prastai ventiliuojamose patalpose. Norint palaikyti patogią darbo aplinką, rekomenduojame patalpą, kurioje naudojamas aparatas, tinkamai vėdinti. Taip pat venkite vietų, kur žmonės būtų veikiami šio aparato emisijos.

Maitinimo šaltinis

⚠ĮSPĖJIMAS

- Naudokite tik nurodytus įtampos reikalavimus atitinkantį maitinimą. Jei to nepadarysite, gali kilti gaisras arba ištikti elektros smūgis.
- Naudokite tik pateiktą maitinimo laidą, nes naudojant kitokį gali kilti gaisras arba ištikti elektros smūgis.
- Su šiuo aparatu naudoti skirtas pateiktas maitinimo laidas. Nejunkite maitinimo laido prie kitų įrenginių.
- Nemodifikuokite, netraukite, nelenkite per jėgą ir neatlikite kitokių veiksmų, galinčių pažeisti maitinimo laidą. Nedėkite ant maitinimo laido sunkių daiktų. Pažeidus maitinimo laidą gali kilti gaisras arba ištikti elektros smūgis.
- Šlapiomis rankomis nekiškite ir neištraukite maitinimo laido kištuko, nes gali ištikti elektros smūgis.
- Su aparatu nenaudokite ilgintuvų arba ilgintuvų su keliais kištukais. Jei neatsižvelgsite į šiuos nurodymus, gali kilti gaisras arba ištikti elektros smūgis.
- Maitinimo laido nesuvyniokite arba nesurišk ite į mazgą, nes dėl to gali kilti gaisras arba ištikti elektros smūgis.
- Iki galo įkiškite maitinimo laido kištuką į kintamosios srovės elektros lizdą. Jei to nepadarysite, gali kilti gaisras arba ištikti elektros smūgis.
- Esant perkūnijai visiškai ištraukite maitinimo kištuką iš kintamosios srovės maitinimo lizdo. Jei to nepadarysite, gali kilti gaisras, ištikti elektros smūgis arba aparatas gali būti sugadintas.
- Įsitikinkite, kad aparato maitinimas yra saugus ir įtampa nesvyruoja.
- Maitinimo laidą laikykite toliau nuo šilumos šaltinio; to nepaisant gali išsilydyti maitinimo laido danga, dėl ko gali kilti gaisras arba ištikti elektros smūgis.

Venkite šių atvejų:

Jei maitinimo laido jungties dalis veikiama per didele jėga, gali būti pažeistas maitinimo laidas arba aparato viduje esantys laidai gali atsijungti. Dėl to gali kilti gaisras.

- Venkite dažnai prijungti ir atjungti maitinimo laidą.
- Stenkitės neužkliūti už maitinimo laido.
- Maitinimo laido nesulenkite ties jo prijungimo vieta ir stenkitės, kad nebūtų nuolat slegiamas elektros lizdas ar prijungimo vieta.
- Nenaudokite per didelės jėgos jungdami maitinimo laido kištuką.

⚠DĖMESIO

Montuokite aparatą šalia elektros tinklo lizdo ir palikite pakankamai vietos aplink maitinimo laido kištuką, kad avarijos atveju jį būtų galima greitai išjungti.

Naudojimas

⚠DĖMESIO

Lazerių sauga

Šis gaminys IEC60825-1:2014 ir EN60825-1:2014 patvirtintas kaip 1 klasės lazerinis produktas.

CLASS 1 LASER PRODUCT
LASER KLASSE 1
APPAREIL À LASER DE CLASSE 1
APPARECCHIO LASER DI CLASSE 1
PRODUCTO LÁSER DE CLASE 1
APARELHO A LASER DE CLASSE 1
LUOKAN 1 LASER-TUOTE
LASERPRODUKT KLASS 1

Lazerio spindulys gali būti kenksmingas žmonių kūnui. Gaminio viduje skleidžiama spinduliuotė yra visiškai apribota apsauginiais korpusais ir išoriniais dangčiais, todėl lazerio spindulys negali prasiskverbti iš įrenginio jokiu normalaus jo naudojimo etapu. Dėl saugumo perskaitykite žemiau pateiktas pastabas ir nurodymus.

- Niekada neatidarykite kitokių dangčių nei nurodyta aparato instrukcijose.
- Jei lazerio spindulys pateks jums į akis, gali jas pažeisti.
- Šioje instrukcijose nenurodytas valdiklių naudojimas, reguliavimas ar veiksmų atlikimas gali būti pavojingo spinduliuotės nuotėkio priežastis.

Informacija dėl lazerinės spinduliuotės

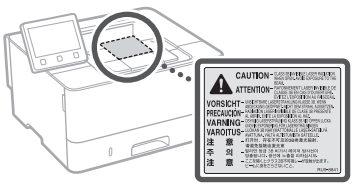

Su sauga susiję simboliai

- Maitinimo jungiklis: padėtis „ON" (įjungta)
- Maitinimo jungiklis: padėtis „OFF" (išjungta)
- Maitinimo jungiklis: padėtis „STAND-BY" (budėjimas)
- Paspaudžiamas jungiklis „ON" (įjungta) „OFF" (išjungta)
- Apsauginis įžeminimo terminalas
- Pavojinga įtampa viduje. Atidarykite tik instrukcijose nurodytus dangčius.
- DĖMESIO: Karštas paviršius. Nelieskite.
- II klasės įranga
- Judančios dalys: Nekiškite kūno dalių prie judančių dalių
- Atsižvelgiant į gaminį, kai kurių anksčiau pavaizduotų simbolių gali nebūti.

Eksploatacinės medžiagos

⚠ĮSPĖJIMAS

Panaudotų dažomųjų miltelių kasečių nemeskite į atvirą liepsną. Taip pat nelaikykite dažomųjų miltelių kasečių arba popieriaus vietoje, kurioje gali būti atviros liepsnos. Dažomieji milteliai arba popierius gali užsidegti, ir jūs galite nudegti arba gali kilti gaisras.

Pastaba

Gaminio pavadinimas

Dėl saugos taisyklių gaminio pavadinimas turi būti užregistruotas.
Kai kuriuose regionuose, kur prekiaujama šiuo gaminiu, galima registruoti šį skliausteliuose ( ) nurodytą pavadinimą (-us).
LBP215x / LBP214dw / LBP212dw (F173500)

EB direktyvos EMS reikalavimai

Ši įranga atitinka pagrindinius EB direktyvos EMS reikalavimus. Informuojame, kad šis gaminys atitinka EMS reikalavimus, nurodytus EB direktyvoje, kai naudojamo maitinimo šaltinio vardinė įtampa yra 230 V, 50 Hz, nors gaminio vardinė įėjimo įtampa yra 220–240 V, 50 / 60 Hz. Pagal techninius EB direktyvos EMS reikalavimus turi būti naudojamas ekranuotasis kabelis.

ES EEĮ ir Baterijų direktyvos

EEĮ ir Baterijų direktyvų informaciją galite peržiūrėti naujausioje vartotojo instrukcijoje (HTML instrukcija) „Canon" svetainėje (canon.com/oip-manual).

Belaidžio LAN teisinė informacija

Regulatory information for users in Jordan

LBP215x / LBP214dw / LBP212dw includes approved Wireless LAN Module (Model name: Type1KA).
Contains Wireless LAN Module approved by TRC/LPD/2017/19

Regulatory information for users in UAE

LBP215x / LBP214dw / LBP212dw includes approved Wireless LAN Module (Model name: Type1KA).

TRA
REGISTERED No: ER51217/17
DEALER No: DA0073692/11

RE Directive

(Only for European radio equipment)

RE Declaration of Conformity

English (EN) Hereby, Canon Inc. declares that this equipment is in compliance with Directive 2014/53/EU.
The full text of the EU declaration of conformity is available at the following internet address:
http://www.canon-europe.com/ce-documentation
Wireless LAN Specifications
Frequency band(s):2412-2472MHz
Maximum radio-frequency power: 15.9 dBm

Czech (CS) Tímto společnost Canon Inc. prohlašuje, že toto zařízení je v souladu se směrnicí 2014/53/EU.
Úplné znění EU prohlášení o shodě je k dispozici na této internetové adrese:
http://www.canon-europe.com/ce-documentation
Technické údaje bezdrátové LAN
Pásmo(a) frekvence: 2412-2472 MHz
Maximální výkon rádiové frekvence: 15.9 dBm

Lt

Danish (DA) Hermed erklærer Canon Inc., at dette udstyr er i overensstemmelse med direktiv 2014/53/EU.
EU-overensstemmelseserklæringens fulde tekst kan findes på følgende internetadresse:
http://www.canon-europe.com/ce-documentation
Trådløs LAN specofikationer
Frekvensbånd: 2412-2472 MHz
Maks. radio-frekvenseffekt: 15.9 dBm

German (DE) Hiermit erklärt Canon Inc, dass diese Anlage der Richtlinie 2014/53/EU entspricht.
Der vollständige Text der EU-Konformitätserklärung ist unter der folgenden Internetadresse verfügbar:
http://www.canon-europe.com/ce-documentation
WLAN-Spezifikationen
Frequenzbereich(e): 2412-2472 MHz
Maximale Funkfrequenzleistung: 15.9 dBm

Estonian (ET) Käesolevaga deklareerib Canon Inc., et käesolev seade vastab direktiivi 2014/53/EL nõuetele.
ELi vastavusdeklaratsiooni täielik tekst on kättesaadav järgmisel internetiaadressil:
http://www.canon-europe.com/ce-documentation
Juhtmevaba LAN-i spetsifikatsioonid
Sagedusriba(d): 2412-2472 MHz
Maksimaalne raadiosageduslik võimsus: 15.9 dBm

Spanish (ES) Por la presente, Canon Inc. declara que este equipo es conforme con la Directiva 2014/53/UE.
El texto completo de la declaración UE de conformidad está disponible en la dirección de Internet siguiente:
http://www.canon-europe.com/ce-documentation
Especificaciones LAN inalámbrica
Banda(s) de frecuencia: 2412-2472 MHz
Potencia máxima de radiofrecuencia: 15.9 dBm

Greek (EL) Με την παρούσα, η Canon Inc. δηλώνει ότι ο παρών εξοπλισμός συμμορφώνεται με την Οδηγία 2014/53/ΕΕ.
Το πλήρες κείμενο της δήλωσης συμμόρφωσης της ΕΕ διατίθεται στην ακόλουθη διεύθυνση στο διαδίκτυο:
http://www.canon-europe.com/ce-documentation
Προδιαγραφές ασύρματου LAN (WLAN)
Ζώνες συχνότητας: 2412-2472 MHz
Μέγιστη ισχύς ραδιοσυχνότητας: 15.9 dBm

French (FR) Le soussigné, Canon Inc., déclare que le présent équipement est conforme à la Directive 2014/53/UE.
Le texte complet de la déclaration UE de conformité est disponible à l'adresse internet suivante :
http://www.canon-europe.com/ce-documentation
Spécifications LAN sans fil
Bande(s) de fréquence: 2412-2472 MHz
Puissance maximale de radiofréquence: 15.9 dBm

Italian (IT) Con la presente, Canon Inc. dichiara che questa apparecchiatura è conforme alla direttiva 2014/53/UE.
Il testo completo della dichiarazione di conformità UE è disponibile al seguente indirizzo Internet:
http://www.canon-europe.com/ce-documentation
Caratteristiche LAN wireless
Banda/e di frequenza: 2412-2472 MHz
Potenza massima a radiofrequenza: 15.9 dBm

Latvian (LV) Canon Inc. ar šo deklarē, ka šī iekārta atbilst Direktīvai 2014/53/ES.
Pilns ES atbilstības deklarācijas teksts ir pieejams šādā interneta vietnē:
http://www.canon-europe.com/ce-documentation
Bezvadu LAN specifikācijas
Frekvences josla(s): 2412-2472 MHz
Maksimālā radiofrekvences jauda: 15.9 dBm

Lithuanian (LT) Šiuo dokumentu „Canon Inc." patvirtina, kad ši įranga atitinka direktyvą 2014/53/ES.
Visas ES atitikties deklaracijos tekstas prieinamas šiuo interneto adresu:
http://www.canon-europe.com/ce-documentation
Belaidžio LAN specifikacijos
Dažnio diapazonas (-ai): 2412-2472 MHz
Maksimali radijo ryšio dažnio galia: 15.9 dBm

Dutch (NL) Hierbij verklaar ik, Canon Inc., dat deze apparatuur conform is met Richtlijn 2014/53/EU.
De volledige tekst van de EU-conformiteitsverklaring kan worden geraadpleegd op het volgende internetadres:
http://www.canon-europe.com/ce-documentation
Draadloos LAN specificaties
Frequentieband(en): 2412-2472 MHz
Maximaal radiofrequentievermogen: 15.9 dBm

Maltese (MT) B'dan, Canon, qed tiddikjara li dan it-tip ta' tagħmir huwa konformi mad-Direttiva 2014/53/UE.
It-test kollu tad-dikjarazzjoni ta' konformità tal-UE huwa disponibbli f'dan is-sit fuq l-internet:
http://www.canon-europe.com/ce-documentation
Speċifikazzjonijiet tal-Wireless LAN
Band(i) tal-Frekwenza: 2412-2472 MHz
Qawwa ta' frekwenza tar-radju massima: 15.9 dBm

Hungarian (HU) A Canon Inc. igazolja, hogy ez a berendezés megfelel a 2014/53/EU irányelvnek.
Az EU-megfelelőségi nyilatkozat teljes szövege elérhető a következő internetes címen:
http://www.canon-europe.com/ce-documentation
Vezeték nélküli LAN műszaki adatai
Frekvenciasáv(ok): 2412-2472 MHz
Maximális rádiofrekvenciás teljesítmény: 15.9 dBm

Polish (PL) Canon Inc. niniejszym oświadcza, że niniejsze urządzenie jest zgodne z dyrektywą 2014/53/UE.
Pełny tekst deklaracji zgodności UE jest dostępny pod następującym adresem internetowym:
http://www.canon-europe.com/ce-documentation
Specyfikacja bezprzewodowej sieci LAN
Pasmo(-a) częstotliwości: 2412-2472 MHz
Maksymalna moc na częstotliwościach radiowych: 15.9 dBm

Portuguese (PT) Por este meio, a Canon Inc. declara que o presente equipamento está em conformidade com a Diretiva 2014/53/UE.
O texto integral da declaração de conformidade da UE está disponível no seguinte endereço de Internet:
http://www.canon-europe.com/ce-documentation
Especificações de LAN Sem Fios
Banda(s) de frequências: 2412-2472 MHz
Potência máxima de radiofrequência: 15.9 dBm

Slovene (SL) Canon Inc. potrjuje, da je ta oprema v skladu z Direktivo 2014/53/EU.
Celotno besedilo izjave EU o skladnosti je na voljo na naslednjem spletnem naslovu:
http://www.canon-europe.com/ce-documentation
Specifikacije za brezžični LAN
Frekvenčna območja: 2412-2472 MHz
Največja radiofrekvenčna moč: 15.9 dBm

Slovak (SK) Spoločnosť Canon Inc. týmto vyhlasuje, že toto zariadenie je v súlade so smernicou 2014/53/EÚ.
Úplné znenie EÚ vyhlásenia o zhode je k dispozícii na tejto internetovej adrese:
http://www.canon-europe.com/ce-documentation
Technické údaje bezdrôtovej LAN
Pásmo (a) frekvencia: 2412-2472 MHz
Maximálny výkon rádiovej frekvencie: 15.9 dBm

Finnish (FI) Canon Inc. vakuuttaatäten, että tämä laite on direktiivin 2014/53/EU mukainen.
EU-vaatimustenmukaisuusvakuutuksen täysimittainen teksti on saatavilla seuraavassa internetosoitteessa:
http://www.canon-europe.com/ce-documentation
Langattoman LAN:in tekniset ominaisuudet
Taajuuskaista(t): 2412-2472 MHz
Suurin radiotaajuusteho: 15.9 dBm

Swedish (SV) Härmed försäkrar Canon Inc. att denna utrustning överensstämmer med direktiv 2014/53/EU.
Den fullständiga texten till EU-försäkran om överensstämmelse finns tillgänglig på följande webbadress:
http://www.canon-europe.com/ce-documentation
Specifikationer för trådlöst LAN
Frekvensband: 2412-2472 MHz
Maximal radiofrekvenseffekt: 15.9 dBm

Romanian (RO) Prin prezenta, Canon Inc. declară că acest echipament este în conformitate cu Directiva 2014/53/UE.
Textul integral al declarației UE de conformitate este disponibil la următoarea adresă internet:
http://www.canon-europe.com/ce-documentation
Specificații wireless LAN
Benzi de frecvență: 2412-2472 MHz
Putere maximă a frecvenței radio: 15.9 dBm

Bulgarian (BG) С настоящото Canon Inc. декларира, че това съоръжение е в съответствие с Директива 2014/53/ЕС.
Цялостният текст на ЕС декларацията за съответствие може да се намери на следния интернет адрес:
http://www.canon-europe.com/ce-documentation
Спецификация на безжичната LAN
Честотна лента(и): 2412-2472 MHz
Максимална радиочестотна мощност: 15.9 dBm

Croatian (HR) Canon Inc. ovime izjavljuje da je oprema u skladu s Direktivom 2014/53/EU.
Cjeloviti tekst EU izjave o sukladnosti dostupan je na sljedećoj internetskoj adresi:
http://www.canon-europe.com/ce-documentation
Specifikacije bežičnog LAN-a
Frekvencijski pojas(evi): 2412-2472 MHz
Maksimalna snaga radijske frekvencije: 15.9 dBm

Irish (GA) Dearbhaíonn Canon Inc., leis seo, go bhfuil an trealamh seo i gcomhlíonadh leis an Treoir 2014/53/AE.
Tá an téacs iomlán de Dhearbhú Comhréireachta AE ar fáil ag seoladh an láithreáin ghréasáin mar seo a leanas:
http://www.canon-europe.com/ce-documentation
Sonraíochtaí LAN Gan Sreang
Banda(í) minicíochta: 2412-2472 MHz
Uaschumhacht radaimhinicíochta: 15.9 dBm

Norwegian (NO) Herved erklærer Canon Inc. at dette utstyret er i overensstemmelse med direktiv 2014/53/EU.
Den fulle teksten til EUs samsvarserklæring er tilgjengelig på følgende Internett-adresse:
http://www.canon-europe.com/ce-documentation
Trådløs LAN-spesifikasjoner
Bølgelengde: 2412-2472 MHz
Maks radiofrekvensstyrke: 15.9 dBm

Priedas

Icelandic (IS) Hér með lýsir Canon Inc því yfir að þessi búnaður er í samræmi við tilskipun 2014/53/ESB.
Allur texti ESB-samræmisyfirlýsingar er í boði á eftirfarandi veffangi:
http://www.canon-europe.com/ce-documentation
Tæknilýsingar fyrir þráðlausa nettengingu
Tíðnisvið: 2412-2472 MHz
Hámarksstyrkur útvarpstíðnibylgja: 15.9 dBm

Atsakomybės apribojimas

- Informacija šiame dokumente gali būti keičiama be įspėjimo.
- CANON INC. NESUTEIKIA JOKIOS KITOS NURODYTOS AR NUMANOMOS GARANTIJOS DĖL ŠIOS MEDŽIAGOS, ĮSKAITANT GARANTIJAS, SUSIJUSIAS SU PARDAVIMU, PIRKIMU, TINKAMUMU NAUDOTI IR PATENTŲ PAŽEIDIMU, IŠSKYRUS GARANTIJAS, PATEIKTAS ŠIAME DOKUMENTE. CANON INC. NĖRA ATSAKINGA UŽ JOKIĄ TIESIOGINĘ, NETYČINĘ AR ŠALUTINĘ ŽALĄ, NUOSTOLIUS AR IŠLAIDAS, PATIRTAS DĖL ŠIOS MEDŽIAGOS NAUDOJIMO.

Šioje instrukcijoje naudojami paveikslėliai ir ekranai

Jei nenurodyta kitaip, šioje instrukcijoje naudojami LBP215x paveikslėliai ir ekranai.

Apie šią instrukcija

Prekių ženklai

„Mac" yra „Apple Inc." prekės ženklas.
„Microsoft", „Windows" ir „Windows Vista", „Windows Server", „Internet Explorer", „Excel" ir „PowerPoint" yra „Microsoft Corporation" registruotieji prekių ženklai arba prekių ženklai JAV ir (arba) kitose šalyse.
Kitų produktų ir įmonių pavadinimai gali būti atitinkamų jų savininkų prekių ženklai.

Trečiųjų šalių programinė įranga

Šiame „Canon" gaminyje (GAMINYS) yra trečiosios šalies programinės įrangos modulių. Šie programinės įrangos moduliai, įskaitant bet kokius jų naujinimus, (bendrai vadinami „PROGRAMINE ĮRANGA") naudojami ir platinami pagal toliau nurodytas licencijos sąlygas (1)–(9).

(1) Sutinkate, kad GAMINĮ, įskaitant PROGRAMINĘ ĮRANGĄ, siųsdami, perkeldami ar eksportuodami į bet kurią kitą šalį laikysitės visų susijusiose šalyse galiojančių eksporto įstatymų, apribojimų ar taisyklių.
(2) PROGRAMINĖS ĮRANGOS teisių turėtojai bet kokių atveju išlaiko PROGRAMINĖS ĮRANGOS pavadinimo, nuosavybės ir intelektinės nuosavybės teises. Jeigu šiame dokumente aiškiai nenurodyta kitaip, teisių į PROGRAMINĘ ĮRANGĄ turėtojai jokiu aiškiu ar numanomu būdu jums neperduoda jokios intelektinės nuosavybės teisės į PROGRAMINĘ ĮRANGĄ.
(3) PROGRAMINĘ ĮRANGĄ galite naudoti tik kartu su GAMINIU.
(4) Be išankstinio rašytinio PROGRAMINĖS ĮRANGOS teisių turėtojų sutikimo PROGRAMINĖS ĮRANGOS negalima paskirti, perleisti, parduoti, platinti ar perduoti jokiai kitai trečiajai šaliai.
(5) Nepaisant ankstesnių sąlygų, PROGRAMINĘ ĮRANGĄ galima perduoti tik tada, jei (a) perėmėjui priskiriate visas turimas GAMINIO teises bei licencijos sąlygose apibrėžtas teises ir įsipareigojimus ir jei (b) perėmėjas sutinka laikytis šių sąlygų.
(6) PROGRAMINĖS ĮRANGOS kodo negalima dekompiliuoti, išardyti, modifikuoti taikant apgrąžos inžineriją ar kitu būdu paversti žmogui suprantama kalba.
(7) PROGRAMINĖS ĮRANGOS negalima modifikuoti, adaptuoti, versti, nuomoti, taip pat kurti išvestinių PROGRAMINE ĮRANGA grindžiamų darbų.
(8) Jums nesuteikiama teisė nuo PRODUKTO atskirti ar kurti atskiras PROGRAMINĖS ĮRANGOS kopijas.
(9) Jums nesuteikiama žmogui suprantamos PROGRAMINĖS ĮRANGOS dalies (pirminio programos teksto) licencija.

Nepaisant anksčiau nurodytų punktų (1)–(9), GAMINYJE yra trečiosios šalies programinės įrangos modulių, kurie teikiami su kitomis licencijos sąlygomis, ir šiems programinės įrangos moduliams taikomos kitos licencijos sąlygos. Žr. trečiosios šalies programinės įrangos modulių kitas licencijos sąlygas, kurios aprašytos atitinkamo GAMINIO instrukcijos priede.
Instrukciją rasite
http://canon.com/oip-manual.

Jei naudosite GAMINĮ, bus laikoma, kad sutikote su taikomomis licencijos sąlygomis. Jei su licencijos sąlygomis nesutinkate, kreipkitės į aptarnavimo atstovą.

V_170601

Lt

Pastaba

Toimingu alustamine juhtpaneelilt

Juhtpaneeli kujundus oleneb seadme mudelist. Selles juhendis on peamiselt kirjeldatud mudeli LBP215x juhtpaneeli.

Seade (LBP215x)

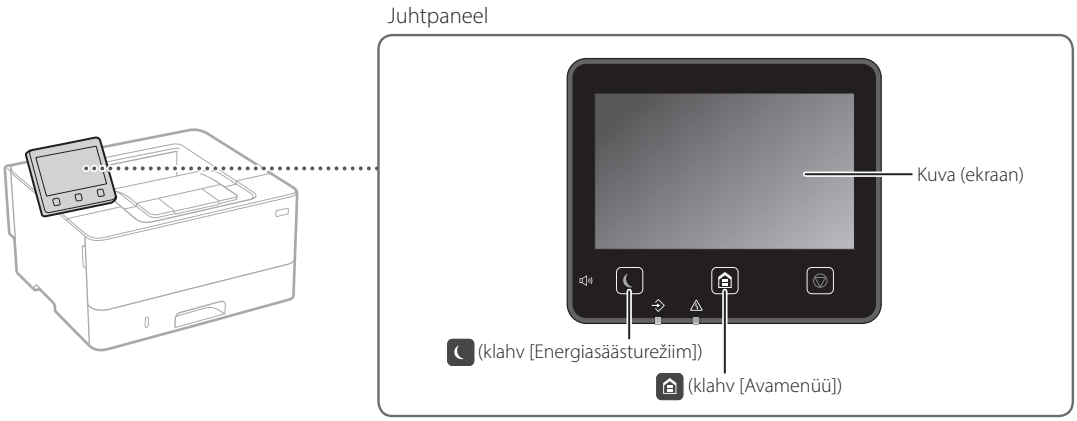

Seade (LBP214dw/LBP212dw)

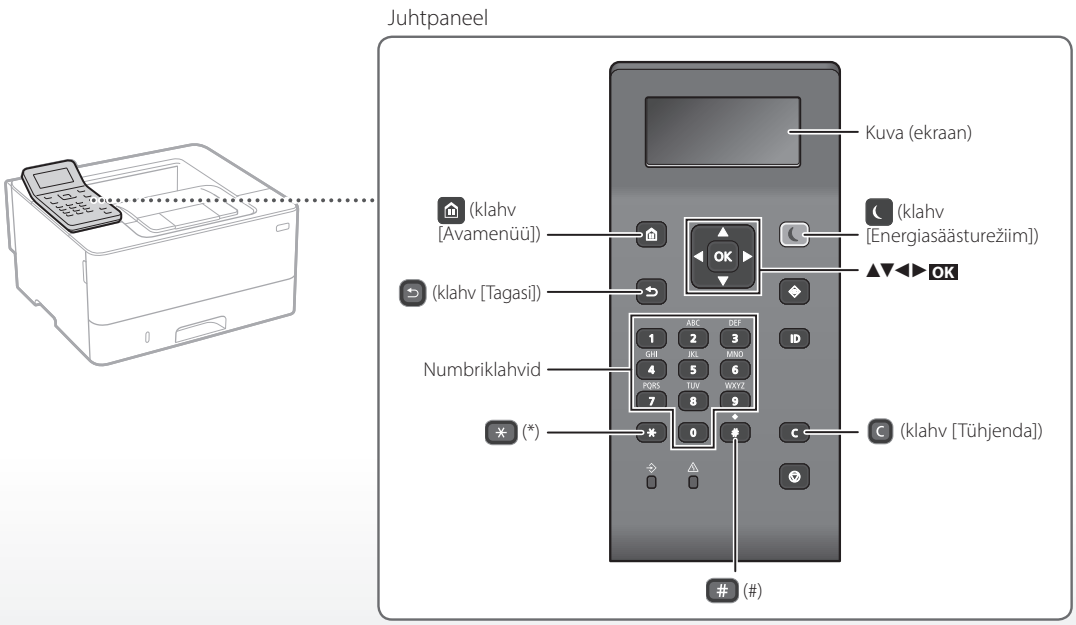

Et

Menüüs navigeerimine

Üksuse valimine või kursori nihutamine menüüüksustes

Valige üksus klahviga [▲] või [▼].
Vajutage OK või klahvi [►], et liikuda järgmisele tasandile.
Vajutage ⮌ või klahvi [◄], et naasta eelmisele tasandile.

Seadistuse kinnitamine

Vajutage OK. Kui ekraanile kuvatakse <Rakenda>, valige <Rakenda> ja vajutage seejärel OK.

Tekstisisestamise viis

Sisestusrežiimi muutmine

Sisestusrežiimi muutmiseks vajutage ✳.

Sisestusrežiim	Saadaolev tekst
<A>	Suurtähed ja sümbolid
<a>	Väiketähed ja sümbolid
<12>	Numbrid

Teksti, sümbolite ja numbrite sisestamine

Sisestage numbriklahvidega või klahviga #

Kursori nihutamine (tühiku sisestamine)

Kursori nihutamiseks vajutage klahvi [◄] või [►]. Tühiku sisestamiseks viige kursor teksti lõppu ja vajutage klahvi [►].

Tähemärkide kustutamine

Vajutage C . Klahvi C vajutamine ja allhoidmine kustutab kõik tähemärgid.

	Sisestusrežiim: <A>	Sisestusrežiim: <a>	Sisestusrežiim: <12>
1	@ . - _ /		1
2	ABC	abc	2
3	DEF	def	3
4	GHI	ghi	4
5	JKL	jkl	5
6	MNO	mno	6
7	PQRS	pqrs	7
8	TUV	tuv	8
9	WXYZ	wxyz	9
0	(Ei ole saadaval)		0
#	(tühik) @ . / - _ ! ? & $ % # ( ) [ ] { } < > * + = " , ; : ' ^ ` | \ ~		(Ei ole saadaval)

Et

Printimine

1. Avage prinditav dokument ja valige rakenduses printimise funktsioon.
2. Valige oma seadme printeridraiver ja valige [Eelistused] või [Atribuudid].
3. Määrake paberi formaat.
4. Määrake paberiallikas ja paberi tüüp.
5. Määrake printimisseaded vastavalt vajadusele.
6. Valige [OK].
7. Valige [Prindi] või [OK].

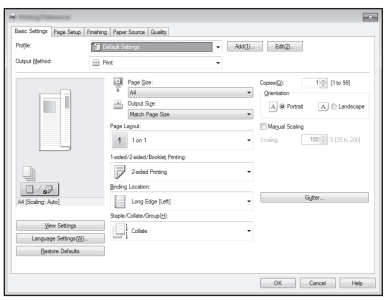

Üksikasjad

➲ „Printimine" kasutusjuhendis

Kasulikud printimisseaded

- Kahepoolne
- N paanitud 1-le
- Brošüüri printimine



Paberi asetamine

Üksikasjad

„Paberi asetamine“ kasutusjuhendis

Paberi asetamine paberisahtlisse

1 Tõmmake paberisahtel välja.

2

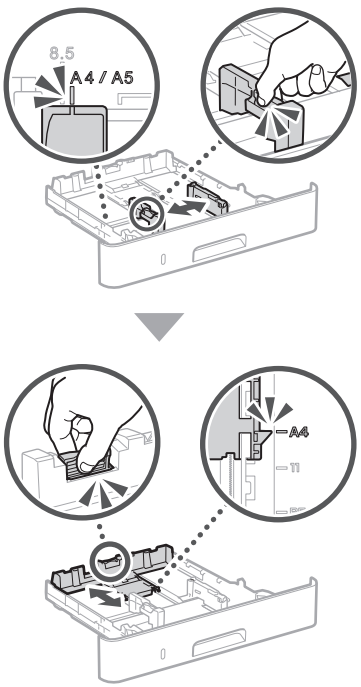

3

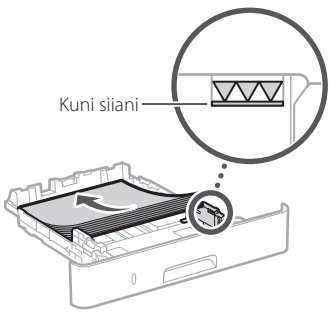

4 Sisestage paberisahtel seadmesse.

Kui kasutate paberiformaate või -tüüpe, mis erinevad eelnevalt kasutatutest, ärge unustage seadeid muuta.

5 Vajutage ja valige <Paberiseaded>.

6 Määrake paberi formaat ja tüüp, järgides ekraani.

Paberi asetamine mitmeotstarbelisse salve

1

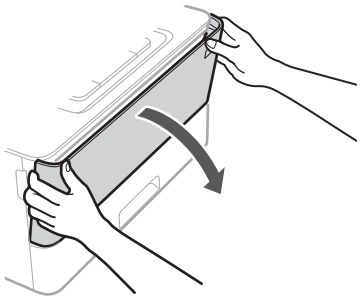

2

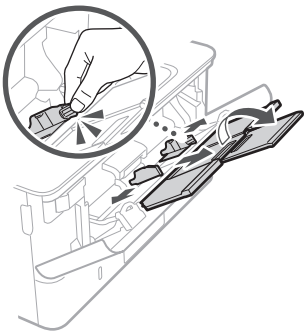

3

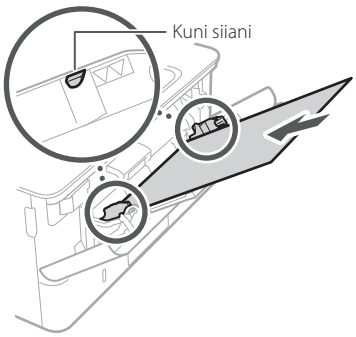

4

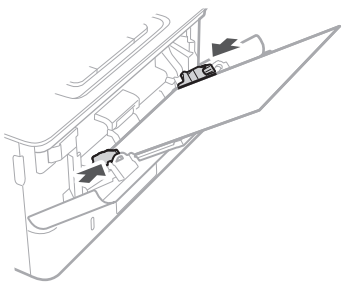

5 Määrake paberi formaat ja tüüp, järgides ekraani.

Et

Kui esineb probleem

Üksikasjad
„Tõrkeotsing" kasutusjuhendis

Seade ei hakka tööle

Kontrollige järgmist.

- Kas toide on sees?
- Kas seade on unerežiimist väljas?

Kui ekraan ega ei ole sisse lülitatud, vajutage toitelülitit.

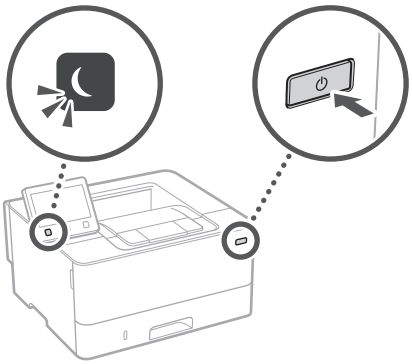

- Kas toitejuhe on õigesti ühendatud?

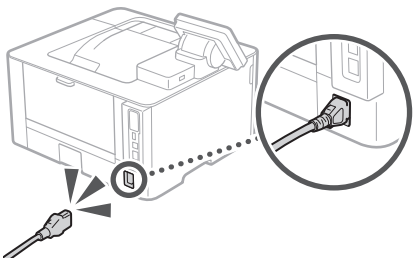

Probleemi püsimise korral vt kasutusjuhendit.

Esineb paberiummistus

Eemaldage paberiummistus, järgides ekraanil olevaid juhiseid.



Toonerikasseti väljavahetamine

Vahetage toonerikassett välja, järgides ekraanil olevaid juhiseid.



Asendustoonerikasseti mudeli number

- Canon Cartridge 052
- Canon Cartridge 052 H

Et

Lisa

Olulised ohutusnõuded

Selles juhendis on ära toodud ainult paigaldamise ja elektritoite kohta käivad hoiatused ja ettevaatusabinõud. Lugege kindlasti läbi ka kasutusjuhendis ära toodud „Olulised ohutusnõuded".

⚠HOIATUS
Tähistab hoiatust, mis viitab toimingule, mille valesti tegemine võib põhjustada kasutaja surma või kehavigastusi. Seadme ohutuks kasutamiseks pöörake alati tähelepanu nendele hoiatustele.

⚠ETTEVAATUST
Tähistab hoiatust, mis viitab toimingule, mille valesti tegemine võib põhjustada kehavigastusi. Seadme ohutuks kasutamiseks pöörake alati tähelepanu nendele hoiatustele.

TÄHTIS
Tähistab töötingimusi ja piiranguid. Seadme õigeks kasutamiseks ning seadme ja muu vara kahjustamise vältimiseks lugege neid juhiseid hoolikalt.

Paigaldamine

Selle seadme ohutuks ja mugavaks kasutamiseks lugege järgmised ettevaatusabinõud hoolikalt läbi ja paigaldage seade sobivasse asukohta.

⚠HOIATUS

Ärge paigaldage seadet kohta, kus see võib põhjustada tulekahju või elektrilöögi ohtu.

- Koht, kus seadme õhuavad on blokeeritud (nt liiga lähedal seinale, vooditele, pehmetele vaipadele vms)
- Niisked või tolmused kohad
- Otsese päikesevalguse käes või õues
- Kõrge temperatuuriga kohad
- Lahtise leegi lähedus
- Alkoholi, lahustite või muude tuleohtlike ainete lähedus

Muud hoiatused

- Ärge ühendage seadmega heakskiiduta kaableid. See võib põhjustada tulekahju või elektrilöögi.
- Ärge asetage seadme peale kaelakeesid ega muid metallesemeid ega vedelikuga täidetud anumaid. Võõrkehade kokkupuutumine seadme sisemuses asuvate elektroonikakomponentidega võib põhjustada tulekahju või elektrilöögi.
- Kui mõni võõrkeha satub seadme sisemusse, lahutage toitejuhtme pistik vahelduvvoolu pistikupesast ja võtke ühendust Canoni kohaliku edasimüüjaga.

⚠ETTEVAATUST

Ärge paigutage seadet järgmistesse kohtadesse

Seade võib maha kukkuda ja põhjustada kehavigastusi.

- Ebakindel pind
- Vibratsiooniga koht

Muud ettevaatusabinõud

- Seadme kandmisel järgige selles juhendis toodud juhiseid. Vale kandmise korral võib seade maha kukkuda ja põhjustada kehavigastusi.
- Selle seadme paigaldamisel olge ettevaatlik, et käed ei jääks seadme ja põranda või seinte vahele. See võib põhjustada kehavigastusi

Vältige halvasti ventileeritud ruume

See seade tekitab tavakasutuse korral vähesel määral osooni jm emissioone. Need emissioonid ei ole tervisele kahjulikud. Need võivad siiski olla märgatavamad pikema kasutusaja või pikkade väljastutsüklite jooksul halva ventilatsiooniga ruumides. Mugava töökeskkonna säilitamiseks on soovitatav seadme töötamiseks kasutatavat ruumi piisavalt ventileerida. Samuti tuleks vältida kohti, kus inimesed võivad seadmest tuleva emissiooniga kokku puutuda.

Toiteallikas

⚠HOIATUS

- Kasutage ainult määratud voolupingenõuetele vastavat toiteallikat. Selle juhise eiramine võib põhjustada tulekahju või elektrilöögi.
- Kasutage ainult seadmega kaasasolevat toitejuhet, vastasel juhul võib tagajärjeks olla tulekahju või elektrilöök.
- Kaasasolev toitejuhe on mõeldud selle seadme jaoks. Ärge ühendage toitejuhet teiste seadmetega.
- Ärge toitejuhet muutke, tõmmake ega jõuga painutage ega tehke muid toiminguid, mis võiks toitejuhet kahjustada. Ärge asetage toitejuhtme peale raskeid esemeid. Toitejuhtme kahjustamine võib põhjustada tulekahju või elektrilöögi.
- Ärge ühendage toitejuhtme pistikut pistikupessa ega eemaldage seda sealt märgade kätega, sest võite saada elektrilöögi.
- Ärge kasutage seadmega pikendusjuhtmeid ega mitmikpistikupesasid. See võib põhjustada tulekahju või elektrilöögi.
- Ärge keerake toitejuhet kimpu ega siduge sõlme, sest see võib põhjustada tulekahju või elektrilöögi.
- Lükake toitejuhtme pistik vahelduvvoolu pistikupessa lõpuni sisse. Selle juhise eiramine võib põhjustada tulekahju või elektrilöögi.
- Äikese ajal lahutage toitejuhtme pistik vahelduvvoolu pistikupesast. Selle juhise eiramine võib põhjustada tulekahju või elektrilöögi või seadet kahjustada.
- Veenduge, et seadme toiteallikas oleks turvaline ja selle pinge stabiilne.
- Hoidke toitejuhe soojusallikast eemal; muidu võib toitejuhtme isolatsioon üles sulada ning põhjustada tulekahju või elektrilööki.

Vältige järgmisi toiminguid ja olukordi:

Kui toitejuhtme ühenduskoht on pideva surve all, võib toitejuhe kahjustuda või ühendus seadmega katkeda. See võib põhjustada tulekahju.

- toitejuhtme sage ühendamine ja lahutamine;
- toitejuhtme otsa komistamine;
- toitejuhe on pistiku ühenduskoha juures nurga alla murtud ja toitejuhe on vooluvõrgu pistikupesas või seadme toiteliideses liiga pingul;
- pistikule liigse jõu rakendamine.

⚠ETTEVAATUST

Paigaldage seade vooluvõrgu lähedusse ja jätke toitejuhtme pistiku ümber piisavalt ruumi, et seda saaks hädaolukorras hõlpsasti vooluvõrgust eemaldada.

Käsitsemine

⚠ETTEVAATUST

Laseri ohutus

See toode kuulub 1. klassi lasertoodete hulka vastavalt standarditele IEC60825-1:2014 ja EN60825-1:2014.

CLASS 1 LASER PRODUCT
LASER KLASSE 1
APPAREIL À LASER DE CLASSE 1
APPARECCHIO LASER DI CLASSE 1
PRODUCTO LÁSER DE CLASE 1
APARELHO A LASER DE CLASSE 1
LUOKAN 1 LASER-TUOTE
LASERPRODUKT KLASS 1

Laserkiir võib olla inimese kehale kahjulik. Kuna toote sisemuses eralduv kiirgus on täielikult suletud kaitsvate katete ning väliste kaante alla, ei saa laserkiir mitte ühegi kasutusfaasi ajal masinast välja pääseda. Ohutuse tagamiseks loe läbi järgmised ettevaatusabinõud.

- Ärge kunagi avage neid seadme kaasi, mille avamist pole seadme kasutusjuhendites käsitletud.
- Kui laserikiir peaks seadmest välja kiirgama ja silma sattuma, võib see silmi kahjustada.
- Kui juhtseadiseid kasutatakse, seadet reguleeritakse või tehakse muid toimingud käesolevas kasutusjuhendis kirjeldatust erineval viisil, võib tagajärjeks olla kokkupuude ohtliku kiirgusega.

Laseri ohutussilt

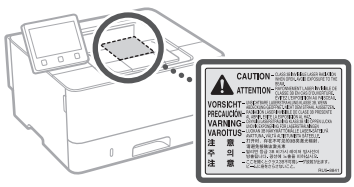

Ohutusega seotud sümbolid

- Toitelüliti: asend „Sees"
- Toitelüliti: asend „Väljas"
- Toitelüliti: asend „Ootel"
- Surulüliti „Sees" „Väljas"
- Maandusklemm
- Sees ohtlik pinge. Ärge avage teisi katteid, kui juhendis ette nähtud.
- ETTEVAATUST! Kuum pind. Mitte puudutada.
- II klassi seade
- Liikuvad osad: hoidke ihuliikmed liikuvatest osadest eemal.
  - Olenevalt tootest ei pruugi mõned ülaltoodud sümbolitest seadmel leiduda.

Kulutarvikud

⚠HOIATUS

Ärge visake tühjaks saanud toonerikassette tulle. Samuti ärge hoidke toonerikassette ega paberit lahtise tule läheduses. Tooner või paber võib süttida ja tekitada põletushaavu või tulekahju.

Teatis

Toote nimi

Ohutusnõuete kohaselt tuleb toote nimi registreerida.
Mõnes müügipiirkonnas võib tavapäras(t)e nime(de) asemel olla registreeritud sulgudes ( ) toodud nimi(nimed).
LBP215x / LBP214dw / LBP212dw (F173500)

EÜ direktiivi EMÜ nõuded

See seade vastab EÜ direktiivi põhilistele EMÜ nõuetele. Kinnitame, et see toode vastab nimitoitepinge 230 V / 50 Hz korral EÜ direktiivi EMÜ nõuetele, kuigi toote lubatud pingevahemik on 220–240 V / 50/60 Hz. EÜ direktiivi EMÜ nõuete kohaselt tuleb kasutada varjestatud kaableid.

ELi WEEE ning patarei- ja akudirektiiv

WEEE ning patarei- ja akudirektiivi teabe leiate värskeimast kasutusjuhendist (HTML juhend) Canoni veebilehel (canon.com/oip-manual).

Traadita side kohtvõrgu normatiivne teave

Regulatory information for users in Jordan

LBP215x / LBP214dw / LBP212dw includes approved Wireless LAN Module (Model name: Type1KA).
Contains Wireless LAN Module approved by TRC/LPD/2017/19

Regulatory information for users in UAE

LBP215x / LBP214dw / LBP212dw includes approved Wireless LAN Module (Model name: Type1KA).

TRA
REGISTERED No: ER51217/17
DEALER No: DA0073692/11

RE Directive

(Only for European radio equipment)

RE Declaration of Conformity

English (EN) Hereby, Canon Inc. declares that this equipment is in compliance with Directive 2014/53/EU.
The full text of the EU declaration of conformity is available at the following internet address:
http://www.canon-europe.com/ce-documentation
Wireless LAN Specifications
Frequency band(s):2412-2472MHz
Maximum radio-frequency power: 15.9 dBm

Czech (CS) Tímto společnost Canon Inc. prohlašuje, že toto zařízení je v souladu se směrnicí 2014/53/EU.
Úplné znění EU prohlášení o shodě je k dispozici na této internetové adrese:
http://www.canon-europe.com/ce-documentation
Technické údaje bezdrátové LAN
Pásmo(a) frekvence: 2412-2472 MHz
Maximální výkon rádiové frekvence: 15.9 dBm

Danish (DA) Hermed erklærer Canon Inc., at dette udstyr er i overensstemmelse med direktiv 2014/53/EU.
EU-overensstemmelseserklæringens fulde tekst kan findes på følgende internetadresse:
http://www.canon-europe.com/ce-documentation
Trådløs LAN specofikationer
Frekvensbånd: 2412-2472 MHz
Maks. radio-frekvenseffekt: 15.9 dBm

German (DE) Hiermit erklärt Canon Inc, dass diese Anlage der Richtlinie 2014/53/EU entspricht.
Der vollständige Text der EU-Konformitätserklärung ist unter der folgenden Internetadresse verfügbar:
http://www.canon-europe.com/ce-documentation
WLAN-Spezifikationen
Frequenzbereich(e): 2412-2472 MHz
Maximale Funkfrequenzleistung: 15.9 dBm

Estonian (ET) Käesolevaga deklareerib Canon Inc., et käesolev seade vastab direktiivi 2014/53/EL nõuetele.
ELi vastavusdeklaratsiooni täielik tekst on kättesaadav järgmisel internetiaadressil:
http://www.canon-europe.com/ce-documentation
Juhtmevaba LAN-i spetsifikatsioonid
Sagedusriba(d): 2412-2472 MHz
Maksimaalne raadiosageduslik võimsus: 15.9 dBm

Spanish (ES) Por la presente, Canon Inc. declara que este equipo es conforme con la Directiva 2014/53/UE.
El texto completo de la declaración UE de conformidad está disponible en la dirección de Internet siguiente:
http://www.canon-europe.com/ce-documentation
Especificaciones LAN inalámbrica
Banda(s) de frecuencia: 2412-2472 MHz
Potencia máxima de radiofrecuencia: 15.9 dBm

Greek (EL) Με την παρούσα, η Canon Inc. δηλώνει ότι ο παρών εξοπλισμός συμμορφώνεται με την Οδηγία 2014/53/ΕΕ.
Το πλήρες κείμενο της δήλωσης συμμόρφωσης της ΕΕ διατίθεται στην ακόλουθη διεύθυνση στο διαδίκτυο:
http://www.canon-europe.com/ce-documentation
Προδιαγραφές ασύρματου LAN (WLAN)
Ζώνες συχνότητας: 2412-2472 MHz
Μέγιστη ισχύς ραδιοσυχνότητας: 15.9 dBm

French (FR) Le soussigné, Canon Inc., déclare que le présent équipement est conforme à la Directive 2014/53/UE.
Le texte complet de la déclaration UE de conformité est disponible à l'adresse internet suivante :
http://www.canon-europe.com/ce-documentation
Spécifications LAN sans fil
Bande(s) de fréquence: 2412-2472 MHz
Puissance maximale de radiofréquence: 15.9 dBm

Italian (IT) Con la presente, Canon Inc. dichiara che questa apparecchiatura è conforme alla direttiva 2014/53/UE.
Il testo completo della dichiarazione di conformità UE è disponibile al seguente indirizzo Internet:
http://www.canon-europe.com/ce-documentation
Caratteristiche LAN wireless
Banda/e di frequenza: 2412-2472 MHz
Potenza massima a radiofrequenza: 15.9 dBm

Latvian (LV) Canon Inc. ar šo deklarē, ka šī iekārta atbilst Direktīvai 2014/53/ES.
Pilns ES atbilstības deklarācijas teksts ir pieejams šādā interneta vietnē:
http://www.canon-europe.com/ce-documentation
Bezvadu LAN specifikācijas
Frekvences josla(s): 2412-2472 MHz
Maksimālā radiofrekvences jauda: 15.9 dBm

Lithuanian (LT) Šiuo dokumentu „Canon Inc." patvirtina, kad ši įranga atitinka direktyvą 2014/53/ES.
Visas ES atitikties deklaracijos tekstas prieinamas šiuo interneto adresu:
http://www.canon-europe.com/ce-documentation
Belaidžio LAN specifikacijos
Dažnio diapazonas (-ai): 2412-2472 MHz
Maksimali radijo ryšio dažnio galia: 15.9 dBm

Dutch (NL) Hierbij verklaar ik, Canon Inc., dat deze apparatuur conform is met Richtlijn 2014/53/EU.
De volledige tekst van de EU-conformiteitsverklaring kan worden geraadpleegd op het volgende internetadres:
http://www.canon-europe.com/ce-documentation
Draadloos LAN specificaties
Frequentieband(en): 2412-2472 MHz
Maximaal radiofrequentievermogen: 15.9 dBm

Maltese (MT) B'dan, Canon, qed tiddikjara li dan it-tip ta' tagħmir huwa konformi mad-Direttiva 2014/53/UE.
It-test kollu tad-dikjarazzjoni ta' konformità tal-UE huwa disponibbli f'dan is-sit fuq l-internet:
http://www.canon-europe.com/ce-documentation
Speċifikazzjonijiet tal-Wireless LAN
Band(i) tal-Frekwenza: 2412-2472 MHz
Qawwa ta' frekwenza tar-radju massima: 15.9 dBm

Hungarian (HU) A Canon Inc. igazolja, hogy ez a berendezés megfelel a 2014/53/EU irányelvnek.
Az EU-megfelelőségi nyilatkozat teljes szövege elérhető a következő internetes címen:
http://www.canon-europe.com/ce-documentation
Vezeték nélküli LAN műszaki adatai
Frekvenciasáv(ok): 2412-2472 MHz
Maximális rádiofrekvenciás teljesítmény: 15.9 dBm

Polish (PL) Canon Inc. niniejszym oświadcza, że niniejsze urządzenie jest zgodne z dyrektywą 2014/53/UE.
Pełny tekst deklaracji zgodności UE jest dostępny pod następującym adresem internetowym:
http://www.canon-europe.com/ce-documentation
Specyfikacja bezprzewodowej sieci LAN
Pasmo(-a) częstotliwości: 2412-2472 MHz
Maksymalna moc na częstotliwościach radiowych: 15.9 dBm

Portuguese (PT) Por este meio, a Canon Inc. declara que o presente equipamento está em conformidade com a Diretiva 2014/53/UE.
O texto integral da declaração de conformidade da UE está disponível no seguinte endereço de Internet:
http://www.canon-europe.com/ce-documentation
Especificações de LAN Sem Fios
Banda(s) de frequências: 2412-2472 MHz
Potência máxima de radiofrequência: 15.9 dBm

Slovene (SL) Canon Inc. potrjuje, da je ta oprema v skladu z Direktivo 2014/53/EU.
Celotno besedilo izjave EU o skladnosti je na voljo na naslednjem spletnem naslovu:
http://www.canon-europe.com/ce-documentation
Specifikacije za brezžični LAN
Frekvenčna območja: 2412-2472 MHz
Največja radiofrekvenčna moč: 15.9 dBm

Slovak (SK) Spoločnosť Canon Inc. týmto vyhlasuje, že toto zariadenie je v súlade so smernicou 2014/53/EÚ.
Úplné znenie EÚ vyhlásenia o zhode je k dispozícii na tejto internetovej adrese:
http://www.canon-europe.com/ce-documentation
Technické údaje bezdrôtovej LAN
Pásmo (a) frekvencia: 2412-2472 MHz
Maximálny výkon rádiovej frekvencie: 15.9 dBm

Finnish (FI) Canon Inc. vakuuttaatäten, että tämä laite on direktiivin 2014/53/EU mukainen.
EU-vaatimustenmukaisuusvakuutuksen täysimittainen teksti on saatavilla seuraavassa internetosoitteessa:
http://www.canon-europe.com/ce-documentation
Langattoman LAN:in tekniset ominaisuudet
Taajuuskaista(t): 2412-2472 MHz
Suurin radiotaajuusteho: 15.9 dBm

Swedish (SV) Härmed försäkrar Canon Inc. att denna utrustning överensstämmer med direktiv 2014/53/EU.
Den fullständiga texten till EU-försäkran om överensstämmelse finns tillgänglig på följande webbadress:
http://www.canon-europe.com/ce-documentation
Specifikationer för trådlöst LAN
Frekvensband: 2412-2472 MHz
Maximal radiofrekvenseffekt: 15.9 dBm

Romanian (RO) Prin prezenta, Canon Inc. declară că acest echipament este în conformitate cu Directiva 2014/53/UE.
Textul integral al declarației UE de conformitate este disponibil la următoarea adresă internet:
http://www.canon-europe.com/ce-documentation
Specificații wireless LAN
Benzi de frecvență: 2412-2472 MHz
Putere maximă a frecvenței radio: 15.9 dBm

Bulgarian (BG) С настоящото Canon Inc. декларира, че това съоръжение е в съответствие с Директива 2014/53/ЕС.
Цялостният текст на ЕС декларацията за съответствие може да се намери на следния интернет адрес:
http://www.canon-europe.com/ce-documentation
Спецификация на безжичната LAN
Честотна лента(и): 2412-2472 MHz
Максимална радиочестотна мощност: 15.9 dBm

Croatian (HR) Canon Inc. ovime izjavljuje da je oprema u skladu s Direktivom 2014/53/EU.
Cjeloviti tekst EU izjave o sukladnosti dostupan je na sljedećoj internetskoj adresi:
http://www.canon-europe.com/ce-documentation
Specifikacije bežičnog LAN-a
Frekvencijski pojas(evi): 2412-2472 MHz
Maksimalna snaga radijske frekvencije: 15.9 dBm

Irish (GA) Dearbhaíonn Canon Inc., leis seo, go bhfuil an trealamh seo i gcomhlíonadh leis an Treoir 2014/53/AE.
Tá an téacs iomlán de Dhearbhú Comhréireachta AE ar fáil ag seoladh an láithreáin ghréasáin mar seo a leanas:
http://www.canon-europe.com/ce-documentation
Sonraíochtaí LAN Gan Sreang
Banda(í) minicíochta: 2412-2472 MHz
Uaschumhacht radaimhinicíochta: 15.9 dBm

Norwegian (NO) Herved erklærer Canon Inc. at dette utstyret er i overensstemmelse med direktiv 2014/53/EU.
Den fulle teksten til EUs samsvarserklæring er tilgjengelig på følgende Internett-adresse:
http://www.canon-europe.com/ce-documentation
Trådløs LAN-spesifikasjoner
Bølgelengde: 2412-2472 MHz
Maks radiofrekvensstyrke: 15.9 dBm

Icelandic (IS) Hér með lýsir Canon Inc því yfir að þessi búnaður er í samræmi við tilskipun 2014/53/ESB.
Allur texti ESB-samræmisyfirlýsingar er í boði á eftirfarandi veffangi:
http://www.canon-europe.com/ce-documentation
Tæknilýsingar fyrir þráðlausa nettengingu
Tíðnisvið: 2412-2472 MHz
Hámarksstyrkur útvarpstíðnibylgja: 15.9 dBm

Lisa

Vastutuspiirang

- Antud dokumendi informatsiooni võib ilma etteteatamata muuta.
- CANON INC. EI ANNA KASUTUSJUHENDIS SISALDUVA TEABE OSAS MINGIT GARANTIID, EI SELGESÕNALIST EGA KAUDSET, VÄLJA ARVATUD KÄESOLEVAS KASUTUSJUHENDIS VÄLJA TOODUD JUHTUDEL, SEALHULGAS PIIRANGUTETA GARANTII TURUSTATAVUSE, MÜÜGIKÕLBLIKKUSE JA TOOTE SOBIVUSE KOHTA OTSTARBEKOHASE JA RIKKUMISTETA KASUTAMISE KORRAL. CANON INC. EI VASTUTA MITTE MINGI OTSESE, JUHUSLIKU VÕI JÄRELKAHJU EGA SELLE MATERJALI KASUTAMISEST TINGITUD KAHJU EGA KULUTUSE EEST.

Juhendis kasutatavad joonised ja kuvapildid

Selles juhendis esitatud joonised ja kuvad kehtivad mudeli LBP215x kohta, kui pole kirjas teisiti.

Teave selle kasutusjuhendi kohta

Kaubamärgid

Mac on ettevõttele Apple Inc. kuuluv kaubamärk. Microsoft, Windows, Windows Vista, Windows Server, Internet Explorer, Excel ja PowerPoint on ettevõtte Microsoft Corporation registreeritud kaubamärgid või kaubamärgid USA-s ja/või muudes riikides.
Muud selles juhendis olevad toote- ja ettevõttenimed võivad olla nende vastavate omanike kaubamärgid.

Teiste tootjate tarkvara

See Canoni toode (edaspidi TOODE) sisaldab teiste tootjate tarkvaramooduleid. Nende tarkvaramoodulite kasutamisele ja levitamisele, sh selliste tarkvaramoodulite (edaspidi TARKVARA) uuendamistele, rakenduvad allpool esitatud litsentsitingimused (1)–(9).

(1) Kui TOODE (sh TARKVARA) tarnitakse, viiakse või eksporditakse ükskõik millisesse riiki, nõustute järgima vastava riigi kohaldatavaid ekspordikontrolli seadusi, piiranguid ja määrusi.
(2) TARKVARA õiguste valdajatele jäävad kõik TARKVARAga seotud omandi ja intellektuaalomandi õigused. TARKVARA õiguste valdajad ei kanna üle ega anna teile ei otseselt ega kaudselt mis tahes litsentse ega õigusi TARKVARA õiguste valdajate intellektuaalsele omandile, välja arvatud nendes tingimustes selgesõnaliselt väljendatud juhtudel.
(3) TARKVARA võib kasutada üksnes TOOTE kasutamise otstarbel.
(4) TARKVARA ei tohi kolmandatele isikutele määrata, all-litsentseerida, turustada, levitada ega üle kanda ilma TARKVARA õiguste valdaja eelneva kirjaliku loata.
(5) Eespool esitatut arvesse võtmata tohib TARKVARA üle kanda ainult juhul, kui (a) annate kõik õigused TOOTELE ja loetletud litsentsitingimustes esitatud kõik õigused ja kohustused üle ülevõtjale ja (b) see ülevõtja nõustub kõiki neid tingimusi järgima.
(6) TARKVARA koodi ei tohi dekompileerida, konkurentsi eesmärgil analüüsida, osadeks lahutada ega muul viisil inimloetavale kujule teisendada.
(7) TARKVARA ei tohi muuta, kohandada, tõlkida, rentida, liisida, laenata ega TARKVARA põhjal luua tuletatud teoseid.
(8) TARKVARA ei tohi TOOTEST eemaldada ega teha sellest eraldi koopiaid.
(9) TARKVARA inimloetavat osa (lähtekood) teile ei litsentsita.

Punktides (1)–(9) esitatut arvesse võtmata hõlmab TOODE teiste tootjate tarkvaramooduleid koos muude litsentsitingimustega ning neile tarkvaramoodulitele rakenduvad muud litsentsitingimused.
Muid litsentsitingimusi vaadake vastava TOOTE kasutusjuhendi lisa teiste tootjate tarkvaramoodulite muude litsentsitingimuste kirjeldustest. See kasutusjuhend asub veebilehel *http://canon.com/oip-manual.*

TOOTE kasutama asumise korral loetakse teid nõustunuks kõigi kehtivate litsentsitingimustega. Kui te nende litsentsitingimustega ei nõustu, pöörduge müügiesindaja poole.

V_170601

Memo

Uruchamianie funkcji z panelu sterowania

Konstrukcja panelu sterowania różni się w zależności od modelu urządzenia. Opisy panelu sterowania w niniejszym przewodniku dotyczą modelu LBP215x.

Urządzenie (LBP215x)

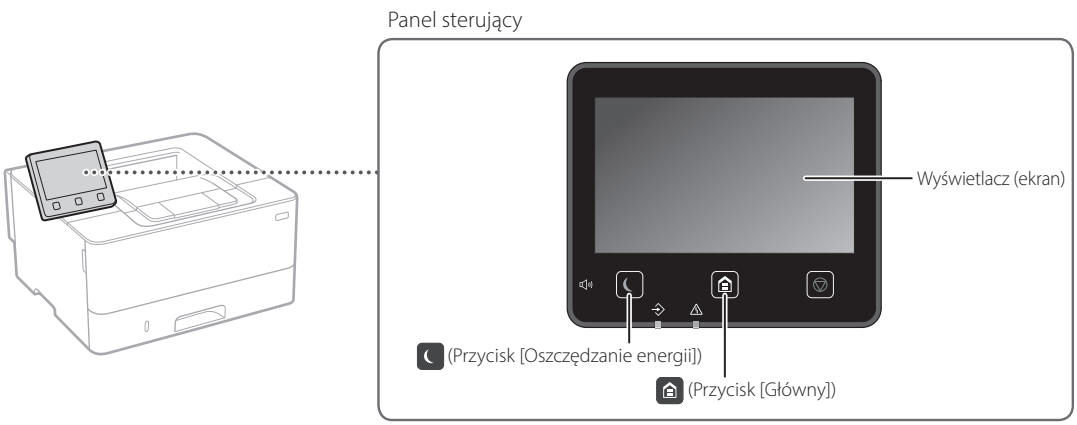

Urządzenie (LBP214dw/LBP212dw)

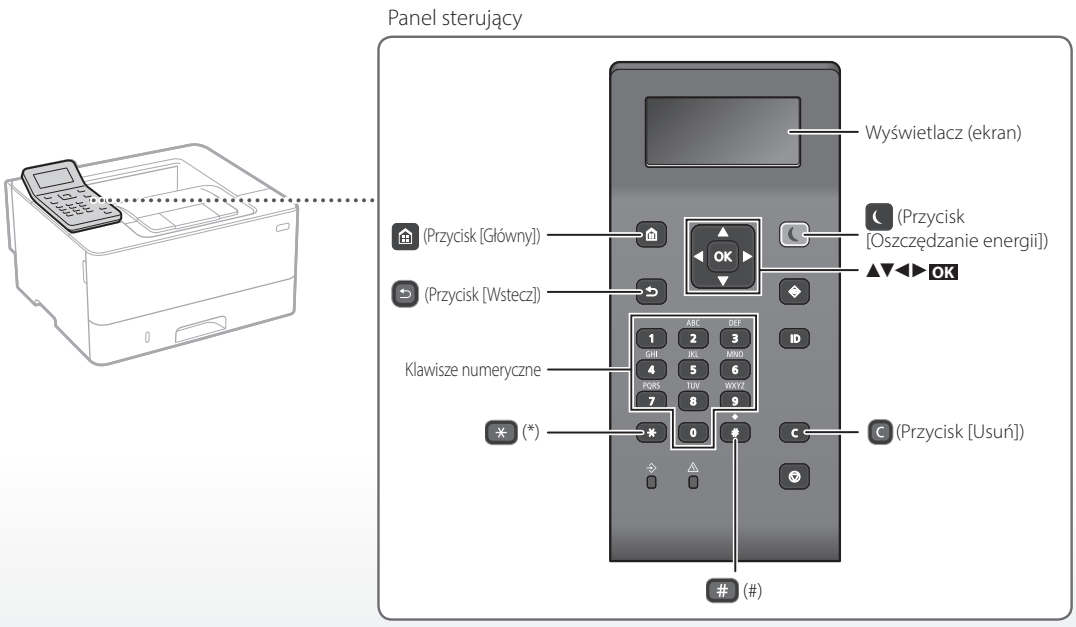

PI

Nawigacja po menu

Wybór pozycji lub przesuwanie kursora pomiędzy pozycjami w menu

Wybierz pozycję za pomocą przycisku [▲] lub [▼]. Naciśnij przycisk OK lub przycisk [►], aby przejść do kolejnej hierarchii. Naciśnij przycisk ↩ lub przycisk [◄], aby powrócić do poprzedniej hierarchii.

Potwierdzenie ustawień

Naciśnij przycisk OK. Jeżeli na ekranie zostanie wyświetlona opcja <Zastosuj>, wybierz opcję <Zastosuj>, a następnie naciśnij przycisk OK.

Sposób wprowadzania tekstu

Zmiana trybu wprowadzania

Aby zmienić tryb wprowadzania, naciśnij przycisk *.

Tryb wprowadzania	Dostępny tekst
<A>	Wielkie litery i symbole
<a>	Małe litery i symbole
<12>	Liczby

Wprowadzanie tekstu, symboli i liczb

Wprowadź przy użyciu klawiszy numerycznych lub #.

Przesuwanie kursora (wchodzenie do obszaru)

Naciśnij przycisk [◄] lub [►], aby przesunąć kursor. Aby wejść do obszaru, przesuń kursor na koniec tekstu, a następnie naciśnij przycisk [►].

Usuwanie znaków

Naciśnij przycisk C. Aby usunąć wszystkie znaki, naciśnij i przytrzymaj przycisk C.

	Tryb wprowadzania: <A>	Tryb wprowadzania: <a>	Tryb wprowadzania: <12>
1	@ . - _ /		1
2	ABC	abc	2
3	DEF	def	3
4	GHI	ghi	4
5	JKL	jkl	5
6	MNO	mno	6
7	PQRS	pqrs	7
8	TUV	tuv	8
9	WXYZ	wxyz	9
0	(Niedostępne)		0
#	(spacja) @ . / - _ ! ? & $ % # ( ) [ ] { } < > * + = " , ; : ' ^ ` | \ ~		(Niedostępne)

PL

Drukowanie

1. Otwórz drukowany dokument i wybierz w aplikacji funkcję drukowania.
2. Wybierz odpowiedni sterownik drukarki dla urządzenia, a następnie kliknij przycisk [Preferencje] lub [Właściwości].
3. Określ rozmiar papieru.
4. Określ źródło i typ papieru.
5. Określ odpowiednie ustawienia druku.
6. Wybierz opcję [OK].
7. Naciśnij przycisk [Drukuj] lub [OK].

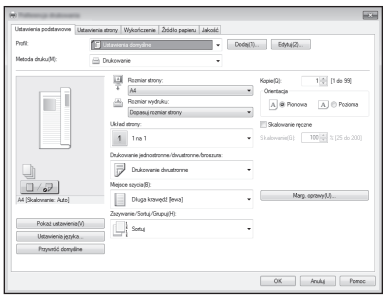

Przydatne ustawienia drukowania

- Dwustronnie
- N na 1
- Drukowanie broszury



Szczegóły

➲ „Drukowanie" w Podręczniku użytkownika

Ładowanie papieru

Szczegóły

„Ładowanie papieru" w Podręczniku użytkownika

Ładowanie papieru do szuflady

1 Wyciągnij szufladę z papierem.

2

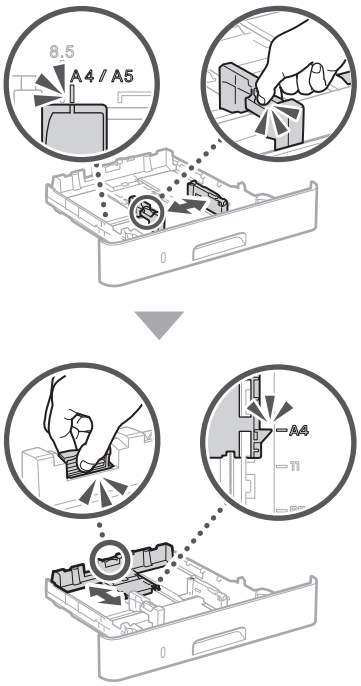

3

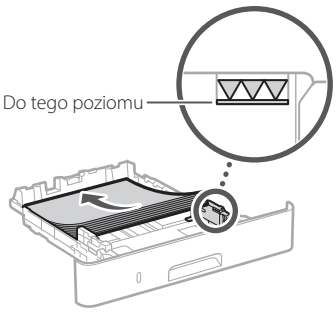

4 Wsuń szufladę z papierem do urządzenia.

Jeśli ładowany papier ma inny rozmiar od poprzednio używanego, odpowiednio zmień ustawienia.

5 Naciśnij przycisk i wybierz opcję <Ustawienia papieru>.

6 Określ rozmiar i typ papieru zgodnie z informacjami na ekranie.

Ładowanie do tacy wielofunkcyjnej

1

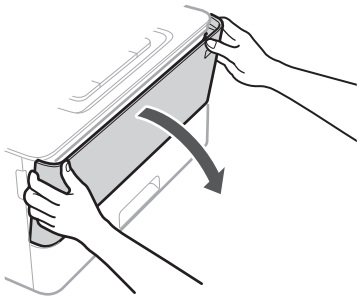

2

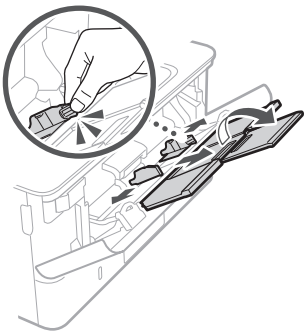

3

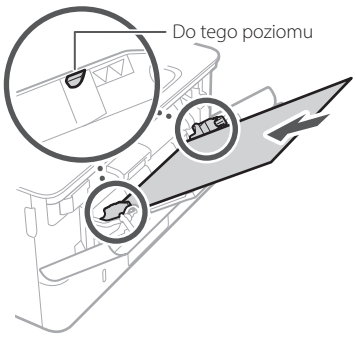

4

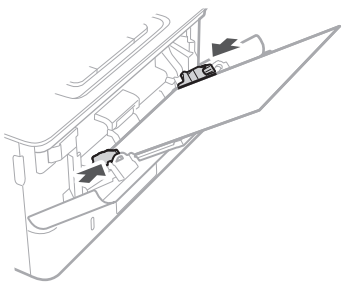

5 Określ rozmiar i typ papieru zgodnie z informacjami na ekranie.

PI

W razie problemów

Szczegóły

„Rozwiązywanie problemów" w Podręczniku użytkownika

Urządzenie nie działa

Sprawdź następujące rzeczy:

- Czy zasilanie jest włączone?
- Czy urządzenie nie jest uśpione?

Jeśli nie jest podświetlony ani wyświetlacz, ani przycisk , naciśnij przycisk zasilania.

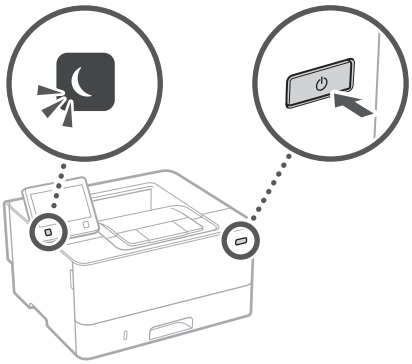

- Czy kabel zasilający jest podłączony prawidłowo?

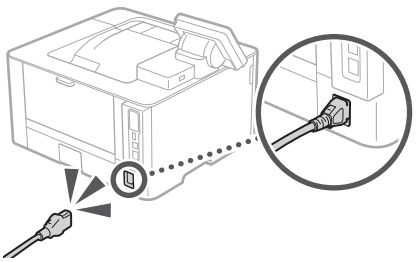

Jeśli problem dalej występuje, sprawdź informacje w Podręczniku użytkownika.

Nastąpiło zacięcie papieru

Aby usunąć zacięcie papieru, postępuj zgodnie z instrukcjami na ekranie.

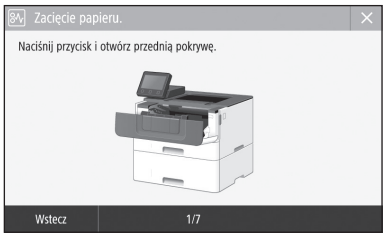

Wymiana kasety z tonerem

Wymień kasetę z tonerem, postępując zgodnie z instrukcjami na ekranie.



Numer modelu zamiennej kasety z tonerem

- Canon Cartridge 052
- Canon Cartridge 052 H

PL

Dodatek

Ważne instrukcje dotyczące bezpieczeństwa

Niniejsza instrukcja obsługi opisuje wyłącznie ostrzeżenia i przestrogi dotyczące instalacji i źródła zasilania. Należy również przeczytać część „Ważne instrukcje dotyczące bezpieczeństwa" zawartą w Podręczniku użytkownika.

⚠OSTRZEŻENIE
Oznacza ostrzeżenie dotyczące czynności, których niewłaściwe wykonanie może doprowadzić do obrażeń ciała lub śmierci. Aby bezpiecznie korzystać z urządzenia, należy zawsze zwracać uwagę na te ostrzeżenia.

⚠PRZESTROGA
Oznacza przestrogę dotyczącą czynności, których niewłaściwe wykonanie może doprowadzić do obrażeń ciała. Aby bezpiecznie korzystać z urządzenia, należy zawsze zwracać uwagę na te przestrogi.

WAŻNE
Oznacza wymagania lub ograniczenia. Należy zapoznać się z tymi elementami w celu prawidłowego korzystania z urządzenia i uniknięcia uszkodzeń tego urządzenia oraz mienia.

Instalacja

Aby korzystać z urządzenia w sposób bezpieczny i wygodny, należy dokładnie zapoznać się z poniższymi środkami ostrożności i zainstalować urządzenie w odpowiednim miejscu.

⚠OSTRZEŻENIE

Nie należy instalować urządzenia w miejscach, w których może dojść do pożaru lub porażenia prądem

- Miejsca, w których otwory wentylacyjne będą zasłonięte (zbyt blisko ścian, łóżek, kanap, dywanów lub podobnych obiektów)
- Miejsca wilgotne lub zakurzone
- Miejsca wystawione na bezpośrednie działanie słońca lub na zewnątrz pomieszczeń
- Miejsca, w których występują wysokie temperatury
- Miejsca wystawione na działanie otwartego ognia
- W pobliżu alkoholi, rozcieńczalników lub innych substancji łatwopalnych

Inne ostrzeżenia

- Do urządzenia nie należy podłączać kabli nieposiadających odpowiednich aprobat. Może to doprowadzić do pożaru lub porażenia prądem elektrycznym.
- Na urządzeniu nie należy umieszczać naszyjników ani żadnych innych elementów metalowych ani pojemników wypełnionych płynami. W przypadku kontaktu ciał obcych z częściami elektrycznymi wewnątrz urządzenia może dojść do pożaru lub porażenia prądem.
- Jeśli do urządzenia dostanie się ciało obce, należy wyjąć wtyczkę zasilającą z gniazda sieciowego i skontaktować się z autoryzowanym sprzedawcą produktów firmy Canon.

⚠PRZESTROGA

Nie należy instalować urządzenia w następujących miejscach

Urządzenie może przewrócić się, powodując obrażenia ciała.

- Niestabilne powierzchnie
- Miejsca, w których występują drgania

Pozostałe środki ostrożności

- Podczas przenoszenia urządzenia należy przestrzegać instrukcji zawartych w tym podręczniku. Nieprawidłowo przenoszone urządzenie może upaść, powodując obrażenia.
- Podczas instalacji należy uważać, aby ręce nie dostały się między urządzenie a podłogę lub ściany. Może to spowodować obrażenia.

Należy unikać słabo wentylowanych pomieszczeń

Podczas normalnej pracy urządzenie emituje niewielką ilość ozonu i innych substancji. Substancje te nie stanowią zagrożenia dla zdrowia. Mogą być jednak wyczuwalne, gdy urządzenie jest użytkowane przez dłuższy czas bądź podczas długich cykli drukowania, zwłaszcza w słabo wentylowanych pomieszczeniach. W celu zapewnienia komfortowych warunków pracy zalecane jest zadbanie o odpowiednią wentylację pomieszczenia, w którym użytkowane jest urządzenie. Ponadto nie należy wybierać miejsc, w których użytkownicy byliby narażeni na emisje z urządzenia.

Źródło zasilania

⚠OSTRZEŻENIE

- Należy stosować wyłącznie zasilacz o parametrach napięcia zgodnych z określonymi wymaganiami. Nieprzestrzeganie tego zalecenia może doprowadzić do pożaru lub porażenia prądem elektrycznym.
- Należy używać wyłącznie przewodu dostarczonego wraz z urządzeniem — użycie innego przewodu może doprowadzić do pożaru lub porażenia prądem.
- Dostarczony przewód zasilający jest przeznaczony do używania z tym urządzeniem. Nie podłączać przewodu zasilającego do innych urządzeń.
- Nie należy przerabiać, mocno wyginać oraz ciągnąć przewodu ani wykonywać jakichkolwiek czynności, które grożą jego uszkodzeniem. Nie należy kłaść ciężkich przedmiotów na przewodzie zasilania. Uszkodzenie przewodu zasilającego grozi pożarem lub porażeniem prądem elektrycznym.
- Nie wolno podłączać ani odłączać wtyczki zasilającej mokrymi rękami — może to doprowadzić do porażenia prądem.
- Do zasilania urządzenia nie należy używać przedłużaczy ani rozdzielaczy. Może to doprowadzić do pożaru lub porażenia prądem elektrycznym.
- Nie wolno zwijać ani związywać przewodu zasilającego — może to doprowadzić do pożaru lub porażenia prądem elektrycznym.
- Wtyczkę zasilającą należy wsunąć do końca do gniazdka elektrycznego. Nieprzestrzeganie tego zalecenia może doprowadzić do pożaru lub porażenia prądem elektrycznym.
- Podczas burzy z piorunami wtyczka zasilania powinna być wyjęta z gniazda sieciowego. W przeciwnym wypadku może dojść do pożaru, porażenia prądem elektrycznym lub uszkodzenia sprzętu.
- Należy upewnić się, że urządzenie jest zasilane energią ze źródła, z którego można bezpieczne korzystać i które zapewnia dopływ prądu o stabilnym napięciu.
- Kabel zasilający należy trzymać z dala od źródeł ciepła. W przeciwnym razie może dojść do stopienia powłoki a w konsekwencji do pożaru lub porażenia prądem.

Należy unikać następujących sytuacji:

Jeśli na część połączeniową kabla zasilającego wywierana jest nadmierna siła, może dojść do jego uszkodzenia lub rozłączenia przewodów wewnątrz kabla. Grozi to pożarem.

- Częste podłączanie i rozłączanie przewodu zasilającego.
- Przechodzenie nad kablem zasilającym.
- Zagięcie kabla zasilającego w pobliżu części łączącej oraz ciągły nacisk na gniazdo zasilania lub część łączącą.
- Poddawanie wtyczki zasilającej działaniu nadmiernej siły.

⚠PRZESTROGA

Urządzenie należy zainstalować w pobliżu gniazdka elektrycznego i zostawić wystarczającą przestrzeń wokół wtyczki, aby mogła być ona łatwo odłączona w sytuacji zagrożenia.

Obsługa urządzenia

⚠PRZESTROGA

Bezpieczeństwo użytkowania urządzenia laserowego

Urządzenie to uzyskało certyfikat produktu laserowego klasy 1, który spełnia wymagania norm IEC60825-1:2014 oraz EN60825-1:2014.

CLASS 1 LASER PRODUCT
LASER KLASSE 1
APPAREIL À LASER DE CLASSE 1
APPARECCHIO LASER DI CLASSE 1
PRODUCTO LÁSER DE CLASE 1
APARELHO A LASER DE CLASSE 1
LUOKAN 1 LASER-TUOTE
LASERPRODUKT KLASS 1

Promień lasera może być niebezpieczny dla ciała ludzkiego. Ponieważ promieniowanie wytwarzane wewnątrz urządzenia jest w pełni ograniczone obudowami ochronnymi i pokrywami zewnętrznymi, wiązka lasera nie może wydostać się z urządzenia w jakimkolwiek momencie użytkowania. Dla bezpieczeństwa należy zapoznać się z następującymi uwagami i instrukcjami.

- Nie wolno otwierać pokryw innych niż te wskazane w instrukcjach w podręczniku dołączonym do urządzenia.
- Jeśli promień lasera będzie nieosłonięty i trafi w oczy, może spowodować ich uszkodzenie.
- Przeprowadzanie przeglądów, regulacji lub operacji innych niż te, które zostały opisane w podręczniku, może spowodować emisję niebezpiecznego promieniowania.

Etykieta z informacjami o klasie bezpieczeństwa laserowego

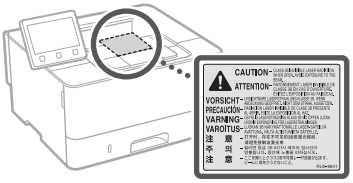

Symbole bezpieczeństwa

- Wyłącznik zasilania: położenie „Wł."
- Wyłącznik zasilania: położenie „Wył."
- Wyłącznik zasilania: położenie „Oczekiwanie"
- Przełącznik wciskany bistabilny „Wł." „Wył."
- Zacisk uziemiający
- Napięcie na niebezpiecznym poziomie. Nie otwierać pokryw innych niż zalecane.
- PRZESTROGA: Gorąca powierzchnia. Nie dotykać.
- Sprzęt klasy II
- Ruchome części: Nie zbliżać się do ruchomych części.

- Niektóre symbole przedstawione powyżej mogą nie być umieszczone na urządzeniu zależnie od jego typu.

Materiały eksploatacyjne

⚠OSTRZEŻENIE

Nie należy wrzucać zużytych zasobników z tonerem do ognia. Nie należy przechowywać zasobników z tonerem i papieru w pobliżu ognia. Może to spowodować zapłon papieru lub resztek toneru wewnątrz zasobnika i w konsekwencji doprowadzić do poparzeń lub pożaru.

Uwaga

Nazwa produktu

Przepisy bezpieczeństwa wymagają, aby nazwa produktu była zarejestrowana.
W niektórych regionach, w których prowadzi się sprzedaż produktu, zarejestrowane mogą być alternatywne nazwy podane poniżej w nawiasach ( ).
LBP215x / LBP214dw / LBP212dw (F173500)

Wymagania Dyrektywy WE dotyczącej zgodności elektromagnetycznej

To urządzenie spełnia podstawowe wymagania Dyrektywy WE dotyczącej zgodności elektromagnetycznej. Niniejszym zaświadcza się, że omawiany produkt jest zgodny z wymogami dotyczącymi zgodności elektromagnetycznej zawartymi w Dyrektywie WE przy nominalnym napięciu sieci zasilającej 230 V, 50 Hz, chociaż znamionowe napięcie zasilające produktu mieści się w przedziale od 220 V do 240 V, 50/60 Hz. Ze względu na wymagania zawarte w Dyrektywie WE dotyczącej zgodności elektromagnetycznej konieczne jest używanie przewodów ekranowanych.

Unijna dyrektywa WEEE i dyrektywa w sprawie zużytych baterii i akumulatorów

Informacje dotyczące dyrektywy WEEE i dyrektywy w sprawie zużytych baterii i akumulatorów można znaleźć w najnowszym Podręczniku użytkownika (instrukcja obsługi w formacie HTML) dostępnym na stronie internetowej firmy Canon (canon.com/oip-manual).

PI

Informacje o przepisach prawnych dotyczących bezprzewodowych sieci LAN

Regulatory information for users in Jordan
LBP215x / LBP214dw / LBP212dw includes approved Wireless LAN Module (Model name: Type1KA).
Contains Wireless LAN Module approved by TRC/LPD/2017/19

Regulatory information for users in UAE
LBP215x / LBP214dw / LBP212dw includes approved Wireless LAN Module (Model name: Type1KA).

TRA
REGISTERED No: ER51217/17
DEALER No: DA0073692/11

RE Directive

(Only for European radio equipment)

RE Declaration of Conformity

English (EN) Hereby, Canon Inc. declares that this equipment is in compliance with Directive 2014/53/EU.
The full text of the EU declaration of conformity is available at the following internet address:
http://www.canon-europe.com/ce-documentation
Wireless LAN Specifications
Frequency band(s):2412-2472MHz
Maximum radio-frequency power: 15.9 dBm

Czech (CS) Tímto společnost Canon Inc. prohlašuje, že toto zařízení je v souladu se směrnicí 2014/53/EU.
Úplné znění EU prohlášení o shodě je k dispozici na této internetové adrese:
http://www.canon-europe.com/ce-documentation
Technické údaje bezdrátové LAN
Pásmo(a) frekvence: 2412-2472 MHz
Maximální výkon rádiové frekvence: 15.9 dBm

Danish (DA) Hermed erklærer Canon Inc., at dette udstyr er i overensstemmelse med direktiv 2014/53/EU.
EU-overensstemmelseserklæringens fulde tekst kan findes på følgende internetadresse:
http://www.canon-europe.com/ce-documentation
Trådløs LAN specofikationer
Frekvensbånd: 2412-2472 MHz
Maks. radio-frekvenseffekt: 15.9 dBm

German (DE) Hiermit erklärt Canon Inc, dass diese Anlage der Richtlinie 2014/53/EU entspricht.
Der vollständige Text der EU-Konformitätserklärung ist unter der folgenden Internetadresse verfügbar:
http://www.canon-europe.com/ce-documentation
WLAN-Spezifikationen
Frequenzbereich(e): 2412-2472 MHz
Maximale Funkfrequenzleistung: 15.9 dBm

Estonian (ET) Käesolevaga deklareerib Canon Inc., et käesolev seade vastab direktiivi 2014/53/EL nõuetele.
ELi vastavusdeklaratsiooni täielik tekst on kättesaadav järgmisel internetiaadressil:
http://www.canon-europe.com/ce-documentation
Juhtmevaba LAN-i spetsifikatsioonid
Sagedusriba(d): 2412-2472 MHz
Maksimaalne raadiosageduslik võimsus: 15.9 dBm

Spanish (ES) Por la presente, Canon Inc. declara que este equipo es conforme con la Directiva 2014/53/UE.
El texto completo de la declaración UE de conformidad está disponible en la dirección de Internet siguiente:
http://www.canon-europe.com/ce-documentation
Especificaciones LAN inalámbrica
Banda(s) de frecuencia: 2412-2472 MHz
Potencia máxima de radiofrecuencia: 15.9 dBm

Greek (EL) Με την παρούσα, η Canon Inc. δηλώνει ότι ο παρών εξοπλισμός συμμορφώνεται με την Οδηγία 2014/53/ΕΕ.
Το πλήρες κείμενο της δήλωσης συμμόρφωσης της ΕΕ διατίθεται στην ακόλουθη διεύθυνση στο διαδίκτυο:
http://www.canon-europe.com/ce-documentation
Προδιαγραφές ασύρματου LAN (WLAN)
Ζώνες συχνότητας: 2412-2472 MHz
Μέγιστη ισχύς ραδιοσυχνότητας: 15.9 dBm

French (FR) Le soussigné, Canon Inc., déclare que le présent équipement est conforme à la Directive 2014/53/UE.
Le texte complet de la déclaration UE de conformité est disponible à l'adresse internet suivante :
http://www.canon-europe.com/ce-documentation
Spécifications LAN sans fil
Bande(s) de fréquence: 2412-2472 MHz
Puissance maximale de radiofréquence: 15.9 dBm

Italian (IT) Con la presente, Canon Inc. dichiara che questa apparecchiatura è conforme alla direttiva 2014/53/UE.
Il testo completo della dichiarazione di conformità UE è disponibile al seguente indirizzo Internet:
http://www.canon-europe.com/ce-documentation
Caratteristiche LAN wireless
Banda/e di frequenza: 2412-2472 MHz
Potenza massima a radiofrequenza: 15.9 dBm

Latvian (LV) Canon Inc. ar šo deklarē, ka šī iekārta atbilst Direktīvai 2014/53/ES.
Pilns ES atbilstības deklarācijas teksts ir pieejams šādā interneta vietnē:
http://www.canon-europe.com/ce-documentation
Bezvadu LAN specifikācijas
Frekvences josla(s): 2412-2472 MHz
Maksimālā radiofrekvences jauda: 15.9 dBm

Lithuanian (LT) Šiuo dokumentu „Canon Inc." patvirtina, kad ši įranga atitinka direktyvą 2014/53/ES.
Visas ES atitikties deklaracijos tekstas prieinamas šiuo interneto adresu:
http://www.canon-europe.com/ce-documentation
Belaidžio LAN specifikacijos
Dažnio diapazonas (-ai): 2412-2472 MHz
Maksimali radijo ryšio dažnio galia: 15.9 dBm

Dutch (NL) Hierbij verklaar ik, Canon Inc., dat deze apparatuur conform is met Richtlijn 2014/53/EU.
De volledige tekst van de EU-conformiteitsverklaring kan worden geraadpleegd op het volgende internetadres:
http://www.canon-europe.com/ce-documentation
Draadloos LAN specificaties
Frequentieband(en): 2412-2472 MHz
Maximaal radiofrequentievermogen: 15.9 dBm

Maltese (MT) B'dan, Canon, qed tiddikjara li dan it-tip ta' tagħmir huwa konformi mad-Direttiva 2014/53/UE.
It-test kollu tad-dikjarazzjoni ta' konformità tal-UE huwa disponibbli f'dan is-sit fuq l-internet:
http://www.canon-europe.com/ce-documentation
Speċifikazzjonijiet tal-Wireless LAN
Band(i) tal-Frekwenza: 2412-2472 MHz
Qawwa ta' frekwenza tar-radju massima: 15.9 dBm

Hungarian (HU) A Canon Inc. igazolja, hogy ez a berendezés megfelel a 2014/53/EU irányelvnek.
Az EU-megfelelőségi nyilatkozat teljes szövege elérhető a következő internetes címen:
http://www.canon-europe.com/ce-documentation
Vezeték nélküli LAN műszaki adatai
Frekvenciasáv(ok): 2412-2472 MHz
Maximális rádiofrekvenciás teljesítmény: 15.9 dBm

Polish (PL) Canon Inc. niniejszym oświadcza, że niniejsze urządzenie jest zgodne z dyrektywą 2014/53/UE.
Pełny tekst deklaracji zgodności UE jest dostępny pod następującym adresem internetowym:
http://www.canon-europe.com/ce-documentation
Specyfikacja bezprzewodowej sieci LAN
Pasmo(-a) częstotliwości: 2412-2472 MHz
Maksymalna moc na częstotliwościach radiowych: 15.9 dBm

Portuguese (PT) Por este meio, a Canon Inc. declara que o presente equipamento está em conformidade com a Diretiva 2014/53/UE.
O texto integral da declaração de conformidade da UE está disponível no seguinte endereço de Internet:
http://www.canon-europe.com/ce-documentation
Especificações de LAN Sem Fios
Banda(s) de frequências: 2412-2472 MHz
Potência máxima de radiofrequência: 15.9 dBm

Slovene (SL) Canon Inc. potrjuje, da je ta oprema v skladu z Direktivo 2014/53/EU.
Celotno besedilo izjave EU o skladnosti je na voljo na naslednjem spletnem naslovu:
http://www.canon-europe.com/ce-documentation
Specifikacije za brezžični LAN
Frekvenčna območja: 2412-2472 MHz
Največja radiofrekvenčna moč: 15.9 dBm

Slovak (SK) Spoločnosť Canon Inc. týmto vyhlasuje, že toto zariadenie je v súlade so smernicou 2014/53/EÚ.
Úplné znenie EÚ vyhlásenia o zhode je k dispozícii na tejto internetovej adrese:
http://www.canon-europe.com/ce-documentation
Technické údaje bezdrôtovej LAN
Pásmo (a) frekvencia: 2412-2472 MHz
Maximálny výkon rádiovej frekvencie: 15.9 dBm

Finnish (FI) Canon Inc. vakuuttaatäten, että tämä laite on direktiivin 2014/53/EU mukainen.
EU-vaatimustenmukaisuusvakuutuksen täysimittainen teksti on saatavilla seuraavassa internetosoitteessa:
http://www.canon-europe.com/ce-documentation
Langattoman LAN:in tekniset ominaisuudet
Taajuuskaista(t): 2412-2472 MHz
Suurin radiotaajuusteho: 15.9 dBm

Swedish (SV) Härmed försäkrar Canon Inc. att denna utrustning överensstämmer med direktiv 2014/53/EU.
Den fullständiga texten till EU-försäkran om överensstämmelse finns tillgänglig på följande webbadress:
http://www.canon-europe.com/ce-documentation
Specifikationer för trådlöst LAN
Frekvensband: 2412-2472 MHz
Maximal radiofrekvenseffekt: 15.9 dBm

Dodatek

Romanian (RO) Prin prezenta, Canon Inc. declară că acest echipament este în conformitate cu Directiva 2014/53/UE.
Textul integral al declarației UE de conformitate este disponibil la următoarea adresă internet:
http://www.canon-europe.com/ce-documentation
Specificații wireless LAN
Benzi de frecvență: 2412-2472 MHz
Putere maximă a frecvenței radio: 15.9 dBm

Bulgarian (BG) С настоящото Canon Inc. декларира, че това съоръжение е в съответствие с Директива 2014/53/ЕС.
Цялостният текст на ЕС декларацията за съответствие може да се намери на следния интернет адрес:
http://www.canon-europe.com/ce-documentation
Спецификация на безжичната LAN
Честотна лента(и): 2412-2472 MHz
Максимална радиочестотна мощност: 15.9 dBm

Croatian (HR) Canon Inc. ovime izjavljuje da je oprema u skladu s Direktivom 2014/53/EU.
Cjeloviti tekst EU izjave o sukladnosti dostupan je na sljedećoj internetskoj adresi:
http://www.canon-europe.com/ce-documentation
Specifikacije bežičnog LAN-a
Frekvencijski pojas(evi): 2412-2472 MHz
Maksimalna snaga radijske frekvencije: 15.9 dBm

Irish (GA) Dearbhaíonn Canon Inc., leis seo, go bhfuil an trealamh seo i gcomhlíonadh leis an Treoir 2014/53/AE.
Tá an téacs iomlán de Dhearbhú Comhréireachta AE ar fáil ag seoladh an láithreáin ghréasáin mar seo a leanas:
http://www.canon-europe.com/ce-documentation
Sonraíochtaí LAN Gan Sreang
Banda(í) minicíochta: 2412-2472 MHz
Uaschumhacht radaimhinicíochta: 15.9 dBm

Norwegian (NO) Herved erklærer Canon Inc. at dette utstyret er i overensstemmelse med direktiv 2014/53/EU.
Den fulle teksten til EUs samsvarserklæring er tilgjengelig på følgende Internett-adresse:
http://www.canon-europe.com/ce-documentation
Trådløs LAN-spesifikasjoner
Bølgelengde: 2412-2472 MHz
Maks radiofrekvensstyrke: 15.9 dBm

Icelandic (IS) Hér með lýsir Canon Inc því yfir að þessi búnaður er í samræmi við tilskipun 2014/53/ESB.
Allur texti ESB-samræmisyfirlýsingar er í boði á eftirfarandi veffangi:
http://www.canon-europe.com/ce-documentation
Tæknilýsingar fyrir þráðlausa nettengingu
Tíðnisvið: 2412-2472 MHz
Hámarksstyrkur útvarpstíðnibylgja: 15.9 dBm

Zrzeczenie się odpowiedzialności

- Informacje zawarte w niniejszym dokumencie mogą ulec zmianie bez uprzedzenia.
- CANON INC. NIE UDZIELA W ODNIESIENIU DO TYCH MATERIAŁÓW JAKICHKOLWIEK GWARANCJI, WYRAŹNYCH LUB DOROZUMIANYCH, Z WYJĄTKIEM ZAMIESZCZONYCH W NINIEJSZYM DOKUMENCIE, W TYM M.IN. GWARANCJI ODNOŚNIE POKUPNOŚCI, ZBYWALNOŚCI, PRZYDATNOŚCI DO OKREŚLONEGO CELU LUB UŻYCIA ANI NIENARUSZALNOŚCI PRAW WŁASNOŚCI. CANON INC. NIE PONOSI ODPOWIEDZIALNOŚCI ZA JAKIEGOKOLWIEK RODZAJU SZKODY BEZPOŚREDNIE, PRZYPADKOWE LUB NASTĘPCZE ORAZ ZA STRATY LUB WYDATKI WYNIKŁE Z KORZYSTANIA Z NINIEJSZYCH MATERIAŁÓW.

Rysunki i zrzuty ekranu zawarte w niniejszym podręczniku
Rysunki i zrzuty ekranu zawarte w niniejszym podręczniku dotyczą modelu LBP215x, chyba że podano inaczej.

Informacje dotyczące niniejszego podręcznika

Znaki towarowe
Mac jest znakiem towarowym firmy Apple Inc.
Microsoft, Windows, Windows Vista, Windows Server, Internet Explorer, Excel i PowerPoint są zarejestrowanymi znakami towarowymi bądź znakami towarowymi firmy Microsoft Corporation w USA lub innych krajach.
Inne nazwy produktów i firm wymienione w niniejszym dokumencie mogą być znakami towarowymi należącymi do ich prawnych właścicieli.

Oprogramowanie dostarczone przez strony trzecie

Niniejszy produkt firmy Canon (zwany dalej „PRODUKTEM") korzysta z modułów oprogramowania innych producentów. Użytkowanie tych modułów oprogramowania oraz ich dystrybucja, w tym również aktualizowanie tego typu modułów oprogramowania (nazywanych zbiorczo „OPROGRAMOWANIEM"), podlega podanym poniżej postanowieniom licencyjnym od (1) do (9).

(1) Użytkownik zobowiązuje się stosować do wszystkich obowiązujących praw kontroli eksportowej, ograniczeń lub regulacji prawnych krajów, przez które PRODUKT, w tym także OPROGRAMOWANIE, będzie transportowany, przesyłany lub eksportowany do dowolnego innego państwa.
(2) Właściciele OPROGRAMOWANIA zachowują w pełnym zakresie tytuł własności, prawo własności oraz prawo do własności intelektualnej OPROGRAMOWANIA. Właściciele praw do OPROGRAMOWANIA nie udzielają użytkownikowi żadnych licencji ani praw, wyraźnych ani dorozumianych, do jakiejkolwiek własności intelektualnej, z wyjątkiem wyraźnie określonych w niniejszym dokumencie.
(3) Użytkownik może korzystać z OPROGRAMOWANIA wyłącznie wraz z zakupionym PRODUKTEM.
(4) Użytkownikowi nie wolno udzielać sublicencji, sprzedawać, rozpowszechniać lub przekazywać OPROGRAMOWANIA osobom trzecim ani przenosić na nie praw do niego, bez wcześniejszego uzyskania pisemnej zgody właścicieli OPROGRAMOWANIA.
(5) Niezależnie od powyższych postanowień użytkownik może przekazać OPROGRAMOWANIE jedynie wtedy, gdy (a) przeniesie wszystkie swoje prawa do PRODUKTU oraz wszystkie prawa i zobowiązania wynikające z postanowień licencyjnych na nabywcę i (b) nabywca ten zaakceptuje wszystkie te postanowienia.
(6) Użytkownikowi zabrania się dekompilować, poddawać procesowi inżynierii wstecznej, rozkładać lub w inny sposób upraszczać kod OPROGRAMOWANIA do formy możliwej do odczytania.
(7) Użytkownikowi zabrania się modyfikować, przystosowywać, tłumaczyć, wynajmować, dzierżawić lub pożyczać OPROGRAMOWANIE oraz tworzyć prace pochodne na podstawie OPROGRAMOWANIA.
(8) Użytkownik nie jest uprawniony do usuwania lub tworzenia oddzielnych kopii OPROGRAMOWANIA przy użyciu PRODUKTU.
(9) Użytkownikowi nie jest udzielana licencja na możliwą do odczytania część (kod źródłowy) OPROGRAMOWANIA.

Niezależnie od postanowień opisanych w punktach od (1) do (9) powyżej, PRODUKT obejmuje moduły oprogramowania innych producentów podlegające innym postanowieniom licencyjnym zawartym w umowie licencyjnej, którą moduły te są objęte. Należy zapoznać się z innymi postanowieniami licencyjnymi, którymi objęte są moduły innych producentów, opisanymi w Dodatku do podręcznika dla odpowiedniego PRODUKTU. Podręcznik jest dostępny na stronie *http://canon.com/oip-manual.*

Użytkowanie PRODUKTU jest równoznaczne z zaakceptowaniem wszelkich mających zastosowanie postanowień licencyjnych.
W przypadku niezaakceptowania postanowień licencyjnych prosimy o kontakt z przedstawicielem serwisu.

V_170601

PI

Notatki

Zahajte činnost z ovládacího panelu

Podoba ovládacího panelu se liší podle toho, jaký model zařízení používáte. Popis ovládacího panelu v této příručce v zásadě předpokládá, že se jedná o model LBP215x.

Zařízení (LBP215x)

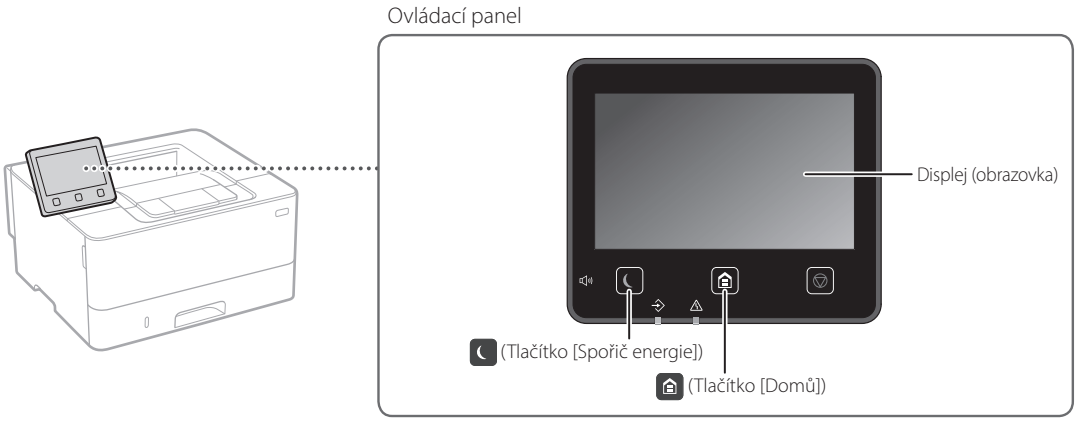

Zařízení (LBP214dw/LBP212dw)

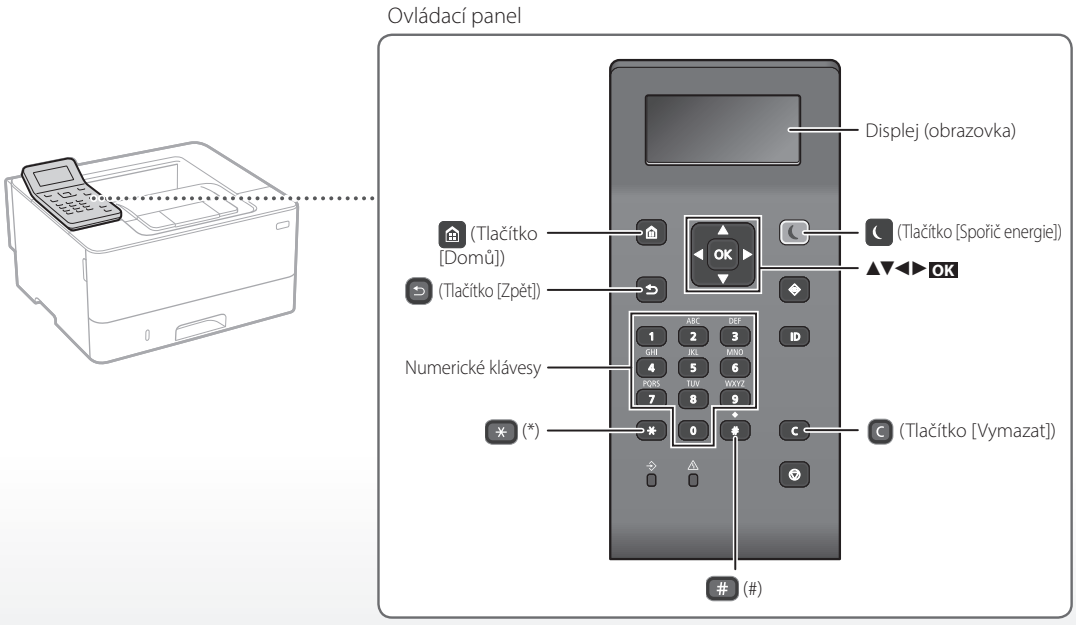

Cs

Pohyb v nabídce

Výběr položek nebo přesunování kurzoru mezi položkami nabídky

Vyberte položku pomocí tlačítka [▲] nebo [▼].
Stiskněte OK nebo [►], pokud chcete přejít na další hierarchii.
Stiskněte ↩ nebo [◄], pokud se chcete vrátit na předchozí hierarchii.

Potvrzení nastavení

Stiskněte OK. Když se však na displeji zobrazí <Použít>, vyberte <Použít> a potom stiskněte OK.

Metoda zadávání textu

Změna režimu zadávání

Pokud chcete změnit režim zadávání, stiskněte *.

Režim zadávání	Dostupný text
<A>	Velká písmena a symboly
<a>	Malá písmena a symboly
<12>	Čísla

Zadávání textu, symbolů a čísel

Zadávejte pomocí numerických kláves nebo #.

Posunování kurzoru (zadání mezery)

Stiskněte [◄] nebo [►] pro přesunutí kurzoru. Pokud chcete zadat mezeru, přesuňte kurzor na konec textu a stiskněte [►].

Odstraňování znaků

Stiskněte C. Stisknutím a podržením C odstraníte všechny znaky.

	Režim zadávání: <A>	Režim zadávání: <a>	Režim zadávání: <12>
1	@ . - _ /		1
2	AÁÄBC	aáäbc	2
3	DEÉF	deéf	3
4	GHIÍ	ghií	4
5	JKL	jkl	5
6	MNOÓ	mnoó	6
7	PQRS	pqrs	7
8	TUÚŮV	tuúův	8
9	WXYZ	wxyz	9
0	(Není k dispozici)		0
#	(mezera) @ . / - _ ! ? & $ % # ( ) [ ] { } < > * + = ” , ; : ’ ^ ` | \ ˜		(Není k dispozici)

Tisk

1. Otevřete dokument, který chcete tisknout, a vyberte funkci tisku aplikace.
2. Vyberte ovladač tiskárny a vyberte možnost [Předvolby] nebo [Vlastnosti].
3. Zadejte velikost papíru.
4. Zadejte zdroj a typ papíru.
5. Podle potřeby zadejte nastavení tisku.
6. Vyberte [OK].
7. Vyberte [Tisk] nebo [OK].

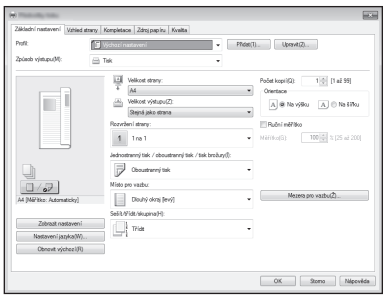

Podrobnosti najdete v části

„Tisk“ v Uživatelské příručce

Užitečná nastavení tisku

- Oboustranně
- N na 1
- Tisk brožur



Cs

Vkládání papíru

Podrobnosti najdete v části
„Vkládání papíru“ v Uživatelské příručce

Vkládání do zásuvky na papír

1 Vysuňte zásuvku na papír.

2

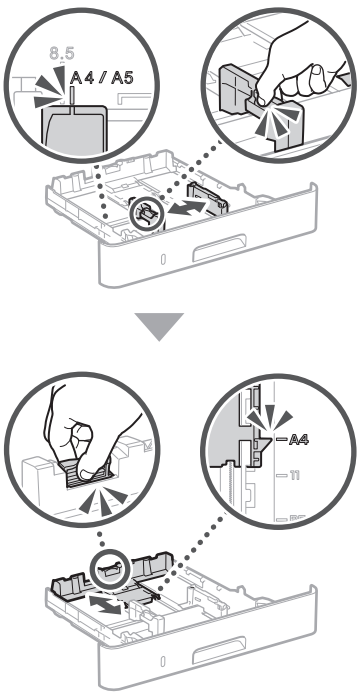

3

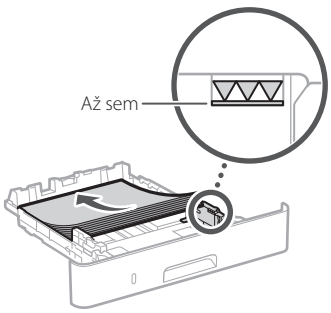

4 Vložte do zařízení zásuvku na papír.

Pokud vložíte papír jiné velikosti nebo typu, musíte změnit příslušná nastavení.

5 Stiskněte a vyberte <Nast. Papíru>.

6 Podle obrazovky zadejte velikost a typ papíru.

Vkládání do víceúčelového zásobníku

1

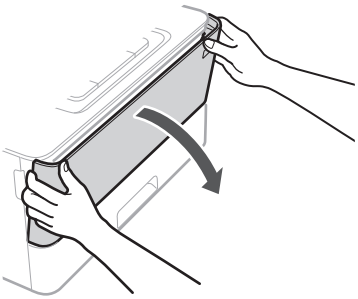

2

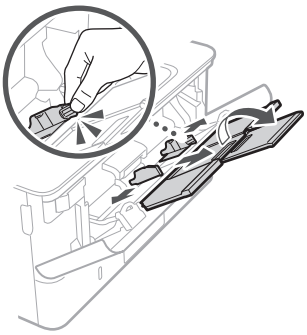

3

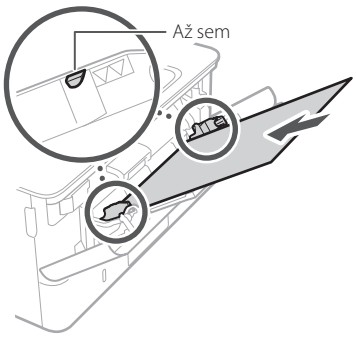

4

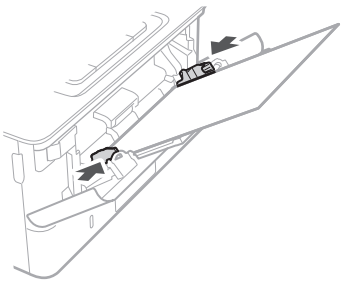

5 Podle obrazovky zadejte velikost a typ papíru.

Pokud se vyskytne problém

Podrobnosti najdete v části
➲„Odstraňování problémů“ v Uživatelské příručce

Zdá se, že zařízení nepracuje

Zkontrolujte následující.

- Je zařízení zapnuté?
- Není zařízení v režimu spánku?

Pokud nesvítí displej a , stiskněte vypínač.

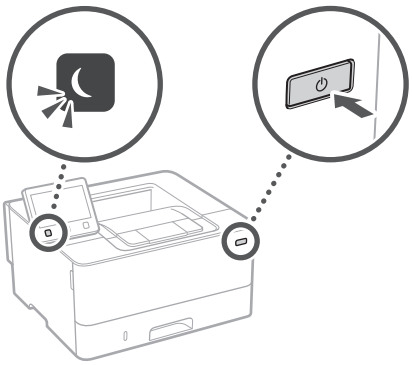

- Je kabel napájení připojen správně?

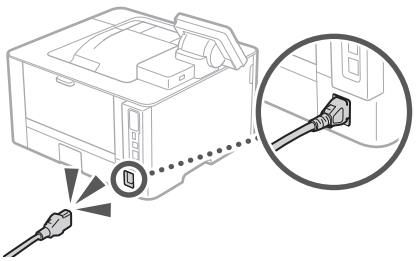

Pokud problém přetrvává, viz Uživatelskou příručku.

Došlo k zaseknutí papíru

Odstraňte zaseknutý papír podle pokynů na obrazovce.



Výměna tonerové kazety

Vyměňte tonerovou kazetu podle pokynů na obrazovce.



Číslo modelu náhradní tonerové kazety

- Canon Cartridge 052
- Canon Cartridge 052 H

Cs

Dodatek

Důležité bezpečnostní pokyny

Tato příručka popisuje pouze varování a upozornění pro instalaci a napájení. Nezapomeňte si také přečíst „Důležité bezpečnostní pokyny" popsané v Uživatelské příručce.

⚠VAROVÁNÍ
Uvádí varování týkající se operací, které by mohly vést k úmrtí nebo poranění osob, pokud by nebyly správně provedeny. Z důvodu zajištění bezpečného provozu přístroje těmto varováním vždy věnujte pozornost.

⚠UPOZORNĚNÍ
Uvádí upozornění týkající se operací, které by mohly vést k poranění osob, pokud by nebyly správně provedeny. Z důvodu zajištění bezpečného provozu přístroje těmto upozorněním vždy věnujte pozornost.

DŮLEŽITÉ
Označuje provozní požadavky a omezení. Tyto položky si pečlivě přečtěte, abyste mohli přístroj správně obsluhovat a aby nedošlo k poškození přístroje nebo majetku.

Instalace

Abyste zajistili bezpečné a pohodlné používání zařízení, přečtěte si pozorně následující upozornění a umístěte zařízení na vhodné místo.

⚠VAROVÁNÍ

Zařízení neinstalujte na místo, kde hrozí riziko požáru nebo úrazu elektrickým proudem

- Místo, kde dochází k blokování větracích otvorů (v těsné blízkosti stěn, postelí, pohovek, huňatých přikrývek a podobných předmětů)
- vlhké nebo prašné místo,
- Místo vystavené přímému působení slunečního záření nebo venkovní místo
- místo vystavené působení vysokých teplot,
- Místo vystavené přímému působení otevřeného ohně
- Do blízkosti látek jako je alkohol, ředidla nebo jiné hořlavé látky

Další varování

- Nepřipojujte k přístroji neschválené kabely. V opačném případě by mohlo dojít ke vzniku požáru nebo úrazu elektrickým proudem.
- Neumísťujte na přístroj řetízky či jiné kovové předměty či nádoby naplněné kapalinami. Pokud elektrické součásti uvnitř zařízení přijdou do styku s cizími látkami, může dojít k požáru nebo úrazu elektrickým proudem.
- Pokud se dovnitř zařízení dostanou cizí látky, vytáhněte zástrčku ze síťové zásuvky a obraťte se na místního autorizovaného prodejce společnosti Canon.

⚠UPOZORNĚNÍ

Zařízení neinstalujte na následující místa

Na místo odkud by zařízení mohlo sklouznout nebo spadnout a způsobit zranění osob.

- Nestabilní místo
- Místo vystavené vibracím

Další upozornění

- Při přenášení zařízení postupujte podle pokynů uvedených v této příručce. V případě nesprávného přenášení může dojít k pádu zařízení a zranění osob.
- Při instalaci zařízení dávejte pozor, abyste nenechali ruce mezi zařízením a podlahou nebo stěnou. Jinak by mohlo dojít k vážnému zranění.

Stroj neinstalujte na nedostatečně větraných místech.

Toto zařízení vytváří během provozu malé množství ozónu a jiných emisí. Tyto emise nejsou zdraví škodlivé. Během delšího použití zařízení v nedostatečně větraných místnostech mohou být emise v okolí zařízení znatelnější. Místnosti, ve kterých zařízení pracuje, doporučujeme dostatečně větrat, aby bylo pracovní prostředí příjemné. Vyhněte se rovněž místům, kde by byli emisím ze zařízení vystaveni lidé.

Napájení

⚠VAROVÁNÍ

- Používejte pouze zdroj napájení splňující uvedené požadavky na napájení. V opačném případě by mohlo dojít k požáru nebo úrazu elektrickým proudem.
- Nepoužívejte jiné napájecí šňůry než dodané. Mohlo by dojít k požáru nebo úrazu elektrickým proudem.
- Dodaný kabel je určen k použití s tímto zařízením. Nepřipojujte napájecí kabel k jiným zařízením.
- Neupravujte, netahejte, silou neohýbejte ani s napájecím kabelem nemanipulujte způsobem, kdy by mohlo dojít k jeho poškození. Na napájecí kabel neumísťujte těžké předměty. Poškození napájecího kabelu může vést ke vzniku požáru nebo úrazu elektrickým proudem.
- Zástrčku nezapojujte ani neodpojujte mokrýma rukama. Mohlo by dojít k úrazu elektrickým proudem.
- Nepoužívejte s tímto zařízením prodlužovací šňůry nebo vícenásobné zásuvky. V opačném případě by mohlo dojít ke vzniku požáru nebo úrazu elektrickým proudem.
- Napájecí šňůru nesmotávejte ani nesvazujte do uzlu. Mohlo by dojít k požáru nebo úrazu elektrickým proudem.
- Zástrčku zasuňte do zásuvky střídavého proudu až nadoraz. V opačném případě by mohlo dojít k požáru nebo úrazu elektrickým proudem.
- Za bouřky zcela odpojte zástrčku napájecího kabelu ze síťové zásuvky. Pokud tak neučiníte, mohlo by dojít k požáru, k úrazu elektrickým proudem nebo k poškození zařízení.
- Zajistěte, aby bylo napájení přístroje bezpečné a mělo stabilní napětí.
- Napájecí šňůru uchovávejte v bezpečné vzdálenosti od zdroje tepla. V opačném případě by mohlo dojít k rozpouštění povrchu napájecí šňůry a následnému požáru nebo úrazu elektrickým proudem.

Předcházejte následujícím situacím:

Pokud je připojovací část napájecího kabelu vystavena nadměrnému zatížení, může dojít k poškození kabelu či odpojení drátů uvnitř zařízení. Výsledkem může být vznik požáru. Předcházejte následujícím situacím:

- Časté odpojování a připojování napájecího kabelu.
- Zakopávání za napájecí kabel.
- Napájecí kabel je ohnutý v místě připojení a na síťovou zásuvku nebo místo připojení je vyvíjen neustálý tlak.
- Působení nadměrnou silou na elektrickou zástrčku.

⚠UPOZORNĚNÍ

Zařízení nainstalujte blízko elektrické zásuvky a kolem napájecí zástrčky nechte dostatek místa, aby bylo možné ji v nutném případě snadno odpojit.

Manipulace

⚠UPOZORNĚNÍ

Laserová bezpečnost

Tento výrobek je klasifikován jako laserový výrobek třídy 1 podle normy IEC60825-1:2014 and EN60825-1:2014.

CLASS 1 LASER PRODUCT
LASER KLASSE 1
APPAREIL À LASER DE CLASSE 1
APPARECCHIO LASER DI CLASSE 1
PRODUCTO LÁSER DE CLASE 1
APARELHO A LASER DE CLASSE 1
LUOKAN 1 LASER-TUOTE
LASERPRODUKT KLASS 1

Laserový paprsek může být lidskému tělu škodlivý. Vzhledem k tomu, že záření vyzařované uvnitř výrobku je zcela omezeno na prostor pod ochranným krytem a vnějšími kryty, nemůže laserový paprsek v žádné fázi běžného uživatelského provozu uniknout ze zařízení. Abyste byli schopni obsluhovat stroj bezpečně, přečtěte si následující poznámky a instrukce.

- Nikdy neotevírejte jiné kryty, než ty uvedené v pokynech pro tento přístroj.
- Pokud by laserový paprsek zasáhl vaše oči, mohlo by dojít k poškození zraku.
- Používání jiných ovládacích prvků, nastavení nebo provádění jiných postupů než těch, které jsou popsány v této příručce, může mít za následek vystavení nebezpečnému záření.

Štítek k laserové bezpečnosti

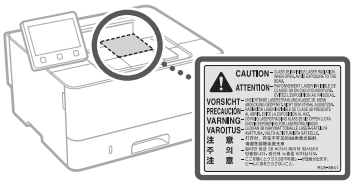

Bezpečnostní symboly

- Vypínač poloha "Zap"
- Vypínač poloha "Vyp"
- Vypínač poloha "V pohotovosti"
- Tlačítkový spínač "Zap" "Vyp"
- Koncovka ochranného uzemnění
- Nebezpečné napětí uvnitř. Neotevírejte jiné kryty než ty, které jsou uvedené v pokynech.
- UPOZORNĚNÍ Horký povrch. Nedotýkat se.
- Zařízení třídy II
- Pohyblivé součásti: Udržujte části těla mimo dosah pohyblivých součástí

• Některé výše uvedené symboly nemusí být upevněny v závislosti na výrobku.

Spotřební materiál

⚠VAROVÁNÍ

Nelikvidujte použité tonerové kazety v otevřeném ohni. Neskladujte tonerové kazety nebo papír na místech, která jsou vystavena působení otevřeného ohně. Mohlo by to způsobit vzplanutí toneru či papíru a v důsledku toho popáleniny nebo požár.

Upozornění

Název výrobku

Bezpečnostní předpisy vyžadují, aby byl název výrobku registrován.
V některých regionech, kde se tento výrobek prodává, mohou být místo toho registrovány následující názvy v závorkách ( ).
LBP215x / LBP214dw / LBP212dw (F173500)

Požadavky EMC směrnice ES

Toto zařízení vyhovuje požadavkům EMC směrnice ES. Prohlašujeme, že tento produkt vyhovuje požadavkům EMC směrnice ES pro jmenovité síťové napájení 230 V, 50 Hz, i když je na tomto zařízení uvedeno jmenovité napájení 220 až 240 V, 50/60 Hz. Použití stíněného kabelu je nezbytné z důvodu vyhovění technickým požadavkům EMC směrnice ES.

Směrnice OEEZ EU a o bateriích

Informace o směrnicích OEEZ a o bateriích naleznete v nejnovější Uživatelské příručce (příručka HTML) z webové stránky Canon (canon.com/oip-manual).

Regulační informace o bezdrátové síti LAN

Regulatory information for users in Jordan

LBP215x / LBP214dw / LBP212dw includes approved Wireless LAN Module (Model name: Type1KA).
Contains Wireless LAN Module approved by TRC/LPD/2017/19

Regulatory information for users in UAE

LBP215x / LBP214dw / LBP212dw includes approved Wireless LAN Module (Model name: Type1KA).

TRA
REGISTERED No: ER51217/17
DEALER No: DA0073692/11

Cs

RE Directive

(Only for European radio equipment)

RE Declaration of Conformity

English (EN) Hereby, Canon Inc. declares that this equipment is in compliance with Directive 2014/53/EU.
The full text of the EU declaration of conformity is available at the following internet address:
http://www.canon-europe.com/ce-documentation
Wireless LAN Specifications
Frequency band(s):2412-2472MHz
Maximum radio-frequency power: 15.9 dBm

Czech (CS) Tímto společnost Canon Inc. prohlašuje, že toto zařízení je v souladu se směrnicí 2014/53/EU.
Úplné znění EU prohlášení o shodě je k dispozici na této internetové adrese:
http://www.canon-europe.com/ce-documentation
Technické údaje bezdrátové LAN
Pásmo(a) frekvence: 2412-2472 MHz
Maximální výkon rádiové frekvence: 15.9 dBm

Danish (DA) Hermed erklærer Canon Inc., at dette udstyr er i overensstemmelse med direktiv 2014/53/EU.
EU-overensstemmelseserklæringens fulde tekst kan findes på følgende internetadresse:
http://www.canon-europe.com/ce-documentation
Trådløs LAN specofikationer
Frekvensbånd: 2412-2472 MHz
Maks. radio-frekvenseffekt: 15.9 dBm

German (DE) Hiermit erklärt Canon Inc, dass diese Anlage der Richtlinie 2014/53/EU entspricht.
Der vollständige Text der EU-Konformitätserklärung ist unter der folgenden Internetadresse verfügbar:
http://www.canon-europe.com/ce-documentation
WLAN-Spezifikationen
Frequenzbereich(e): 2412-2472 MHz
Maximale Funkfrequenzleistung: 15.9 dBm

Estonian (ET) Käesolevaga deklareerib Canon Inc., et käesolev seade vastab direktiivi 2014/53/EL nõuetele.
ELi vastavusdeklaratsiooni täielik tekst on kättesaadav järgmisel internetiaadressil:
http://www.canon-europe.com/ce-documentation
Juhtmevaba LAN-i spetsifikatsioonid
Sagedusriba(d): 2412-2472 MHz
Maksimaalne raadiosageduslik võimsus: 15.9 dBm

Spanish (ES) Por la presente, Canon Inc. declara que este equipo es conforme con la Directiva 2014/53/UE.
El texto completo de la declaración UE de conformidad está disponible en la dirección de Internet siguiente:
http://www.canon-europe.com/ce-documentation
Especificaciones LAN inalámbrica
Banda(s) de frecuencia: 2412-2472 MHz
Potencia máxima de radiofrecuencia: 15.9 dBm

Greek (EL) Με την παρούσα, η Canon Inc. δηλώνει ότι ο παρών εξοπλισμός συμμορφώνεται με την Οδηγία 2014/53/ΕΕ.
Το πλήρες κείμενο της δήλωσης συμμόρφωσης της ΕΕ διατίθεται στην ακόλουθη διεύθυνση στο διαδίκτυο:
http://www.canon-europe.com/ce-documentation
Προδιαγραφές ασύρματου LAN (WLAN)
Ζώνες συχνότητας: 2412-2472 MHz
Μέγιστη ισχύς ραδιοσυχνότητας: 15.9 dBm

French (FR) Le soussigné, Canon Inc., déclare que le présent équipement est conforme à la Directive 2014/53/UE.
Le texte complet de la déclaration UE de conformité est disponible à l'adresse internet suivante :
http://www.canon-europe.com/ce-documentation
Spécifications LAN sans fil
Bande(s) de fréquence: 2412-2472 MHz
Puissance maximale de radiofréquence: 15.9 dBm

Italian (IT) Con la presente, Canon Inc. dichiara che questa apparecchiatura è conforme alla direttiva 2014/53/UE.
Il testo completo della dichiarazione di conformità UE è disponibile al seguente indirizzo Internet:
http://www.canon-europe.com/ce-documentation
Caratteristiche LAN wireless
Banda/e di frequenza: 2412-2472 MHz
Potenza massima a radiofrequenza: 15.9 dBm

Latvian (LV) Canon Inc. ar šo deklarē, ka šī iekārta atbilst Direktīvai 2014/53/ES.
Pilns ES atbilstības deklarācijas teksts ir pieejams šādā interneta vietnē:
http://www.canon-europe.com/ce-documentation
Bezvadu LAN specifikācijas
Frekvences josla(s): 2412-2472 MHz
Maksimālā radiofrekvences jauda: 15.9 dBm

Lithuanian (LT) Šiuo dokumentu „Canon Inc." patvirtina, kad ši įranga atitinka direktyvą 2014/53/ES.
Visas ES atitikties deklaracijos tekstas prieinamas šiuo interneto adresu:
http://www.canon-europe.com/ce-documentation
Belaidžio LAN specifikacijos
Dažnio diapazonas (-ai): 2412-2472 MHz
Maksimali radijo ryšio dažnio galia: 15.9 dBm

Dutch (NL) Hierbij verklaar ik, Canon Inc., dat deze apparatuur conform is met Richtlijn 2014/53/EU.
De volledige tekst van de EU-conformiteitsverklaring kan worden geraadpleegd op het volgende internetadres:
http://www.canon-europe.com/ce-documentation
Draadloos LAN specificaties
Frequentieband(en): 2412-2472 MHz
Maximaal radiofrequentievermogen: 15.9 dBm

Maltese (MT) B'dan, Canon, qed tiddikjara li dan it-tip ta' tagħmir huwa konformi mad-Direttiva 2014/53/UE.
It-test kollu tad-dikjarazzjoni ta' konformità tal-UE huwa disponibbli f'dan is-sit fuq l-internet:
http://www.canon-europe.com/ce-documentation
Speċifikazzjonijiet tal-Wireless LAN
Band(i) tal-Frekwenza: 2412-2472 MHz
Qawwa ta' frekwenza tar-radju massima: 15.9 dBm

Hungarian (HU) A Canon Inc. igazolja, hogy ez a berendezés megfelel a 2014/53/EU irányelvnek.
Az EU-megfelelőségi nyilatkozat teljes szövege elérhető a következő internetes címen:
http://www.canon-europe.com/ce-documentation
Vezeték nélküli LAN műszaki adatai
Frekvenciasáv(ok): 2412-2472 MHz
Maximális rádiofrekvenciás teljesítmény: 15.9 dBm

Polish (PL) Canon Inc. niniejszym oświadcza, że niniejsze urządzenie jest zgodne z dyrektywą 2014/53/UE.
Pełny tekst deklaracji zgodności UE jest dostępny pod następującym adresem internetowym:
http://www.canon-europe.com/ce-documentation
Specyfikacja bezprzewodowej sieci LAN
Pasmo(-a) częstotliwości: 2412-2472 MHz
Maksymalna moc na częstotliwościach radiowych: 15.9 dBm

Portuguese (PT) Por este meio, a Canon Inc. declara que o presente equipamento está em conformidade com a Diretiva 2014/53/UE.
O texto integral da declaração de conformidade da UE está disponível no seguinte endereço de Internet:
http://www.canon-europe.com/ce-documentation
Especificações de LAN Sem Fios
Banda(s) de frequências: 2412-2472 MHz
Potência máxima de radiofrequência: 15.9 dBm

Slovene (SL) Canon Inc. potrjuje, da je ta oprema v skladu z Direktivo 2014/53/EU.
Celotno besedilo izjave EU o skladnosti je na voljo na naslednjem spletnem naslovu:
http://www.canon-europe.com/ce-documentation
Specifikacije za brezžični LAN
Frekvenčna območja: 2412-2472 MHz
Največja radiofrekvenčna moč: 15.9 dBm

Slovak (SK) Spoločnosť Canon Inc. týmto vyhlasuje, že toto zariadenie je v súlade so smernicou 2014/53/EÚ.
Úplné znenie EÚ vyhlásenia o zhode je k dispozícii na tejto internetovej adrese:
http://www.canon-europe.com/ce-documentation
Technické údaje bezdrôtovej LAN
Pásmo (a) frekvencia: 2412-2472 MHz
Maximálny výkon rádiovej frekvencie: 15.9 dBm

Finnish (FI) Canon Inc. vakuuttaatäten, että tämä laite on direktiivin 2014/53/EU mukainen.
EU-vaatimustenmukaisuusvakuutuksen täysimittainen teksti on saatavilla seuraavassa internetosoitteessa:
http://www.canon-europe.com/ce-documentation
Langattoman LAN:in tekniset ominaisuudet
Taajuuskaista(t): 2412-2472 MHz
Suurin radiotaajuusteho: 15.9 dBm

Swedish (SV) Härmed försäkrar Canon Inc. att denna utrustning överensstämmer med direktiv 2014/53/EU.
Den fullständiga texten till EU-försäkran om överensstämmelse finns tillgänglig på följande webbadress:
http://www.canon-europe.com/ce-documentation
Specifikationer för trådlöst LAN
Frekvensband: 2412-2472 MHz
Maximal radiofrekvenseffekt: 15.9 dBm

Romanian (RO) Prin prezenta, Canon Inc. declară că acest echipament este în conformitate cu Directiva 2014/53/UE.
Textul integral al declarației UE de conformitate este disponibil la următoarea adresă internet:
http://www.canon-europe.com/ce-documentation
Specificații wireless LAN
Benzi de frecvență: 2412-2472 MHz
Putere maximă a frecvenței radio: 15.9 dBm

Bulgarian (BG) С настоящото Canon Inc. декларира, че това съоръжение е в съответствие с Директива 2014/53/ЕС.
Цялостният текст на ЕС декларацията за съответствие може да се намери на следния интернет адрес:
http://www.canon-europe.com/ce-documentation
Спецификация на безжичната LAN
Честотна лента(и): 2412-2472 MHz
Максимална радиочестотна мощност: 15.9 dBm

Dodatek

Croatian (HR) Canon Inc. ovime izjavljuje da je oprema u skladu s Direktivom 2014/53/EU.
Cjeloviti tekst EU izjave o sukladnosti dostupan je na sljedećoj internetskoj adresi:
http://www.canon-europe.com/ce-documentation
Specifikacije bežičnog LAN-a
Frekvencijski pojas(evi): 2412-2472 MHz
Maksimalna snaga radijske frekvencije: 15.9 dBm

Irish (GA) Dearbhaíonn Canon Inc., leis seo, go bhfuil an trealamh seo i gcomhlíonadh leis an Treoir 2014/53/AE.
Tá an téacs iomlán de Dhearbhú Comhréireachta AE ar fáil ag seoladh an láithreáin ghréasáin mar seo a leanas:
http://www.canon-europe.com/ce-documentation
Sonraíochtaí LAN Gan Sreang
Banda(í) minicíochta: 2412-2472 MHz
Uaschumhacht radaimhinicíochta: 15.9 dBm

Norwegian (NO) Herved erklærer Canon Inc. at dette utstyret er i overensstemmelse med direktiv 2014/53/EU.
Den fulle teksten til EUs samsvarserklæring er tilgjengelig på følgende Internett-adresse:
http://www.canon-europe.com/ce-documentation
Trådløs LAN-spesifikasjoner
Bølgelengde: 2412-2472 MHz
Maks radiofrekvensstyrke: 15.9 dBm

Icelandic (IS) Hér með lýsir Canon Inc því yfir að þessi búnaður er í samræmi við tilskipun 2014/53/ESB.
Allur texti ESB-samræmisyfirlýsingar er í boði á eftirfarandi veffangi:
http://www.canon-europe.com/ce-documentation
Tæknilýsingar fyrir þráðlausa nettengingu
Tíðnisvið: 2412-2472 MHz
Hámarksstyrkur útvarpstíðnibylgja: 15.9 dBm

Odmítnutí odpovědnosti

- Informace obsažené v tomto dokumentu podléhají změnám bez předchozího upozornění.
- SPOLEČNOST CANON INC. ODMÍTÁ ZÁRUKY JAKÉHOKOLI DRUHU TÝKAJÍCÍ SE TOHOTO MATERIÁLU, AŤ VÝSLOVNÉ NEBO IMPLIKOVANÉ, S VÝJIMKOU ZÁRUK ZDE UVEDENÝCH, VČETNĚ JAKÝCHKOLI ZÁRUK ZA PRODEJNOST, OBCHODOVATELNOST, VHODNOST K URČITÉMU ÚČELU POUŽITÍ NEBO ZA NARUŠENÍ JAKÝCHKOLI PRÁV. SPOLEČNOST CANON INC. NENÍ ODPOVĚDNÁ ZA ŽÁDNÉ PŘÍMÉ, NÁHODNÉ NEBO NÁSLEDNÉ ŠKODY JAKÉKOLI POVAHY, ZTRÁTY NEBO NÁKLADY VYPLÝVAJÍCÍ Z POUŽÍVÁNÍ TOHOTO MATERIÁLU.

Ilustrace a dialogová okna použité v příručce

Ilustrace a dialogová okna použité v příručce odpovídají modelu LBP215x, pokud není uvedeno jinak.

O této příručce

Ochranné známky

Mac ochranná známka společnosti Apple Inc. Microsoft, Windows, Windows Vista, Windows Server, Internet Explorer, Excel a PowerPoint jsou ochranné známky nebo registrované ochranné známky společnosti Microsoft Corporation v USA anebo dalších zemích.
Další zde uvedené názvy produktů a společností mohou být ochranné známky příslušných vlastníků.

Software třetí strany

Tento produkt Canon („PRODUKT“) obsahuje softwarové moduly třetí strany. Použití a distribuce těchto softwarových modulů včetně jakýchkoli aktualizací těchto softwarových modulů (dále jen souhrnně „SOFTWARE“) se řídí níže uvedenými podmínkami (1) až (9).

(1) Souhlasíte, že budete dodržovat všechny platné zákony řídící export, omezení nebo regulace platné v zapojených zemích, pokud je tento PRODUKT zahrnující SOFTWARE expedován, převeden nebo exportován do jiné země.
(2) Vlastníci práv na SOFTWARE si zachovají práva na název, vlastnictví a duševní vlastnictví SOFTWARU ve všech ohledech. S výjimkou případů, které jsou zde výslovně uvedeny platí, že žádná licence ani právo, výslovné ani předpokládané, nebudou tímto přeneseny vlastníky práv na SOFTWARE na vás jako vlastníka jakéhokoli duševního vlastnictví SOFTWARU.
(3) SOFTWARE můžete používat výhradně s PRODUKTEM.
(4) SOFTWARE není povoleno přiřazovat, pořizovat dílčí licence, obchodovat, distribuovat nebo přenášet na jakoukoli třetí stranu bez předchozího písemného souhlasu držitele práv na SOFTWARE.
(5) Bez ohledu na výše uvedené můžete SOFTWARE přenést pouze v následujících případech: (a) přiřadíte veškerá svá práva na PRODUKT a veškerá práva a závazky v rámci těchto podmínek na pověřenou osobu (b) tato pověřená osoba souhlasí, že se bude řídit všemi těmito podmínkami.
(6) Není povoleno dekompilovat, měnit zpracování, demontovat nebo jinak redukovat kód SOFTWARU do podoby, kterou lze dešifrovat.
(7) SOFTWARE není možné měnit, adaptovat, překládat, pronajímat, najímat nebo půjčovat, případně vytvářet odvozeniny SOFTWARU.
(8) Nemáte povoleno odebírat nebo vytvářet samostatné kopie SOFTWARU z PRODUKTU.
(9) Na část SOFTWARU (zdrojový kód), která je čitelná, se neposkytuje licence.

Bez ohledu na body (1) až (9) výše, PRODUKT obsahuje softwarové moduly třetí strany, na něž se vztahují jiné licenční podmínky.
Viz další licenční podmínky softwarových modulů třetí strany, popsané v příloze k příručce pro příslušný PRODUKT. Tato příručka je dostupná na adrese
http://canon.com/oip-manual.

Používáním PRODUKTU souhlasíte se všemi příslušnými licenčními podmínkami. Pokud s těmito licenčními podmínkami nesouhlasíte, obraťte se laskavě na svého zástupce servisu.

V_170601

Cs

Poznámka

Spustenie činnosti na obslužnom paneli

Dizajn obslužného panela sa líši v závislosti od modelu vášho zariadenia. Opisy obslužného panela uvádzané v tejto príručke sú pre model LBP215x.

Zariadenie (LBP215x)

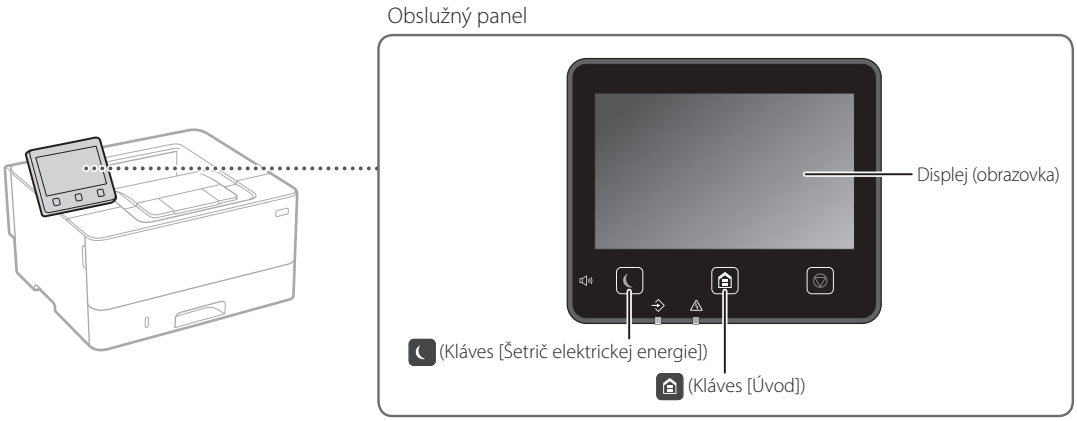

Zariadenie (LBP214dw/LBP212dw)

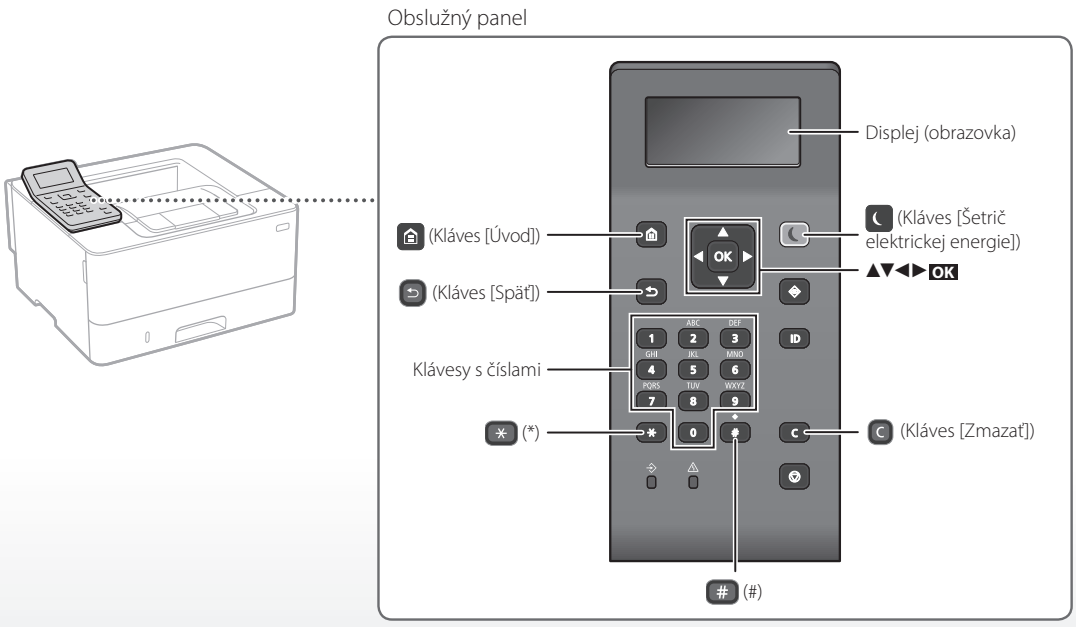

Sk

Pohyb v rámci ponuky

Výber položky alebo presúvanie kurzora v rámci položiek ponuky

Položku vyberte pomocou [▲] alebo [▼].
Stlačením OK alebo [►] prejdite na ďalšiu úroveň v rámci hierarchie.
Stlačením ↩ alebo [◄] prejdite na predchádzajúcu úroveň v rámci hierarchie.

Potvrdenie nastavenia

Stlačte OK. No ak sa na displeji zobrazí <Použiť>, vyberte <Použiť> a stlačte OK.

Spôsob zadávania textu

Zmena režimu zadávania

Ak chcete zmeniť režim zadávania, stlačte *.

Režim zadávania	Dostupný text
<A>	Veľké písmená a symboly
<a>	Malé písmená a symboly
<12>	Čísla

Zadávanie textu, symbolov a čísel

Zadávajte pomocou klávesov s číslami alebo #.

Posúvanie kurzora (vloženie medzery)

Stlačením [◄] alebo [►] posuniete kurzor. Ak chcete vložiť medzeru, posuňte kurzor na koniec textu a stlačte [►].

Odstraňovanie znakov

Stlačte C. Stlačením a podržaním C odstránite všetky znaky.

	Režim zadávania: <A>	Režim zadávania: <a>	Režim zadávania: <12>
1	@ . - _ /		1
2	ABC	abc	2
3	DEF	def	3
4	GHI	ghi	4
5	JKL	jkl	5
6	MNO	mno	6
7	PQRS	pqrs	7
8	TUV	tuv	8
9	WXYZ	wxyz	9
0	(nie je k dispozícii)		0
#	(medzera) @ . / - _ ! ? & $ % # ( ) [ ] { } < > * + = ", ; : ' ^ ` | \ ~		(nie je k dispozícii)

Tlač

1. Otvorte dokument, ktorý chcete vytlačiť, a v aplikácii vyberte funkciu tlače.
2. Vyberte ovládač tlačiarne určený pre zariadenie a vyberte [Preferencie] alebo [Vlastnosti].
3. Vyšpecifikujte formát papiera.
4. Vyšpecifikujte zdroj papiera a typ papiera.
5. V prípade potreby vyšpecifikujte nastavenia pre tlač.
6. Vyberte [OK].
7. Vyberte [Tlačiť] alebo [OK].

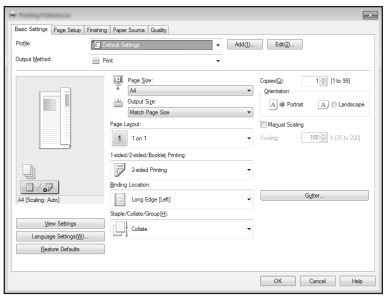

Podrobnosti nájdete v časti

➲ „Tlač" v dokumente Užívateľská príručka

Užitočné nastavenia pre tlač

- Obojstranná
- N na 1
- Tlač brožúry



Sk

Vkladanie papiera

Podrobnosti nájdete v časti
„Vkladanie papiera“ v dokumente Užívateľská príručka

Vkladanie do zásuvky na papier

1 Vytiahnite zásuvku na papier.

2

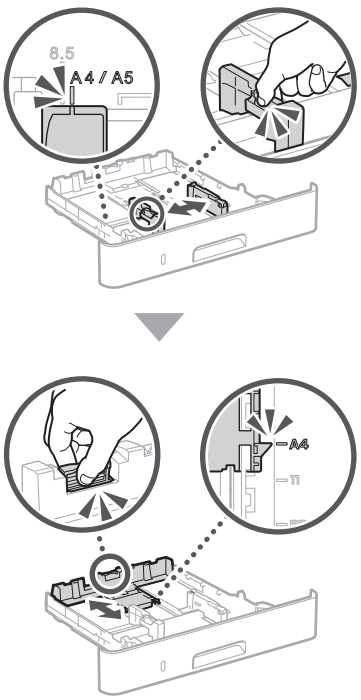

3

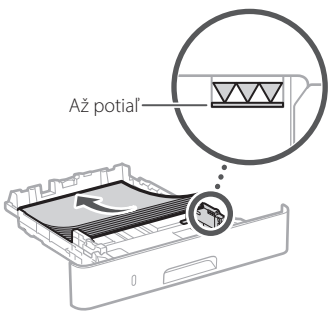

4 Zásuvku na papier vložte do zariadenia.

Ak vložíte iný formát alebo typ papiera ako naposledy, nezabudnite zmeniť nastavenia.

5 Stlačte a vyberte <Nastav. Papiera>.

6 Podľa obrazovky vyšpecifikujte formát a typ papiera.

Vkladanie do univerzálneho zásobníka

1

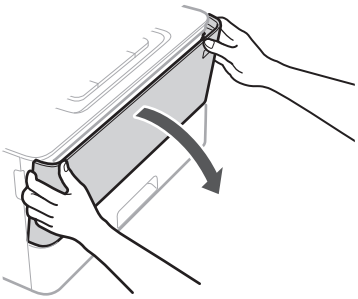

2

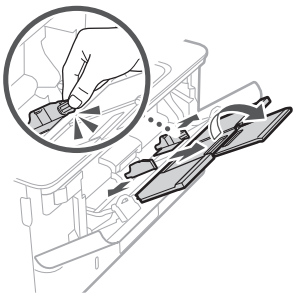

3

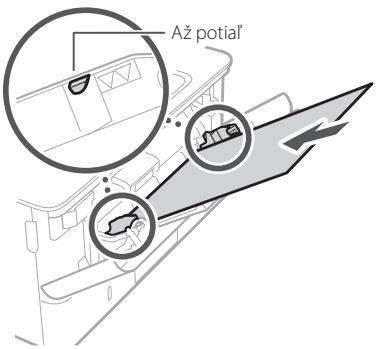

4

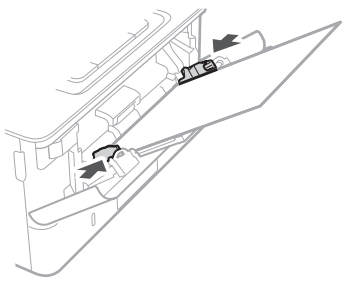

5 Podľa obrazovky vyšpecifikujte formát a typ papiera.

Sk

Ak sa vyskytla chyba

Podrobnosti nájdete v časti
➲„Riešenie problémov“ v dokumente Užívateľská príručka

Zdá sa, že zariadenie nefunguje

Skontrolujte nasledujúce.

- Je zapnuté napájanie?
- Je zariadenie prepnuté z režimu spánku?

Ak nesvieti displej ani , stlačte hlavný vypínač.

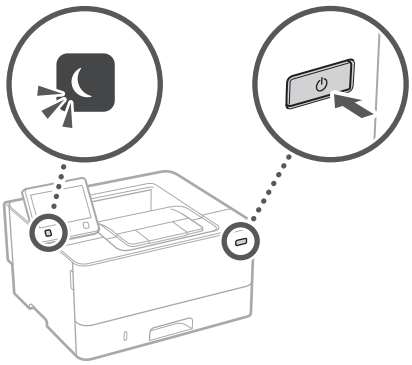

- Je napájací kábel správne pripojený?

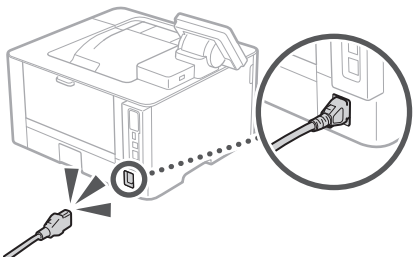

Ak problém pretrváva, pozrite si dokument Užívateľská príručka.

Došlo k zaseknutiu papiera

Podľa pokynov na obrazovke odstráňte zaseknutý papier.

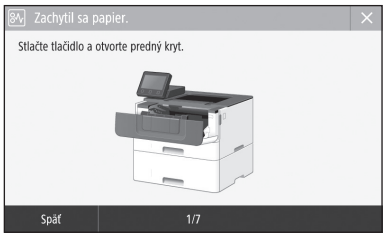

Výmena kazety s tonerom

Podľa pokynov na obrazovke vymeňte kazetu s tonerom.



Číslo modelu náhradnej kazety s tonerom

- Canon Cartridge 052
- Canon Cartridge 052 H

Sk

Príloha

Dôležité bezpečnostné pokyny

Tento návod opisuje len varovania a upozornenia týkajúce sa inštalácie a napájania. Nezabudnite si taktiež prečítať „Dôležité bezpečnostné pokyny" uvádzané v dokumente Užívateľská príručka.

⚠VAROVANIE
Označuje varovanie týkajúce sa postupov, ktoré by v prípade nesprávneho vykonania mohli spôsobiť smrť alebo poranenie osôb. Ak chcete zariadenie používať bezpečne, vždy venujte pozornosť týmto varovaniam.

⚠UPOZORNENIE
Označuje upozornenie týkajúce sa postupov, ktoré by v prípade nesprávneho vykonania mohli spôsobiť poranenie osôb. Ak chcete zariadenie používať bezpečne, vždy venujte pozornosť týmto upozorneniam.

DÔLEŽITÉ
Označuje prevádzkové požiadavky a obmedzenia. Nezabudnite si pozorne preštudovať tieto položky, aby ste zariadenie používali správne a vyhli sa poškodeniu zariadenia alebo majetku.

Inštalácia

Aby bolo používanie tohto zariadenia bezpečné a pohodlné, pozorne si prečítajte nasledujúce opatrenia a nainštalujte zariadenie na vhodné miesto.

⚠VAROVANIE

Zariadenie neinštalujte na miesto, kde by hrozilo nebezpečenstvo požiaru alebo zásahu elektrickým prúdom, ako napríklad na:

- mieste, na ktorom sú zablokované vetracie otvory (príliš blízko pri stenách, posteli, pohovke, koberci alebo podobných predmetoch),
- vlhkom alebo prašnom mieste,
- mieste vystavenom priamemu slnečnému svetlu alebo v exteriéri,
- mieste vystavenom pôsobeniu vysokých teplôt,
- mieste vystavenému otvoreným plameňom,
- v blízkosti alkoholu, riedidiel alebo iných horľavých látok.

Ďalšie varovania

- K zariadeniu nepripájajte neschválené káble. V opačnom prípade môže dôjsť k požiaru alebo úrazu elektrickým prúdom.
- Na zariadenie neklaďte náhrdelníky ani iné kovové predmety, ani nádoby naplnené tekutinou. Ak prídu cudzie látky do styku s elektrickými časťami vnútri zariadenia, môže dôjsť k požiaru alebo úrazu elektrickým prúdom.
- Ak do zariadenia spadne cudzí predmet, vytiahnite zástrčku napájacieho kábla z elektrickej zásuvky a obráťte sa na miestneho autorizovaného zástupcu spoločnosti Canon.

⚠UPOZORNENIE

Zariadenie neinštalujte na nasledujúcich miestach.
Zariadenie by mohlo spadnúť alebo sa prevrátiť a spôsobiť poranenie.

- Na nestabilnom mieste
- Na mieste vystavenom vibráciám

Iné upozornenia

- Pri prenášaní tohto zariadenia postupujte podľa pokynov v tomto návode. Pri nesprávnom prenášaní môže dôjsť k pádu s následkom poranenia.
- Pri inštalácii tohto zariadenia dávajte pozor, aby sa ruky nezachytili medzi zariadenie a podlahu alebo steny. V opačnom prípade môže dôjsť k poraneniu.

Neinštalujte na zle vetrané miesta
Toto zariadenie vytvára počas prevádzky malé množstvo ozónu a iné emisie. Tieto emisie nie sú zdraviu škodlivé. Pri dlhom používaní zariadenia v nedostatočne vetranej miestnosti ich však môžete cítiť. Na zachovanie príjemného pracovného prostredia sa odporúča správne vetrať miestnosť, v ktorej sa zariadenie používa. Tiež sa vyhýbajte miestam, kde by mohli byť osoby vystavené emisiám zo zariadenia.

Zdroj napájania

⚠VAROVANIE

- Používajte iba zdroj napájania, ktorý spĺňa uvedené požiadavky na napätie. V opačnom prípade môže dôjsť k požiaru alebo úrazu elektrickým prúdom.
- Nepoužívajte iné než dodané napájacie káble, pretože môže dôjsť k požiaru alebo úrazu elektrickým prúdom.
- Poskytnutý napájací kábel je určený na používanie s týmto zariadením. Nepripájajte napájací kábel k iným zariadeniam.
- Napájací kábel neupravujte, neťahajte, neohýbajte ani s ním nenarábajte spôsobom, ktorý by mohol viesť k jeho poškodeniu. Na napájací kábel neklaďte ťažké predmety. Poškodenie napájacieho kábla môže spôsobiť požiar alebo úraz elektrickým prúdom.
- Napájací kábel nepripájajte ani neodpájajte mokrými rukami, pretože môže dôjsť k úrazu elektrickým prúdom.
- So zariadením nepoužívajte predlžovacie káble ani napájacie zdroje s viacerými zásuvkami. V opačnom prípade môže dôjsť k požiaru alebo úrazu elektrickým prúdom.
- Napájací kábel nestáčajte ani nezväzujte do uzla, pretože to môže spôsobiť požiar alebo úraz elektrickým prúdom.
- Zástrčku napájacieho kábla úplne zasuňte do elektrickej zásuvky. V opačnom prípade môže dôjsť k požiaru alebo úrazu elektrickým prúdom.
- Počas búrky celkom odpojte zástrčku napájacieho kábla z elektrickej zásuvky. V opačnom prípade môže dôjsť k požiaru, úrazu elektrickým prúdom alebo poškodeniu zariadenia.
- Uistite sa, že je elektrické napájanie zariadenia bezpečné a má stabilné napätie.
- Napájací kábel nenechávajte v blízkosti zdrojov tepla. V opačnom prípade sa môže roztaviť a spôsobiť požiar alebo úraz elektrickým prúdom.

Vyhnite sa nasledujúcim situáciám:
Ak bude pripojovacia časť napájacieho kábla vystavená nadmernému namáhaniu, môže dôjsť k poškodeniu napájacieho kábla alebo sa môžu odpojiť vodiče vnútri zariadenia. Môže to viesť k požiaru.

- častému pripájaniu a odpájaniu napájacieho kábla,
- zakopávaniu o napájací kábel,
- zohnutiu napájacieho kábla pri pripojovacej časti a trvalému namáhaniu, ktoré pôsobí na elektrickú zásuvku alebo pripojovaciu časť,
- používaniu nadmernej sily na zástrčku.

⚠UPOZORNENIE
Zariadenie nainštalujte v blízkosti elektrickej zásuvky a nechajte dostatok miesta okolo zástrčky napájacieho kábla, aby ste ju v prípade nebezpečenstva mohli jednoducho odpojiť.

Manipulácia

⚠UPOZORNENIE

Bezpečnosť pri používaní lasera
Tento produkt je klasifikovaný ako laserový produkt 1. triedy podľa noriem IEC60825-1:2014 a EN60825-1:2014.

CLASS 1 LASER PRODUCT
LASER KLASSE 1
APPAREIL À LASER DE CLASSE 1
APPARECCHIO LASER DI CLASSE 1
PRODUCTO LÁSER DE CLASE 1
APARELHO A LASER DE CLASSE 1
LUOKAN 1 LASER-TUOTE
LASERPRODUKT KLASS 1

Laserový lúč môže byť škodlivý pre ľudské telo. Keďže žiarenie, ktoré vzniká vo vnútri produktu, je úplne izolované ochranným puzdrom a vonkajšími krytmi, laserový lúč nemôže uniknúť zo zariadenia v žiadnej fáze jeho používania používateľom. Z bezpečnostných dôvodov si prečítajte nasledujúce poznámky a pokyny.

- Nikdy neotvárajte iné kryty než tie, ktoré sú uvedené v príručkách k tomuto zariadeniu.
- Ak by došlo k unikaniu laserového lúča a zasiahol by vaše oči, mohlo by dôjsť k poškodeniu zraku.
- Použitie iných ovládacích prvkov a nastavení alebo vykonávanie iných postupov, ako je uvedené v tejto príručke, môže mať za následok vystavenie sa nebezpečnému žiareniu.

Štítok s informáciami o bezpečnosti pri práci s laserom

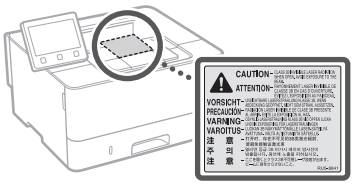

Symboly súvisiace s bezpečnosťou

- Vypínač: poloha „Zapnuté"
- Vypínač: poloha „Vypnuté"
- Vypínač: poloha „Pohotovostný režim"
- Tlačidlový spínač „Zapnuté" „Vypnuté"
- Ochranný uzemňujúci konektor
- Vo vnútri zariadenia je nebezpečné napätie. Neotvárajte iné kryty ako tie, ktoré sú uvedené v pokynoch.
- UPOZORNENIE: Horúci povrch. Nedotýkať sa.
- Zariadenie II. triedy
- Pohyblivé súčasti: Nepribližujte sa časťami tela k pohyblivým súčastiam.
  - Niektoré vyššie uvedené symboly nemusia byť v závislosti od produktu na produkte pripevnené.

Spotrebný materiál

⚠VAROVANIE
Spotrebované kazety s tonerom nelikvidujte spaľovaním. Kazety s tonerom ani papier neskladujte na mieste vystavenému otvoreným plameňom. Môže dôjsť k zapáleniu tonera alebo papiera a následným popáleninám a požiaru.

Oznámenie

Názov produktu
Bezpečnostné predpisy vyžadujú, aby bol názov produktu zaregistrovaný.
V niektorých oblastiach, kde sa tento produkt predáva, môžu byť namiesto toho zaregistrované nasledujúce názvy uvedené v zátvorkách ( ).
LBP215x / LBP214dw / LBP212dw (F173500)

Požiadavky týkajúce sa elektromagnetickej kompatibility uvedené v smernici ES
Toto zariadenie zodpovedá základným požiadavkám EMC smernice ES. Prehlasujeme, že toto zariadenie spĺňa požiadavky EMC smernice ES pri menovitom vstupnom napätí 230 V, 50 Hz, hoci menovitý príkon zariadenia je 220 V – 240 V, 50/60 Hz. Kvôli splneniu technických požiadaviek EMC smernice ES je nevyhnutné používať tienený kábel.

Smernice EÚ o odpade z elektrických a elektronických zariadení (OEEZ) a o batériách
Informácie o smerniciach o odpade z elektrických a elektronických zariadení (OEEZ) a o batériách nájdete v najnovšej Užívateľskej príručke (príručka HTML) na webovej stránke spoločnosti Canon (canon.com/oip-manual).

Regulačné informácie o bezdrôtových sieťach LAN

Regulatory information for users in Jordan
LBP215x / LBP214dw / LBP212dw includes approved Wireless LAN Module (Model name: Type1KA).
Contains Wireless LAN Module approved by TRC/LPD/2017/19

Regulatory information for users in UAE
LBP215x / LBP214dw / LBP212dw includes approved Wireless LAN Module (Model name: Type1KA).

TRA
REGISTERED No: ER51217/17
DEALER No: DA0073692/11

Sk

RE Directive

(Only for European radio equipment)

RE Declaration of Conformity

English (EN) Hereby, Canon Inc. declares that this equipment is in compliance with Directive 2014/53/EU.
The full text of the EU declaration of conformity is available at the following internet address:
http://www.canon-europe.com/ce-documentation
Wireless LAN Specifications
Frequency band(s):2412-2472MHz
Maximum radio-frequency power: 15.9 dBm

Czech (CS) Tímto společnost Canon Inc. prohlašuje, že toto zařízení je v souladu se směrnicí 2014/53/EU.
Úplné znění EU prohlášení o shodě je k dispozici na této internetové adrese:
http://www.canon-europe.com/ce-documentation
Technické údaje bezdrátové LAN
Pásmo(a) frekvence: 2412-2472 MHz
Maximální výkon rádiové frekvence: 15.9 dBm

Danish (DA) Hermed erklærer Canon Inc., at dette udstyr er i overensstemmelse med direktiv 2014/53/EU.
EU-overensstemmelseserklæringens fulde tekst kan findes på følgende internetadresse:
http://www.canon-europe.com/ce-documentation
Trådløs LAN specofikationer
Frekvensbånd: 2412-2472 MHz
Maks. radio-frekvenseffekt: 15.9 dBm

German (DE) Hiermit erklärt Canon Inc, dass diese Anlage der Richtlinie 2014/53/EU entspricht.
Der vollständige Text der EU-Konformitätserklärung ist unter der folgenden Internetadresse verfügbar:
http://www.canon-europe.com/ce-documentation
WLAN-Spezifikationen
Frequenzbereich(e): 2412-2472 MHz
Maximale Funkfrequenzleistung: 15.9 dBm

Estonian (ET) Käesolevaga deklareerib Canon Inc., et käesolev seade vastab direktiivi 2014/53/EL nõuetele.
ELi vastavusdeklaratsiooni täielik tekst on kättesaadav järgmisel internetiaadressil:
http://www.canon-europe.com/ce-documentation
Juhtmevaba LAN-i spetsifikatsioonid
Sagedusriba(d): 2412-2472 MHz
Maksimaalne raadiosageduslik võimsus: 15.9 dBm

Spanish (ES) Por la presente, Canon Inc. declara que este equipo es conforme con la Directiva 2014/53/UE.
El texto completo de la declaración UE de conformidad está disponible en la dirección de Internet siguiente:
http://www.canon-europe.com/ce-documentation
Especificaciones LAN inalámbrica
Banda(s) de frecuencia: 2412-2472 MHz
Potencia máxima de radiofrecuencia: 15.9 dBm

Greek (EL) Με την παρούσα, η Canon Inc. δηλώνει ότι ο παρών εξοπλισμός συμμορφώνεται με την Οδηγία 2014/53/ΕΕ.
Το πλήρες κείμενο της δήλωσης συμμόρφωσης της ΕΕ διατίθεται στην ακόλουθη διεύθυνση στο διαδίκτυο:
http://www.canon-europe.com/ce-documentation
Προδιαγραφές ασύρματου LAN (WLAN)
Ζώνες συχνότητας: 2412-2472 MHz
Μέγιστη ισχύς ραδιοσυχνότητας: 15.9 dBm

French (FR) Le soussigné, Canon Inc., déclare que le présent équipement est conforme à la Directive 2014/53/UE.
Le texte complet de la déclaration UE de conformité est disponible à l'adresse internet suivante :
http://www.canon-europe.com/ce-documentation
Spécifications LAN sans fil
Bande(s) de fréquence: 2412-2472 MHz
Puissance maximale de radiofréquence: 15.9 dBm

Italian (IT) Con la presente, Canon Inc. dichiara che questa apparecchiatura è conforme alla direttiva 2014/53/UE.
Il testo completo della dichiarazione di conformità UE è disponibile al seguente indirizzo Internet:
http://www.canon-europe.com/ce-documentation
Caratteristiche LAN wireless
Banda/e di frequenza: 2412-2472 MHz
Potenza massima a radiofrequenza: 15.9 dBm

Latvian (LV) Canon Inc. ar šo deklarē, ka šī iekārta atbilst Direktīvai 2014/53/ES.
Pilns ES atbilstības deklarācijas teksts ir pieejams šādā interneta vietnē:
http://www.canon-europe.com/ce-documentation
Bezvadu LAN specifikācijas
Frekvences josla(s): 2412-2472 MHz
Maksimālā radiofrekvences jauda: 15.9 dBm

Lithuanian (LT) Šiuo dokumentu „Canon Inc." patvirtina, kad ši įranga atitinka direktyvą 2014/53/ES.
Visas ES atitikties deklaracijos tekstas prieinamas šiuo interneto adresu:
http://www.canon-europe.com/ce-documentation
Belaidžio LAN specifikacijos
Dažnio diapazonas (-ai): 2412-2472 MHz
Maksimali radijo ryšio dažnio galia: 15.9 dBm

Dutch (NL) Hierbij verklaar ik, Canon Inc., dat deze apparatuur conform is met Richtlijn 2014/53/EU.
De volledige tekst van de EU-conformiteitsverklaring kan worden geraadpleegd op het volgende internetadres:
http://www.canon-europe.com/ce-documentation
Draadloos LAN specificaties
Frequentieband(en): 2412-2472 MHz
Maximaal radiofrequentievermogen: 15.9 dBm

Maltese (MT) B'dan, Canon, qed tiddikjara li dan it-tip ta' tagħmir huwa konformi mad-Direttiva 2014/53/UE.
It-test kollu tad-dikjarazzjoni ta' konformità tal-UE huwa disponibbli f'dan is-sit fuq l-internet:
http://www.canon-europe.com/ce-documentation
Speċifikazzjonijiet tal-Wireless LAN
Band(i) tal-Frekwenza: 2412-2472 MHz
Qawwa ta' frekwenza tar-radju massima: 15.9 dBm

Hungarian (HU) A Canon Inc. igazolja, hogy ez a berendezés megfelel a 2014/53/EU irányelvnek.
Az EU-megfelelőségi nyilatkozat teljes szövege elérhető a következő internetes címen:
http://www.canon-europe.com/ce-documentation
Vezeték nélküli LAN műszaki adatai
Frekvenciasáv(ok): 2412-2472 MHz
Maximális rádiofrekvenciás teljesítmény: 15.9 dBm

Polish (PL) Canon Inc. niniejszym oświadcza, że niniejsze urządzenie jest zgodne z dyrektywą 2014/53/UE.
Pełny tekst deklaracji zgodności UE jest dostępny pod następującym adresem internetowym:
http://www.canon-europe.com/ce-documentation
Specyfikacja bezprzewodowej sieci LAN
Pasmo(-a) częstotliwości: 2412-2472 MHz
Maksymalna moc na częstotliwościach radiowych: 15.9 dBm

Portuguese (PT) Por este meio, a Canon Inc. declara que o presente equipamento está em conformidade com a Diretiva 2014/53/UE.
O texto integral da declaração de conformidade da UE está disponível no seguinte endereço de Internet:
http://www.canon-europe.com/ce-documentation
Especificações de LAN Sem Fios
Banda(s) de frequências: 2412-2472 MHz
Potência máxima de radiofrequência: 15.9 dBm

Slovene (SL) Canon Inc. potrjuje, da je ta oprema v skladu z Direktivo 2014/53/EU.
Celotno besedilo izjave EU o skladnosti je na voljo na naslednjem spletnem naslovu:
http://www.canon-europe.com/ce-documentation
Specifikacije za brezžični LAN
Frekvenčna območja: 2412-2472 MHz
Največja radiofrekvenčna moč: 15.9 dBm

Slovak (SK) Spoločnosť Canon Inc. týmto vyhlasuje, že toto zariadenie je v súlade so smernicou 2014/53/EÚ.
Úplné znenie EÚ vyhlásenia o zhode je k dispozícii na tejto internetovej adrese:
http://www.canon-europe.com/ce-documentation
Technické údaje bezdrôtovej LAN
Pásmo (a) frekvencia: 2412-2472 MHz
Maximálny výkon rádiovej frekvencie: 15.9 dBm

Finnish (FI) Canon Inc. vakuuttaatäten, että tämä laite on direktiivin 2014/53/EU mukainen.
EU-vaatimustenmukaisuusvakuutuksen täysimittainen teksti on saatavilla seuraavassa internetosoitteessa:
http://www.canon-europe.com/ce-documentation
Langattoman LAN:in tekniset ominaisuudet
Taajuuskaista(t): 2412-2472 MHz
Suurin radiotaajuusteho: 15.9 dBm

Swedish (SV) Härmed försäkrar Canon Inc. att denna utrustning överensstämmer med direktiv 2014/53/EU.
Den fullständiga texten till EU-försäkran om överensstämmelse finns tillgänglig på följande webbadress:
http://www.canon-europe.com/ce-documentation
Specifikationer för trådlöst LAN
Frekvensband: 2412-2472 MHz
Maximal radiofrekvenseffekt: 15.9 dBm

Romanian (RO) Prin prezenta, Canon Inc. declară că acest echipament este în conformitate cu Directiva 2014/53/UE.
Textul integral al declarației UE de conformitate este disponibil la următoarea adresă internet:
http://www.canon-europe.com/ce-documentation
Specificații wireless LAN
Benzi de frecvență: 2412-2472 MHz
Putere maximă a frecvenței radio: 15.9 dBm

Bulgarian (BG) С настоящото Canon Inc. декларира, че това съоръжение е в съответствие с Директива 2014/53/ЕС.
Цялостният текст на ЕС декларацията за съответствие може да се намери на следния интернет адрес:
http://www.canon-europe.com/ce-documentation
Спецификация на безжичната LAN
Честотна лента(и): 2412-2472 MHz
Максимална радиочестотна мощност: 15.9 dBm

Croatian (HR) Canon Inc. ovime izjavljuje da je oprema u skladu s Direktivom 2014/53/EU.
Cjeloviti tekst EU izjave o sukladnosti dostupan je na sljedećoj internetskoj adresi:
http://www.canon-europe.com/ce-documentation
Specifikacije bežičnog LAN-a
Frekvencijski pojas(evi): 2412-2472 MHz
Maksimalna snaga radijske frekvencije: 15.9 dBm

Príloha

Irish (GA) Dearbhaíonn Canon Inc., leis seo, go bhfuil an trealamh seo i gcomhlíonadh leis an Treoir 2014/53/AE.
Tá an téacs iomlán de Dhearbhú Comhréireachta AE ar fáil ag seoladh an láithreáin ghréasáin mar seo a leanas:
http://www.canon-europe.com/ce-documentation
Sonraíochtaí LAN Gan Sreang
Banda(í) minicíochta: 2412-2472 MHz
Uaschumhacht radaimhinicíochta: 15.9 dBm

Norwegian (NO) Herved erklærer Canon Inc. at dette utstyret er i overensstemmelse med direktiv 2014/53/EU.
Den fulle teksten til EUs samsvarserklæring er tilgjengelig på følgende Internett-adresse:
http://www.canon-europe.com/ce-documentation
Trådløs LAN-spesifikasjoner
Bølgelengde: 2412-2472 MHz
Maks radiofrekvensstyrke: 15.9 dBm

Icelandic (IS) Hér með lýsir Canon Inc því yfir að þessi búnaður er í samræmi við tilskipun 2014/53/ESB.
Allur texti ESB-samræmisyfirlýsingar er í boði á eftirfarandi veffangi:
http://www.canon-europe.com/ce-documentation
Tæknilýsingar fyrir þráðlausa nettengingu
Tíðnisvið: 2412-2472 MHz
Hámarksstyrkur útvarpstíðnibylgja: 15.9 dBm

Zavrnitev odgovornosti

- Informácie v tomto dokumente sa môžu kedykoľvek zmeniť bez predchádzajúceho upozornenia.
- CANON INC. ZA TENTO MATERIÁL NERUČÍ ŽIADNYM SPÔSOBOM, VÝSLOVNE ANI IMPLICITNE, S VÝNIMKOU TU VYSLOVENE UVEDENÉHO SPÔSOBU, VRÁTANE A BEZ OBMEDZENIA AKÝCHKOĽVEK ZÁRUK VZŤAHUJÚCICH SA NA PREDAJNOSŤ, OBCHODOVATEĽNOSŤ, VHODNOSŤ POUŽITIA NA KONKRÉTNY ÚČEL ALEBO NEPORUŠENIA PRÁV. CANON INC. NENESIE ZODPOVEDNOSŤ ZA ŽIADNE PRIAME, NÁHODNÉ ANI NÁSLEDNÉ ŠKODY ALEBO STRATY, PRÍPADNE VÝDAVKY SPÔSOBENÉ POUŽÍVANÍM TOHTO MATERIÁLU.

Ilustrácie a obrazovky použité v tejto príručke

Ilustrácie a obrazovky použité v tejto príručke zodpovedajú modelu LBP215x, ak nie je uvedené inak.

Informácie o tejto príručke

Blagovne znamke

Mac je ochranná známka spoločnosti Apple Inc. Microsoft, Windows, Windows Vista, Windows Server, Internet Explorer, Excel a PowerPoint sú registrované ochranné známky alebo ochranné známky spoločnosti Microsoft Corporation v USA alebo iných krajinách.
Ďalšie názvy produktov a spoločností uvedené v tejto príručke môžu byť ochrannými známkami ich príslušných vlastníkov.

Softvér tretích strán

Súčasťou tohto produktu Canon („produkt") sú softvérové moduly tretích strán. Používanie a distribúcia týchto softvérových modulov vrátane akýchkoľvek aktualizácií týchto softvérových modulov (ďalej súhrnne označovaných ako „softvér") podlieha licenčným podmienkam (1) až (9) uvedeným nižšie.

(1) Súhlasíte s dodržiavaním všetkých platných zákonných ustanovení, obmedzení a predpisov na kontrolu exportu platných v krajinách zúčastnených na distribúcii, prevode alebo exporte tohto produktu vrátane softvéru.
(2) Držitelia práv na softvér si uchovávajú vo všetkých ohľadoch právny titul, vlastníctvo a práva duševného vlastníctva na príslušný softvér. Ak nie je v tomto dokumente výslovne uvedené inak, vlastníci práv na SOFTVÉR vám týmto nepostupujú ani neudeľujú žiadnu licenciu ani právo, či už výslovné, alebo implicitné, na ich duševné vlastníctvo.
(3) Softvér smiete používať výhradne s príslušným produktom.
(4) Softvér nie je povolené poskytovať, sublicencovať, predávať, distribuovať ani inak prevádzať žiadnym tretím stranám bez predchádzajúceho písomného súhlasu držiteľov práv na príslušný softvér.
(5) Bez ohľadu na vyššie uvedené, softvér smiete previesť len vtedy, ak (a) prevediete všetky svoje práva na produkt a všetky práva a povinnosti v zmysle licenčných podmienok na príjemcu a (b) ak takýto príjemca súhlasí s dodržaním všetkých týchto podmienok.
(6) Nie je povolené dekompilovať, spätne analyzovať, konvertovať ani inak prevádzať kód softvéru do čitateľnej podoby.
(7) Softvér nie je povolené upravovať, meniť, prekladať, prenajímať, poskytovať na lízing ani požičiavať, ani vytvárať žiadne odvodené diela založené na tomto softvéri.
(8) Nie je povolené odstraňovať ani vytvárať samostatné kópie softvéru z produktu.
(9) Na čitateľnú časť kódu softvéru (zdrojový kód) vám nie je poskytnutá licencia.

Bez ohľadu na vyššie uvedené body (1) až (9) produkt obsahuje softvérové moduly tretích strán, na ktoré sa vzťahujú iné licenčné podmienky, a pre tieto softvérové moduly platia podmienky týchto iných licencií.
Prečítajte si ďalšie licenčné podmienky softvérových modulov tretích strán opísané v dodatku k príručke príslušného produktu. Táto príručka je k dispozícii na webovej stránke *http://canon.com/oip-manual.*

Používanie produktu sa bude považovať za súhlas so všetkými platnými licenčnými podmienkami. Ak s týmito licenčnými podmienkami nesúhlasíte, obráťte sa na servisného zástupcu.

V_170601

Sk

Poznámky

Zaženite postopek na upravljalni plošči

Zasnova upravljalne plošče je odvisna od modela naprave. Opisi upravljalne plošče v teh navodilih se nanašajo na model LBP215x.

Naprava (LBP215x)

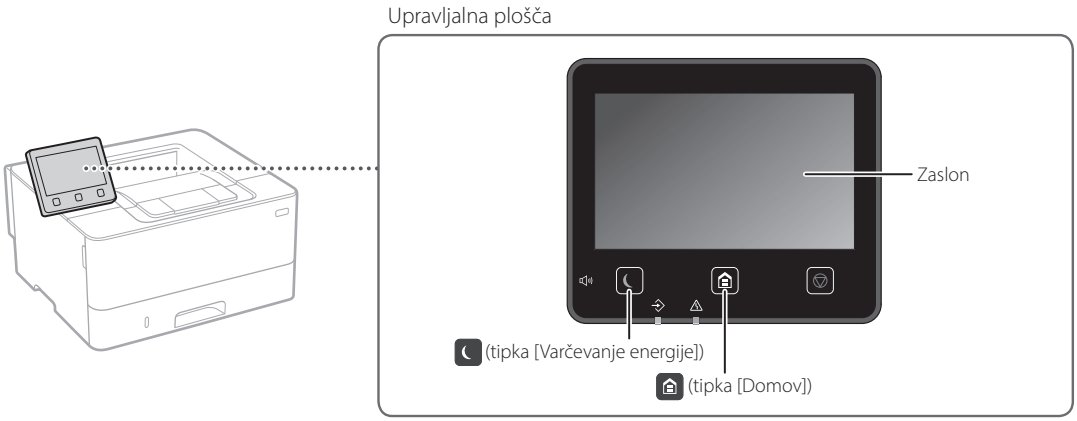

Naprava (LBP214dw/LBP212dw)

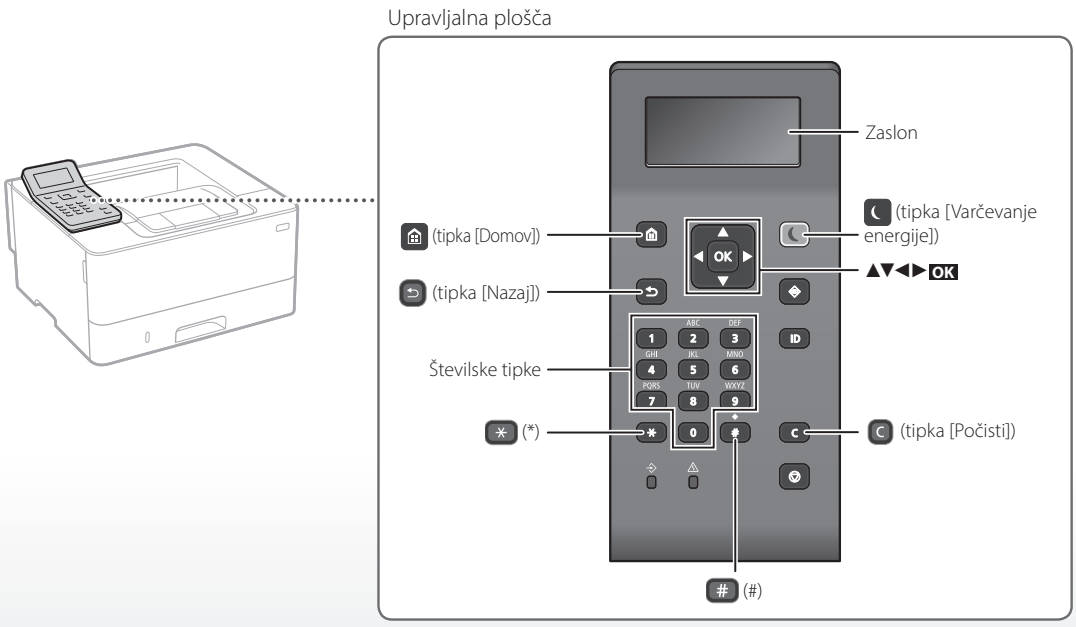

SI

Pomikanje po meniju

Izbira elementov ali premikanje kazalca med menijskimi elementi

Za izbiro elementa pritisnite [▲] ali [▼].
Za premik na naslednjo raven pritisnite OK ali [▶].
Za vrnitev na prejšnjo raven pritisnite ⮌ ali [◀].

Potrditev nastavitve

Pritisnite OK. Ko se na zaslonu prikaže <Uporabi>, izberite <Uporabi> in nato pritisnite OK.

Način vnosa besedila

Spreminjanje načina vnosa

Če želite spremeniti način vnosa, pritisnite ✳.

Način vnosa	Besedilo, ki je na voljo
<A>	Velike abecedne črke in simboli
<a>	Male abecedne črke in simboli
<12>	Številke

Vnašanje besedila, simbolov in številk

Za vnos uporabite številske tipke ali #.

Premikanje kazalca (vnos presledka)

Za premikanje kazalca pritisnite [◀] ali [▶]. Za vnos presledka premaknite kazalec na konec besedila in pritisnite [▶].

Brisanje znakov

Pritisnite C. Če pritisnete in držite C, izbrišete vse znake.

	Način vnosa: <A>	Način vnosa: <a>	Način vnosa: <12>
1	@ . - _ /		1
2	ABC	abc	2
3	DĐEF	def	3
4	GHI	ghi	4
5	JKL	jkl	5
6	MNO	mno	6
7	PQRS	pqrs	7
8	TUV	tuv	8
9	WXYZ	wxyz	9
0	(Ni na voljo)		0
#	(presledek) @ . / - _ ! ? & $ % # ( ) [ ] { } < > * + = ", ; : ' ^ ` | \ ~		(Ni na voljo)

Tiskanje

1. Odprite dokument, ki ga želite natisniti, in v programu izberite funkcijo tiskanja.
2. Izberite gonilnik tiskalnika za napravo in nato še [Nastavitve] ali [Lastnosti].
3. Izberite velikost papirja.
4. Izberite vir in vrsto papirja.
5. Po potrebi določite nastavitve tiskanja.
6. Izberite [OK].
7. Izberite [Natisni] ali [OK].

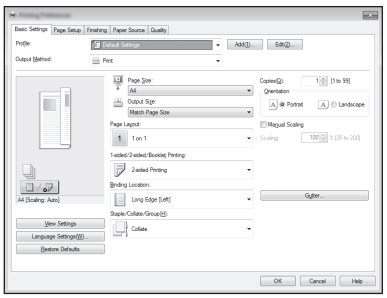

Podrobnosti

➲ »Tiskanje« v navodilih za uporabo

Uporabne nastavitve tiskanja

- Obojestransko
- N na 1
- Tiskanje knjižice



SI

Nalaganje papirja

Podrobnosti

»Nalaganje papirja« v navodilih za uporabo

Nalaganje v predal za papir

1 Izvlecite predal za papir.

2

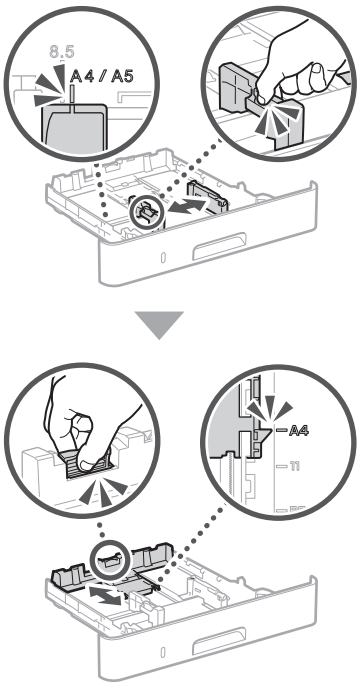

3

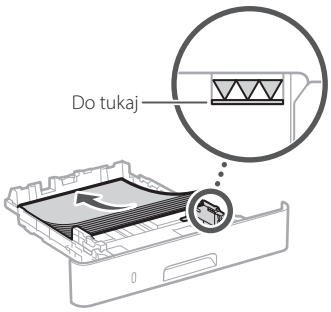

4 Vstavite predal za papir v napravo.

Če naložite papir, ki se po velikosti ali vrsti razlikuje od prejšnjega papirja, morate spremeniti nastavitve.

5 Pritisnite in izberite <Nastavitve papirja>.

6 Izberite velikost in vrsto papirja glede na zaslon.

Nalaganje v večnamenski podajalnik

1

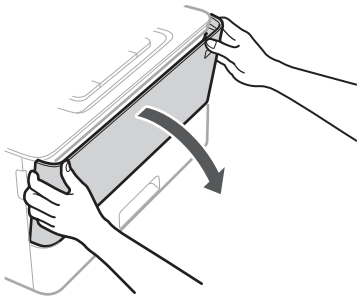

2

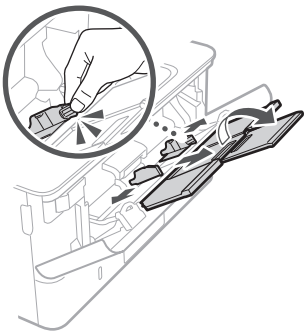

3

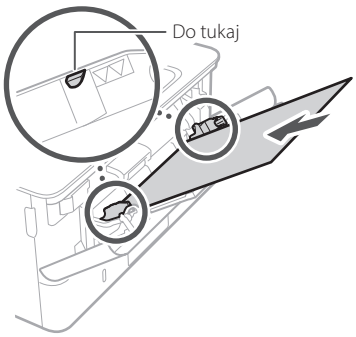

4

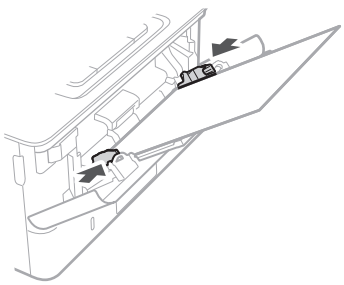

5 Izberite velikost in vrsto papirja glede na zaslon.

SI

V primeru težave

Podrobnosti

»Odpravljanje težav« v navodilih za uporabo

Naprava ne deluje

Preverite naslednje.

- Ali je napajanje vklopljeno?
- Ali je naprava preklopljena iz načina mirovanja?

Če zaslon in tipka nista osvetljena, pritisnite stikalo za vklop.

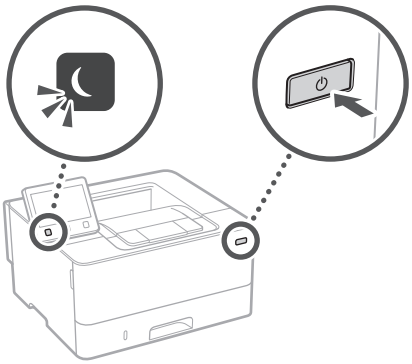

- Ali je napajalni kabel pravilno priklopljen?

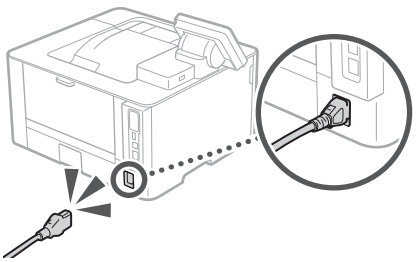

Če težava ni odpravljena, se obrnite na Navodila za uporabo.

Prišlo je do zastojev papirja

Zastoj papirja odpravite v skladu z navodili na zaslonu.



Zamenjava kartuše s tonerjem

Zamenjavo kartuše s tonerjem opravite v skladu z navodili na zaslonu.



Številka modela nadomestne kartuše s tonerjem

- Canon Cartridge 052
- Canon Cartridge 052 H

SI

Dodatek

Pomembna varnostna navodila

V tem priročniku so opisani samo varnostni ukrepi in opozorila za namestitev in napajanje. Preberite tudi poglavje »Pomembna varnostna navodila« v navodilih za uporabo.

⚠OPOZORILO
Označuje opozorilo, da lahko nepravilna izvedba postopka povzroči smrt ali fizične poškodbe ljudi. Za varno uporabo naprave vedno upoštevajte ta opozorila.

⚠PREVIDNO
Označuje opozorilo, da nepravilna izvedba postopka lahko povzroči smrt ali fizične poškodbe ljudi. Za varno uporabo naprave vedno upoštevajte ta opozorila.

POMEMBNO
Znak opozarja na pogoje za pravilno delovanje in omejitve. Če želite ustrezno upravljati z napravo in preprečiti poškodbe naprave ali lastnine, je nujno, da preberete ta navodila.

Namestitev

Če želite to napravo uporabljati varno in udobno, natančno preberite naslednje previdnostne ukrepe in napravo postavite na ustrezno mesto.

⚠OPOZORILO

Naprave ne postavite na mesto, na katerem lahko povzroči požar ali električni udar

- Mesto, na katerem bodo prezračevalne reže blokirane (preblizu stene, postelje, kavča, preproge ali podobnih predmetov)
- Vlažen ali prašen prostor
- Mesto, izpostavljeno neposredni sončni svetlobi, ali na prostem
- Mesto, izpostavljeno visokim temperaturam
- Mesto, izpostavljeno odprtem ognju
- Blizu alkohola, razredčil ali drugih vnetljivih snovi

Druga opozorila

- V napravo ne priključite neodobrenih kablov. To lahko namreč povzroči požar ali električni udar.
- Na napravo ne odlagajte verižic ali drugih kovinskih predmetov ter posod s tekočino. Če pridejo tujki v stik z električnimi deli v notranjosti naprave, lahko pride do požara ali električnega udara.
- Če v napravo padejo tujki, povlecite vtikač iz vtičnice in se obrnite na lokalnega pooblaščenega zastopnika za Canon.

⚠PREVIDNO

Naprave ne postavite na spodaj našteta mesta

Naprava se lahko prevrne ali pade in povzroči poškodbe.

- Nestabilno mesto
- Mesto, izpostavljeno tresljajem

Drugi varnostni ukrepi

- Pri prenašanju te naprave upoštevajte navodila v tem priročniku. Če napravo prenašate nepravilno, lahko pade in povzroči telesne poškodbe.
- Pri nameščanju naprave pazite, da vam ne stisne rok med napravo in tlemi ali stenami, saj lahko pride do telesnih poškodb.

Ne postavljajte stroja v slabo prezračevane prostore

Ta naprava med normalno uporabo proizvaja majhno količino ozona in drugih izpustov. Ti izpusti niso škodljivi za zdravje. Vendar pa so lahko bolj opazni pri dolgotrajni uporabi ali delovanju v slabo prezračenih prostorih. Priporočamo, da je prostor, v katerem deluje naprava, ustrezno prezračen, da se zagotovi ugodno delovno okolje. Prav tako se izogibajte mestom, na katerih bi bili ljudje izpostavljeni izpustom naprave.

Napajanje

⚠OPOZORILO

- Uporabljajte le v električnem omrežju, ki ustreza tukaj navedenim zahtevam glede napetosti. V nasprotnem primeru lahko pride do požara ali električnega udara.
- Uporabljate lahko le priložen napajalni kabel; v nasprotnem primeru lahko pride do požara ali električnega udara.
- Za to napravo uporabljajte priloženi napajalni kabel. Napajalnega kabla ne priključite na druge naprave.
- Napajalnega kabla ne spreminjajte, vlecite ali nasilno upogibajte in ne izvajajte drugih dejanj, s katerimi ga lahko poškodujete. Na napajalni kabel ne polagajte težkih predmetov. Če se napajalni kabel poškoduje, lahko pride do požara ali električnega udara.
- Vtikača ne izklopite ali vklopite z mokrimi rokami, saj lahko pride do električnega udara.
- S to napravo ne uporabljajte podaljškov ali razdelilnikov. To lahko namreč povzroči požar ali električni udar.
- Napajalnega kabla ne zvijajte ali zavezujte v vozel, saj lahko pride do požara ali električnega udara.
- Vtaknite vtič napajalnega kabla trdno v vtičnico z izmeničnim tokom. V nasprotnem primeru lahko pride do požara ali električnega udara.
- Med nevihto vtič popolnoma izvlecite iz električne vtičnice. V nasprotnem primeru lahko pride do požara, električnega udara ali okvare naprave.
- Prepričajte se, da je napajanja naprave varno in da napetost ne niha.
- Napajalni kabel ne sme biti v bližini virov vročine. Če tega ne upoštevate, se lahko njegova prevleka stopi, kar povzroči požar ali električni udar.

Izogibajte se tem primerom:

Če je konektorski del napajalnega kabla po prekomernim pritiskom, lahko pride do poškodbe napajalnega kabla ali prekinitve povezave z žicami v napravi. To lahko povzroči požar.

- Pogostemu vključevanju in izključevanju napajalnega kabla.
- Spotikanju ob napajalni kabel.
- Ukrivljanju napajalnega kabla pri konektorju ali nanašanje zategovanje električne vtičnice ali konektorja.
- Uporaba prekomerne sile v zvezi z vtičem.

⚠PREVIDNO

Napravo postavite v bližino vtičnice in pustite dovolj prostora, da lahko v sili hitro izključite napajalni kabel.

Ravnanje

⚠PREVIDNO

Varnost laserja

Ta izdelek je potrjen kot laserski izdelek prvega razreda v okviru standardov IEC60825-1:2014 in EN60825-1:2014.

CLASS 1 LASER PRODUCT
LASER KLASSE 1
APPAREIL À LASER DE CLASSE 1
APPARECCHIO LASER DI CLASSE 1
PRODUCTO LÁSER DE CLASE 1
APARELHO A LASER DE CLASSE 1
LUOKAN 1 LASER-TUOTE
LASERPRODUKT KLASS 1

Laserski žarek lahko škodi človeškemu telesu. Ker je sevanje znotraj izdelka hermetično zaprto v zaščitnem ohišju in z zunanjim pokrovom, laserski žarek ne more prodreti iz izdelka med katero koli fazo uporabniškega delovanja. Upoštevajte naslednje varnostne napotke.

- Odpirate lahko le pokrove, ki so omenjeni v priročnikih za to napravo.
- Če bi laserski žarek pobegnil iz tiskalnika in prišel v stik z očmi, jih lahko poškoduje.
- Uporaba kontrol, nastavitev ali izvedba postopkov, ki niso navedeni v tem priročniku, lahko povzroči izpostavljenost nevarnemu sevanju.

Nalepka. o varnosti laserskega sevanja

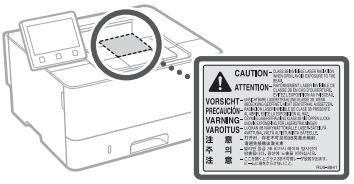

Simboli, povezani z varnostjo

- Stikalo za vklop/izklop: Položaj »Vklopljeno.«
- Stikalo za vklop/izklop: Položaj »Izklopljeno.«
- Stikalo za vklop/izklop: Položaj »V pripravljenosti«
- Potisno stikalo ▀ »Vklop.« ▄ »Izklop.«
- Zaščitna ozemljitvena spojka
- Nevarna napetost v notranjosti. Ne odpirajte pokrovov, za katera nimate navodil za odpiranje.
- PREVIDNO: Vroča površina. Ne dotikajte se.
- Oprema 2. razreda.
- Premični deli: Ne približujte se premikajočim se delom
- Odvisno od izdelka, nekateri simboli, ki so prikazani zgoraj, niso priloženi

Potrošni material

⚠OPOZORILO

Rabljenih kartuš s tonerjem ne vrzite v odprt ogenj. Kartuš s tonerjem ali papirja ne shranjujte na mestu, ki je izpostavljeno odprtemu ognju. Toner ali papir se lahko vžge in povzroči opekline ali požar.

Obvestilo

Ime. izdelka

Varnostni predpisi zahtevajo registracijo imena izdelka.
V nekaterih regijah, v katerih je izdelek naprodaj, so lahko registrirana ta imena v oklepajih ().
LBP215x / LBP214dw / LBP212dw (F173500)

Zahteve za elektromagnetno združljivost direktive ES

Oprema je v skladu z zahtevami za elektromagnetno združljivost direktive ES. Izjavljamo, da je izdelek v skladu z zahtevami za elektromagnetno združljivost direktive ES ob nominalnem napajanju 230 V, 50 Hz, čeprav je nazivna napetost izdelka 220 do 240 V, 50/60 Hz. Uporaba odklopljenega kabla je obvezna zaradi skladnosti s tehničnimi zahtevami direktive o elektromagnetni združljivosti.

Direktive EU o odpadni elektronski in električni opremi ter baterijah

Informacije o direktivi o odpadni elektronski in električni opremi in direktivo o baterijah najdete v najnovejših navodilih za uporabo (priročnik HTML) na spletnem mestu družbe Canon (canon.com/oip-manual).

Informacije o predpisih za brezžično lokalno omrežje

Regulatory information for users in Jordan

LBP215x / LBP214dw / LBP212dw includes approved Wireless LAN Module (Model name: Type1KA).
Contains Wireless LAN Module approved by TRC/LPD/2017/19

Regulatory information for users in UAE

LBP215x / LBP214dw / LBP212dw includes approved Wireless LAN Module (Model name: Type1KA).

TRA
REGISTERED No: ER51217/17
DEALER No: DA0073692/11

RE Directive

(Only for European radio equipment)

RE Declaration of Conformity

English (EN) Hereby, Canon Inc. declares that this equipment is in compliance with Directive 2014/53/EU.
The full text of the EU declaration of conformity is available at the following internet address:
http://www.canon-europe.com/ce-documentation
Wireless LAN Specifications
Frequency band(s):2412-2472MHz
Maximum radio-frequency power: 15.9 dBm

Czech (CS) Tímto společnost Canon Inc. prohlašuje, že toto zařízení je v souladu se směrnicí 2014/53/EU.
Úplné znění EU prohlášení o shodě je k dispozici na této internetové adrese:
http://www.canon-europe.com/ce-documentation
Technické údaje bezdrátové LAN
Pásmo(a) frekvence: 2412-2472 MHz
Maximální výkon rádiové frekvence: 15.9 dBm

SI

Danish (DA) Hermed erklærer Canon Inc., at dette udstyr er i overensstemmelse med direktiv 2014/53/EU.
EU-overensstemmelseserklæringens fulde tekst kan findes på følgende internetadresse:
http://www.canon-europe.com/ce-documentation
Trådløs LAN specofikationer
Frekvensbånd: 2412-2472 MHz
Maks. radio-frekvenseffekt: 15.9 dBm

German (DE) Hiermit erklärt Canon Inc, dass diese Anlage der Richtlinie 2014/53/EU entspricht.
Der vollständige Text der EU-Konformitätserklärung ist unter der folgenden Internetadresse verfügbar:
http://www.canon-europe.com/ce-documentation
WLAN-Spezifikationen
Frequenzbereich(e): 2412-2472 MHz
Maximale Funkfrequenzleistung: 15.9 dBm

Estonian (ET) Käesolevaga deklareerib Canon Inc., et käesolev seade vastab direktiivi 2014/53/EL nõuetele.
ELi vastavusdeklaratsiooni täielik tekst on kättesaadav järgmisel internetiaadressil:
http://www.canon-europe.com/ce-documentation
Juhtmevaba LAN-i spetsifikatsioonid
Sagedusriba(d): 2412-2472 MHz
Maksimaalne raadiosageduslik võimsus: 15.9 dBm

Spanish (ES) Por la presente, Canon Inc. declara que este equipo es conforme con la Directiva 2014/53/UE.
El texto completo de la declaración UE de conformidad está disponible en la dirección de Internet siguiente:
http://www.canon-europe.com/ce-documentation
Especificaciones LAN inalámbrica
Banda(s) de frecuencia: 2412-2472 MHz
Potencia máxima de radiofrecuencia: 15.9 dBm

Greek (EL) Με την παρούσα, η Canon Inc. δηλώνει ότι ο παρών εξοπλισμός συμμορφώνεται με την Οδηγία 2014/53/ΕΕ.
Το πλήρες κείμενο της δήλωσης συμμόρφωσης της ΕΕ διατίθεται στην ακόλουθη διεύθυνση στο διαδίκτυο:
http://www.canon-europe.com/ce-documentation
Προδιαγραφές ασύρματου LAN (WLAN)
Ζώνες συχνότητας: 2412-2472 MHz
Μέγιστη ισχύς ραδιοσυχνότητας: 15.9 dBm

French (FR) Le soussigné, Canon Inc., déclare que le présent équipement est conforme à la Directive 2014/53/UE.
Le texte complet de la déclaration UE de conformité est disponible à l'adresse internet suivante :
http://www.canon-europe.com/ce-documentation
Spécifications LAN sans fil
Bande(s) de fréquence: 2412-2472 MHz
Puissance maximale de radiofréquence: 15.9 dBm

Italian (IT) Con la presente, Canon Inc. dichiara che questa apparecchiatura è conforme alla direttiva 2014/53/UE.
Il testo completo della dichiarazione di conformità UE è disponibile al seguente indirizzo Internet:
http://www.canon-europe.com/ce-documentation
Caratteristiche LAN wireless
Banda/e di frequenza: 2412-2472 MHz
Potenza massima a radiofrequenza: 15.9 dBm

Latvian (LV) Canon Inc. ar šo deklarē, ka šī iekārta atbilst Direktīvai 2014/53/ES.
Pilns ES atbilstības deklarācijas teksts ir pieejams šādā interneta vietnē:
http://www.canon-europe.com/ce-documentation
Bezvadu LAN specifikācijas
Frekvences josla(s): 2412-2472 MHz
Maksimālā radiofrekvences jauda: 15.9 dBm

Lithuanian (LT) Šiuo dokumentu „Canon Inc." patvirtina, kad ši įranga atitinka direktyvą 2014/53/ES.
Visas ES atitikties deklaracijos tekstas prieinamas šiuo interneto adresu:
http://www.canon-europe.com/ce-documentation
Belaidžio LAN specifikacijos
Dažnio diapazonas (-ai): 2412-2472 MHz
Maksimali radijo ryšio dažnio galia: 15.9 dBm

Dutch (NL) Hierbij verklaar ik, Canon Inc., dat deze apparatuur conform is met Richtlijn 2014/53/EU.
De volledige tekst van de EU-conformiteitsverklaring kan worden geraadpleegd op het volgende internetadres:
http://www.canon-europe.com/ce-documentation
Draadloos LAN specificaties
Frequentieband(en): 2412-2472 MHz
Maximaal radiofrequentievermogen: 15.9 dBm

Maltese (MT) B'dan, Canon, qed tiddikjara li dan it-tip ta' tagħmir huwa konformi mad-Direttiva 2014/53/UE.
It-test kollu tad-dikjarazzjoni ta' konformità tal-UE huwa disponibbli f'dan is-sit fuq l-internet:
http://www.canon-europe.com/ce-documentation
Speċifikazzjonijiet tal-Wireless LAN
Band(i) tal-Frekwenza: 2412-2472 MHz
Qawwa ta' frekwenza tar-radju massima: 15.9 dBm

Hungarian (HU) A Canon Inc. igazolja, hogy ez a berendezés megfelel a 2014/53/EU irányelvnek.
Az EU-megfelelőségi nyilatkozat teljes szövege elérhető a következő internetes címen:
http://www.canon-europe.com/ce-documentation
Vezeték nélküli LAN műszaki adatai
Frekvenciasáv(ok): 2412-2472 MHz
Maximális rádiofrekvenciás teljesítmény: 15.9 dBm

Polish (PL) Canon Inc. niniejszym oświadcza, że niniejsze urządzenie jest zgodne z dyrektywą 2014/53/UE.
Pełny tekst deklaracji zgodności UE jest dostępny pod następującym adresem internetowym:
http://www.canon-europe.com/ce-documentation
Specyfikacja bezprzewodowej sieci LAN
Pasmo(-a) częstotliwości: 2412-2472 MHz
Maksymalna moc na częstotliwościach radiowych: 15.9 dBm

Portuguese (PT) Por este meio, a Canon Inc. declara que o presente equipamento está em conformidade com a Diretiva 2014/53/UE.
O texto integral da declaração de conformidade da UE está disponível no seguinte endereço de Internet:
http://www.canon-europe.com/ce-documentation
Especificações de LAN Sem Fios
Banda(s) de frequências: 2412-2472 MHz
Potência máxima de radiofrequência: 15.9 dBm

Slovene (SL) Canon Inc. potrjuje, da je ta oprema v skladu z Direktivo 2014/53/EU.
Celotno besedilo izjave EU o skladnosti je na voljo na naslednjem spletnem naslovu:
http://www.canon-europe.com/ce-documentation
Specifikacije za brezžični LAN
Frekvenčna območja: 2412-2472 MHz
Največja radiofrekvenčna moč: 15.9 dBm

Slovak (SK) Spoločnosť Canon Inc. týmto vyhlasuje, že toto zariadenie je v súlade so smernicou 2014/53/EÚ.
Úplné znenie EÚ vyhlásenia o zhode je k dispozícii na tejto internetovej adrese:
http://www.canon-europe.com/ce-documentation
Technické údaje bezdrôtovej LAN
Pásmo (a) frekvencia: 2412-2472 MHz
Maximálny výkon rádiovej frekvencie: 15.9 dBm

Finnish (FI) Canon Inc. vakuuttaatäten, että tämä laite on direktiivin 2014/53/EU mukainen.
EU-vaatimustenmukaisuusvakuutuksen täysimittainen teksti on saatavilla seuraavassa internetosoitteessa:
http://www.canon-europe.com/ce-documentation
Langattoman LAN:in tekniset ominaisuudet
Taajuuskaista(t): 2412-2472 MHz
Suurin radiotaajuusteho: 15.9 dBm

Swedish (SV) Härmed försäkrar Canon Inc. att denna utrustning överensstämmer med direktiv 2014/53/EU.
Den fullständiga texten till EU-försäkran om överensstämmelse finns tillgänglig på följande webbadress:
http://www.canon-europe.com/ce-documentation
Specifikationer för trådlöst LAN
Frekvensband: 2412-2472 MHz
Maximal radiofrekvenseffekt: 15.9 dBm

Romanian (RO) Prin prezenta, Canon Inc. declară că acest echipament este în conformitate cu Directiva 2014/53/UE.
Textul integral al declarației UE de conformitate este disponibil la următoarea adresă internet:
http://www.canon-europe.com/ce-documentation
Specificații wireless LAN
Benzi de frecvență: 2412-2472 MHz
Putere maximă a frecvenței radio: 15.9 dBm

Bulgarian (BG) С настоящото Canon Inc. декларира, че това съоръжение е в съответствие с Директива 2014/53/ЕС.
Цялостният текст на ЕС декларацията за съответствие може да се намери на следния интернет адрес:
http://www.canon-europe.com/ce-documentation
Спецификация на безжичната LAN
Честотна лента(и): 2412-2472 MHz
Максимална радиочестотна мощност: 15.9 dBm

Croatian (HR) Canon Inc. ovime izjavljuje da je oprema u skladu s Direktivom 2014/53/EU.
Cjeloviti tekst EU izjave o sukladnosti dostupan je na sljedećoj internetskoj adresi:
http://www.canon-europe.com/ce-documentation
Specifikacije bežičnog LAN-a
Frekvencijski pojas(evi): 2412-2472 MHz
Maksimalna snaga radijske frekvencije: 15.9 dBm

Irish (GA) Dearbhaíonn Canon Inc., leis seo, go bhfuil an trealamh seo i gcomhlíonadh leis an Treoir 2014/53/AE.
Tá an téacs iomlán de Dhearbhú Comhréireachta AE ar fáil ag seoladh an láithreáin ghréasáin mar seo a leanas:
http://www.canon-europe.com/ce-documentation
Sonraíochtaí LAN Gan Sreang
Banda(í) minicíochta: 2412-2472 MHz
Uaschumhacht radaimhinicíochta: 15.9 dBm

Norwegian (NO) Herved erklærer Canon Inc. at dette utstyret er i overensstemmelse med direktiv 2014/53/EU.
Den fulle teksten til EUs samsvarserklæring er tilgjengelig på følgende Internett-adresse:
http://www.canon-europe.com/ce-documentation
Trådløs LAN-spesifikasjoner
Bølgelengde: 2412-2472 MHz
Maks radiofrekvensstyrke: 15.9 dBm

Dodatek

Icelandic (IS) Hér með lýsir Canon Inc því yfir að þessi búnaður er í samræmi við tilskipun 2014/53/ESB.
Allur texti ESB-samræmisyfirlýsingar er í boði á eftirfarandi veffangi:
http://www.canon-europe.com/ce-documentation
Tæknilýsingar fyrir þráðlausa nettengingu
Tíðnisvið: 2412-2472 MHz
Hámarksstyrkur útvarpstíðnibylgja: 15.9 dBm

Zavrnitev odgovornosti

- Informacije v tem dokumentu lahko spremenimo brez predhodnega obvestila.
- CANON INC. V NIČEMER NE JAMČI GLEDE TEGA GRADIVA, BODISI IZRAŽENO ALI NAKAZANO, RAZEN TEGA, KAR JE TUKAJ DOLOČENO, VKLJUČNO Z, BREZ OMEJITEV, IZ TEGA IZPELJANIM JAMSTVOM ZA PRODAJNOST, PRIMERNOST ZA PRODAJO, PRIMERNOST ZA DOLOČEN NAMEN IN JAMSTVOM, DA NE PRIHAJA DO KRŠITEV. CANON INC. NE BO ODGOVORNO ZA NIKAKRŠNO NEPOSREDNO, NEPREDVIDENO ALI POSLEDIČNO ŠKODO, ZA IZGUBO ALI ŠKODO, KI BI NASTALA ZARADI UPORABE TEGA GRADIVA.

Ilustracije in prikazi v tem priročniku
Če ni drugače navedeno, se ilustracije in slike v tem priročniku nanašajo na napravo LBP215x.

O tem priročniku

Blagovne znamke
Mac je blagovna znamka družbe Apple Inc.
Microsoft, Windows, Windows Vista, Windows Server, Internet Explorer, Excel in PowerPoint so blagovne znamke ali zaščitene blagovne znamke podjetja Microsoft Corporation v ZDA in/ali drugih državah.
Drugi izdelki in imena podjetij v tem priročniku so lahko blagovne znamke njihovih lastnikov.

Programska oprema tretjih oseb

Ta izdelek družbe Canon (»IZDELEK«) vključuje programske module drugih proizvajalcev. Za uporabo in distribucijo teh programskih modulov, vključno z vsemi posodobitvami teh programskih modulov skupaj imenovanih (»PROGRAMSKA OPREMA«), veljajo spodaj navedeni licenčni pogoji od (1) do (9).

(1) Soglašate, da boste ravnali skladno z omejitvami in predpisi glede nadzora izvoza, ki veljajo v državah, ki sodelujejo pri odpremi, prenosu ali izvozu IZDELKA, vključno s PROGRAMSKO OPREMO v katero koli državo.
(2) Imetniki pravic do PROGRAMSKE OPREME v vseh pogledih ohranijo pravice naslova, lastništva in intelektualne lastnine PROGRAMSKE OPREME. Če tu ni izrecno določeno drugače, vam imetniki pravic do PROGRAMSKE OPREME ne podeljujejo ali priznavajo nobenih pravic za katero koli intelektualno lastnino imetnikov pravic do PROGRAMSKE OPREME.
(3) PROGRAMSKO OPREMO je dovoljeno uporabljati izključno z IZDELKOM.
(4) PROGRAMSKE OPREME ne smete dodeliti, podlicencirati, prodati, distribuirati ali prenesti nobeni tretji osebi brez predhodnega pisnega soglasja imetnikov pravic do PROGRAMSKE OPREME.
(5) Ne glede na zgoraj navedeno, je PROGRAMSKO OPREMO dovoljeno prenesti na drugega uporabnika samo, če (a) nanj prenesete vse svoje pravice do IZDELKA in vse pravice in obveznosti iz teh pogojev licenciranja in (b) se ta strinja z vsemi temi pogoji.
(6) Kakršno koli povratno prevajanje, obratni inženiring, razstavljanje in razdeljevanje kode PROGRAMSKE OPREME na manjše enote v človeku razumljivo obliko je prepovedano.
(7) PROGRAMSKE OPREME ni dovoljeno spreminjati, prilagajati, prevajati, dajati v najem oz. zakup ali je posojati, prav tako pa je prepovedano izdelovanje predelanih različic, osnovanih na podlagi te PROGRAMSKE OPREME.
(8) PROGRAMSKE OPREME ni dovoljeno odstraniti iz IZDELKA ali je kopirati za izdelavo kopij.
(9) Za človeku razumljiv del (izvorno kodo) PROGRAMSKE OPREME nimate pooblastil.

Ne glede na določila od (1) do vključno (9), ki so navedena zgoraj, IZDELEK vključuje programske module drugih proizvajalcev, za katere veljajo drugi licenčni pogoji, zato za te programske module veljajo drugi licenčni pogoji.
Oglejte si druge licenčne pogoje, ki veljajo za programske module drugih proizvajalcev, in so opisani v dodatki priročnika za ustrezen IZDELEK.
Ta priročnik je na voljo na spletnem mestu *http://canon.com/oip-manual.*

Z uporabo tega IZDELKA se bo štelo, da ste se strinjali z vsemi veljavnimi licenčnimi pogoji. Če se ne strinjate s temi licenčnimi pogoji, se obrnite na predstavnika storitve.

V_170601

Zapisek

Pokrenite postupak primjenom Upravljačke ploče

Izgled upravljačke ploče ovisi o modelu vašeg uređaja. Opis upravljačke ploče, koji ja naveden u ovom priručniku, prvenstveno se odnosi na model LBP215x.

Uređaj (LBP215x)

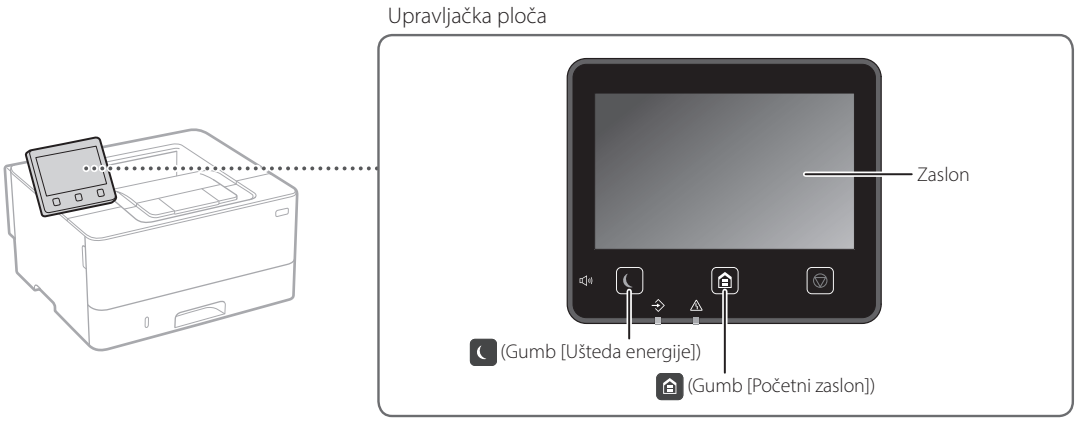

Uređaj (LBP214dw/LBP212dw)

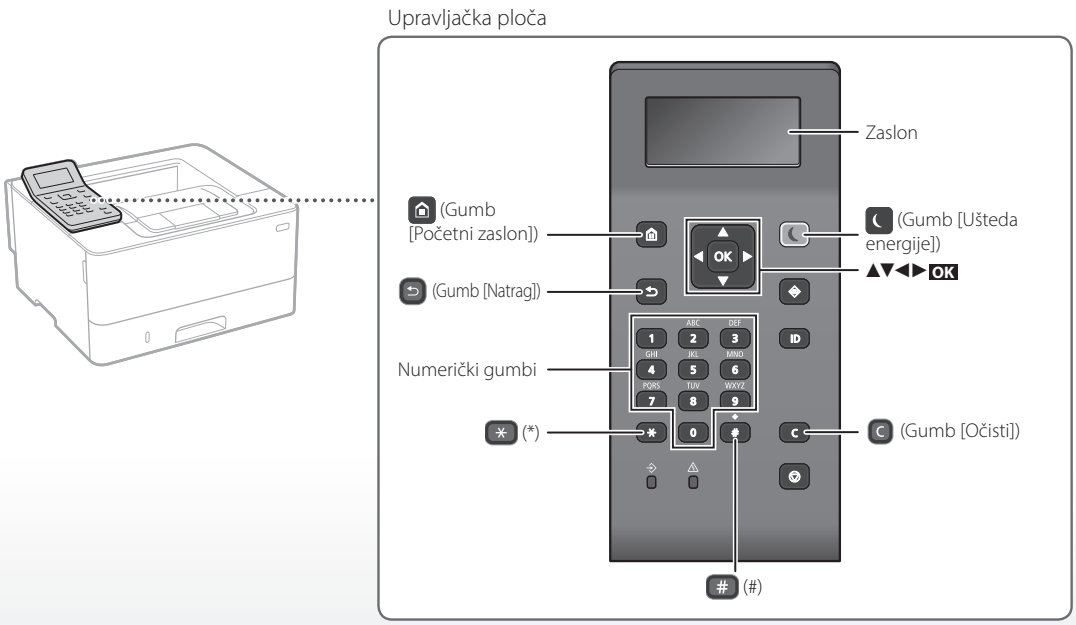

Kretanje kroz izbornik

Odabiranje stavke ili pomicanje pokazivača kroz stavke izbornika

Odaberite stavku gumbom [▲] ili [▼].

Pritisnite OK ili [►] kako biste prešli na sljedeću nadstavku.

Pritisnite ↩ ili [◄] kako biste se vratili na prethodnu nadstavku.

Potvrđivanje postavke

Pritisnite OK. Međutim, kada se na zaslonu prikaže odabir <Primijeni>, odaberite <Primijeni>, a zatim pritisnite OK.

Način upisivanja teksta

Mijenjanje načina upisivanja

Kako biste promijenili način upisivanja, pritisnite *.

Način upisivanja	Dostupan tekst
<A>	Velika slova i simboli
<a>	Mala slova i simboli
<12>	Brojevi

Upisivanje teksta, slova i brojeva

Upišite uporabom numeričkih gumba ili #.

Pomicanje pokazivača (umetanje bjeline)

Pritisnite [◄] ili [►] kako biste pomakli pokazivač. Kako biste unijeli bjelinu, pomaknite pokazivač na kraj teksta i pritisnite [►].

Brisanje znakova

Pritisnite C. Pritisnite i držite C kako biste izbrisali sve znakove.

	Način upisivanja: <A>	Način upisivanja: <a>	Način upisivanja: <12>
1	@ . - _ /		1
2	ABC	abc	2
3	DEF	def	3
4	GHI	ghi	4
5	JKL	jkl	5
6	MNO	mno	6
7	PQRS	pqrs	7
8	TUV	tuv	8
9	WXYZ	wxyz	9
0	(Nije dostupno)		0
#	(razmak) @ . / - _ ! ? & $ % # ( ) [ ] { } < > * + = " , ; : ' ^ ` | \ ~		(Nije dostupno)

Ispis

1. Otvorite dokument koji želite ispisati i odaberite funkciju ispisa u aplikaciji.
2. Odaberite upravljački program za uređaj, a zatim odaberite [Preference] ili [Svojstva].
3. Odredite veličinu papira.
4. Odredite izvor i vrstu papira.
5. Po potrebi odredite postavke za ispis.
6. Odaberite [U redu].
7. Odaberite [Ispis] ili [U redu].

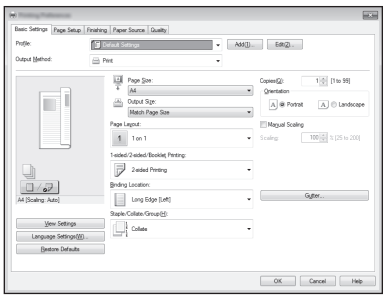

Za detalje

➲„Ispis" u Korisničkom vodiču

Korisne postavke za ispis

- Dvostrano
- N na 1
- Ispisivanje brošure



Hr

Umetanje papira

Za detalje

„Umetanje papira" u Korisničkom vodiču

Punjenje ladice za papir

1 Izvucite ladicu za papir.

2

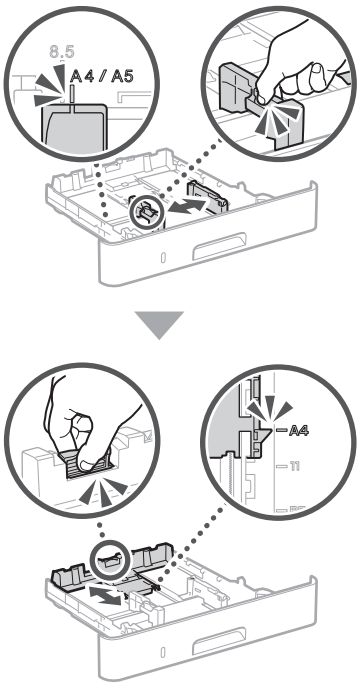

3

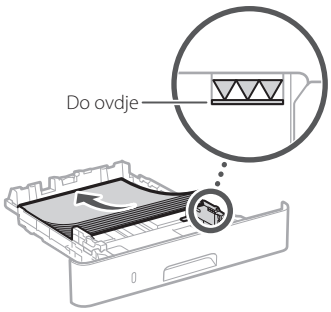

4 Umetnite ladicu za papir u uređaj.

Ako ulažete papir koji je različite veličine ili vrste od prethodnog, ne zaboravite promijeniti postavke.

5 Pritisnite i odaberite <Postavke papira>.

6 Navedite veličinu i vrstu papira sukladno zaslonu.

Umetanje u višenamjensku ladicu

1

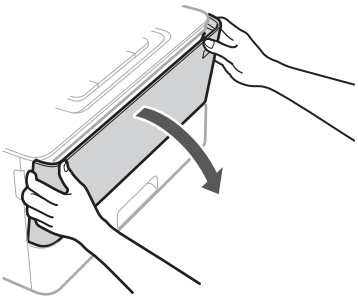

2

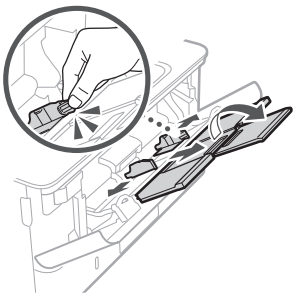

3

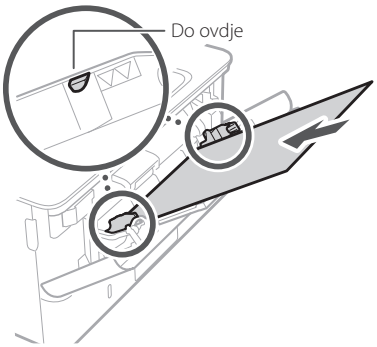

4

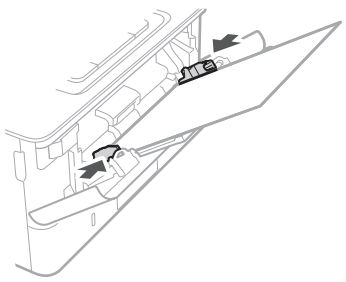

5 Navedite veličinu i vrstu papira sukladno zaslonu.

Hr

Ako je došlo do problema

Za detalje
„Otklanjanje poteškoća" u Korisničkom vodiču

Čini se da uređaj ne radi

Provjerite sljedeće.

- Je li napajanje uključeno?
- Je li isključeno stanje mirovanja uređaja?

Ako zaslon i nisu osvijetljeni, pritisnite prekidač za napajanje.

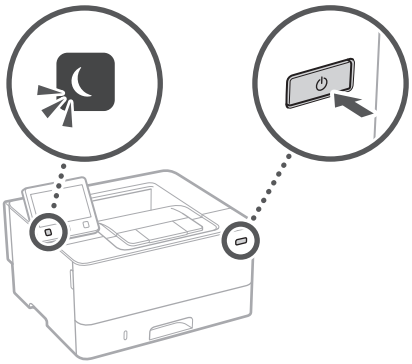

- Je li kabel za napajanje pravilno priključen?

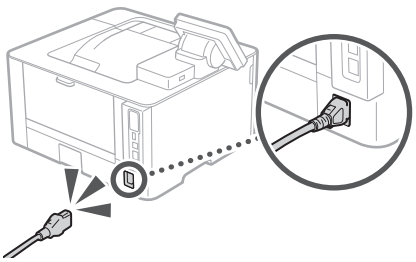

Ako problem i dalje postoji, pogledajte Korisnički vodič.

Došlo je do zaglavljivanja papira

Uklonite zaglavljeni papir u skladu s uputama na zaslonu.



Zamjena uloška tonera

Zamijenite uložak tonera sukladno uputama na zaslonu.



Broj modela zamjenskog uloška tonera

- Canon Cartridge 052
- Canon Cartridge 052 H

Hr

Dodatak

Važne sigurnosne upute

U ovom su priručniku opisana samo upozorenja i mjere opreza za postavljane i napajanje električnom energijom. Obavezno pročitajte „Važne sigurnosne upute" koje su navedene u ovom korisničkom vodiču.

⚠UPOZORENJE
Označava upozorenje vezano uz postupke koji, ako se nepravilno izvode, mogu dovesti do smrti ili ozljeda. Da biste sigurno koristili uređaj, uvijek pazite na upozorenja.

⚠OPREZ
Označava mjeru opreza vezanu uz postupke koji, ako se nepravilno izvode, mogu dovesti do ozljeda. Da biste sigurno koristili uređaj, uvijek pazite na mjere opreza.

VAŽNO
Označava radne preduvjete i ograničenja. Svakako pažljivo pročitajte te stavke da biste ispravno rukovali uređajem te izbjegli oštećenja uređaja ili imovine.

Instalacija

Da biste na siguran i bezbrižan način koristili se uređajem, pažljivo pročitajte sljedeće mjere opreza i postavite uređaj na odgovarajuće mjesto.

⚠UPOZORENJE

Uređaj nemojte instalirati na mjesto na kojem može doći do požara ili električnog udara

- Mjesto na kojem su ventilacijski otvori blokirani (preblizu zidovima, krevetima, kaučima, tepisima ili sličnim objektima)
- Vlažna ili prašnjava mjesta
- Mjesta izložena izravnoj sunčevoj svjetlosti ili mjesta na otvorenom
- Mjesta izložena visokim temperaturama
- Mjesto izloženo otvorenom plamenu
- U blizini alkohola, razrjeđivača boja ili drugih zapaljivih tvari

Ostala upozorenja

- U uređaj ne priključujte neodobrene kabele. U suprotnom je moguć nastanak požara ili strujnog udara.
- Na uređaj ne stavljajte ogrlice i druge metalne predmete ili spremnike ispunjene tekućinom. Ako strane tvari dođu u kontakt s električnim dijelovima unutar uređaja, može doći do požara ili strujnog udara.
- Ako neka strana tvar padne u uređaj, isključite utikač iz zidne utičnice i obratite se lokalnom ovlaštenom prodavaču proizvoda tvrtke Canon.

⚠OPREZ

Nemojte postavljati uređaj na sljedeća mjesta

Uređaj može pasti, a to može uzrokovati ozljedu.

- Nestabilna mjesta
- Mjesta izložena vibracijama

Ostale mjere opreza

- Slijedite upute u ovom priručniku prilikom prenošenja uređaja. Ako se uređaj prenosi na neprimjeren način, može pasti i izazvati ozljedu.
- Prilikom postavljanja ovog uređaja pazite da ne prignječite ruke između uređaja i tla ili zidova. Takvo što može dovesti do ozljede.

Ne postavljajte uređaj na loše prozračena mjesta

Ovaj uređaj tijekom uobičajenog korištenja generira malu količinu ozona i drugih emisija. Te emisije ne štete zdravlju. No, mogu se uočiti tijekom dužeg korištenja ili dugog neprestanog rada u slabo prozračenim prostorijama. Da biste održali ugodno radno okruženje, preporučujemo da prostoriju u kojoj se uređaj koristi prozračujete na odgovarajući način. Izbjegavajte i lokacije na kojima bi ljudi bili izloženi emisijama iz uređaja.

Električno napajanje

⚠UPOZORENJE

- Koristite samo napajanje koje odgovara navedenom naponu. U suprotnome može doći do požara ili strujnoga udara.
- Nemojte koristiti druge kabele za napajanje osim priloženih jer bi oni mogli uzrokovati požar ili strujni udar.
- Priloženi kabel za napajanje namijenjen je za ovaj uređaj. Nemojte povezivati kabel za napajanje s drugim uređajima.
- Nemojte mijenjati, povlačiti, na silu savijati ili izvršavati nikakve radnje koje mogu oštetiti kabel za napajanje. Nemojte stavljati teške predmete na kabel za napajanje. Oštećenje kabela može dovesti do požara ili strujnog udara.
- Utikač ne uključujte ni ne isključujte mokrim rukama jer možete uzrokovati strujni udar.
- Uz uređaj nemojte koristiti produžne kabele ili višestruke utičnice. U suprotnom je moguć nastanak požara ili strujnog udara.
- Električni kabel nemojte namatati ni vezivati u čvor jer to može dovesti do požara ili strujnog udara.
- Utikač u cijelosti umetnite u zidnu utičnicu. U suprotnome može doći do požara ili strujnoga udara.
- Tijekom nevremena izvucite kabel za napajanje iz naponske utičnice. U suprotnome može doći do požara, strujnog udara ili oštećenja uređaja.
- Provjerite je li napajanje uređaja sigurno te je li napon stabilan.
- Držite kabel za napajanje podalje od izvora topline; u protivnom bi se kabel mogao otopiti i uzrokovati požar ili strujni udar.

Izbjegavajte sljedeće situacije:

Ako se na priključak napajačkog kabela primijeni prekomjerno naprezanje, može doći do oštećenja napajačkog kabela ili se žice unutar uređaja mogu odspojiti. To može izazvati požar.

- učestalo povezivanje i odvajanje kabela za napajanje
- spoticanje preko kabela za napajanje
- savijanje kabela za napajanje u blizini dijela na kojem se nalazi priključak, stalno naprezanje strujne utičnice ili dijela na kojem se nalazi priključak
- primjena prekomjerne snage na utikač

⚠OPREZ

Ovaj uređaj postavite blizu strujne utičnice i ostavite oko utikača dovoljno prostora tako da se može lako isključiti u nuždi.

Rukovanje

⚠OPREZ

Sigurnost lasera

Prema pravilniku IEC60825-1:2014 i EN60825- 1:2014 ovaj je uređaj potvrđen kao laserski proizvod prve klase.

CLASS 1 LASER PRODUCT
LASER KLASSE 1
APPAREIL À LASER DE CLASSE 1
APPARECCHIO LASER DI CLASSE 1
PRODUCTO LÁSER DE CLASE 1
APARELHO A LASER DE CLASSE 1
LUOKAN 1 LASER-TUOTE
LASERPRODUKT KLASS 1

Laserska zraka može biti štetna za ljudsko tijelo. Budući da je radijacija koja se emitira unutar uređaja u potpunosti zatvorena zaštitnim kućištima i vanjskim poklopcima, laserska zraka ne može izaći iz uređaja tijekom neke od faza upotrebe pisača. Pročitajte sljedeće napomene i upute vezane uz sigurnost.

- Nikada ne otvarajte poklopce koji nisu navedeni u priručniku za ovaj uređaj.
- Izlaganje laserskoj zraci može dovesti do ozljede očiju.
- Korištenje kontrola, prilagođavanje ili izvršavanje postupaka koji nisu u skladu s ovim uputama može uzrokovati izlaganje opasnom zračenju.

Naljepnica s informacijama o sigurnosti lasera

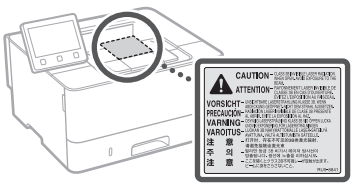

Simboli vezani uz sigurnost

- Prekidač napajanja: položaj „Uključeno"
- Prekidač napajanja: položaj „Isključeno"
- Prekidač napajanja: položaj „Stanjepripravnosti"
- Gumb „Uključeno" „Isključeno"
- Terminal za zaštitu uzemljenjem
- Opasni napon unutar kućišta. Nemojte otvarati poklopce za koje se to ne traži.
- OPREZ: vruća površina. Ne dodirujte.
- Oprema klase II
- Rotirajući dijelovi: nemojte biti u blizini rotirajućih dijelova.

- Ovisno o proizvodu, neki gore navedeni simboli neće biti prikazani na njemu.

Potrošni materijal

⚠UPOZORENJE

Ne zbrinjavajte rabljene spremnike tonera bacanjem u otvoreni plamen. Također ne čuvajte spremnike tonera ili papir na mjestu izloženom otvorenom plamenu jer može doći do njihovog zapaljenja, nastanka opekotina ili požara.

Napomena

Naziv proizvoda

Sigurnosni propisi zahtijevaju registriranje naziva proizvoda.
U nekim se područjima na kojima se ovaj proizvod prodaje mogu registrirati sljedeći nazivi u zagradama ( ).
LBP215x / LBP214dw / LBP212dw (F173500)

EMC zahtjevi direktive Europske komisije

Ova je oprema usklađena s osnovnim zahtjevima Direktive Europske komisije. Izjavljujemo da je ovaj proizvod usklađen s odredbama o elektromagnetskoj kompatibilnosti direktive Europske komisije pri nominalnom ulaznom naponu od 230 V, 50 Hz, iako je za proizvod predviđen ulazni napon od 220 do 240 V, 50/60 Hz. Korištenje oklopljenog kabela nužno je radi sukladnosti s tehničkim EMC zahtjevima Direktive Europske komisije.

Europska direktiva o električnom i elektroničkom otpadu te baterijama

Informacije o direktivama o električnom i elektroničkom otpadu i o baterijama potražite u najnovijem Korisničkom vodiču (HTML priručnik) na mrežnom mjestu poduzeća Canon (canon.com/oip-manual).

Regulatorne informacije o bežičnom LAN-u

Regulatory information for users in Jordan

LBP215x / LBP214dw / LBP212dw includes approved Wireless LAN Module (Model name: Type1KA).
Contains Wireless LAN Module approved by TRC/LPD/2017/19

Regulatory information for users in UAE

LBP215x / LBP214dw / LBP212dw includes approved Wireless LAN Module (Model name: Type1KA).

TRA
REGISTERED No: ER51217/17
DEALER No: DA0073692/11

RE Directive

(Only for European radio equipment)

RE Declaration of Conformity

English (EN) Hereby, Canon Inc. declares that this equipment is in compliance with Directive 2014/53/EU.
The full text of the EU declaration of conformity is available at the following internet address: http://www.canon-europe.com/ce-documentation
Wireless LAN Specifications
Frequency band(s):2412-2472MHz
Maximum radio-frequency power: 15.9 dBm

Czech (CS) Tímto společnost Canon Inc. prohlašuje, že toto zařízení je v souladu se směrnicí 2014/53/EU.
Úplné znění EU prohlášení o shodě je k dispozici na této internetové adrese: http://www.canon-europe.com/ce-documentation
Technické údaje bezdrátové LAN
Pásmo(a) frekvence: 2412-2472 MHz
Maximální výkon rádiové frekvence: 15.9 dBm

Hr

Danish (DA) Hermed erklærer Canon Inc., at dette udstyr er i overensstemmelse med direktiv 2014/53/EU.
EU-overensstemmelseserklæringens fulde tekst kan findes på følgende internetadresse:
http://www.canon-europe.com/ce-documentation
Trådløs LAN specofikationer
Frekvensbånd: 2412-2472 MHz
Maks. radio-frekvenseffekt: 15.9 dBm

German (DE) Hiermit erklärt Canon Inc, dass diese Anlage der Richtlinie 2014/53/EU entspricht.
Der vollständige Text der EU-Konformitätserklärung ist unter der folgenden Internetadresse verfügbar:
http://www.canon-europe.com/ce-documentation
WLAN-Spezifikationen
Frequenzbereich(e): 2412-2472 MHz
Maximale Funkfrequenzleistung: 15.9 dBm

Estonian (ET) Käesolevaga deklareerib Canon Inc., et käesolev seade vastab direktiivi 2014/53/EL nõuetele.
ELi vastavusdeklaratsiooni täielik tekst on kättesaadav järgmisel internetiaadressil:
http://www.canon-europe.com/ce-documentation
Juhtmevaba LAN-i spetsifikatsioonid
Sagedusriba(d): 2412-2472 MHz
Maksimaalne raadiosageduslik võimsus: 15.9 dBm

Spanish (ES) Por la presente, Canon Inc. declara que este equipo es conforme con la Directiva 2014/53/UE.
El texto completo de la declaración UE de conformidad está disponible en la dirección de Internet siguiente:
http://www.canon-europe.com/ce-documentation
Especificaciones LAN inalámbrica
Banda(s) de frecuencia: 2412-2472 MHz
Potencia máxima de radiofrecuencia: 15.9 dBm

Greek (EL) Με την παρούσα, η Canon Inc. δηλώνει ότι ο παρών εξοπλισμός συμμορφώνεται με την Οδηγία 2014/53/ΕΕ.
Το πλήρες κείμενο της δήλωσης συμμόρφωσης της ΕΕ διατίθεται στην ακόλουθη διεύθυνση στο διαδίκτυο:
http://www.canon-europe.com/ce-documentation
Προδιαγραφές ασύρματου LAN (WLAN)
Ζώνες συχνότητας: 2412-2472 MHz
Μέγιστη ισχύς ραδιοσυχνότητας: 15.9 dBm

French (FR) Le soussigné, Canon Inc., déclare que le présent équipement est conforme à la Directive 2014/53/UE.
Le texte complet de la déclaration UE de conformité est disponible à l'adresse internet suivante :
http://www.canon-europe.com/ce-documentation
Spécifications LAN sans fil
Bande(s) de fréquence: 2412-2472 MHz
Puissance maximale de radiofréquence: 15.9 dBm

Italian (IT) Con la presente, Canon Inc. dichiara che questa apparecchiatura è conforme alla direttiva 2014/53/UE.
Il testo completo della dichiarazione di conformità UE è disponibile al seguente indirizzo Internet:
http://www.canon-europe.com/ce-documentation
Caratteristiche LAN wireless
Banda/e di frequenza: 2412-2472 MHz
Potenza massima a radiofrequenza: 15.9 dBm

Latvian (LV) Canon Inc. ar šo deklarē, ka šī iekārta atbilst Direktīvai 2014/53/ES.
Pilns ES atbilstības deklarācijas teksts ir pieejams šādā interneta vietnē:
http://www.canon-europe.com/ce-documentation
Bezvadu LAN specifikācijas
Frekvences josla(s): 2412-2472 MHz
Maksimālā radiofrekvences jauda: 15.9 dBm

Lithuanian (LT) Šiuo dokumentu „Canon Inc." patvirtina, kad ši įranga atitinka direktyvą 2014/53/ES.
Visas ES atitikties deklaracijos tekstas prieinamas šiuo interneto adresu:
http://www.canon-europe.com/ce-documentation
Belaidžio LAN specifikacijos
Dažnio diapazonas (-ai): 2412-2472 MHz
Maksimali radijo ryšio dažnio galia: 15.9 dBm

Dutch (NL) Hierbij verklaar ik, Canon Inc., dat deze apparatuur conform is met Richtlijn 2014/53/EU.
De volledige tekst van de EU-conformiteitsverklaring kan worden geraadpleegd op het volgende internetadres:
http://www.canon-europe.com/ce-documentation
Draadloos LAN specificaties
Frequentieband(en): 2412-2472 MHz
Maximaal radiofrequentievermogen: 15.9 dBm

Maltese (MT) B'dan, Canon, qed tiddikjara li dan it-tip ta' tagħmir huwa konformi mad-Direttiva 2014/53/UE.
It-test kollu tad-dikjarazzjoni ta' konformità tal-UE huwa disponibbli f'dan is-sit fuq l-internet:
http://www.canon-europe.com/ce-documentation
Speċifikazzjonijiet tal-Wireless LAN
Band(i) tal-Frekwenza: 2412-2472 MHz
Qawwa ta' frekwenza tar-radju massima: 15.9 dBm

Hungarian (HU) A Canon Inc. igazolja, hogy ez a berendezés megfelel a 2014/53/EU irányelvnek.
Az EU-megfelelőségi nyilatkozat teljes szövege elérhető a következő internetes címen:
http://www.canon-europe.com/ce-documentation
Vezeték nélküli LAN műszaki adatai
Frekvenciasáv(ok): 2412-2472 MHz
Maximális rádiofrekvenciás teljesítmény: 15.9 dBm

Polish (PL) Canon Inc. niniejszym oświadcza, że niniejsze urządzenie jest zgodne z dyrektywą 2014/53/UE.
Pełny tekst deklaracji zgodności UE jest dostępny pod następującym adresem internetowym:
http://www.canon-europe.com/ce-documentation
Specyfikacja bezprzewodowej sieci LAN
Pasmo(-a) częstotliwości: 2412-2472 MHz
Maksymalna moc na częstotliwościach radiowych: 15.9 dBm

Portuguese (PT) Por este meio, a Canon Inc. declara que o presente equipamento está em conformidade com a Diretiva 2014/53/UE.
O texto integral da declaração de conformidade da UE está disponível no seguinte endereço de Internet:
http://www.canon-europe.com/ce-documentation
Especificações de LAN Sem Fios
Banda(s) de frequências: 2412-2472 MHz
Potência máxima de radiofrequência: 15.9 dBm

Slovene (SL) Canon Inc. potrjuje, da je ta oprema v skladu z Direktivo 2014/53/EU.
Celotno besedilo izjave EU o skladnosti je na voljo na naslednjem spletnem naslovu:
http://www.canon-europe.com/ce-documentation
Specifikacije za brezžični LAN
Frekvenčna območja: 2412-2472 MHz
Največja radiofrekvenčna moč: 15.9 dBm

Slovak (SK) Spoločnosť Canon Inc. týmto vyhlasuje, že toto zariadenie je v súlade so smernicou 2014/53/EÚ.
Úplné znenie EÚ vyhlásenia o zhode je k dispozícii na tejto internetovej adrese:
http://www.canon-europe.com/ce-documentation
Technické údaje bezdrôtovej LAN
Pásmo (a) frekvencia: 2412-2472 MHz
Maximálny výkon rádiovej frekvencie: 15.9 dBm

Finnish (FI) Canon Inc. vakuuttaatäten, että tämä laite on direktiivin 2014/53/EU mukainen.
EU-vaatimustenmukaisuusvakuutuksen täysimittainen teksti on saatavilla seuraavassa internetosoitteessa:
http://www.canon-europe.com/ce-documentation
Langattoman LAN:in tekniset ominaisuudet
Taajuuskaista(t): 2412-2472 MHz
Suurin radiotaajuusteho: 15.9 dBm

Swedish (SV) Härmed försäkrar Canon Inc. att denna utrustning överensstämmer med direktiv 2014/53/EU.
Den fullständiga texten till EU-försäkran om överensstämmelse finns tillgänglig på följande webbadress:
http://www.canon-europe.com/ce-documentation
Specifikationer för trådlöst LAN
Frekvensband: 2412-2472 MHz
Maximal radiofrekvenseffekt: 15.9 dBm

Romanian (RO) Prin prezenta, Canon Inc. declară că acest echipament este în conformitate cu Directiva 2014/53/UE.
Textul integral al declarației UE de conformitate este disponibil la următoarea adresă internet:
http://www.canon-europe.com/ce-documentation
Specificații wireless LAN
Benzi de frecvență: 2412-2472 MHz
Putere maximă a frecvenței radio: 15.9 dBm

Bulgarian (BG) С настоящото Canon Inc. декларира, че това съоръжение е в съответствие с Директива 2014/53/ЕС.
Цялостният текст на ЕС декларацията за съответствие може да се намери на следния интернет адрес:
http://www.canon-europe.com/ce-documentation
Спецификация на безжичната LAN
Честотна лента(и): 2412-2472 MHz
Максимална радиочестотна мощност: 15.9 dBm

Croatian (HR) Canon Inc. ovime izjavljuje da je oprema u skladu s Direktivom 2014/53/EU.
Cjeloviti tekst EU izjave o sukladnosti dostupan je na sljedećoj internetskoj adresi:
http://www.canon-europe.com/ce-documentation
Specifikacije bežičnog LAN-a
Frekvencijski pojas(evi): 2412-2472 MHz
Maksimalna snaga radijske frekvencije: 15.9 dBm

Irish (GA) Dearbhaíonn Canon Inc., leis seo, go bhfuil an trealamh seo i gcomhlíonadh leis an Treoir 2014/53/AE.
Tá an téacs iomlán de Dhearbhú Comhréireachta AE ar fáil ag seoladh an láithreáin ghréasáin mar seo a leanas:
http://www.canon-europe.com/ce-documentation
Sonraíochtaí LAN Gan Sreang
Banda(í) minicíochta: 2412-2472 MHz
Uaschumhacht radaimhinicíochta: 15.9 dBm

Norwegian (NO) Herved erklærer Canon Inc. at dette utstyret er i overensstemmelse med direktiv 2014/53/EU.
Den fulle teksten til EUs samsvarserklæring er tilgjengelig på følgende Internett-adresse:
http://www.canon-europe.com/ce-documentation
Trådløs LAN-spesifikasjoner
Bølgelengde: 2412-2472 MHz
Maks radiofrekvensstyrke: 15.9 dBm

Dodatak

Icelandic (IS) Hér með lýsir Canon Inc því yfir að þessi búnaður er í samræmi við tilskipun 2014/53/ESB.
Allur texti ESB-samræmisyfirlýsingar er í boði á eftirfarandi veffangi:
http://www.canon-europe.com/ce-documentation
Tæknilýsingar fyrir þráðlausa nettengingu
Tíðnisvið: 2412-2472 MHz
Hámarksstyrkur útvarpstíðnibylgja: 15.9 dBm

Odricanje od odgovornosti

- Informacije u ovom dokumentu podliježu izmjenama bez prethodne obavijesti.
- TVRTKA CANON INC. NE DAJE NIKAKVA JAMSTVA U VEZI S MATERIJALOM, IZRAVNA ILI IMPLICITNA, OSIM KAKO JE OVDJE IZLOŽENO, UKLJUČUJUĆI, ALI NE OGRANIČAVAJUĆI SE NA JAMSTVA O MARKETINŠKOJ I TRGOVAČKOJ USPJEŠNOSTI PROIZVODA, PRIKLADNOSTI ZA POSEBNU SVRHU KORIŠTENJA ILI POVREDA PRAVA. TVRTKA CANON INC. NEĆE BITI ODGOVORNA ZA BILO KAKVU IZRAVNU, SLUČAJNU ILI POSLJEDIČNU ŠTETU BILO KOJE VRSTE ILI GUBITKE ILI TROŠKOVE IZAZVANE KORIŠTENJEM OVOG MATERIJALA.

Ilustracije i prikazi koji se koriste u ovome priručniku

Ilustracije i prikazi koji se koriste u ovom priručniku odnose se na model LBP215x, osim ako je navedeno drukčije.

O ovom priručniku

Zaštitni znakovi

Mac je zaštitni znak tvrtke Apple Inc.
Microsoft, Windows, Windows Vista, Windows Server, Internet Explorer, Excel i PowerPoint registrirani su zaštitni znakovi ili zaštitni znakovi tvrtke Microsoft Corporation u SAD-u i/ili drugim državama.
Ostali ovdje spomenuti proizvodi i nazivi tvrtki zaštitni su znakovi u posjedu su njihovih vlasnika.

Softver drugih proizvođača

Ovaj proizvod tvrtke Canon („PROIZVOD") obuhvaća softverske module drugih proizvođača. Korištenje i distribucija tih softverskih modula (pod zajedničkim nazivom „SOFTVER"), što obuhvaća sva ažuriranja takvih softverskih modula, podložno je sljedećim licencnim uvjetima od (1) do (9).

(1) Ako se ovaj PROIZVOD, uključujući SOFTVER, otprema, prenosi ili izvozi u bilo koju zemlju, suglasni ste pridržavati se svih mjerodavnih zakona, ograničenja i propisa o izvozu zemalja vezanih uz taj izvoz.
(2) Vlasnici prava na SOFTVER u svakom pogledu zadržavaju titularno pravo, vlasnička prava i prava intelektualnog vlasništva na SOFTVER. Osim prava izričito navedenih u ovom dokumentu, vlasnici prava na SOFTVER ovime vam ne prenose niti daju nikakve izričite ni implicirane licence i prava u vezi s pravima intelektualnog vlasništva na SOFTVER.
(3) SOFTVER možete koristiti samo s PROIZVODOM.
(4) SOFTVER ne smijete dodijeliti, podlicencirati, plasirati na tržište, distribuirati ili prenijeti nijednoj drugoj strani bez prethodnog pisanog pristanka vlasnika prava na SOFTVER.
(5) Bez obzira na sve navedeno, SOFTVER možete prenijeti samo kada (a) sva svoja prava na PROIZVOD i sva prava i obveze prema ovim odredbama dodijelite stjecatelju i (b) kada stjecatelj prihvati sve navedene odredbe.
(6) Ne smijete dekompilirati, vršiti obrnuti inženjering, rastavljati niti ikako drukčije pretvarati kod SOFTVERA u oblik koji se može čitati bez računala.
(7) Ne smijete mijenjati, prilagođavati, prevoditi, iznajmljivati, davati u zakup ili posuđivati SOFTVER niti stvarati dijela izvedena iz SOFTVERA.
(8) Nemate pravo uklanjati SOFTVER iz PROIZVODA ni stvarati njegove zasebne kopije.
(9) Dio SOFTVERA koji se može čitati bez računala (izvorni kôd) nije licenciran na vas.

Neovisno o prethodnim odredbama navedenim u stavcima od (1) do (9), PROIZVOD obuhvaća softverske module drugih proizvođača koji prate druge odredbe, a oni su podložni tim drugim odredbama.
Pročitajte druge licencne odredbe softverskih modula drugih proizvođača opisane u dodatku priručnika za odgovarajući PROIZVOD. Priručnik je dostupan na adresi
http://canon.com/oip-manual.

Korištenjem PROIZVODA smatrat će se da prihvaćate sve primjenjive licencne odredbe. Ako ne prihvaćate te licencne odredbe, obratite se predstavniku službe za korisnike.

V_170601

Bilješka 

Indítsa a műveletet a kezelőpanelen

A kezelőpanel kialakítása a készülék modelljétől függően változó. A kezelőpanel jelen útmutatóban szereplő leírásai az LBP215x modell használatát feltételezik.

Készülék (LBP215x)

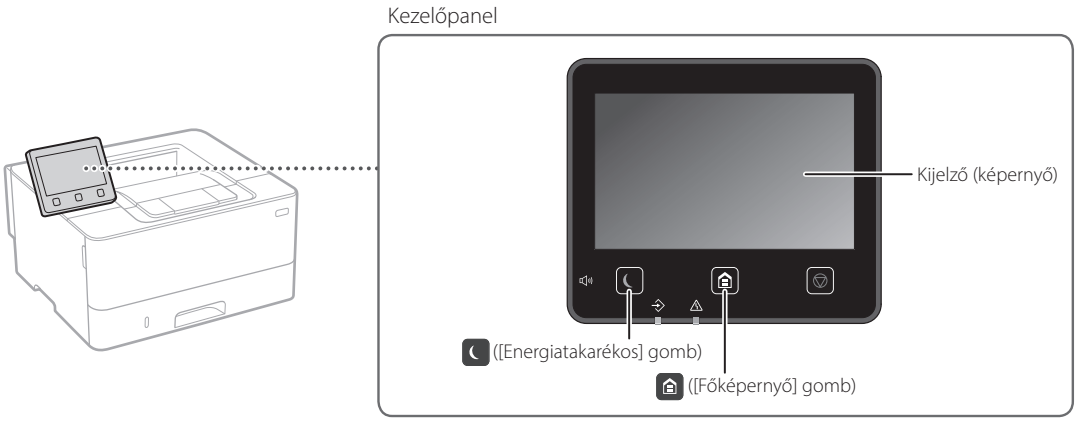

Készülék (LBP214dw/LBP212dw)

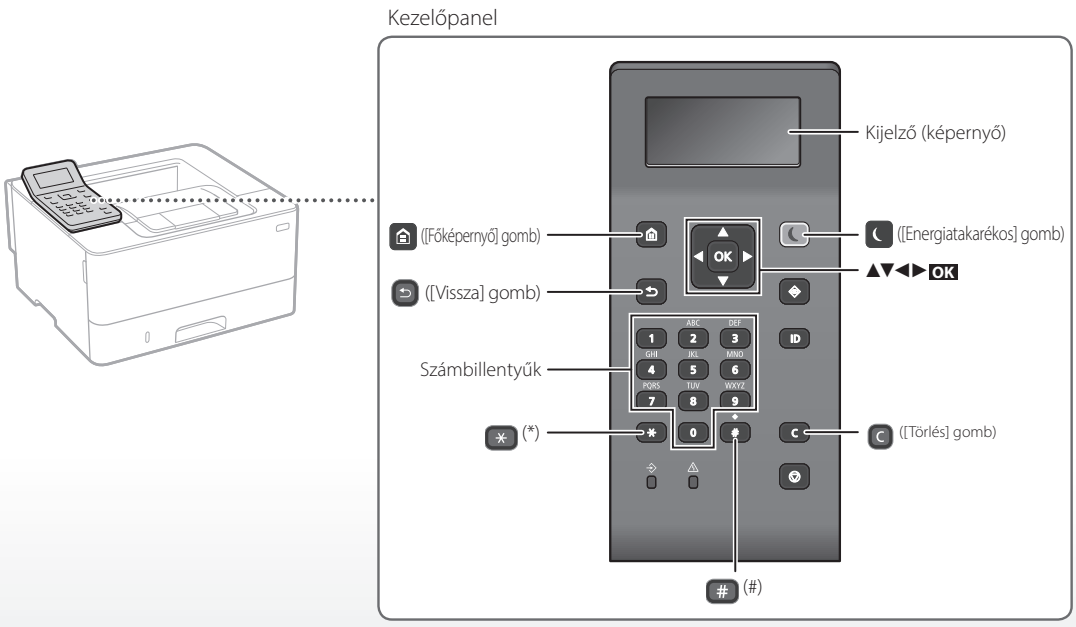

Hu

Navigálás a menüben

A kívánt elem kiválasztása vagy a kurzor menüelemek közötti mozgatása

A kívánt elemet a [▲] vagy a [▼] gombbal választhatja ki. A hierarchia következő szintjére az OK vagy a [►] gomb megnyomásával léphet.

A hierarchia előző szintjére a ⮌ vagy a [◄] gomb megnyomásával léphet.

A beállítás megerősítése

Nyomja meg az OK gombot. Ha azonban a kijelzőn megjelenik az <Alkalmaz> lehetőség, válassza az <Alkalmaz> elemet, majd nyomja meg az OK gombot.

Szövegbevitel módja

Váltás a szövegbeviteli módok között

A szövegbeviteli módok közötti váltáshoz nyomja meg a ✳ gombot.

Szövegbeviteli mód	Rendelkezésre álló szöveg
<A>	Nagybetűk és szimbólumok
<a>	Kisbetűk és szimbólumok
<12>	Számok

Szöveg, szimbólumok és számok bevitele

Használja a számbillentyűket vagy a # gombot.

A kurzor mozgatása (szóköz bevitele)

A kurzor mozgatásához nyomja meg a [◄] vagy a [►] gombot. Szóköz beviteléhez léptesse a kurzort a szöveg végére, majd nyomja meg a [►] gombot.

Karakterek törlése

Nyomja meg a C gombot. Az összes karakter törléséhez nyomja meg és tartsa lenyomva a C gombot.

	Szövegbeviteli mód: <A>	Szövegbeviteli mód: <a>	Szövegbeviteli mód: <12>
1	@ . - _ /		1
2	AÁBC	aábc	2
3	DEÉF	deéf	3
4	GHIÍ	ghií	4
5	JKL	jkl	5
6	MNOÓÖ	mnoóö	6
7	PQRS	pqrs	7
8	TUÚÜV	tuúüv	8
9	WXYZ	wxyz	9
0	(Nem használható)		0
#	(szóköz) @ . / - _ ! ? & $ % # ( ) [ ] { } < > * + = ", ; : ' ^ ` | \ ~		(Nem használható)

Nyomtatás

1. Nyissa meg a nyomtatni kívánt dokumentumot, majd válassza ki az alkalmazás nyomtatófunkcióját.
2. Válassza ki a készülék nyomtató-illesztőprogramját, majd válassza a [Beállítások] vagy a [Tulajdonságok] lehetőséget.
3. Állítsa be a papírméretet.
4. Adja meg a papírforrást és a papírtípust.
5. Szükség esetén adja meg a nyomtatási beállításokat.
6. Válassza az [OK] lehetőséget.
7. Válassza a [Nyomtatás] vagy az [OK] lehetőséget.

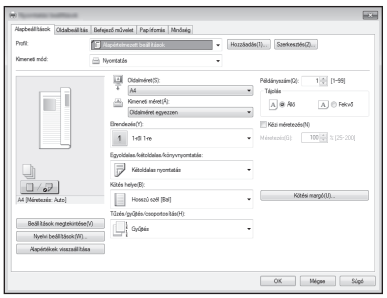

Részletekért lásd

➲ Felhasználói kézikönyv „Nyomtatás" rész

Hasznos nyomtatási beállítások

- Kétoldalas
- Több oldal egy lapra
- Könyvnyomtatás



Hu

Papír betöltése

Részletekért lásd
Felhasználói kézikönyv „Papír betöltése" rész

Papír betöltése a papírfiókba

1 Húzza ki a papírfiókot.

2

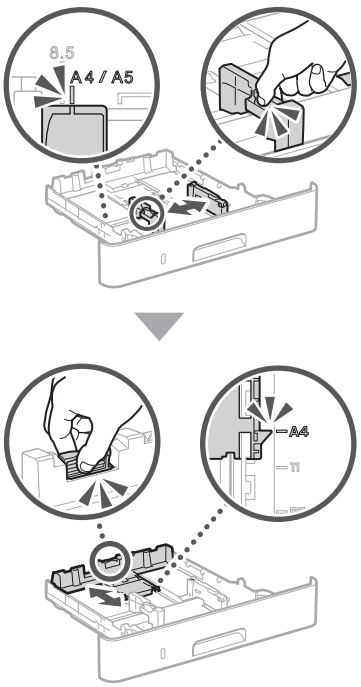

3

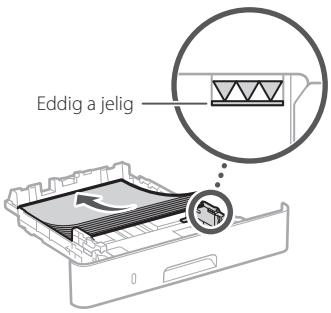

4 Helyezze a papírfiókot a készülékbe.

Amennyiben a korábban használthoz képest más méretű vagy típusú papírt tölt be, mindenképpen módosítsa a beállításokat.

5 Nyomja meg a gombot, és válassza a <Papírbeállítások.> lehetőséget.

6 A képernyőn megjelenő információk alapján adja meg a papír méretét és típusát.

Papír betöltése a többcélú tálcába

1

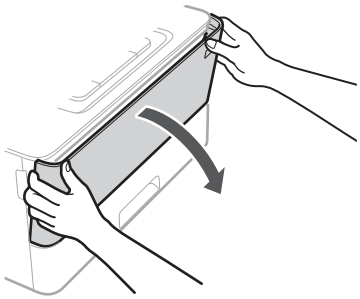

2

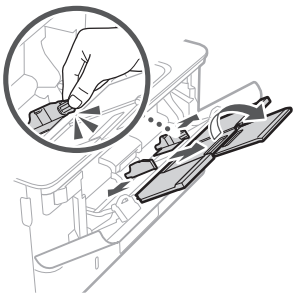

3

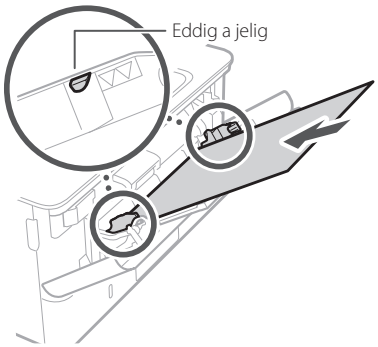

4

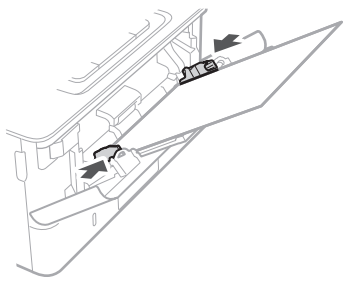

5 A képernyőn megjelenő információk alapján adja meg a papír méretét és típusát.

Hu

Probléma esetén

Részletekért lásd
Felhasználói kézikönyv „Hibaelhárítás" rész

A készülék nem működik

Ellenőrizze az alábbiakat:

- Be van kapcsolva az áramellátás?
- Kilépett a készülék az alvó üzemmódból?

Ha sem a kijelző, sem a gomb nem világít, akkor nyomja meg a főkapcsolót.

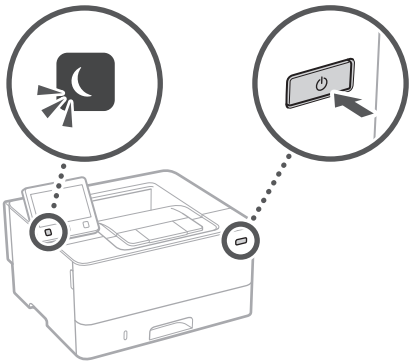

- Megfelelően csatlakozik a tápkábel?

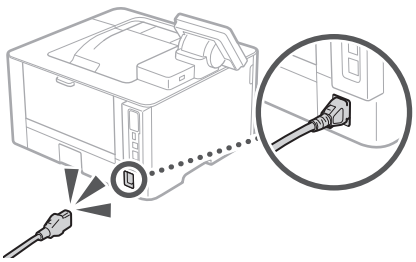

Amennyiben a probléma továbbra is fennáll, tájékozódjon a Felhasználói kézikönyvben.

Elakadt a papír

Szüntesse meg a torlódást a képernyőn megjelenő utasítások szerint.



A festékkazetta cseréje

Cserélje ki a festékkazettát a képernyőn megjelenő utasítások szerint.



A csere festékkazetta típusszáma

- Canon Cartridge 052
- Canon Cartridge 052 H

Hu

Függelék

Fontos biztonsági előírások

Ez a kézikönyv csak az üzembe helyezéssel és a tápellátással kapcsolatos figyelmeztetéseket és veszélyhelyzeteket ismerteti. Mindenképpen olvassa el a Felhasználói kézikönyvben található „Fontos biztonsági előírások" részt is.

⚠FIGYELMEZTETÉS
Ez a jelzés olyan műveletre figyelmeztet, amelynek helytelen végrehajtása halált vagy személyi sérülést okozhat. A készülék biztonságos használatához mindig tartsa be ezeket az utasításokat.

⚠VIGYÁZAT
Ez a jelzés olyan műveletre figyelmeztet, amelynek helytelen végrehajtása személyi sérülést okozhat. A készülék biztonságos használatához mindig tartsa be ezeket az utasításokat.

FONTOS
Ez a jelzés a működésre vonatkozó követelményekre és korlátozásokra hívja fel a figyelmet. Figyelmesen olvassa el ezeket a figyelmeztetéseket a készülék megfelelő használata érdekében, valamint a készülék, illetve az egyéb eszközök károsodásának elkerülése érdekében.

Telepítés

A készülék biztonságos és kényelmes használata érdekében figyelmesen olvassa el a következő pontokat, és telepítse a gépet megfelelő helyre.

⚠FIGYELMEZTETÉS

A készüléket nem szabad olyan helyre telepíteni, ahol tűzet vagy elektromos áramütést okozhat

- Ahol a szellőzőnyílások nem maradnak szabadon (túl közel a falhoz, ágyhoz, díványhoz, ruhaneműhöz és hasonló tárgyakhoz)
- Nedves vagy poros helyre
- Közvetlen napsugárzásnak kitett helyre vagy a szabadba
- Magas hőmérsékletnek kitett helyre
- Nyílt lángnak kitett helyre
- Alkohol, festékhígító és más éghető anyagokhoz közel

Egyéb figyelmeztetések

- Nem jóváhagyott kábeleket ne csatlakoztasson ehhez a készülékhez. Ez személyi sérülést, tüzet vagy áramütést okozhat.
- A készülékre ne helyezzen nyakláncot vagy egyéb fémtárgyat, vagy folyadékot tartalmazó edényt. Tüzet és áramütést okozhat, ha a készülék belsejének elektromos alkatrészei idegen anyagokkal kerülnek érintkezésbe.
- Ha bármilyen idegen anyag esik a készülékbe, húzza ki a tápkábelt a váltakozó áramú csatlakozóaljzatból, majd forduljon a helyi hivatalos Canon viszonteladóhoz.

⚠VIGYÁZAT

Ne telepítse a készüléket olyan helyre:
Ahonnan leeshet és ezáltal sérülést okozhat.

- Amely nem kellően stabil
- Amely vibrációnak van kitéve

Egyéb óvintézkedések

- A gép hordozásakor kövesse ennek az útmutatónak az utasításait. Ha nem megfelelően hordozza a készüléket, akkor leeshet és sérülést okozhat.
- A gép telepítésekor ügyeljen, hogy a keze ne szoruljon be a készülék és a padló vagy fal közé, mert ez sérülést okozhat.

Kerülje a rosszul szellőző helyeket
A készülék használata során csekély mennyiségű ózont és egyéb káros anyagokat bocsát ki. Ezek a kibocsátott mennyiségek az egészségre nem veszélyesek. Az ózon és egyéb anyagok azonban ezzel együtt is érzékelhetővé válhatnak a gyengén szellőzött helyiségekben való, gyakori használat, vagy hosszú munkamenetek során. A munkakörnyezet kényelmének biztosítása érdekében javasoljuk, hogy a készülék használatára szolgáló helyiségben gondoskodjon a megfelelő szellőzésről. Kerülje továbbá azokat a helyeket, ahol az emberek ki lennének téve a készülékből kibocsátott káros anyagoknak.

Hálózati táplálás

⚠FIGYELMEZTETÉS

- Csak olyan tápegységet használjon, amely megfelel a megadott feszültségi előírásoknak. Ennek be nem tartása tüzet vagy áramütést okozhat.
- Ne használjon a gyártó által a készülékhez mellékelttől eltérő tápkábelt, ellenkező esetben tűz vagy áramütés keletkezhet.
- A mellékelt tápkábel ehhez a készülékhez való. Ne csatlakoztassa más eszközhöz.
- A tápkábelt nem szabad módosítani, húzni, erőltetve hajlítani vagy bármilyen egyéb módon károsítani. Ne tegyen nehéz tárgyakat a tápkábelre. A tápkábel sérülése tüzet vagy áramütést okozhat.
- Ne csatlakoztassa és ne távolítsa el a tápkábelt nedves kézzel, mert ez áramütést okozhat.
- Ne használjon hosszabbítókábelt vagy elosztót a készülékhez. Ez személyi sérülést, tüzet vagy áramütést okozhat.
- Ne burkolja be a tápkábelt, és ne kössön rá csomót, mert ezzel tüzet vagy áramütést okozhat.
- A tápkábel csatlakozóját teljesen dugja be a konnektorba. Ennek be nem tartása tüzet vagy áramütést okozhat.
- Vihar idejére teljesen húzza ki a tápkábel csatlakozóját a konnektorból. Ennek be nem tartása tüzet, áramütést, illetve a készülék károsodását okozhatja.
- Győződjön meg róla, hogy a készülék áramellátása biztonságos, és a feszültség állandó.
- A tápkábelt tartsa távol a hőforrásoktól, ellenkező esetben a tápkábel burkolata megolvadhat, ami tüzet vagy áramütést okozhat.

Ez tüzet okozhat. Ügyeljen a következőkre:
Ne fejtsen ki nagy erőt a tápkábel csatlakozójára, mert ez károsíthatja a tápkábelt vagy kihúzódhatnak a készülék belsejében lévő vezetékek.

- Ne csatlakoztassa és ne húzza ki túl gyakran a tápkábelt.
- Ne lépjen rá a tápkábelre.
- Ne hajlítsa meg a tápkábelt a csatlakozónál, és ne fejtsen ki folyamatos erőhatást a készülék aljzatára és a tápcsatlakozóra.
- Túl nagy erő kifejtése a tápcsatlakozóra.

⚠VIGYÁZAT

A készüléket a konnektor közelébe helyezze, és hagyjon elegendő helyet a tápkábel körül, hogy vészhelyzetben egyszerűen ki lehessen húzni.

Kezelés

⚠VIGYÁZAT

Lézeres biztonság
Ez a termék 1. osztályú lézeres terméknek minősül az IEC60825-1:2014 és EN60825-1:2014 szabvány szerint.

CLASS 1 LASER PRODUCT
LASER KLASSE 1
APPAREIL À LASER DE CLASSE 1
APPARECCHIO LASER DI CLASSE 1
PRODUCTO LÁSER DE CLASE 1
APARELHO A LASER DE CLASSE 1
LUOKAN 1 LASER-TUOTE
LASERPRODUKT KLASS 1

A lézersugárzás az emberi testre ártalmas lehet. Mivel a termék belsejében kibocsátott sugárzást a védőburkolat és a készülékház teljesen leárnyékolja, ezért a lézersugár működés közben nem léphet ki a készülékből. Biztonsága érdekében olvassa át a következő megjegyzéseket és utasításokat.

- Csak azokat a fedeleket nyissa fel, amelyekre a készülék kézikönyve felszólítja.
- Ha a lézersugár a szembe jut, szemkárosodást okozhat.
- A kézikönyvben megadottól eltérő szabályzás, beállítás vagy művelet veszélyes sugárzás kialakulásához vezethet.

Lézeres biztonsági címke

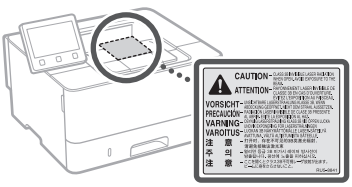

Biztonsággal kapcsolatos szimbólumok

- Tápkapcsoló: „Be" állás
- Tápkapcsoló: „Ki" állás
- Tápkapcsoló: „Készenlét" állás
- Nyomógombos kapcsoló „Be" „Ki"
- Védőföldelés aljzata
- Veszélyes feszültség! Csak azokat a fedeleket nyissa fel, amelyekre a kézikönyv utasítást ad.
- VIGYÁZAT: Forró felület. Ne érjen hozzá.
- II. kategóriájú berendezés
- Mozgó alkatrészek: Tartsa távol testrészeit a mozgó alkatrészektől.
- A fent megjelenített szimbólumok némelyike lehet, hogy nem releváns a terméktől függően.

Fogyóanyagok

⚠FIGYELMEZTETÉS

Ne dobja a használt festékkazettákat nyílt lángba. Ne tárolja a festékkazettákat és a papírt nyílt lángnak kitett helyen. Ekkor a festék vagy a papír meggyulladhat, ami égési sérülést vagy tüzet okozhat.

Nyilatkozat

A termék neve
A biztonsági előírások megkövetelik a termék nevének bejegyzését.
A termék egyes értékesítési régióiban a termék neve helyett a következő, zárójelbe ( ) tett neve(ke)t kell bejegyezni.
LBP215x / LBP214dw / LBP212dw (F173500)

EK irányelv EMC-előírásai
A készülék megfelel az EK irányelv alapvető EMC-előírásainak. A gyártó kijelenti, hogy a jelen termék megfelel az EK irányelv EMC-előírásainak 230 V, 50 Hz névleges értékű hálózati tápellátás esetén, bár a termék működésifeszültség-tartománya 220–240 V, frekvenciatartománya pedig 50/60 Hz. Az EK irányelv műszaki EMC-követelményeinek való megfeleléshez árnyékolt kábelek használata szükséges.

A WEEE-, valamint az elemekről és akkumulátorokról szóló uniós irányelv
A WEEE szabványról, valamint az elemekről és akkumulátorokról szóló információk a legújabb Felhasználói kézikönyvben (HTML-kézikönyv) találhatók meg a Canon webhelyén (canon.com/oip-manual).

Tájékoztatás a vezeték nélküli helyi hálózatokra vonatkozó előírásokról

Regulatory information for users in Jordan
LBP215x / LBP214dw / LBP212dw includes approved Wireless LAN Module (Model name: Type1KA).
Contains Wireless LAN Module approved by TRC/LPD/2017/19

Regulatory information for users in UAE
LBP215x / LBP214dw / LBP212dw includes approved Wireless LAN Module (Model name: Type1KA).

TRA
REGISTERED No: ER51217/17
DEALER No: DA0073692/11

RE Directive

(Only for European radio equipment)

RE Declaration of Conformity

English (EN) Hereby, Canon Inc. declares that this equipment is in compliance with Directive 2014/53/EU.
The full text of the EU declaration of conformity is available at the following internet address:
http://www.canon-europe.com/ce-documentation
Wireless LAN Specifications
Frequency band(s):2412-2472MHz
Maximum radio-frequency power: 15.9 dBm

Czech (CS) Tímto společnost Canon Inc. prohlašuje, že toto zařízení je v souladu se směrnicí 2014/53/EU.
Úplné znění EU prohlášení o shodě je k dispozici na této internetové adrese:
http://www.canon-europe.com/ce-documentation
Technické údaje bezdrátové LAN
Pásmo(a) frekvence: 2412-2472 MHz
Maximální výkon rádiové frekvence: 15.9 dBm

Danish (DA) Hermed erklærer Canon Inc., at dette udstyr er i overensstemmelse med direktiv 2014/53/EU.
EU-overensstemmelseserklæringens fulde tekst kan findes på følgende internetadresse:
http://www.canon-europe.com/ce-documentation
Trådløs LAN specofikationer
Frekvensbånd: 2412-2472 MHz
Maks. radio-frekvenseffekt: 15.9 dBm

German (DE) Hiermit erklärt Canon Inc, dass diese Anlage der Richtlinie 2014/53/EU entspricht.
Der vollständige Text der EU-Konformitätserklärung ist unter der folgenden Internetadresse verfügbar:
http://www.canon-europe.com/ce-documentation
WLAN-Spezifikationen
Frequenzbereich(e): 2412-2472 MHz
Maximale Funkfrequenzleistung: 15.9 dBm

Estonian (ET) Käesolevaga deklareerib Canon Inc., et käesolev seade vastab direktiivi 2014/53/EL nõuetele.
ELi vastavusdeklaratsiooni täielik tekst on kättesaadav järgmisel internetiaadressil:
http://www.canon-europe.com/ce-documentation
Juhtmevaba LAN-i spetsifikatsioonid
Sagedusriba(d): 2412-2472 MHz
Maksimaalne raadiosageduslik võimsus: 15.9 dBm

Spanish (ES) Por la presente, Canon Inc. declara que este equipo es conforme con la Directiva 2014/53/UE.
El texto completo de la declaración UE de conformidad está disponible en la dirección de Internet siguiente:
http://www.canon-europe.com/ce-documentation
Especificaciones LAN inalámbrica
Banda(s) de frecuencia: 2412-2472 MHz
Potencia máxima de radiofrecuencia: 15.9 dBm

Greek (EL) Με την παρούσα, η Canon Inc. δηλώνει ότι ο παρών εξοπλισμός συμμορφώνεται με την Οδηγία 2014/53/ΕΕ.
Το πλήρες κείμενο της δήλωσης συμμόρφωσης της ΕΕ διατίθεται στην ακόλουθη διεύθυνση στο διαδίκτυο:
http://www.canon-europe.com/ce-documentation
Προδιαγραφές ασύρματου LAN (WLAN)
Ζώνες συχνότητας: 2412-2472 MHz
Μέγιστη ισχύς ραδιοσυχνότητας: 15.9 dBm

French (FR) Le soussigné, Canon Inc., déclare que le présent équipement est conforme à la Directive 2014/53/UE.
Le texte complet de la déclaration UE de conformité est disponible à l'adresse internet suivante :
http://www.canon-europe.com/ce-documentation
Spécifications LAN sans fil
Bande(s) de fréquence: 2412-2472 MHz
Puissance maximale de radiofréquence: 15.9 dBm

Italian (IT) Con la presente, Canon Inc. dichiara che questa apparecchiatura è conforme alla direttiva 2014/53/UE.
Il testo completo della dichiarazione di conformità UE è disponibile al seguente indirizzo Internet:
http://www.canon-europe.com/ce-documentation
Caratteristiche LAN wireless
Banda/e di frequenza: 2412-2472 MHz
Potenza massima a radiofrequenza: 15.9 dBm

Latvian (LV) Canon Inc. ar šo deklarē, ka šī iekārta atbilst Direktīvai 2014/53/ES.
Pilns ES atbilstības deklarācijas teksts ir pieejams šādā interneta vietnē:
http://www.canon-europe.com/ce-documentation
Bezvadu LAN specifikācijas
Frekvences josla(s): 2412-2472 MHz
Maksimālā radiofrekvences jauda: 15.9 dBm

Lithuanian (LT) Šiuo dokumentu „Canon Inc." patvirtina, kad ši įranga atitinka direktyvą 2014/53/ES.
Visas ES atitikties deklaracijos tekstas prieinamas šiuo interneto adresu:
http://www.canon-europe.com/ce-documentation
Belaidžio LAN specifikacijos
Dažnio diapazonas (-ai): 2412-2472 MHz
Maksimali radijo ryšio dažnio galia: 15.9 dBm

Dutch (NL) Hierbij verklaar ik, Canon Inc., dat deze apparatuur conform is met Richtlijn 2014/53/EU.
De volledige tekst van de EU-conformiteitsverklaring kan worden geraadpleegd op het volgende internetadres:
http://www.canon-europe.com/ce-documentation
Draadloos LAN specificaties
Frequentieband(en): 2412-2472 MHz
Maximaal radiofrequentievermogen: 15.9 dBm

Maltese (MT) B'dan, Canon, qed tiddikjara li dan it-tip ta' tagħmir huwa konformi mad-Direttiva 2014/53/UE.
It-test kollu tad-dikjarazzjoni ta' konformità tal-UE huwa disponibbli f'dan is-sit fuq l-internet:
http://www.canon-europe.com/ce-documentation
Speċifikazzjonijiet tal-Wireless LAN
Band(i) tal-Frekwenza: 2412-2472 MHz
Qawwa ta' frekwenza tar-radju massima: 15.9 dBm

Hungarian (HU) A Canon Inc. igazolja, hogy ez a berendezés megfelel a 2014/53/EU irányelvnek.
Az EU-megfelelőségi nyilatkozat teljes szövege elérhető a következő internetes címen:
http://www.canon-europe.com/ce-documentation
Vezeték nélküli LAN műszaki adatai
Frekvenciasáv(ok): 2412-2472 MHz
Maximális rádiofrekvenciás teljesítmény: 15.9 dBm

Polish (PL) Canon Inc. niniejszym oświadcza, że niniejsze urządzenie jest zgodne z dyrektywą 2014/53/UE.
Pełny tekst deklaracji zgodności UE jest dostępny pod następującym adresem internetowym:
http://www.canon-europe.com/ce-documentation
Specyfikacja bezprzewodowej sieci LAN
Pasmo(-a) częstotliwości: 2412-2472 MHz
Maksymalna moc na częstotliwościach radiowych: 15.9 dBm

Portuguese (PT) Por este meio, a Canon Inc. declara que o presente equipamento está em conformidade com a Diretiva 2014/53/UE.
O texto integral da declaração de conformidade da UE está disponível no seguinte endereço de Internet:
http://www.canon-europe.com/ce-documentation
Especificações de LAN Sem Fios
Banda(s) de frequências: 2412-2472 MHz
Potência máxima de radiofrequência: 15.9 dBm

Slovene (SL) Canon Inc. potrjuje, da je ta oprema v skladu z Direktivo 2014/53/EU.
Celotno besedilo izjave EU o skladnosti je na voljo na naslednjem spletnem naslovu:
http://www.canon-europe.com/ce-documentation
Specifikacije za brezžični LAN
Frekvenčna območja: 2412-2472 MHz
Največja radiofrekvenčna moč: 15.9 dBm

Slovak (SK) Spoločnosť Canon Inc. týmto vyhlasuje, že toto zariadenie je v súlade so smernicou 2014/53/EÚ.
Úplné znenie EÚ vyhlásenia o zhode je k dispozícii na tejto internetovej adrese:
http://www.canon-europe.com/ce-documentation
Technické údaje bezdrôtovej LAN
Pásmo (a) frekvencia: 2412-2472 MHz
Maximálny výkon rádiovej frekvencie: 15.9 dBm

Finnish (FI) Canon Inc. vakuuttaatäten, että tämä laite on direktiivin 2014/53/EU mukainen.
EU-vaatimustenmukaisuusvakuutuksen täysimittainen teksti on saatavilla seuraavassa internetosoitteessa:
http://www.canon-europe.com/ce-documentation
Langattoman LAN:in tekniset ominaisuudet
Taajuuskaista(t): 2412-2472 MHz
Suurin radiotaajuusteho: 15.9 dBm

Swedish (SV) Härmed försäkrar Canon Inc. att denna utrustning överensstämmer med direktiv 2014/53/EU.
Den fullständiga texten till EU-försäkran om överensstämmelse finns tillgänglig på följande webbadress:
http://www.canon-europe.com/ce-documentation
Specifikationer för trådlöst LAN
Frekvensband: 2412-2472 MHz
Maximal radiofrekvenseffekt: 15.9 dBm

Romanian (RO) Prin prezenta, Canon Inc. declară că acest echipament este în conformitate cu Directiva 2014/53/UE.
Textul integral al declarației UE de conformitate este disponibil la următoarea adresă internet:
http://www.canon-europe.com/ce-documentation
Specificații wireless LAN
Benzi de frecvență: 2412-2472 MHz
Putere maximă a frecvenței radio: 15.9 dBm

Bulgarian (BG) С настоящото Canon Inc. декларира, че това съоръжение е в съответствие с Директива 2014/53/ЕС.
Цялостният текст на ЕС декларацията за съответствие може да се намери на следния интернет адрес:
http://www.canon-europe.com/ce-documentation
Спецификация на безжичната LAN
Честотна лента(и): 2412-2472 MHz
Максимална радиочестотна мощност: 15.9 dBm

Croatian (HR) Canon Inc. ovime izjavljuje da je oprema u skladu s Direktivom 2014/53/EU.
Cjeloviti tekst EU izjave o sukladnosti dostupan je na sljedećoj internetskoj adresi:
http://www.canon-europe.com/ce-documentation
Specifikacije bežičnog LAN-a
Frekvencijski pojas(evi): 2412-2472 MHz
Maksimalna snaga radijske frekvencije: 15.9 dBm

Irish (GA) Dearbhaíonn Canon Inc., leis seo, go bhfuil an trealamh seo i gcomhlíonadh leis an Treoir 2014/53/AE.
Tá an téacs iomlán de Dhearbhú Comhréireachta AE ar fáil ag seoladh an láithreáin ghréasáin mar seo a leanas:
http://www.canon-europe.com/ce-documentation
Sonraíochtaí LAN Gan Sreang
Banda(í) minicíochta: 2412-2472 MHz
Uaschumhacht radaimhinicíochta: 15.9 dBm

Norwegian (NO) Herved erklærer Canon Inc. at dette utstyret er i overensstemmelse med direktiv 2014/53/EU.
Den fulle teksten til EUs samsvarserklæring er tilgjengelig på følgende Internett-adresse:
http://www.canon-europe.com/ce-documentation
Trådløs LAN-spesifikasjoner
Bølgelengde: 2412-2472 MHz
Maks radiofrekvensstyrke: 15.9 dBm

Függelék

Icelandic (IS) Hér með lýsir Canon Inc því yfir að þessi búnaður er í samræmi við tilskipun 2014/53/ESB.
Allur texti ESB-samræmisyfirlýsingar er í boði á eftirfarandi veffangi:
http://www.canon-europe.com/ce-documentation
Tæknilýsingar fyrir þráðlausa nettengingu
Tíðnisvið: 2412-2472 MHz
Hámarksstyrkur útvarpstíðnibylgja: 15.9 dBm

A felelősség korlátozása

- A dokumentumban szereplő információk tartalma előzetes figyelmeztetés nélkül megváltozhat.
- CANON INC. EZZEL AZ ANYAGGAL KAPCSOLATBAN NEM BIZTOSÍT SEMMINEMŰ KIFEJEZETT VAGY HALLGATÓLAGOS SZAVATOSSÁGOT, KIVÉVE AZ ITT BIZTOSÍTOTTAKAT, KIZÁRVA AZ ELADHATÓSÁGRA VAGY MEGHATÁROZOTT CÉLÚ FELHASZNÁLHATÓSÁGRA VAGY SZABADALOM MEGSÉRTÉSÉRE VONATKOZÓ SZAVATOSSÁGOT IS. CANON INC. NEM TEHETŐ FELELŐSSÉ SEMMILYEN KÖZVETLEN, VÉLETLEN VAGY KÖZVETETT KÁRÉRT, VESZTESÉGÉRT VAGY KÖLTSÉG FELMERÜLÉSÉÉRT, AMELY A JELEN DOKUMENTUM HASZNÁLATÁVAL KAPCSOLATBAN MERÜL FEL.

A kézikönyvben szereplő ábrák és képernyők

A kézikönyvben használt ábrák és képernyők az LBP215x típusra vonatkoznak, ha nincs másként megadva.

Erről a kézikönyvről

Védjegyek

A Mac az Apple Inc. vállalat védjegye.
A Microsoft, a Windows, a Windows Vista, a Windows Server, az Internet Explorer, az Excel és a PowerPoint a Microsoft Corporation bejegyzett védjegye vagy védjegye az Egyesült Államokban és/vagy más országokban.
A többi, itt megjelenő termék- és vállalatnév a tulajdonosok védjegye.

Külső szoftver

Ez a Canon termék (a „TERMÉK") külső felek által biztosított szoftvermodulokat is tartalmaz. Az ilyen szoftvermodulok (beleértve ezek frissítéseit is (a továbbiakban együttesen: a „SZOFTVER")) használatára az alábbi (1)–(9). licencfeltételek vonatkoznak.

(1) A felhasználó vállalja, hogy a SZOFTVER bármely országba történő szállítása, továbbítása vagy exportálása esetén teljesíti az érintett országok minden vonatkozó exportszabályozási törvényét, korlátozását és szabályozását.
(2) A SZOFTVER jogtulajdonosai a SZOFTVER vonatkozásában megtartják minden jogcímüket, tulajdonjogukat és szellemi tulajdonukat. A SZOFTVER jogtulajdonosai a jelen dokumentumban kifejezetten foglaltak kivételével a SZOFTVER jogtulajdonosainak semmiféle szellemi tulajdonára vonatkozóan nem engednek át és nem adnak sem kifejezett, sem vélelmezett licencet vagy jogot.
(3) A SZOFTVERT kizárólag a TERMÉKKEL együttesen használhatja.
(4) A SZOFTVER jogtulajdonosainak előzetes írásbeli engedélye nélkül tilos a SZOFTVERT átadnia, allicencbe adnia, forgalomba hoznia, terjesztenie vagy továbbítania bármilyen harmadik fél számára.
(5) A fenti rendelkezésekre való tekintet nélkül a felhasználó kizárólag akkor lehet jogosult a SZOFTVER átadására, ha (a) a TERMÉKRE vonatkozóan minden jogát átadja az átvevő félnek, és feltételül szabja az összes jog és kötelezettség átvételét, továbbá (b) az átvevő fél vállalja mindezeket a feltételeket.
(6) A felhasználó nem jogosult a SZOFTVER kódjának visszafordítására, visszafejtésére, alkotórészekre bontására vagy más módon ember számára olvasható formátumba való alakítására.
(7) A felhasználó nem jogosult a SZOFTVER módosítására, adaptálására, fordítására, bérbe, lízingbe vagy kölcsönadására, sem a SZOFTVER alapján származékos munkák készítésére.
(8) A felhasználó nem jogosult a SZOFTVER és a TERMÉK különválasztására, illetve a SZOFTVER a TERMÉKTŐL különálló másolati példányainak készítésére.
(9) A SZOFTVER ember számára olvasható részére (a forráskódra) vonatkozóan a felhasználó nem kap licencet.

A fenti (1)–(9). pontokban foglaltakon túl a TERMÉK olyan, külső felektől származó szoftvermodulokat tartalmaz, amelyek kiegészítő licencfeltételekkel rendelkeznek, és ezekre a szoftvermodulokra a kiegészítő feltételek vonatkoznak.
Kérjük, vegye figyelembe a jelen Kézikönyv Függelékében található, külső felek szoftvermoduljaira vonatkozó licencfeltételeket a TERMÉK vonatkozásában. Ez a Kézikönyv itt érhető el:
http://canon.com/oip-manual.

A TERMÉK használatával egyetért az összes vonatkozó licencfeltétellel. Ha nem ért egyet ezekkel a licencfeltételekkel, kérjük, forduljon a szervizképviselőjéhez.

V_170601

Jegyzetek

Porniți operația de la panoul de operare

Modul în care arată panoul de operare diferă în funcție de modelul aparatului dvs. Descrierea panoului de operare din acest ghid presupune că modelul este LBP215x.

Aparatul (LBP215x)

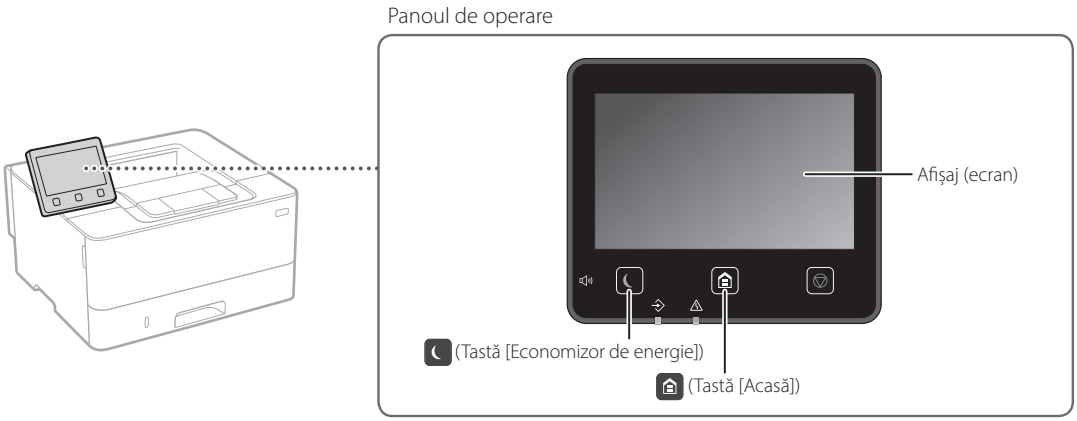

Aparatul (LBP214dw/LBP212dw)

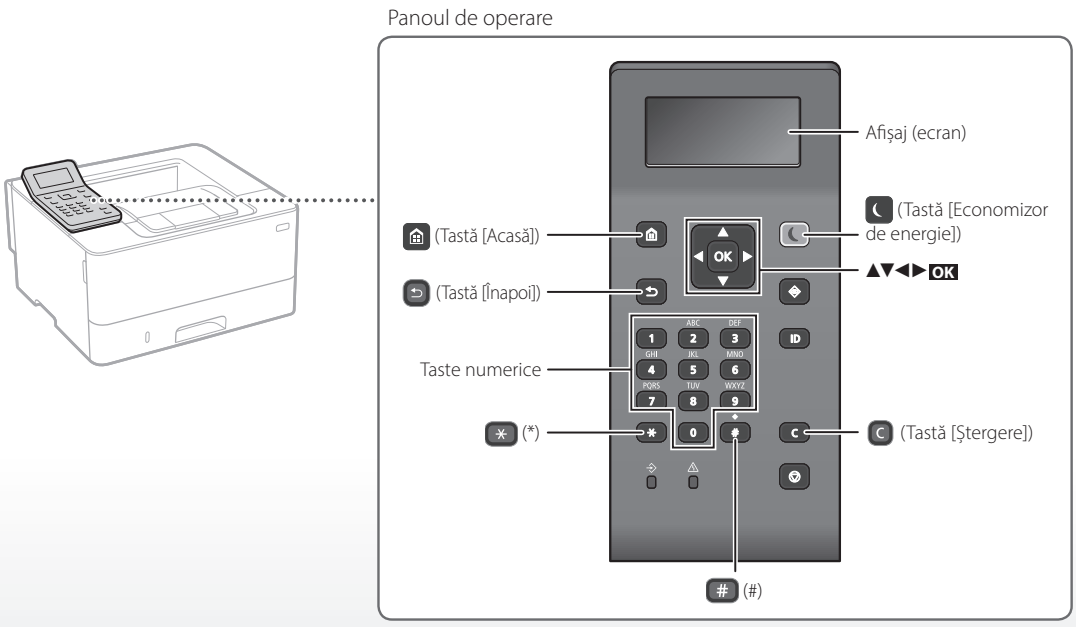

Ro

Navigarea în meniu

Selectarea articolelor sau mutarea cursorului printre elementele din meniu

Selectați un element cu ajutorul simbolurilor [▲] sau [▼]. Apăsați OK sau [▶] pentru a trece la următoarea ierarhie. Apăsați ↩ sau [◀] pentru a reveni la ierarhia anterioară.

Confirmarea setărilor

Apăsați OK. Când apare <Aplicare> pe afișaj, selectați <Aplicare> și apoi apăsați OK.

Metoda de introducere text

Modificarea modului de introducere

Pentru a modifica modul de introducere, apăsați ✳.

Mod de introducere	Text disponibil
<A>	Litere și simboluri alfabetice cu majusculă
<a>	Litere și simboluri alfabetice cu litere mici
<12>	Numere

Introducere text, simboluri și numere

Introducere cu tastatura numerică sau #.

Mutarea cursorului (introducerea unui spațiu)

Apăsați [◀] sau [▶], pentru a muta cursor. Pentru a introduce un spațiu, mutați cursorul la capătul textului și apăsați [▶].

Ștergerea de caractere

Apăsați C. Apăsarea și menținerea C șterge toate caracterele.

	Mod de introducere: <A>	Mod de introducere: <a>	Mod de introducere: <12>
1	@ . - _ /		1
2	ABC	abc	2
3	DEF	def	3
4	GHI	ghi	4
5	JKL	jkl	5
6	MNO	mno	6
7	PQRS	pqrs	7
8	TUV	tuv	8
9	WXYZ	wxyz	9
0	(Indisponibil)		0
#	(spațiu) @ . / - _ ! ? & $ % # ( ) [ ] { } < > * + = " , ; : ' ^ ` | \ ~		(Indisponibil)

Imprimare

1. Deschideți documentul de imprimat și selectați funcția Imprimare a aplicației.
2. Selectați driverul de imprimantă pentru aparat și selectați [Preferințe] sau [Proprietăți].
3. Specificați dimensiunea hârtiei.
4. Specificați sursa de hârtie și tipul de hârtie.
5. Specificați setările de imprimare după necesități.
6. Selectați [OK].
7. Selectați [Imprimare] sau [OK].

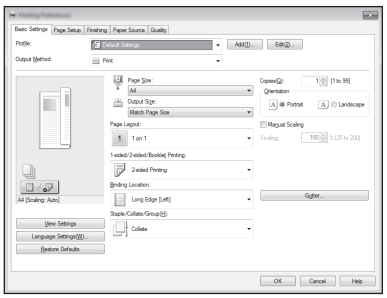

Pentru detalii

➲„Imprimare" în Ghidul utilizatorului

Setări de imprimare utile

- Duplex
- N pe 1
- Imprimare broșură



Ro

Încărcarea hârtiei

Pentru detalii

„Încărcarea hârtiei" în Ghidul utilizatorului

Încărcarea hârtiei în sertar

1 Trageți sertarul de hârtie.

2

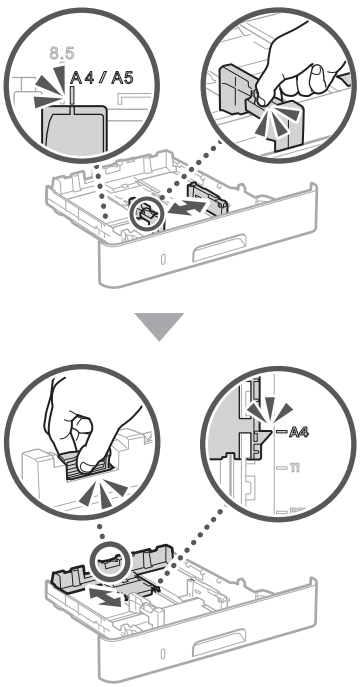

3

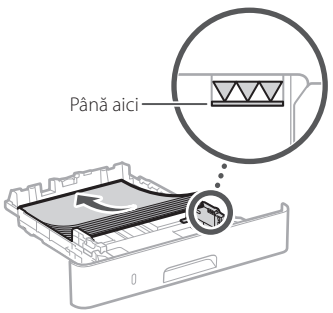

4 Introduceți sertarul de hârtie în aparat.

Dacă încărcați o dimensiune diferită sau un alt tip de hârtie decât anterior, modificați setările în mod corespunzător.

5 Apăsați , apoi selectați <Setări hârtie>.

6 Specificați dimensiunea și tipul de hârtie conform ecranului.

Încărcarea în tava multifuncțională

1

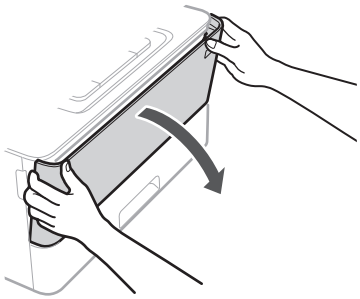

2

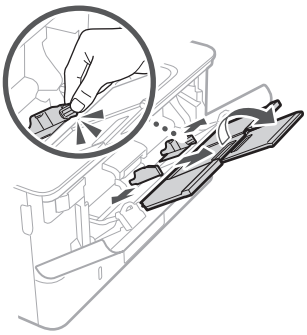

3

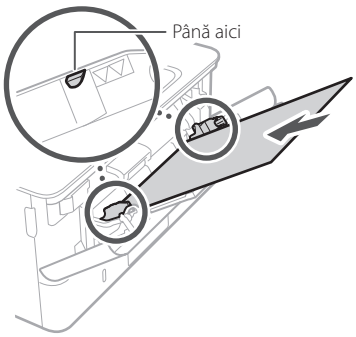

4

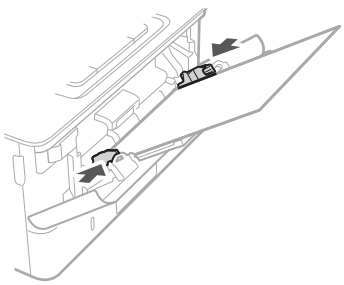

5 Specificați dimensiunea și tipul de hârtie conform ecranului.

Ro

În cazul în care a apărut o problemă

Pentru detalii

„Remedierea problemelor" în Ghidul utilizatorului

Aparatul nu funcționează

Verificați următoarele.

- Aparatul este pornit?
- Aparatul mai este în modul sleep?

Dacă nu este luminat nici ecranul, nici , apăsați comutatorul de alimentare.

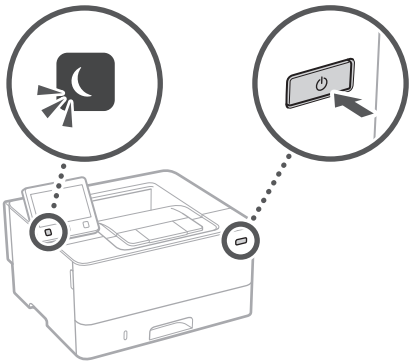

- Cablul de alimentare este conectat corect?

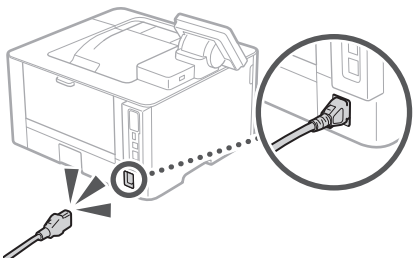

Dacă problema persistă, consultați Ghidul utilizatorului.

S-au produs blocaje de hârtie

Remediați blocajul hârtiei conform instrucțiunilor de pe ecran.

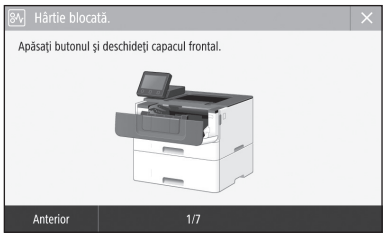

Înlocuirea cartușului de toner

Înlocuiți cartușul de toner conform instrucțiunilor de pe ecran.



Codul cartușului de toner de înlocuire

- Canon Cartridge 052
- Canon Cartridge 052 H

Ro

Anexă

Instrucţiuni importante de siguranţă

Acest manual descrie doar avertismente şi atenţionări pentru instalare şi sursa de alimentare. Asiguraţi-vă că citiţi şi „Instrucţiuni importante de siguranţă" descrise în manualul de utilizare.

⚠ AVERTISMENT
Indică un avertisment referitor la operaţiuni care, dacă nu sunt realizate corect, pot duce la decesul sau rănirea unor persoane. Pentru a utiliza aparatul în siguranţă, fiţi mereu atent la aceste avertismente.

⚠ ATENŢIE
Indică un avertisment referitor la operaţiuni care, dacă nu sunt realizate corect, pot duce la decesul sau rănirea unor persoane. Pentru a utiliza aparatul în siguranţă, fiţi mereu atent la aceste avertismente.

IMPORTANT
Indică cerinţe operaţionale şi restricţii. Citiţi cu atenţie aceste articole pentru a asigura utilizarea corectă a aparatului şi pentru a evita deteriorarea acestuia sau a altor bunuri.

Instalarea

Pentru a utiliza acest aparat în siguranţă şi confortabil, citiţi cu atenţie următoarele măsuri de prevedere şi instalaţi aparatul într-un loc corespunzător.

⚠ AVERTISMENT

Nu instalaţi aparatul în locuri care pot prezenta pericol de incendiu sau de electrocutare

- Un loc unde fantele de ventilaţie sunt blocate (prea aproape de pereţi, paturi, canapele, covoare sau obiecte similare)
- Un loc cu umezeală sau praf
- Un loc expus la lumina directă a soarelui sau în aer liber
- Un loc cu temperaturi ridicate
- Un loc expus flăcărilor deschise
- În apropiere de alcool, diluanţi de vopsea sau alte substanţe inflamabile

Alte avertismente

- Nu conectaţi cabluri neaprobate la acest aparat. Nerespectarea acestei indicaţii poate prezenta pericol de incendiu sau de electrocutare.
- Nu amplasaţi pe aparat lănţişoare sau alte obiecte de metal sau recipiente umplute cu lichid. Dacă substanţele străine vin în contact cu părţile electrice din interiorul aparatului, poate apărea pericolul de incendiu sau de electrocutare.
- În cazul în care au căzut substanţe străine în aparat, scoateţi fişa de alimentare din priza de c.a. şi contactaţi distribuitorul local autorizat de Canon.

⚠ ATENŢIE

Nu instalaţi aparatul în următoarele locuri

Aparatul poate cădea sau se poate răsturna, ducând astfel la vătămări corporale.

- Pe un loc instabil
- Pe un loc expus la vibraţii

Alte atenţionări

- Când transportaţi acest aparat, urmaţi instrucţiunile din acest manual. Dacă este transportat în mod necorespunzător, aparatul poate cădea, ceea ce poate duce la deteriorarea acestuia.
- Când instalaţi acest aparat, fiţi atenţi să nu vă prindeţi mâinile între aparat şi podea sau pereţi. Acest lucru poate duce la rănire.

Evitaţi locurile care sunt slab ventilate

Acest aparat generează o cantitate mică de ozon şi alte emisii de gaze în timpul utilizării obişnuite. Aceste emisii nu sunt dăunătoare sănătăţii. Totuşi, aceste emisii pot fi perceptibile în timpul utilizării îndelungate sau în timpul producţiei de durată în camere slab ventilate. Pentru a menţine un mediu de lucru confortabil, se recomandă ca încăperea în care funcţionează aparatul să fie ventilată corespunzător. De asemenea, evitaţi locurile în care oamenii ar putea fi expuşi la emisiile degajate de aparat.

Alimentarea cu energie electrică

⚠ AVERTISMENT

- Utilizaţi numai o sursă de alimentare care îndeplineşte cerinţele de tensiune specificate. Neprocedând astfel poate rezulta pericol de incendiu sau şoc electric.
- Nu utilizaţi alt cablu de alimentare decât cel furnizat, există riscul producerii unui incendiu sau a unui scurtcircuit.
- Cablul de alimentare furnizat este destinat utilizării cu acest aparat. Nu conectaţi cablul de alimentare la alte dispozitive.
- Nu modificaţi, nu trageţi, nu îndoiţi puternic şi nu efectuaţi nicio altă acţiune care poate deteriora cablul de alimentare. Nu amplasaţi obiecte grele pe cablul de alimentare. Deteriorarea cablului de alimentare poate prezenta pericol de incendiu sau de electrocutare.
- Nu conectaţi şi nu deconectaţi ştecărul având mâinile ude, deoarece există riscul de electrocutare.
- Nu utilizaţi cabluri prelungitoare sau fişe cu prize multiple pentru a alimenta aparatul. Nerespectarea acestei indicaţii poate prezenta pericol de incendiu sau de electrocutare.
- Nu înfăşuraţi şi nu înnodaţi cablul de alimentare, evitând astfel un risc potenţial de incendiu sau de electrocutare.
- Introduceţi complet ştecărul în priza de c.a. Neprocedând astfel poate rezulta pericol de incendiu sau şoc electric.
- Scoateţi complet ştecărul din priza de c.a. în timpul unei furtuni cu fulgere. Nerespectarea acestei indicaţii poate prezenta pericol de incendiu, de electrocutare sau de deteriorare a aparatului.
- Verificaţi dacă sursa de alimentare a aparatului este sigură şi dacă are tensiune constantă.
- Ţineţi cablul de alimentare electrică departe de orice sursă de căldură; în caz contrar învelişul cablului de poate topi, cauzând producerea unui incendiu sau a unui scurtcircuit.

Evitaţi următoarele situaţii:

Dacă partea de conectarea cablului de alimentare este supusă unei torsiuni excesive, cablul poate fi deteriorat sau poate avea loc deconectarea firelor din interiorul aparatului. Urmarea poate fi declan şarea unui incendiu.

- Conectarea şi deconectarea frecventă a cablului de alimentare.
- Împiedicarea de cablul de alimentare.
- Cablul de alimentare este îndoit în apropierea părţii de conectare, iar priza sau partea de conectare sunt forţate continuu.
- Aplicarea unei forţe excesive asupra ştecărului.

⚠ ATENŢIE

Instalaţi acest aparat lângă priză şi lăsaţi suficient spaţiu în jurul fişei de alimentare pentru a putea fi uşor deconectată în caz de urgenţă.

Manevrarea

⚠ ATENŢIE

Siguranţa privind laserul

Acest echipament este clasificat ca Produs Laser Clasa 1, conform IEC60825-1:2014 şi EN60825-1:2014.

CLASS 1 LASER PRODUCT
LASER KLASSE 1
APPAREIL À LASER DE CLASSE 1
APPARECCHIO LASER DI CLASSE 1
PRODUCTO LÁSER DE CLASE 1
APARELHO A LASER DE CLASSE 1
LUOKAN 1 LASER-TUOTE
LASERPRODUKT KLASS 1

Raza de laser poate fi nocivă corpului uman. Deoarece radiaţiile emise în aparat sunt complet reţinute de carcasele de protecţie şi de capacele exterioare, fascicolul laser nu poate ieşi din aparat în niciuna din fazele de operare. Citiţi următoarele observaţii şi instrucţiuni de siguranţă.

- Nu deschideţi niciodată alte capace decât cele indicate în manualele dedicate acestui aparat.
- Dacă raza de laser scapă în direcţia ochilor, expunerea poate cauza leziuni asupra ochilor.
- Utilizarea altor comenzi şi reglaje sau efectuarea altor proceduri decât cele specificate în prezentul manual poate duce la expunerea la radiaţii periculoase.

Etichetă privind siguranţa laser

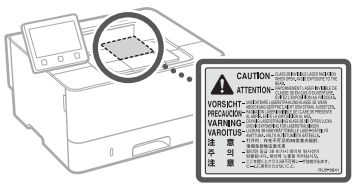

Simboluri privind siguranţa

- Întrerupător: poziţia „ON"
- Întrerupător: poziţia „OFF"
- Întrerupător: poziţia „STAND-BY"
- Întrerupător cu dublă apăsare „ON" „OFF"
- Terminal de împământare pentru protecţie
- Tensiune periculoasă în interior. Nu deschideţi capacele decât conform instrucţiunilor.
- ATENŢIE: Suprafaţă fierbinte. Nu atingeţi.
- Echipament clasa a II-a
- Părţi mobile: Nu atingeţi părţile mobile

• Câteva dintre simbolurile afişate mai sus pot să lipsească în funcţie de produs.

Consumabile

⚠ AVERTISMENT

Nu aruncaţi cartuşele de toner folosite sau alte asemenea consumabile în foc deschis. De asemenea, nu depozitaţi cartuşele sau hârtia într-un spaţiu expus focului deschis. Acest lucru ar putea provoca aprinderea tonerului, cauzând astfel arsuri sau incendii.

Notificare

Numele produsului

Reglementările de siguranţă stipulează că numele produsului trebuie înregistrat.
În anumite regiuni în care este comercializat acest produs, pot fi înregistrate următoarele nume specificate între paranteze ( ).
LBP215x / LBP214dw / LBP212dw (F173500)

Exigenţele EMC ale Directivei CE

Acest echipament se conformează exigenţelor esenţiale EMC ale Directivei CE. Declarăm că acest produs se conformează exigenţelor EMC ale Directivei CE la o putere nominală a reţelei de 230V, 50Hz deşi puterea absorbită a produsului este de 220 la 240V, 50/60Hz. Utilizarea cablului ecranat este necesară pentru conformitate cu exigenţele tehnice EMC ale Directivei CE.

Directivele UE DEEE şi ale bateriei

Puteţi vedea informaţiile privind Directivele WEEE şi ale bateriei în cel mai recent Ghid al utilizatorului (manual HTML) de pe site-ul Canon (canon.com/oip-manual).

Informaţii de reglementare LAN wireless

Regulatory information for users in Jordan

LBP215x / LBP214dw / LBP212dw includes approved Wireless LAN Module (Model name: Type1KA).
Contains Wireless LAN Module approved by TRC/LPD/2017/19

Regulatory information for users in UAE

LBP215x / LBP214dw / LBP212dw includes approved Wireless LAN Module (Model name: Type1KA).

TRA
REGISTERED No: ER51217/17
DEALER No: DA0073692/11

RE Directive

(Only for European radio equipment)

RE Declaration of Conformity

English (EN) Hereby, Canon Inc. declares that this equipment is in compliance with Directive 2014/53/EU.
The full text of the EU declaration of conformity is available at the following internet address:
http://www.canon-europe.com/ce-documentation
Wireless LAN Specifications
Frequency band(s):2412-2472MHz
Maximum radio-frequency power: 15.9 dBm

Ro

Czech (CS) Tímto společnost Canon Inc. prohlašuje, že toto zařízení je v souladu se směrnicí 2014/53/EU.
Úplné znění EU prohlášení o shodě je k dispozici na této internetové adrese:
http://www.canon-europe.com/ce-documentation
Technické údaje bezdrátové LAN
Pásmo(a) frekvence: 2412-2472 MHz
Maximální výkon rádiové frekvence: 15.9 dBm

Danish (DA) Hermed erklærer Canon Inc., at dette udstyr er i overensstemmelse med direktiv 2014/53/EU.
EU-overensstemmelseserklæringens fulde tekst kan findes på følgende internetadresse:
http://www.canon-europe.com/ce-documentation
Trådløs LAN specofikationer
Frekvensbånd: 2412-2472 MHz
Maks. radio-frekvenseffekt: 15.9 dBm

German (DE) Hiermit erklärt Canon Inc, dass diese Anlage der Richtlinie 2014/53/EU entspricht.
Der vollständige Text der EU-Konformitätserklärung ist unter der folgenden Internetadresse verfügbar:
http://www.canon-europe.com/ce-documentation
WLAN-Spezifikationen
Frequenzbereich(e): 2412-2472 MHz
Maximale Funkfrequenzleistung: 15.9 dBm

Estonian (ET) Käesolevaga deklareerib Canon Inc., et käesolev seade vastab direktiivi 2014/53/EL nõuetele.
ELi vastavusdeklaratsiooni täielik tekst on kättesaadav järgmisel internetiaadressil:
http://www.canon-europe.com/ce-documentation
Juhtmevaba LAN-i spetsifikatsioonid
Sagedusriba(d): 2412-2472 MHz
Maksimaalne raadiosageduslik võimsus: 15.9 dBm

Spanish (ES) Por la presente, Canon Inc. declara que este equipo es conforme con la Directiva 2014/53/UE.
El texto completo de la declaración UE de conformidad está disponible en la dirección de Internet siguiente:
http://www.canon-europe.com/ce-documentation
Especificaciones LAN inalámbrica
Banda(s) de frecuencia: 2412-2472 MHz
Potencia máxima de radiofrecuencia: 15.9 dBm

Greek (EL) Με την παρούσα, η Canon Inc. δηλώνει ότι ο παρών εξοπλισμός συμμορφώνεται με την Οδηγία 2014/53/ΕΕ.
Το πλήρες κείμενο της δήλωσης συμμόρφωσης της ΕΕ διατίθεται στην ακόλουθη διεύθυνση στο διαδίκτυο:
http://www.canon-europe.com/ce-documentation
Προδιαγραφές ασύρματου LAN (WLAN)
Ζώνες συχνότητας: 2412-2472 MHz
Μέγιστη ισχύς ραδιοσυχνότητας: 15.9 dBm

French (FR) Le soussigné, Canon Inc., déclare que le présent équipement est conforme à la Directive 2014/53/UE.
Le texte complet de la déclaration UE de conformité est disponible à l'adresse internet suivante :
http://www.canon-europe.com/ce-documentation
Spécifications LAN sans fil
Bande(s) de fréquence: 2412-2472 MHz
Puissance maximale de radiofréquence: 15.9 dBm

Italian (IT) Con la presente, Canon Inc. dichiara che questa apparecchiatura è conforme alla direttiva 2014/53/UE.
Il testo completo della dichiarazione di conformità UE è disponibile al seguente indirizzo Internet:
http://www.canon-europe.com/ce-documentation
Caratteristiche LAN wireless
Banda/e di frequenza: 2412-2472 MHz
Potenza massima a radiofrequenza: 15.9 dBm

Latvian (LV) Canon Inc. ar šo deklarē, ka šī iekārta atbilst Direktīvai 2014/53/ES.
Pilns ES atbilstības deklarācijas teksts ir pieejams šādā interneta vietnē:
http://www.canon-europe.com/ce-documentation
Bezvadu LAN specifikācijas
Frekvences josla(s): 2412-2472 MHz
Maksimālā radiofrekvences jauda: 15.9 dBm

Lithuanian (LT) Šiuo dokumentu „Canon Inc." patvirtina, kad ši įranga atitinka direktyvą 2014/53/ES.
Visas ES atitikties deklaracijos tekstas prieinamas šiuo interneto adresu:
http://www.canon-europe.com/ce-documentation
Belaidžio LAN specifikacijos
Dažnio diapazonas (-ai): 2412-2472 MHz
Maksimali radijo ryšio dažnio galia: 15.9 dBm

Dutch (NL) Hierbij verklaar ik, Canon Inc., dat deze apparatuur conform is met Richtlijn 2014/53/EU.
De volledige tekst van de EU-conformiteitsverklaring kan worden geraadpleegd op het volgende internetadres:
http://www.canon-europe.com/ce-documentation
Draadloos LAN specificaties
Frequentieband(en): 2412-2472 MHz
Maximaal radiofrequentievermogen: 15.9 dBm

Maltese (MT) B'dan, Canon, qed tiddikjara li dan it-tip ta' tagħmir huwa konformi mad-Direttiva 2014/53/UE.
It-test kollu tad-dikjarazzjoni ta' konformità tal-UE huwa disponibbli f'dan is-sit fuq l-internet:
http://www.canon-europe.com/ce-documentation
Speċifikazzjonijiet tal-Wireless LAN
Band(i) tal-Frekwenza: 2412-2472 MHz
Qawwa ta' frekwenza tar-radju massima: 15.9 dBm

Hungarian (HU) A Canon Inc. igazolja, hogy ez a berendezés megfelel a 2014/53/EU irányelvnek.
Az EU-megfelelőségi nyilatkozat teljes szövege elérhető a következő internetes címen:
http://www.canon-europe.com/ce-documentation
Vezeték nélküli LAN műszaki adatai
Frekvenciasáv(ok): 2412-2472 MHz
Maximális rádiofrekvenciás teljesítmény: 15.9 dBm

Polish (PL) Canon Inc. niniejszym oświadcza, że niniejsze urządzenie jest zgodne z dyrektywą 2014/53/UE.
Pełny tekst deklaracji zgodności UE jest dostępny pod następującym adresem internetowym:
http://www.canon-europe.com/ce-documentation
Specyfikacja bezprzewodowej sieci LAN
Pasmo(-a) częstotliwości: 2412-2472 MHz
Maksymalna moc na częstotliwościach radiowych: 15.9 dBm

Portuguese (PT) Por este meio, a Canon Inc. declara que o presente equipamento está em conformidade com a Diretiva 2014/53/UE.
O texto integral da declaração de conformidade da UE está disponível no seguinte endereço de Internet:
http://www.canon-europe.com/ce-documentation
Especificações de LAN Sem Fios
Banda(s) de frequências: 2412-2472 MHz
Potência máxima de radiofrequência: 15.9 dBm

Slovene (SL) Canon Inc. potrjuje, da je ta oprema v skladu z Direktivo 2014/53/EU.
Celotno besedilo izjave EU o skladnosti je na voljo na naslednjem spletnem naslovu:
http://www.canon-europe.com/ce-documentation
Specifikacije za brezžični LAN
Frekvenčna območja: 2412-2472 MHz
Največja radiofrekvenčna moč: 15.9 dBm

Slovak (SK) Spoločnosť Canon Inc. týmto vyhlasuje, že toto zariadenie je v súlade so smernicou 2014/53/EÚ.
Úplné znenie EÚ vyhlásenia o zhode je k dispozícii na tejto internetovej adrese:
http://www.canon-europe.com/ce-documentation
Technické údaje bezdrôtovej LAN
Pásmo (a) frekvencia: 2412-2472 MHz
Maximálny výkon rádiovej frekvencie: 15.9 dBm

Finnish (FI) Canon Inc. vakuuttaatäten, että tämä laite on direktiivin 2014/53/EU mukainen.
EU-vaatimustenmukaisuusvakuutuksen täysimittainen teksti on saatavilla seuraavassa internetosoitteessa:
http://www.canon-europe.com/ce-documentation
Langattoman LAN:in tekniset ominaisuudet
Taajuuskaista(t): 2412-2472 MHz
Suurin radiotaajuusteho: 15.9 dBm

Swedish (SV) Härmed försäkrar Canon Inc. att denna utrustning överensstämmer med direktiv 2014/53/EU.
Den fullständiga texten till EU-försäkran om överensstämmelse finns tillgänglig på följande webbadress:
http://www.canon-europe.com/ce-documentation
Specifikationer för trådlöst LAN
Frekvensband: 2412-2472 MHz
Maximal radiofrekvenseffekt: 15.9 dBm

Romanian (RO) Prin prezenta, Canon Inc. declară că acest echipament este în conformitate cu Directiva 2014/53/UE.
Textul integral al declarației UE de conformitate este disponibil la următoarea adresă internet:
http://www.canon-europe.com/ce-documentation
Specificații wireless LAN
Benzi de frecvență: 2412-2472 MHz
Putere maximă a frecvenței radio: 15.9 dBm

Bulgarian (BG) С настоящото Canon Inc. декларира, че това съоръжение е в съответствие с Директива 2014/53/ЕС.
Цялостният текст на ЕС декларацията за съответствие може да се намери на следния интернет адрес:
http://www.canon-europe.com/ce-documentation
Спецификация на безжичната LAN
Честотна лента(и): 2412-2472 MHz
Максимална радиочестотна мощност: 15.9 dBm

Croatian (HR) Canon Inc. ovime izjavljuje da je oprema u skladu s Direktivom 2014/53/EU.
Cjeloviti tekst EU izjave o sukladnosti dostupan je na sljedećoj internetskoj adresi:
http://www.canon-europe.com/ce-documentation
Specifikacije bežičnog LAN-a
Frekvencijski pojas(evi): 2412-2472 MHz
Maksimalna snaga radijske frekvencije: 15.9 dBm

Anexă

Irish (GA) Dearbhaíonn Canon Inc., leis seo, go bhfuil an trealamh seo i gcomhlíonadh leis an Treoir 2014/53/AE.
Tá an téacs iomlán de Dhearbhú Comhréireachta AE ar fáil ag seoladh an láithreáin ghréasáin mar seo a leanas:
http://www.canon-europe.com/ce-documentation
Sonraíochtaí LAN Gan Sreang
Banda(í) minicíochta: 2412-2472 MHz
Uaschumhacht radaimhinicíochta: 15.9 dBm

Norwegian (NO) Herved erklærer Canon Inc. at dette utstyret er i overensstemmelse med direktiv 2014/53/EU.
Den fulle teksten til EUs samsvarserklæring er tilgjengelig på følgende Internett-adresse:
http://www.canon-europe.com/ce-documentation
Trådløs LAN-spesifikasjoner
Bølgelengde: 2412-2472 MHz
Maks radiofrekvensstyrke: 15.9 dBm

Icelandic (IS) Hér með lýsir Canon Inc því yfir að þessi búnaður er í samræmi við tilskipun 2014/53/ESB.
Allur texti ESB-samræmisyfirlýsingar er í boði á eftirfarandi veffangi:
http://www.canon-europe.com/ce-documentation
Tæknilýsingar fyrir þráðlausa nettengingu
Tíðnisvið: 2412-2472 MHz
Hámarksstyrkur útvarpstíðnibylgja: 15.9 dBm

Limite de responsabilitate

- Informaţiile din prezentul document pot fi modificate fără notificare prealabilă.
- CANON INC. NU OFERĂ NICIUN FEL DE GARANŢIE REFERITOR LA ACEST MATERIAL, NICI EXPRESĂ NICI IMPLICITĂ, CU EXCEPŢIA CELOR PREVĂZUTE ÎN PREZENTA, INCLUSIV ŞI NELIMITAT LA ACESTEA, GARANŢII DE VANDABILITATE, COMERCIALIZARE, ADECVARE PENTRU UN ANUMIT SCOP SAU UTILIZARE SAU DE NEÎNCĂLCARE A UNUI PATENT. CANON INC. NU VA RĂSPUNDE PENTRU NICIO DAUNĂ DIRECTĂ, ACCIDENTALĂ SAU INDIRECTĂ DE ORICE NATURĂ AR FI ACEASTA, NICI PENTRU PIERDERILE SAU CHELTUIELILE OCAZIONATE DE FOLOSIREA ACESTUI MATERIAL.

Ilustraţii şi imagini utilizate în acest manual
Dacă nu se specifică altfel, ilustraţiile şi imaginile utilizate în acest manual provin de la modelul LBP215x.

Despre acest manual

Mărci comerciale
Mac este marcă comercială a Apple Inc.
Microsoft, Windows, Windows Vista, Windows Server, Internet Explorer, Excel şi PowerPoint sunt mărci comerciale înregistrate sau mărci comerciale ale Microsoft Corporation în S.U.A. şi/sau în alte ţări.
Alte nume de produse şi companii incluse în prezentul document pot fi mărci comerciale ale respectivilor proprietari.

Software al terţelor părţi

Acest produs Canon („PRODUSUL") include module software terţă parte. Utilizarea şi distribuirea acestor module software, inclusiv a oricăror actualizări ale lor (denumite colectiv „SOFTWARE") sunt supuse condiţiilor de la (1) la (9) de mai jos.

(1) Sunteţi de acord că veţi respecta legile de control al exportului în vigoare, restricţiile sau regulamentele ţărilor implicate, în cazul în care acest produs, incluzând SOFTWARE-ul, sunt expediate, transferate sau exportate în orice ţară.
(2) Deţinătorii de drepturi ai acestui SOFTWARE, îşi păstrează în totalitate drepturile privind titlul şi proprietatea, precum şi drepturile de proprietate intelectuală privind acest SOFTWARE. Cu excepţia cazurilor prevăzute expres aici, nicio licenţă sau drept, expres sau implicit, nu este transmis sau acordat prin prezentul de către deţinătorii drepturilor asupra SOFTWARE-ului către dvs., pentru nicio proprietate intelectuală a deţinătorilor de drepturi asupra SOFTWARE-ului.
(3) Puteţi utiliza acest SOFTWARE numai împreună cu produsul Canon achiziţionat („PRODUS").
(4) Nu puteţi atribui, sublicenţia, vinde, distribui sau transfera acest SOFTWARE niciunei terţe părţi, fără a primi anterior consimţământul scris al deţinătorilor de drepturi ai acestui SOFTWARE.
(5) Cu toate acestea, puteţi transfera SOFTWAREul doar dacă (a) asociaţi toate drepturile PRODUSULUI şi toate drepturile şi obligaţiile stipulate cesionarului şi (b) cesionarul este de acord să respecte toate aceste condiţii.
(6) Nu aveţi voie să decompilaţi, să analizaţi, să dezasamblaţi sau să prezentaţi în alt mod codul SOFTWARE-ului într-o formă uman accesibilă.
(7) Nu puteţi modifica, adapta, traduce, închiria, cesiona sau împrumuta SOFTWARE-ul şi nu puteţi crea lucrări derivate bazate pe SOFTWARE.
(8) Nu aveţi dreptul să înlăturaţi sau să faceţi copii separate ale SOFTWARE-ului de pe PRODUS.
(9) Partea accesibilă care poate fi citită (codul sursă) a SOFTWARE-ului nu vă este licenţiată.

Indiferent de clauzele specificate de la (1) până la (9), PRODUSUL include module software terţă parte împreună cu condiţiile de licenţiere, iar aceste module software respectă celelalte condiţii de licenţiere.
Consultaţi condiţiile de licenţiere ale modulele software terţă parte descrise în Anexa manualului pentru respectivul PRODUS. Acest manual este disponibil la
http://canon.com/oip-manual.

Utilizând acest PRODUS, sunteţi de acord cu toate condiţiile de licenţiere aplicabile. Dacă nu sunteţi de acord cu aceste condiţii de licenţiere, contactaţi reprezentantul service.

V_170601

Notă

Стартиране на действието от работния панел

Дизайнът на работния панел се различава в зависимост от модела на машината. Описанията на работния панел в това ръководство като цяло използват за пример модел LBP215x.

Машина (LBP215x)

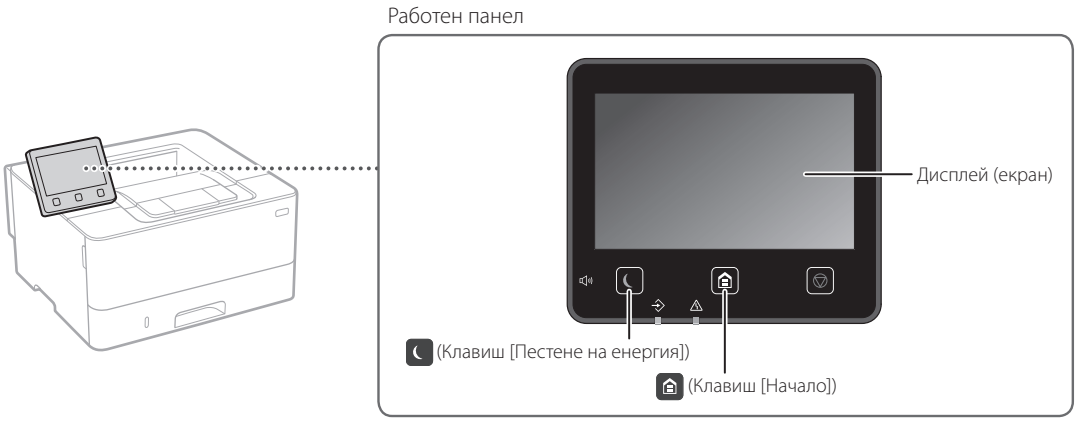

Машина (LBP214dw/LBP212dw)

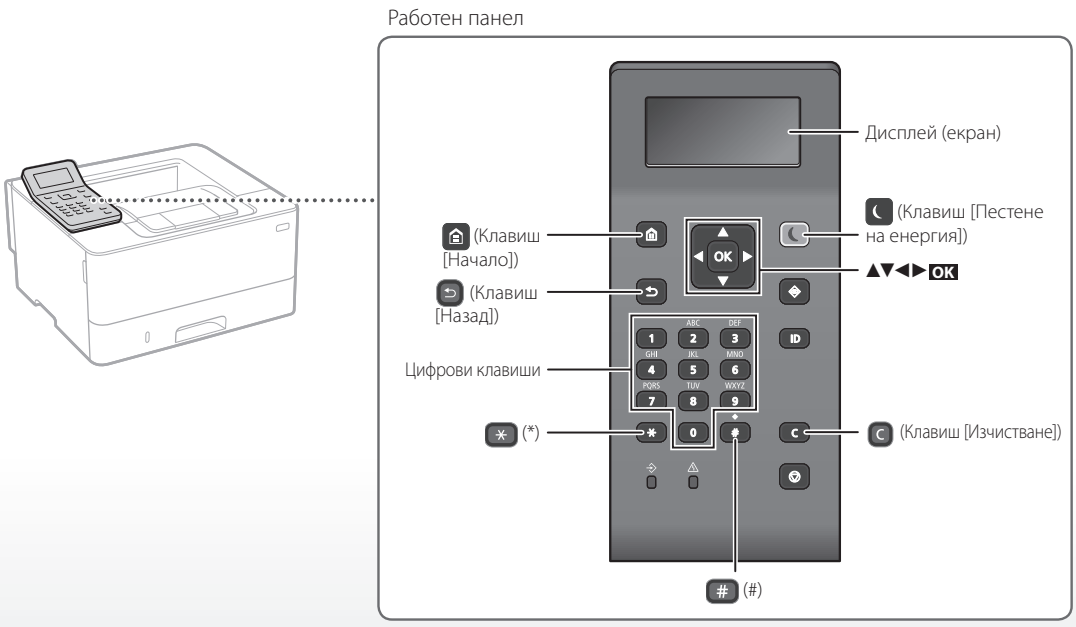

Придвижване в менюто

Избор на елемент или преместване на курсора между елементите на менюто

Изберете елемент с [▲] или [▼].

Натиснете OK или [▶], за да отидете към следващата йерархия.

Натиснете ↩ или [◀], за да се върнете към предишната йерархия.

Потвърждение на настройка

Натиснете OK. Когато обаче на дисплея се появи <Приложи>, изберете <Приложи>, след което натиснете OK.

Метод за въвеждане на текст

Промяна на режима на въвеждане

За да промените режима на въвеждане, натиснете ✳.

Режим на въвеждане	Наличен текст
<A>	Азбучни букви и символи в горен регистър на клавиатурата
<a>	Азбучни букви и символи в долен регистър на клавиатурата
<12>	Цифри

Въвеждане на текст, символи и цифри

Въведете с цифровите клавиши или #.

Преместване на курсора (въвеждане на интервал)

Натиснете [◀] или [▶], за да преместите курсора. За да въведете интервал, преместете курсора до края на текста и натиснете [▶].

Изтриване на знаци

Натиснете C. С натискане и задържане на C изтривате всички знаци.

	Режим на въвеждане: <A>	Режим на въвеждане: <a>	Режим на въвеждане: <12>
1	@ . - _ /		1
2	ABC	abc	2
3	DEF	def	3
4	GHI	ghi	4
5	JKL	jkl	5
6	MNO	mno	6
7	PQRS	pqrs	7
8	TUV	tuv	8
9	WXYZ	wxyz	9
0	(Не е налично)		0
#	(интервал) @ . / - _ ! ? & $ % # ( ) [ ] { } < > * + = ″ , ; : ′ ^ ` | \ ˜		(Не е налично)

Отпечатване

1. Отворете документа, който ще се разпечатва, и изберете функцията за печат на приложението.
2. Изберете драйвера на принтера за машината, след което изберете [Предпочитания] или [Свойства].
3. Посочете размера на хартията.
4. Посочете източника и типа на хартията.
5. Посочете необходимите настройки за печат.
6. Изберете [OK].
7. Изберете [Печат] или [OK].

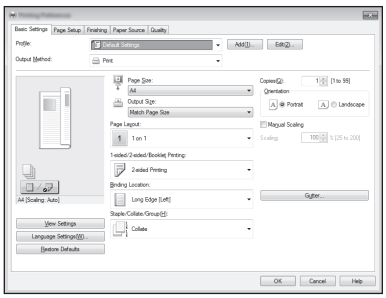

Полезни настройки за печа

- 2-странно
- Бр. в 1
- Печат на брошури



За подробности

➲ „Отпечатване" в ръководството на потребителя

Bg

Зареждане на хартия

За подробности

„Зареждане на хартия" в ръководството на потребителя

Зареждане в чекмеджето за хартия

1 Издърпайте чекмеджето за хартия.

2

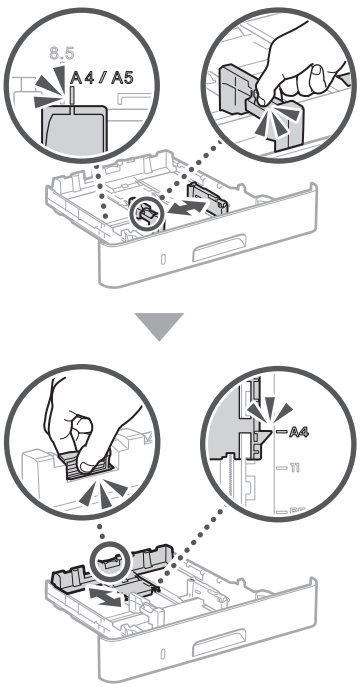

3

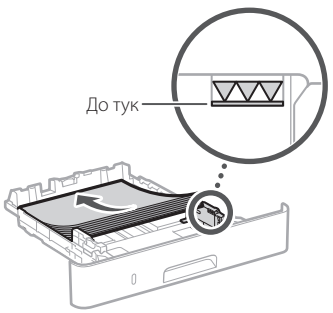

4 Вкарайте чекмеджето за хартия в машината.

Ако зареждате различен размер или тип хартия от предишните, трябва да промените настройките.

5 Натиснете и изберете <Настройки за хартия>.

6 Посочете размера и типа на хартията според екрана.

Зареждане в многофункционалната поставка

1

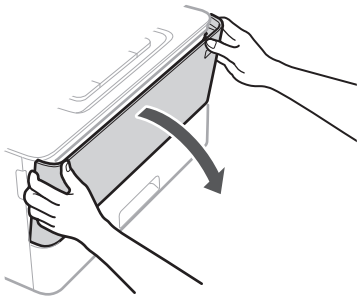

2

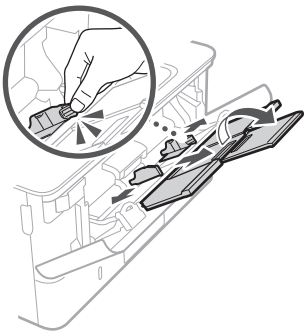

3

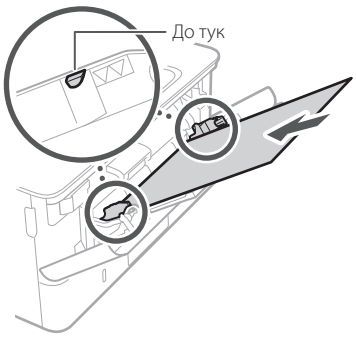

4

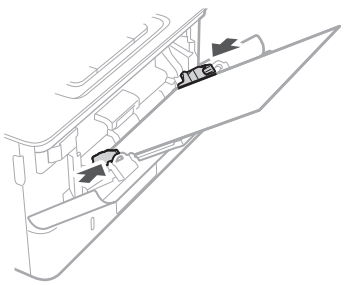

5 Посочете размера и типа на хартията според екрана.

Bg

Ако възникне проблем

За подробности

➲ „Отстраняване на неизправности" в ръководството на потребителя

Изглежда, че машината не работи

Проверете следното.

- Захранването включено ли е?
- Машината излязла ли е от спящ режим?

Ако дисплеят и не светят, натиснете превключвателя за включване.

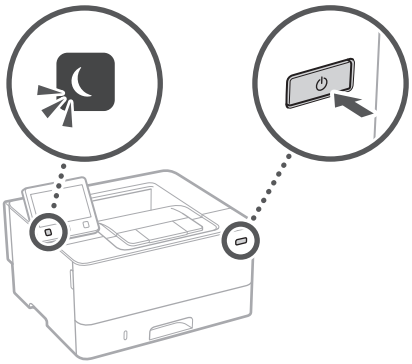

- Захранващият кабел свързан ли е правилно?

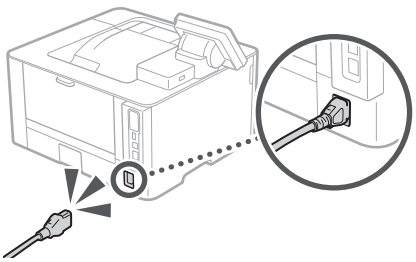

Ако проблемът продължава, вижте ръководството на потребителя.

Възникнало е засядане на хартия

Отстранете заседналата хартия според инструкциите на екрана.

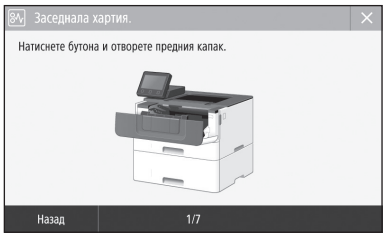

Подмяна на тонер касетата

Подменете тонер касетата според инструкциите на екрана.

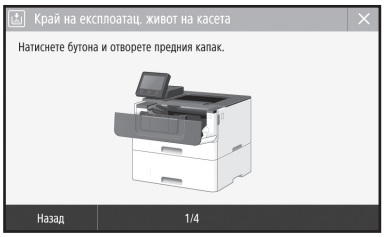

Номер на модел на тонер касета за подмяна

- Canon Cartridge 052
- Canon Cartridge 052 H

Bg

Приложение

Важни инструкции за безопасност

Това ръководство описва само предупреждения и точки за внимание относно инсталирането и електрозахранването. Прочетете също „Важни инструкции за безопасност", описани в ръководство на потребителя.

⚠ПРЕДУПРЕЖДЕНИЕ
Предупреждение, свързано с операции, които при неправилно изпълнение могат да доведат до нараняване или смърт. За да използвате безопасно машината, винаги съблюдавайте тези предупреждения.

⚠ВНИМАНИЕ!
Предупреждение за внимание относно операции, които при неправилно изпълнение могат да доведат до нараняване. За да използвате безопасно машината, винаги съблюдавайте тези предупреждения.

ВАЖНО!
Посочва изискванията и ограниченията за работа. Прочетете тези части внимателно, за да работите правилно с машината, както и за да избегнете неизправности в нея или имуществени щети.

Инсталиране

За да използвате това устройство безопасно и удобно, прочетете внимателно следващите мерки за безопасност и инсталирайте устройството на подходящо място.

⚠ПРЕДУПРЕЖДЕНИЕ

Не инсталирайте устройството на място, където може да предизвика пожар или токов удар

- Място, където вентилационните отвори са блокирани (прекалено близо до стени, легла, дивани, килими и други подобни)
- Влажно или прашно място
- Място с пряка слънчева светлина или на открито
- Място, изложено на високи температури
- Място в близост до открит огън
- Близо до спирт, разредители за боя или други запалими вещества

Други предупреждения

- Не свързвайте неодобрени кабели към това устройство. Това може да доведе до пожар или токов удар.
- Не поставяйте върху устройството колиета и други метални предмети, нито съдове, пълни с течности. При контакт на чужди тела с електрическите части в устройството може да възникне пожар или токов удар.
- Ако в устройството попадне чуждо тяло, изключете щепсела от контакта и се свържете с местния упълномощен търговец на Canon.

⚠ВНИМАНИЕ!

Не инсталирайте на местата по-долу

Устройството може да падне и да причини нараняване.

- Нестабилна основа
- Място, изложено на вибрации

Други точки за внимание

- При носене на машината следвайте инструкциите в това ръководство. Ако машината се носи неправилно, тя може да падне и да доведе до нараняване.
- При инсталиране на машината бъдете внимателни да не захванете ръцете си между машината и пода или стени. Това може да доведе до нараняване.

Избягвайте места с лоша вентилация

По време на нормалната си работа устройството генерира малки количества озон и др. Тези емисии не са вредни за здравето. Те обаче може да станат забележими при продължителна употреба или дълъг производствен цикъл на места с лоша вентилация. За да осигурите добра работна среда, е препоръчително стаята, в която работи устройството, да се проветрява добре. Също така избягвайте места, където хората биха били изложени на емисии от устройството.

Захранване

⚠ПРЕДУПРЕЖДЕНИЕ

- Използвайте само източници на захранване, които отговарят на посочените изисквания за напрежение. Неспазването на това изискване може да доведе до пожар или токов удар.
- Не използвайте захранващи кабели, различни от доставения в комплекта, защото това може да предизвика пожар или токов удар.
- Предоставеният захранващ кабел е предназначен за работа с това устройство. Не свързвайте захранващия кабел с други устройства.
- Не модифицирайте, не дърпайте, не огъвайте силно и не извършвайте друго действие, което може да повреди захранващия кабел. Не поставяйте тежки предмети върху захранващия кабел. Повреденият захранващ кабел може да причини пожар или токов удар.
- Не включвайте и не изключвайте щепсела с мокри ръце, за да не предизвикате токов удар.
- Не включвайте устройството в удължители или разклонители. Това може да доведе до пожар или токов удар.
- Не увивайте и не връзвайте на възел захранващия кабел, тъй като това може да предизвика пожар или токов удар.
- Вкарайте щепсела докрай в електрическия контакт. Неспазването на това изискване може да доведе до пожар или токов удар.
- По време на гръмотевични бури изключвайте щепсела от контакта. Неспазването на това изискване може да доведе до пожар, токов удар или повреда на устройството.
- Уверете се, че електрозахранването към устройството е безопасно и че има постоянно напрежение.
- Дръжте захранващия кабел далеч от източник на топлина, ако не го направите кабелът може да се стопи и да предизвика пожар или късо съединение.

Избягвайте следните ситуации:

Ако върху свързващата част на захранващия кабел се приложи голям натиск, това може да повреди кабела или проводниците в машината може да се изключат. Това може да доведе до пожар.

- Често включване и изключване на захранващия кабел.
- Прегъване на захранващия кабел.
- Огъване на захранващия кабел близо до частта за свързване, както и прилагане на продължителен натиск към електрическия контакт или частта за свързване.
- Упражняване на прекомерно голяма сила върху щепсела.

⚠ВНИМАНИЕ!

Инсталирайте устройството близо до електрическия контакт, като около щепсела трябва да има достатъчно пространство, за да може да се изключи лесно при необходимост.

Боравене с устройството

⚠ВНИМАНИЕ!

Безопасност на лазерно оборудване

Това устройство е потвърдено като лазерен продукт клас 1 в IEC60825-1:2014 и EN60825-1:2014.

CLASS 1 LASER PRODUCT
LASER KLASSE 1
APPAREIL À LASER DE CLASSE 1
APPARECCHIO LASER DI CLASSE 1
PRODUCTO LÁSER DE CLASE 1
APARELHO A LASER DE CLASSE 1
LUOKAN 1 LASER-TUOTE
LASERPRODUKT KLASS 1

Лазерното лъчение може да е вредно за човешкото тяло. Тъй като радиацията, която се излъчва от вътрешността на продукта, се ограничава напълно от защитните корпуси и външните капаци, лазерният лъч не може да излезе извън устройството, докато потребителят извършва различни операции. Прочетете забележките и инструкции за безопасност по-долу.

- Никога не отваряйте други капаци освен описаните в ръководствата за това устройство.
- Ако лазерният лъч се отклони и освети очите ви, това може да ги увреди.
- Използването на средства за управление, настройки или изпълнение на процедури, различни от посочените в това ръководство, може да доведе до опасно излагане на облъчване.

Етикет за безопасност на лазерно оборудване

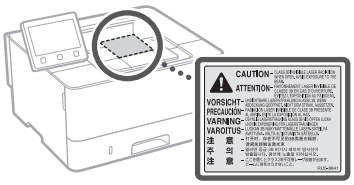

Символи, свързани с безопасността

- Ключ на захранването: Позиция "Вкл."
- Ключ на захранването: Позиция "Изкл."
- Ключ на захранването: Позиция "Стендбай"
- Ключ с натискане ▬ "Вкл." ▮ "Изкл."
- Защитен заземяващ терминал
- Опасно напрежение във вътрешността. Не отваряйте други капаци освен посочените.
- ВНИМАНИЕ!: Гореща повърхност. Не докосвайте.
- Оборудване от клас II
- Движещи се части: Пазете частите на тялото от движещите се части

• Някои от показаните по-горе символи може да не са поставени според продукта.

Консумативи

⚠ПРЕДУПРЕЖДЕНИЕ

Не изхвърляйте използвани тонер касети в открити пламъци. Освен това не съхранявайте тонер касети или хартия на място, изложено на открит огън. Това може да накара тонера или хартията да се запалят и да доведат до изгаряния или пожар.

Бележка

Име на продукт

Съобразно разпоредбите за безопасност името на продукта трябва да бъде регистрирано. В някои от районите, в които се продава продуктът, е възможно следното име(на) в скоби ( ) да е/са регистрирано(и) вместо това.
LBP215x / LBP214dw / LBP212dw (F173500)

Изисквания за електромагнитна съвместимост (EMC) на директивата ЕС

Това устройство отговаря на основните изисквания за електромагнитна съвместимост (EMC) на директивата на ЕС. Декларираме, че този продукт отговаря на изискванията за електромагнитна съвместимост (EMC) на директивата на ЕС при номинално захранващо напрежение 230 V, 50 Hz, въпреки че захранващото напрежение по спецификация е от 220 V до 240 V, 50/60 Hz. За покриване на техническите изисквания за електромагнитна съвместимост (EMC) на директивата на ЕС е необходимо използването на екраниран кабел.

Директива ИУЕЕО и Директива за батерии на ЕС

Можете да видите информация за Директивата за ИУЕЕО и Директивата за батерии в най-новото ръководство на потребителя (HTML ръководство) от уеб сайта на Canon (canon.com/oip-manual).

Регулаторна информация за безжични LAN мрежи

Regulatory information for users in Jordan

LBP215x / LBP214dw / LBP212dw includes approved Wireless LAN Module (Model name: Type1KA).
Contains Wireless LAN Module approved by TRC/LPD/2017/19

Regulatory information for users in UAE

LBP215x / LBP214dw / LBP212dw includes approved Wireless LAN Module (Model name: Type1KA).

Bg

TRA
REGISTERED No: ER51217/17
DEALER No: DA0073692/11

RE Directive

(Only for European radio equipment)

RE Declaration of Conformity

English (EN) Hereby, Canon Inc. declares that this equipment is in compliance with Directive 2014/53/EU.
The full text of the EU declaration of conformity is available at the following internet address:
http://www.canon-europe.com/ce-documentation
Wireless LAN Specifications
Frequency band(s):2412-2472MHz
Maximum radio-frequency power: 15.9 dBm

Czech (CS) Tímto společnost Canon Inc. prohlašuje, že toto zařízení je v souladu se směrnicí 2014/53/EU.
Úplné znění EU prohlášení o shodě je k dispozici na této internetové adrese:
http://www.canon-europe.com/ce-documentation
Technické údaje bezdrátové LAN
Pásmo(a) frekvence: 2412-2472 MHz
Maximální výkon rádiové frekvence: 15.9 dBm

Danish (DA) Hermed erklærer Canon Inc., at dette udstyr er i overensstemmelse med direktiv 2014/53/EU.
EU-overensstemmelseserklæringens fulde tekst kan findes på følgende internetadresse:
http://www.canon-europe.com/ce-documentation
Trådløs LAN specofikationer
Frekvensbånd: 2412-2472 MHz
Maks. radio-frekvenseffekt: 15.9 dBm

German (DE) Hiermit erklärt Canon Inc, dass diese Anlage der Richtlinie 2014/53/EU entspricht.
Der vollständige Text der EU-Konformitätserklärung ist unter der folgenden Internetadresse verfügbar:
http://www.canon-europe.com/ce-documentation
WLAN-Spezifikationen
Frequenzbereich(e): 2412-2472 MHz
Maximale Funkfrequenzleistung: 15.9 dBm

Estonian (ET) Käesolevaga deklareerib Canon Inc., et käesolev seade vastab direktiivi 2014/53/EL nõuetele.
ELi vastavusdeklaratsiooni täielik tekst on kättesaadav järgmisel internetiaadressil:
http://www.canon-europe.com/ce-documentation
Juhtmevaba LAN-i spetsifikatsioonid
Sagedusriba(d): 2412-2472 MHz
Maksimaalne raadiosageduslik võimsus: 15.9 dBm

Spanish (ES) Por la presente, Canon Inc. declara que este equipo es conforme con la Directiva 2014/53/UE.
El texto completo de la declaración UE de conformidad está disponible en la dirección de Internet siguiente:
http://www.canon-europe.com/ce-documentation
Especificaciones LAN inalámbrica
Banda(s) de frecuencia: 2412-2472 MHz
Potencia máxima de radiofrecuencia: 15.9 dBm

Greek (EL) Με την παρούσα, η Canon Inc. δηλώνει ότι ο παρών εξοπλισμός συμμορφώνεται με την Οδηγία 2014/53/ΕΕ.
Το πλήρες κείμενο της δήλωσης συμμόρφωσης της ΕΕ διατίθεται στην ακόλουθη διεύθυνση στο διαδίκτυο:
http://www.canon-europe.com/ce-documentation
Προδιαγραφές ασύρματου LAN (WLAN)
Ζώνες συχνότητας: 2412-2472 MHz
Μέγιστη ισχύς ραδιοσυχνότητας: 15.9 dBm

French (FR) Le soussigné, Canon Inc., déclare que le présent équipement est conforme à la Directive 2014/53/UE.
Le texte complet de la déclaration UE de conformité est disponible à l'adresse internet suivante :
http://www.canon-europe.com/ce-documentation
Spécifications LAN sans fil
Bande(s) de fréquence: 2412-2472 MHz
Puissance maximale de radiofréquence: 15.9 dBm

Italian (IT) Con la presente, Canon Inc. dichiara che questa apparecchiatura è conforme alla direttiva 2014/53/UE.
Il testo completo della dichiarazione di conformità UE è disponibile al seguente indirizzo Internet:
http://www.canon-europe.com/ce-documentation
Caratteristiche LAN wireless
Banda/e di frequenza: 2412-2472 MHz
Potenza massima a radiofrequenza: 15.9 dBm

Latvian (LV) Canon Inc. ar šo deklarē, ka šī iekārta atbilst Direktīvai 2014/53/ES.
Pilns ES atbilstības deklarācijas teksts ir pieejams šādā interneta vietnē:
http://www.canon-europe.com/ce-documentation
Bezvadu LAN specifikācijas
Frekvences josla(s): 2412-2472 MHz
Maksimālā radiofrekvences jauda: 15.9 dBm

Lithuanian (LT) Šiuo dokumentu „Canon Inc." patvirtina, kad ši įranga atitinka direktyvą 2014/53/ES.
Visas ES atitikties deklaracijos tekstas prieinamas šiuo interneto adresu:
http://www.canon-europe.com/ce-documentation
Belaidžio LAN specifikacijos
Dažnio diapazonas (-ai): 2412-2472 MHz
Maksimali radijo ryšio dažnio galia: 15.9 dBm

Dutch (NL) Hierbij verklaar ik, Canon Inc., dat deze apparatuur conform is met Richtlijn 2014/53/EU.
De volledige tekst van de EU-conformiteitsverklaring kan worden geraadpleegd op het volgende internetadres:
http://www.canon-europe.com/ce-documentation
Draadloos LAN specificaties
Frequentieband(en): 2412-2472 MHz
Maximaal radiofrequentievermogen: 15.9 dBm

Maltese (MT) B'dan, Canon, qed tiddikjara li dan it-tip ta' tagħmir huwa konformi mad-Direttiva 2014/53/UE.
It-test kollu tad-dikjarazzjoni ta' konformità tal-UE huwa disponibbli f'dan is-sit fuq l-internet:
http://www.canon-europe.com/ce-documentation
Speċifikazzjonijiet tal-Wireless LAN
Band(i) tal-Frekwenza: 2412-2472 MHz
Qawwa ta' frekwenza tar-radju massima: 15.9 dBm

Hungarian (HU) A Canon Inc. igazolja, hogy ez a berendezés megfelel a 2014/53/EU irányelvnek.
Az EU-megfelelőségi nyilatkozat teljes szövege elérhető a következő internetes címen:
http://www.canon-europe.com/ce-documentation
Vezeték nélküli LAN műszaki adatai
Frekvenciasáv(ok): 2412-2472 MHz
Maximális rádiofrekvenciás teljesítmény: 15.9 dBm

Polish (PL) Canon Inc. niniejszym oświadcza, że niniejsze urządzenie jest zgodne z dyrektywą 2014/53/UE.
Pełny tekst deklaracji zgodności UE jest dostępny pod następującym adresem internetowym:
http://www.canon-europe.com/ce-documentation
Specyfikacja bezprzewodowej sieci LAN
Pasmo(-a) częstotliwości: 2412-2472 MHz
Maksymalna moc na częstotliwościach radiowych: 15.9 dBm

Portuguese (PT) Por este meio, a Canon Inc. declara que o presente equipamento está em conformidade com a Diretiva 2014/53/UE.
O texto integral da declaração de conformidade da UE está disponível no seguinte endereço de Internet:
http://www.canon-europe.com/ce-documentation
Especificações de LAN Sem Fios
Banda(s) de frequências: 2412-2472 MHz
Potência máxima de radiofrequência: 15.9 dBm

Slovene (SL) Canon Inc. potrjuje, da je ta oprema v skladu z Direktivo 2014/53/EU.
Celotno besedilo izjave EU o skladnosti je na voljo na naslednjem spletnem naslovu:
http://www.canon-europe.com/ce-documentation
Specifikacije za brezžični LAN
Frekvenčna območja: 2412-2472 MHz
Največja radiofrekvenčna moč: 15.9 dBm

Slovak (SK) Spoločnosť Canon Inc. týmto vyhlasuje, že toto zariadenie je v súlade so smernicou 2014/53/EÚ.
Úplné znenie EÚ vyhlásenia o zhode je k dispozícii na tejto internetovej adrese:
http://www.canon-europe.com/ce-documentation
Technické údaje bezdrôtovej LAN
Pásmo (a) frekvencia: 2412-2472 MHz
Maximálny výkon rádiovej frekvencie: 15.9 dBm

Finnish (FI) Canon Inc. vakuuttaatäten, että tämä laite on direktiivin 2014/53/EU mukainen.
EU-vaatimustenmukaisuusvakuutuksen täysimittainen teksti on saatavilla seuraavassa internetosoitteessa:
http://www.canon-europe.com/ce-documentation
Langattoman LAN:in tekniset ominaisuudet
Taajuuskaista(t): 2412-2472 MHz
Suurin radiotaajuusteho: 15.9 dBm

Swedish (SV) Härmed försäkrar Canon Inc. att denna utrustning överensstämmer med direktiv 2014/53/EU.
Den fullständiga texten till EU-försäkran om överensstämmelse finns tillgänglig på följande webbadress:
http://www.canon-europe.com/ce-documentation
Specifikationer för trådlöst LAN
Frekvensband: 2412-2472 MHz
Maximal radiofrekvenseffekt: 15.9 dBm

Romanian (RO) Prin prezenta, Canon Inc. declară că acest echipament este în conformitate cu Directiva 2014/53/UE.
Textul integral al declarației UE de conformitate este disponibil la următoarea adresă internet:
http://www.canon-europe.com/ce-documentation
Specificații wireless LAN
Benzi de frecvență: 2412-2472 MHz
Putere maximă a frecvenței radio: 15.9 dBm

Приложение

Bulgarian (BG) С настоящото Canon Inc. декларира, че това съоръжение е в съответствие с Директива 2014/53/ЕС. Цялостният текст на ЕС декларацията за съответствие може да се намери на следния интернет адрес:
http://www.canon-europe.com/ce-documentation
Спецификация на безжичната LAN
Честотна лента(и): 2412-2472 MHz
Максимална радиочестотна мощност: 15.9 dBm

Croatian (HR) Canon Inc. ovime izjavljuje da je oprema u skladu s Direktivom 2014/53/EU. Cjeloviti tekst EU izjave o sukladnosti dostupan je na sljedećoj internetskoj adresi:
http://www.canon-europe.com/ce-documentation
Specifikacije bežičnog LAN-a
Frekvencijski pojas(evi): 2412-2472 MHz
Maksimalna snaga radijske frekvencije: 15.9 dBm

Irish (GA) Dearbhaíonn Canon Inc., leis seo, go bhfuil an trealamh seo i gcomhlíonadh leis an Treoir 2014/53/AE.
Tá an téacs iomlán de Dhearbhú Comhréireachta AE ar fáil ag seoladh an láithreáin ghréasáin mar seo a leanas:
http://www.canon-europe.com/ce-documentation
Sonraíochtaí LAN Gan Sreang
Banda(í) minicíochta: 2412-2472 MHz
Uaschumhacht radaimhinicíochta: 15.9 dBm

Norwegian (NO) Herved erklærer Canon Inc. at dette utstyret er i overensstemmelse med direktiv 2014/53/EU.
Den fulle teksten til EUs samsvarserklæring er tilgjengelig på følgende Internett-adresse:
http://www.canon-europe.com/ce-documentation
Trådløs LAN-spesifikasjoner
Bølgelengde: 2412-2472 MHz
Maks radiofrekvensstyrke: 15.9 dBm

Icelandic (IS) Hér með lýsir Canon Inc því yfir að þessi búnaður er í samræmi við tilskipun 2014/53/ESB.
Allur texti ESB-samræmisyfirlýsingar er í boði á eftirfarandi veffangi:
http://www.canon-europe.com/ce-documentation
Tæknilýsingar fyrir þráðlausa nettengingu
Tíðnisvið: 2412-2472 MHz
Hámarksstyrkur útvarpstíðnibylgja: 15.9 dBm

Декларации

- Информацията в този документ подлежи на промяна без предварително предупреждение.
- CANON INC. НЕ ПОЕМА НИКАКВА ГАРАНЦИОННА ОТГОВОРНОСТ С ОГЛЕД НА ТОЗИ ДОКУМЕНТ, ПРЯКА ИЛИ КОСВЕНА, ОСВЕН КАЗАНОТО ТУК, ВКЛЮЧИТЕЛНО, БЕЗ ОГРАНИЧЕНИЯ, И ОТТУК ГАРАНЦИИ ЗА ПРОДАВАЕМОСТ, ГОДНОСТ И ОПРЕДЕЛЕНА ПОТРЕБИТЕЛСКА ЦЕЛ ИЛИ СРЕЩУ НАРУШАВАНЕТО НА КАКЪВТО И ДА Е ПАТЕНТ. CANON INC. НЕ ПОЕМА ОТГОВОРНОСТ ЗА КАКВИТО И ДА Е ПРЕКИ, СЛУЧАЙНИ ИЛИ ПОСЛЕДВАЩИ ЩЕТИ ОТ КАКЪВТО И ДА Е ВИД ИЛИ ЗАГУБИ И РАЗХОДИ В РЕЗУЛТАТ НА ИЗПОЛЗВАНЕТО НА ТОЗИ ДОКУМЕНТ.

Bg

Илюстрации и изображения на дисплеите, използвани в това ръководство

Освен ако изрично не е указано друго, използваните в настоящото ръководство илюстрации и изображения на дисплеи са за модел LBP215x.

Относно това ръководство

Търговски марки

Mac е търговска марка на Apple Inc.
Microsoft, Windows, Windows Vista, Windows Server, Internet Explorer, Excel и PowerPoint са регистрирани търговски марки или търговски марки на Microsoft Corporation в САЩ и/или други страни.
Споменатите тук други продукти и имена на компании е възможно да са търговски марки на съответните собственици.

Софтуер от трети страни

Настоящият продукт на Canon („ПРОДУКТ") включва софтуерни модули от трети страни. Използването и разпространението на тези софтуерни модули, включително всякакви актуализации на такива софтуерни модули (обобщено –"СОФТУЕР") зависи от условията от (1) до (9) по-долу.

(1) Съгласни сте да спазвате приложимите закони за контрол на износа, забраните и разпоредбите на заинтересованите страни, в случай че този ПРОДУКТ, включващ СОФТУЕРА, е транспортиран, прехвърлен или изнесен в друга страна.
(2) Притежателите на правата на СОФТУЕРА запазват във всяко отношение правата върху заглавието, собствеността и интелектуалната собственост във и на СОФТУЕРА. С изключение на изрично предоставеното тук, никакъв лиценз или право, изрично или подразбиращо се, не ви се предоставя или дава от притежателите на правата на СОФТУЕРА за каквато и да е интелектуална собственост на притежателите на правата на СОФТУЕРА.
(3) Можете да използвате СОФТУЕРА единствено заедно с ПРОДУКТА.
(4) Нямате право да възлагате, подлицензирате, продавате, разпространявате или прехвърляте СОФТУЕРА на трети страни без предварително писмено съгласие от притежателите на права на СОФТУЕРА.
(5) Въпреки гореспоменатото можете да прехвърляте СОФТУЕРА само когато (а) възлагате всички свои права върху ПРОДУКТА и всички права и задължения по лицензионните условия на получателя и (б) получателят се съгласи да се обвърже с всички условия.
(6) Нямате право да декомпилирате, подлагате на обратно конструиране, деасемблирате или по друг начин да извличате кода на СОФТУЕРА до подходяща за четене от човек форма.
(7) Нямате право да променяте, адаптирате, превеждате, заемате, отдавате под наем или назаем СОФТУЕРА или да създавате производни продукти въз основа на СОФТУЕРА.
(8) Нямате право да премахвате СОФТУЕРА от ПРОДУКТА или да му правите отделни копия.
(9) Нямате лиценз за частта от СОФТУЕРА, подходяща за четене от човек (код на източника).

Без това да е в ущърб на посоченото в точки (1) до (9) по-горе, ПРОДУКТЪТ включва софтуерни модули от трети страни заедно с други лицензионни условия и тези софтуерни модули са обект на другите лицензионни условия. Обръщайте се към другите лицензионни условия на софтуерните модули на трети страни, описани в приложението на ръководството за съответния ПРОДУКТ. Настоящото ръководство е на разположение на адрес *http://canon.com/oip-manual.*

Чрез употребата на ПРОДУКТА ще се приеме, че сте съгласни с всички приложими лицензионни условия. Ако не сте съгласни с тези лицензионни условия, се свържете с вашия сервизен представител.

V_170601

Бележки

Çalışmayı İşletim Panelinden Başlatın

İşlem panelinin tasarımı makinenizin modeline göre değişiklik gösterir. Bu kılavuzdaki işlem paneli açıklamalarında modelin temel olarak LBP215x olduğu varsayılmaktadır.

Makine (LBP215x)

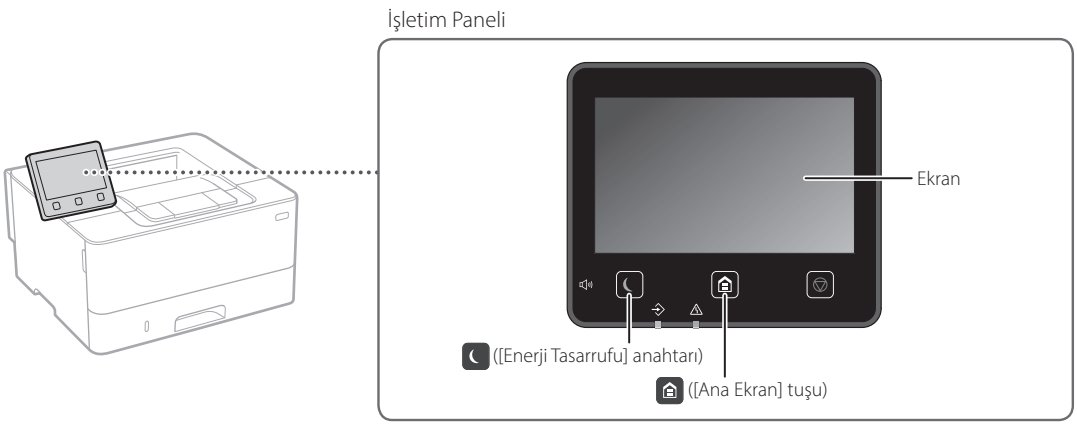

Makine (LBP214dw/LBP212dw)

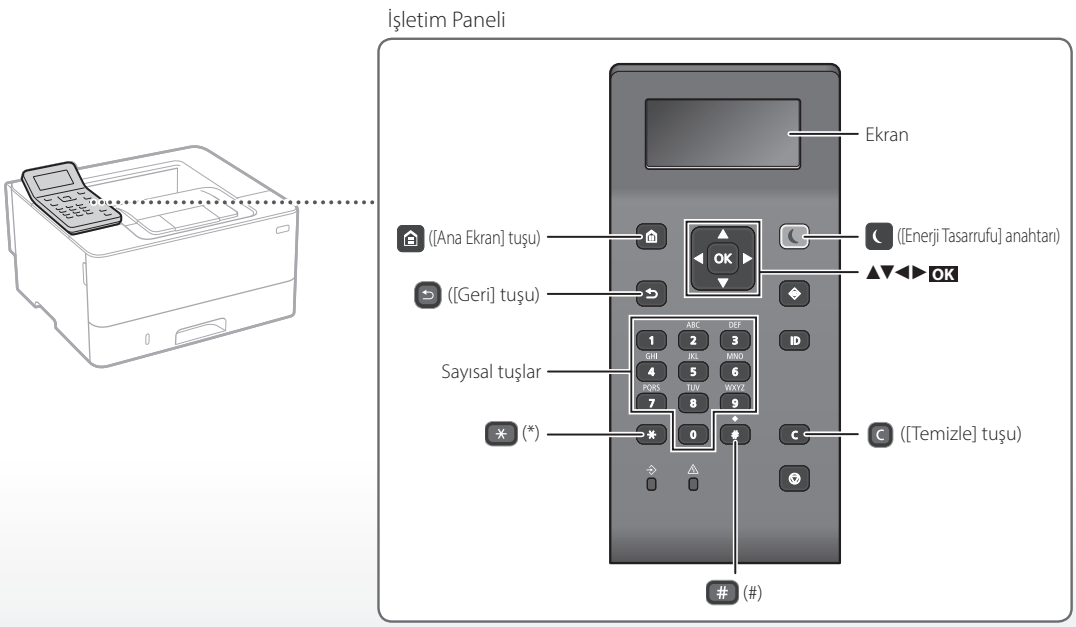

Menüde Gezinme

Öğe seçimi veya imleci menü öğeleri arasında hareket ettirme

[▲] veya [▼] tuşuyla bir öğe seçin.
Sonraki hiyerarşiye geçmek için OK veya [▶] tuşuna basın.
Önceki hiyerarşiye geçmek için ⮌ veya [◀] tuşuna basın.

Ayar onayı

OK tuşuna basın. Ancak, ekranda <Uygula> görünürse <Uygula>'yı seçin ve OK tuşuna basın.

Metin Giriş Yöntemi

Giriş modunu değiştirme

Giriş modunu değiştirmek için * tuşuna basın.

Giriş modu	Uygun metin
<A>	Büyük alfabe harfleri ve simgeler
<a>	Küçük alfabe harfleri ve simgeler
<12>	Rakamlar

Metin, simge ve rakam girme

Sayısal tuşlarla veya # tuşuyla girin.

İmleci hareket ettirme (Boşluk girme)

İmleci hareket ettirmek için [◀] veya [▶] tuşuna basın. Boşluk girmek için imleci metnin sonuna getirin ve [▶] tuşuna basın.

Karakter silme

C tuşuna basın. C basılı tutulunca tüm karakterler silinir.

	Giriş modu: <A>	Giriş modu: <a>	Giriş modu: <12>
1	@ . - _ /		1
2	ABC	abc	2
3	DEF	def	3
4	GHI	ghi	4
5	JKL	jkl	5
6	MNO	mno	6
7	PQRS	pqrs	7
8	TUV	tuv	8
9	WXYZ	wxyz	9
0	(Kullanılamaz)		0
#	(boşluk) @ . / - _ ! ? & $ % # ( ) [ ] { } < > * + = " , ; : ' ^ ` | \ ~		(Kullanılamaz)

Yazdırma

1. Yazdırılacak belgeyi açın ve uygulamanın yazdırma işlevini seçin.
2. Makinenin yazıcı sürücüsünü seçin ve [Tercihler]'i veya [Özellikler]'i seçin.
3. Kağıt boyutunu belirtin.
4. Kağıt kaynağını ve kağıt türünü belirtin.
5. Gerekli yazdırma ayarlarını belirtin.
6. [Tamam]'ı seçin.
7. [Yazdır]'ı veya [Tamam]'ı seçin.

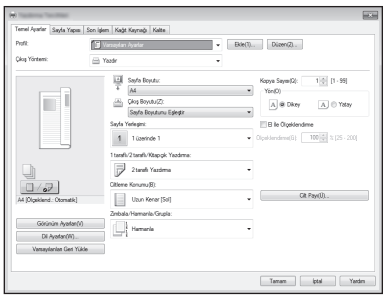

Yararlı bulabileceğiniz yazdırma ayarları

- 2 taraflı
- 1'de N
- Kitapçık Yazdırma



Ayrıntılar için,

➲ Kullanıcı Kılavuzunun "Yazdırma" konusu

Tr

Kağıt Yükleme

Ayrıntılar için,

➲ Kullanıcı Kılavuzunun "Kağıt Yükleme" konusu

Kağıt Çekmecesine Yükleme

1 Kağıt çekmecesini dışarıya çekin.

2

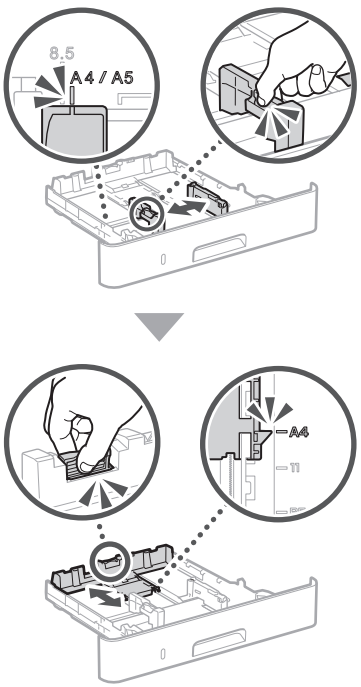

3

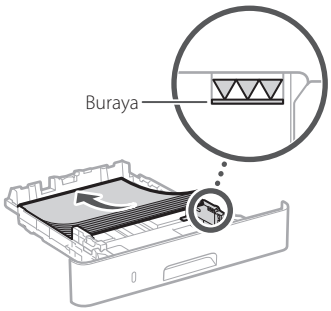

4 Kağıt çekmecesini makineye takın.

Öncekinden farklı boyutta veya türde kağıt yüklüyorsanız ayarları değiştirdiğinizden emin olun.

5 tuşuna basın ve <Kağıt Ayarları>'nı seçin.

6 Kağıdın boyutunu ve türünü ekrandan seçin.

Çok Amaçlı Tepsiye Yükleme

1

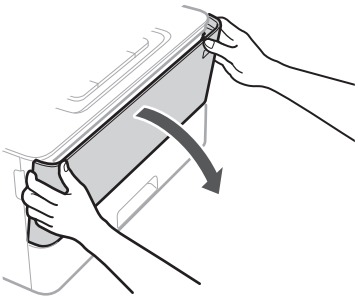

2

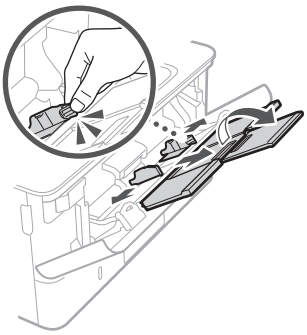

3

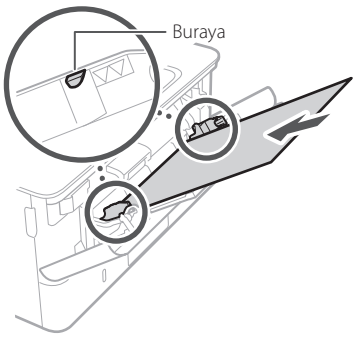

4

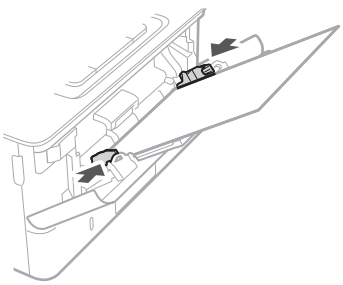

5 Kağıdın boyutunu ve türünü ekrandan seçin.

Tr

Bir Sorun Oluştuğunda

Ayrıntılar için,
Kullanıcı Kılavuzunun "Sorun Giderme" konusu

Makine Çalışmıyor Gibi Görünüyor

Aşağıdaki noktaları denetleyin.

- Cihaz açık mı?
- Makine uyku modundan çıktı mı?

Ne ekran ne ışığı yanmıyorsa güç anahtarına basın.

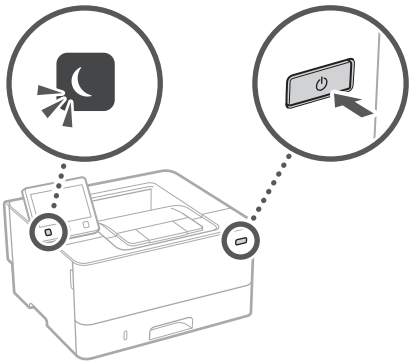

- Güç kablosu doğru bağlandı mı?

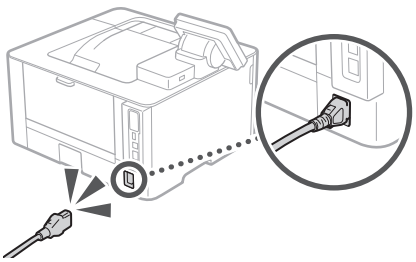

Sorun devam ederse Kullanıcı Kılavuzuna bakın.

Kağıt Sıkışması Olmuştur

Ekrandaki yönergeleri izleyerek kağıt sıkışmalarını giderin.



Toner Kartuşunu Değiştirme

Ekrandaki yönergeleri izleyerek toner kartuşunu değiştirin.



Değiştirilecek toner kartuşunun model numarası

- Canon Cartridge 052
- Canon Cartridge 052 H

Tr

Ek Bölüm

Önemli Güvenlik Yönergeleri

Bu el kitabında, yalnızca, kuruluma ve güç kaynağına ilişkin uyarı ve ikazlar açıklanmaktadır. Kullanıcı Kılavuzunda açıklanan "Önemli Güvenlik Yönergeleri"ni de mutlaka okuyun.

⚠UYARI
Doğru olarak uygulanmadığında kişilerin ölümüne veya yaralanmasına neden olabilecek işlemlerle ilgili bir uyarı gösterir. Makineyi güvenli kullanmak için, bu uyarıları her zaman dikkate alın.

⚠ DİKKAT
Doğru olarak uygulanmadığında kişilerin yaralanmasına neden olabilecek işlemlerle ilgili bir ikazı gösterir. Makineyi güvenli kullanmak için, bu ikazları her zaman dikkate alın.

ÖNEMLİ
İşlem gereksinimlerini ve kısıtlamaları gösterir. Makinenin doğru çalışması ve arızaları veya makinenin zarar görmesini önlemek için burada yazanları dikkatle okumalısınız.

Kurulum

Bu makineyi rahat bir şekilde kullanmak için aşağıdaki önlemleri dikkatlice okuyup makineyi uygun bir yere kurun.

⚠UYARI

Yangın veya elektrik çarpmalarına neden olabilecek bir yere kurmayın

- Havalandırma yuvalarının tıkalı olduğu konumlar (duvarlara, yataklara, koltuklara, halılara veya benzer nesnelere çok yakın)
- Nemli veya tozlu konumlar
- Doğrudan güneş ışığına maruz kalan konumlar veya dış mekanlar
- Yüksek sıcaklıklara maruz kalan konumlar
- Açık alevlere maruz kalan konumlar
- Alkol, tiner veya diğer yanıcı maddelerin yakınlarındaki konumlar

Diğer uyarılar

- Onaylanmayan kabloları bu makineye bağlamayın. Bunu yapmanız, yangına veya elektrik çarpmasına neden olabilir.
- Makinenin üstüne kolye ve diğer metal nesneler veya sıvı içeren kaplar koymayın. Yabancı maddelerin makine içindeki elektrikli parçalarla temasta bulunması, yangına veya elektrik çarpmasına neden olabilir.
- Bu makineye herhangi bir yabancı madde düşmesi durumunda, güç fişini AC prizinden çıkarın ve yerel yetkili Canon bayinize başvurun.

⚠ DİKKAT

Aşağıdaki konumlara kurmayın

Makine düşebilir veya devrilebilir, bu da yaralanmaya yol açabilir.

- Dengesiz konumlar
- Titreşime maruz kalan konumlar

Diğer ikazlar

- Bu makineyi taşırken bu kılavuzdaki talimatları izleyin. Yanlış şekilde taşınması durumunda makine devrilerek yaralanmalara yol açabilir.
- Bu makineyi kurarken, ellerinizin makine ile zemin ya da duvarlar arasında sıkışmamasına dikkat edin. Aksi halde yaralanabilirsiniz.

İyi havalandırılmayan konumlardan kaçının

Bu makine, normal kullanımı sırasında az miktarda ozon ve diğer emisyonları üretir. Bu emisyonlar sağlığa zararlı değildir. Ancak, emisyonlar iyi havalandırılmayan odalarda uzun süreli kullanım olduğunda veya uzun üretim koşumlarında daha fark edilir olabilir. Rahat bir çalışma ortamının sürdürülmesi için makinenin çalıştığı odanın uygun şekilde havalandırılması önerilir. Ayrıca, insanların makineden kaynaklı emisyonlara maruz kalacağı konumlardan kaçının.

Güç Kaynağı

⚠UYARI

- Yalnızca belirtilen voltaj gereksinimlerini karşılayan bir güç kaynağı kullanın. Bunu yapmamanız, yangına veya elektrik çarpmasına neden olabilir.
- Yangına veya elektrik çarpmasına neden olabileceğinden, verilen güç kablosundan başka güç kablosu kullanmayın.
- Sağlanan güç kablosu bu makinede kullanıma yöneliktir. Güç kablosunu başka aygıtlara bağlamayın.
- Güç kablosunda hasara neden olabilecek herhangi bir eylemde bulunmayın (değiştirmeyin, çekmeyin, zorla bükmeyin). Güç kablosunun üzerine ağır nesneler koymayın. Güç kablosunun hasar görmesi yangın veya elektrik çarpmasına neden olabilir.
- Güç fişini ıslak ellerle prize takmayın veya prizden çıkarmayın. Aksi halde elektrik çarpması meydana gelebilir.
- Makine ile uzatma kablosu veya çok fişli kablo kullanmayın. Bunu yapmanız, yangına veya elektrik çarpmasına neden olabilir.
- Yangına veya elektrik çarpmasına neden olabileceğinden, güç kablosunu sarmayın veya düğümlemeyin.
- Güç fişini AC prizi içine tam olarak yerleştirin. Bunu yapmamanız, yangına veya elektrik çarpmasına neden olabilir.
- Gök gürültülü sağanak yağışın olduğu havalarda güç fişini AC prizinden tamamen çıkarın. Bunu yapmamanız yangına, elektrik çarpmasına veya makinede hasara neden olabilir.
- Makine için kullanılan güç kaynağının güvenli olduğundan ve sabit bir voltaj sağladığından emin olun.
- Güç kablosunu sıcaklık kaynaklarından uzakta tutun; bunu yapmamanız güç kablosunun erimesine, bunun sonucunda da yangın çıkmasına veya elektrik çarpmasına neden olur.

Şu durumlardan kaçının:

Güç kablosunun bağlantı kısmına aşırı baskı uygulanırsa güç kablosuna veya makinenin içinde bağlantıyı kesebilecek kablolara zarar verebilir. Bu, yangına neden olabilir.

- Güç kablosunu sık sık bağlama veya bağlantısını kesme.
- Güç kablosuna takılma.
- Güç kablosunun bağlantı kısmına yakın yerinin bükülmesi ve prize veya bağlantı kısmına sürekli baskı uygulanması.
- Güç fişine aşırı güç uygulama.

⚠ DİKKAT

Bu makineyi elektrik prizine yakın bir yere kurun ve elektrik fişinin etrafında acil durumda kolayca çıkarılabilmesi için yeterli boşluk bırakın.

Kullanım

⚠ DİKKAT

Lazer Güvenliği

Bu ürün IEC60825-1:2014 ve EN60825-1:2014 grubundan 1. Sınıf lazer ürünü olarak onay almıştır.

CLASS 1 LASER PRODUCT
LASER KLASSE 1
APPAREIL À LASER DE CLASSE 1
APPARECCHIO LASER DI CLASSE 1
PRODUCTO LÁSER DE CLASE 1
APARELHO A LASER DE CLASSE 1
LUOKAN 1 LASER-TUOTE
LASERPRODUKT KLASS 1

Lazer ışını insan vücuduna zararlı olabilir. Ürünün içinde dağılan radyasyon koruyucu kasa ve dış kapaklarla tamamen muhafaza edildiği için kullanımın hiçbir aşamasında lazer ışını makineden dışarı çıkamaz. Güvenlik amacıyla aşağıdaki açıklamaları ve talimatları okuyun.

- Bu makinede, kılavuzlarda belirtilenler haricindeki kapakları asla açmayın.
- Lazer ışını sizar ve gözlerinize gelirse gözleriniz zarar görebilir.
- Bu makinede belirtilenden başka kontrol kullanımı, ayar yapılması veya yordam gerçekleştirilmesi zararlı radyasyona maruz kalma ile sonuçlanabilir.

Lazer Güvenlik Etiketi

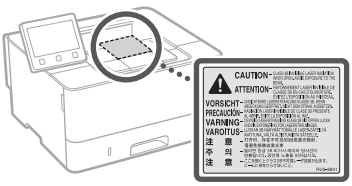

Güvenlikle İlgili Semboller

- Güç düğmesi: "Açık" konumu
- Güç düğmesi: "Kapalı" konumu
- Güç düğmesi: "Bekleme" konumu
- İtme düğmesi "Açık" "Kapalı"
- Koruyucu topraklama terminali
- İç kısımda tehlikeli voltaj. Belirtilmeyen kapakları açmayın.
- DİKKAT: Sıcak yüzey. Dokunmayın.
- 2. sınıf ekipman
- Hareketli parçalar: Vücudunuzu hareketli parçalardan uzak tutun

• Yukarıda gösterilen bazı semboller ürüne bağlı olarak konulmayabilir.

Sarf Malzemeleri

⚠UYARI

Kullanılmış toner kartuşlarını ateşe atmayın. Ayrıca, toner kartuşlarını ve kağıtları açık alevlere maruz kalan yerlerde saklamayın. Bu, toneri veya kağıdı tutuşturarak yanıklara veya yangına neden olabilir.

Uyarı

Ürün Adı

Güvenlik düzenlemeleri, ürünün adının kaydedilmesini gerektirmektedir.
Bu ürünün satıldığı bazı bölgelerde, alternatif olarak parantez ( ) içinde yer alan aşağıdaki ad(lar) kaydedilebilir.
LBP215x / LBP214dw / LBP212dw (F173500)

EC Direktifi'nin EMC şartları

Bu ekipman, EC Direktifi'nin temel EMC şartlarıyla uyumludur. Bu ürünün belirlenmiş olan girişinin 220 - 240 V, 50/60 Hz olmasına karşın, ürünün 230V, 50 Hz'lik nominal şebeke girişiyle EC Direktifi'nin EMC şartlarına uygun olduğunu bildiririz. EC Direktifi'nin teknik EMC şartlarına uymak amacıyla blendajlı kablo kullanılması gerekir.

Kablosuz LAN Mevzuat Bilgileri

Regulatory information for users in Jordan

LBP215x / LBP214dw / LBP212dw includes approved Wireless LAN Module (Model name: Type1KA).
Contains Wireless LAN Module approved by TRC/LPD/2017/19

Regulatory information for users in UAE

LBP215x / LBP214dw / LBP212dw includes approved Wireless LAN Module (Model name: Type1KA).

TRA
REGISTERED No: ER51217/17
DEALER No: DA0073692/11

RE Directive

(Only for European radio equipment)

RE Declaration of Conformity

English (EN) Hereby, Canon Inc. declares that this equipment is in compliance with Directive 2014/53/EU.
The full text of the EU declaration of conformity is available at the following internet address:
http://www.canon-europe.com/ce-documentation
Wireless LAN Specifications
Frequency band(s):2412-2472MHz
Maximum radio-frequency power: 15.9 dBm

Tr

Czech (CS) Tímto společnost Canon Inc. prohlašuje, že toto zařízení je v souladu se směrnicí 2014/53/EU.
Úplné znění EU prohlášení o shodě je k dispozici na této internetové adrese:
http://www.canon-europe.com/ce-documentation
Technické údaje bezdrátové LAN
Pásmo(a) frekvence: 2412-2472 MHz
Maximální výkon rádiové frekvence: 15.9 dBm

Danish (DA) Hermed erklærer Canon Inc., at dette udstyr er i overensstemmelse med direktiv 2014/53/EU.
EU-overensstemmelseserklæringens fulde tekst kan findes på følgende internetadresse:
http://www.canon-europe.com/ce-documentation
Trådløs LAN specofikationer
Frekvensbånd: 2412-2472 MHz
Maks. radio-frekvenseffekt: 15.9 dBm

German (DE) Hiermit erklärt Canon Inc, dass diese Anlage der Richtlinie 2014/53/EU entspricht.
Der vollständige Text der EU-Konformitätserklärung ist unter der folgenden Internetadresse verfügbar:
http://www.canon-europe.com/ce-documentation
WLAN-Spezifikationen
Frequenzbereich(e): 2412-2472 MHz
Maximale Funkfrequenzleistung: 15.9 dBm

Estonian (ET) Käesolevaga deklareerib Canon Inc., et käesolev seade vastab direktiivi 2014/53/EL nõuetele.
ELi vastavusdeklaratsiooni täielik tekst on kättesaadav järgmisel internetiaadressil:
http://www.canon-europe.com/ce-documentation
Juhtmevaba LAN-i spetsifikatsioonid
Sagedusriba(d): 2412-2472 MHz
Maksimaalne raadiosageduslik võimsus: 15.9 dBm

Spanish (ES) Por la presente, Canon Inc. declara que este equipo es conforme con la Directiva 2014/53/UE.
El texto completo de la declaración UE de conformidad está disponible en la dirección de Internet siguiente:
http://www.canon-europe.com/ce-documentation
Especificaciones LAN inalámbrica
Banda(s) de frecuencia: 2412-2472 MHz
Potencia máxima de radiofrecuencia: 15.9 dBm

Greek (EL) Με την παρούσα, η Canon Inc. δηλώνει ότι ο παρών εξοπλισμός συμμορφώνεται με την Οδηγία 2014/53/ΕΕ.
Το πλήρες κείμενο της δήλωσης συμμόρφωσης της ΕΕ διατίθεται στην ακόλουθη διεύθυνση στο διαδίκτυο:
http://www.canon-europe.com/ce-documentation
Προδιαγραφές ασύρματου LAN (WLAN)
Ζώνες συχνότητας: 2412-2472 MHz
Μέγιστη ισχύς ραδιοσυχνότητας: 15.9 dBm

French (FR) Le soussigné, Canon Inc., déclare que le présent équipement est conforme à la Directive 2014/53/UE.
Le texte complet de la déclaration UE de conformité est disponible à l'adresse internet suivante :
http://www.canon-europe.com/ce-documentation
Spécifications LAN sans fil
Bande(s) de fréquence: 2412-2472 MHz
Puissance maximale de radiofréquence: 15.9 dBm

Italian (IT) Con la presente, Canon Inc. dichiara che questa apparecchiatura è conforme alla direttiva 2014/53/UE.
Il testo completo della dichiarazione di conformità UE è disponibile al seguente indirizzo Internet:
http://www.canon-europe.com/ce-documentation
Caratteristiche LAN wireless
Banda/e di frequenza: 2412-2472 MHz
Potenza massima a radiofrequenza: 15.9 dBm

Latvian (LV) Canon Inc. ar šo deklarē, ka šī iekārta atbilst Direktīvai 2014/53/ES.
Pilns ES atbilstības deklarācijas teksts ir pieejams šādā interneta vietnē:
http://www.canon-europe.com/ce-documentation
Bezvadu LAN specifikācijas
Frekvences josla(s): 2412-2472 MHz
Maksimālā radiofrekvences jauda: 15.9 dBm

Lithuanian (LT) Šiuo dokumentu „Canon Inc." patvirtina, kad ši įranga atitinka direktyvą 2014/53/ES.
Visas ES atitikties deklaracijos tekstas prieinamas šiuo interneto adresu:
http://www.canon-europe.com/ce-documentation
Belaidžio LAN specifikacijos
Dažnio diapazonas (-ai): 2412-2472 MHz
Maksimali radijo ryšio dažnio galia: 15.9 dBm

Dutch (NL) Hierbij verklaar ik, Canon Inc., dat deze apparatuur conform is met Richtlijn 2014/53/EU.
De volledige tekst van de EU-conformiteitsverklaring kan worden geraadpleegd op het volgende internetadres:
http://www.canon-europe.com/ce-documentation
Draadloos LAN specificaties
Frequentieband(en): 2412-2472 MHz
Maximaal radiofrequentievermogen: 15.9 dBm

Maltese (MT) B'dan, Canon, qed tiddikjara li dan it-tip ta' tagħmir huwa konformi mad-Direttiva 2014/53/UE.
It-test kollu tad-dikjarazzjoni ta' konformità tal-UE huwa disponibbli f'dan is-sit fuq l-internet:
http://www.canon-europe.com/ce-documentation
Speċifikazzjonijiet tal-Wireless LAN
Band(i) tal-Frekwenza: 2412-2472 MHz
Qawwa ta' frekwenza tar-radju massima: 15.9 dBm

Hungarian (HU) A Canon Inc. igazolja, hogy ez a berendezés megfelel a 2014/53/EU irányelvnek.
Az EU-megfelelőségi nyilatkozat teljes szövege elérhető a következő internetes címen:
http://www.canon-europe.com/ce-documentation
Vezeték nélküli LAN műszaki adatai
Frekvenciasáv(ok): 2412-2472 MHz
Maximális rádiofrekvenciás teljesítmény: 15.9 dBm

Polish (PL) Canon Inc. niniejszym oświadcza, że niniejsze urządzenie jest zgodne z dyrektywą 2014/53/UE.
Pełny tekst deklaracji zgodności UE jest dostępny pod następującym adresem internetowym:
http://www.canon-europe.com/ce-documentation
Specyfikacja bezprzewodowej sieci LAN
Pasmo(-a) częstotliwości: 2412-2472 MHz
Maksymalna moc na częstotliwościach radiowych: 15.9 dBm

Portuguese (PT) Por este meio, a Canon Inc. declara que o presente equipamento está em conformidade com a Diretiva 2014/53/UE.
O texto integral da declaração de conformidade da UE está disponível no seguinte endereço de Internet:
http://www.canon-europe.com/ce-documentation
Especificações de LAN Sem Fios
Banda(s) de frequências: 2412-2472 MHz
Potência máxima de radiofrequência: 15.9 dBm

Slovene (SL) Canon Inc. potrjuje, da je ta oprema v skladu z Direktivo 2014/53/EU.
Celotno besedilo izjave EU o skladnosti je na voljo na naslednjem spletnem naslovu:
http://www.canon-europe.com/ce-documentation
Specifikacije za brezžični LAN
Frekvenčna območja: 2412-2472 MHz
Največja radiofrekvenčna moč: 15.9 dBm

Slovak (SK) Spoločnosť Canon Inc. týmto vyhlasuje, že toto zariadenie je v súlade so smernicou 2014/53/EÚ.
Úplné znenie EÚ vyhlásenia o zhode je k dispozícii na tejto internetovej adrese:
http://www.canon-europe.com/ce-documentation
Technické údaje bezdrôtovej LAN
Pásmo (a) frekvencia: 2412-2472 MHz
Maximálny výkon rádiovej frekvencie: 15.9 dBm

Finnish (FI) Canon Inc. vakuuttaatäten, että tämä laite on direktiivin 2014/53/EU mukainen.
EU-vaatimustenmukaisuusvakuutuksen täysimittainen teksti on saatavilla seuraavassa internetosoitteessa:
http://www.canon-europe.com/ce-documentation
Langattoman LAN:in tekniset ominaisuudet
Taajuuskaista(t): 2412-2472 MHz
Suurin radiotaajuusteho: 15.9 dBm

Swedish (SV) Härmed försäkrar Canon Inc. att denna utrustning överensstämmer med direktiv 2014/53/EU.
Den fullständiga texten till EU-försäkran om överensstämmelse finns tillgänglig på följande webbadress:
http://www.canon-europe.com/ce-documentation
Specifikationer för trådlöst LAN
Frekvensband: 2412-2472 MHz
Maximal radiofrekvenseffekt: 15.9 dBm

Romanian (RO) Prin prezenta, Canon Inc. declară că acest echipament este în conformitate cu Directiva 2014/53/UE.
Textul integral al declarației UE de conformitate este disponibil la următoarea adresă internet:
http://www.canon-europe.com/ce-documentation
Specificații wireless LAN
Benzi de frecvență: 2412-2472 MHz
Putere maximă a frecvenței radio: 15.9 dBm

Bulgarian (BG) С настоящото Canon Inc. декларира, че това съоръжение е в съответствие с Директива 2014/53/ЕС.
Цялостният текст на ЕС декларацията за съответствие може да се намери на следния интернет адрес:
http://www.canon-europe.com/ce-documentation
Спецификация на безжичната LAN
Честотна лента(и): 2412-2472 MHz
Максимална радиочестотна мощност: 15.9 dBm

Croatian (HR) Canon Inc. ovime izjavljuje da je oprema u skladu s Direktivom 2014/53/EU.
Cjeloviti tekst EU izjave o sukladnosti dostupan je na sljedećoj internetskoj adresi:
http://www.canon-europe.com/ce-documentation
Specifikacije bežičnog LAN-a
Frekvencijski pojas(evi): 2412-2472 MHz
Maksimalna snaga radijske frekvencije: 15.9 dBm

Irish (GA) Dearbhaíonn Canon Inc., leis seo, go bhfuil an trealamh seo i gcomhlíonadh leis an Treoir 2014/53/AE.
Tá an téacs iomlán de Dhearbhú Comhréireachta AE ar fáil ag seoladh an láithreáin ghréasáin mar seo a leanas:
http://www.canon-europe.com/ce-documentation
Sonraíochtaí LAN Gan Sreang
Banda(í) minicíochta: 2412-2472 MHz
Uaschumhacht radaimhinicíochta: 15.9 dBm

Ek Bölüm

Norwegian (NO) Herved erklærer Canon Inc. at dette utstyret er i overensstemmelse med direktiv 2014/53/EU.
Den fulle teksten til EUs samsvarserklæring er tilgjengelig på følgende Internett-adresse:
http://www.canon-europe.com/ce-documentation
Trådløs LAN-spesifikasjoner
Bølgelengde: 2412-2472 MHz
Maks radiofrekvensstyrke: 15.9 dBm

Icelandic (IS) Hér með lýsir Canon Inc því yfir að þessi búnaður er í samræmi við tilskipun 2014/53/ESB.
Allur texti ESB-samræmisyfirlýsingar er í boði á eftirfarandi veffangi:
http://www.canon-europe.com/ce-documentation
Tæknilýsingar fyrir þráðlausa nettengingu
Tíðnisvið: 2412-2472 MHz
Hámarksstyrkur útvarpstíðnibylgja: 15.9 dBm

Sorumluluk Reddi

- Bu belgede bulunan bilgiler önceden bildirilmeksizin değiştirilebilir.
- CANON INC. BU YAZILI METİN İÇİN, PAZARLANABİLİRLİK, SATILABİLİRLİK, BELİRLİ BİR AMACA UYGUNLUK VEYA BİR YASAYI İHLAL ETMEME HUSUSLARINDA VE BUNLARLA SINIRLI OLMAKSIZIN, METİNDE SAĞLANANLAR HARİÇ AÇIK VEYA ZIMNİ HİÇBİR GARANTİ VERMEMEKTEDİR. CANON INC. BU METNİN KULLANILMASI NEDENİYLE DOĞRUDAN, KAZARA VEYA DOLAYLI OLARAK OLUŞAN HERHANGİ BİR TÜR HASAR, KAYIP VEYA MALİ ZARARDAN SORUMLU TUTULAMAZ.

Bu Kılavuzda Kullanılan Resimler ve Ekranlar
Bu kılavuzda kullanılan resimler ve ekranlar aksi belirtilmedikçe LBP215x'e aittir.

Bu Kılavuz Hakkında

Ticari Markalar
Mac, Apple Inc.'nin ticari markasıdır.
Microsoft, Windows, Windows Vista, Windows Server, Internet Explorer, Excel ve PowerPoint, Microsoft Corporation'ın Birleşik Devletler'de ve/veya diğer ülkelerde tescilli ticari markaları veya ticari markalarıdır.
Burada belirtilen diğer ürün ve şirket adları kendi sahiplerinin ticari markaları olabilir.

Üçüncü Taraf Yazılımı

Bu Canon ürünü ("ÜRÜN") üçüncü taraf yazılım modülleri içermektedir. Bu yazılım modüllerinin ve tüm güncellemelerinin (toplu olarak "YAZILIM") kullanımı ve dağıtımı, aşağıdaki (1) ile (9) arasında numaralandırılmış lisans şartlarına tabidir.

(1) YAZILIM'ı içeren bu ÜRÜN'ün gönderildiği, aktarıldığı veya ihraç edildiği ülkelerin, yürürlükte bulunan tüm ihracat kontrol yasa, kısıtlama ve düzenlemelerine uymayı kabul etmiş bulunuyorsunuz.
(2) YAZILIM hak sahipleri, YAZILIM dahilindeki ve YAZILIM'a dair tüm isim, mülkiyet ve fikri mülkiyet haklarını ellerinde bulundurur. Burada açık bir şekilde belirtilen durumlar dışında, YAZILIM'ın hak sahipleri tarafından size açık veya zımni olarak, YAZILIM'ın hak sahiplerinin fikri mülkiyet hakları ile ilgili hiçbir lisans veya hak verilmez.
(3) YAZILIM'ı yalnızca ÜRÜN ile birlikte kullanabilirsiniz.
(4) YAZILIM'ın hak sahiplerinin önceden yazılı onayı olmadan YAZILIM'ı üçüncü taraflara devredemez, pazarlayamaz, dağıtamaz, aktaramaz veya YAZILIM'a ait alt lisans veremezsiniz.
(5) Buna karşın, (a) ÜRÜN üzerindeki tüm haklarınızı ve lisans koşulları altındaki tüm hak ve zorunluluklarınızı devralana devrettiğinizde ve (b) devralan bu koşullara uymayı kabul ettiğinde YAZILIM'ı devredebilirsiniz.
(6) YAZILIM'ı kaynak koda dönüştüremez, ters mühendislik işlemlerine maruz bırakamaz, tersine çeviremez veya herhangi bir şekilde YAZILIM kodunu okunabilir biçime dönüştüremezsiniz.
(7) YAZILIM'ı değiştiremez, uyarlayamaz, çeviremez, kiralayamaz, ödünç veremez veya YAZILIM'a dayalı yan ürün oluşturamazsınız.
(8) YAZILIM'ı ÜRÜN'den kaldırma veya kopyalama yetkiniz yoktur.
(9) YAZILIM'ın okunabilir (kaynak kodu) bölümünün lisansı size ait değildir.

Yukarıda (1) ve (9) arasında numaralandırılmış lisans şartlarından bağımsız olarak ÜRÜN, diğer lisans şartlarına eşlik eden üçüncü taraf yazılım modülleri içerir ve bu yazılım modülleri diğer lisans şartlarına tabidir.
Lütfen ilgili ÜRÜN için Kılavuz Ek'inde anlatılan üçüncü taraf yazılım modüllerinin tabi olduğu diğer lisans şartlarına bakın. Bu Kılavuz, *http://canon.com/oip-manual* adresinde bulunmaktadır.

ÜRÜN'ü kullandığınızda geçerli tüm lisans şartlarını kabul ettiğiniz varsayılacaktır. Bu lisans şartlarını kabul etmiyorsanız lütfen hizmet temsilcinizle iletişime geçin.

V_170601

Not

بدء التشغيل من لوحة التشغيل

يختلف تصميم لوحة التشغيل باختلاف طراز الطابعة. وتفترض مواصفات لوحة التشغيل في هذا الدليل بصفة أساسية أن الطراز هو LBP٢١٥x.

الطابعة (طراز LBP215x)

لوحة التشغيل



الطابعة (LBP214dw/LBP212dw)

لوحة التشغيل

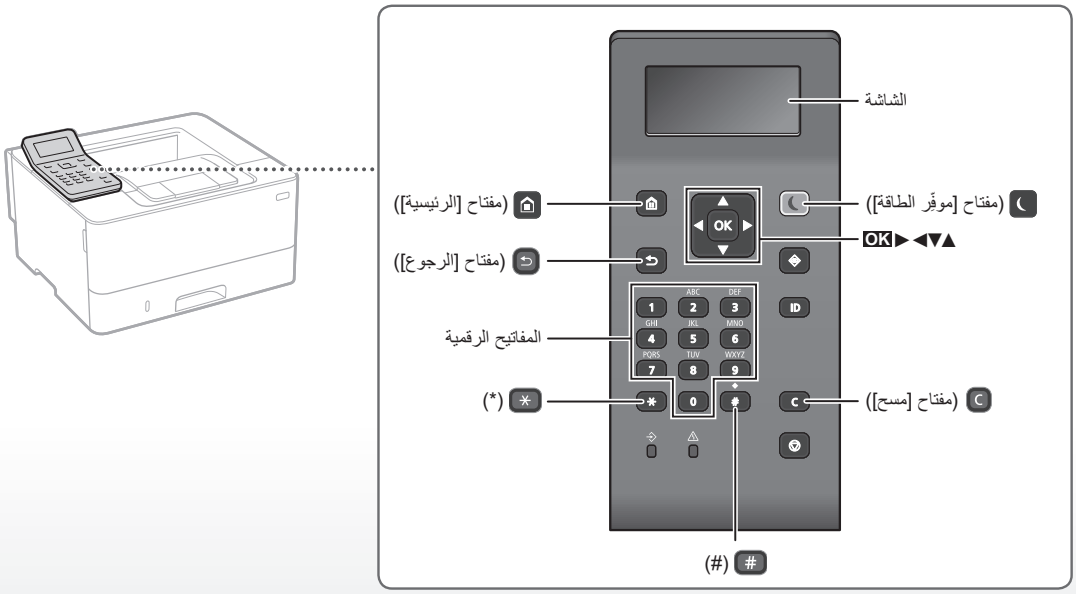

التنقل عبر القائمة

تحديد العنصر أو تحريك المؤشر بين عناصر القائمة

حدد عنصرًا باستخدام [▲] أو [▼].
اضغط على OK أو [◄] للمتابعة إلى الترتيب الهرمي التالي.
اضغط على ↩ أو [►] للرجوع إلى الترتيب الهرمي السابق.

تأكيد الإعداد

اضغط على OK. ومع ذلك، عند ظهور <تطبيق> على الشاشة، حدد <تطبيق>، ثم اضغط على OK.

أسلوب إدخال النص

تغيير وضع الإدخال

لتغيير وضع الإدخال، اضغط على ✱ .

وضع الإدخال	النص المتوفر
<A>	الأحرف الأبجدية الكبيرة والرموز
<a>	الأحرف الأبجدية الصغيرة والرموز
<12>	الأرقام

إدخال النص والرموز والأرقام

أدخل باستخدام المفاتيح الرقمية أو # .

تحريك المؤشر (إدخال مسافة)

اضغط على [►] أو [◄]، لتحريك المؤشر. لإدخال مسافة، حرّك المؤشر إلى نهاية النص واضغط على [◄].

حذف الأحرف

اضغط على C . يؤدي الضغط على C مع الاستمرار إلى حذف كل الأحرف.

	وضع الإدخال: <A>	وضع الإدخال: <a>	وضع الإدخال: <12>
1	@ . - _ /		1
2	ABC	abc	2
3	DEF	def	3
4	GHI	ghi	4
5	JKL	jkl	5
6	MNO	mno	6
7	PQRS	pqrs	7
8	TUV	tuv	8
9	WXYZ	wxyz	9
0	(غير متوفر)		0
#	(مسافة) @ . / - _ ! ? & $ ٪ # ( ) ~ \ | ` ^ ‘ : ; , “ = + * < > { } [ ]		(غير متوفر)

الطباعة

١. افتح المستند لطباعته، وحدد وظيفة الطباعة الخاصة بالتطبيق.
٢. حدد برنامج تشغيل الطابعة الخاص بالطابعة، وحدد [التفضيلات] أو [خصائص].
٣. حدد حجم الورقة.
٤. حدد مصدر الورقة ونوعها.
٥. حدد إعدادات الطباعة، حسب الحاجة.
٦. حدد [موافق].
٧. حدد [طباعة] أو [موافق].

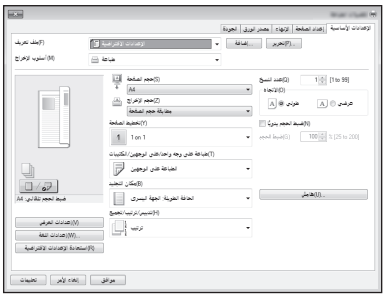

للتفاصيل
يُرجى مراجعة "الطباعة" في دليل المستخدم

إعدادات الطباعة المفيدة



- على الوجهين
- N على 1
- طباعة كُتيّب

Ar

تحميل الأوراق

للتفاصيل
يُرجى مراجعة "تحميل الأوراق" في دليل المستخدم

تحميل الورق في درج الأوراق

١ اسحب درج الأوراق إلى الخارج.

٢

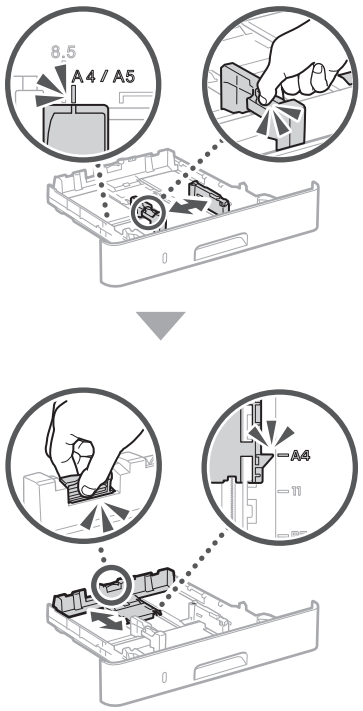

٣

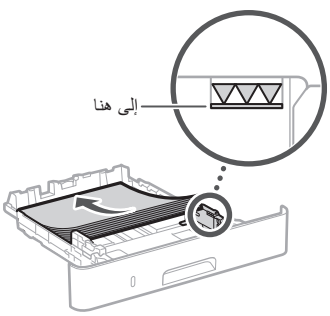

٤ أدخل درج الأوراق في الطابعة.

إذا قمت بتحميل حجم أو نوع ورق مختلفين عن الورق الموضوع مسبقًا، فتأكّد من تغيير الإعدادات.

٥ اضغط على ⌂، وحدد <إعدادات الورق>.

٦ حدد حجم الورق ونوعه، بحسب الشاشة.

تحميل الورق في الدرج متعدد الأغراض

١

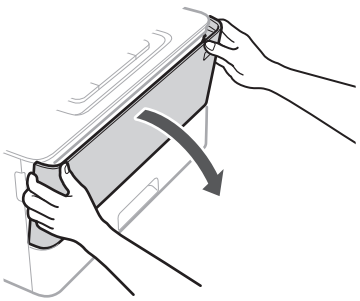

٢

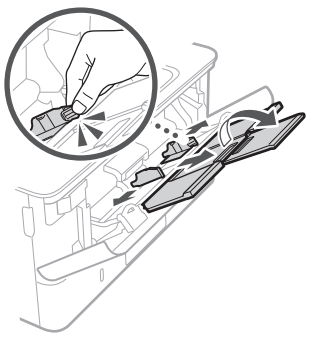

٣

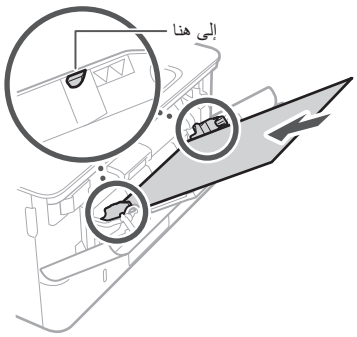

٤

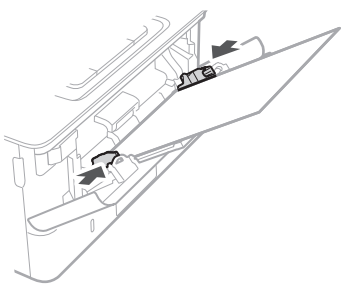

٥ حدد حجم الورق ونوعه، بحسب الشاشة.

Ar

في حالة حدوث مشكلة

للتفاصيل
يُرجى مراجعة "استكشاف الأخطاء وإصلاحها" في دليل المستخدم

يبدو أن الطابعة لا تعمل

تحقق مما يلي.

• هل الطاقة في وضع التشغيل؟
• هل الطابعة ليست في وضع السكون؟

إذا كان كلٌ من الشاشة و غير مضاءين، فاضغط على مفتاح الطاقة.

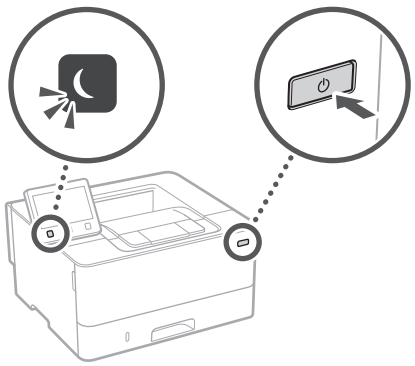

• هل كابل الطاقة متصل بشكل صحيح؟

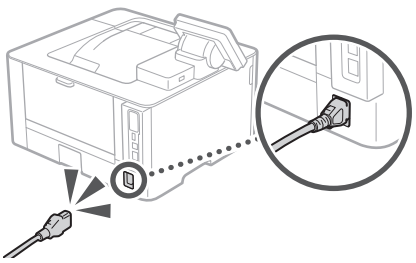

في حالة استمرار المشكلة، انظر دليل المستخدم.

حدثت مشكلات انحشار الأوراق

وينبغي إزالة الانحشار وفق التعليمات التي تظهر على الشاشة.



استبدال خرطوشة الحبر

استبدل خرطوشة الحبر، وفق التعليمات التي تظهر على الشاشة.



رقم طراز خرطوشة الحبر البديلة

• Canon Cartridge 052
• Canon Cartridge 052 H

Ar

الملحق

إرشادات أمان مهمة

يصف هذا الدليل التحذيرات والتنبيهات المتعلقة بالتركيب ومصدر الطاقة فقط. تأكّد من قراءة "إرشادات أمان مهمة" الواردة في دليل المستخدم أيضًا.

⚠تحذير

للإشارة إلى التحذيرات المتعلقة بعمليات التشغيل التي قد تؤدي إلى الوفاة أو إصابة الأفراد في حالة عدم تنفيذها بشكل صحيح. لاستخدام الجهاز على نحوٍ آمن، احرص دومًا على الانتباه لهذه التحذيرات.

⚠تنبيه

للإشارة إلى التنبيهات المتعلقة بعمليات التشغيل التي قد تؤدي إلى إصابة الأفراد في حالة عدم تنفيذها بشكل صحيح. لاستخدام الجهاز على نحوٍ آمن، احرص دومًا على الانتباه لهذه التنبيهات.

هام

للإشارة إلى متطلبات وقيود التشغيل. احرص على قراءة هذه المعلومات بعناية لضمان التشغيل السليم للجهاز وتجنب تلف الجهاز أو الممتلكات.

التثبيت

لاستخدام هذا الجهاز بطريقة آمنة ومريحة، اقرأ الاحتياطات التالية بعناية وقم بتركيب الجهاز في مكان ملائم.

⚠تحذير

لا تقم بتثبيت الجهاز في مكان قد يؤدي إلى حدوث حريق أو صدمة كهربائية

- مكان حيث تكون فتحات التهوية مسدودة (قريبًا جدًا من الحائط، أو الأسرة، أو الأرائك، أو السجاد، أو أي أشياء مشابهة)
- مكان رطب أو مليء بالغبار
- مكان معرض لأشعة الشمس المباشرة أو في الهواء الطلق
- مكان معرض لدرجات حرارة عالية
- مكان معرض للهب مكشوف
- بالقرب من المواد الكحولية أو مخففات الطلاء أو غيرها من المواد القابلة للاشتعال

تحذيرات أخرى

- لا تقم بتوصيل كابلات غير معتمدة بهذا الجهاز. فقد يؤدي القيام بذلك إلى نشوب حريق أو حدوث صدمة كهربائية.
- لا تضع القلادات والأجسام المعدنية الأخرى أو الحاويات المملوءة بسائل فوق الجهاز. حيث قد تؤدي ملامسة الأجسام الخارجية للأجهزة الكهربائية بداخل الجهاز، إلى نشوب حريق أو التعرض لصدمة كهربائية.
- إذا سقطت أي مادة غريبة داخل الجهاز، قم بفصل قابس الطاقة من مقبس التيار المتردد واتصل بالموزع المحلي المعتمد لـ Canon.

⚠تنبيه

لا تقم بتثبيت الجهاز في الأماكن التالية

فقد يسقط الجهاز أو يقع محدثًا إصابة.

- مكان غير مستقر
- مكان معرض للاهتزازات

تنبيهات أخرى

- عند حمل هذه الطابعة، اتبع التعليمات الواردة في هذا الدليل. فقد تسقط متسببةً في حدوث إصابات إذا تم حملها بشكل غير سليم.
- عند تركيب هذه الطابعة، احذر لئلا تنحشر يداك بين الطابعة والأرضية أو الحوائط. فقد تحدث نتيجة ذلك إصابة.

تجنب الأماكن سيئة التهوية

يولد هذا الجهاز كمية ضئيلة من الأوزون والانبعاثات الأخرى أثناء الاستخدام المعتاد. ولا تنطوي هذه الانبعاثات على ضرر بالصحة. ومع ذلك، قد تكون هذه الانبعاثات ملحوظة أثناء الاستخدام الممتد أو فترات التشغيل الطويلة في غرف سيئة التهوية. للمحافظة على بيئة عمل مريحة، يوصى بتهوية الغرفة التي يعمل فيها الجهاز بشكل مناسب. ويجب كذلك تفادي المواقع التي يكون فيها الأفراد معرضين للانبعاثات الصادرة من الجهاز.

مصدر الطاقة

⚠تحذير

- استخدم فقط مصدر تيار كهربائي يتوافق مع متطلبات الجهد الكهربائي المحددة. قد يؤدي عدم القيام بذلك إلى نشوب حريق أو التعرض لصدمة كهربائية.
- لا تستخدم أسلاك طاقة أخرى خلاف السلك المرفق، لأن ذلك قد يؤدي إلى نشوب حريق أو صدمة كهربائية.
- سلك الطاقة المُزود مُصمم للاستخدام مع هذ الجهاز. فلا تقم بتوصيله بالأجهزة الأخرى.
- لا تقم بتغيير كابل الطاقة، أو سحبه، أو ثنيه بقوة، أو القيام بأي عمل آخر قد يؤدي إلى تلف الكابل. لا تضع أجسامًا ثقيلة على سلك الطاقة. فقد يؤدي تلف سلك الطاقة إلى نشوب حريق أو حدوث صدمة كهربائية.
- لا تقم بتوصيل أو فصل قابس الطاقة ويداك مبللتان، حيث يمكن أن يؤدي ذلك إلى صدمة كهربائية.
- لا تستخدم أسلاك التمديد أو مشترك تيار كهربائي متعدد المقابس مع الجهاز. فقد يؤدي القيام بذلك إلى نشوب حريق أو حدوث صدمة كهربائية.
- لا تقم بلف كابل الطاقة أو ربطه في عقدة، حيث يمكن أن يؤدي ذلك إلى حدوث حريق أو صدمة كهربائية.
- قم بإدخال القابس بالكامل بمأخذ التيار الكهربائي المتردد. قد يؤدي عدم القيام بذلك إلى نشوب حريق أو التعرض لصدمة كهربائية.
- افصل قابس الطاقة تمامًا عن مأخذ التيار المتردد في حالة حدوث العواصف الرعدية. قد يؤدي عدم القيام بذلك إلى نشوب حريق أو التعرض لصدمة كهربائية أو تلف الجهاز.
- تأكد أن وحدة إمداد الجهاز بالطاقة آمنة، وتأكد من ثبات مستوى الجهد.
- احرص على إبعاد سلك التيار الكهربائي عن مصدر للحرارة؛ قد يؤدي عدم القيام بذلك إلى ذوبان طبقة تغليف سلك الطاقة، مما يؤدي إلى حريق أو صدمة كهربائية.

تجنب المواقف التالية:

إذا تم تطبيق ضغط مبالغ فيه على جزء التوصيل بسلك الطاقة، فقد يتلف سلك الطاقة أو قد يتم فصل الأسلاك الموجودة داخل الجهاز. وقد ينجم عن ذلك نشوب حريق.

- توصيل سلك التيار الكهربائي وفصله على نحو متكرر.
- المشي فوق سلك التيار الكهربائي.
- ثني سلك التيار الكهربائي بالقرب من منطقة التوصيل والضغط باستمرار على منفذ التيار الكهربائي أو منطقة التوصيل.
- استخدام القوة المفرطة مع قابس التيار الكهربائي.

⚠تنبيه

قم بتركيب هذا الجهاز بالقرب من مأخذ التيار الكهربائي واترك مساحة كافية حول قابس الطاقة حتى يمكن فصله بسهولة في حالات الطوارئ.

التعامل

⚠تنبيه

أمان الليزر

يف ١ ةيفلا نم رزيل جتنمك زاهجلا اذه دامتعا مت
IEC60825-1:2014 وEN60825-1:2014.

CLASS 1 LASER PRODUCT
LASER KLASSE 1
APPAREIL À LASER DE CLASSE 1
APPARECCHIO LASER DI CLASSE 1
PRODUCTO LÁSER DE CLASE 1
APARELHO A LASER DE CLASSE 1
LUOKAN 1 LASER-TUOTE
LASERPRODUKT KLASS 1

قد يكون شعاع الليزر ضارًا بالجسم البشري. نظرًا لأن الإشعاع المنبعث داخل المنتج يكون مغطى بالهياكل الواقية والأغطية الخارجية بالكامل، فليس من الممكن أن يخرج شعاع الليزر من المنتج خلال أية مرحلة من مراحل التشغيل التي يقوم بها المستخدم. اقرأ الملاحظات والإرشادات التالية للأمان.

- لا تقم بفتح أية أغطية بخلاف تلك المشار إليها في أدلة هذا الجهاز.
- في حالة تسرب شعاع الليزر ودخوله في عينيك، فإن التعرض لهذا الشعاع قد يتسبب في إصابة العينين.
- قد تتسبب أدوات التحكم أو عمليات الضبط أو إجراءات الأداء غير تلك المحددة في هذا الدليل في تعرضك للإشعاعات الخطرة.

ملصق السلامة من الليزر

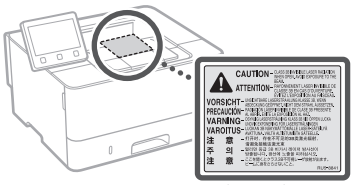

الرموز المتعلقة بالسلامة

- مفتاح الطاقة: وضع ON (التشغيل)
- مفتاح الطاقة: وضع OFF (إيقاف التشغيل)
- مفتاح الطاقة: وضع "STAND-BY" (الاستعداد)
- اضغط على المفتاح بشكل متبادل بين الوضعين "ON" (التشغيل) و "OFF" (إيقاف التشغيل)
- طرف أرضي واقٍ
- مستويات جهد خطرة بالداخل. لا تقم بفتح الأغطية بخلاف تلك المشار إليها.
- تنبيه: سطح ساخن. ممنوع اللمس.
- جهاز من الفئة الثانية
- الأجزاء المتحركة: حافظ على أجزاء الجسم بعيدة عن الأجزاء المتحركة
- قد يتم لصق بعض الرموز الموضحة أعلاه اعتمادًا على المنتج.

المواد القابلة للاستهلاك

⚠تحذير

لا تتخلص من خرطوشة الحبر المستخدمة في اللهب المكشوف. وأيضًا لا تخزن علب الحبر أو الورق في مكان معرّض للهب المكشوف. فقد يتسبب هذا في اشتعال الحبر أو الورق، وقد تنتج عنه حروق أو نشوب حريق.

إخطار

اسم المنتج

تتطلب قواعد السلامة أن يكون اسم المنتج مسجلاً.
في بعض المناطق التي يُباع فيها هذا المنتج، يمكن تسجيل الاسم (الأسماء) التالية بين قوسين ( ) بدلاً من ذلك.
LBP215x / LBP214dw / LBP212dw (F173500)

متطلبات EMC للمواصفة الأوروبية

يتوافق هذا الجهاز مع متطلبات التوافق الكهرومغناطيسي (EMC) الأساسية لتوجيه الاتحاد الأوروبي (EC). ونقر بأن هذا المنتج يتوافق مع متطلبات التوافق الكهرومغناطيسي (EMC) المنصوص عليها في توجيه الاتحاد الأوروبي (EC) عند إدخال تيار رئيسي محدد مقداره ٢٣٠ فولت، و٥٠ هرتز، على الرغم من أن إدخال التيار المقدر لهذا المنتج يتراوح من ٢٢٠ إلى ٢٤٠ فولت، وبتردد ٦٠/٥٠ هرتز.
يلزم استخدام كابل معزول للتوافق مع المتطلبات الفنية للتوافق الكهرومغناطيسي (EMC) لتوجيه الاتحاد الأوروبي (EC).

المعلومات التنظيمية للشبكة المحلية اللاسلكية

Regulatory information for users in Jordan

LBP215x / LBP214dw / LBP212dw includes approved Wireless LAN Module (Model name: Type1KA).
Contains Wireless LAN Module approved by TRC/LPD/2017/19

Regulatory information for users in UAE

LBP215x / LBP214dw / LBP212dw includes approved Wireless LAN Module (Model name: Type1KA).

TRA
REGISTERED No: ER51217/17
DEALER No: DA0073692/11

RE Directive

(Only for European radio equipment)

RE Declaration of Conformity

English (EN) Hereby, Canon Inc. declares that this equipment is in compliance with Directive 2014/53/EU.
The full text of the EU declaration of conformity is available at the following internet address:
http://www.canon-europe.com/ce-documentation
Wireless LAN Specifications
Frequency band(s):2412-2472MHz
Maximum radio-frequency power: 15.9 dBm

Czech (CS) Tímto společnost Canon Inc. prohlašuje, že toto zařízení je v souladu se směrnicí 2014/53/EU.
Úplné znění EU prohlášení o shodě je k dispozici na této internetové adrese:
http://www.canon-europe.com/ce-documentation
Technické údaje bezdrátové LAN
Pásmo(a) frekvence: 2412-2472 MHz
Maximální výkon rádiové frekvence: 15.9 dBm

Danish (DA) Hermed erklærer Canon Inc., at dette udstyr er i overensstemmelse med direktiv 2014/53/EU.
EU-overensstemmelseserklæringens fulde tekst kan findes på følgende internetadresse:
http://www.canon-europe.com/ce-documentation
Trådløs LAN specofikationer
Frekvensbånd: 2412-2472 MHz
Maks. radio-frekvenseffekt: 15.9 dBm

Portuguese (PT) Por este meio, a Canon Inc. declara que o presente equipamento está em conformidade com a Diretiva 2014/53/UE.
O texto integral da declaração de conformidade da UE está disponível no seguinte endereço de Internet:
http://www.canon-europe.com/ce-documentation
Especificações de LAN Sem Fios
Banda(s) de frequências: 2412-2472 MHz
Potência máxima de radiofrequência: 15.9 dBm

Slovene (SL) Canon Inc. potrjuje, da je ta oprema v skladu z Direktivo 2014/53/EU.
Celotno besedilo izjave EU o skladnosti je na voljo na naslednjem spletnem naslovu:
http://www.canon-europe.com/ce-documentation
Specifikacije za brezžični LAN
Frekvenčna območja: 2412-2472 MHz
Največja radiofrekvenčna moč: 15.9 dBm

Slovak (SK) Spoločnosť Canon Inc. týmto vyhlasuje, že toto zariadenie je v súlade so smernicou 2014/53/EÚ.
Úplné znenie EÚ vyhlásenia o zhode je k dispozícii na tejto internetovej adrese:
http://www.canon-europe.com/ce-documentation
Technické údaje bezdrôtovej LAN
Pásmo (a) frekvencia: 2412-2472 MHz
Maximálny výkon rádiovej frekvencie: 15.9 dBm

Finnish (FI) Canon Inc. vakuuttaatäten, että tämä laite on direktiivin 2014/53/EU mukainen.
EU-vaatimustenmukaisuusvakuutuksen täysimittainen teksti on saatavilla seuraavassa internetosoitteessa:
http://www.canon-europe.com/ce-documentation
Langattoman LAN:in tekniset ominaisuudet
Taajuuskaista(t): 2412-2472 MHz
Suurin radiotaajuusteho: 15.9 dBm

Swedish (SV) Härmed försäkrar Canon Inc. att denna utrustning överensstämmer med direktiv 2014/53/EU.
Den fullständiga texten till EU-försäkran om överensstämmelse finns tillgänglig på följande webbadress:
http://www.canon-europe.com/ce-documentation
Specifikationer för trådlöst LAN
Frekvensband: 2412-2472 MHz
Maximal radiofrekvenseffekt: 15.9 dBm

Romanian (RO) Prin prezenta, Canon Inc. declară că acest echipament este în conformitate cu Directiva 2014/53/UE.
Textul integral al declarației UE de conformitate este disponibil la următoarea adresă internet:
http://www.canon-europe.com/ce-documentation
Specificații wireless LAN
Benzi de frecvență: 2412-2472 MHz
Putere maximă a frecvenței radio: 15.9 dBm

Latvian (LV) Canon Inc. ar šo deklarē, ka šī iekārta atbilst Direktīvai 2014/53/ES.
Pilns ES atbilstības deklarācijas teksts ir pieejams šādā interneta vietnē:
http://www.canon-europe.com/ce-documentation
Bezvadu LAN specifikācijas
Frekvences josla(s): 2412-2472 MHz
Maksimālā radiofrekvences jauda: 15.9 dBm

Lithuanian (LT) Šiuo dokumentu „Canon Inc.“ patvirtina, kad ši įranga atitinka direktyvą 2014/53/ES.
Visas ES atitikties deklaracijos tekstas prieinamas šiuo interneto adresu:
http://www.canon-europe.com/ce-documentation
Belaidžio LAN specifikacijos
Dažnio diapazonas (-ai): 2412-2472 MHz
Maksimali radijo ryšio dažnio galia: 15.9 dBm

Dutch (NL) Hierbij verklaar ik, Canon Inc., dat deze apparatuur conform is met Richtlijn 2014/53/EU.
De volledige tekst van de EU-conformiteitsverklaring kan worden geraadpleegd op het volgende internetadres:
http://www.canon-europe.com/ce-documentation
Draadloos LAN specificaties
Frequentieband(en): 2412-2472 MHz
Maximaal radiofrequentievermogen: 15.9 dBm

Maltese (MT) B'dan, Canon, qed tiddikjara li dan it-tip ta' tagħmir huwa konformi mad-Direttiva 2014/53/UE.
It-test kollu tad-dikjarazzjoni ta' konformità tal-UE huwa disponibbli f'dan is-sit fuq l-internet:
http://www.canon-europe.com/ce-documentation
Speċifikazzjonijiet tal-Wireless LAN
Band(i) tal-Frekwenza: 2412-2472 MHz
Qawwa ta' frekwenza tar-radju massima: 15.9 dBm

Hungarian (HU) A Canon Inc. igazolja, hogy ez a berendezés megfelel a 2014/53/EU irányelvnek.
Az EU-megfelelőségi nyilatkozat teljes szövege elérhető a következő internetes címen:
http://www.canon-europe.com/ce-documentation
Vezeték nélküli LAN műszaki adatai
Frekvenciasáv(ok): 2412-2472 MHz
Maximális rádiofrekvenciás teljesítmény: 15.9 dBm

Polish (PL) Canon Inc. niniejszym oświadcza, że niniejsze urządzenie jest zgodne z dyrektywą 2014/53/UE.
Pełny tekst deklaracji zgodności UE jest dostępny pod następującym adresem internetowym:
http://www.canon-europe.com/ce-documentation
Specyfikacja bezprzewodowej sieci LAN
Pasmo(-a) częstotliwości: 2412-2472 MHz
Maksymalna moc na częstotliwościach radiowych: 15.9 dBm

German (DE) Hiermit erklärt Canon Inc, dass diese Anlage der Richtlinie 2014/53/EU entspricht.
Der vollständige Text der EU-Konformitätserklärung ist unter der folgenden Internetadresse verfügbar:
http://www.canon-europe.com/ce-documentation
WLAN-Spezifikationen
Frequenzbereich(e): 2412-2472 MHz
Maximale Funkfrequenzleistung: 15.9 dBm

Estonian (ET) Käesolevaga deklareerib Canon Inc., et käesolev seade vastab direktiivi 2014/53/EL nõuetele.
ELi vastavusdeklaratsiooni täielik tekst on kättesaadav järgmisel internetiaadressil:
http://www.canon-europe.com/ce-documentation
Juhtmevaba LAN-i spetsifikatsioonid
Sagedusriba(d): 2412-2472 MHz
Maksimaalne raadiosageduslik võimsus: 15.9 dBm

Spanish (ES) Por la presente, Canon Inc. declara que este equipo es conforme con la Directiva 2014/53/UE.
El texto completo de la declaración UE de conformidad está disponible en la dirección de Internet siguiente:
http://www.canon-europe.com/ce-documentation
Especificaciones LAN inalámbrica
Banda(s) de frecuencia: 2412-2472 MHz
Potencia máxima de radiofrecuencia: 15.9 dBm

Greek (EL) Με την παρούσα, η Canon Inc. δηλώνει ότι ο παρών εξοπλισμός συμμορφώνεται με την Οδηγία 2014/53/ΕΕ.
Το πλήρες κείμενο της δήλωσης συμμόρφωσης της ΕΕ διατίθεται στην ακόλουθη διεύθυνση στο διαδίκτυο:
http://www.canon-europe.com/ce-documentation
Προδιαγραφές ασύρματου LAN (WLAN)
Ζώνες συχνότητας: 2412-2472 MHz
Μέγιστη ισχύς ραδιοσυχνότητας: 15.9 dBm

French (FR) Le soussigné, Canon Inc., déclare que le présent équipement est conforme à la Directive 2014/53/UE.
Le texte complet de la déclaration UE de conformité est disponible à l'adresse internet suivante :
http://www.canon-europe.com/ce-documentation
Spécifications LAN sans fil
Bande(s) de fréquence: 2412-2472 MHz
Puissance maximale de radiofréquence: 15.9 dBm

Italian (IT) Con la presente, Canon Inc. dichiara che questa apparecchiatura è conforme alla direttiva 2014/53/UE.
Il testo completo della dichiarazione di conformità UE è disponibile al seguente indirizzo Internet:
http://www.canon-europe.com/ce-documentation
Caratteristiche LAN wireless
Banda/e di frequenza: 2412-2472 MHz
Potenza massima a radiofrequenza: 15.9 dBm

الملحق

Bulgarian (BG) С настоящото Canon Inc. декларира, че това съоръжение е в съответствие с Директива 2014/53/ЕС. Цялостният текст на ЕС декларацията за съответствие може да се намери на следния интернет адрес:
http://www.canon-europe.com/ce-documentation
Спецификация на безжичната LAN
Честотна лента(и): 2412-2472 MHz
Максимална радиочестотна мощност: 15.9 dBm

Croatian (HR) Canon Inc. ovime izjavljuje da je oprema u skladu s Direktivom 2014/53/EU.
Cjeloviti tekst EU izjave o sukladnosti dostupan je na sljedećoj internetskoj adresi:
http://www.canon-europe.com/ce-documentation
Specifikacije bežičnog LAN-a
Frekvencijski pojas(evi): 2412-2472 MHz
Maksimalna snaga radijske frekvencije: 15.9 dBm

Irish (GA) Dearbhaíonn Canon Inc., leis seo, go bhfuil an trealamh seo i gcomhlíonadh leis an Treoir 2014/53/AE.
Tá an téacs iomlán de Dhearbhú Comhréireachta AE ar fáil ag seoladh an láithreáin ghréasáin mar seo a leanas:
http://www.canon-europe.com/ce-documentation
Sonraíochtaí LAN Gan Sreang
Banda(í) minicíochta: 2412-2472 MHz
Uaschumhacht radaimhinicíochta: 15.9 dBm

Norwegian (NO) Herved erklærer Canon Inc. at dette utstyret er i overensstemmelse med direktiv 2014/53/EU.
Den fulle teksten til EUs samsvarserklæring er tilgjengelig på følgende Internett-adresse:
http://www.canon-europe.com/ce-documentation
Trådløs LAN-spesifikasjoner
Bølgelengde: 2412-2472 MHz
Maks radiofrekvensstyrke: 15.9 dBm

Icelandic (IS) Hér með lýsir Canon Inc því yfir að þessi búnaður er í samræmi við tilskipun 2014/53/ESB.
Allur texti ESB-samræmisyfirlýsingar er í boði á eftirfarandi veffangi:
http://www.canon-europe.com/ce-documentation
Tæknilýsingar fyrir þráðlausa nettengingu
Tíðnisvið: 2412-2472 MHz
Hámarksstyrkur útvarpstíðnibylgja: 15.9 dBm

إخلاء المسؤولية

- المعلومات الواردة في هذه الوثيقة عرضة للتغيير دون إشعار مسبق.
- لا تقدم CANON INC. أي ضمان من أي نوع فيما يتعلق بهذه المادة، صريحًا كان أم ضمنيًا، باستثناء الموضح هنا، بما في ذلك على سبيل المثال لا الحصر، أية ضمانات تتعلق بالقابلية للبيع أو التسويق أو الملاءمة لغرض استخدام معين أو عدم انتهاك حقوق ملكية وبراءات الغير. ولا تتحمل CANON INC. مسؤولية أي أضرار مباشرة أو غير مباشرة أو لاحقة من أي نوع أو خسائر أو مصاريف تنجم عن استخدام هذه المادة.

الرسومات التوضيحية والشاشات المستخدمة في هذا الدليل

الرسومات التوضيحية والشاشات المستخدمة في هذا الدليل خاصة بالطراز LBP215x ما لم تتم الإشارة إلى غير ذلك.

حول هذا الدليل.

العلامات التجارية

تُعد Mac علامة تجارية لشركة Apple Inc.
Microsoft وWindows وWindows Vista و Windows Server وInternet Explorer وExcel و PowerPoint هي إما علامات تجارية أو علامات تجارية مسجلة لشركة Microsoft Corporation في الولايات المتحدة الأمريكية و/أو الدول الأخرى.
قد تكون أسماء المنتجات والشركات الأخرى الواردة في هذا المستند علامات تجارية لأصحابها المعنيين.

البرامج التي توفرها جهة خارجية

يحتوي منتج Canon هذا (يُشار إليه بالمصطلح "المنتج") على وحدات برمجية تابعة للجهات الخارجية. يخضع استخدام هذه الوحدات البرمجية وتوزيعها، بما في ذلك أية تحديثات لمثل هذه الوحدات البرمجية (المشار إليها جميعًا فيما بعد باسم "البرامج") لشروط الترخيص من (١) حتى (٩) أدناه.
(١) توافق أنت على الامتثال لأية قوانين أو قيود أو لوائح للتحكم في عملية التصدير يتم تطبيقها في البلدان المعنية في حالة شحن هذا المنتج الذي يتضمن البرامج أو نقله أو تصديره إلى أي بلد.
(٢) يحتفظ أصحاب الحقوق الخاصة بـ "البرامج" في جميع الأحوال بحق وملكية وحقوق الملكية الفكرية المتعلقة بهذه "البرامج". وباستثناء ما هو منصوص عليه صراحةً في هذ المستند، لا يتم نقل أي ترخيص أو حق، صريحًا كان أم ضمنيًا، أو منحه لك من قِبل أصحاب حقوق "البرامج" فيما يتعلق بأية ملكية فكرية يمتلكها أصحاب حقوق "البرامج".
(٣) يحق لك استخدام البرامج لمجرد استخدامها مع المنتج.
(٤) لا يحق لك التنازل عن البرامج أو ترخيصها من الباطن أو تسويقها أو توزيعها أو نقلها إلى أي طرف آخر دون الحصول على موافقة كتابية مسبقة من مالكي حقوق البرامج.
(٥) على الرغم مما سبق ذكره، يحق لك نقل البرامج فقط عندما (أ) تقوم بالتنازل عن كل حقوقك في المنتج وكل الحقوق والالتزامات بموجب شروط الترخيص إلى المنقول إليه و(ب) يوافق الشخص المنقول إليه على الالتزام بكل هذه الشروط.
(٦) لا يحق لك فك أكواد البرامج أو عكس هندستها أو تفكيكها أو تقليلها بأية طريقة أخرى إلى صيغة يمكن قراءتها بواسطة الإنسان.
(٧) لا يحق لك تعديل البرامج أو تهيئتها أو ترجمتها أو تأجيرها أو إقراضها أو إنشاء أعمال اشتقاقية تعتمد عليها.
(٨) لا يحق لك إزالة البرامج من المنتج أو إنشاء نُسخ منفصلة منه.
(٩) لا يتم ترخيص الجزء القابل للقراءة بواسطة الإنسان (كود المصدر) إليك.

(١) على الرغم من شروط الترخيص من (١) إلى (٩) الواردة أعلاه، يتضمن المنتج وحدات برمجية لجهات خارجية مرافقة لشروط الترخيص الأخرى المصاحبة، وتخضع الوحدات البرمجية هذه لشروط الترخيص الأخرى.
يُرجى الرجوع إلى شروط الترخيص الأخرى للوحدات البرمجية الخاصة بالغير والموضحة في ملحق الدليل للمنتج الموافق. يتوفر هذا الدليل على موقع الويب *http://canon.com/oip-manual*.

يُمثل استخدامك لهذا المنتج، موافقة منك على جميع شروط الترخيص القابلة للتطبيق. وإذا لم تكن موافقًا على شروط الترخيص هذه، فيُرجى الاتصال بممثل الخدمة.

١٧٠٦٠١_V

Ar

مذكرة

عملیات را از پانل عملیات آغاز کنید

بسته به مدل دستگاه شما، طراحی پانل متفاوت است. توضیحات ارائه شده درباره پانل عملیات در این کتابچه راهنمای کاربر اساساً با این فرض ارائه شده که مدل دستگاه شما LBP۲۱۵x است.

دستگاه (LBP215x)

پانل عملیات



دستگاه (LBP214dw/LBP212dw)

پانل عملیات

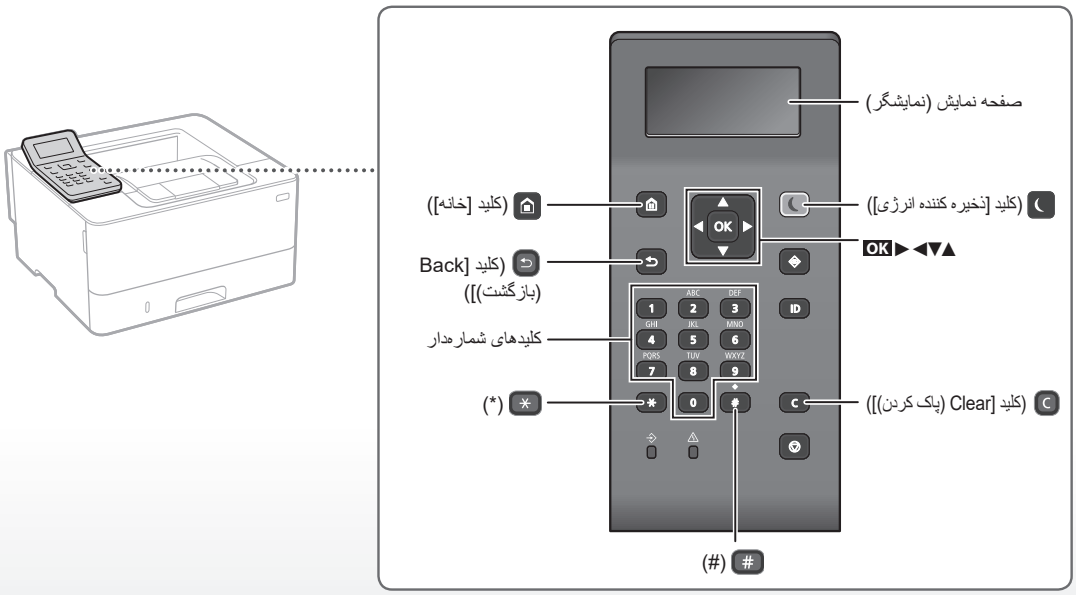

Fa

جستجو در منو

انتخاب مورد یا جابجا کردن نشانگر در بین موارد موجود در منو

انتخاب یک مورد با [▲] یا [▼].
برای رفتن به سلسله مراتب بعدی، OK یا [◀] را فشار دهید.
برای بازگشت به سلسله مراتب قبلی، ↩ یا [▶] را فشار دهید.

تأیید تنظیمات

OK را فشار دهید. به هر حال، وقتی Apply (اعمال) روی صفحه ظاهر می‌شود، Apply (اعمال) را انتخاب کنید و سپس OK را فشار دهید.

شیوه‌های درج متن

تغییر حالت درج متن

برای تغییر حالت درج متن، ✳ را فشار دهید.

حالت درج	متن موجود
<A>	حروف بزرگ و نمادها
<a>	حروف کوچک و نمادها
<12>	تعداد

درج متن، نمادها، و شماره‌ها

با استفاده از کلیدهای شماره‌دار یا # درج کنید.

جابجا کردن نشانگر (درج فاصله)

برای جابجا کردن نشانگر، [▶] یا [◀] را فشار دهید. برای درج یک فاصله، نشانگر را به انتهای متن ببرید؛سپس [◀] را فشار دهید.

حذف نویسه‌ها

C را فشار دهید. فشار دادن و نگه داشتن C موجب حذف همه نویسه‌ها می‌شود.

	حالت درج: <A>	حالت درج: <a>	حالت درج: <12>
1	@ . - / _		1
2	ABC	abc	2
3	DEF	def	3
4	GHI	ghi	4
5	JKL	jkl	5
6	MNO	mno	6
7	PQRS	pqrs	7
8	TUV	tuv	8
9	WXYZ	wxyz	9
0	(موجود نیست)		0
#	(فاصله) @ . / - _ ? ! & $ ٪ # ( ) ~ \ | ` ^ ‘ : ; , “ = + * < > { } [ ]		(موجود نیست)

چاپ

۱. سندی که مایل به چاپ آن هستید را باز کنید، و کارکرد چاپ برنامه را انتخاب کنید.
۲. درایور چاپگر را برای دستگاه انتخاب کنید؛ سپس [اولویت‌ها] یا [ویژگی‌ها] را انتخاب نمایید.
۳. اندازه کاغذ را تعیین کنید.
۴. منبع کاغذ و نوع کاغذ را تعیین کنید.
۵. تنظیمات چاپ را حسب لزوم تعیین کنید.
۶. [تأیید] را انتخاب کنید.
۷. [چاپ] یا [تأیید] را انتخاب کنید.

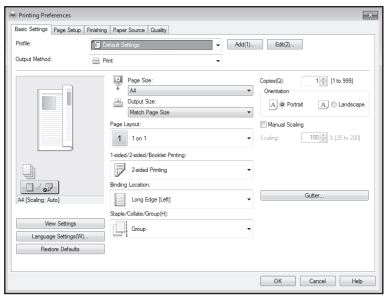

برای آگاهی از جزئیات،
به قسمت «چاپ» در کتابچه راهنمای کاربر مراجعه کنید.

تنظیمات مفید برای چاپ



- ۲ رو
- N روی ۱
- چاپ کتابچه

Fa

بارگذاری کاغذ

برای آگاهی از جزئیات،
به قسمت "بارگذاری کاغذ" در کتابچه راهنمای کاربر مراجعه کنید.

بارگذاری در کشوی کاغذ

۱ کشوی کاغذ را بیرون بکشید.

۲

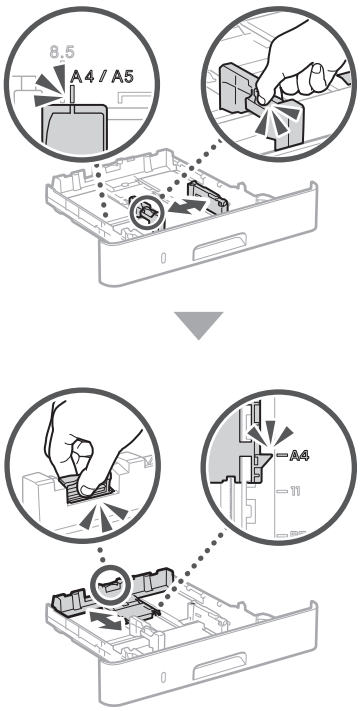

۳

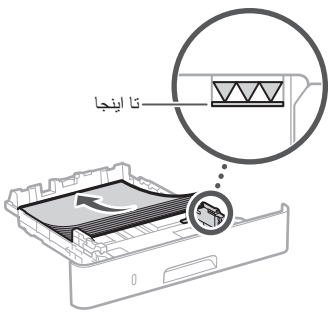

۴ کشوی کاغذ را در دستگاه جا بیندازید.

در صورت بارگذاری کاغذی که اندازه یا نوع آن با اندازه یا نوع کاغذ قبلی متفاوت است، دقت کنید که حتماً تنظیمات مربوطه را تغییر دهید.

۵ را فشار دهید، و <Paper Settings> (تنظیمات کاغذ) را انتخاب کنید.

۶ اندازه و نوع کاغذ را طبق نمایشگر تعیین کنید.

بارگذاری در سینی چند منظوره

۱

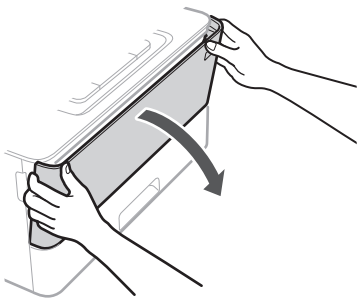

۲

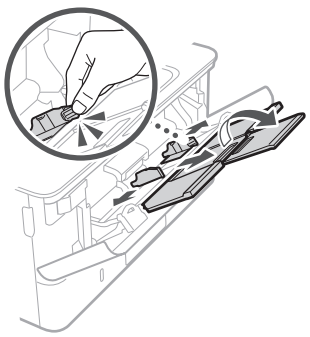

۳

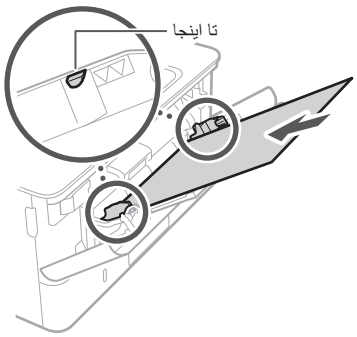

۴

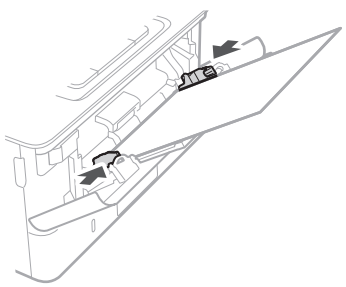

۵ اندازه و نوع کاغذ را طبق نمایشگر تعیین کنید.

Fa

اگر مشکلی روی داده است

برای آگاهی از جزئیات،
به قسمت "عیب یابی" در کتابچه راهنمای کاربر مراجعه کنید.

ظاهراً دستگاه کار نمی‌کند

موارد زیر را بررسی کنید.

• آیا دستگاه روشن شده است؟
• آیا دستگاه از حالت خواب خارج شده است؟

اگر هم صفحه نمایش و هم روشن نباشند، کلید روشن/خاموش دستگاه را فشار دهید.

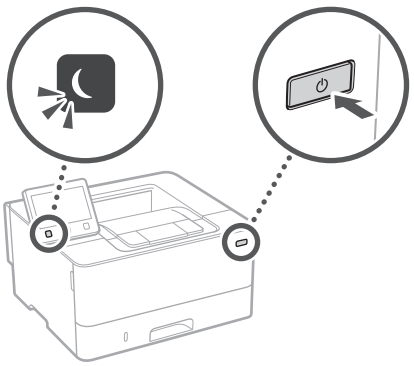

• آیا سیم برق دستگاه به درستی وصل شده است؟

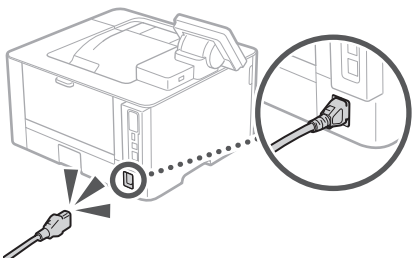

اگر این مشکل همچنان ادامه داشته باشد، به کتابچه راهنمای کاربر مراجعه کنید.

کاغذ گیر کرده است

ایرادهای ناشی از گیر کردن کاغذ را طبق دستورالعمل‌های مندرج در نمایشگر برطرف کنید.

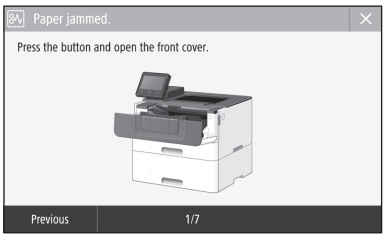

تعویض کارتریج تونر

کارتریج تونر را طبق دستورالعمل‌های مندرج در نمایشگر تعویض کنید.

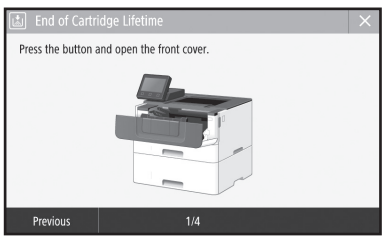

شماره مدل کارتریج تونر تعویضی

• Canon Cartridge 052
• Canon Cartridge 052 H

Fa

همیمض

دستورالعمل های مهم ایمنی

این کتابچه راهنما فقط هشدارها و احتیاط‌های مربوط به نصب و انتخاب منبع نیرو را شرح می‌دهد. حتماً "دستورالعمل های مهم ایمنی" مندرج در کتابچه راهنمای کاربر را هم مطالعه کنید.

هشدار

هشدار مربوط به عملیات هایی را نشان می دهد که در صورت عدم انجام درست آنها، ممکن است منجر به جراحت یا مرگ افراد شوند. برای استفاده ایمن از دستگاه، همیشه به این هشدارها دقت کنید.

احتیاط

اقدام احتیاطی مربوط به عملیات هایی را نشان می دهد که در صورت عدم انجام درست آنها، ممکن است منجر به جراحت افراد شوند. برای استفاده ایمن از دستگاه، همیشه به این موارد احتیاطی دقت کنید.

مهم

محدودیت ها و الزامات اجرایی را نشان می دهد. برای حصول اطمینان از عملکرد صحیح چاپگر و اجتناب از آسیب به دستگاه یا اموال، این موارد را با دقت مطالعه نمایید.

نصب

برای استفاده ایمن و راحت از این دستگاه، با دقت اقدامات احتیاطی زیر را مطالعه و دستگاه را در مکان مناسبی نصب نمایید.

هشدار

دستگاه را در مکانی که ممکن است موجب آتش سوزی یا برق گرفتگی شود نصب نکنید

- مکانی که شکاف های تهویه مسدود می شوند (بسیار نزدیک به دیوار، تخت، مبل، قالیچه یا موارد مشابه)
- محلی که مرطوب یا پر از گرد و غبار است
- محلی که در معرض نور مستقیم خورشید است یا در بیرون از ساختمان
- محلی که در معرض دمای بالاست
- مکانی که در معرض شعله باز قرار دارد
- نزدیک الکل، تینر های رنگ یا سایر موارد قابل اشتعال

سایر هشدارها

- کابل های تأیید نشده را به این دستگاه وصل نکنید. انجام اینکار موجب آتش سوزی یا برق گرفتگی می شود.
- از قرار دادن گردن بند یا اشیای فلزی یا ظروف محتوی مایع بر روی دستگاه اجتناب کنید. در صورت تماس مواد خارجی با قطعات الکتریکی داخل دستگاه، ممکن است موجب آتش سوزی یا برق گرفتگی شود.
- اگر مواد خارجی با این دستگاه تماس پیدا کرد، پس، دوشاخه برق را از پریز برق متناوب جدا کرده و با فروشنده مجاز محلی Canon تماس بگیرید.

احتیاط

دستگاه را در محل های زیر نصب نکنید

ممکن است دستگاه بیفتد یا سقوط کند و موجب آسیب شود.

- در یک مکان ناپایدار
- مکانی که در معرض لرزش قرار دارد

سایر احتیاط‌ها

- هنگام حمل این دستگاه، دستورالعمل‌های مندرج در این کتابچه راهنما را به دقت رعایت کنید. حمل دستگاه به شیوه‌ای نامناسب می‌تواند به سقوط دستگاه و در نتیجه صدمات جسمی یا آسیب دیدن خود دستگاه منجر گردد.
- هنگام نصب این دستگاه، احتیاط کنید که دستتان بین دستگاه و کف یا دیوار محل نصب گیر نکند. عدم رعایت این نکته احتیاطی ممکن است به صدمات جسمی منجر شود.

از مکان هایی که تهویه کافی ندارند اجتناب کنید

این دستگاه در مدت استفاده عادی مقدار بسیار کمی ازن و گازهای دیگر تولید می کند. این گازها برای سلامتی مضر نیستند. با اینحال، مقدار این گازها در استفاده طولانی مدت یا کار طولانی مدتی که در اتاق هایی با تهویه نامناسب انجام می شود قابل توجه است. برای داشتن محیط کاری مناسب، توصیه می شود اتاقی که دستگاه در آن قرار دارد از تهویه کافی برخوردار باشد. همچنین از قرار دادن دستگاه در محل‌هایی که ممکن است افراد در معرض انتشار گازهای ناشی از این دستگاه قرار بگیرند، خودداری کنید.

منبع تغذیه

هشدار

- فقط از منبع تغذیه ای که با نیازمندی های ولتاژ مشخص شده مطابقت دارد استفاده کنید. بی توجهی به این مورد می تواند موجب آتش سوزی یا برق گرفتگی شود.
- از سیم برقی به غیر از سیم برق عرضه شده همراه چاپگر استفاده نکنید زیرا ممکن است موجب آتش سوزی یا برق گرفتگی شود.
- سیم برق عرضه شده برای استفاده با این دستگاه ارائه شده است. سیم برق را به سایر دستگاه ها وصل نکنید.
- شکل سیم برق را تغییر ندهید، آن را نکشید، با فشار خم نکنید و هر کاری که به آن آسیب می رساند انجام ندهید. اجسام سنگین روی سیم برق قرار ندهید. آسیب به سیم برق می تواند منجر به آتش سوزی یا برق گرفتگی شود.
- با دستان خیس دوشاخه برق را به پریز نزنید یا از پریز جدا نکنید زیرا ممکن است موجب برق گرفتگی شود.
- برای این دستگاه از سیم های دیگر یا پریزهای چند راهی برق استفاده نکنید. انجام اینکار موجب آتش سوزی یا برق گرفتگی می شود.
- سیم برق را به هم نپیچانید یا گره نزنید زیرا ممکن است موجب آتش سوزی یا برق گرفتگی شود.
- دوشاخه برق را کاملاً داخل پریز برق متناوب وارد کنید. بی توجهی به این مورد می تواند موجب آتش سوزی یا برق گرفتگی شود.
- در زمان رعد و برق دو شاخه برق را بطور کامل از پریز برق متناوب جدا کنید. در غیر اینصورت ممکن است آتش سوزی، برق گرفتگی روی دهد یا به دستگاه آسیب وارد شود.
- مطمئن شوید منبع تأمین برق دستگاه ایمن است و ولتاژ پایداری دارد.
- سیم برق را دور از منابع حرارت قرار دهید؛ عدم انجام این کار ممکن است موجب آب شدن روکش سیم برق و درنتیجه آتش سوزی یا برق گرفتگی شود.

از ایجاد شرایط زیر خودداری کنید:

در صورت وارد آمدن فشار بیش از حد به بخش اتصال سیم برق، ممکن است به سیم برق آسیب وارد شود یا سیم های موجود در داخل دستگاه قطع شوند. این امر ممکن است سبب آتش سوزی شود.

- سیم برق مرتباً قطع و وصل نشود.
- سیم برق در پای افراد گیر نکند.
- سیم برق در نزدیکی بخش اتصال خم شده است و فشار مداوم بر خروجی برق یا قسمت اتصال وارد می شود.
- اعمال فشار بیش از حد بر سیم برق.

احتیاط

این دستگاه را نزدیک پریز برق نصب کنید و فضای کافی در اطراف پریز برق بگذارید تا در مواقع ضروری به آسانی بتوانید از برق بکشید.

نحوه استفاده

احتیاط

ایمنی لیزر

تأیید می شود که این محصول تحت کدهای IEC60825-1:2014 و EN60825-1:2014 بعنوان محصول لیزری کلاس ۱ طبقه بندی می شود.

CLASS 1 LASER PRODUCT
LASER KLASSE 1
APPAREIL À LASER DE CLASSE 1
APPARECCHIO LASER DI CLASSE 1
PRODUCTO LÁSER DE CLASE 1
APARELHO A LASER DE CLASSE 1
LUOKAN 1 LASER-TUOTE
LASERPRODUKT KLASS 1

پرتو لیزر می‌تواند برای بدن انسان مضر باشد. از آنجا که تشعشع منتشر شده در داخل محصول در بین محفظه‌های محافظ و پوشش‌های بیرونی محدود شده است، پرتو لیزر نمی‌تواند در طی هیچ مرحله‌ای از کار کاربر، از محصول خارج شود. علامت ها و دستورالعمل های زیر را برای ایمنی مطالعه کنید.

- هرگز درپوشی را به جز درپوش های مشخص شده در این دفترچه راهنما برای این دستگاه باز نکنید.
- در صورت خارج شدن پرتو لیزر از چاپگر و وارد شدن آن به چشم شما، ممکن است به چشم های شما آسیب برسد.
- استفاده از کنترل ها، تنظیمات یا عملکردهایی بجز موارد تعیین شده در این دفترچه راهنما می تواند منجر به پرتودهی تابش های خطرناک شود.

برچسب ایمنی لیزر

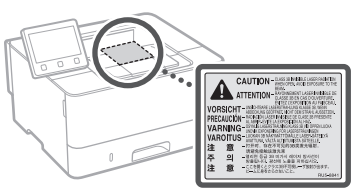

نمادهای مربوط به امنیت

کلید روشن/خاموش: موقعیت "ON" (روشن)

کلید روشن/خاموش: موقعیت "OFF" (روشن)

کلید روشن/خاموش: موقعیت "STAND-BY" (آماده به کار)

کلید فشاری "OFF" "ON" را فشار

پایانه محافظ ارت

ولتاژ خطرناک داخلی. درپوش هایی را غیر از درپوش مشخص شده باز نکنید.

احتیاط: سطوح داغ. لمس نکنید.

کلاس II تجهیزات

بخش های متحرک: بدن خود را از قسمت های متحرک دور نگه دارید.

- ممکن است بعضی از نمادهای نشان داده شده در بالا بسته به نوع محصول ضمیمه نشده باشند.

مواد مصرفی

هشدار

کارتریج های تونر مصرف شده را در شعله روباز نیندازید. همچنین، کارتریج های تونر یا کاغذ را در محلی که در معرض شعله های روباز است نگهداری نکنید. زیرا ممکن است موجب مشتعل شدن تونر یا کاغذ و منجر به سوختگی یا آتش سوزی گردد.

اطلاعیه

نام محصول

به موجب مقررات ایمنی، لازم است نام محصول ثبت شده باشد.

در برخی از مناطقی که این محصول به فروش می رسد، ممکن است نام(های) داخل پرانتزهای زیر ثبت شده باشد.

LBP215x / LBP214dw / LBP212dw (F173500)

شرایط لازم EMC از دستورالعمل EC

این دستگاه با شرایط لازم و اساسی EMC از دستورالعمل EC مطابقت دارد. اعلام می کنیم که این محصول با شرایط لازم EMC از دستورالعمل EC با ورودی برق اسمی ۲۳۰ ولت، ۵۰ هرتز مطابقت دارد، اگرچه ولتاژ ورودی اندازه گیری شده این محصول بین ۲۲۰ تا ۲۴۰ ولت، ۵۰/۶۰ هرتز می باشد. استفاده از کابل حفاظ دار برای رعایت شروط فنی EMC از دستورالعمل EC الزامی است.

اطلاعات نظارتی LAN بی‌سیم

Regulatory information for users in Jordan

LBP215x / LBP214dw / LBP212dw includes approved Wireless LAN Module (Model name: Type1KA).
Contains Wireless LAN Module approved by TRC/LPD/2017/19

Regulatory information for users in UAE

LBP215x / LBP214dw / LBP212dw includes approved Wireless LAN Module (Model name: Type1KA).

TRA
REGISTERED No: ER51217/17
DEALER No: DA0073692/11

RE Directive

(Only for European radio equipment)

RE Declaration of Conformity

English (EN) Hereby, Canon Inc. declares that this equipment is in compliance with Directive 2014/53/EU.
The full text of the EU declaration of conformity is available at the following internet address:
http://www.canon-europe.com/ce-documentation
Wireless LAN Specifications
Frequency band(s):2412-2472MHz
Maximum radio-frequency power: 15.9 dBm

Czech (CS) Tímto společnost Canon Inc. prohlašuje, že toto zařízení je v souladu se směrnicí 2014/53/EU.
Úplné znění EU prohlášení o shodě je k dispozici na této internetové adrese:
http://www.canon-europe.com/ce-documentation
Technické údaje bezdrátové LAN
Pásmo(a) frekvence: 2412-2472 MHz
Maximální výkon rádiové frekvence: 15.9 dBm

Danish (DA) Hermed erklærer Canon Inc., at dette udstyr er i overensstemmelse med direktiv 2014/53/EU.
EU-overensstemmelseserklæringens fulde tekst kan findes på følgende internetadresse:
http://www.canon-europe.com/ce-documentation
Trådløs LAN specifikationer
Frekvensbånd: 2412-2472 MHz
Maks. radio-frekvenseffekt: 15.9 dBm

Fa

Slovene (SL) Canon Inc. potrjuje, da je ta oprema v skladu z Direktivo 2014/53/EU.
Celotno besedilo izjave EU o skladnosti je na voljo na naslednjem spletnem naslovu:
http://www.canon-europe.com/ce-documentation
Specifikacije za brezžični LAN
Frekvenčna območja: 2412-2472 MHz
Največja radiofrekvenčna moč: 15.9 dBm

Slovak (SK) Spoločnosť Canon Inc. týmto vyhlasuje, že toto zariadenie je v súlade so smernicou 2014/53/EÚ.
Úplné znenie EÚ vyhlásenia o zhode je k dispozícii na tejto internetovej adrese:
http://www.canon-europe.com/ce-documentation
Technické údaje bezdrôtovej LAN
Pásmo (a) frekvencia: 2412-2472 MHz
Maximálny výkon rádiovej frekvencie: 15.9 dBm

Finnish (FI) Canon Inc. vakuuttaatäten, että tämä laite on direktiivin 2014/53/EU mukainen.
EU-vaatimustenmukaisuusvakuutuksen täysimittainen teksti on saatavilla seuraavassa internetosoitteessa:
http://www.canon-europe.com/ce-documentation
Langattoman LAN:in tekniset ominaisuudet
Taajuuskaista(t): 2412-2472 MHz
Suurin radiotaajuusteho: 15.9 dBm

Swedish (SV) Härmed försäkrar Canon Inc. att denna utrustning överensstämmer med direktiv 2014/53/EU.
Den fullständiga texten till EU-försäkran om överensstämmelse finns tillgänglig på följande webbadress:
http://www.canon-europe.com/ce-documentation
Specifikationer för trådlöst LAN
Frekvensband: 2412-2472 MHz
Maximal radiofrekvenseffekt: 15.9 dBm

Romanian (RO) Prin prezenta, Canon Inc. declară că acest echipament este în conformitate cu Directiva 2014/53/UE.
Textul integral al declarației UE de conformitate este disponibil la următoarea adresă internet:
http://www.canon-europe.com/ce-documentation
Specificații wireless LAN
Benzi de frecvență: 2412-2472 MHz
Putere maximă a frecvenței radio: 15.9 dBm

Bulgarian (BG) С настоящото Canon Inc. декларира, че това съоръжение е в съответствие с Директива 2014/53/ЕС.
Цялостният текст на ЕС декларацията за съответствие може да се намери на следния интернет адрес:
http://www.canon-europe.com/ce-documentation
Спецификация на безжичната LAN
Честотна лента(и): 2412-2472 MHz
Максимална радиочестотна мощност: 15.9 dBm

Croatian (HR) Canon Inc. ovime izjavljuje da je oprema u skladu s Direktivom 2014/53/EU.
Cjeloviti tekst EU izjave o sukladnosti dostupan je na sljedećoj internetskoj adresi:
http://www.canon-europe.com/ce-documentation
Specifikacije bežičnog LAN-a
Frekvencijski pojas(evi): 2412-2472 MHz
Maksimalna snaga radijske frekvencije: 15.9 dBm

Lithuanian (LT) Šiuo dokumentu „Canon Inc.“ patvirtina, kad ši įranga atitinka direktyvą 2014/53/ES.
Visas ES atitikties deklaracijos tekstas prieinamas šiuo interneto adresu:
http://www.canon-europe.com/ce-documentation
Belaidžio LAN specifikacijos
Dažnio diapazonas (-ai): 2412-2472 MHz
Maksimali radijo ryšio dažnio galia: 15.9 dBm

Dutch (NL) Hierbij verklaar ik, Canon Inc., dat deze apparatuur conform is met Richtlijn 2014/53/EU.
De volledige tekst van de EU-conformiteitsverklaring kan worden geraadpleegd op het volgende internetadres:
http://www.canon-europe.com/ce-documentation
Draadloos LAN specificaties
Frequentieband(en): 2412-2472 MHz
Maximaal radiofrequentievermogen: 15.9 dBm

Maltese (MT) B'dan, Canon, qed tiddikjara li dan it-tip ta' tagħmir huwa konformi mad-Direttiva 2014/53/UE.
It-test kollu tad-dikjarazzjoni ta' konformità tal-UE huwa disponibbli f'dan is-sit fuq l-internet:
http://www.canon-europe.com/ce-documentation
Speċifikazzjonijiet tal-Wireless LAN
Band(i) tal-Frekwenza: 2412-2472 MHz
Qawwa ta' frekwenza tar-radju massima: 15.9 dBm

Hungarian (HU) A Canon Inc. igazolja, hogy ez a berendezés megfelel a 2014/53/EU irányelvnek.
Az EU-megfelelőségi nyilatkozat teljes szövege elérhető a következő internetes címen:
http://www.canon-europe.com/ce-documentation
Vezeték nélküli LAN műszaki adatai
Frekvenciasáv(ok): 2412-2472 MHz
Maximális rádiofrekvenciás teljesítmény: 15.9 dBm

Polish (PL) Canon Inc. niniejszym oświadcza, że niniejsze urządzenie jest zgodne z dyrektywą 2014/53/UE.
Pełny tekst deklaracji zgodności UE jest dostępny pod następującym adresem internetowym:
http://www.canon-europe.com/ce-documentation
Specyfikacja bezprzewodowej sieci LAN
Pasmo(-a) częstotliwości: 2412-2472 MHz
Maksymalna moc na częstotliwościach radiowych: 15.9 dBm

Portuguese (PT) Por este meio, a Canon Inc. declara que o presente equipamento está em conformidade com a Diretiva 2014/53/UE.
O texto integral da declaração de conformidade da UE está disponível no seguinte endereço de Internet:
http://www.canon-europe.com/ce-documentation
Especificações de LAN Sem Fios
Banda(s) de frequências: 2412-2472 MHz
Potência máxima de radiofrequência: 15.9 dBm

German (DE) Hiermit erklärt Canon Inc, dass diese Anlage der Richtlinie 2014/53/EU entspricht.
Der vollständige Text der EU-Konformitätserklärung ist unter der folgenden Internetadresse verfügbar:
http://www.canon-europe.com/ce-documentation
WLAN-Spezifikationen
Frequenzbereich(e): 2412-2472 MHz
Maximale Funkfrequenzleistung: 15.9 dBm

Estonian (ET) Käesolevaga deklareerib Canon Inc., et käesolev seade vastab direktiivi 2014/53/EL nõuetele.
ELi vastavusdeklaratsiooni täielik tekst on kättesaadav järgmisel internetiaadressil:
http://www.canon-europe.com/ce-documentation
Juhtmevaba LAN-i spetsifikatsioonid
Sagedusriba(d): 2412-2472 MHz
Maksimaalne raadiosageduslik võimsus: 15.9 dBm

Spanish (ES) Por la presente, Canon Inc. declara que este equipo es conforme con la Directiva 2014/53/UE.
El texto completo de la declaración UE de conformidad está disponible en la dirección de Internet siguiente:
http://www.canon-europe.com/ce-documentation
Especificaciones LAN inalámbrica
Banda(s) de frecuencia: 2412-2472 MHz
Potencia máxima de radiofrecuencia: 15.9 dBm

Greek (EL) Με την παρούσα, η Canon Inc. δηλώνει ότι ο παρών εξοπλισμός συμμορφώνεται με την Οδηγία 2014/53/ΕΕ.
Το πλήρες κείμενο της δήλωσης συμμόρφωσης της ΕΕ διατίθεται στην ακόλουθη διεύθυνση στο διαδίκτυο:
http://www.canon-europe.com/ce-documentation
Προδιαγραφές ασύρματου LAN (WLAN)
Ζώνες συχνότητας: 2412-2472 MHz
Μέγιστη ισχύς ραδιοσυχνότητας: 15.9 dBm

French (FR) Le soussigné, Canon Inc., déclare que le présent équipement est conforme à la Directive 2014/53/UE.
Le texte complet de la déclaration UE de conformité est disponible à l'adresse internet suivante :
http://www.canon-europe.com/ce-documentation
Spécifications LAN sans fil
Bande(s) de fréquence: 2412-2472 MHz
Puissance maximale de radiofréquence: 15.9 dBm

Italian (IT) Con la presente, Canon Inc. dichiara che questa apparecchiatura è conforme alla direttiva 2014/53/UE.
Il testo completo della dichiarazione di conformità UE è disponibile al seguente indirizzo Internet:
http://www.canon-europe.com/ce-documentation
Caratteristiche LAN wireless
Banda/e di frequenza: 2412-2472 MHz
Potenza massima a radiofrequenza: 15.9 dBm

Latvian (LV) Canon Inc. ar šo deklarē, ka šī iekārta atbilst Direktīvai 2014/53/ES.
Pilns ES atbilstības deklarācijas teksts ir pieejams šādā interneta vietnē:
http://www.canon-europe.com/ce-documentation
Bezvadu LAN specifikācijas
Frekvences josla(s): 2412-2472 MHz
Maksimālā radiofrekvences jauda: 15.9 dBm

همیمض

Irish (GA) Dearbhaíonn Canon Inc., leis seo, go bhfuil an trealamh seo i gcomhlíonadh leis an Treoir 2014/53/AE.
Tá an téacs iomlán de Dhearbhú Comhréireachta AE ar fáil ag seoladh an láithreáin ghréasáin mar seo a leanas:
http://www.canon-europe.com/ce-documentation
Sonraíochtaí LAN Gan Sreang
Banda(í) minicíochta: 2412-2472 MHz
Uaschumhacht radaimhinicíochta: 15.9 dBm

Norwegian (NO) Herved erklærer Canon Inc. at dette utstyret er i overensstemmelse med direktiv 2014/53/EU.
Den fulle teksten til EUs samsvarserklæring er tilgjengelig på følgende Internett-adresse:
http://www.canon-europe.com/ce-documentation
Trådløs LAN-spesifikasjoner
Bølgelengde: 2412-2472 MHz
Maks radiofrekvensstyrke: 15.9 dBm

Icelandic (IS) Hér með lýsir Canon Inc því yfir að þessi búnaður er í samræmi við tilskipun 2014/53/ESB.
Allur texti ESB-samræmisyfirlýsingar er í boði á eftirfarandi veffangi:
http://www.canon-europe.com/ce-documentation
Tæknilýsingar fyrir þráðlausa nettengingu
Tíðnisvið: 2412-2472 MHz
Hámarksstyrkur útvarpstíðnibylgja: 15.9 dBm

سلب مسئولیت

- اطلاعات موجود در این دفترچه راهنما می تواند بدون آگاهی قبلی تغییر کند.
- CANON INC. هیچ ضمانتی از هر نوع را درباره این کالا به صورت صریح یا ضمنی به جز مواردی که در این باره بدون محدودیت قید شده باشد، شامل قابلیت عرضه در بازار، قابلیت فروش، مناسب بودن برای منظور خاص یا عدم تخلف، تقبل نمی کند. CANON INC. هیچ مسئولیتی در قبال هرگونه خسارات مستقیم، تصادفی یا تبعی از هر نوع یا خسارات یا هزینه هایی که به خاطر استفاده از این کالا بروز کند، ندارد.

تصویرها و صفحات نمایشی استفاده شده در این دفترچه راهنما

تصویرها و صفحات نمایشی استفاده شده در این دفترچه راهنما مربوط به مدل LBP215x می‌باشد، به غیر از مواردی که جز این گفته شده باشد.

درباره این دفترچه راهنما

علائم تجاری

Mac علامت تجاری Apple Inc. است.
Microsoft، Windows، Windows Vista، Windows Server، Internet Explorer، Excel و PowerPoint مارک های تجاری ثبت شده یا مارک های تجای Microsoft Corporation در ایالات متحده آمریکا و/یا سایر کشورها هستند.
نام سایر محصولات و شرکت های مندرج در این دفترچه راهنما ممکن است علائم تجاری مالکان مربوطه آنها باشد.

نرم افزار شخص ثالث

این محصول Canon ("محصول") حاوی مدول های نرم افزاری شخص ثالث است. استفاده و توزیع این مدول های نرم افزاری، شامل به روزآوری های مدول های این نرم افزار، (مجموعا، "نرم افزار") مشمول شرایط (۱) تا (۹) در زیر می باشد.

(۱) شما موافقت می کنید که قوانین قابل اجرای کنترل صادرات، محدودیت ها یا مقررات کشورهای درگیر در این موضوع را که نرم افزار به آنها ارسال، منتقل یا صادر می شود، رعایت نمایید.
(۲) صاحبان حقوق نرم افزار از همه لحاظ، عنوان، مالکیت یا حقوق معنوی داخل نرم افزار یا مربوط به آن باقی می مانند. به جز مواردی که به وضوح در اینجا ذکر شده، هیچ مجوز یا حقی، چه به صورت ذکر شده یا تلویحی، توسط صاحبان حقوق نرم افزار برای هر یک از حقوق معنوی صاحبان حقوق نرم افزار به شما واگذار یا ارائه نمی گردد.
(۳) شما می توانید از "نرم افزار" فقط به همراه این "محصول" استفاده کنید.
(٤) شما نمی توانید این نرم افزار را بدون اجازه کتبی قبلی از صاحبان حقوق این نرم افزار به شخص دیگری اختصاص دهید یا مجوز آن را به شخص دیگری واگذار کنید یا آن را داد و ستد کنید، توزیع یا انتقال دهید.
(٥) علیرغم مطالب گفته شده، شما نرم افزار را فقط وقتی می توانید انتقال دهید که (الف) همه حقوق خود در قبال محصول و همه حقوق و تعهدات تحت آن شرایط را به انتقال گیرنده اختصاص دهید و (ب) انتقال گیرنده موافقت کند که همه این شرایط را رعایت کند.
(٦) شما نمی توانید SOFTWARE را ترجمه کنید، به طور معکوس درآورید، بهم بریزید یا کد آن را به فرم قابل خواندن تبدیل کنید.
(۷) شما نمی توانید SOFTWARE را اصلاح کنید، تطبیق دهید، ترجمه کنید، اجاره یا وام دهید یا کارهایی مشتق از SOFTWARE ایجاد کنید.
(۸) شما مجاز نیستید که چند کپی از نرم افزار این محصول بگیرید یا آن را از بین ببرید.
(۹) مجوز بخش قابل خواندن (کد اصلی) SOFTWARE به شما ارائه نمی شود.

علی رغم بندهای (۱) تا (۹) ذکر شده در بالا، این "محصول" شامل مدول های نرم افزاری به همراه شرایط مجوز دیگر است و این مدول های نرم افزاری مشمول شرایط مجوز دیگری می شوند.
لطفاً به سایر شرایط مجوز مدول های نرم افزاری شخص ثالث شرح داده شده در پیوست دفترچه راهنما بخش مربوط به این "محصول" مراجعه کنید. این دفترچه راهنما در ***http://canon.com/oip-manual*** در دسترس است.

با استفاده از این "محصول"، موافقت خود را با همه شرایط مجوز قابل اجرا اعلام می کنید. اگر با این شرایط مجوز موافقت نمی کنید، لطفاً با نماینده خدمات تماس بگیرید.

V_170601

Fa

یادداشت

התחל את ההפעלה מלוח ההפעלה

העיצוב של לוח ההפעלה משתנה בהתאם לדגם המכשיר שלך. התיאורים של לוח ההפעלה שבמדריך זה תואמים באופן בסיסי לדגם LBP215x.

מכשיר (LBP215x)

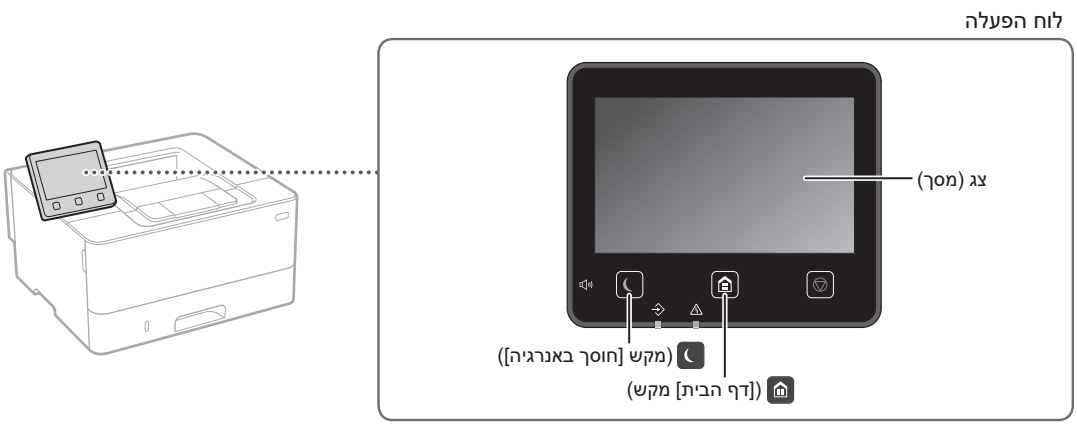

מכשיר (LBP214dw/LBP212dw)

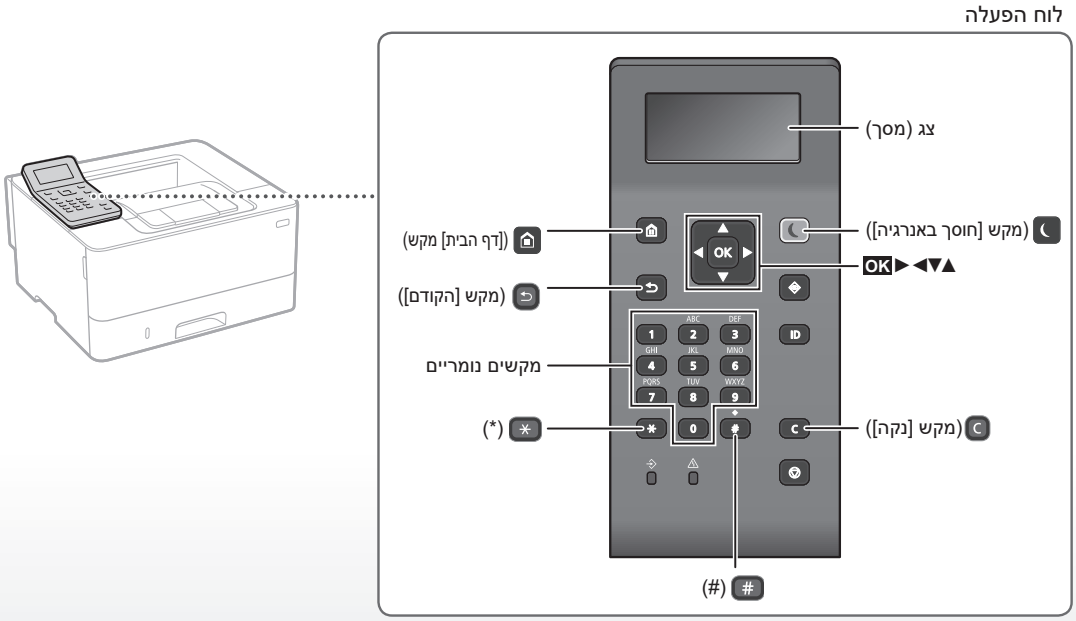

التنقل عبر القائمة

בחירת פריט או העברת הסמן בין פריטי התפריט

בחר פריט עם [▲] או [▼].
לחץ על OK או על [◄] כדי להמשיך להיררכיה הבאה.
לחץ על ⮌ או על [►] כדי לחזור להיררכיה הקודמת.

אישור הגדרה

לחץ על OK. עם זאת, כאשר <Apply> (החל) מופיע בצג, בחר <Apply> (החל), ולאחר מכן לחץ על OK.

שיטת קלט טקסט

שינוי מצב הזנה

כדי לשנות את מצב ההזנה, לחץ על ✳ .

מצב הזנה	טקסט זמין
<A>	אותיות אלפבית גדולות וסמלים
<a>	אותיות אלפבית קטנות וסמלים
<12>	מספרים

מזין טקסט, סמלים ומספרים

הזן באמצעות מקשים נומריים או # .

העברת הסמן (הזנת רווח)

לחץ על [►] או על [◄], כדי להעביר את הסמן. כדי להזין רווח, העבר את הסמן לסוף הטקסט ולחץ על [◄].

מחיקת תווים

לחץ על C . לחיצה ממושכת על C מוחקת את כל התווים.

	מצב הזנה: <A>	מצב הזנה: <a>	מצב הזנה: <12>
1	@ . - _ /		1
2	ABC	abc	2
3	DEF	def	3
4	GHI	ghi	4
5	JKL	jkl	5
6	MNO	mno	6
7	PQRS	pqrs	7
8	TUV	tuv	8
9	WXYZ	wxyz	9
0	(לא זמין)		0
#	(רווח) @ . / - _ ! ? & $ % # ( ) ~ \ | ` ^ ‘ : ; , “ = + * < > { } [ ]		(לא זמין)

הדפסה

1. פתח את המסמך להדפסה ובחר את פונקציית ההדפסה של היישום.
2. בחר את מנהל התקן המדפסת עבור המכשיר ובחר [העדפות] או [מאפיינים].
3. ציין את גודל הנייר.
4. ציין את מקור הנייר ואת סוג הניר.
5. ציין את הגדרות ההדפסה כנדרש.
6. בחר [אישור].
7. בחר [הדפס] או [אישור].

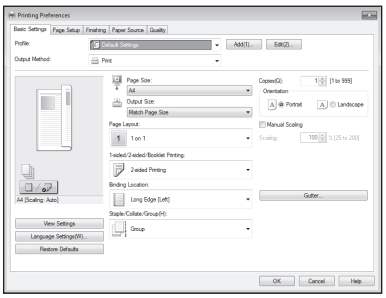

לפרטים ראה
"הדפסה" במדריך למשתמש

הגדרות הדפסה שימושיות



- דו-צדדי
- N ב-1
- הדפסת חוברת

טעינת נייר

לפרטים ראה
"טעינת נייר" במדריך למשתמש

טעינה במגירת הנייר

1 הוצא את מגירת הנייר.

2

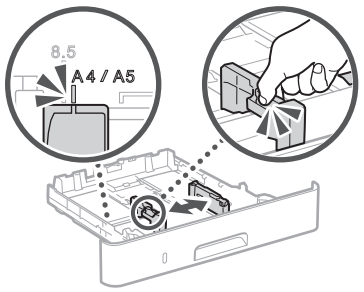

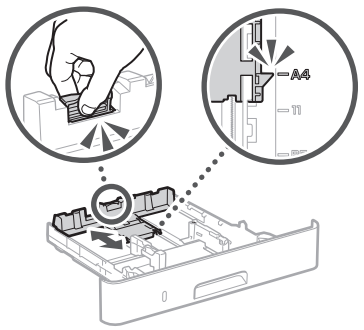

3

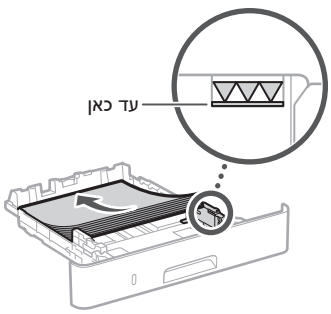

4 הכנס את מגירת הנייר לתוך המכשיר.

אם תטעין גודל שונה או סוג שונה של נייר מהנייר שהיה קודם לכן, ודא שאתה משנה את ההגדרות.

5 לחץ על , ובחר <Paper Settings> (הגדרות נייר).

6 ציין את גודל וסוג הנייר בהתאם למסך.

טעינה במגש הרב-תכליתי

1

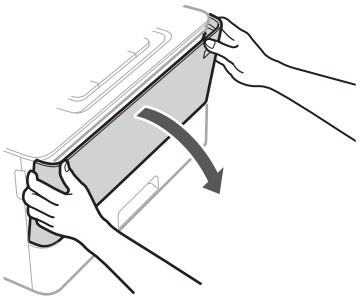

2

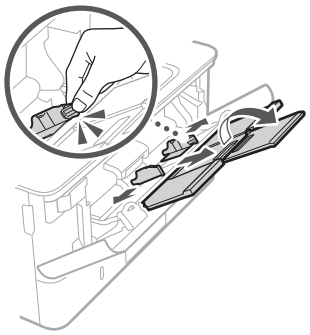

3

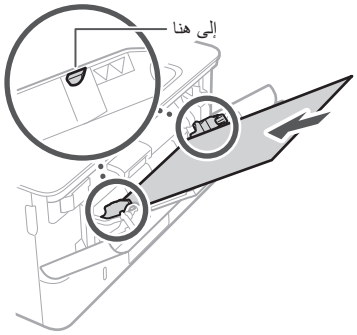

4

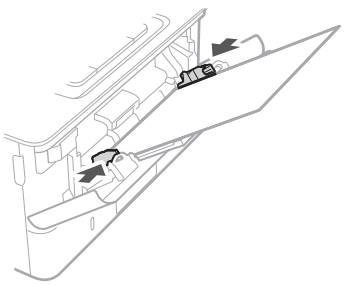

5 ציין את גודל וסוג הנייר בהתאם למסך.

אם נתקלת בבעיה

לפרטים ראה
"פתרון בעיות" במדריך למשתמש

נראה שהמכשיר אינו עובד

בדוק את הדברים הבאים.

- האם המכשיר פועל?
- האם המכשיר יצא ממצב שינה?

אם גם הצג וגם אינם מוארים, לחץ על מתג החשמל.

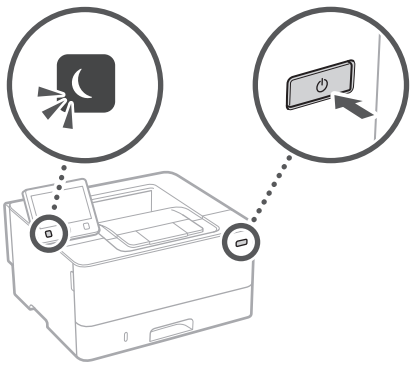

- האם כבל החשמל מחובר כהלכה?

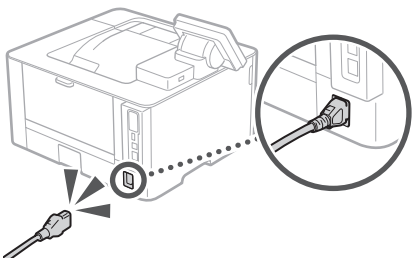

אם הבעיה נמשכת, עיין במדריך למשתמש.

אירעו תקיעות נייר

נקה את הנייר שנתקע בהתאם להוראות שעל-גבי המסך.

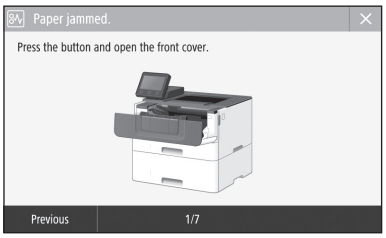

החלפת מחסנית הטונר

החלף את מחסנית הטונר בהתאם להוראות שעל-גבי המסך.

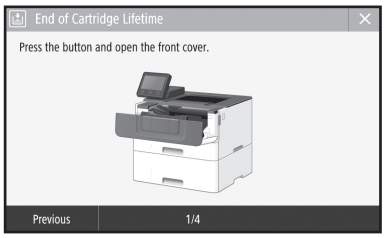

מספר הדגם להחלפת מחסנית הטונר

- Canon Cartridge 052
- Canon Cartridge 052 H

חפסנ

הוראות בטיחות חשובות

מדריך זה מתאר רק אזהרות ואמצעי זהירות להתקנה ולספק הכוח. ודא שקראת גם את "הוראות בטיחות חשובות" שמתוארות במדריך למשתמש.

⚠אזהרה

מציינת אזהרה שנוגעת לפעולות שעלולות להוביל למוות או לפגיעה באנשים אם לא יבוצעו כהלכה. כדי להשתמש במכשיר בבטיחות, שים לב תמיד לאזהרות אלו.

⚠אמצעי זהירות

מציינת אמצעי זהירות שנוגע לפעולות שעלולות להוביל לפגיעה באנשים אם לא יבוצעו כהלכה. כדי להשתמש במכשיר בבטיחות, שים לב תמיד לאמצעי זהירות אלו.

חשוב

מציינת דרישות והגבלות תפעוליות. ודא שקראת את הפריטים בקפידה כדי להפעיל את המכשיר בצורה נכונה ולהימנע מנזק למכשיר או לרכוש.

התקנה

כדי להשתמש במכשיר זה בבטיחות ובנוחות, קרא בקפידה את האזהרות הבאות והתקן את המכשיר במיקום מתאים.

⚠אזהרה

אל תתקין במיקום שעלול ליצור שריפה או התחשמלות

- מיקום שבו חריצי האוורור חסומים (קרוב מדי לקירות, למיטות, לספות, לשטיחים או לחפצים דומים)
- מיקום לח או מאובק
- מיקום שחשוף לשמש ישירה או מחוץ לבית
- מיקום שחשוף לטמפרטורות גבוהות
- מיקום שחשוף ללהבות פתוחות
- בקרבת אלכוהול, מדללי צבע או חומרים דליקים אחרים

אזהרות נוספות

- אל תחבר כבלים לא מאושרים למכשיר זה. חיבור כזה עלול לגרום לשריפה או להתחשמלות.
- אל תשים מחרוזות וחפצים מתכתיים אחרים או מכלים מלאים בנוזלים על המכשיר. אם חפצים זרים באים במגע עם חלקים חשמליים בתוך המכשיר, הדבר עלול לגרום לשריפה או להתחשמלות.
- אם חפץ זר כלשהו נופל לתוך המכשיר, נתק את כבל החשמל משקע החשמל AC ופנה אל נציג Canon המורשה המקומי.

⚠אמצעי זהירות

אל תתקין במיקומים הבאים

המכשיר עלול ליפול ולגרום לפציעה.

- מיקום לא יציב
- מיקום חשוף לרטט

אמצעי זהירות נוספים

- בעת נשיאת המכשיר, בצע את ההוראות שבמדריך זה. אם נושאים את המכשיר בצורה שגויה, הוא עלול ליפול ולגרום לפציעה.
- בעת התקנת מכשיר זה, הקפד שלא להכניס את ידיך בין המכונה לרצפה או לקירות. אחרת אתה מסתכן בפגיעה.

הימנע ממיקומים עם אוורור גרוע

מכשיר זה מפיק כמות מסוימת של אוזון ופליטות אחרות במהלך שימוש רגיל. פליטות אלו אינן פוגעות בבריאות. עם זאת, ייתכן שניתן יהיה להבחין בהן במהלך שימוש נרחב או הרצות ייצור ארוכות בחדרים עם אוורור גרוע. כדי לשמור על סביבת עבודה נוחה, מומלץ שהחדר שבו המכשיר פועל יהיה מאוורר כהלכה. בנוסף, יש להימנע ממיקומים שבהם אנשים יהיו חשופים לפליטות מהמכשיר.

ספק הכוח

⚠אזהרה

- השתמש רק בספק כוח שעומד בדרישות ההספק שצוינו. שימוש בספק כוח אחר עלול לגרום לשריפה או להתחשמלות.
- אל תשתמש בכבלי חשמל אחרים למעט כבל החשמל שסופק, מאחר שהדבר עלול לגרום לשריפה או להתחשמלות.
- כבל החשמל שסופק נועד לשימוש עם מכשיר זה. אל תחבר את כבל החשמל למכשירים אחרים.
- אל תשנה, תמשוך, תדביק בכוח או תבצע פעולה אחרת שעלולה לפגום בכבל החשמל. אל תמקם חפצים כבדים על כבל החשמל. פגיעה בכבל החשמל עלולה לגרום לשריפה או להתחשמלות.
- אל תחבר את כבל החשמל או תנתק אותו עם ידיים רטובות, מאחר שהדבר עלול לגרום להתחשמלות.
- אל תשתמש בכבלים מאריכים או במפצלים של חוטי חשמל עם המכשיר. דבר זה עלול לגרום לשריפה או להתחשמלות.
- אל תעטוף את כבל החשמל או תקשור אותו בקשר, מאחר שהדבר עלול לגרום לשריפה או להתחשמלות.
- הכנס את כבל החשמל עד סופו לתוך שקע החשמל. אם לא תעשה כן, הדבר עלול לגרום לשריפה או להתחשמלות.
- הסר את כבל החשמל לגמרי משקע החשמל במהלך סופת רעמים. אם לא תעשה כן, הדבר עלול לגרום לשריפה או להתחשמלות או לפגוע במכשיר.
- ודא שספק הכוח למכשיר זה הוא בטוח ויש לו הספק יציב.
- הרחק את כבל החשמל ממקור חום; אם לא תעשה כן הדבר עלול להמיס את ציפוי כבל החשמל ולגרום לשריפה או להתחשמלות.

הימנע מהמצבים הבאים:

אם מופעל לחץ רב על חלק החיבור של כבל החשמל, ייתכן שכבל החשמל או החוטים שבתוך המכשיר יתנתקו. הדבר עלול לגרום לשריפה.

- חיבור כבל החשמל וניתוקו לעתים תכופות.
- מעידה מעל כבל החשמל.
- כבל החשמל מכופף ליד חלק החיבור ולחץ מתמשך מוחל על שקע החשמל או על חלק החיבור.
- לחץ ממושך על כבל החשמל.

⚠אמצעי זהירות

התקן את המכשיר ליד שקע חשמל והשאר מרחב מספיק מסביב לתקע החשמל כך שניתן יהיה לנתקו בקלות במקרה חירום.

טיפול

⚠אמצעי זהירות

בטיחות לייזר

מוצר זה מאושר כמוצר לייזר Class 1 ב-EN60825-1:2014 וב-IEC60825-1:2014.

CLASS 1 LASER PRODUCT
LASER KLASSE 1
APPAREIL À LASER DE CLASSE 1
APPARECCHIO LASER DI CLASSE 1
PRODUCTO LÁSER DE CLASE 1
APARELHO A LASER DE CLASSE 1
LUOKAN 1 LASER-TUOTE
LASERPRODUKT KLASS 1

קרן הלייזר עלולה לגרום נזק לגוף האדם. מאחר שהקרינה שנפלטת בתוך המכשיר אטומה לחלוטין בתוך אחסון מגן וכיסויים חיצוניים, קרן הלייזר אינה יכולה לברוח מהמכשיר במהלך שלב ההפעלה של המשתמש. קרא את ההערות וההוראות הבאות למען בטיחותך.

- לעולם אל תפתח את הכיסויים למעט אלו שרשומים במדריכי ההפעלה של המכשיר.
- אם קרן הלייזר תפגע בעינייך, החשיפה עשויה לגרום לפגיעה בעיניים.
- שימוש בפקדים, בהתאמות או בביצוע של הליכים שאינם מצוינים במדריך זה עלולים לגרום לחשיפה לקרינה מסוכנת.

תווית בטיחות לייזר

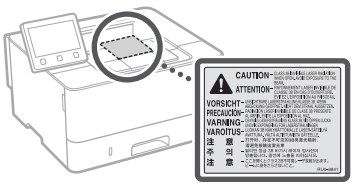

סמלים הקשורים לבטיחות

מתג חשמל: מצב "פועל"

מתג חשמל: מצב "כבוי"

מתג חשמל: מצב "בהמתנה"

מתג דחיפה-דחיפה "פועל" "כבוי"

מסוף הארקה מגן

מתח מסוכן בפנים. אל תפתח את הכיסויים אלא אם כן יש הוראה לעשות כן.

זהירות: משטח חם. אין לגעת.

ציוד Class II

חלקים נעים: הרחק חלקי גוף מחלקים נעים

- ייתכן שלק מהסמלים שמוצגים לעיל לא יהיו מצורפים - בהתאם למוצר.

חלקים מתכלים

⚠אזהרה

אל תשליך מחסניות טונר משומשות לאש. בנוסף, אל תאחסן מחסניות טונר או נייר במקום שחשוף לאש. הדבר עלול לגרום להצתת הטונר או הנייר ולהוביל לכוויות או לשריפה.

הודעה

שם המוצר

תקנות הבטיחות דורשות רישום של שם המוצר. באזורים מסוימים שבהם מוצר זה נמכר, ייתכן שיירשמו השמות הבאים שמופיעים בסוגריים.
LBP215x / LBP214dw / LBP212dw (F173500)

דרישות ה-EMC במסגרת תקנות EC

ציוד זה תואם לדרישות החיוניות של ה-EMC במסגרת תקנות EC. אנו מצהירים כי מוצר זה תואם לדרישות ה-EMC במסגרת תקנות EC בקלט חשמל נומינלי של 230 וולט, 50 הרץ, למרות שקלט החשמל הרשמית של המוצר היא 220 עד 240 וולט, 50/60 הרץ. השימוש בכבל מסוכך חיונית לתאימות לדרישות הטכניות של ה-EMC במסגרת תקנות EC.

מידע רגולטורי על Wireless LAN

Regulatory information for users in Jordan

LBP215x / LBP214dw / LBP212dw includes approved Wireless LAN Module (Model name: Type1KA).
Contains Wireless LAN Module approved by TRC/LPD/2017/19

Regulatory information for users in UAE

LBP215x / LBP214dw / LBP212dw includes approved Wireless LAN Module (Model name: Type1KA).

TRA
REGISTERED No: ER51217/17
DEALER No: DA0073692/11

RE Directive

(Only for European radio equipment)

RE Declaration of Conformity

English (EN) Hereby, Canon Inc. declares that this equipment is in compliance with Directive 2014/53/EU. The full text of the EU declaration of conformity is available at the following internet address:
http://www.canon-europe.com/ce-documentation
Wireless LAN Specifications
Frequency band(s):2412-2472MHz
Maximum radio-frequency power: 15.9 dBm

Czech (CS) Tímto společnost Canon Inc. prohlašuje, že toto zařízení je v souladu se směrnicí 2014/53/EU.
Úplné znění EU prohlášení o shodě je k dispozici na této internetové adrese:
http://www.canon-europe.com/ce-documentation
Technické údaje bezdrátové LAN
Pásmo(a) frekvence: 2412-2472 MHz
Maximální výkon rádiové frekvence: 15.9 dBm

Danish (DA) Hermed erklærer Canon Inc., at dette udstyr er i overensstemmelse med direktiv 2014/53/EU.
EU-overensstemmelseserklæringens fulde tekst kan findes på følgende internetadresse:
http://www.canon-europe.com/ce-documentation
Trådløs LAN specofikationer
Frekvensbånd: 2412-2472 MHz
Maks. radio-frekvenseffekt: 15.9 dBm

German (DE) Hiermit erklärt Canon Inc, dass diese Anlage der Richtlinie 2014/53/EU entspricht.
Der vollständige Text der EU-Konformitätserklärung ist unter der folgenden Internetadresse verfügbar:
http://www.canon-europe.com/ce-documentation
WLAN-Spezifikationen
Frequenzbereich(e): 2412-2472 MHz
Maximale Funkfrequenzleistung: 15.9 dBm

Finnish (FI) Canon Inc. vakuuttaatäten, että tämä laite on direktiivin 2014/53/EU mukainen.
EU-vaatimustenmukaisuusvakuutuksen täysimittainen teksti on saatavilla seuraavassa internetosoitteessa:
http://www.canon-europe.com/ce-documentation
Langattoman LAN:in tekniset ominaisuudet
Taajuuskaista(t): 2412-2472 MHz
Suurin radiotaajuusteho: 15.9 dBm

Swedish (SV) Härmed försäkrar Canon Inc. att denna utrustning överensstämmer med direktiv 2014/53/EU.
Den fullständiga texten till EU-försäkran om överensstämmelse finns tillgänglig på följande webbadress:
http://www.canon-europe.com/ce-documentation
Specifikationer för trådlöst LAN
Frekvensband: 2412-2472 MHz
Maximal radiofrekvenseffekt: 15.9 dBm

Romanian (RO) Prin prezenta, Canon Inc. declară că acest echipament este în conformitate cu Directiva 2014/53/UE.
Textul integral al declarației UE de conformitate este disponibil la următoarea adresă internet:
http://www.canon-europe.com/ce-documentation
Specificații wireless LAN
Benzi de frecvență: 2412-2472 MHz
Putere maximă a frecvenței radio: 15.9 dBm

Bulgarian (BG) С настоящото Canon Inc. декларира, че това съоръжение е в съответствие с Директива 2014/53/ЕС.
Цялостният текст на ЕС декларацията за съответствие може да се намери на следния интернет адрес:
http://www.canon-europe.com/ce-documentation
Спецификация на безжичната LAN
Честотна лента(и): 2412-2472 MHz
Максимална радиочестотна мощност: 15.9 dBm

Croatian (HR) Canon Inc. ovime izjavljuje da je oprema u skladu s Direktivom 2014/53/EU.
Cjeloviti tekst EU izjave o sukladnosti dostupan je na sljedećoj internetskoj adresi:
http://www.canon-europe.com/ce-documentation
Specifikacije bežičnog LAN-a
Frekvencijski pojas(evi): 2412-2472 MHz
Maksimalna snaga radijske frekvencije: 15.9 dBm

Irish (GA) Dearbhaíonn Canon Inc., leis seo, go bhfuil an trealamh seo i gcomhlíonadh leis an Treoir 2014/53/AE.
Tá an téacs iomlán de Dhearbhú Comhréireachta AE ar fáil ag seoladh an láithreáin ghréasáin mar seo a leanas:
http://www.canon-europe.com/ce-documentation
Sonraíochtaí LAN Gan Sreang
Banda(í) minicíochta: 2412-2472 MHz
Uaschumhacht radaimhinicíochta: 15.9 dBm

Norwegian (NO) Herved erklærer Canon Inc. at dette utstyret er i overensstemmelse med direktiv 2014/53/EU.
Den fulle teksten til EUs samsvarserklæring er tilgjengelig på følgende Internett-adresse:
http://www.canon-europe.com/ce-documentation
Trådløs LAN-spesifikasjoner
Bølgelengde: 2412-2472 MHz
Maks radiofrekvensstyrke: 15.9 dBm

Dutch (NL) Hierbij verklaar ik, Canon Inc., dat deze apparatuur conform is met Richtlijn 2014/53/EU.
De volledige tekst van de EU-conformiteitsverklaring kan worden geraadpleegd op het volgende internetadres:
http://www.canon-europe.com/ce-documentation
Draadloos LAN specificaties
Frequentieband(en): 2412-2472 MHz
Maximaal radiofrequentievermogen: 15.9 dBm

Maltese (MT) B'dan, Canon, qed tiddikjara li dan it-tip ta' tagħmir huwa konformi mad-Direttiva 2014/53/UE.
It-test kollu tad-dikjarazzjoni ta' konformità tal-UE huwa disponibbli f'dan is-sit fuq l-internet:
http://www.canon-europe.com/ce-documentation
Speċifikazzjonijiet tal-Wireless LAN
Band(i) tal-Frekwenza: 2412-2472 MHz
Qawwa ta' frekwenza tar-radju massima: 15.9 dBm

Hungarian (HU) A Canon Inc. igazolja, hogy ez a berendezés megfelel a 2014/53/EU irányelvnek.
Az EU-megfelelőségi nyilatkozat teljes szövege elérhető a következő internetes címen:
http://www.canon-europe.com/ce-documentation
Vezeték nélküli LAN műszaki adatai
Frekvenciasáv(ok): 2412-2472 MHz
Maximális rádiofrekvenciás teljesítmény: 15.9 dBm

Polish (PL) Canon Inc. niniejszym oświadcza, że niniejsze urządzenie jest zgodne z dyrektywą 2014/53/UE.
Pełny tekst deklaracji zgodności UE jest dostępny pod następującym adresem internetowym:
http://www.canon-europe.com/ce-documentation
Specyfikacja bezprzewodowej sieci LAN
Pasmo(-a) częstotliwości: 2412-2472 MHz
Maksymalna moc na częstotliwościach radiowych: 15.9 dBm

Portuguese (PT) Por este meio, a Canon Inc. declara que o presente equipamento está em conformidade com a Diretiva 2014/53/UE.
O texto integral da declaração de conformidade da UE está disponível no seguinte endereço de Internet:
http://www.canon-europe.com/ce-documentation
Especificações de LAN Sem Fios
Banda(s) de frequências: 2412-2472 MHz
Potência máxima de radiofrequência: 15.9 dBm

Slovene (SL) Canon Inc. potrjuje, da je ta oprema v skladu z Direktivo 2014/53/EU.
Celotno besedilo izjave EU o skladnosti je na voljo na naslednjem spletnem naslovu:
http://www.canon-europe.com/ce-documentation
Specifikacije za brezžični LAN
Frekvenčna območja: 2412-2472 MHz
Največja radiofrekvenčna moč: 15.9 dBm

Slovak (SK) Spoločnosť Canon Inc. týmto vyhlasuje, že toto zariadenie je v súlade so smernicou 2014/53/EÚ.
Úplné znenie EÚ vyhlásenia o zhode je k dispozícii na tejto internetovej adrese:
http://www.canon-europe.com/ce-documentation
Technické údaje bezdrôtovej LAN
Pásmo (a) frekvencia: 2412-2472 MHz
Maximálny výkon rádiovej frekvencie: 15.9 dBm

Estonian (ET) Käesolevaga deklareerib Canon Inc., et käesolev seade vastab direktiivi 2014/53/EL nõuetele.
ELi vastavusdeklaratsiooni täielik tekst on kättesaadav järgmisel internetiaadressil:
http://www.canon-europe.com/ce-documentation
Juhtmevaba LAN-i spetsifikatsioonid
Sagedusriba(d): 2412-2472 MHz
Maksimaalne raadiosageduslik võimsus: 15.9 dBm

Spanish (ES) Por la presente, Canon Inc. declara que este equipo es conforme con la Directiva 2014/53/UE.
El texto completo de la declaración UE de conformidad está disponible en la dirección de Internet siguiente:
http://www.canon-europe.com/ce-documentation
Especificaciones LAN inalámbrica
Banda(s) de frecuencia: 2412-2472 MHz
Potencia máxima de radiofrecuencia: 15.9 dBm

Greek (EL) Με την παρούσα, η Canon Inc. δηλώνει ότι ο παρών εξοπλισμός συμμορφώνεται με την Οδηγία 2014/53/ΕΕ.
Το πλήρες κείμενο της δήλωσης συμμόρφωσης της ΕΕ διατίθεται στην ακόλουθη διεύθυνση στο διαδίκτυο:
http://www.canon-europe.com/ce-documentation
Προδιαγραφές ασύρματου LAN (WLAN)
Ζώνες συχνότητας: 2412-2472 MHz
Μέγιστη ισχύς ραδιοσυχνότητας: 15.9 dBm

French (FR) Le soussigné, Canon Inc., déclare que le présent équipement est conforme à la Directive 2014/53/UE.
Le texte complet de la déclaration UE de conformité est disponible à l'adresse internet suivante :
http://www.canon-europe.com/ce-documentation
Spécifications LAN sans fil
Bande(s) de fréquence: 2412-2472 MHz
Puissance maximale de radiofréquence: 15.9 dBm

Italian (IT) Con la presente, Canon Inc. dichiara che questa apparecchiatura è conforme alla direttiva 2014/53/UE.
Il testo completo della dichiarazione di conformità UE è disponibile al seguente indirizzo Internet:
http://www.canon-europe.com/ce-documentation
Caratteristiche LAN wireless
Banda/e di frequenza: 2412-2472 MHz
Potenza massima a radiofrequenza: 15.9 dBm

Latvian (LV) Canon Inc. ar šo deklarē, ka šī iekārta atbilst Direktīvai 2014/53/ES.
Pilns ES atbilstības deklarācijas teksts ir pieejams šādā interneta vietnē:
http://www.canon-europe.com/ce-documentation
Bezvadu LAN specifikācijas
Frekvences josla(s): 2412-2472 MHz
Maksimālā radiofrekvences jauda: 15.9 dBm

Lithuanian (LT) Šiuo dokumentu „Canon Inc.“ patvirtina, kad ši įranga atitinka direktyvą 2014/53/ES.
Visas ES atitikties deklaracijos tekstas prieinamas šiuo interneto adresu:
http://www.canon-europe.com/ce-documentation
Belaidžio LAN specifikacijos
Dažnio diapazonas (-ai): 2412-2472 MHz
Maksimali radijo ryšio dažnio galia: 15.9 dBm

חפסנ

Icelandic (IS) Hér með lýsir Canon Inc því yfir að þessi búnaður er í samræmi við tilskipun 2014/53/ESB.
Allur texti ESB-samræmisyfirlýsingar er í boði á eftirfarandi veffangi:
http://www.canon-europe.com/ce-documentation
Tæknilýsingar fyrir þráðlausa nettengingu
Tíðnisvið: 2412-2472 MHz
Hámarksstyrkur útvarpstíðnibylgja: 15.9 dBm

כתב ויתור על אחריות

- המידע שמופיע במסמך זה נתון לשינוי ללא כל הודעה מראש.
- חברת Canon בע"מ אינה אחראית בשום צורה לחומרים אלו, בין אם באופן מפורש או משתמע, מלבד כמצוין כאן, כולל ולא מוגבל לאחריות לגבי סחירות, שיווק, כושר למטרה או שימוש מסוימים, או אי-הפרה. חברת Canon בע"מ לא תהיה אחראית לכל נזק מכל סוג, או לכל אובדן או הפסד הנובע משימוש במוצר זה, בין אם באופן ישיר, מקרי או נסיבתי.

איורים ותצוגות המשמשים במדריך זה

איורים ותצוגות המופיעים במדריך זה שייכים לדגם LBP215x אלא אם צוין אחרת.

אודות מדריך זה

סימנים מסחריים

Mac הוא סימן מסחרי של Apple בע"מ.
Microsoft, Windows, Windows Vista, Excel, Internet Explorer, Windows Server ו-PowerPoint הם סימנים מסחריים או סימנים מסחריים רשומים של Microsoft Corporation בארה"ב ו/או במדינות אחרות.
מוצרים ושמות חברות אחרים שמופיעים במדריך זה עשויים להיות סימנים מסחריים של בעליהם, בהתאמה.

תוכנת צד שלישי

מוצר זה של Canon ("המוצר") כולל מודולים של תוכנה של צד שלישי. השימוש וההפצה של מודולי תוכנה אלה (יחד נקראים "התוכנה"), כפופים לתנאי הרשיון (1) עד (9) שמופיעים להלן.

(1) אתה מסכים להיות כפוף לכל חוק בקרת ייצוא רלוונטי, לכל מגבלה ולכל תקנה של המדינות המעורבות במקרה שבו מוצר זה כולל התוכנה שלו יישלח, יועבר או ייוצא לכל מדינה שהיא.
(2) בעלי הזכויות בתוכנה שומרים בכל מובן על הקניין, הבעלות וזכויות הקניין הרוחני בהקשר לתוכנה. מלבד לאופן המצוין כאן באופן מפורש, לא יועבר או יינתן לך על-ידי בעלי התוכנה כל רשיון או זכות, בין אם באופן מפורש או משתמע, לכל זכות קניין רוחני על התוכנה.
(3) אתה רשאי להשתמש בתוכנה אך ורק למטרת שימוש במוצר.
(4) אינך רשאי להקצות, להעניק רשיון משנה, לשווק, להפיץ או להעביר את התוכנה לכל צד שלישי מבלי הסכם בכתב מבעלי התוכנה.
(5) על אף האמור לעיל, הינך רשאי להעביר את התוכנה רק במידה ש: (א) אתה מעביר את כל זכויותיך על המוצר ואת כל הזכויות והחובות שלך במסגרת תנאי הרשיון לגורם אחר ו(ב) אותו גורם מסכים לפעול בכפוף לכל התנאים הללו.
(6) אינך רשאי להדר, לבצע הנדסה לאחור, לפרק או לשנות בכל צורה את הקוד של תוכנה זו באופן שניתן לקריאה על-ידי אדם.
(7) אינך רשאי לשנות, להתאים, לתרגם, להשכיר, לחכור או להשאיל את התוכנה או ליצור עבודות נגזרות בהתבסס על התוכנה.
(8) אינך רשאי להסיר את התוכנה מהמוצר או ליצור עותקים נפרדים של התוכנה מהמוצר.
(9) החלק הניתן לקריאה על-ידי אדם של התוכנה (קוד המקור) אינו ניתן לך ברשיון.

על אף האמור בסעיפים (1) עד (9) לעיל, המוצר כולל מודולים של תוכנת צד שלישי המלווים את תנאי הרשיון הנוספים, ומודולי תוכנה אלה כפופים לתנאי הרשיון הנוספים.
יש לעיין בתנאי הרשיון הנוספים של מודולי תוכנת הצד השלישי המתוארים בנספח של מדריך המשתמש של המוצר הרלוונטי. מדריך זה זמין בכתובת *http://canon.com/oip-manual*.

על-ידי שימוש במוצר זה, הינך מסכים לכל תנאי הרשיון הרלוונטיים. אם אינך מסכים לתנאי רשיון אלו, פנה אל נציג השירות שלך.

V_170601

תזכיר

Memo

Memo

Canon

CANON INC.
30-2, Shimomaruko 3-chome, Ohta-ku, Tokyo 146-8501, Japan

CANON MARKETING JAPAN INC.
16-6, Konan 2-chome, Minato-ku, Tokyo 108-8011, Japan

CANON U.S.A., INC.
One Canon Park, Melville, NY 11747, U.S.A.

CANON EUROPA N.V.
Bovenkerkerweg 59, 1185 XB Amstelveen, The Netherlands

CANON CHINA CO. LTD.
2F Jinbao Building No.89, Jinbao Street, Dongcheng District, Beijing 100005, PRC

CANON SINGAPORE PTE LTD
1 Fusionopolis Place, #15-10, Galaxis, Singapore 138522

CANON AUSTRALIA PTY LTD
Building A, The Park Estate, 5 Talavera Road, Macquarie Park, NSW 2113, Australia

CANON GLOBAL WORLDWIDE SITES
http://www.canon.com/

Printed on non-chlorine bleached paper.
Gedruckt auf chlorfrei gebleichtem Papier.

FT6-1990-000

FT6-1990 (001) XXXXXXXXXX Copyright CANON INC. 2018 PRINTED IN XXXXX