Canon

imagePROGRAF

SD-33
SD-24

プリンタースタンド　セットアップガイド
Printer Stand Setup Guide
Guide d'installation du socle de l'imprimante
Guía de configuración del Soporte de la impresora
Guia de configuração de suporte da impressora
Setup-Handbuch für das Druckergestell
Guida all'installazione del supporto della stampante
Installatiehandleiding printerstandaard
Przewodnik konfiguracji podstawki drukarki

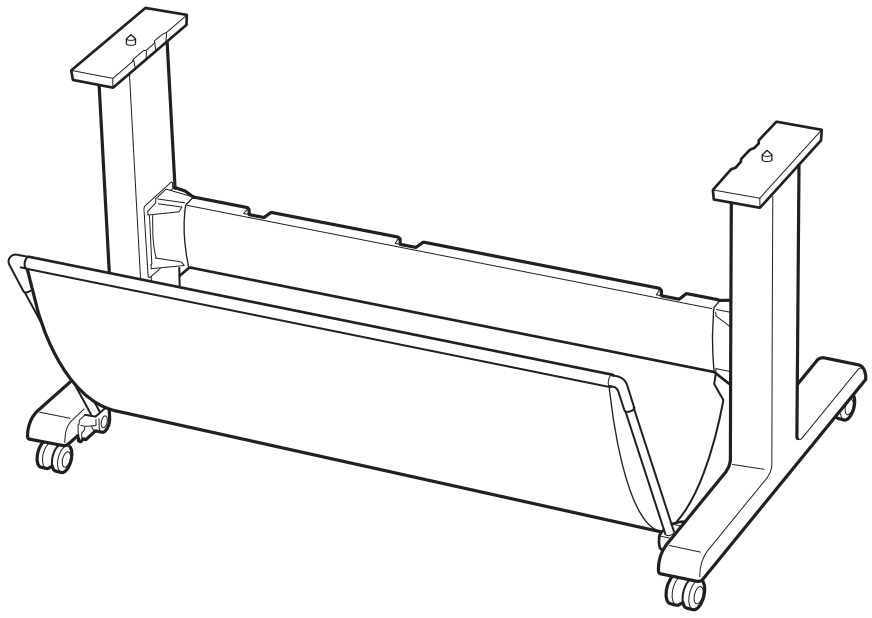

目次

同梱品一覧 2
スタンドを組み立てる 3
バスケットを取り付ける 5
プリンターを設置する 6

Contents

Package Contents 2
Assembling the Stand 3
Attaching the Basket 5
Installing the Printer 6

Sommaire

Contenu du colis 2
Assemblage du socle 3
Montage du panier 5
Installation de l'imprimante 6

Índice

Contenido de la caja 2
Montaje del soporte 3
Conexión de la cesta 5
Instalación de la impresora 6

Conteúdo

Conteúdos da embalagem 2
Montagem do suporte 3
Fixação da cesta 5
Instalação da impressora 6

Inhalt

Paketinhalt 2
Aufbau des Gestells 3
Befestigung des Korbs 5
Installation des Druckers 6

Sommario

Contenuto della confezione 2
Assemblaggio del supporto 3
Fissaggio del raccoglitore 5
Installazione della stampante 6

Inhoud

Inhoud van de verpakking 2
De standaard in elkaar zetten 3
De opvangmand bevestigen 5
De printer installeren 6

Spis treści

Zawartość zestawu 2
Montaż podstawki 3
Dołączanie kosza 5
Instalacja drukarki 6

スタンドの組み立ては本書をお読みください。ご使用の機種とイラストが異なる場合がありますが、基本的な手順は同じです。ご使用前に必ず本書をお読みください。将来いつでも使用できるように大切に保管してください。

Read this manual for details on assembling the stand. Although the illustrations may differ from the model you are using, the basic procedure is the same. Read this manual before attempting to operate the printer. Keep this manual for future reference.

Lisez ce manuel pour plus de détails sur le montage du socle. Bien que les illustrations puissent être différentes du modèle que vous utilisez, la procédure de base est identique. Lisez ce manuel avant d'essayer d'utiliser l'imprimante. Conservez ce manuel pour toute consultation ultérieure.

Lea este manual donde encontrará detalles sobre el montaje del soporte. Aunque las ilustraciones podrían diferir del modelo que está utilizando, el procedimiento básico es el mismo. Antes de intentar utilizar la impresora, lea este manual. Conserve este manual a mano para futuras referencias.

Consulte este manual para obter informações sobre a montagem do suporte. As ilustrações podem ser diferentes do modelo que você estiver usando, mas o processo básico é o mesmo. Leia este manual antes de tentar operar a impressora. Guarde este manual para referência futura.

Lesen Sie dieses Handbuch, um Details zum Aufbau des Gestells zu erhalten. Auch wenn sich die Abbildungen von dem von Ihnen verwendeten Modell möglicherweise unterscheiden, ist die grundlegende Vorgehensweise identisch. Lesen Sie dieses Handbuch, bevor Sie versuchen, den Drucker zu bedienen. Bewahren Sie dieses Handbuch zum späteren Nachschlagen auf.

Leggere questo manuale per conoscere i dettagli relativi al montaggio del supporto. Sebbene le illustrazioni possano differire dal modello in proprio possesso, la procedura di base è la stessa. Leggere questo manuale prima di utilizzare in alcun modo la stampante. Conservare questo manuale per riferimento futuro.

Lees deze handleiding voor nadere bijzonderheden over het in elkaar zetten van de standaard. De illustraties zullen misschien niet het model weergeven dat u gebruikt, maar de basisprocedure is hetzelfde. Lees deze handleiding voordat u probeert de printer te bedienen. Bewaar deze handleiding zodat u de handleiding later kunt raadplegen.

Przed zmontowaniem podstawki należy zapoznać się z niniejszym podręcznikiem. Zamieszczone w nim ilustracje mogą różnić się od rzeczywistego wyglądu używanego modelu urządzenia, procedura jednak pozostaje taka sama. Przed rozpoczęciem korzystania z drukarki należy zapoznać się z niniejszym podręcznikiem. Niniejszy podręcznik należy zachować, aby można było z niego skorzystać w przyszłości.

XXXXXXXX

© CANON INC. 2026

PRINTED IN XXXXXXXX
IMPRIMÉ XX XXXXXXXX
QT66602V01

プリンター本体にスタンドが同梱されている場合はそちらをお使いください。プリンタースタンドをオプションでご購入された場合は、下記の注意にしたがってください。

If a stand is included with the printer, please use that stand. If you are purchasing an optional printer stand, please observe the following caution.

Si un socle est inclus avec l'imprimante, veuillez l'utiliser. Si vous achetez un socle d'imprimante en option, respectez les précautions suivantes.

Si se incluye un soporte con la impresora, utilice ese soporte. Si está comprando un soporte de impresora opcional, tenga presente las siguientes precauciones.

Se um suporte acompanhar a impressora, use o suporte. Se você adquirir um suporte da impressora opcional, observe os cuidados a seguir.

Wenn im Lieferumfang des Druckers ein Gestell enthalten ist, verwenden Sie dieses Gestell. Wenn Sie ein optionales Druckergestell erwerben, beachten Sie die folgenden Vorsichtsmaßnahmen.

Se a corredo della stampante è stato fornito un supporto, utilizzare quel supporto. Se si sta acquistando un supporto stampante opzionale, attenersi alla seguente avvertenza.

Als de standaard bij de printer wordt geleverd, gebruik deze dan. Als u een optionele printerstandaard koopt, let dan op het volgende.

Jeśli do drukarki została dołączona podstawka, należy korzystać z dołączonej podstawki. Przy zakupie opcjonalnej podstawki drukarki należy przestrzegać następujących zaleceń.

⚠ 注意

キヤノンプリンタースタンド SD-24 は、キヤノンプリンター GP-200/TA-20/TC-20M/TC-21M/TC-20/TC-21/TM-240/TM-500 専用のプリンタースタンドです。取扱説明書にしたがって確実に固定してお使いください。

「上記以外の組み合わせで使用する」、「指定以外のプリンタースタンドを使用する」、「プリンター本体に固定しないままプリンタースタンドを使用する」といった使い方をしますと、不安定になり、けがの原因になることがあります。

⚠ Caution

Canon Printer Stand SD-24 is a printer stand exclusively for the Canon GP-200/TA-20/TC-20M/TC-21M/TC-20/TC-21/TM-240/TM-500 printer. Follow the instructions in the manual to securely attach the printer to the stand.

Using a different combination of printer and stand than shown above, using a printer stand not listed above, or not attaching the printer securely to the printer stand may be unstable and may result in injury.

⚠ Attention

Le socle de l'imprimante Canon SD-24 est exclusivement conçu pour les imprimantes Canon GP-200/TA-20/TC-20M/TC-21M/TC-20/TC-21/TM-240/TM-500. Suivez les instructions de ce manuel pour fixer fermement l'imprimante sur le socle.

L'utilisation d'une combinaison d'imprimante et de socle différente de celle illustrée ci-dessus, l'utilisation d'un socle d'imprimante non répertorié ci-dessus ou le fait de ne pas fixer solidement l'imprimante au socle d'imprimante peut entraîner une instabilité et des blessures.

⚠ Precaución

El soporte de impresora Canon SD-24 es un soporte exclusivo para la impresora Canon GP-200/TA-20/TC-20M/TC-21M/TC-20/TC-21/TM-240/TM-500. Siga las instrucciones del manual para conectar la impresora al soporte de manera segura.

Utilizar una combinación de impresora y soporte distinta de las mostradas anteriormente, usar un soporte de impresora que no se mencione anteriormente, o el hecho de no acoplar la impresora de manera segura al soporte de impresora podrían dar lugar a inestabilidad y a lesiones.

⚠ Cuidado

O suporte da impressora Canon SD-24 é um suporte da impressora exclusivo para as impressoras Canon GP-200/TA-20/TC-20M/TC-21M/TC-20/TC-21/TM-240/TM-500. Siga as instruções do manual para fixar a impressora ao suporte de forma segura.

Usar uma combinação de impressora e suporte diferente da exibida acima, usar um suporte da impressora não indicado acima ou não fixar a impressora de forma segura ao suporte da impressora pode causar instabilidade e resultar em lesões.

⚠ Vorsicht

Das Canon Druckergestell SD-24 ist ein Druckergestell, das nur für die Canon Drucker GP-200/TA-20/TC-20M/TC-21M/TC-20/TC-21/TM-240/TM-500 verwendet werden darf. Folgen Sie den Anweisungen im Handbuch, um den Drucker sicher am Gestell zu befestigen.

Wenn Sie eine andere Kombination aus Drucker und Gestell als die oben aufgeführten Kombinationen verwenden, ein oben nicht aufgeführtes Druckergestell verwenden oder den Drucker nicht sicher am Druckergestell befestigen, ist die Konstruktion möglicherweise nicht stabil, was zu Verletzungen führen kann.

⚠ Avvertenza

Il Supporto stampante Canon SD-24 è progettato esclusivamente per le stampanti Canon GP-200/TA-20/TC-20M/TC-21M/TC-20/TC-21/TM-240/TM-500. Attenersi alle istruzioni presenti nel manuale per installare la stampante sul supporto in modo sicuro.

Se si utilizza una combinazione di stampante e supporto differente da quella raccomandata sopra, si utilizza un supporto stampante non elencato oppure non si installa la stampante sul supporto stampante in modo sicuro, il risultato sarà un assemblaggio instabile e insicuro che espone al rischio di infortunio.

⚠ Let op

Canon-printerstandaard SD-24 is een printerstandaard die uitsluitend geschikt is voor de Canon-printers GP-200/TA-20/TC-20M/TC-21M/TC-20/TC-21/TM-240/TM-500. Volg de instructies in de handleiding om de printer stevig op de standaard te bevestigen.

Het gebruik van een andere combinatie van printer en standaard dan die hierboven wordt weergegeven, het gebruik van een andere dan de hierboven genoemde printerstandaard of een niet stevig op de printerstandaard bevestigde printer, kan leiden tot instabiliteit en dit kan letsel tot gevolg hebben.

⚠ Przestroga

Podstawka drukarki Canon SD-24 jest przeznaczona do użytku wyłącznie z drukarką Canon GP-200/TA-20/TC-20M/TC-21M/TC-20/TC-21/TM-240/TM-500. Aby bezpiecznie zamocować drukarkę na podstawce, należy postępować zgodnie z instrukcjami z niniejszego podręcznika.

Korzystanie z innych połączeń drukarki i podstawki niż przedstawione powyżej, korzystanie z podstawki drukarki, która nie została wymieniona powyżej, jak również nieprzestrzeganie zalecenia o bezpiecznym zamocowaniu drukarki na podstawce drukarki może doprowadzić do obrażeń.

同梱品一覧
Package Contents
Contenu du colis
Contenido de la caja
Conteúdos da embalagem
Paketinhalt
Contenuto della confezione
Inhoud van de verpakking
Zawartość zestawu

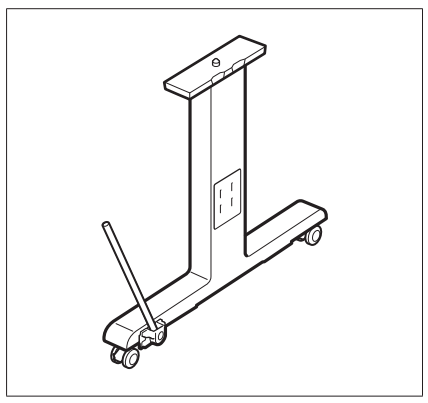

スタンドレッグ L
Stand leg L
Jambe L du socle
Pata del soporte L
Perna do suporte L
Gestellbein-L
Gamba del supporto L
Poot van de standaard L
Noga podstawki L

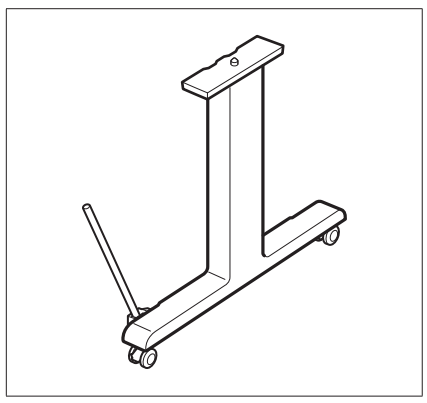

スタンドレッグ R
Stand leg R
Jambe R du socle
Pata del soporte R
Perna do suporte R
Gestellbein-R
Gamba del supporto R
Poot van de standaard R
Noga podstawki R

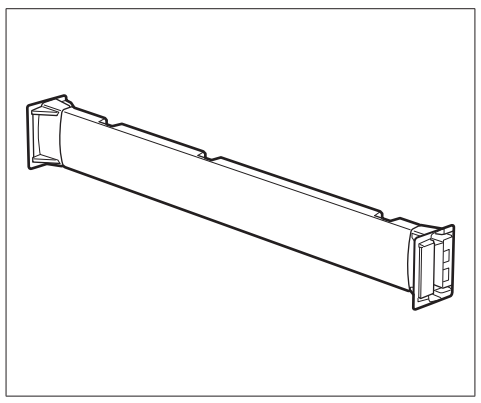

スタンドステー
Stand stay
Soutien du socle
Travesaño del soporte
Apoio do suporte
Gestellstütze
Tirante del supporto
Steun van de standaard
Poprzeczka podstawki

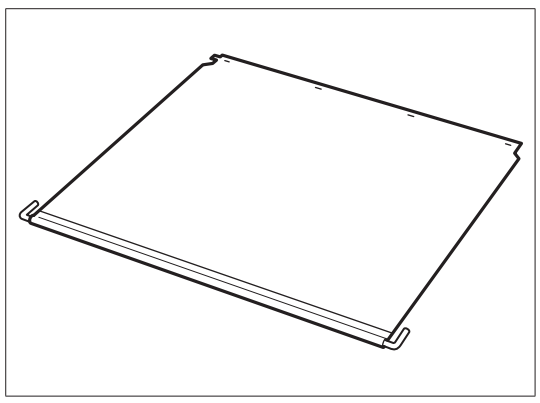

バスケット
Basket
Panier
Cesta
Cesta
Korb
Raccoglitore
Opvangmand
Kosz

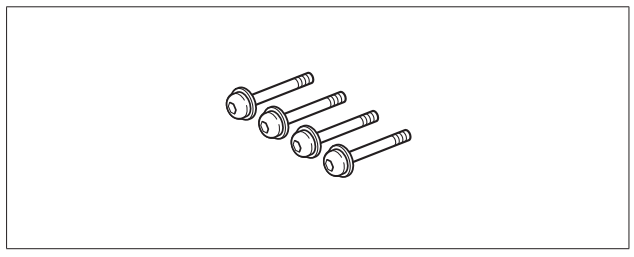

本体固定ビス（× 4）
Main unit securing screw (x 4)
Vis de fixation de l'unité principale (x 4)
Tornillo de fijación de la unidad principal (x 4)
Parafuso de segurança da unidade principal (x 4)
Schraube zum Befestigen der Haupteinheit (x 4)
Vite per il fissaggio dell'unità principale (x 4)
Schroeven om hoofdeenheid mee vast te zetten (x 4)
Śruby zabezpieczające jednostki głównej (x 4)

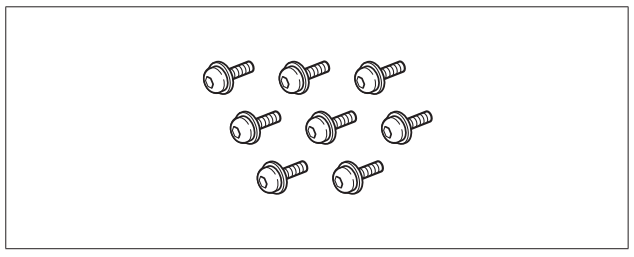

M4 六角ビス（黒）（× 8）
M4 hex screw (black) (x 8)
Vis hexagonale M4 (noire) (x 8)
Tornillo hexagonal M4 (negro) (x 8)
Parafuso sextavado M4 (preto) (x 8)
M4-Sechskantschraube (schwarz) (x 8)
Vite esagonale M4 (nera) (x 8)
M4-zeskantschroef (zwart) (x 8)
Śruba sześciokątna M4 (czarny) (x 8)

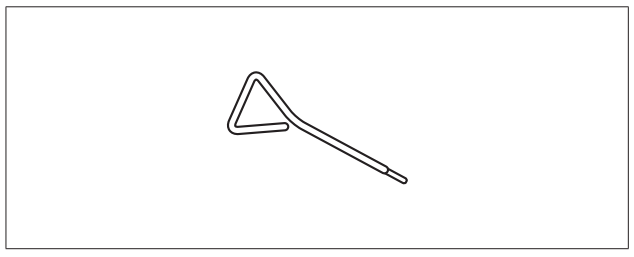

六角レンチ
Allen wrench
Clé Allen
Llave Allen
Chave allen
Inbus-Schlüssel
Chiave a brugola
Inbussleutel
Klucz imbusowy

スタンドを組み立てる
Assembling the Stand
Assemblage du socle
Montaje del soporte
Montagem do suporte
Aufbau des Gestells
Assemblaggio del supporto
De standaard in elkaar zetten
Montaż podstawki

⚠ 注意
スタンドは、必ず 2 人以上で組み立ててください。1 人で作業すると、けがの原因になったり、スタンドの歪みの原因になります。

⚠ Caution
Stand assembly requires 2 people or more. Assembling the Stand alone poses a risk of injury or accidental bending of the stand.

⚠ Attention
Le montage du socle demande au moins 2 personnes. L'assemblage du socle seul pose un risque de blessure ou de torsion accidentelle du socle.

⚠ Precaución
El montaje del soporte requiere 2 personas o más. El montaje del soporte por una sola persona implica un riesgo de lesión o doblado accidental del soporte.

⚠ Cuidado
A montagem do suporte requer 2 pessoas ou mais. Montar o suporte individualmente oferece risco de ferimento ou flexão acidental do suporte.

⚠ Vorsicht
Der Aufbau des Gestells erfordert 2 Personen oder mehr. Wenn das Gestell von einer Person allein aufgebaut wird, besteht Verletzungsgefahr oder führt dies zu versehentlicher Biegung des Gestells.

⚠ Avvertenza
L'assemblaggio del supporto richiede almeno 2 persone. Se si tenta di assemblare il supporto da soli ci si espone al rischio di infortunio o della piegatura accidentale del supporto.

⚠ Let op
Voor het in elkaar zetten van de standaard zijn 2 of meer mensen nodig. Wanneer u de standaard alleen in elkaar zet, is er het risico dat u zich bezeert wanneer de standaard per ongeluk wordt gebogen.

⚠ Przestroga
Do montażu podstawki potrzebne są 2 osoby lub więcej. Montowanie podstawki przez jedną osobę stwarza ryzyko kontuzji osoby montującej lub wygięcia podstawki.

1 梱包材とオレンジテープをすべて取り除いて捨てます。

Remove and discard all the packaging material and orange tape.

Retirez et jetez tous les matériaux d'emballage et la bande orange.

Retire y descarte todo el material de embalaje y la cinta naranja.

Remova e descarte todo o material de embalagem e fita laranja.

Entfernen und entsorgen Sie das gesamte Verpackungsmaterial und das orangefarbene Klebeband.

Rimuovere e smaltire tutto il materiale di imballaggio e il nastro arancione.

Verwijder al het verpakkingsmateriaal en oranje tape en gooi deze weg.

Usunąć i wyrzucić wszystkie materiały opakowaniowe i pomarańczową taśmę.

2 スタンドレッグ L とスタンドレッグ R に付いている計 4 個のキャスターのロックがすべてオンになっていることを確認します。

Check that locks on a total of 4 casters on both stand leg L and stand leg R are all engaged.

Vérifiez que les verrous des 4 roulettes des jambes L et R du socle sont tous en place.

Compruebe que los bloqueos de las 4 ruedecitas de ambas patas, la pata del soporte L y la pata del soporte R, estén todos activados.

Verifique se todas as travas das 4 rodinhas, na perna do suporte L e na perna do suporte R, estão ativadas.

Vergewissern Sie sich, dass die Sperren an insgesamt 4 Rollen am Gestellbein-L sowie am Gestellbein-R alle aktiviert sind.

Verificare che i blocchi siano innestati su tutte e 4 le rotelle sia sulla gamba del supporto L che sulla gamba del supporto R.

Controleer dat de vergrendeling op in totaal 4 wielen, op zowel poot L van de standaard als poot R van de standaard, is vastgezet.

Sprawdź, czy blokady na wszystkich 4 kółkach nogi podstawki L oraz nogi podstawki R zostały włączone.

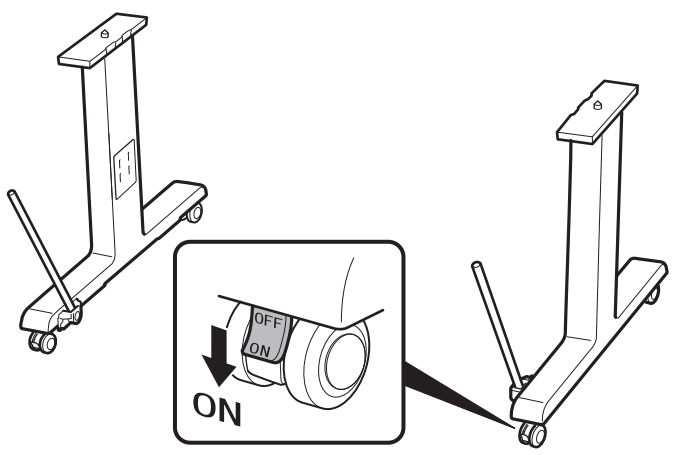

3 スタンドレッグ L とスタンドレッグ R を、ロッド（A）が手前上側に向くように置きます。

Place stand leg L and stand leg R so that the rods (A) are facing up and towards you.

Placez la jambe L du socle et la jambe R du socle de telle manière que les tiges (A) soient orientées vers le haut et vers vous.

Coloque la pata del soporte L y la pata del soporte R de manera que las varillas (A) miren hacia arriba y hacia usted.

Posicione a perna do suporte L e a perna do suporte R de maneira que as hastes (A) estejam voltadas para cima e para você.

Platzieren Sie Gestellbein-L und Gestellbein-R so, dass die Stangen (A) nach oben und zu Ihnen hin weisen.

Posizionare la gamba del supporto L e la gamba del supporto R in modo che le aste (A) siano rivolte verso l'alto e verso di sé.

Plaats de poot L van de standaard en de poot R van de standaard zodanig dat de stangen (A) naar boven wijzen en naar u toe zijn gericht.

Ułóż nogę podstawki L i nogę podstawki R tak, aby pręty (A) były skierowane w górę i w stronę osoby montującej.

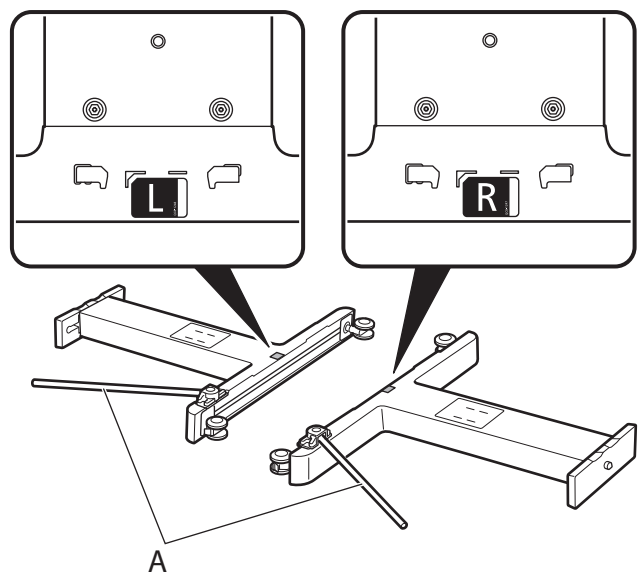

4

スタンドレッグ L を起こし背面にまわります。スタンドステーに L の刻印がある側のフック（A）をスタンドレッグ L の穴（B）に引っ掛けます。

Stand up stand leg L, and then move to the rear side of the stand leg L. Attach the hooks (A) on the side of the stand stay with the engraved L to the holes (B) on stand leg L.

Levez la jambe L du socle, puis déplacez-vous vers l'arrière de la jambe L du socle. Fixez les crochets (A) du côté du soutien du socle avec le L gravé aux trous (B) de la jambe L du socle.

Levante la pata del soporte L y, a continuación, desplácela a la parte posterior de la pata del soporte L. Acople los ganchos (A) del lado del travesaño del soporte con la L grabada en los orificios (B) de la pata del soporte L.

Levante a perna do suporte L e posicione-se atrás da perna do suporte L. Prenda os ganchos (A) no lado do apoio do suporte com o a marcação L nos orifícios (B) da perna do suporte L.

Stellen Sie das Gestellbein-L auf, und gehen Sie dann zur Rückseite des Gestellbein-L. Bringen Sie die Haken (A) an der Seite der Gestellstütze mit dem eingravierten L an den Löchern (B) am Gestellbein-L an.

Alzare la gamba del supporto L e portarsi sul lato posteriore della gamba del supporto L. Inserire i ganci (A) laterali al tirante del supporto nelle feritoie a L (B) della gamba del supporto L e agganciarli.

Zet poot L van de standaard rechtop en ga dan naar de achterkant van poot L van de standaard. Bevestig de haken (A) aan de zijkant met de gegraveerde L van de steun van de standaard aan de gaten (B) in poot L van de standaard.

Postawić nogę podstawki L, a następnie przejść na tylną stronę nogi podstawki L. Przymocować haki (A) po stronie poprzeczki podstawki z wygrawerowanym L do otworów (B) na nodze podstawki L.

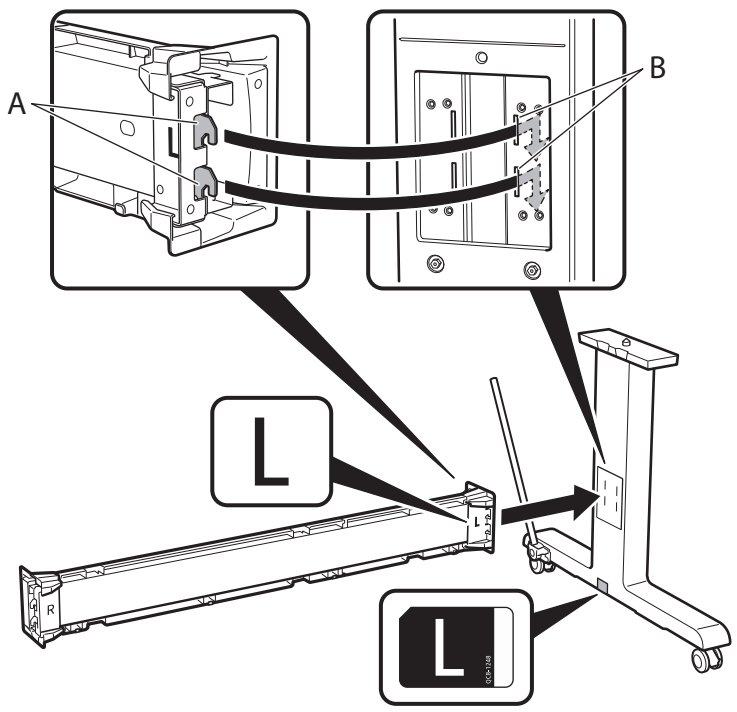

5

スタンドステー前後の計 4 か所を、六角レンチを使用して M4 六角ビス（黒）でしっかりと固定します。

Use the Allen wrench to secure a total of 4 locations on the stand stay front and rear with the M4 hex screws (black).

Utilisez la clé Allen pour fixer 4 emplacements au total sur le soutien du socle à l'avant et à l'arrière avec les vis hexagonales M4 (noires).

Utilice la llave Allen para fijar un total de 4 ubicaciones en la parte frontal y trasera del travesaño del soporte con los tornillos hexagonales M4 (negros).

Use a chave Allen para fixar os parafusos sextavados M4 (pretos) em um total de 4 locais na parte dianteira e traseira do apoio do suporte.

Verwenden Sie den Inbus-Schlüssel, um insgesamt 4 Stellen an der Vorderseite und Rückseite der Gestellstütze mit den M4-Sechskantschrauben (schwarz) zu sichern.

Utilizzare la chiave a brugola per fissare tutte e 4 le posizioni sul tirante del supporto, davanti e dietro, con le viti esagonali M4 (nere).

Gebruik de inbussleutel om de M4-zeskantschroeven (zwart) vast te zetten, op in totaal 4 locaties aan de voor- en achterkant van de steun van de standaard.

Kluczem imbusowym zabezpieczyć łącznie 4 miejsca na poprzeczce podstawki z przodu i z tyłu za pomocą śrub sześciokątnych M4 (czarne).

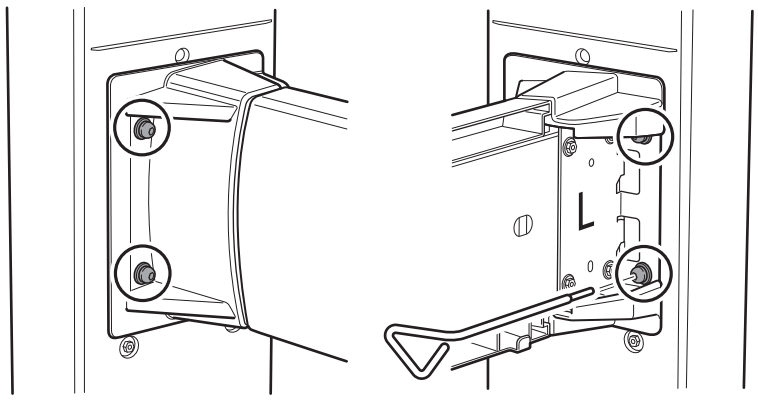

6

手順 4、手順 5 と同様の手順で、スタンドステー R 側をスタンドレッグ R にしっかりと固定します。

Secure the stand stay R side to stand leg R using the same procedure as Step 4 and Step 5.

Fixez le côté du soutien du socle R à la jambe R du socle en procédant de la même manière qu'aux étapes 4 et 5.

Fije el lado R del travesaño del soporte a la pata del soporte R utilizando el mismo procedimiento que en el paso 4 y en el paso 5.

Prenda o lado R do apoio do suporte à perna do suporte R usando o mesmo procedimento descrito nas etapas 4 e 5.

Befestigen Sie die R-Seite der Gestellstütze am Gestellbein-R mit derselben Vorgehensweise wie der in Schritt 4 und Schritt 5.

Installare il lato del tirante del supporto R alla gamba del supporto R utilizzando la stessa procedura eseguita al passaggio 4 e al passaggio 5.

Bevestig de zijde R van de steun van de standaard aan poot R van de standaard volgens dezelfde procedure als in stap 4 en stap 5.

Przymocować poprzeczkę podstawki R do nogi podstawki R, stosując tę samą procedurę, co w kroku 4 i 5.

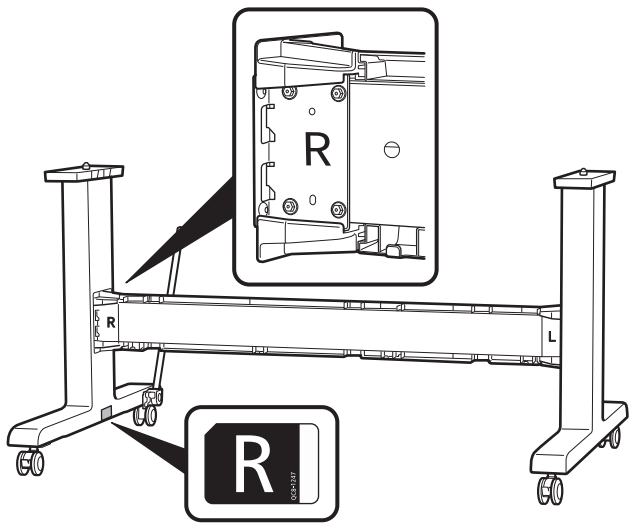

バスケットを取り付ける
Attaching the Basket
Montage du panier
Conexión de la cesta
Fixação da cesta
Befestigung des Korbs
Fissaggio del raccoglitore
De opvangmand bevestigen
Dołączanie kosza

1 白いタグ（A）を左上にしてバスケット布を広げます。

Spread out the basket cloth with the white tag (A) at the top left.

Étendez le tissu du panier en plaçant l'étiquette blanche (A) en haut à gauche.

Extienda la tela de la cesta con la etiqueta blanca (A) en la parte superior izquierda.

Estenda o tecido da cesta com a marca branca (A) na posição esquerda superior.

Breiten Sie das Korbtuch so aus, dass sich die weiße Marke (A) oben links befindet.

Stendere il tessuto del raccoglitore orientando l'etichetta bianca (A) in alto a sinistra.

Spreid het opvangmanddoek uit zodat het witte label (A) aan de linker bovenkant zit.

Rozłóż materiał kosza tak, aby biały znacznik (A) znalazł się w lewym górnym narożniku.

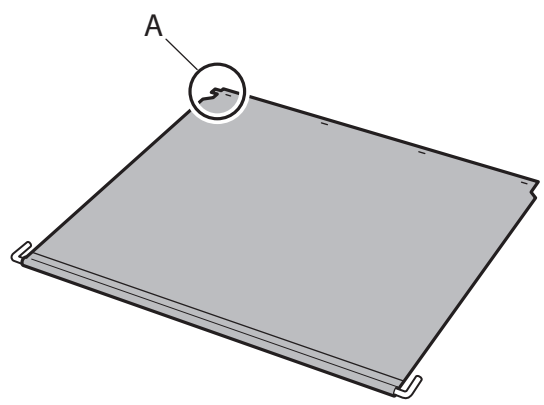

2 バスケット布に取り付けられているロッドのキャップをスタンドのロッドに差し込みます。

Insert the cap of the rod attached to the basket cloth into the rod of the stand.

Insérez le capuchon de la tige fixée au tissu du panier dans la tige du socle.

Inserte la tapa de la varilla unida a la tela de la cesta en la varilla del soporte.

Insira a tampa da haste afixada ao tecido da cesta na haste do suporte.

Führen Sie die Kappe der am Korbtuch angebrachten Stange in die Stange des Gestells.

Inserire il cappuccio dell'asta attaccato al tessuto del raccoglitore nell'asta del supporto.

Plaats het kapje van de stang die is bevestigd aan het opvangmanddoek in de stang van de standaard.

Wsuń nasadkę pręta dołączonego do materiału kosza w pręt podstawki.

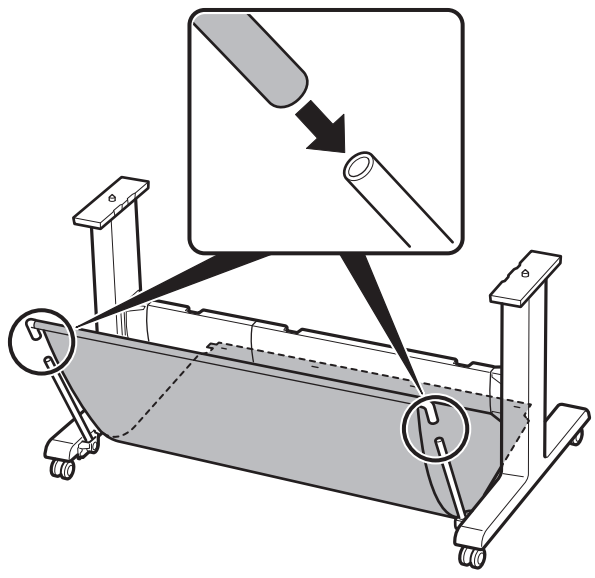

3 スタンドの背面にまわります。バスケット布にあるフック用の切り込み（A）をスタンドステーのフック（B）へ引っ掛けます。フックは、SD-33 には 4 か所、SD-24 には 3 か所あります。

Move to the rear side of the stand. Attach the hook slits (A) on the basket cloth to the hooks (B) on the stand stay. SD-33 has 4 hooks and SD-24 has 3 hooks.

Placez-vous à l'arrière du socle. Fixez les fentes des crochets (A) du tissu du panier aux crochets (B) du soutien du socle. SD-33 possède 4 crochets et SD-24 possède 3 crochets.

Mueva hacia la parte trasera del soporte. Acople los orificios de los ganchos (A) de la tela de la cesta a los ganchos (B) del travesaño del soporte. SD-33 tiene 4 ganchos y SD-24 tiene 3 ganchos.

Mova para a parte de trás do suporte. Prenda a abertura dos ganchos (A) do tecido da cesta aos ganchos (B) do apoio do suporte. A SD-33 tem 4 ganchos e a SD-24 tem 3 ganchos.

Gehen Sie zur Rückseite des Gestells. Bringen Sie die Hakenschlitze (A) am Korbtuch an den Haken (B) an der Gestellstütze an. Das SD-33 hat 4 Haken und das SD-24 hat 3 Haken.

Portarsi sul lato posteriore del supporto. Agganciare le fessure dei ganci (A) che si trovano sul tessuto del raccoglitore ai ganci (B) sul tirante del supporto. SD-33 ha 4 ganci, mentre SD-24 ha 3 ganci.

Breng het naar de achterzijde van de standaard. Bevestig de haakspleten (A) van het opvangmanddoek aan de haken (B) van de steun van de standaard. De SD-33 heeft 4 haken en de SD-24 heeft 3 haken.

Przejdź na tylną stronę podstawki. Przymocować szczeliny haków (A) na materiale kosza do haków (B) na poprzeczce podstawce. SD-33 ma 4 haki, a SD-24 ma 3 haki.

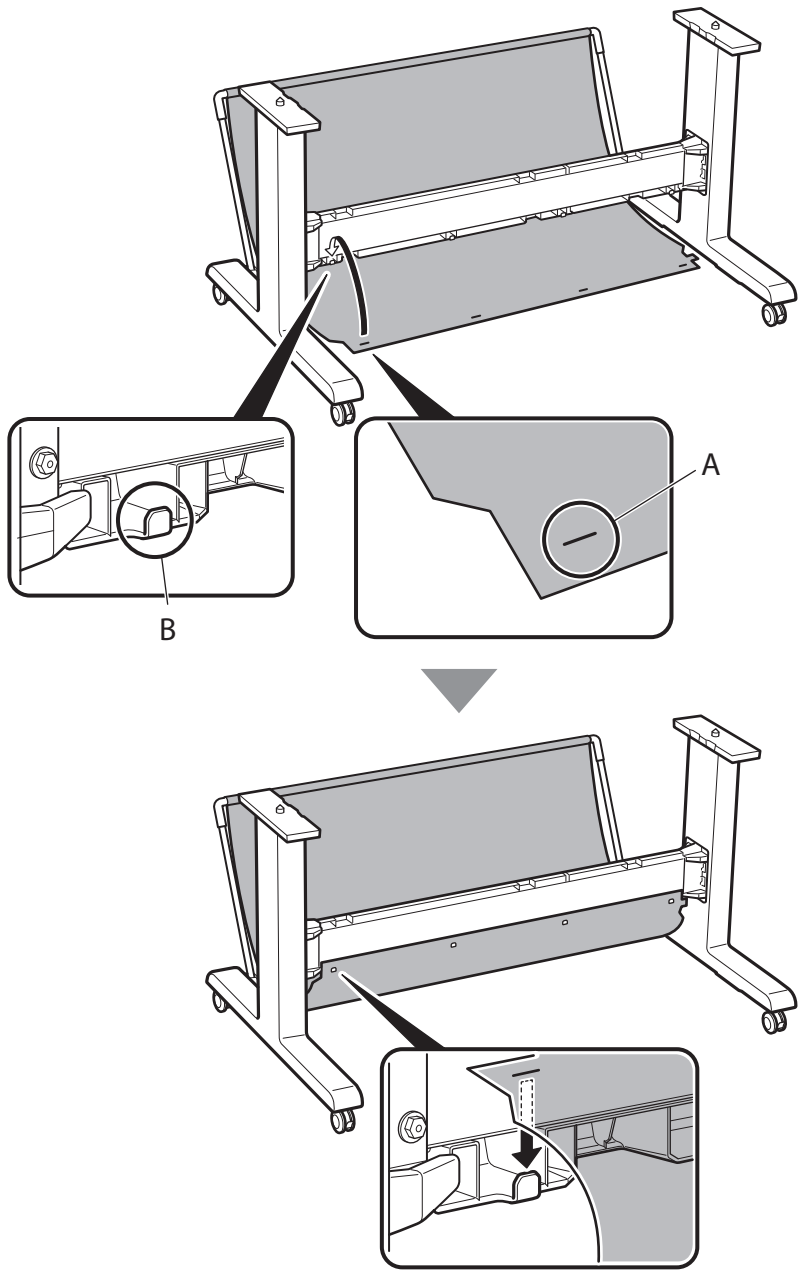

プリンターを設置する
Installing the Printer
Installation de l'imprimante
Instalación de la impresora
Instalação da impressora
Installation des Druckers
Installazione della stampante
De printer installeren
Instalacja drukarki

1 プリンター本体を設置しやすい場所までスタンドを移動します。スタンドを移動する際は、4 つのキャスターのロックをすべてオフにします。

Move the stand to a location that will make it easy to install the printer. When moving the stand, switch the locks on all 4 casters to off.

Déplacez le socle dans un endroit facilitant l'installation de l'imprimante. Lorsque vous déplacez le socle, désactivez les verrous des 4 roulettes.

Mueva el soporte hasta una ubicación donde resulte fácil instalar la impresora. Cuando mueva el soporte, quite el bloqueo de las 4 ruedas.

Mova o suporte para um local onde seja fácil instalar a impressora.Ao mover o suporte, desative as travas de todas as 4 rodinhas.

Transportieren Sie das Gestell an einen Standort, an dem Sie den Drucker leicht installieren können. Wenn Sie das Gestell transportieren, deaktivieren Sie die Sperren an allen 4 Rollen.

Spostare il supporto in un punto in cui sarà semplice installare la stampante. Quando si sposta il supporto, posizionare su OFF i blocchi su tutte e 4 le rotelle.

Verplaats de standaard naar een locatie waar u de printer gemakkelijk kunt installeren. Ontgrendel alle 4 wielen wanneer u de standaard verplaatst.

Przesuń podstawkę w takie miejsce, w którym instalacja drukarki będzie łatwa. Na czas przesuwania podstawki dezaktywuj blokady wszystkich 4 kółek.

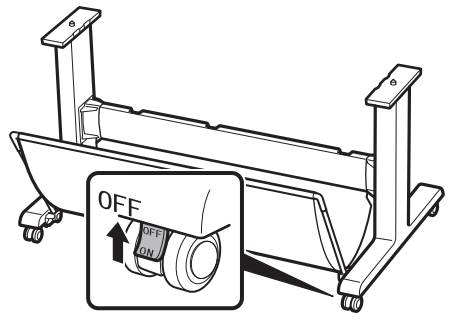

2 移動後、4 つのキャスターのロックをすべてオンに戻します。

After moving the stand, return all 4 of the caster locks to on.

Après avoir déplacé le socle, remettez en place les 4 verrous des roulettes.

Después de mover el soporte, vuelva a bloquear las 4 ruedas.

Após mover o suporte, reative novamente as 4 travas das rodinhas.

Nachdem Sie das Gestell transportiert haben, aktivieren Sie die Sperren an allen 4 Rollen wieder.

Dopo aver spostato il supporto, riportare su ON i blocchi delle 4 rotelle.

Vergrendel alle 4 wielen weer wanneer u de standaard hebt verplaatst.

Po przesunięciu podstawki ponownie aktywuj blokady wszystkich 4 kółek.

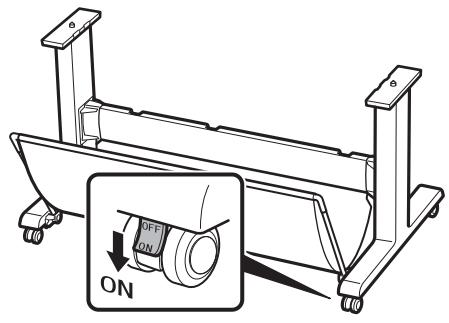

3 プリンターを下記の人数で持ち上げ、スタンドまで移動します。
- GP-300/GP-200：3 人以上
- TC-20M/TC-21M/TC-20/TC-21：2 人
- TM-340/TM-600：3 人以上
- TM-240/TM-500/TA-20：2 人以上

Have the following number of people lift the printer and move it to the stand.
- GP-300/GP-200: 3 people or more
- TC-20M/TC-21M/TC-20/TC-21: 2 people
- TM-340/TM-600: 3 people or more
- TM-240/TM-500/TA-20: 2 people or more

Ayez recours au nombre suivant de personnes pour soulever l'imprimante et la mettre sur le socle.
- GP-300/GP-200 : 3 personnes ou plus
- TC-20M/TC-21M/TC-20/TC-21 : 2 personnes
- TM-340/TM-600 : 3 personnes ou plus
- TM-240/TM-500/TA-20 : 2 personnes ou plus

Levante la impresora entre el siguiente número de personas y muévala hasta el soporte.
- GP-300/GP-200: 3 personas o más
- TC-20M/TC-21M/TC-20/TC-21: 2 personas
- TM-340/TM-600: 3 personas o más
- TM-240/TM-500/TA-20: 2 personas o más

A quantidade de pessoas a seguir é necessária para levantar a impressora e movê-la ao suporte.
- GP-300/GP-200:3 pessoas ou mais
- TC-20M/TC-21M/TC-20/TC-21:2 pessoas
- TM-340/TM-600:3 pessoas ou mais
- TM-240/TM-500/TA-20:2 pessoas ou mais

Heben Sie den Drucker mit der folgenden Anzahl an Personen an, und transportieren Sie ihn zum Gestell.
- GP-300/GP-200: 3 Personen oder mehr
- TC-20M/TC-21M/TC-20/TC-21: 2 Personen
- TM-340/TM-600: 3 Personen oder mehr
- TM-240/TM-500/TA-20: 2 Personen oder mehr

Per sollevare e portare la stampante sul supporto occorre il seguente numero di persone.
- GP-300/GP-200: 3 persone o più
- TC-20M/TC-21M/TC-20/TC-21: 2 persone
- TM-340/TM-600: 3 persone o più
- TM-240/TM-500/TA-20: 2 persone o più

Laat de printer door het volgende aantal mensen tillen en verplaatsen naar de standaard.
- GP-300/GP-200: 3 mensen of meer
- TC-20M/TC-21M/TC-20/TC-21: 2 mensen
- TM-340/TM-600: 3 mensen of meer
- TM-240/TM-500/TA-20: 2 mensen of meer

Niech wskazana poniżej liczba osób podniesie drukarkę i przeniesie ją na podstawkę.
- Model GP-300/GP-200: 3 osoby lub więcej
- Model TC-20M/TC-21M/TC-20/TC-21: 2 osoby
- Model TM-340/TM-600: 3 osoby lub więcej
- Model TM-240/TM-500/TA-20: 2 osoby lub więcej

<GP-300/GP-200/TA-20>

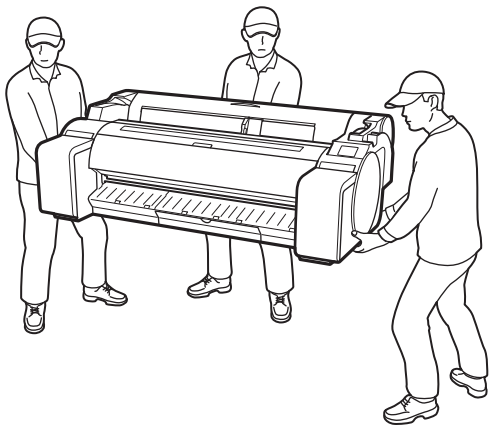

<TC-20M/TC-21M/TC-20/TC-21>

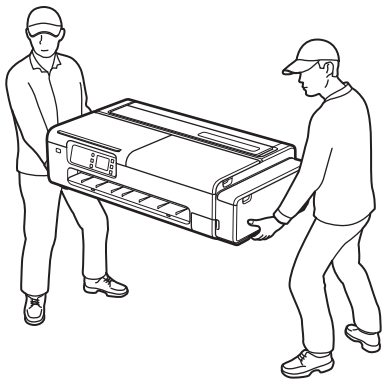

<TM-340/TM-240/TM-600/TM-500>

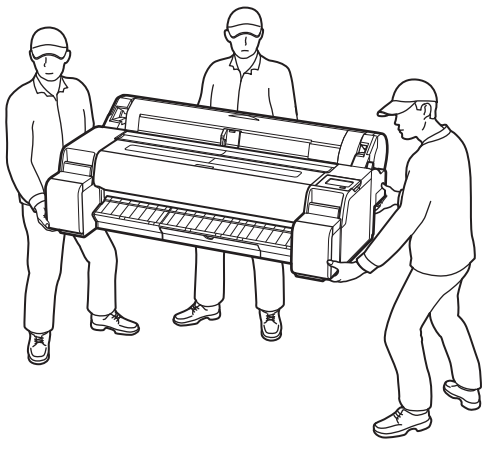

4 プリンターをスタンドに設置します。GP シリーズ /TM シリーズ /TA-20（4-a）と TC シリーズ（4-b）で設置手順が異なります。それぞれの手順へ進んでください。

Install the printer on the stand. The installation procedure differs between the GP series/TM series/TA-20 (4-a) and TC series (4-b). Proceed to the appropriate procedure.

Installez l'imprimante sur le socle. La procédure d'installation diffère entre la série GP/la série TM/TA-20 (4-a) et la série TC (4-b). Passez à la procédure appropriée.

Instale la impresora en el soporte. El procedimiento de instalación difiere entre la serie GP/serie TM/TA-20 (4-a) y la serie TC (4-b). Utilice el procedimiento apropiado.

Instale a impressora no suporte. O procedimento de instalação é diferente para os modelos da série GP/série TM/TA-20 (4-a) e para a série TC (4-b). Prossiga de acordo com o procedimento adequado.

Installieren Sie den Drucker auf dem Gestell. Die Vorgehensweise bei der Installation unterscheidet sich zwischen der GP-Serie/TM-Serie/TA-20 (4-a) und der TC-Serie (4-b). Fahren Sie mit der entsprechenden Vorgehensweise fort.

Installare la stampante sul supporto. La procedura di installazione è diversa per le serie GP/TM/TA-20 (4-a) e la serie TC (4-b). Procedere seguendo la procedura adeguata.

Installeer de printer op de standaard. De installatieprocedure verschilt tussen de GP-serie/TM-serie/TA-20 (4-a) en TC-serie (4-b). Ga door naar de procedure die van toepassing is.

Zainstaluj drukarkę na podstawce. Procedura instalacji jest inna dla urządzeń z serii GP/TM/TA-20 (4-a) i TC (4-b). Przejdź do odpowiedniej procedury.

4-a プリンター背面下側の角（A）とスタンド受け板の角（B）を合わせて、プリンターをスタンドに置きます。

Place the printer on the stand such that the rear panel bottom corners of the printer (A) are aligned with the corners of the supporting plates (B).

Placez l'imprimante sur le socle de telle manière que les coins inférieurs du panneau arrière de l'imprimante (A) soient alignés sur les coins des plaques de support (B).

Coloque la impresora sobre el soporte de manera que las esquinas inferiores del panel posterior de la impresora (A) queden alineadas con las esquinas de las placas de soporte (B).

Coloque a impressora no suporte de forma que os cantos inferiores do painel traseiro da impressora (A) estejam alinhados às placas de apoio (B).

Setzen Sie den Drucker so auf dem Gestell ab, dass die unteren Ecken der Rückplatte des Druckers (A) an den Ecken der Stützplatten (B) ausgerichtet sind.

Appoggiare la stampante sul supporto in modo tale che gli angoli inferiori del pannello posteriore della stampante (A) risultino allineati agli angoli dei piani di appoggio (B).

Plaats de printer zo op de standaard dat de onderhoeken aan de achterzijde van de printer (A) zijn uitgelijnd met de hoeken van de steunplaten (B).

Umieść drukarkę na podstawce tak, aby dolne narożniki tylnego panelu drukarki (A) były dopasowane do narożników płyt zabezpieczających (B).

<GP-300/GP-200/TA-20>

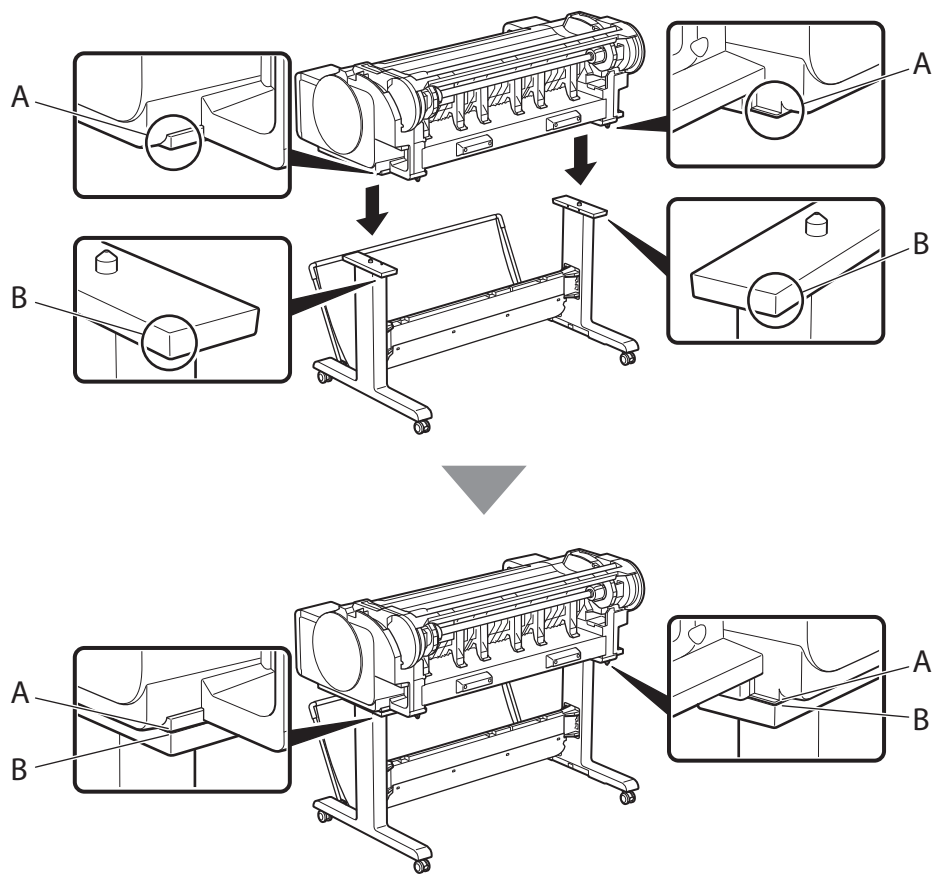

<TM-340/TM-240/TM-600/TM-500>

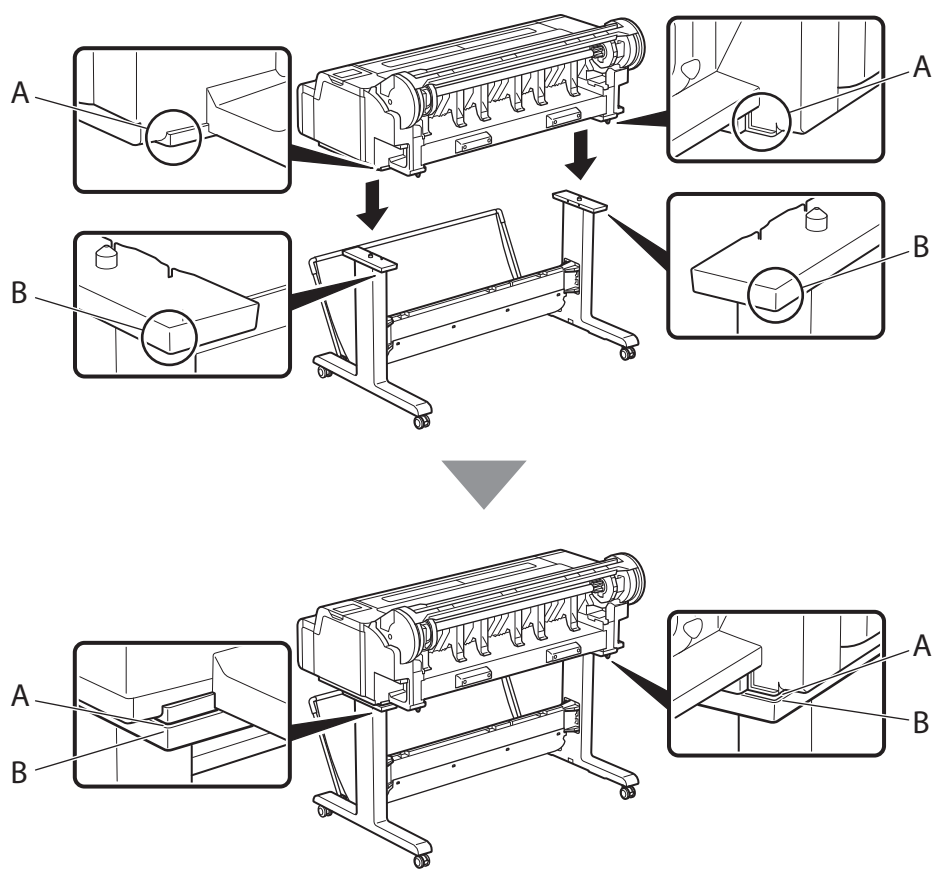

4-b 前後方向の位置は、プリンターの左側面に貼付されているラベルの▼（A）とスタンド受け板の前後の端（B）を合わせます。
横方向の位置は、運搬用グリップの端（C）とスタンド受け板の左側面の端（D）を合わせます。
プリンターをスタンドに置きます。

For the position in the forward/backward direction, align the ▼ (A) of the label attached to the left side of the printer with the front and back edges of the supporting plate (B).
For the position in the lateral direction, align the edges of the carrying grips (C) with the edges of the left side of the supporting plate (D).
Place the printer on the stand.

Pour la position dans le sens avant/arrière, alignez le ▼ (A) de l'étiquette fixée sur le côté gauche de l'imprimante avec les bords avant et arrière de la plaque de support (B).
Pour la position dans le sens latéral, alignez les bords des poignées de transport (C) avec les bords du côté gauche de la plaque de support (D).
Placez l'imprimante sur le socle.

Para la posición en la dirección hacia adelante/hacia atrás, alinee la flecha ▼ (A) de la etiqueta adherida al lado izquierdo de la impresora con los bordes delantero y trasero de la placa de soporte (B).
Para la posición en la dirección lateral, alinee los bordes de las asas de transporte (C) con los bordes del lado izquierdo de la placa de soporte (D).
Coloque la impresora sobre el soporte.

Para posicionar na direção para frente/para trás, alinhe o símbolo ▼ (A), localizado no rótulo anexado ao lado esquerdo da impressora, com as bordas dianteira e traseira da placa de apoio (B).
Para posicionar na direção lateral, alinhe as bordas das alças de carregamento (C) às bordas do lado esquerdo da placa de apoio (D).
Coloque a impressora sobre o suporte.

Für die Position in der Vorwärts/Rückwärts-Richtung richten Sie ▼ (A) des Etiketts, das an der linken Seite des Druckers angebracht ist, an der Vorder- und Rückkante der Stützplatte (B) aus.
Für die Position in der seitlichen Richtung richten Sie die Kanten der Tragegriffe (C) an den Kanten der linken Seite der Stützplatte (D) aus.
Setzen Sie den Drucker auf dem Gestell ab.

Per la posizione nella direzione avanti/indietro, allineare la ▼ (A) dell'etichetta attaccata al lato sinistro della stampante ai bordi anteriore e posteriore del piano di appoggio (B).
Per la posizione in direzione laterale, allineare i bordi delle maniglie trasporto (C) ai bordi del lato sinistro del piano di appoggio (D).
Posizionare la stampante sul supporto.

Voor de positie in voorwaartse/achterwaartse richting, lijnt u de ▼ (A) van het etiket dat aan de linkerkant van de printer is bevestigd uit met de randen aan de voor- en achterzijde van de steunplaat (B).
Voor de positie in zijwaartse richting, lijnt u de randen van de draaggrepen (C) uit met de randen aan de linkerzijde van de steunplaat (D).
Plaats de printer op de standaard.

Aby ustawić urządzenie w osi tył/przód, wyrównaj znaki ▼ (A) na etykiecie umieszczonej z lewej strony drukarki z przednią i tylną krawędzią płytki mocującej (B).
Aby ustawić urządzenie w osi poprzecznej, wyrównaj krawędź uchwytu do przenoszenia (C) z krawędzią po lewej stronie płytki mocującej (D).
Umieść drukarkę na podstawce.

<TC-20M/TC-21M/TC-20/TC-21>

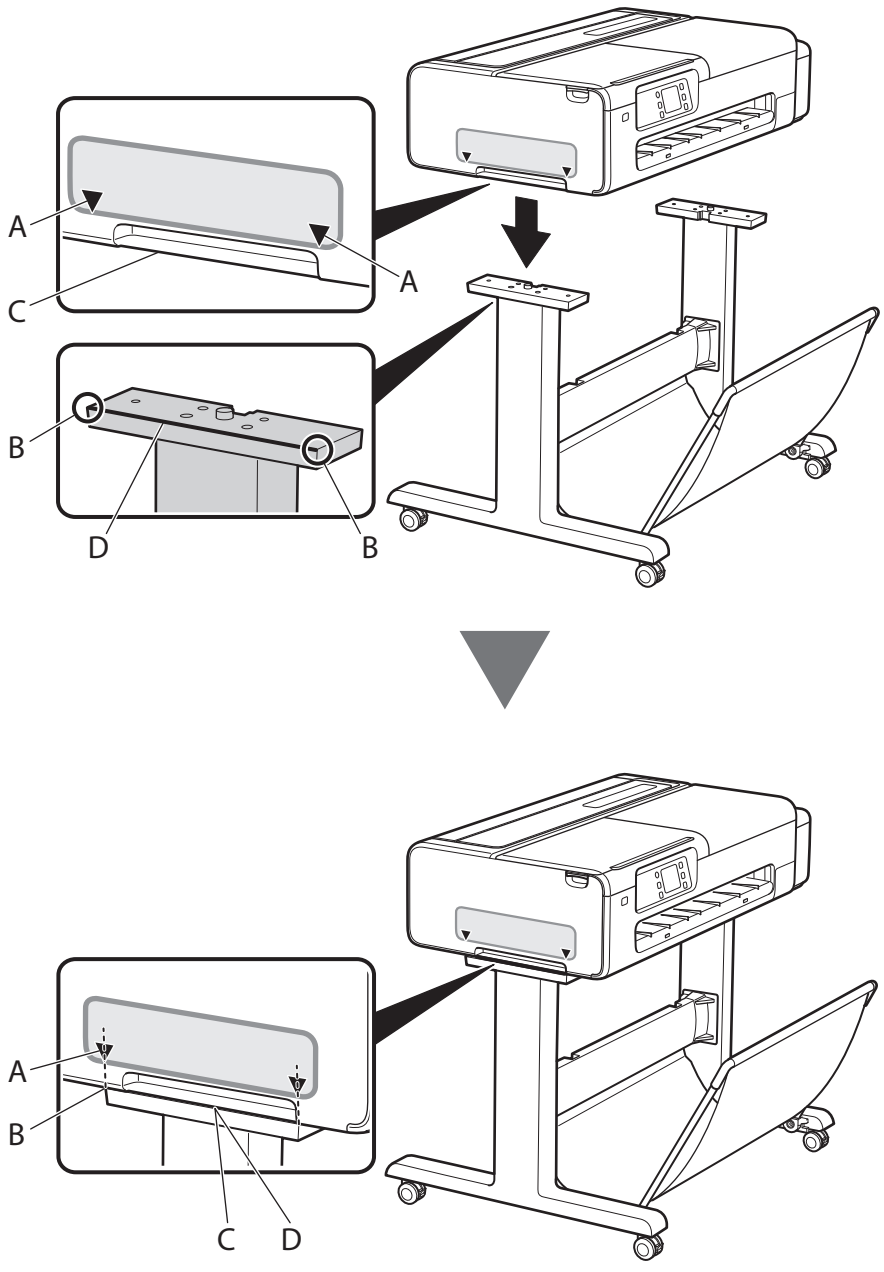

5 プリンターをスタンドに固定します。
左右 2 か所のスタンド受け板の下側から計 4 か所を、六角レンチを使用して、本体固定ビスでしっかりと固定します。

Affix the printer to the stand.
Use the Allen wrench to secure the printer with main unit securing screws in 2 locations at the left and right (total of 4 locations) from the underside of the supporting plate.

Fixez l'imprimante sur le socle.
Utilisez la clé Allen pour fixer l'imprimante avec les vis de fixation de l'unité principale à 2 endroits à gauche et à droite (4 endroits au total) depuis le dessous de la plaque de support.

Fije la impresora al soporte.
Utilice una llave Allen para fijar la impresora con los tornillos de fijación de la unidad principal en 2 ubicaciones en la parte izquierda y derecha (total de 4 ubicaciones) desde el lado inferior de la placa de soporte.

Anexe a impressora ao suporte.
Use a chave Allen para fixar a impressora com parafusos de segurança da unidade principal em 2 locais nos lados esquerdo e direito (um total de 4 locais) da parte inferior da placa de apoio.

Befestigen Sie den Drucker am Gestell.
Verwenden Sie den Inbus-Schlüssel, um den Drucker mit den Schrauben zum Befestigen der Haupteinheit an 2 Stellen links und rechts (insgesamt 4 Stellen) von der Unterseite der Stützplatte zu befestigen.

Fissare la stampante al supporto.
Usare la chiave a brugola per assicurare la stampante con le viti per il fissaggio dell'unità principale in 2 posizioni a sinistra e a destra (totale 4 posizioni) sul lato inferiore del piano di appoggio.

Bevestig de printer op de standaard.
Gebruik de inbussleutel om de printer vast te zetten met de schroeven om hoofdeenheid mee vast te zetten op 2 plaatsen links en rechts (in totaal 4 plaatsen) vanaf de onderkant van de steunplaat.

Zamocuj drukarkę do podstawki.
Za pomocą klucza inbusowego dokręć śruby zabezpieczające drukarkę z jednostką główną w 2 punktach po lewej i prawej (łącznie 4 miejsca) od spodu płyty zabezpieczającej.

<GP-300/GP-200/TA-20>

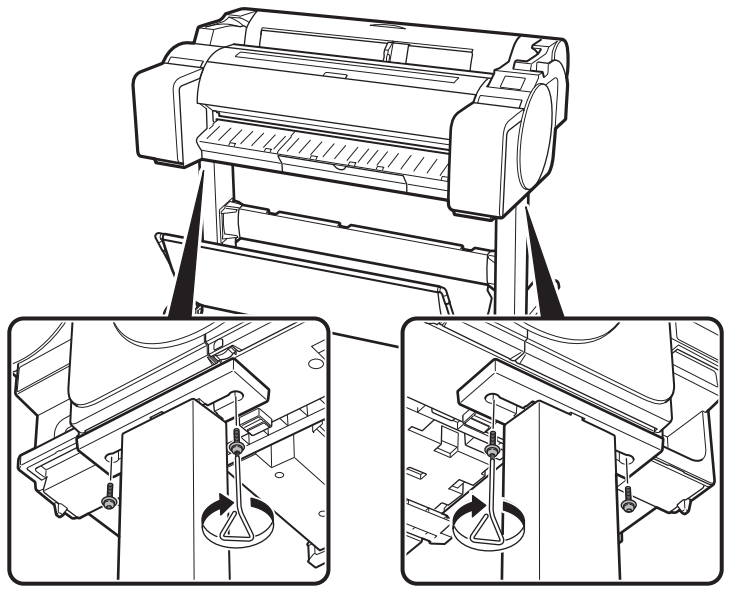

<TC-20M/TC-21M/TC-20/TC-21>

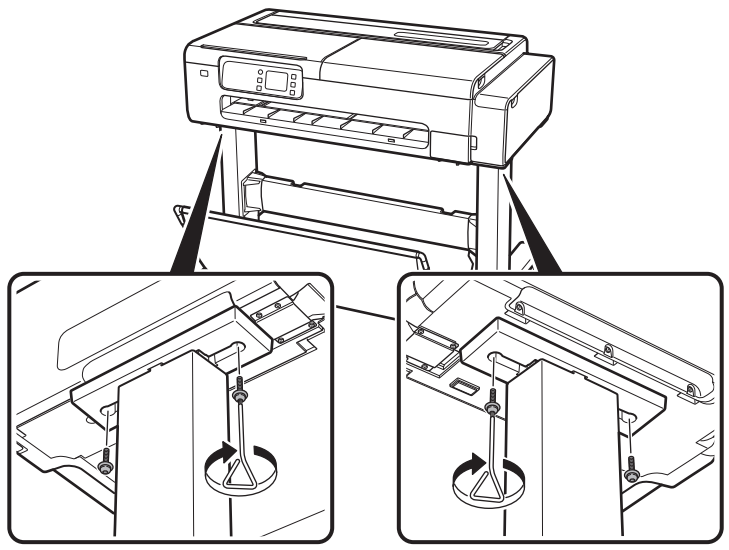
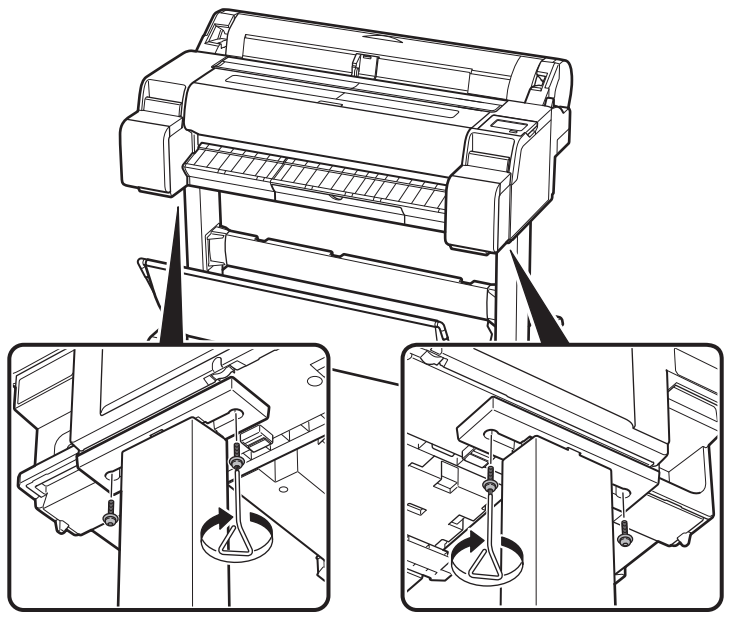
<TM-340/TM-240/TM-600/TM-500>