Canon

GM2000 series

Manual On-line

Português (Portuguese)

Conteúdo

Usando o Manual On-line. 9

Símbolos Utilizados Neste Documento. 10

Usuários de Dispositivo de Toque (Windows). 11

Marcas Comerciais e Licenças. 12

Operação Básica. 27

Imprimindo Documentos de Seu Computador. 28

Rede. 32

Restrições. 35

Dicas de Conexão de Rede. 37

Configurações de Rede Padrão. 38

Detectar mesmo nome da impressora. 40

Conecta-se a outro computador via LAN/altera a conexão de USB para LAN. 41

Imprimindo as Configurações da Rede. 42

Método de Reconfiguração do Método de Reconfiguração/Conexão da LAN da Conexão Wi-Fi. 48

IJ Network Device Setup Utility (Windows). 49

IJ Network Device Setup Utility. 50

Iniciar o IJ Network Device Setup Utility. 51

Diagnóstico e reparo de configurações de rede. 52

Executar/alterar as configurações de rede. 53

Tela do Canon IJ Network Device Setup Utility. 54

Executar as configurações de rede. 58

Executar/alterar as configurações da conexão de LAN com fio (cabo Ethernet). 59

Executar/alterar as configurações Wi-Fi. 62

Determinar as informações da impressora. 67

Lista de modelos que não suportam a função de diagnóstico e reparo. 68

Lista de modelos que não suportam a configuração IPv6 via conexão USB. 69

Manipulando papel, Cartucho de tinta etc.. 71

Colocando Papel. 72

Origens do papel. 73

Carregando Papel na Bandeja Traseira. 74

Carregando papel no cassete. 79

Carregando envelopes na Bandeja traseira. 83

Recarregando Cartucho de tinta. 87

Recarregando Cartucho de tinta. 88

Verificando o nível de tinta. 94

Dicas de Tinta. 95

Se a Impressão Estiver Menos Nítida ou Irregular. 96

Procedimento de Manutenção. 97

Imprimindo o Padrão de Verificação de Ejetor. 99

Analisando o Padrão de Verificação de Ejetor. 100

Limpeza da Cabeça de Impressão. 102

Alinhando a Cabeça de Impressão. 103

Limpeza. 104

Limpando o Interior da Impressora (Limpeza da Placa Inferior). 105

Visão Geral. 108

Segurança. 109

Precauções de Segurança. 110

Informações sobre regulamentação. 114

WEEE (EU&EEA). 115

Precauções sobre Manuseio. 126

Restrições legais sobre impressões. 127

Precauções sobre Manuseio da Impressora. 128

Transportando Sua Impressora. 129

Ao Reparar, Emprestar ou Descartar a Impressora. 133

Mantendo a Alta Qualidade de Impressão. 134

Componentes Principais e Seu Uso. 135

Componentes Principais. 136

Vista Frontal. 137

Vista Traseira. 139

Vista Interna. 140

Painel de Controle. 141

Fonte de Alimentação. 142

Verificando se a alimentação está ligada. 143

Ligando e Desligando a Impressora. 144

Verificando o Cabo de ligar a energia/Alimentação. 146
Desconectando a Impressora. 147
Alterando Configurações. 148
Alterando as Configurações da Impressora do Computador (Windows). 149
Alterando as Opções de Impressão. 150
Registrando um Perfil de Impressão Frequentemente Usado. 152
Definindo a Tinta a Ser Usada. 154
Gerenciando a Alimentação da Impressora. 155
Alterando o Modo de Operação da Impressora. 157
Alterando Configurações do Painel de Controle. 159
Configurações da LAN. 160
Inicializando Configurações da Impressora. 161
Especificações. 162
Informações sobre Papel. 165
Tipos de Mídia Compatíveis. 166
Limite de Colocação do Papel. 168
Tipos de Mídia Não Compatíveis. 170
Manuseio de Papel. 171
Modo de economia. 172
Impressão. 173
Imprimindo do Computador. 174
Imprimindo do Software Aplicativo (Driver da Impressora do Windows). 175
Configuração Básica de Impressão. 176
Configurações de Papel no Driver da Impressora. 180
Diversos Métodos de Impressão. 181
Definindo o Tam. Pág. e a Orientação. 182
Definindo o Número de Cópias e a Ordem de Impressão. 184
Impressão em Escala. 186
Impressão de Layout de Página. 189
Impressão de Ladrilho/Cartaz. 191
Impressão Duplex. 194
Configurando a Impressão de Envelopes. 198

Imprimindo em Cartões Postais. 200
Visão Geral do Driver da Impressora. 202
Driver da Impressora Canon IJ. 203
Abrindo a Tela de Configuração do Driver da Impressora. 204
Canon IJ Status Monitor. 205
Instruções de Uso (Driver da Impressora). 207
Descrição do Driver da Impressora. 209
Descrição da guia Instalação rápida. 210
Descrição da Guia Principal. 217
Descrição da Guia Configurar página. 223
Descrição da Guia Manutenção. 236
Descrição do Canon IJ Status Monitor. 238
Instalando o Driver da Impressora. 241
Imprimindo de Smartphone/Tablet. 242
Imprimindo com a Configuração Direta Sem Fio. 243
Perguntas Frequentes. 245
Configurações de Rede e Problemas Comuns. 247
Problemas de Comunicação de Rede. 250
Não é Possível Encontrar a Impressora na Rede. 251
Não é Possível Encontrar a Impressora na Tela Verificar configurações da impressora Durante a Configuração (Windows). 252
Não é Possível Encontrar a Impressora na tela Verificar configurações da impressora durante a configuração do Wi-Fi (Windows) - Verificando o status da alimentação. 254
Não é Possível Encontrar a impressora na tela Verificar configurações da impressora durante a configuração do Wi-Fi (Windows) - Verificando a conexão de rede do PC. 255
Não é possível encontrar a impressora na tela Verificar configurações da impressora durante a configuração do Wi-Fi (Windows) -Verificando as configurações do Wi-Fi da impressora. . 256
Não é possível encontrar a Impressora na tela Verificar configurações da impressora durante a configuração do Wi-Fi (Windows) - Verificando o ambiente do Wi-Fi. 257
Não é possível encontrar a Impressora na tela Verificar configurações da impressora durante a configuração do Wi-Fi (Windows) - Verificando o endereço IP da impressora. 259
Não é possível encontrar a Impressora na tela Verificar configurações da impressora durante a configuração do Wi-Fi (Windows) - Verificando as configurações do software de segurança. 260
Não é possível encontrar a Impressora na tela Verificar configurações da impressora durante a configuração do Wi-Fi (Windows) - Verificando as configurações do roteador sem fio. . . 262

Não é Possível Encontrar a Impressora na Tela Verificar configurações da impressora Durante a Configuração da LAN com Fio (Windows) - Verificando o Cabo LAN e o Roteador. 263
Não é Possível Encontrar a Impressora na Tela Verificar configurações da impressora Durante a Configuração da LAN com Fio (Windows) - Verificando a Conexão de Rede do PC. . . . 264
Não é Possível Encontrar a Impressora na Tela Verificar configurações da impressora Durante a Configuração da LAN com Fio (Windows) - Verificando as Configurações de LAN com Fio da Impressora. 265
Não é Possível Encontrar a Impressora na Tela Verificar configurações da impressora Durante a Configuração da LAN com Fio (Windows) - Verificando o Endereço IP da Impressora. . . 266
Não é Possível Encontrar a Impressora na Tela Verificar configurações da impressora Durante a Configuração da LAN com Fio (Windows) - Verificando as Configurações do Software de Segurança. 267
Não é Possível Encontrar a Impressora na Tela Verificar configurações da impressora Durante a Configuração da LAN com Fio (Windows) - Verificando as Configurações do Roteador. . 269
Não É Possível Prosseguir além da Tela Conexão com a impressora. 270
Não é possível encontrar a Impressora ao usar Wi-Fi. 272
Problemas de Conexão de Rede. 275
Impressora Parou de Funcionar Repentinamente. 276
Chave de Rede (Senha) Desconhecida. 281
Não é possível usar a impressora depois de substituir o roteador sem fio ou alterar suas configurações. 283
Outros Problemas de Rede. 285
Verificando as Informações da Rede. 286
Restaurando o Padrão de Fábrica. 288
Problemas durante a Impressão do Smartphone/Tablet. 289
Impossível Imprimir de Smartphone/Tablet. 290
Problemas de Impressão. 294
Impressora não imprime. 295
A Tinta Não Sai. 297
A Tinta Acaba Rapidamente. 299
A Impressora não Atende ou erro Alimente Papel/"Sem Papel". 300
Os Resultados da Impressão São Insatisfatórios. 303
As Impressões Estão Em Branco/Borradas ou Imprecisas/Faixas ou Linhas. 304
As Cores Não Ficam Nítidas. 306
As Desalinhadas/Destorcidas. 308
O Papel Fica Manchado / A Superfície Impressa Fica Riscada. 309
Problemas Mecânicos. 313

A Impressora Não Liga. 314
Impressora desliga inesperadamente ou repetidamente. 315
Problemas de Conexão USB. 316
Não é Possível Estabelecer Comunicação com a Impressora via USB. 317
Problemas de Instalação e Download. 318
Falha ao Instalar o Driver da Impressora (Windows). 319
Atualizar o driver da impressora em ambiente de rede (Windows). 321
Erros e Mensagens. 322
Quando ocorreu um erro. 323
Uma Mensagem (Código de Suporte) É Exibida. 329
Lista de Códigos de Suporte para Erro. 332
Lista de Códigos de Suporte para Erro (Papel Atolado). 334
1300. 335
1303. 337
1304. 339
1313. 341
O papel ficou preso dentro da Impressora. 342
Removendo Papel Atolado pela Parte de Trás da Impressora. 346
1000. 350
1003. 351
1200. 352
1215. 353
1365. 354
1366. 355
1367. 356
1430. 357
1431. 358
1432. 363
1433. 368
147A. 369
147B. 370
1485. 371
1641. 372

1642. 373
1682. 374
1686. 375
1688. 376
1700. 377
1890. 378
1892. 379
4103. 380
5100. 381
5200. 382
5B00. 383
5B02. 384
6000. 385
C000. 386

Usando o Manual On-line

- Ambiente Operacional
- Símbolos Utilizados Neste Documento
- Usuários de Dispositivo de Toque (Windows)
- Impressão do Manual On-line
- Marcas Comerciais e Licenças
- Capturas de Tela Neste Manual

Símbolos Utilizados Neste Documento

Aviso

O não cumprimento dessas instruções pode ocasionar morte, graves lesões pessoais ou danos à propriedade devido à operação incorreta do equipamento. Elas devem ser observadas para garantir uma operação segura.

Cuidado

O não cumprimento dessas instruções pode ocasionar lesões pessoais ou danos à propriedade devido à operação incorreta do equipamento. Elas devem ser observadas para garantir uma operação segura.

Importante

As instruções, incluindo as informações importantes, devem ser observadas para evitar danos e lesões ou o ouso inadequado do produto. Certifique-se de ler essas instruções.

Nota

As instruções incluem notas para operação e explicações adicionais.

Básico

Instruções que explicam as operações básicas do seu produto.

Nota

- Os ícones podem variar conforme o produto.

Usuários de Dispositivo de Toque (Windows)

Para ações de toque, substitua "clique com o botão direito" neste documento pela ação definida no sistema operacional. Por exemplo, se a ação estiver definida como "mantenha pressionado" no sistema operacional, substitua "clique com o botão direito" por "mantenha pressionado".

Marcas Comerciais e Licenças

- Microsoft é uma marca registrada da Microsoft Corporation.
- Windows é uma marca comercial ou marca registrada da Microsoft Corporation nos EUA e/ou em outros países.
- Windows Vista é uma marca comercial ou marca registrada da Microsoft Corporation nos EUA e/ou em outros países.
- Internet Explorer é uma marca comercial ou marca registrada da Microsoft Corporation nos EUA e/ou em outros países.
- Mac, Mac OS, macOS, OS X, AirPort, App Store, AirPrint, o logotipo AirPrint, Safari, Bonjour, iPad, iPhone e iPod touch são marcas comerciais da Apple Inc., registrada nos EUA e em outros países.
- IOS é uma marca comercial ou marca registrada da Cisco nos EUA e/ou em outros países e é usada sob licença.
- Google Cloud Print, Google Chrome, Chrome OS, Chromebook, Android, Google Drive, Google Apps e Google Analytics são marcas registradas ou marcas comerciais do Google Inc. Google Play e o logotipo Google Play são marcas registradas do Google LLC.
- Adobe, Acrobat, Flash, Photoshop, Photoshop Elements, Lightroom, Adobe RGB e Adobe RGB (1998) são marcas registradas ou marcas comerciais da Adobe Systems Incorporated nos Estados Unidos e/ou em outros países.
- Bluetooth é uma marca registrada da Bluetooth SIG, Inc., EUA e licenciada para Canon Inc.
- Autodesk e AutoCAD são marcas registradas ou marcas comerciais da Autodesk, Inc. e/ou suas subsidiárias e/ou afiliadas nos EUA e/ou em outros países.
- USB Type-C™ is a trademark of USB Implementers Forum.

Nota

- O nome formal do Windows Vista é sistema operacional da Microsoft Windows Vista.

Copyright (c) 2003-2015 Apple Inc. All rights reserved.

Redistribution and use in source and binary forms, with or without modification, are permitted provided that the following conditions are met:

1. Redistributions of source code must retain the above copyright notice, this list of conditions and the following disclaimer.
2. Redistributions in binary form must reproduce the above copyright notice, this list of conditions and the following disclaimer in the documentation and/or other materials provided with the distribution.
3. Neither the name of Apple Inc. ("Apple") nor the names of its contributors may be used to endorse or promote products derived from this software without specific prior written permission.

THIS SOFTWARE IS PROVIDED BY APPLE AND ITS CONTRIBUTORS "AS IS" AND ANY EXPRESS OR IMPLIED WARRANTIES, INCLUDING, BUT NOT LIMITED TO, THE IMPLIED WARRANTIES OF MERCHANTABILITY AND FITNESS FOR A PARTICULAR PURPOSE ARE DISCLAIMED. IN NO EVENT SHALL APPLE OR ITS CONTRIBUTORS BE LIABLE FOR ANY DIRECT, INDIRECT, INCIDENTAL, SPECIAL, EXEMPLARY, OR CONSEQUENTIAL DAMAGES (INCLUDING, BUT NOT LIMITED TO, PROCUREMENT OF SUBSTITUTE GOODS OR SERVICES; LOSS OF USE, DATA, OR PROFITS; OR BUSINESS INTERRUPTION) HOWEVER CAUSED AND ON ANY THEORY OF LIABILITY, WHETHER IN CONTRACT, STRICT LIABILITY, OR TORT (INCLUDING NEGLIGENCE OR OTHERWISE) ARISING IN ANY WAY OUT OF THE USE OF THIS SOFTWARE, EVEN IF ADVISED OF THE POSSIBILITY OF SUCH DAMAGE.

Apache License

Version 2.0, January 2004

http://www.apache.org/licenses/

TERMS AND CONDITIONS FOR USE, REPRODUCTION, AND DISTRIBUTION

1. Definitions.

   "License" shall mean the terms and conditions for use, reproduction, and distribution as defined by Sections 1 through 9 of this document.

   "Licensor" shall mean the copyright owner or entity authorized by the copyright owner that is granting the License.

   "Legal Entity" shall mean the union of the acting entity and all other entities that control, are controlled by, or are under common control with that entity. For the purposes of this definition, "control" means (i) the power, direct or indirect, to cause the direction or management of such entity, whether by contract or otherwise, or (ii) ownership of fifty percent (50%) or more of the outstanding shares, or (iii) beneficial ownership of such entity.

   "You" (or "Your") shall mean an individual or Legal Entity exercising permissions granted by this License.

   "Source" form shall mean the preferred form for making modifications, including but not limited to software source code, documentation source, and configuration files.

   "Object" form shall mean any form resulting from mechanical transformation or translation of a Source form, including but not limited to compiled object code, generated documentation, and conversions to other media types.

   "Work" shall mean the work of authorship, whether in Source or Object form, made available under the License, as indicated by a copyright notice that is included in or attached to the work (an example is provided in the Appendix below).

   "Derivative Works" shall mean any work, whether in Source or Object form, that is based on (or derived from) the Work and for which the editorial revisions, annotations, elaborations, or other modifications represent, as a whole, an original work of authorship. For the purposes of this License, Derivative Works shall not include works that remain separable from, or merely link (or bind by name) to the interfaces of, the Work and Derivative Works thereof.

   "Contribution" shall mean any work of authorship, including the original version of the Work and any modifications or additions to that Work or Derivative Works thereof, that is intentionally submitted to Licensor for inclusion in the Work by the copyright owner or by an individual or Legal Entity authorized to submit on behalf of the copyright owner. For the purposes of this definition, "submitted" means any form of electronic, verbal, or written communication sent to the Licensor or its representatives, including but not limited to communication on electronic mailing lists, source code control systems, and issue tracking systems that are managed by, or on behalf of, the Licensor for the purpose of discussing and improving the Work, but excluding communication that is conspicuously marked or otherwise designated in writing by the copyright owner as "Not a Contribution."

   "Contributor" shall mean Licensor and any individual or Legal Entity on behalf of whom a Contribution has been received by Licensor and subsequently incorporated within the Work.

2. Grant of Copyright License. Subject to the terms and conditions of this License, each Contributor hereby grants to You a perpetual, worldwide, non-exclusive, no-charge, royalty-free, irrevocable copyright license to reproduce, prepare Derivative Works of, publicly display, publicly perform, sublicense, and distribute the Work and such Derivative Works in Source or Object form.
3. Grant of Patent License. Subject to the terms and conditions of this License, each Contributor hereby grants to You a perpetual, worldwide, non-exclusive, no-charge, royalty-free, irrevocable (except as stated in this section) patent license to make, have made, use, offer to sell, sell, import, and otherwise transfer the Work, where such license applies only to those patent claims licensable by such Contributor that are necessarily infringed by their Contribution(s) alone or by combination of their Contribution(s) with the Work to which such Contribution(s) was submitted. If You institute patent litigation against any entity (including a cross-claim or counterclaim in a lawsuit) alleging that the Work or a Contribution incorporated within the Work constitutes direct or contributory patent infringement, then any patent licenses granted to You under this License for that Work shall terminate as of the date such litigation is filed.
4. Redistribution. You may reproduce and distribute copies of the Work or Derivative Works thereof in any medium, with or without modifications, and in Source or Object form, provided that You meet the following conditions:

    1. You must give any other recipients of the Work or Derivative Works a copy of this License; and
    2. You must cause any modified files to carry prominent notices stating that You changed the files; and
    3. You must retain, in the Source form of any Derivative Works that You distribute, all copyright, patent, trademark, and attribution notices from the Source form of the Work, excluding those notices that do not pertain to any part of the Derivative Works; and
    4. If the Work includes a "NOTICE" text file as part of its distribution, then any Derivative Works that You distribute must include a readable copy of the attribution notices contained within such NOTICE file, excluding those notices that do not pertain to any part of the Derivative Works, in at least one of the following places: within a NOTICE text file distributed as part of the Derivative Works; within the Source form or documentation, if provided along with the Derivative Works; or, within a display generated by the Derivative Works, if and wherever such third-party notices normally appear. The contents of the NOTICE file are for informational purposes only and do not modify the License. You may add Your own attribution notices within Derivative Works that You distribute, alongside or as an addendum to the NOTICE text from the Work, provided that such additional attribution notices cannot be construed as modifying the License.

    You may add Your own copyright statement to Your modifications and may provide additional or different license terms and conditions for use, reproduction, or distribution of Your modifications, or for any such Derivative Works as a whole, provided Your use, reproduction, and distribution of the Work otherwise complies with the conditions stated in this License.

5. Submission of Contributions. Unless You explicitly state otherwise, any Contribution intentionally submitted for inclusion in the Work by You to the Licensor shall be under the terms and conditions of this License, without any additional terms or conditions. Notwithstanding the above, nothing herein shall supersede or modify the terms of any separate license agreement you may have executed with Licensor regarding such Contributions.
6. Trademarks. This License does not grant permission to use the trade names, trademarks, service marks, or product names of the Licensor, except as required for reasonable and customary use in describing the origin of the Work and reproducing the content of the NOTICE file.

7. Disclaimer of Warranty. Unless required by applicable law or agreed to in writing, Licensor provides the Work (and each Contributor provides its Contributions) on an "AS IS" BASIS, WITHOUT WARRANTIES OR CONDITIONS OF ANY KIND, either express or implied, including, without limitation, any warranties or conditions of TITLE, NON-INFRINGEMENT, MERCHANTABILITY, or FITNESS FOR A PARTICULAR PURPOSE. You are solely responsible for determining the appropriateness of using or redistributing the Work and assume any risks associated with Your exercise of permissions under this License.
8. Limitation of Liability. In no event and under no legal theory, whether in tort (including negligence), contract, or otherwise, unless required by applicable law (such as deliberate and grossly negligent acts) or agreed to in writing, shall any Contributor be liable to You for damages, including any direct, indirect, special, incidental, or consequential damages of any character arising as a result of this License or out of the use or inability to use the Work (including but not limited to damages for loss of goodwill, work stoppage, computer failure or malfunction, or any and all other commercial damages or losses), even if such Contributor has been advised of the possibility of such damages.
9. Accepting Warranty or Additional Liability. While redistributing the Work or Derivative Works thereof, You may choose to offer, and charge a fee for, acceptance of support, warranty, indemnity, or other liability obligations and/or rights consistent with this License. However, in accepting such obligations, You may act only on Your own behalf and on Your sole responsibility, not on behalf of any other Contributor, and only if You agree to indemnify, defend, and hold each Contributor harmless for any liability incurred by, or claims asserted against, such Contributor by reason of your accepting any such warranty or additional liability.
END OF TERMS AND CONDITIONS

---- Part 1: CMU/UCD copyright notice: (BSD like) -----

Copyright 1989, 1991, 1992 by Carnegie Mellon University

Derivative Work - 1996, 1998-2000

Copyright 1996, 1998-2000 The Regents of the University of California

All Rights Reserved

Permission to use, copy, modify and distribute this software and its documentation for any purpose and without fee is hereby granted, provided that the above copyright notice appears in all copies and that both that copyright notice and this permission notice appear in supporting documentation, and that the name of CMU and The Regents of the University of California not be used in advertising or publicity pertaining to distribution of the software without specific written permission.

CMU AND THE REGENTS OF THE UNIVERSITY OF CALIFORNIA DISCLAIM ALL WARRANTIES WITH REGARD TO THIS SOFTWARE, INCLUDING ALL IMPLIED WARRANTIES OF MERCHANTABILITY AND FITNESS. IN NO EVENT SHALL CMU OR THE REGENTS OF THE UNIVERSITY OF CALIFORNIA BE LIABLE FOR ANY SPECIAL, INDIRECT OR CONSEQUENTIAL DAMAGES OR ANY DAMAGES WHATSOEVER RESULTING FROM THE LOSS OF USE, DATA OR PROFITS, WHETHER IN AN ACTION OF CONTRACT, NEGLIGENCE OR OTHER TORTIOUS ACTION, ARISING OUT OF OR IN CONNECTION WITH THE USE OR PERFORMANCE OF THIS SOFTWARE.

---- Part 2: Networks Associates Technology, Inc copyright notice (BSD) -----

Copyright (c) 2001-2003, Networks Associates Technology, Inc

All rights reserved.

Redistribution and use in source and binary forms, with or without modification, are permitted provided that the following conditions are met:

* Redistributions of source code must retain the above copyright notice, this list of conditions and the following disclaimer.
* Redistributions in binary form must reproduce the above copyright notice, this list of conditions and the following disclaimer in the documentation and/or other materials provided with the distribution.
* Neither the name of the Networks Associates Technology, Inc nor the names of its contributors may be used to endorse or promote products derived from this software without specific prior written permission.

THIS SOFTWARE IS PROVIDED BY THE COPYRIGHT HOLDERS AND CONTRIBUTORS ``AS IS'' AND ANY EXPRESS OR IMPLIED WARRANTIES, INCLUDING, BUT NOT LIMITED TO, THE IMPLIED WARRANTIES OF MERCHANTABILITY AND FITNESS FOR A PARTICULAR PURPOSE ARE DISCLAIMED. IN NO EVENT SHALL THE COPYRIGHT HOLDERS OR CONTRIBUTORS BE LIABLE FOR ANY DIRECT, INDIRECT, INCIDENTAL, SPECIAL, EXEMPLARY, OR CONSEQUENTIAL DAMAGES (INCLUDING, BUT NOT LIMITED TO, PROCUREMENT OF SUBSTITUTE GOODS OR SERVICES; LOSS OF USE, DATA, OR PROFITS; OR BUSINESS INTERRUPTION) HOWEVER CAUSED AND ON ANY THEORY OF LIABILITY, WHETHER IN CONTRACT, STRICT LIABILITY, OR TORT (INCLUDING NEGLIGENCE OR OTHERWISE) ARISING IN ANY WAY OUT OF THE USE OF THIS SOFTWARE, EVEN IF ADVISED OF THE POSSIBILITY OF SUCH DAMAGE.

---- Part 3: Cambridge Broadband Ltd. copyright notice (BSD) -----

Portions of this code are copyright (c) 2001-2003, Cambridge Broadband Ltd.

All rights reserved.

Redistribution and use in source and binary forms, with or without modification, are permitted provided that the following conditions are met:

* Redistributions of source code must retain the above copyright notice, this list of conditions and the following disclaimer.
* Redistributions in binary form must reproduce the above copyright notice, this list of conditions and the following disclaimer in the documentation and/or other materials provided with the distribution.
* The name of Cambridge Broadband Ltd. may not be used to endorse or promote products derived from this software without specific prior written permission.

THIS SOFTWARE IS PROVIDED BY THE COPYRIGHT HOLDER ``AS IS'' AND ANY EXPRESS OR IMPLIED WARRANTIES, INCLUDING, BUT NOT LIMITED TO, THE IMPLIED WARRANTIES OF MERCHANTABILITY AND FITNESS FOR A PARTICULAR PURPOSE ARE DISCLAIMED. IN NO EVENT SHALL THE COPYRIGHT HOLDER BE LIABLE FOR ANY DIRECT, INDIRECT, INCIDENTAL, SPECIAL, EXEMPLARY, OR CONSEQUENTIAL DAMAGES (INCLUDING, BUT NOT LIMITED TO, PROCUREMENT OF SUBSTITUTE GOODS OR SERVICES; LOSS OF USE, DATA, OR PROFITS; OR BUSINESS INTERRUPTION) HOWEVER CAUSED AND ON ANY THEORY OF LIABILITY, WHETHER IN CONTRACT, STRICT LIABILITY, OR TORT (INCLUDING NEGLIGENCE OR OTHERWISE) ARISING IN ANY WAY OUT OF THE USE OF THIS SOFTWARE, EVEN IF ADVISED OF THE POSSIBILITY OF SUCH DAMAGE.

---- Part 4: Sun Microsystems, Inc. copyright notice (BSD) -----

Copyright c 2003 Sun Microsystems, Inc., 4150 Network Circle, Santa Clara, California 95054, U.S.A. All rights reserved.

Use is subject to license terms below.

This distribution may include materials developed by third parties.

Sun, Sun Microsystems, the Sun logo and Solaris are trademarks or registered trademarks of Sun Microsystems, Inc. in the U.S. and other countries.

Redistribution and use in source and binary forms, with or without modification, are permitted provided that the following conditions are met:

* Redistributions of source code must retain the above copyright notice, this list of conditions and the following disclaimer.
* Redistributions in binary form must reproduce the above copyright notice, this list of conditions and the following disclaimer in the documentation and/or other materials provided with the distribution.
* Neither the name of the Sun Microsystems, Inc. nor the names of its contributors may be used to endorse or promote products derived from this software without specific prior written permission.

THIS SOFTWARE IS PROVIDED BY THE COPYRIGHT HOLDERS AND CONTRIBUTORS ``AS IS'' AND ANY EXPRESS OR IMPLIED WARRANTIES, INCLUDING, BUT NOT LIMITED TO, THE IMPLIED WARRANTIES OF MERCHANTABILITY AND FITNESS FOR A PARTICULAR PURPOSE ARE DISCLAIMED. IN NO EVENT SHALL THE COPYRIGHT HOLDERS OR CONTRIBUTORS BE LIABLE FOR ANY DIRECT, INDIRECT, INCIDENTAL, SPECIAL, EXEMPLARY, OR CONSEQUENTIAL DAMAGES (INCLUDING, BUT NOT LIMITED TO, PROCUREMENT OF SUBSTITUTE GOODS OR SERVICES; LOSS OF USE, DATA, OR PROFITS; OR BUSINESS INTERRUPTION) HOWEVER CAUSED AND ON ANY THEORY OF LIABILITY, WHETHER IN CONTRACT, STRICT LIABILITY, OR TORT (INCLUDING NEGLIGENCE OR OTHERWISE) ARISING IN ANY WAY OUT OF THE USE OF THIS SOFTWARE, EVEN IF ADVISED OF THE POSSIBILITY OF SUCH DAMAGE.

---- Part 5: Sparta, Inc copyright notice (BSD) -----

Copyright (c) 2003-2012, Sparta, Inc

All rights reserved.

Redistribution and use in source and binary forms, with or without modification, are permitted provided that the following conditions are met:

* Redistributions of source code must retain the above copyright notice, this list of conditions and the following disclaimer.
* Redistributions in binary form must reproduce the above copyright notice, this list of conditions and the following disclaimer in the documentation and/or other materials provided with the distribution.
* Neither the name of Sparta, Inc nor the names of its contributors may be used to endorse or promote products derived from this software without specific prior written permission.

THIS SOFTWARE IS PROVIDED BY THE COPYRIGHT HOLDERS AND CONTRIBUTORS ``AS IS'' AND ANY EXPRESS OR IMPLIED WARRANTIES, INCLUDING, BUT NOT LIMITED TO, THE IMPLIED WARRANTIES OF MERCHANTABILITY AND FITNESS FOR A PARTICULAR PURPOSE ARE DISCLAIMED. IN NO EVENT SHALL THE COPYRIGHT HOLDERS OR CONTRIBUTORS BE LIABLE FOR ANY DIRECT, INDIRECT, INCIDENTAL, SPECIAL, EXEMPLARY, OR CONSEQUENTIAL DAMAGES (INCLUDING, BUT NOT LIMITED TO, PROCUREMENT OF SUBSTITUTE GOODS OR SERVICES; LOSS OF USE, DATA, OR PROFITS; OR BUSINESS INTERRUPTION) HOWEVER CAUSED AND ON ANY THEORY OF LIABILITY, WHETHER IN CONTRACT, STRICT LIABILITY, OR

TORT (INCLUDING NEGLIGENCE OR OTHERWISE) ARISING IN ANY WAY OUT OF THE USE OF THIS SOFTWARE, EVEN IF ADVISED OF THE POSSIBILITY OF SUCH DAMAGE.

---- Part 6: Cisco/BUPTNIC copyright notice (BSD) -----

Copyright (c) 2004, Cisco, Inc and Information Network Center of Beijing University of Posts and Telecommunications.

All rights reserved.

Redistribution and use in source and binary forms, with or without modification, are permitted provided that the following conditions are met:

* Redistributions of source code must retain the above copyright notice, this list of conditions and the following disclaimer.
* Redistributions in binary form must reproduce the above copyright notice, this list of conditions and the following disclaimer in the documentation and/or other materials provided with the distribution.
* Neither the name of Cisco, Inc, Beijing University of Posts and Telecommunications, nor the names of their contributors may be used to endorse or promote products derived from this software without specific prior written permission.

THIS SOFTWARE IS PROVIDED BY THE COPYRIGHT HOLDERS AND CONTRIBUTORS ``AS IS'' AND ANY EXPRESS OR IMPLIED WARRANTIES, INCLUDING, BUT NOT LIMITED TO, THE IMPLIED WARRANTIES OF MERCHANTABILITY AND FITNESS FOR A PARTICULAR PURPOSE ARE DISCLAIMED. IN NO EVENT SHALL THE COPYRIGHT HOLDERS OR CONTRIBUTORS BE LIABLE FOR ANY DIRECT, INDIRECT, INCIDENTAL, SPECIAL, EXEMPLARY, OR CONSEQUENTIAL DAMAGES (INCLUDING, BUT NOT LIMITED TO, PROCUREMENT OF SUBSTITUTE GOODS OR SERVICES; LOSS OF USE, DATA, OR PROFITS; OR BUSINESS INTERRUPTION) HOWEVER CAUSED AND ON ANY THEORY OF LIABILITY, WHETHER IN CONTRACT, STRICT LIABILITY, OR TORT (INCLUDING NEGLIGENCE OR OTHERWISE) ARISING IN ANY WAY OUT OF THE USE OF THIS SOFTWARE, EVEN IF ADVISED OF THE POSSIBILITY OF SUCH DAMAGE.

---- Part 7: Fabasoft R&D Software GmbH & Co KG copyright notice (BSD) -----

Copyright (c) Fabasoft R&D Software GmbH & Co KG, 2003 oss@fabasoft.com

Author: Bernhard Penz <bernhard.penz@fabasoft.com>

Redistribution and use in source and binary forms, with or without modification, are permitted provided that the following conditions are met:

* Redistributions of source code must retain the above copyright notice, this list of conditions and the following disclaimer.
* Redistributions in binary form must reproduce the above copyright notice, this list of conditions and the following disclaimer in the documentation and/or other materials provided with the distribution.
* The name of Fabasoft R&D Software GmbH & Co KG or any of its subsidiaries, brand or product names may not be used to endorse or promote products derived from this software without specific prior written permission.

THIS SOFTWARE IS PROVIDED BY THE COPYRIGHT HOLDER ``AS IS'' AND ANY EXPRESS OR IMPLIED WARRANTIES, INCLUDING, BUT NOT LIMITED TO, THE IMPLIED WARRANTIES OF MERCHANTABILITY AND FITNESS FOR A PARTICULAR PURPOSE ARE DISCLAIMED. IN NO EVENT SHALL THE COPYRIGHT HOLDER BE LIABLE FOR ANY DIRECT, INDIRECT, INCIDENTAL,

SPECIAL, EXEMPLARY, OR CONSEQUENTIAL DAMAGES (INCLUDING, BUT NOT LIMITED TO, PROCUREMENT OF SUBSTITUTE GOODS OR SERVICES; LOSS OF USE, DATA, OR PROFITS; OR BUSINESS INTERRUPTION) HOWEVER CAUSED AND ON ANY THEORY OF LIABILITY, WHETHER IN CONTRACT, STRICT LIABILITY, OR TORT (INCLUDING NEGLIGENCE OR OTHERWISE) ARISING IN ANY WAY OUT OF THE USE OF THIS SOFTWARE, EVEN IF ADVISED OF THE POSSIBILITY OF SUCH DAMAGE.

---- Part 8: Apple Inc. copyright notice (BSD) -----

Copyright (c) 2007 Apple Inc. All rights reserved.

Redistribution and use in source and binary forms, with or without modification, are permitted provided that the following conditions are met:

1. Redistributions of source code must retain the above copyright notice, this list of conditions and the following disclaimer.
2. Redistributions in binary form must reproduce the above copyright notice, this list of conditions and the following disclaimer in the documentation and/or other materials provided with the distribution.
3. Neither the name of Apple Inc. ("Apple") nor the names of its contributors may be used to endorse or promote products derived from this software without specific prior written permission.

THIS SOFTWARE IS PROVIDED BY APPLE AND ITS CONTRIBUTORS "AS IS" AND ANY EXPRESS OR IMPLIED WARRANTIES, INCLUDING, BUT NOT LIMITED TO, THE IMPLIED WARRANTIES OF MERCHANTABILITY AND FITNESS FOR A PARTICULAR PURPOSE ARE DISCLAIMED. IN NO EVENT SHALL APPLE OR ITS CONTRIBUTORS BE LIABLE FOR ANY DIRECT, INDIRECT, INCIDENTAL, SPECIAL, EXEMPLARY, OR CONSEQUENTIAL DAMAGES (INCLUDING, BUT NOT LIMITED TO, PROCUREMENT OF SUBSTITUTE GOODS OR SERVICES; LOSS OF USE, DATA, OR PROFITS; OR BUSINESS INTERRUPTION) HOWEVER CAUSED AND ON ANY THEORY OF LIABILITY, WHETHER IN CONTRACT, STRICT LIABILITY, OR TORT (INCLUDING NEGLIGENCE OR OTHERWISE) ARISING IN ANY WAY OUT OF THE USE OF THIS SOFTWARE, EVEN IF ADVISED OF THE POSSIBILITY OF SUCH DAMAGE.

---- Part 9: ScienceLogic, LLC copyright notice (BSD) -----

Copyright (c) 2009, ScienceLogic, LLC

All rights reserved.

Redistribution and use in source and binary forms, with or without modification, are permitted provided that the following conditions are met:

* Redistributions of source code must retain the above copyright notice, this list of conditions and the following disclaimer.
* Redistributions in binary form must reproduce the above copyright notice, this list of conditions and the following disclaimer in the documentation and/or other materials provided with the distribution.
* Neither the name of ScienceLogic, LLC nor the names of its contributors may be used to endorse or promote products derived from this software without specific prior written permission.

THIS SOFTWARE IS PROVIDED BY THE COPYRIGHT HOLDERS AND CONTRIBUTORS "AS IS" AND ANY EXPRESS OR IMPLIED WARRANTIES, INCLUDING, BUT NOT LIMITED TO, THE IMPLIED WARRANTIES OF MERCHANTABILITY AND FITNESS FOR A PARTICULAR PURPOSE ARE DISCLAIMED. IN NO EVENT SHALL THE COPYRIGHT HOLDERS OR CONTRIBUTORS BE LIABLE

FOR ANY DIRECT, INDIRECT, INCIDENTAL, SPECIAL, EXEMPLARY, OR CONSEQUENTIAL DAMAGES (INCLUDING, BUT NOT LIMITED TO, PROCUREMENT OF SUBSTITUTE GOODS OR SERVICES; LOSS OF USE, DATA, OR PROFITS; OR BUSINESS INTERRUPTION) HOWEVER CAUSED AND ON ANY THEORY OF LIABILITY, WHETHER IN CONTRACT, STRICT LIABILITY, OR TORT (INCLUDING NEGLIGENCE OR OTHERWISE) ARISING IN ANY WAY OUT OF THE USE OF THIS SOFTWARE, EVEN IF ADVISED OF THE POSSIBILITY OF SUCH DAMAGE.

LEADTOOLS

Copyright (C) 1991-2009 LEAD Technologies, Inc.

CMap Resources

Copyright 1990-2009 Adobe Systems Incorporated.
All rights reserved.

Copyright 1990-2010 Adobe Systems Incorporated.
All rights reserved.

Redistribution and use in source and binary forms, with or without modification, are permitted provided that the following conditions are met:

Redistributions of source code must retain the above copyright notice, this list of conditions and the following disclaimer.

Redistributions in binary form must reproduce the above copyright notice, this list of conditions and the following disclaimer in the documentation and/or other materials provided with the distribution.

Neither the name of Adobe Systems Incorporated nor the names of its contributors may be used to endorse or promote products derived from this software without specific prior written permission.

THIS SOFTWARE IS PROVIDED BY THE COPYRIGHT HOLDERS AND CONTRIBUTORS "AS IS" AND ANY EXPRESS OR IMPLIED WARRANTIES, INCLUDING, BUT NOT LIMITED TO, THE IMPLIED WARRANTIES OF MERCHANTABILITY AND FITNESS FOR A PARTICULAR PURPOSE ARE DISCLAIMED. IN NO EVENT SHALL THE COPYRIGHT HOLDER OR CONTRIBUTORS BE LIABLE FOR ANY DIRECT, INDIRECT, INCIDENTAL, SPECIAL, EXEMPLARY, OR CONSEQUENTIAL DAMAGES (INCLUDING, BUT NOT LIMITED TO, PROCUREMENT OF SUBSTITUTE GOODS OR SERVICES; LOSS OF USE, DATA, OR PROFITS; OR BUSINESS INTERRUPTION) HOWEVER CAUSED AND ON ANY THEORY OF LIABILITY, WHETHER IN CONTRACT, STRICT LIABILITY, OR TORT (INCLUDING NEGLIGENCE OR OTHERWISE) ARISING IN ANY WAY OUT OF THE USE OF THIS SOFTWARE, EVEN IF ADVISED OF THE POSSIBILITY OF SUCH DAMAGE.

MIT License

Copyright (c) 1998, 1999, 2000 Thai Open Source Software Center Ltd

Permission is hereby granted, free of charge, to any person obtaining a copy of this software and associated documentation files (the "Software"), to deal in the Software without restriction, including without limitation the rights to use, copy, modify, merge, publish, distribute, sublicense, and/or sell copies of the Software, and to permit persons to whom the Software is furnished to do so, subject to the following conditions:

The above copyright notice and this permission notice shall be included in all copies or substantial portions of the Software.

THE SOFTWARE IS PROVIDED "AS IS", WITHOUT WARRANTY OF ANY KIND, EXPRESS OR IMPLIED, INCLUDING BUT NOT LIMITED TO THE WARRANTIES OF MERCHANTABILITY, FITNESS FOR A PARTICULAR PURPOSE AND NONINFRINGEMENT. IN NO EVENT SHALL THE AUTHORS OR COPYRIGHT HOLDERS BE LIABLE FOR ANY CLAIM, DAMAGES OR OTHER LIABILITY, WHETHER IN AN ACTION OF CONTRACT, TORT OR OTHERWISE, ARISING FROM, OUT OF OR IN CONNECTION WITH THE SOFTWARE OR THE USE OR OTHER DEALINGS IN THE SOFTWARE.

Copyright 2000 Computing Research Labs, New Mexico State University

Copyright 2001-2015 Francesco Zappa Nardelli

Permission is hereby granted, free of charge, to any person obtaining a copy of this software and associated documentation files (the "Software"), to deal in the Software without restriction, including without limitation the rights to use, copy, modify, merge, publish, distribute, sublicense, and/or sell copies of the Software, and to permit persons to whom the Software is furnished to do so, subject to the following conditions:

The above copyright notice and this permission notice shall be included in all copies or substantial portions of the Software.

THE SOFTWARE IS PROVIDED "AS IS", WITHOUT WARRANTY OF ANY KIND, EXPRESS OR IMPLIED, INCLUDING BUT NOT LIMITED TO THE WARRANTIES OF MERCHANTABILITY, FITNESS FOR A PARTICULAR PURPOSE AND NONINFRINGEMENT. IN NO EVENT SHALL THE COMPUTING RESEARCH LAB OR NEW MEXICO STATE UNIVERSITY BE LIABLE FOR ANY CLAIM, DAMAGES OR OTHER LIABILITY, WHETHER IN AN ACTION OF CONTRACT, TORT OR OTHERWISE, ARISING FROM, OUT OF OR IN CONNECTION WITH THE SOFTWARE OR THE USE OR OTHER DEALINGS IN THE SOFTWARE.

Written by Joel Sherrill <joel@OARcorp.com>.

COPYRIGHT (c) 1989-2000.

On-Line Applications Research Corporation (OAR).

Permission to use, copy, modify, and distribute this software for any purpose without fee is hereby granted, provided that this entire notice is included in all copies of any software which is or includes a copy or modification of this software.

THIS SOFTWARE IS BEING PROVIDED "AS IS", WITHOUT ANY EXPRESS OR IMPLIED WARRANTY. IN PARTICULAR, THE AUTHOR MAKES NO REPRESENTATION OR WARRANTY OF ANY KIND

CONCERNING THE MERCHANTABILITY OF THIS SOFTWARE OR ITS FITNESS FOR ANY PARTICULAR PURPOSE.

(1) Red Hat Incorporated

Copyright (c) 1994-2009 Red Hat, Inc. All rights reserved.

This copyrighted material is made available to anyone wishing to use, modify, copy, or redistribute it subject to the terms and conditions of the BSD License. This program is distributed in the hope that it will be useful, but WITHOUT ANY WARRANTY expressed or implied, including the implied warranties of MERCHANTABILITY or FITNESS FOR A PARTICULAR PURPOSE. A copy of this license is available at http://www.opensource.org/licenses. Any Red Hat trademarks that are incorporated in the source code or documentation are not subject to the BSD License and may only be used or replicated with the express permission of Red Hat, Inc.

(2) University of California, Berkeley

Copyright (c) 1981-2000 The Regents of the University of California.

All rights reserved.

Redistribution and use in source and binary forms, with or without modification, are permitted provided that the following conditions are met:

* Redistributions of source code must retain the above copyright notice, this list of conditions and the following disclaimer.
* Redistributions in binary form must reproduce the above copyright notice, this list of conditions and the following disclaimer in the documentation and/or other materials provided with the distribution.
* Neither the name of the University nor the names of its contributors may be used to endorse or promote products derived from this software without specific prior written permission.

THIS SOFTWARE IS PROVIDED BY THE COPYRIGHT HOLDERS AND CONTRIBUTORS "AS IS" AND ANY EXPRESS OR IMPLIED WARRANTIES, INCLUDING, BUT NOT LIMITED TO, THE IMPLIED WARRANTIES OF MERCHANTABILITY AND FITNESS FOR A PARTICULAR PURPOSE ARE DISCLAIMED. IN NO EVENT SHALL THE COPYRIGHT OWNER OR CONTRIBUTORS BE LIABLE FOR ANY DIRECT, INDIRECT, INCIDENTAL, SPECIAL, EXEMPLARY, OR CONSEQUENTIAL DAMAGES (INCLUDING, BUT NOT LIMITED TO, PROCUREMENT OF SUBSTITUTE GOODS OR SERVICES; LOSS OF USE, DATA, OR PROFITS; OR BUSINESS INTERRUPTION) HOWEVER CAUSED AND ON ANY THEORY OF LIABILITY, WHETHER IN CONTRACT, STRICT LIABILITY, OR TORT (INCLUDING NEGLIGENCE OR OTHERWISE) ARISING IN ANY WAY OUT OF THE USE OF THIS SOFTWARE, EVEN IF ADVISED OF THE POSSIBILITY OF SUCH DAMAGE.

The FreeType Project LICENSE

2006-Jan-27

Copyright 1996-2002, 2006 by

David Turner, Robert Wilhelm, and Werner Lemberg

Introduction

==========

The FreeType Project is distributed in several archive packages; some of them may contain, in addition to the FreeType font engine, various tools and contributions which rely on, or relate to, the FreeType Project.

This license applies to all files found in such packages, and which do not fall under their own explicit license. The license affects thus the FreeType font engine, the test programs, documentation and makefiles, at the very least.

This license was inspired by the BSD, Artistic, and IJG (Independent JPEG Group) licenses, which all encourage inclusion and use of free software in commercial and freeware products alike. As a consequence, its main points are that:

o We don't promise that this software works. However, we will be interested in any kind of bug reports. (`as is' distribution)

o You can use this software for whatever you want, in parts or full form, without having to pay us. (`royalty-free' usage)

o You may not pretend that you wrote this software. If you use it, or only parts of it, in a program, you must acknowledge somewhere in your documentation that you have used the FreeType code. (`credits')

We specifically permit and encourage the inclusion of this software, with or without modifications, in commercial products.

We disclaim all warranties covering The FreeType Project and assume no liability related to The FreeType Project.

Finally, many people asked us for a preferred form for a credit/disclaimer to use in compliance with this license. We thus encourage you to use the following text:

"""

Portions of this software are copyright © <year> The FreeType

Project (www.freetype.org). All rights reserved.

"""

Please replace <year> with the value from the FreeType version you actually use.

Legal Terms

==========

0. Definitions

Throughout this license, the terms `package', `FreeType Project', and `FreeType archive' refer to the set of files originally distributed by the authors (David Turner, Robert Wilhelm, and Werner Lemberg) as the `FreeType Project', be they named as alpha, beta or final release.

`You' refers to the licensee, or person using the project, where `using' is a generic term including compiling the project's source code as well as linking it to form a `program' or `executable'.

This program is referred to as `a program using the FreeType engine'.

This license applies to all files distributed in the original FreeType Project, including all source code, binaries and documentation, unless otherwise stated in the file in its original, unmodified form as distributed in the original archive.

If you are unsure whether or not a particular file is covered by this license, you must contact us to verify this.

The FreeType Project is copyright (C) 1996-2000 by David Turner, Robert Wilhelm, and Werner Lemberg. All rights reserved except as specified below.

1. No Warranty

THE FREETYPE PROJECT IS PROVIDED `AS IS' WITHOUT WARRANTY OF ANY KIND, EITHER EXPRESS OR IMPLIED, INCLUDING, BUT NOT LIMITED TO, WARRANTIES OF MERCHANTABILITY AND FITNESS FOR A PARTICULAR PURPOSE. IN NO EVENT WILL ANY OF THE AUTHORS OR COPYRIGHT HOLDERS BE LIABLE FOR ANY DAMAGES CAUSED BY THE USE OR THE INABILITY TO USE, OF THE FREETYPE PROJECT.

2. Redistribution

This license grants a worldwide, royalty-free, perpetual and irrevocable right and license to use, execute, perform, compile, display, copy, create derivative works of, distribute and sublicense the FreeType Project (in both source and object code forms) and derivative works thereof for any purpose; and to authorize others to exercise some or all of the rights granted herein, subject to the following conditions:

o Redistribution of source code must retain this license file (`FTL.TXT') unaltered; any additions, deletions or changes to the original files must be clearly indicated in accompanying documentation. The copyright notices of the unaltered, original files must be preserved in all copies of source files.

o Redistribution in binary form must provide a disclaimer that states that the software is based in part of the work of the FreeType Team, in the distribution documentation. We also encourage you to put an URL to the FreeType web page in your documentation, though this isn't mandatory.

These conditions apply to any software derived from or based on the FreeType Project, not just the unmodified files. If you use our work, you must acknowledge us. However, no fee need be paid to us.

3. Advertising

Neither the FreeType authors and contributors nor you shall use the name of the other for commercial, advertising, or promotional purposes without specific prior written permission.

We suggest, but do not require, that you use one or more of the following phrases to refer to this software in your documentation or advertising materials: `FreeType Project', `FreeType Engine', `FreeType library', or `FreeType Distribution'.

As you have not signed this license, you are not required to accept it. However, as the FreeType Project is copyrighted material, only this license, or another one contracted with the authors, grants you the right to use, distribute, and modify it.

Therefore, by using, distributing, or modifying the FreeType Project, you indicate that you understand and accept all the terms of this license.

4. Contacts

There are two mailing lists related to FreeType:

o freetype@nongnu.org

Discusses general use and applications of FreeType, as well as future and wanted additions to the library and distribution.

If you are looking for support, start in this list if you haven't found anything to help you in the documentation.

o freetype-devel@nongnu.org

Discusses bugs, as well as engine internals, design issues, specific licenses, porting, etc.

Our home page can be found at

http://www.freetype.org

--- end of FTL.TXT ---

The TWAIN Toolkit is distributed as is. The developer and distributors of the TWAIN Toolkit expressly disclaim all implied, express or statutory warranties including, without limitation, the implied warranties of merchantability, noninfringement of third party rights and fitness for a particular purpose. Neither the developers nor the distributors will be liable for damages, whether direct, indirect, special, incidental, or consequential, as a result of the reproduction, modification, distribution or other use of the TWAIN Toolkit.

JSON for Modern C++

Copyright (c) 2013-2017 Niels Lohmann

Permission is hereby granted, free of charge, to any person obtaining a copy of this software and associated documentation files (the "Software"), to deal in the Software without restriction, including without limitation the rights to use, copy, modify, merge, publish, distribute, sublicense, and/or sell copies of the Software, and to permit persons to whom the Software is furnished to do so, subject to the following conditions:

The above copyright notice and this permission notice shall be included in all copies or substantial portions of the Software.

THE SOFTWARE IS PROVIDED "AS IS", WITHOUT WARRANTY OF ANY KIND, EXPRESS OR IMPLIED, INCLUDING BUT NOT LIMITED TO THE WARRANTIES OF MERCHANTABILITY, FITNESS FOR A PARTICULAR PURPOSE AND NONINFRINGEMENT. IN NO EVENT SHALL THE AUTHORS OR COPYRIGHT HOLDERS BE LIABLE FOR ANY CLAIM, DAMAGES OR OTHER LIABILITY, WHETHER IN AN ACTION OF CONTRACT, TORT OR OTHERWISE, ARISING FROM, OUT OF OR IN CONNECTION WITH THE SOFTWARE OR THE USE OR OTHER DEALINGS IN THE SOFTWARE.

Copyright (c) 2011 - 2015 ARM LIMITED

All rights reserved.

Redistribution and use in source and binary forms, with or without modification, are permitted provided that the following conditions are met:

- Redistributions of source code must retain the above copyright notice, this list of conditions and the following disclaimer.
- Redistributions in binary form must reproduce the above copyright notice, this list of conditions and the following disclaimer in the documentation and/or other materials provided with the distribution.
- Neither the name of ARM nor the names of its contributors may be used to endorse or promote products derived from this software without specific prior written permission.

THIS SOFTWARE IS PROVIDED BY THE COPYRIGHT HOLDERS AND CONTRIBUTORS "AS IS" AND ANY EXPRESS OR IMPLIED WARRANTIES, INCLUDING, BUT NOT LIMITED TO, THE IMPLIED WARRANTIES OF MERCHANTABILITY AND FITNESS FOR A PARTICULAR PURPOSE ARE DISCLAIMED. IN NO EVENT SHALL COPYRIGHT HOLDERS AND CONTRIBUTORS BE LIABLE FOR ANY DIRECT, INDIRECT, INCIDENTAL, SPECIAL, EXEMPLARY, OR CONSEQUENTIAL DAMAGES (INCLUDING, BUT NOT LIMITED TO, PROCUREMENT OF SUBSTITUTE GOODS OR SERVICES; LOSS OF USE, DATA, OR PROFITS; OR BUSINESS INTERRUPTION) HOWEVER CAUSED AND ON ANY THEORY OF LIABILITY, WHETHER IN CONTRACT, STRICT LIABILITY, OR TORT (INCLUDING NEGLIGENCE OR OTHERWISE) ARISING IN ANY WAY OUT OF THE USE OF THIS SOFTWARE, EVEN IF ADVISED OF THE POSSIBILITY OF SUCH DAMAGE.

O seguinte se aplica somente aos produtos que suportam Wi-Fi.

(c) 2009-2013 by Jeff Mott. All rights reserved.

Redistribution and use in source and binary forms, with or without modification, are permitted provided that the following conditions are met:

* Redistributions of source code must retain the above copyright notice, this list of conditions, and the following disclaimer.
* Redistributions in binary form must reproduce the above copyright notice, this list of conditions, and the following disclaimer in the documentation or other materials provided with the distribution.
* Neither the name CryptoJS nor the names of its contributors may be used to endorse or promote products derived from this software without specific prior written permission.

THIS SOFTWARE IS PROVIDED BY THE COPYRIGHT HOLDERS AND CONTRIBUTORS "AS IS," AND ANY EXPRESS OR IMPLIED WARRANTIES, INCLUDING, BUT NOT LIMITED TO, THE IMPLIED WARRANTIES OF MERCHANTABILITY AND FITNESS FOR A PARTICULAR PURPOSE, ARE DISCLAIMED. IN NO EVENT SHALL THE COPYRIGHT HOLDER OR CONTRIBUTORS BE LIABLE FOR ANY DIRECT, INDIRECT, INCIDENTAL, SPECIAL, EXEMPLARY, OR CONSEQUENTIAL DAMAGES (INCLUDING, BUT NOT LIMITED TO, PROCUREMENT OF SUBSTITUTE GOODS OR SERVICES; LOSS OF USE, DATA, OR PROFITS; OR BUSINESS INTERRUPTION) HOWEVER CAUSED AND ON ANY THEORY OF LIABILITY, WHETHER IN CONTRACT, STRICT LIABILITY, OR TORT (INCLUDING NEGLIGENCE OR OTHERWISE) ARISING IN ANY WAY OUT OF THE USE OF THIS SOFTWARE, EVEN IF ADVISED OF THE POSSIBILITY OF SUCH DAMAGE.

Operação Básica

- Imprimindo Documentos de Seu Computador

Imprimindo Documentos de Seu Computador

Esta seção descreve como imprimir documentos e imagens de um computador.

1. Abra a tampa da bandeja traseira (A). Retire e dobre novamente o suporte de papel (B).

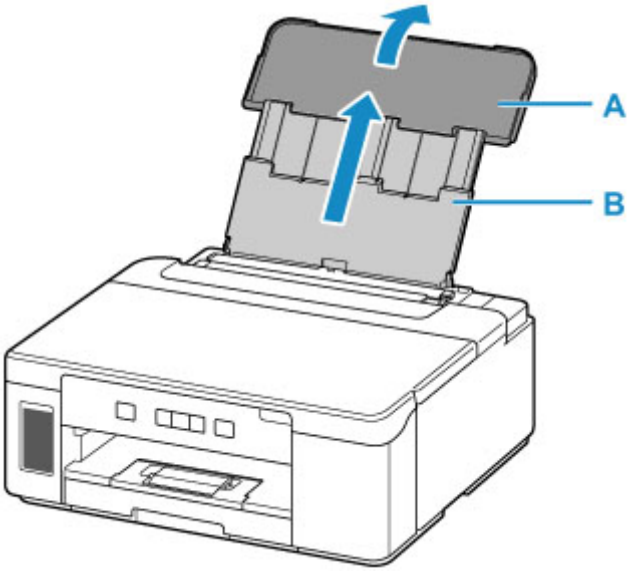

2. Abra a tampa do slot de alimentação (C).

3. Deslize a guia do papel (D) à direita para abrir ambas as guias do papel.

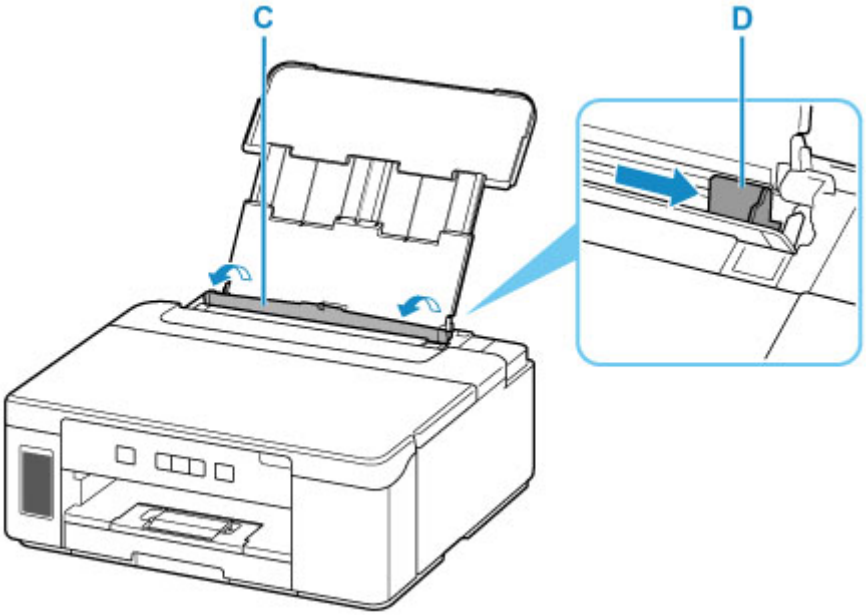

4. Coloque a pilha de papel na orientação retrato COM O LADO A SER IMPRESSO VOLTADO PARA CIMA.

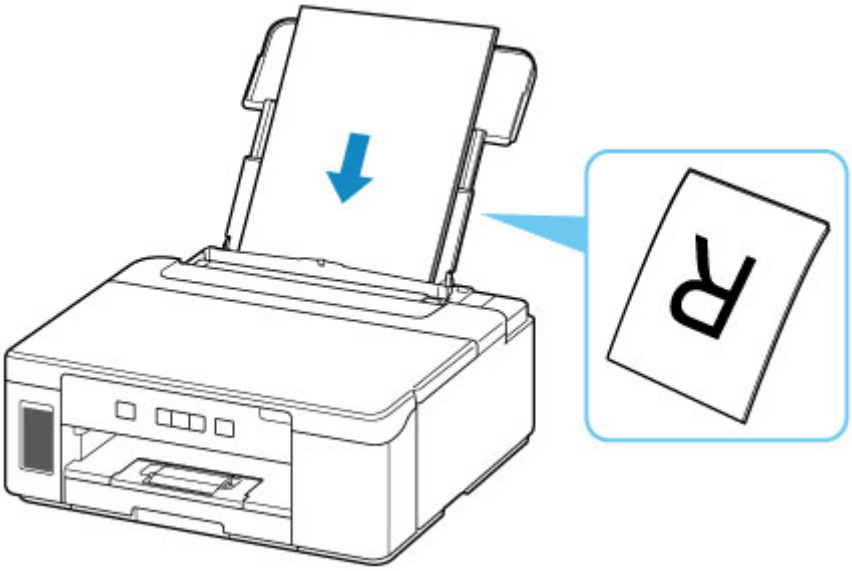

5. Deslize a guia do papel (D) à direita para alinhá-la com os dois lados da pilha de papel.

   Não faça força ao deslizar as guias do papel contra o papel. Talvez o papel não seja alimentado corretamente.

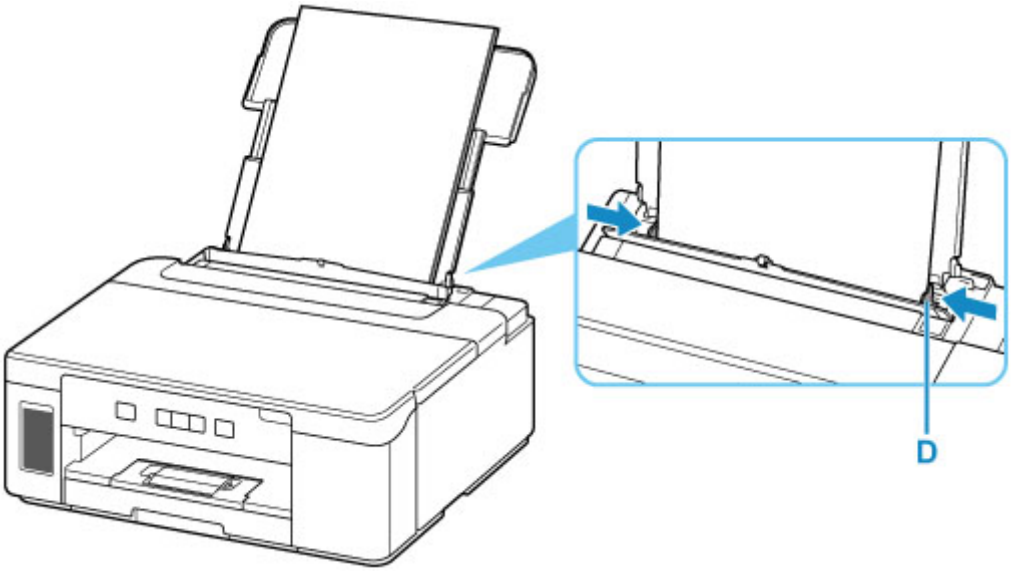

6. Feche a tampa do slot de alimentação (C) suavemente.

Importante

- Se a tampa do slot de alimentação estiver aberta, não será possível colocar o papel. Não se esqueça de fechar a tampa do slot de alimentação.

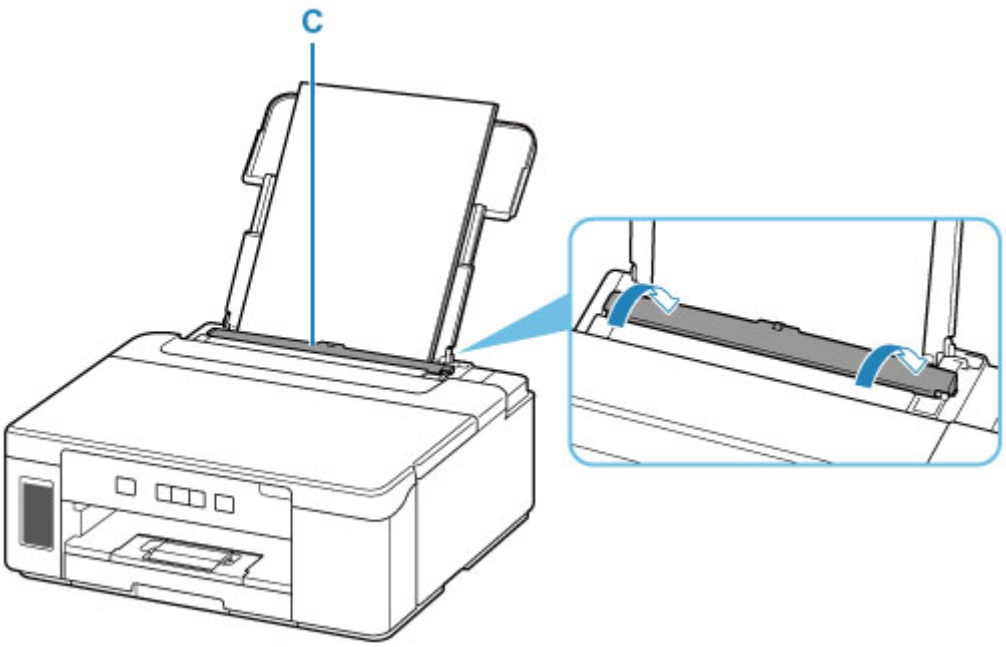

7. Retire a bandeja de saída do papel (E) e abra a extensão da bandeja de saída (F).

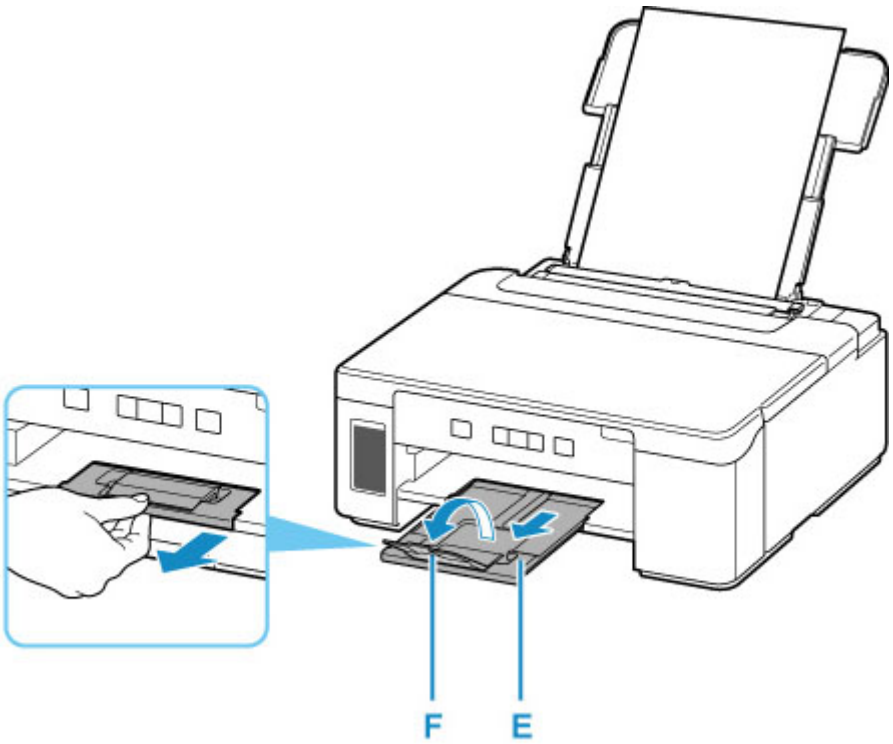

8. Em seu computador, abra documentos ou imagens que você deseja imprimir.

   O software aplicativo associado a documentos e imagens é iniciado.

9. Selecione **Imprimir (Print)** no menu do software do aplicativo.

10. Defina o tamanho do papel, o tipo do papel etc. de acordo com o papel carregado.

Dependendo do seu aplicativo de software, as configurações de impressão podem ser diferentes. Para obter detalhes, consulte a ajuda e o manual do aplicativo de software.

11. Inicie a impressão.

Rede

Métodos de Conexão Disponíveis

Os métodos de conexão a seguir estão disponíveis na impressora.

- **Conexão sem fio**

  Conecte a impressora e os dispositivos (por exemplo, computador/smartphone/tablet) usando um roteador sem fio.

  Se você tiver um roteador sem fio, recomendamos o seu uso para a conexão sem fio.

  - Os métodos de conexão podem variar, dependendo do tipo de roteador sem fio.
  - Você pode alterar as configurações de rede, como o nome da rede (SSID) e o protocolo de segurança na impressora.
  - Quando a conexão entre um dispositivo e um roteador sem fio for concluída e o (ícone de Wi-Fi) for exibido na tela do dispositivo, você poderá conectar o dispositivo à impressora usando o roteador sem fio.

- **Conexão direta sem fio (Wireless Direct)**

  Conecte a impressora e os dispositivos (por exemplo, computador/smartphone/tablet) sem usar um roteador sem fio.

  - Durante o uso da impressora com a Conexão Direta sem Fio, a conexão da impressora com a Internet fica indisponível. Nesse caso, os serviços da Web para a impressora não poderão ser usados.
  - Se você conectar um dispositivo conectado à Internet via um roteador sem fio à impressora que esteja no modo de Conexão Direta sem Fio, a conexão entre o dispositivo e o roteador sem fio será desativada. Nesse caso, a conexão do dispositivo poderá ser trocada automaticamente para uma conexão de dados móvel, dependendo do seu dispositivo. Serão aplicadas taxas de transmissão para a conexão com a Internet usando uma conexão de dados móvel.
  - Na Conexão Direta sem Fio, você pode conectar até cinco dispositivos ao mesmo tempo. Se você tentar conectar um sexto dispositivo quando cinco dispositivos já estiverem conectados, aparecerá um erro. Se aparecer um erro, desconecte um dispositivo não utilizados e defina as configurações novamente.
  - Configurações de rede, como o nome da rede (SSID) e o protocolo de segurança, são especificadas automaticamente.

- **Conexão com fio**

  Conecte a impressora e o hub/roteador usando um cabo LAN. Prepare um cabo LAN.

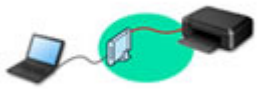

Nota

- Você pode conectar a impressora e o computador usando um cabo USB (conexão USB). Prepare um cabo USB. Para obter detalhes, consulte Conecta-se a outro computador via LAN/altera a conexão de USB para LAN.

Instalação/Configurações da Conexão de Rede

Configure a conexão da impressora e do computador/smartphone/tablet.

Para obter mais informações sobre o procedimento de configuração, clique aqui.

Alterando as Configurações de Rede

Veja abaixo como alterar as configurações da conexão da impressora e do computador/smartphone/tablet.

- Para alterar o método de conexão de rede:
  - Método de Reconfiguração do Método de Reconfiguração/Conexão da LAN da Conexão Wi-Fi
  - Alterando o Modo de Conexão
- Para adicionar um computador/smartphone/tablet à impressora:
  - Conecta-se a outro computador via LAN/altera a conexão de USB para LAN
- Para usar a configuração Direta Sem Fio temporariamente:
  - Imprimindo com a Configuração Direta Sem Fio

IJ Network Device Setup Utility

O IJ Network Device Setup Utility verifica ou diagnostica as configurações da impressora e as do computador, e restaura o respectivo status se algo estiver errado com a conexão da rede. Selecione um link abaixo para transferir o IJ Network Device Setup Utility.

- Verificando o Status da Conexão da Impressora Usando o IJ Network Device Setup Utility
- Executar/alterar as configurações de rede

  Você pode executar as configurações da rede usando o IJ Network Device Setup Utility.

  - IJ Network Device Setup Utility
- Diagnóstico e reparo de configurações de rede

  Você pode diagnosticar ou reparar as configurações da rede usando o IJ Network Device Setup Utility.

  - IJ Network Device Setup Utility

Dicas de Conexão de Rede

Veja abaixo dicas sobre como usar a impressora via conexão de rede.

- Dicas de Conexão de Rede
- Manuseio da configuração da impressora com o uso do navegador da Web
- Medidas de combate ao acesso não autorizado

Solução de Problemas

Consulte Configurações de Rede e Problemas Comuns para solução de problemas ao conectar a rede.

Advertência/Restrição

Consulte abaixo para obter detalhes.

- Restrições às configurações de rede:
  - Restrições
- Advertências ao imprimir usando o serviço da web:
  - Aviso sobre a Impressão de Serviço da Web

Restrições

Quando for conectar outro dispositivo enquanto um dispositivo (como um computador) já estiver conectado à impressora, conecte-o usando o mesmo método de conexão do dispositivo conectado.
Se você conectar usando um método de conexão diferente, a conexão ao dispositivo em uso será desativada.

Conexão Usando uma Rede com Fio não pode ser executada em impressoras que não suporte uma conexão com fio.

Conectar via roteador sem fio

- Você não pode estabelecer uma impressora com conexões sem fio e com fio ao mesmo tempo.
- Verifique se o seu dispositivo e o roteador sem fio estão conectados. Para obter detalhes sobre a verificação dessas configurações, consulte o manual que acompanha o roteador sem fio ou entre em contato com o fabricante.
  Quanto ao um dispositivo já conectado à impressora sem o uso de um roteador sem fio, reconecte-o via um roteador sem fio.
- A configuração, as funções do roteador, os procedimentos de configuração e as configurações de segurança de roteadores sem fio variam dependendo do ambiente do sistema. Para obter detalhes, consulte o manual do seu roteador sem fio ou entre em contato com o fabricante.
- Esta impressora não é compatível com IEEE802.11ac, IEEE802.11a ou IEEE802.11n (5 GHz). Verifique se o seu dispositivo suporta IEEE802.11n (2,4 GHz), IEEE802.11g ou IEEE802.11b.
- Se o seu dispositivo for definido com o modo "Somente IEEE802.11n", WEP ou TKIP não poderá ser usado como um protocolo de segurança. Altere o protocolo de segurança para seu dispositivo para algo diferente de WEP e TKIP ou altere a configuração para algo diferente de "Somente IEEE802.11n".
  A conexão entre seu dispositivo e o roteador sem-fio será temporariamente desativada durante a alteração da configuração. Não prossiga para a próxima tela deste guia até que a configuração esteja concluída.
- Para uso em escritório, consulte o administrador da rede.
- Observe que, se você conectar a uma rede sem proteção de segurança, suas informações pessoais poderão ser divulgados para um terceiro.

Conexão direta sem fio (Modo de ponto de acesso)

Importante

- Se um dispositivo for conectado à Internet via um roteador sem fio e se você então conectá-lo a uma impressora em modo de Conexão direta, a conexão existente entre o dispositivo e o roteador sem fio será desativada. Nesse caso, a conexão do dispositivo poderá ser trocada automaticamente para uma conexão de dados móvel, dependendo do seu dispositivo. Quando você se conectar à Internet usando uma conexão de dados móvel, poderão ser aplicados encargos, dependendo do seu contrato.
  - Quando você conecta um dispositivo e a impressora usando a Conexão direta, as informações de conexão são salvas nas configurações de Wi-Fi. O dispositivo pode ser conectado à

impressora automaticamente mesmo depois de desconectado ou conectado a outro roteador sem fio.

- Para impedir a conexão automática com a impressora no modo de Conexão direta, altere o modo de conexão depois de usar a impressora ou defina para não se conectar automaticamente nas configurações de Wi-Fi do dispositivo.
  Para obter detalhes sobre como alterar as configurações do seu dispositivo, consulte o manual fornecido com o dispositivo ou entre em contato com o fabricante.

- Se você conectar um dispositivo e a impressora usando a Conexão direta, a conexão com a Internet poderá ficar indisponível, dependendo do seu ambiente. Nesse caso, os serviços da Web para a impressora não poderão ser usados.
- No modo de Conexão direta, você pode conectar até cinco dispositivos ao mesmo tempo. Se você tentar conectar um sexto dispositivo quando cinco dispositivos já estiverem conectados, aparecerá um erro.
  Se aparecer um erro, desconecte um dispositivo que não use a impressora, então defina as configurações novamente.
- Os dispositivos conectados à impressora usando a Conexão direta não podem se comunicar uns com os outros.
- As atualizações do firmware da impressora não estão disponíveis durante o uso do modo de Conexão direta.
- Quando um dispositivo tiver sido conectado à impressora sem o uso de um roteador sem fio e se você quiser configurá-lo novamente usando o mesmo método de conexão, desconecte-o primeiro. Desative a conexão entre o dispositivo e a impressora na tela de configuração de Wi-Fi.

Conexão Usando uma Rede com Fio

- Você não pode estabelecer uma impressora com conexões sem fio e com fio ao mesmo tempo.
- Ao usar um roteador, conecte a impressora e um dispositivo ao lado da LAN (mesmo segmento de rede).

Dicas de Conexão de Rede

- Configurações de Rede Padrão
- Detectar mesmo nome da impressora
- Conecta-se a outro computador via LAN/altera a conexão de USB para LAN
- Imprimindo as Configurações da Rede
- Método de Reconfiguração do Método de Reconfiguração/Conexão da LAN da Conexão Wi-Fi

Configurações de Rede Padrão

Padrões de Conexão de LAN

Item	Padrão
Alterar LAN sem-fio/com fio	LAN sem fio ativa (Wireless LAN active)
Nome da rede (SSID)	BJNPSETUP
Segurança de Wi-Fi	Desativar
Endereço IP (IPv4)	Configuração automática
Endereço IP (IPv6)	Configuração automática
Definir nome da impressora*	XXXXXXXXXXXX
Ativar/desativar IPv6	Ativar
Ativar/desativar WSD	Ativar
Configuração de tempo limite	15 minutos
Ativ./desat. Bonjour	Ativar
Nome de serviço	Canon GM2000 series
Configuração LPR	Ativar
Protocolo RAW	Ativar
LLMNR	Ativar
Comunic. PictBridge (Ativar/desativar)	Ativar
Configuração DRX (LAN com fio)	Ativar

("XX" representa caracteres alfanuméricos.)

*O valor padrão depende da impressora. Para verificar o valor, imprima as configurações de rede atuais da impressora.

Imprimindo as Configurações da Rede

Padrões de Configuração Direta Sem Fio

Item	Padrão
Nome da rede (SSID) para conexão direta sem fio	XXX-GM2000series * 1
Senha	YYYYYYYYY *2
Método de segurança	WPA2-PSK (AES)

*1 "XXX" representa os três últimos dígitos do endereço MAC da impressora.

*2 O número de série da impressora (9 caracteres alfanuméricos). Quando o número de série da impressora não estiver definido, ele se torna "123456789".

Detectar mesmo nome da impressora

Quando a impressora for detectada durante a configuração, outras impressoras com o mesmo nome poderão aparecer na tela de resultados.

Selecione uma impressora com a verificação das configurações da impressora em relação às exibidas na tela de resultado da detecção.

Verifique o endereço MAC ou número de série da impressora para selecionar a impressora correta nos resultados.

Nota

- É possível que o número de série não seja exibido na tela de resultados.

Para verificar o endereço MAC e o número de série da impressora, imprima as informações das configurações de rede.

Imprimindo as Configurações da Rede

Conecta-se a outro computador via LAN/altera a conexão de USB para LAN

Para conectar outro computador à impressora via LAN ou alterar de conexão USB para LAN, execute a instalação pela página da Web.

No Windows, você pode fazer a configuração usando o CD-ROM de instalação.

Imprimindo as Configurações da Rede

Use o painel de controle para imprimir as configurações de rede atuais da impressora.

Importante

- A impressão das configurações de rede contém informações importantes sobre sua rede. Use-a com cuidado.

1. Verifique se a impressora está ligada.

2. Coloque três folhas de papel comum no tamanho A4 ou Letter.

3. Pressione o botão **Informações (Information)**.

   A impressora começa a imprimir as informações de configuração de rede.

As seguintes informações da configuração de rede da impressora são impressas. (Alguns valores de configuração não são exibidos, dependendo das configurações da impressora.)

Número do Item	Item	Descrição	Configuração
1	Product Information	Informações do produto	–
1-1	Product Name	Nome do produto	XXXXXXXX
1-2	ROM Version	Versão da ROM	XXXXXXXX
1-3	Serial Number	Número de série	XXXXXXXX
2	Network Diagnostics	Diagnóstico da rede	–
2-1	Diagnostic Result	Resultado do diagnóstico	XXXXXXXX
2-2	Result Codes	Códigos de resultado	XXXXXXXX
2-3	Result Code Details	Detalhes do código de resultado	http://canon.com/ijnwt
3	Wireless LAN	LAN sem-fio	Enable/Disable
3-1	WPS PIN Code	Código WPS PIN	XXXXXXXX
3-2	Infrastructure	Infraestrutura	Enable/Disable
3-2-1	Signal Strength	Intensidade do sinal	0 a 100 [%]
3-2-2	Link Quality	Qualidade do link	0 a 100 [%]
3-2-3	Frequency	Frequência	XX (GHz)
3-2-4	MAC Address	Endereço MAC	XX:XX:XX:XX:XX:XX

3-2-5	Connection	Status da conexão	Active/Inactive
3-2-6	SSID	SSID	Nome da rede LAN sem fio (SSID)
3-2-7	Channel	Canal (Channel)	XX (1 a 13)
3-2-8	Encryption	Método de criptografia	None/WEP/TKIP/AES
3-2-9	WEP Key Length	Comprimento da chave WEP (bits)	Inactive/128/64
3-2-10	Authentication	Método de autenticação	None/auto/open/shared/WPA-PSK/WPA2-PSK
3-2-11	TCP/IPv4	TCP/IPv4	Enable
3-2-12	IP Address	Endereço IP (IP address)	XXX.XXX.XXX.XXX
3-2-13	Subnet Mask	Máscara de sub-rede	XXX.XXX.XXX.XXX
3-2-14	Default Gateway	Gateway padrão	XXX.XXX.XXX.XXX
3-2-15	TCP/IPv6	TCP/IPv6	Enable/Disable
3-2-16	Link Local Address	Endereço local do link	XXXX:XXXX:XXXX:XXXX XXXX:XXXX:XXXX:XXXX
3-2-17	Link Local Prefix Length	Comprimento de prefixo local do link	XXX
3-2-18	Stateless Address1	Endereço sem status 1	XXXX:XXXX:XXXX:XXXX XXXX:XXXX:XXXX:XXXX
3-2-19	Stateless Prefix Length1	Comprimento de prefixo de sub-rede *1	XXX
3-2-20	Stateless Address2	Endereço sem status 2	XXXX:XXXX:XXXX:XXXX XXXX:XXXX:XXXX:XXXX
3-2-21	Stateless Prefix Length2	Comprimento de prefixo de sub-rede *2	XXX
3-2-22	Stateless Address3	Endereço sem status 3	XXXX:XXXX:XXXX:XXXX XXXX:XXXX:XXXX:XXXX
3-2-23	Stateless Prefix Length3	Comprimento de prefixo de sub-rede *3	XXX
3-2-24	Stateless Address4	Endereço sem status 4	XXXX:XXXX:XXXX:XXXX XXXX:XXXX:XXXX:XXXX
3-2-25	Stateless Prefix Length4	Comprimento de prefixo de sub-rede *4	XXX

3-2-26	Default Gateway1	Gateway padrão *1	XXXX:XXXX:XXXX:XXXX XXXX:XXXX:XXXX:XXXX
3-2-27	Default Gateway2	Gateway padrão *2	XXXX:XXXX:XXXX:XXXX XXXX:XXXX:XXXX:XXXX
3-2-28	Default Gateway3	Gateway padrão *3	XXXX:XXXX:XXXX:XXXX XXXX:XXXX:XXXX:XXXX
3-2-29	Default Gateway4	Gateway padrão *4	XXXX:XXXX:XXXX:XXXX XXXX:XXXX:XXXX:XXXX
3-2-33	IPsec	Configuração de IPsec	Active
3-2-34	Security Protocol	Método de segurança	ESP/ESP & AH/AH
3-3	Wireless Direct/Access Point Mode	Modo de operação da Conexão Direta	Enable/Disable
3-3-1	MAC Address	Endereço MAC	XX:XX:XX:XX:XX:XX
3-3-2	Connection	Status da conexão	Active/Inactive
3-3-3	SSID	SSID	Nome da rede (SSID) para conexão direta sem fio
3-3-4	Password	Senha	Senha da configuração Direta Sem Fio (10 caracteres alfa-numéricos)
3-3-5	Channel	Canal (Channel)	3
3-3-6	Encryption	Método de criptografia	AES
3-3-7	Authentication	Método de autentica-ção	WPA2-PSK
3-3-8	TCP/IPv4	TCP/IPv4	Enable
3-3-9	IP Address	Endereço IP (IP ad-dress)	XXX.XXX.XXX.XXX
3-3-10	Subnet Mask	Máscara de sub-rede	XXX.XXX.XXX.XXX
3-3-11	Default Gateway	Gateway padrão	XXX.XXX.XXX.XXX
3-3-12	TCP/IPv6	TCP/IPv6	Enable/Disable
3-3-13	Link Local Address	Endereço local do link	XXXX:XXXX:XXXX:XXXX XXXX:XXXX:XXXX:XXXX
3-3-14	Link Local Prefix Length	Comprimento de prefi-xo local do link	XXX
3-3-15	IPsec	Configuração de IPsec	Active
3-3-16	Security Protocol	Método de segurança	–

4	Wired LAN	LAN com fio (Wired LAN)	Enable/Disable
4-1	MAC Address	Endereço MAC	XX:XX:XX:XX:XX:XX
4-2	Connection	Status da LAN com fio	Active/Inactive
4-3	TCP/IPv4	TCP/IPv4	Enable
4-4	IP Address	Endereço IP (IP address)	XXX.XXX.XXX.XXX
4-5	Subnet Mask	Máscara de sub-rede	XXX.XXX.XXX.XXX
4-6	Default Gateway	Gateway padrão	XXX.XXX.XXX.XXX
4-7	TCP/IPv6	TCP/IPv6	Enable/Disable
4-8	Link Local Address	Endereço local do link	XXXX:XXXX:XXXX:XXXX XXXX:XXXX:XXXX:XXXX
4-9	Link Local Prefix Length	Comprimento de prefixo local do link	XXX
4-10	Stateless Address1	Endereço sem status 1	XXXX:XXXX:XXXX:XXXX XXXX:XXXX:XXXX:XXXX
4-11	Stateless Prefix Length1	Comprimento de prefixo de sub-rede *1	XXX
4-12	Stateless Address2	Endereço sem status 2	XXXX:XXXX:XXXX:XXXX XXXX:XXXX:XXXX:XXXX
4-13	Stateless Prefix Length2	Comprimento de prefixo de sub-rede *2	XXX
4-14	Stateless Address3	Endereço sem status 3	XXXX:XXXX:XXXX:XXXX XXXX:XXXX:XXXX:XXXX
4-15	Stateless Prefix Length3	Comprimento de prefixo de sub-rede *3	XXX
4-16	Stateless Address4	Endereço sem status 4	XXXX:XXXX:XXXX:XXXX XXXX:XXXX:XXXX:XXXX
4-17	Stateless Prefix Length4	Comprimento de prefixo de sub-rede *4	XXX
4-18	Default Gateway1	Gateway padrão *1	XXXX:XXXX:XXXX:XXXX XXXX:XXXX:XXXX:XXXX
4-19	Default Gateway2	Gateway padrão *2	XXXX:XXXX:XXXX:XXXX XXXX:XXXX:XXXX:XXXX

4-20	Default Gateway3	Gateway padrão *3	XXXX:XXXX:XXXX:XXXX XXXX:XXXX:XXXX:XXXX
4-21	Default Gateway4	Gateway padrão *4	XXXX:XXXX:XXXX:XXXX XXXX:XXXX:XXXX:XXXX
4-25	IPsec	Configuração de IPsec	Active
4-26	Security Protocol	Método de segurança	ESP/ESP & AH/AH
4-27	Wired LAN DRX	Recepção descontínua (LAN com fio)	Enable/Disable
5	Other Settings	Outras configurações	–
5-1	Printer Name	Nome da impressora	Nome da impressora (Até 15 caracteres alfanuméricos)
5-4	WSD Printing	Configuração de impressão WSD	Enable/Disable
5-5	WSD Timeout	Tempo limite	1/5/10/15/20 [min]
5-6	LPD Printing	Configuração de impressão LPD	Enable/Disable
5-7	RAW Printing	Configuração de impressão RAW	Enable/Disable
5-9	Bonjour	Configuração Bonjour	Enable/Disable
5-10	Bonjour Service Name	Nome serviço Bonjour	Nome do serviço Bonjour (Até 52 caracteres alfanuméricos)
5-11	LLMNR	Configuração de LLMNR	Enable/Disable
5-12	SNMP	Configuração SNMP	Enable/Disable
5-14	DNS Server	Obter endereço do servidor DNS automaticamente	Auto/Manual
5-15	Primary Server	Endereço do servidor principal	XXX.XXX.XXX.XXX
5-16	Secondary Server	Endereço do servidor secundário	XXX.XXX.XXX.XXX
5-17	Proxy Server	Configuração do servidor proxy	Enable/Disable
5-18	Proxy Address	Endereço proxy	XXXXXXXXXXXXXXXXXXXX
5-19	Proxy Port	Especificação da porta de proxy	1 a 65535

5-20	Cert. Fingerprt(SHA-1)	Certificar Impressão digital (SHA-1)	xxxxxxxx xxxxxxxx xxxxxxxx xxxxxxxx xxxxxxxx
5-21	Cert. Fingerprt(SHA-256)	Certificar Impressão digital (SHA-256)	xxxxxxxx xxxxxxxx xxxxxxxx xxxxxxxx xxxxxxxx xxxxxxxx xxxxxxxx xxxxxxxx

("XX" representa caracteres alfanuméricos.)

Método de Reconfiguração do Método de Reconfiguração/ Conexão da LAN da Conexão Wi-Fi

- Método de Reconfiguração da Conexão LAN
- Método de reconfiguração da conexão Wi-Fi

Método de Reconfiguração da Conexão LAN

Execute um dos procedimentos a seguir para alterar o método de conexão da LAN (com fio ou Wi-Fi).

- Refaça a instalação usando o CD-ROM de Instalação ou pela página da Web.
- Ativar Wi-Fi ou LAN com fio no Painel de controle da impressora. Em seguida, realize as configurações na tela **Configurações de rede (Network Settings)** do IJ Network Device Setup Utility.

  Para obter detalhes, consulte Executando/Alterando as Configurações de Wi-Fi ou Executando/ Alterando as Configurações da Conexão de LAN com Fio (Cabo Ethernet).

Método de reconfiguração da conexão Wi-Fi

Siga um dos procedimentos abaixo para alterar o método de conexão do Wi-Fi (infraestrutura ou conexão direta sem fio).

- Refaça a instalação usando o CD-ROM de Instalação ou pela página da Web.
- Realize as configurações na tela **Configurações de rede (Network Settings)** do IJ Network Device Setup Utility.

Importante

- Antes de realizar as configurações usando o IJ Network Device Setup Utility, ligue o modo de conexão sem fio fácil na impressora seguindo o procedimento abaixo.

  1. Verifique se a impressora está ligada.
  2. Pressione e mantenha pressionado o botão **Conexão sem fio (Wireless connect)** por 3 segundos.
  3. Realize as operações de acordo com as instruções em seu smartphone ou tablet.
  4. Se aparecer a mensagem informando que a configuração está concluída, verifique se o indicador luminoso Online na impressora está aceso.

IJ Network Device Setup Utility (Windows)

- IJ Network Device Setup Utility
- Iniciar o IJ Network Device Setup Utility
- Diagnóstico e reparo de configurações de rede
- Executar/alterar as configurações de rede
- Lista de modelos que não suportam a função de diagnóstico e reparo
- Lista de modelos que não suportam a configuração IPv6 via conexão USB

IJ Network Device Setup Utility

O IJ Network Device Setup Utility permite diagnosticar ou reparar o status da rede e ajustar as configurações da impressora em rede.

Use o IJ Network Device Setup Utility para:

- Pesquisar impressoras na rede e executar a configuração de rede inicial para as impressoras detectadas
- Executar a configuração de rede inicial conectando a impressora e o computador usando um cabo USB (Não está disponível para alguns modelos)
- Alterar as configurações de rede da impressora
- Diagnosticar as configurações da impressora e as do computador em que o IJ Network Device Setup Utility está instalado se algo estiver errado com a conexão. Além disso, o IJ Network Device Setup Utility repara o status da impressora e do computador (não disponível para alguns modelos).

Importante

- Dependendo da impressora que você estiver usando, uma senha do administrador já estará especificada para a impressora no momento da compra. Quando você altera as configurações de rede, é necessária a autenticação pela senha do administrador.

  Para obter detalhes:

  Senha do Administrador

  Para aumentar a segurança, recomendamos alterar a senha do administrador.

  Alterar a senha do administrador

- Para usar a impressora em uma LAN, certifique-se de que possui o equipamento necessário para o tipo de conexão, como um roteador sem fio ou um cabo de LAN.
- Ao instalar o IJ Network Device Setup Utility, desabilite a função de bloqueio do firewall.
- Não altere as configurações de rede usando o IJ Network Device Setup Utility enquanto estiver imprimindo.

Iniciar o IJ Network Device Setup Utility

Inicie o IJ Network Device Setup Utility como mostrado abaixo.

- No Windows 10, selecione **Iniciar (Start)** > (**Todos os Aplicativos (All apps)** >) **Canon Utilities** > **IJ Network Device Setup Utility**.
- No Windows 8.1 ou no Windows 8, selecione **IJ Network Device Setup Utility** na tela **Iniciar (Start)**para iniciar o IJ Network Device Setup Utility. Se o **IJ Network Device Setup Utility** não for exibido na tela **Iniciar (Start)**, selecione o botão **Pesquisar (Search)**e pesquise por "IJ Network Device Setup Utility".
- No Windows 7 ou Windows Vista, clique em **Iniciar (Start)** e selecione **Todos os programas (All programs)**, **Canon Utilities**, **IJ Network Device Setup Utility** e então **IJ Network Device Setup Utility**.

Ao iniciar o IJ Network Device Setup Utility, aparecerá uma mensagem. Verifique a mensagem e selecione **Sim (Yes)**. A tela a seguir será exibida.

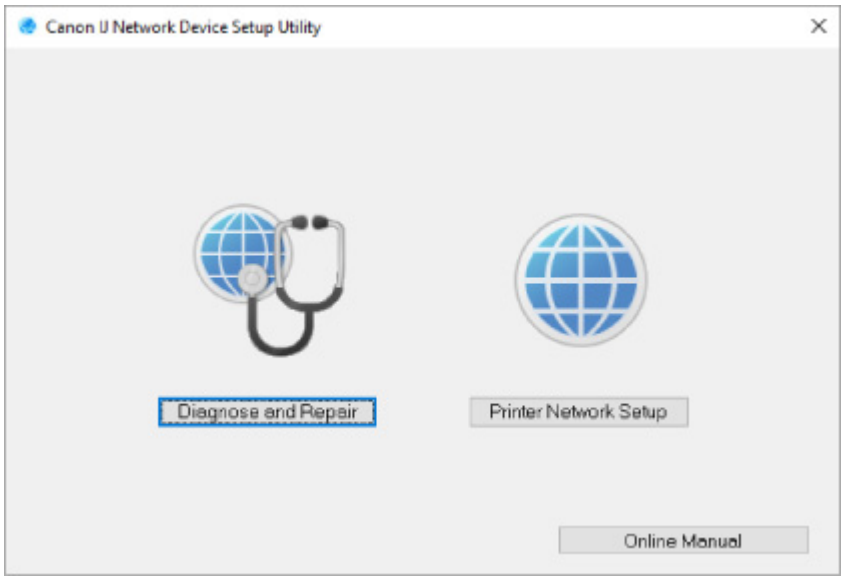

Selecione **Diagnosticar e reparar** ou **Configuração de rede da impressora** na tela exibida.

- Se você selecionar **Diagnosticar e reparar**:

  Diagnóstico e reparo de configurações de rede

- Se você selecionar **Configuração de rede da impressora**:

  Executar/alterar as configurações de rede

Diagnóstico e reparo de configurações de rede

O IJ Network Device Setup Utility diagnostica e repara as configurações do computador ou a conexão entre o computador e a impressora quando ocorre um problema (por exemplo, não é possível imprimir a partir de uma impressora na rede).

Importante

- Alguns modelos não suportam a função de diagnóstico e reparo.

  Para obter detalhes:

  Lista de modelos que não suportam a função de diagnóstico e reparo

Siga o procedimento abaixo.

1. Iniciar o IJ Network Device Setup Utility.

2. Verifique a mensagem exibida e selecione **Sim (Yes)**.

3. Selecione **Diagnosticar e reparar** na tela exibida.

   Execute as operações seguindo as instruções na tela.

   Nota

   - Esta função verifica os seguintes itens:
     - se o computador está conectado ao roteador
     - se uma página da Web na Internet pode ser visualizada
     - se a impressora pode ser detectada na rede
     - se a intensidade do sinal ou o nível de comunicação é suficiente (ao usar Wi-Fi)
     - se a configuração da porta da impressora corresponde à configuração de rede

Executar/alterar as configurações de rede

- Tela do Canon IJ Network Device Setup Utility
- Executar as configurações de rede

Tela do Canon IJ Network Device Setup Utility

- Itens na tela do Canon IJ Network Device Setup Utility
- Menus na tela do Canon IJ Network Device Setup Utility
- Itens na barra de ferramentas da tela do Canon IJ Network Device Setup Utility

Itens na tela Canon IJ Network Device Setup Utility

A tela abaixo aparece quando você inicia o IJ Network Device Setup Utility e seleciona **Configuração de rede da impressora**. As impressoras detectadas são exibidas na tela e os itens a seguir são mostrados.

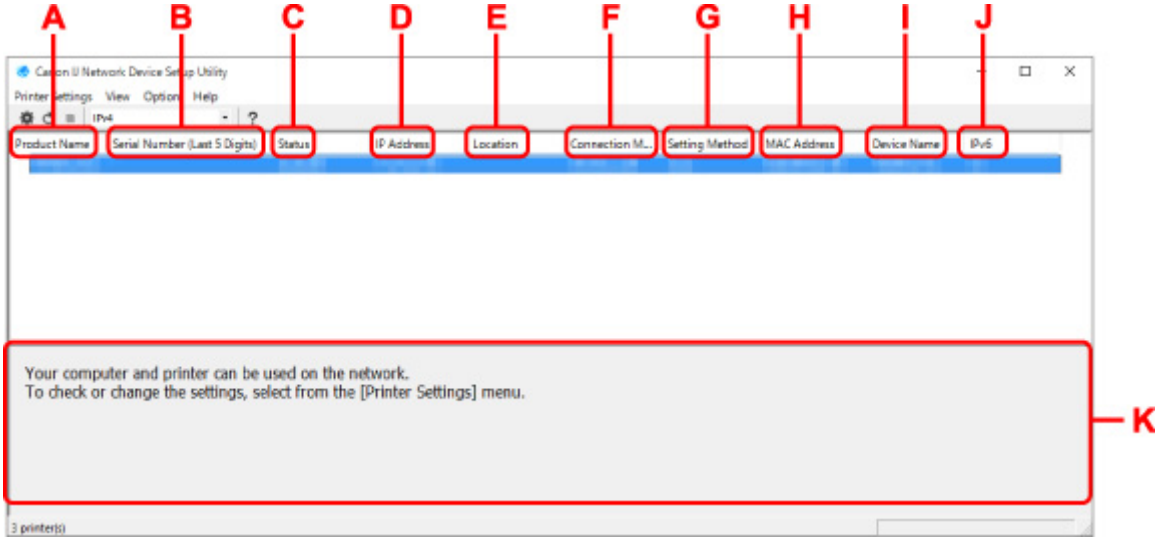

A: Nome do produto (Product Name)

Exibe o nome de produto da impressora detectada. O ícone a seguir é exibido à esquerda da impressora que não pode ser usada.

: aparece quando a impressora exigir configuração ou não tiver sido configurada.

: É exibido quando o endereço IP está duplicado para outra impressora.

: É exibido quando não é possível a comunicação com a impressora.

Nota

- Se uma impressora que você quer usar não for detectada, tente definir os critérios para a pesquisa da impressora.

  - Definir critérios para Pesquisa da impressora/Pesquisar impressora específica

- Ao clicar com o botão direito em uma impressora, os itens de configuração ou a confirmar são exibidos.

B: Número de série (últimos cinco dígitos) (Serial Number (Last 5 Digits))

Exibe os últimos cinco dígitos do número de série da impressora.

C: Status

Exibe o status da impressora como mostrado abaixo.

- **Disponível (Available)**

  Indica que a impressora está disponível.

- **Instalação Concluída (Setup Completed)**

  É exibido após ter sido feita a configuração da rede e clicar em **Definir (Set)** para fechar a janela.

- **Requer Configuração (Requires Setup)**

  Indica que a impressora é necessária para realizar a configuração do Wi-Fi.

  Executar/alterar as configurações Wi-Fi

- **Não Definido (Not Set)**

  Indica que a impressora não pode ser usada em rede ou que o IPv6 está desativado. Especifique um endereço IP ou ative o IPv6 em **Configurações de rede... (Network Settings...)**.

  Executar/alterar as configurações Wi-Fi

- **Sobreposição End. IP (IP Address Overlap)**

  Indica que o endereço IP está duplicado para outra impressora.

- **Desconh. (Unknown)**

  Indica que a impressora reconhecida como **Disponível (Available)** anteriormente não pode ser usada no momento.

  Nota

  - Se **USB** for selecionado no menu suspenso na barra de ferramentas, nada é exibido.

D: Endereço IP (IP Address)

Exibe o endereço IP da impressora. Nada será exibido se o status da impressora for **Requer Configuração (Requires Setup)**.

Nota

- Se **USB** for selecionado no menu suspenso na barra de ferramentas, "-" é exibido.

E: Localização (Location)

Exibe o local da impressora se estiver registrado. Nada será exibido se o status da impressora for **Requer Configuração (Requires Setup)**.

Nota

- Se **USB** for selecionado no menu suspenso na barra de ferramentas, nada é exibido.

Determinar as informações da impressora

F: Método de conexão (Connection Method)

Exibe o método de conexão da impressora (LAN com fio, Wi-Fi ou USB).

Nota

- Se **USB** for selecionado no menu suspenso na barra de ferramentas, **USB** é exibido.
- Se a impressora for compatível com os dois métodos de conexão LAN, a impressora é reconhecida como duas impressoras e são exibidas separadamente. (Os mesmos números são exibidos no **Número de série (últimos cinco dígitos) (Serial Number (Last 5 Digits))**.)
- Se a impressora não for compatível com LAN com fio, essa opção não é exibida.

- Se você estiver usando IJ Network Device Setup Utility no computador que não é compatível com Wi-Fi, ele não exibirá a opção de Wi-Fi.

G: Método de configuração (Setting Method)

Exibe o método de configuração da impressora.

- **Automático (Auto)**

  É exibido se a impressora é usada pelo endereço IP especificado automaticamente.

- **Manual**

  É exibido se a impressora é usada pelo endereço IP especificado manualmente.

Nota

- Se **USB** for selecionado no menu suspenso na barra de ferramentas, "-" é exibido.

H: Endereço MAC (MAC Address)

Exibe o endereço MAC da impressora detectada.

Nota

- Se **USB** for selecionado no menu suspenso na barra de ferramentas, "-" é exibido.

I: Nome do dispositivo (Device Name)

Exibe o nome do dispositivo da impressora se estiver registrado.

Nota

- Se **USB** for selecionado no menu suspenso na barra de ferramentas, nada é exibido.
- A impressora com a opção **Requer Configuração (Requires Setup)** exibida no **Status** não está exibida.

Determinar as informações da impressora

J: IPv6

Ativada (On) é exibido quando um endereço IPv6 é atribuído para a impressora.

Nota

- Se **USB** for selecionado no menu suspenso na barra de ferramentas, "-" é exibido.

K: Exibe o status da impressora e os guias de operação.

Ao selecionar uma impressora na lista de impressoras o status atual e o que fazer logo em seguida são exibidos.

Menus da tela Canon IJ Network Device Setup Utility

Esta seção descreve os menus na tela do **Canon IJ Network Device Setup Utility**.

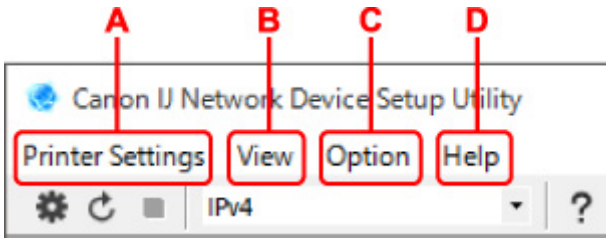

A: Menu Configurações da Impressora (Printer Settings)

- Menu Configurações da Impressora

B: Menu Visualizar (View)

- Menu Visualizar

C: Menu Opção (Option)

- Menu Opção

D: Menu Ajuda (Help)

- Menu Ajuda

Itens na barra de ferramentas da tela Canon IJ Network Device Setup Utility

Esta seção descreve os itens da barra de ferramentas na tela do **Canon IJ Network Device Setup Utility**.

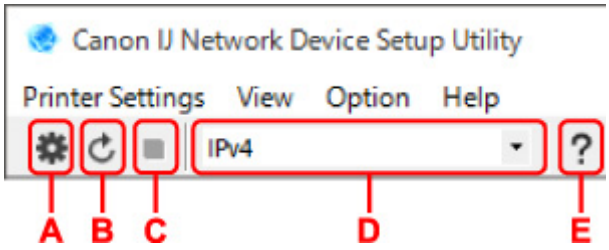

A: Realiza a configuração com fio ou Wi-Fi.

Nota

- Esse item tem a mesma função das **Configurações de rede... (Network Settings...)** no menu **Configurações da Impressora (Printer Settings)**.

B: Detecta impressoras novamente.

Nota

- Esse item tem a mesma função das **Atualizar (Update)** no menu **Visualizar (View)**.

C: Para de detectar impressoras.

Nota

- Esse item tem a mesma função das **Cancelar (Cancel)** no menu **Visualizar (View)**.

D: Troca a lista de impressoras. (Impressoras IPv4, IPv6 ou USB)

Nota

- Esse item tem a mesma função das **Alternar exibição (Switch View)** no menu **Visualizar (View)**.
- Também é possível exibir a lista de impressoras conectadas por USB. (Não está disponível para alguns modelos.) Nesse caso, selecione **USB**.

E: Exibe este guia.

Nota

- Esse item tem a mesma função das **Manual on-line (Online Manual)** no menu **Ajuda (Help)**.

Executar as configurações de rede

- Executar/alterar as configurações da conexão de LAN com fio (cabo Ethernet)
- Executar/alterar as configurações Wi-Fi
- Determinar as informações da impressora

Executar/alterar as configurações da conexão de LAN com fio (cabo Ethernet)

Siga o procedimento abaixo para executar/alterar as configurações de LAN com fio.

Nota

- Para alguns modelos, é possível executar a configuração de rede para uma impressora conectada por USB usando o IJ Network Device Setup Utility. Selecione **USB** em **Alternar exibição (Switch View)** no menu **Visualizar (View)** para exibir as impressoras passíveis de configuração.

1. Iniciar o IJ Network Device Setup Utility.

2. Verifique a mensagem exibida e selecione **Sim (Yes)**.

3. Selecione **Configuração de rede da impressora** na tela exibida.

   As impressoras detectadas são exibidas em lista.

4. Selecione a impressora executar/alterar as configurações na lista de impressoras.

   Selecione a impressora com **LAN com fio (Wired LAN)** exibido em **Método de conexão (Connection Method)** e **Disponível (Available)** exibido em **Status** para realizar as configurações.

   É possível realizar as configurações de uma impressora sem que **Disponível (Available)** esteja exibido em **Status**, por meio de uma conexão USB

   Para executar uma configuração para uma impressora conectada por USB, selecione **USB** no menu suspenso na barra de ferramentas e selecione a impressora para realizar/alterar as configurações.

5. Selecione **Configurações de rede... (Network Settings...)** no menu **Configurações da Impressora (Printer Settings)**.

   A tela **Confirmar senha da impressora (Confirm Printer Password)** é exibida.

   Para obter mais informações sobre senha, consulte Senha do administrador.

   Nota

   - Clicar no ícone ⚙ permite executar/alterar as configurações.
   - Caso você selecione uma impressora conectada via USB na etapa 4, a tela abaixo será exibida após a tela **Confirmar senha da impressora (Confirm Printer Password)** ser exibida

   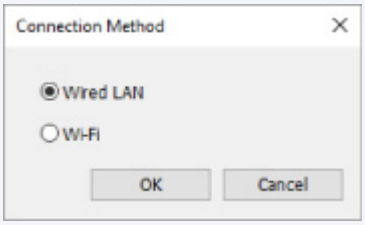

   Selecione **LAN com fio (Wired LAN)** e clique em **OK**.

6. Digite a senha e clique em **OK**.

A tela **Configurações de rede (Network Settings)** é exibida.

7. Executar/alterar as configurações.

É possível alternar a tela entre IPv4 e IPv6. Clique na guia para alternar o protocolo.

- Configurações IPv4

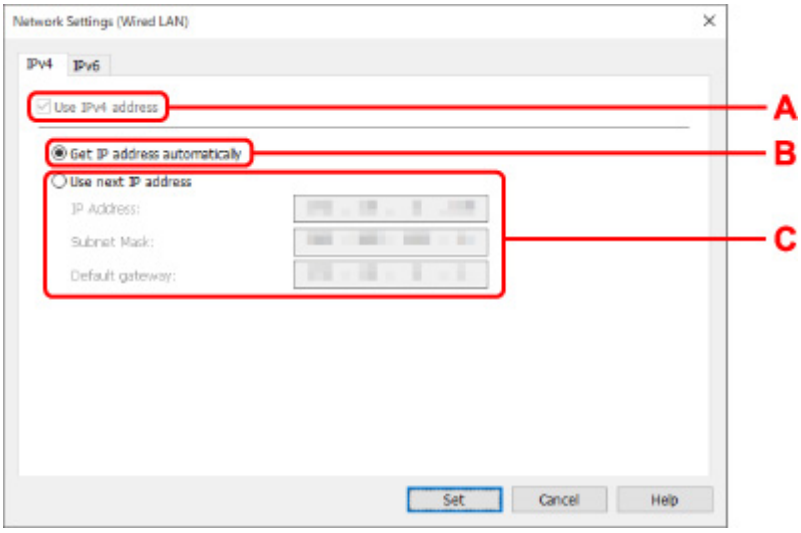

A: Usar endereço IPv4 (Use IPv4 address)

Sempre selecionado. (exibido em cinza esmaecido)

B: Obter endereço IP automaticamente (Get IP address automatically)

Selecione essa opção para usar um endereço IP atribuído automaticamente por um servidor DHCP. A funcionalidade de servidor DHCP deve estar ativada no roteador.

C: Usar próximo endereço IP (Use next IP address)

Selecione essa opção se nenhuma funcionalidade de servidor DHCP estiver disponível na configuração em que você usa a impressora ou se desejar utilizar um endereço IP fixo.

Insira o endereço IP, a máscara de sub-rede e o gateway padrão.

- Configurações IPv6

Nota

- Se você selecionar uma impressora USB conectada na etapa 4, não será possível executar as configurações IPv6 de acordo com a impressora que estiver usando.

  Para obter detalhes, consulte a Lista de modelos que não suportam a configuração IPv6 via conexão USB.

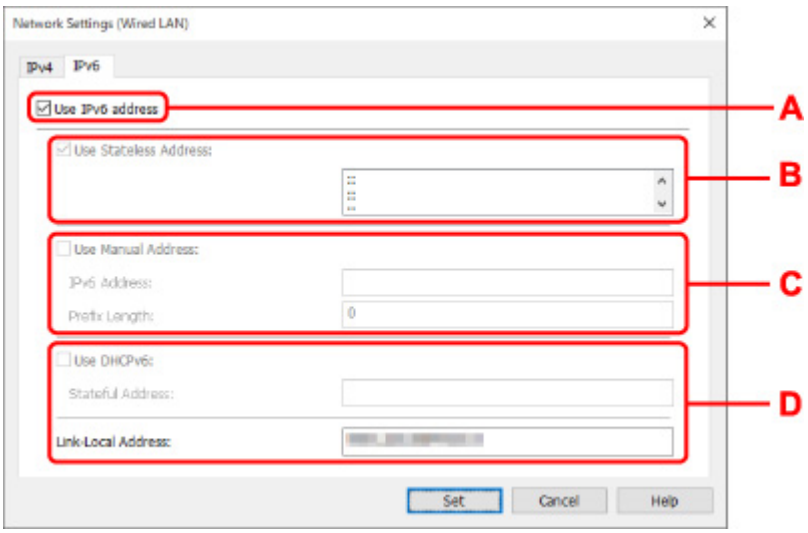

A: Usar endereço IPv6 (Use IPv6 address)

Selecione quando usar a impressora em um ambiente IPv6.

B: Usar endereço sem estado: (Use Stateless Address:)

Selecione quando usar um endereço IP atribuído automaticamente. Use um roteador compatível com IPv6.

Nota

- Este item não estará disponível, dependendo da impressora que você estiver usando.

C: Usar endereço manual: (Use Manual Address:)

Selecione essa opção se nenhuma funcionalidade de servidor DHCP estiver disponível na configuração em que você usa a impressora ou se desejar utilizar um endereço IP fixo.

Digite o endereço IP e o comprimento do prefixo do endereço IP.

Nota

- Este item não estará disponível, dependendo da impressora que você estiver usando.

D: Usar DHCPv6: (Use DHCPv6:)

Selecione quando você obtiver um endereço IP usando DHCPv6.

Nota

- Este item não estará disponível, dependendo da impressora que você estiver usando.

8. Clique em **Definir (Set)**.

Executar/alterar as configurações Wi-Fi

Siga o procedimento abaixo para executar/alterar as configurações Wi-Fi.

Importante

- Ative a Conexão simples sem fio (Configuração sem cabo) antes de executar a configuração da impressora. (Não é necessário se você alterar o endereço IP.) Para obter detalhes, pesquise por "NR049" no manual on-line da impressora e consulta a página exibida.
- Se você usar a impressora por meio de Wi-Fi, recomendamos enfaticamente que você realize as configurações de segurança para a rede Wi-Fi usando WPA/WPA2 no ponto de vista de segurança.

Nota

- Para alguns modelos, é possível executar a configuração de rede para uma impressora conectada por USB usando o IJ Network Device Setup Utility. Selecione **USB** em **Alternar exibição (Switch View)** no menu **Visualizar (View)** para exibir as impressoras.

1. Iniciar o IJ Network Device Setup Utility.

2. Verifique a mensagem exibida e selecione **Sim (Yes)**.

3. Selecione **Configuração de rede da impressora** na tela exibida.

   As impressoras detectadas são exibidas em lista.

4. Selecione a impressora executar/alterar as configurações na lista de impressoras.

   Selecione a impressora com **Wi-Fi** exibido no **Método de conexão (Connection Method)** e **Disponível (Available)** ou**Requer Configuração (Requires Setup)** exibidos no**Status**, para realizar as configurações.

   É possível realizar configurações de uma impressora sem que **Disponível (Available)** ou **Requer Configuração (Requires Setup)** esteja disponível em **Status**, por meio de uma conexão USB connection.

   Para executar uma configuração para uma impressora conectada por USB, selecione **USB** no menu suspenso na barra de ferramentas e selecione a impressora para realizar/alterar as configurações.

5. Selecione **Configurações de rede... (Network Settings...)** no menu **Configurações da Impressora (Printer Settings)**.

   A tela **Confirmar senha da impressora (Confirm Printer Password)** é exibida.

   Para obter mais informações sobre senha, consulte Senha do administrador.

   Nota

   - Clicar no ícone ⚙ permite executar/alterar as configurações.
   - Caso você selecione uma impressora conectada via USB na etapa 4 e a impressora selecionada for compatível com LAN com fio, a tela abaixo será exibida após a tela **Confirmar senha da impressora (Confirm Printer Password)** ser exibido.

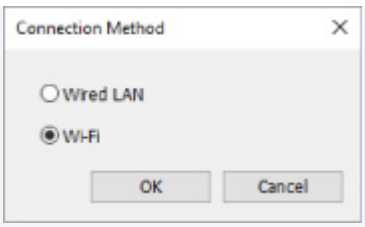

Selecione **Wi-Fi** e clique em**OK**.

6. Digite a senha e clique em **OK**.

A tela **Configurações de rede (Network Settings)** é exibida.

7. Executar/alterar as configurações.

É possível alternar a tela entre IPv4 e IPv6. Clique na guia para alternar o protocolo.

- Configurações IPv4/IPv6

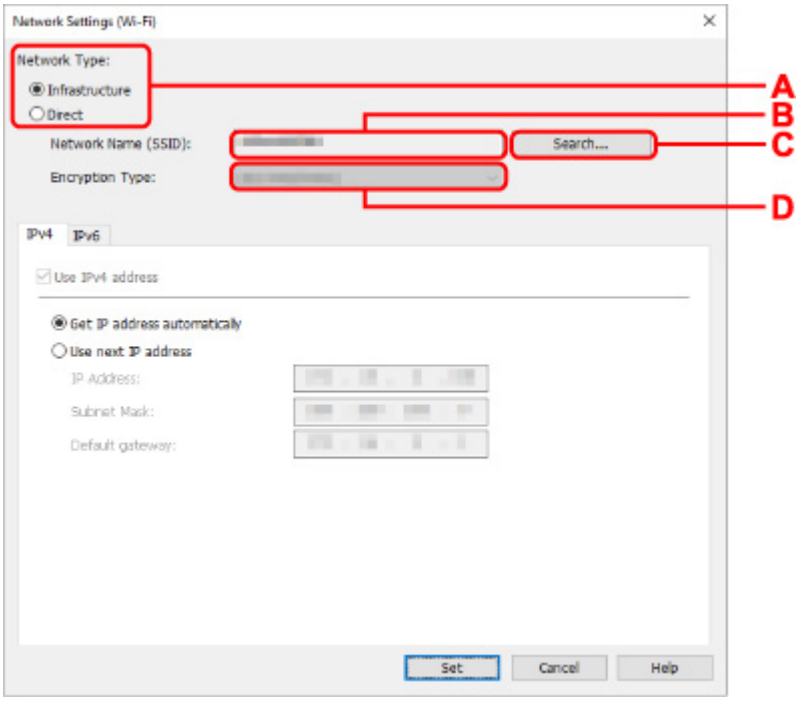

A: Tipo de rede: (Network Type:)

Selecione o modo Wi-Fi.

- **Infraestrutura (Infrastructure)**

  Conecta a impressora ao Wi-Fi com um roteador sem fio.

- **Direto (Direct)**

  Conecta a impressora aos dispositivos de comunicação sem-fio (smartphone ou tablet) sem um roteador sem-fio.

Nota

- Se o Wi-Fi estiver habilitado no computador e você selecionar uma impressora conectada via USB na etapa 4, você poderá selecionar **Direto (Direct)** de acordo com a impressora que estiver usando.

- Se **Direto (Direct)** estiver selecionado, todos os itens serão exibidos com status esmaecido e não será possível realizar nenhuma configuração.

  Além disso, não é possível se conectar à Internet do computador dependendo do ambiente operacional.

B: Nome da rede (SSID): (Network Name (SSID):)

O nome da rede (SSID) do Wi-Fi atualmente usado será exibido.

O nome da rede (SSID) para Direta sem fio aparecerá enquanto estiver na opção Direta sem fio.

C: Procurar... (Search...)

É exibida a tela **Roteadores Sem Fio detectados (Detected Wireless Routers)** para selecionar um roteador sem fio ao qual se conectar. Para um roteador sem fio que já está conectado ao computador, **Disponível (Available)** é exibido em **Status de Comunicação (Communication Status)**.

Se selecionar um roteador sem fio com **Não Conectado (Not Connected)** em **Status de Comunicação (Communication Status)** na lista, clicar em **Definir (Set)** exibe a tela de configuração WPA/WPA2 ou WEP para um roteador sem fio.

- Se a tela Detalhes de WEP for exibida
- Se a tela Detalhes de WPA/WPA2 for exibida

D: Tipo de criptografia: (Encryption Type:)

Exibe o método de criptografia usado pelo Wi-Fi.

- Configurações IPv4

Nota

- Os itens de configuração a seguir estarão disponíveis apenas quando **Infraestrutura (Infrastructure)** estiver selecionada para **Tipo de rede: (Network Type:)**.

  Se **Direto (Direct)** estiver selecionado, todos os itens serão exibidos com status esmaecido e não será possível realizar nenhuma configuração.

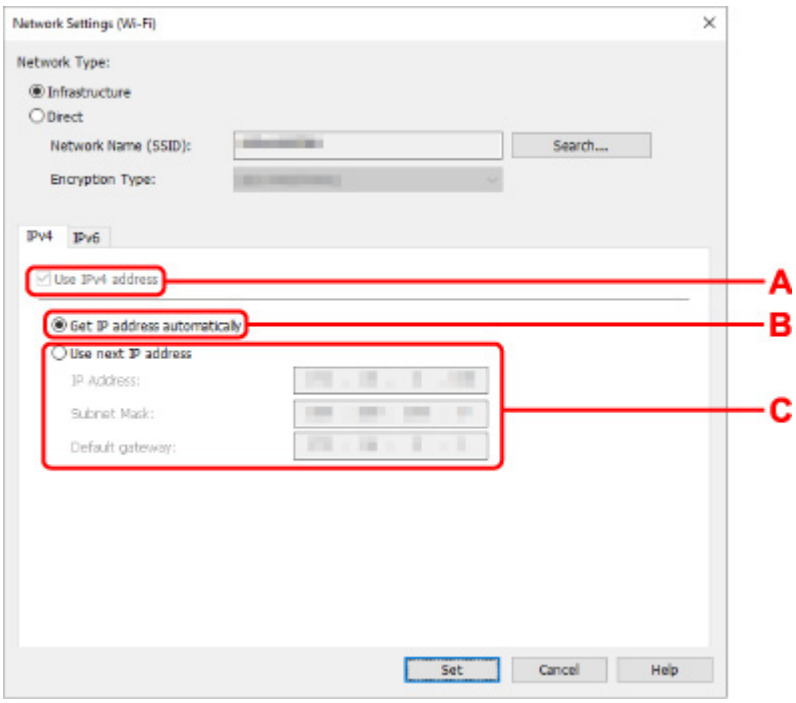

A: Usar endereço IPv4 (Use IPv4 address)

Sempre selecionado. (exibido em cinza esmaecido)

B: Obter endereço IP automaticamente (Get IP address automatically)

Selecione essa opção para usar um endereço IP atribuído automaticamente por um servidor DHCP. A funcionalidade de servidor DHCP deve estar ativada no roteador sem fio.

C: Usar próximo endereço IP (Use next IP address)

Selecione essa opção se nenhuma funcionalidade de servidor DHCP estiver disponível na configuração em que você usa a impressora ou se desejar utilizar um endereço IP fixo.

Insira o endereço IP, a máscara de sub-rede e o gateway padrão.

- Configurações IPv6

Nota

- Se você selecionar uma impressora USB conectada na etapa 4, não será possível executar as configurações IPv6 de acordo com a impressora que estiver usando.

  Para obter detalhes, consulte a Lista de modelos que não suportam a configuração IPv6 via conexão USB.

- Os itens de configuração a seguir estarão disponíveis apenas quando **Infraestrutura (Infrastructure)** estiver selecionada para **Tipo de rede: (Network Type:)**.

  Se **Direto (Direct)** estiver selecionado, todos os itens serão exibidos com status esmaecido e não será possível realizar nenhuma configuração.

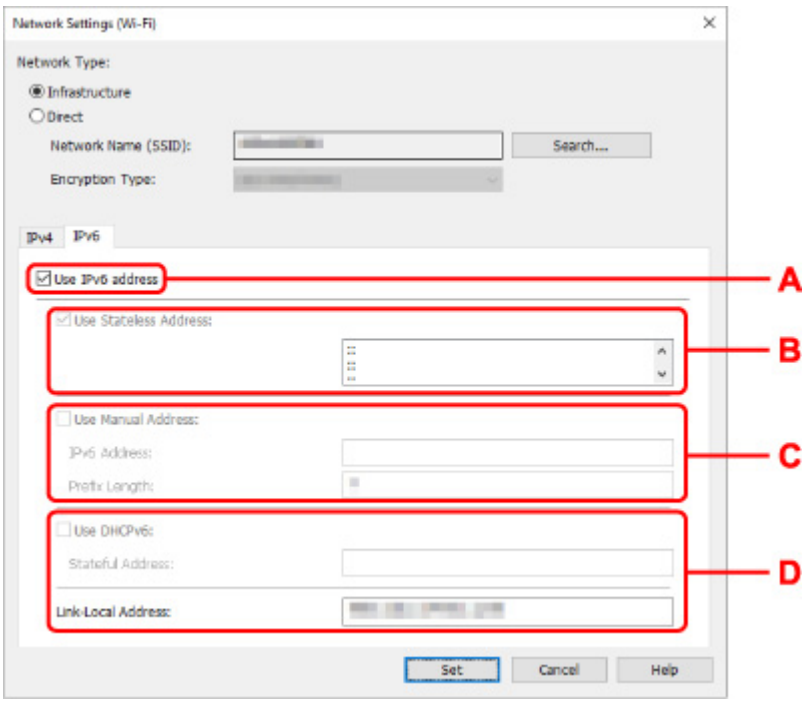

A: Usar endereço IPv6 (Use IPv6 address)

Selecione quando usar a impressora em um ambiente IPv6.

B: Usar endereço sem estado: (Use Stateless Address:)

Selecione quando usar um endereço IP atribuído automaticamente. Use um roteador compatível com IPv6.

Nota

- Este item não estará disponível, dependendo da impressora que você estiver usando.

C: Usar endereço manual: (Use Manual Address:)

Selecione essa opção se nenhuma funcionalidade de servidor DHCP estiver disponível na configuração em que você usa a impressora ou se desejar utilizar um endereço IP fixo.

Digite o endereço IP e o comprimento do prefixo do endereço IP.

Nota

- Este item não estará disponível, dependendo da impressora que você estiver usando.

D: Usar DHCPv6: (Use DHCPv6:)

Selecione quando você obtiver um endereço IP usando DHCPv6.

Nota

- Este item não estará disponível, dependendo da impressora que você estiver usando.

8. Clique em **Definir (Set)**.

Determinar as informações da impressora

Siga o procedimento abaixo para atribuir/alterar o nome do local ou o nome do dispositivo da impressora.

Os nomes são exibidos em **Nome do dispositivo:** e **Localização:** na tela do **Canon IJ Network Device Setup Utility**.

Nota

- Se **USB** for selecionado no menu suspenso na barra de ferramentas, esse item de configuração não estará disponível.

1. Iniciar o IJ Network Device Setup Utility.

2. Verifique a mensagem exibida e selecione **Sim (Yes)**.

3. Selecione **Configuração de rede da impressora** na tela exibida.

   As impressoras detectadas são exibidas em lista.

4. Selecione impressora para atribuir o nome do local e o nome do dispositivo.

   Selecione a impressora com **Disponível (Available)** exibido em **Status**.

5. Selecione **Configurações detalhadas da impressora... (Detailed Printer Settings...)** no menu **Configurações da Impressora (Printer Settings)**.

   A tela **Confirmar senha da impressora (Confirm Printer Password)** é exibida.

   Para obter mais informações sobre senha, consulte Senha do administrador.

6. Digite a senha e clique em **OK**.

   A tela **Configurações Detalhadas da Impressora (Detailed Printer Settings)** é exibida.

7. Executar/alterar as configurações.

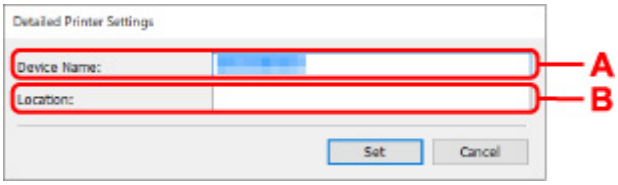

   Os itens de configuração abaixo estão disponíveis.

   A: Nome do dispositivo: (Device Name:)
   Atribui o nome do dispositivo.

   B: Localização: (Location:)
   Atribui o nome do local.

8. Clique em **Definir (Set)**.

Lista de modelos que não suportam a função de diagnóstico e reparo

Os seguintes modelos não suportam a função "Diagnosticar e reparar" do IJ Network Device Setup Utility.

- G4000 series
- PRO-500 series
- PRO-1000 series
- MB2100 series
- MB2700 series
- MB5100 series
- MB5400 series
- iB4000 series
- PRO-520
- PRO-540
- PRO-540S
- PRO-560
- PRO-560S
- PRO-2000
- PRO-4000
- PRO-4000S
- PRO-6000
- PRO-6000S
- TS9000 series
- TS8000 series
- TS6000 series
- TS5000 series
- MG3000 series
- E470 series

Lista de modelos que não suportam a configuração IPv6 via conexão USB

Para os modelos a seguir, você pode executar as configurações somente para IPv4 usando o IJ Network Device Setup Utility. (Você não pode executar as configurações para IPv6.)

- iB4100 series
- MG3000 series
- E470 series
- G4000 series
- TS5000 series
- TS6000 series
- TS8000 series
- TS9000 series
- TR8500 series
- TR7500 series
- TS9100 series
- TS8100 series
- TS6100 series
- TS5100 series
- TS3100 series
- E3100 series
- TS300 series
- E300 series
- TR8580 series
- TS9180 series
- TS8180 series
- TS6180 series
- TR8530 series
- TR7530 series
- TS8130 series
- TS6130 series
- XK70 series
- XK50 series
- G4010 series
- G3010 series
- TR4500 series
- E4200 series
- TS6200 series
- TS6280 series
- TS6230 series
- TS8200 series
- XK80 series
- TS8280 series
- TS8230 series
- TS9500 series
- TS9580 series

- TR9530 series

Manipulando papel, Cartucho de tinta etc.

- Colocando Papel
- Recarregando Cartucho de tinta
- Usando a tinta colorida

Colocando Papel

- Origens do papel
- Carregando Papel na Bandeja Traseira
- Carregando papel no cassete
- Carregando envelopes na Bandeja traseira

Origens do papel

A impressora possui duas origens para alimentar papel, a bandeja traseira (A) e o cassete (B).

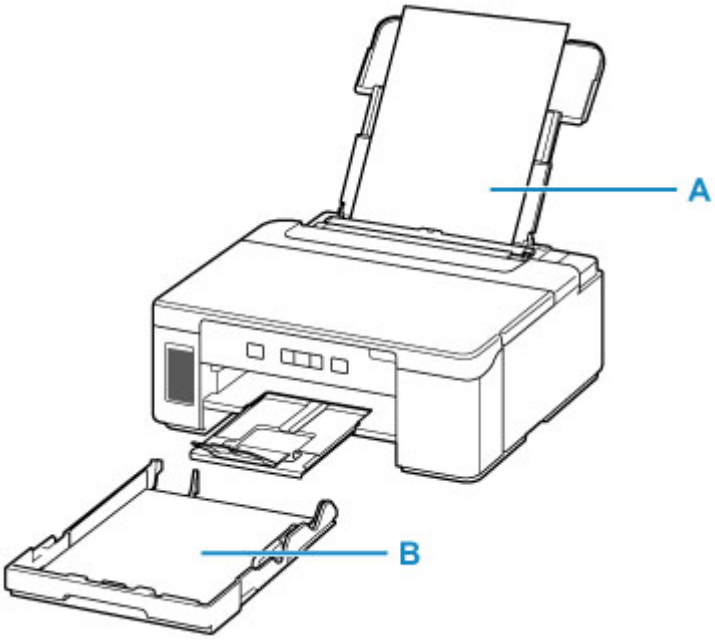

Você pode colocar todos os papéis compatíveis na bandeja traseira.

- Tipos de Mídia Compatíveis

Você pode colocar papel de tamanho A4, B5, A5 ou Letter no cassete.

Nota

- Ao imprimir, selecione o tamanho da página e o tipo de mídia corretos. Se você selecionar o tamanho da página ou o tipo de mídia incorreto, talvez a impressora se alimente com o papel da origem incorreta e não imprima com a qualidade de impressão esperada.

  Para obter detalhes sobre como colocar papel para cada origem de papel, consulte a seguir.

  - Carregando Papel na Bandeja Traseira
  - Carregando papel no cassete
  - Carregando envelopes na Bandeja traseira

Carregando Papel na Bandeja Traseira

É possível carregar papel comum.

Também é possível colocar envelopes na bandeja traseira.

Carregando envelopes na Bandeja traseira

Importante

- Se você cortar papel comum para um tamanho de 13 x 18 cm (5 x 7 pol.) ou menor para realizar uma impressão de teste, isso poderá causar obstrução de papel.

Nota

- Você pode usar papel para cópia comum ou Canon Red Label Superior WOP111/Canon Océ Office Colour Paper SAT213.

  Para o tamanho da página e a gramatura de papel que podem ser utilizados com esta impressora, consulte Tipos de Mídia Compatíveis.

1. Prepare o papel.

   Alinhe as bordas do papel. Se o papel estiver enrolado, alise-o.

   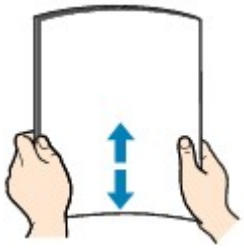

   ### Nota

   - Alinhe bem as bordas do papel antes de colocá-lo. A colocação do papel sem alinhar as bordas pode causar atolamentos de papel.
   - Se o papel estiver enrolado, segure os cantos e dobre-os cuidadosamente na direção oposta, até que ele fique completamente plano.

     Para obter detalhes sobre como nivelar papel enrolado, consulte Verificação 3 em O Papel Fica Manchado / A Superfície Impressa Fica Riscada.

2. Abra a tampa da bandeja traseira (A). Retire e dobre novamente o suporte de papel (B).

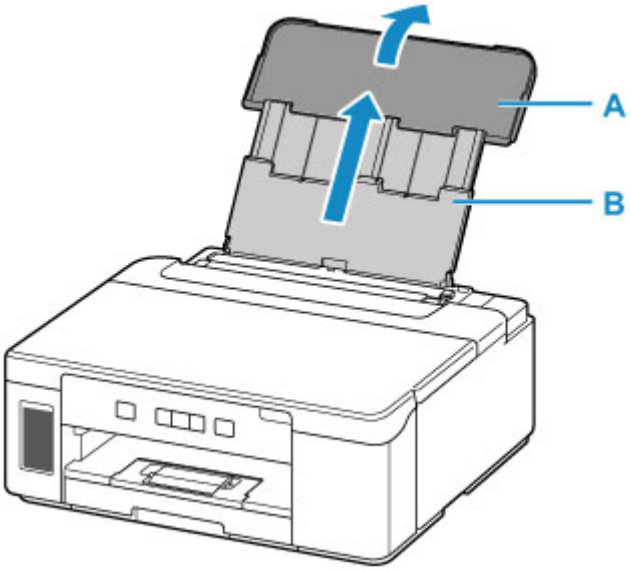

3. Abra a tampa do slot de alimentação (C).

4. Deslize a guia do papel (D) à direita para abrir ambas as guias do papel.

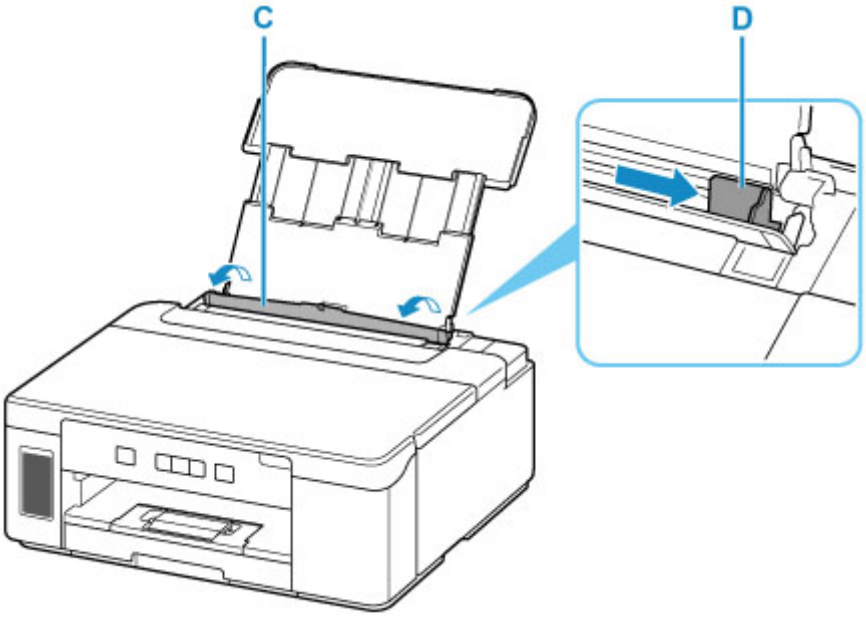

5. Coloque a pilha de papel na orientação retrato COM O LADO A SER IMPRESSO VOLTADO PARA CIMA.

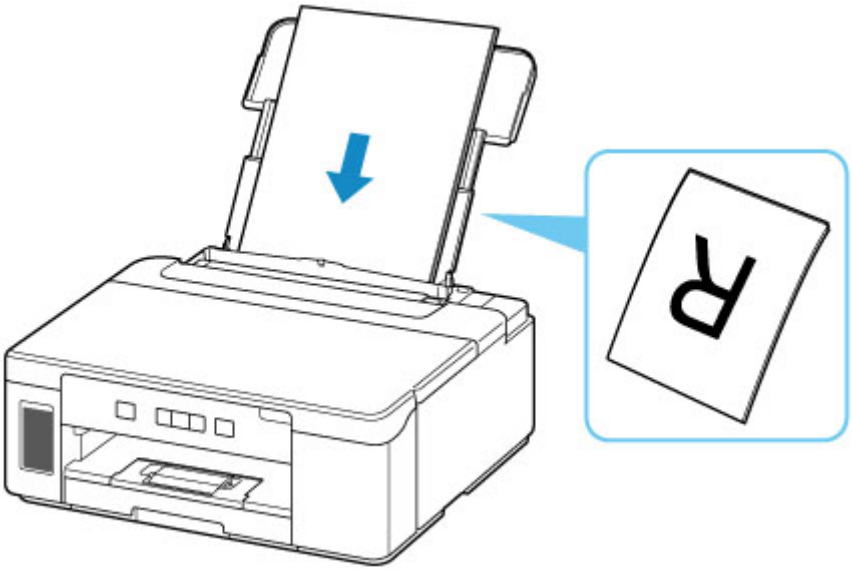

6. Deslize a guia do papel (D) à direita para alinhá-la com os dois lados da pilha de papel.

Não faça força ao deslizar as guias do papel contra o papel. Talvez o papel não seja alimentado corretamente.

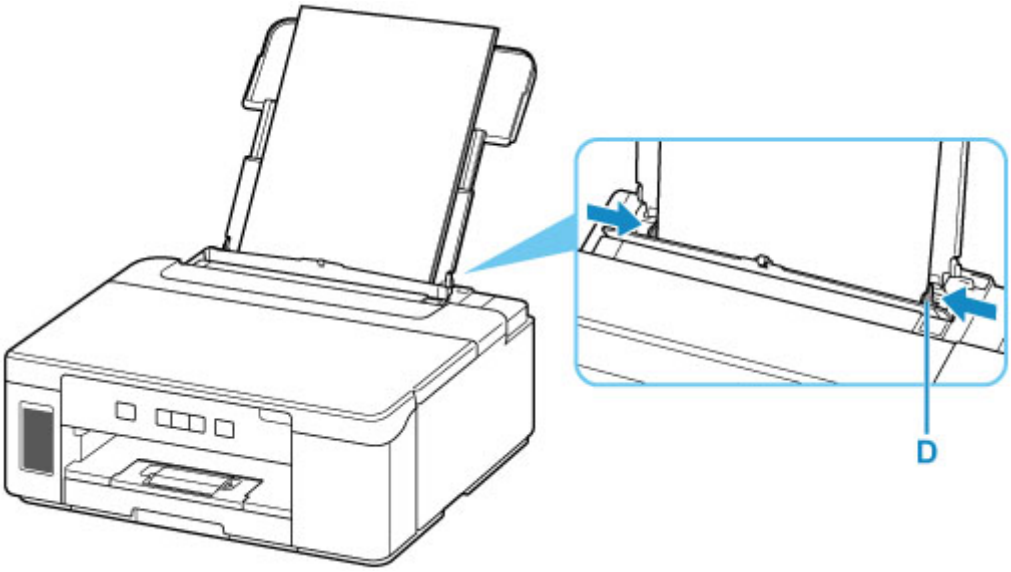

Importante

- Sempre coloque papel na orientação retrato (E). A colocação do papel na orientação paisagem (F) pode causar obstruções do papel.

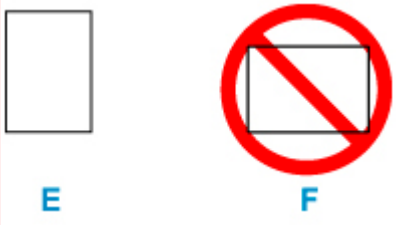

Nota

- Não coloque folhas de papel além da marca de limite de colocação do papel (G).

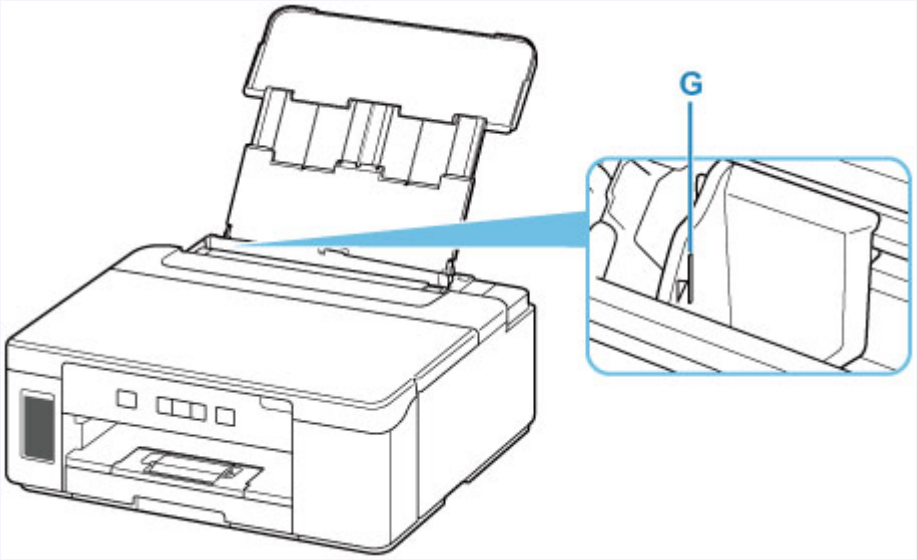

7. Feche a tampa do slot de alimentação (C) suavemente.

Importante

- Se a tampa do slot de alimentação estiver aberta, não será possível colocar o papel. Não se esqueça de fechar a tampa do slot de alimentação.

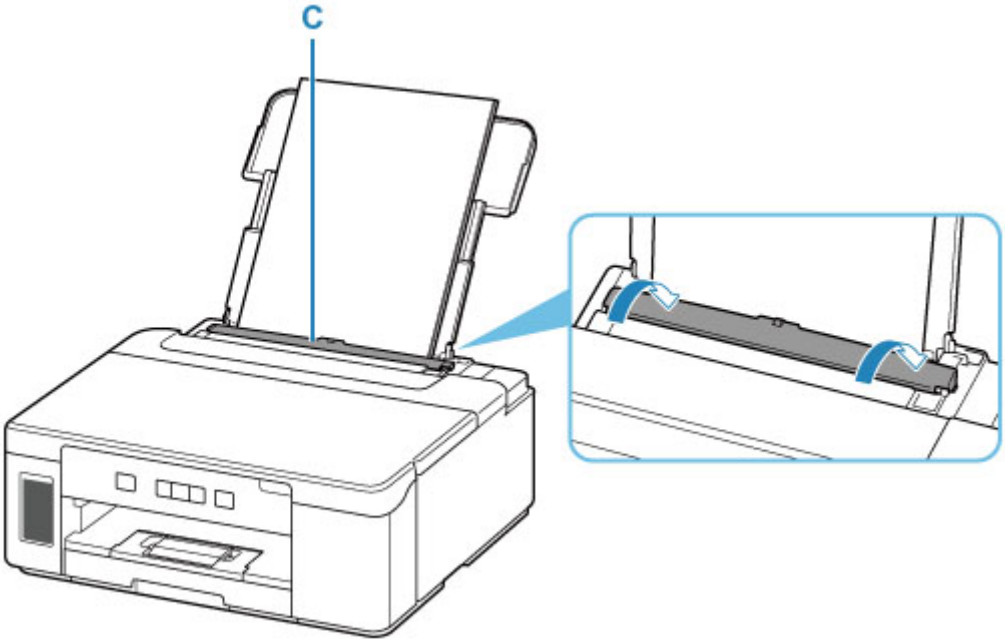

8. Retire a bandeja de saída do papel (H) e abra a extensão da bandeja de saída (I).

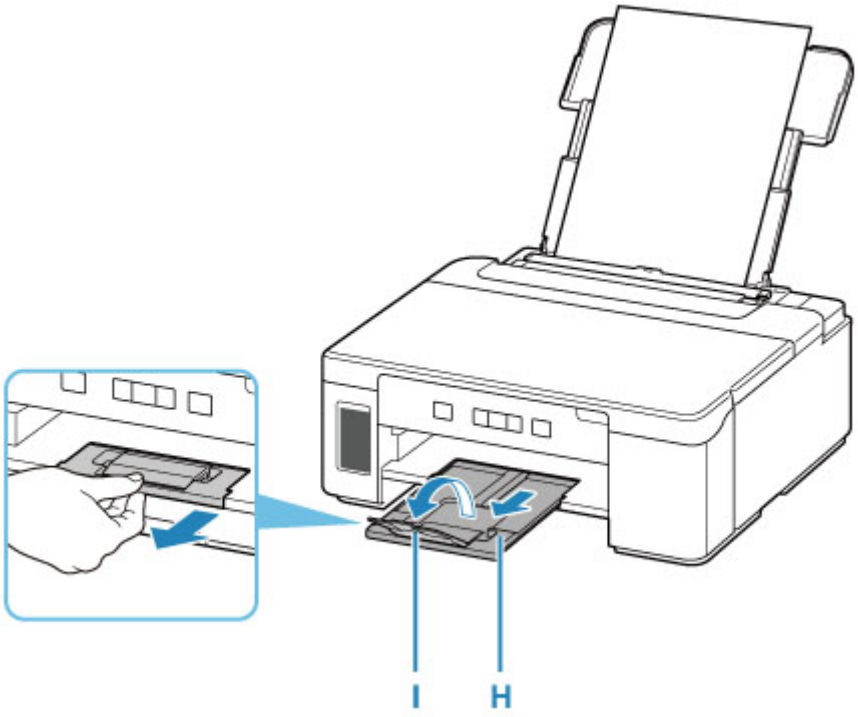

Nota

- Há vários tipos de papel, como o papel com um revestimento especial na superfície para imprimir fotos em ótima qualidade e papel adequado para documentos. Cada tipo de mídia tem configurações predefinidas específicas (como a tinta é usada e espalhada, a distância dos ejetores etc.), que permitem que você possa imprimir nesse tipo com qualidade de imagem ótima. As configurações de papel incorretas também poderão causar uma qualidade da cor impressa ruim ou arranhões na superfície impressa. Se observar borrões e cores irregulares, aumente a configuração da qualidade de impressão e tente imprimir novamente.

Carregando papel no cassete

Você pode colocar papel de tamanho A4, B5, A5 ou Letter no cassete.

Nota

- Coloque apenas papel comum no cassete.
- Você pode usar papel para cópia comum ou Canon Red Label Superior WOP111/Canon Océ Office Colour Paper SAT213.

  Para o tamanho da página e a gramatura de papel que podem ser utilizados com esta impressora, consulte Tipos de Mídia Compatíveis.

1. Prepare o papel.

   Alinhe as bordas do papel. Se o papel estiver enrolado, alise-o.

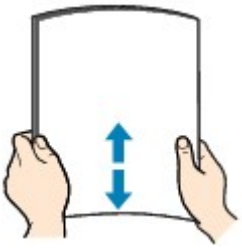

   Nota

   - Alinhe bem as bordas do papel antes de colocá-lo. A colocação do papel sem alinhar as bordas pode causar atolamentos de papel.
   - Se o papel estiver enrolado, segure os cantos e dobre-os cuidadosamente na direção oposta, até que ele fique completamente plano.

     Para obter detalhes sobre como nivelar papel enrolado, consulte Verificação 3 em O Papel Fica Manchado / A Superfície Impressa Fica Riscada.

2. Puxe o cassete (A) para fora da impressora.

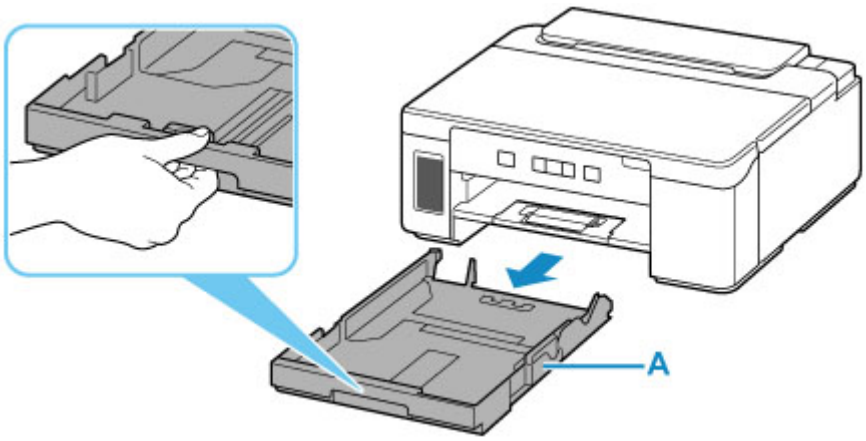

3. Deslize as guias do papel (B) para frente e (C) à direita para abrir as guias.

4. Coloque a pilha de papel na orientação retrato COM O LADO A SER IMPRESSO VOLTADO PARA BAIXO e coloque-a no centro do cassete.

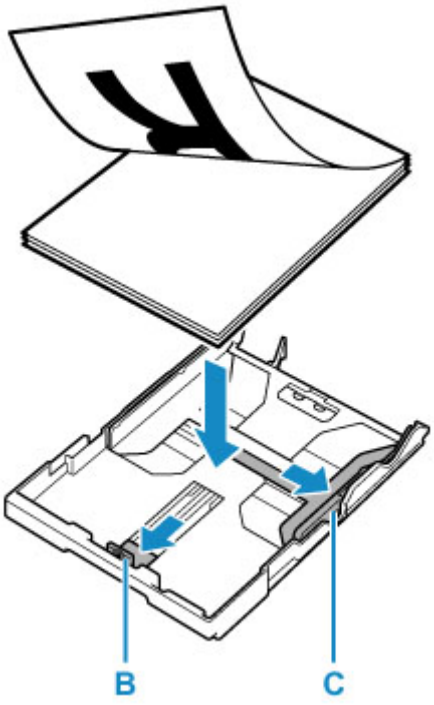

Importante

- Sempre coloque papel na orientação retrato (D). A colocação do papel na orientação paisagem (E) pode causar obstruções do papel.

Nota

- Alinhe a pilha de papéis com a borda do cassete conforme mostrado na figura abaixo.

  Se a pilha de papel estiver em contato com a saliência (F), o papel poderá não ser alimentado corretamente.

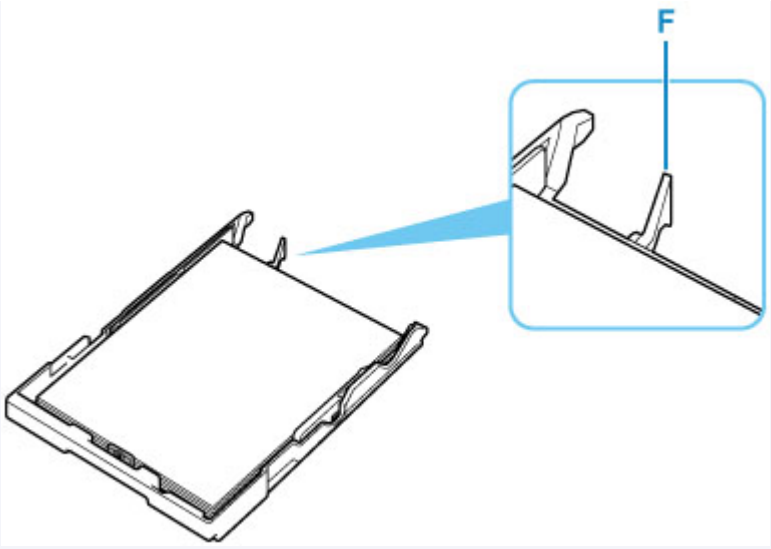

5. Deslize a guia do papel (B) frontal para alinhá-la à pilha de papel.

   Alinhe a guia do papel até ouvir um clique de encaixe.

6. Deslize a guia do papel (C) à direita para alinhá-la à pilha de papel.

   Não faça força ao deslizar a guia do papel contra o papel. Talvez o papel não seja alimentado corretamente.

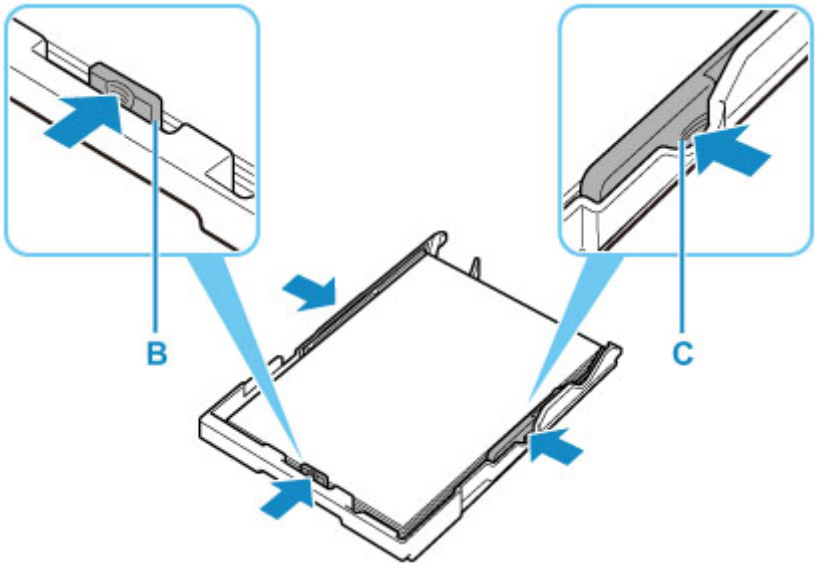

Nota

- Não coloque folhas de papel além da marca de limite de colocação do papel (G).
- Mantenha a altura da pilha de papel abaixo das guias (H) das guias do papel.

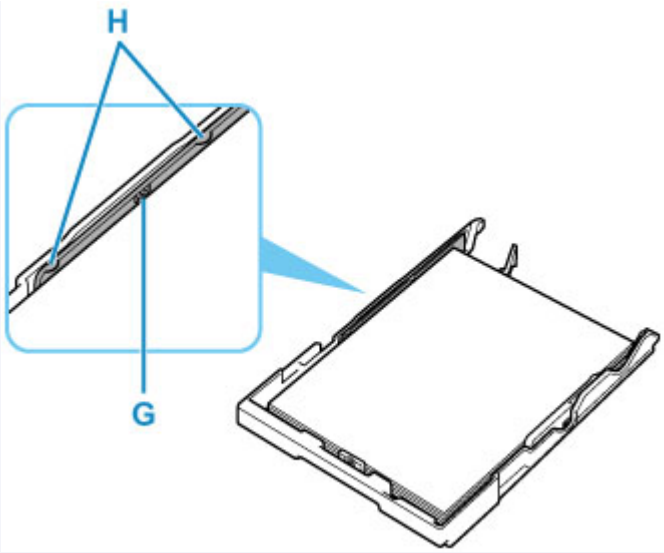

7. Insira o cassete na impressora.

Empurre o cassete para dentro da impressora até ele parar.

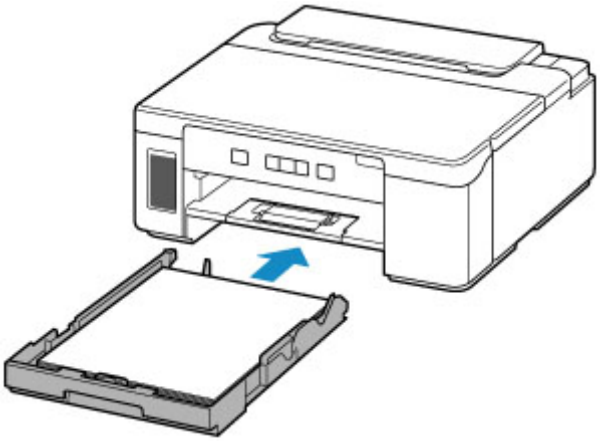

8. Retire a bandeja de saída do papel (I) e abra a extensão da bandeja de saída (J).

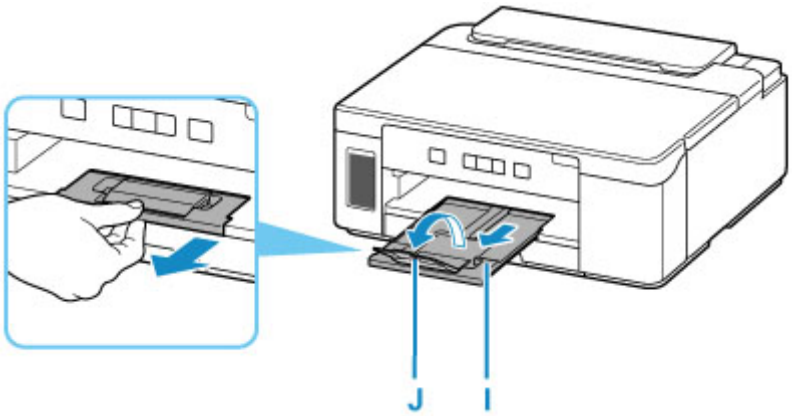

Carregando envelopes na Bandeja traseira

É possível colocar Envelope DL e Envelope Com 10 na bandeja traseira.

O endereço é girado e impresso automaticamente de acordo com a direção do envelope especificada pelo driver da impressora adequadamente.

Importante

- Não use os envelopes a seguir. Eles podem obstruir a impressora ou provocar mal funcionamento na impressora.
  - Envelopes com superfície em relevo ou tratada
  - Envelopes com abas duplas
  - Envelopes com abas colantes adesivas e já umedecidas

1. Prepare os envelopes.

- Pressione os quatro cantos e bordas dos envelopes para alisá-los.

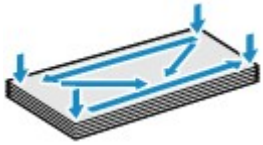

- Se os envelopes estiverem ondulados, segure nos cantos opostos e dobre-os levemente na direção oposta.

- Se o canto da aba do envelope estiver ondulado, alise-o.
- Utilize uma caneta para nivelar a superfície e alisar a dobra.

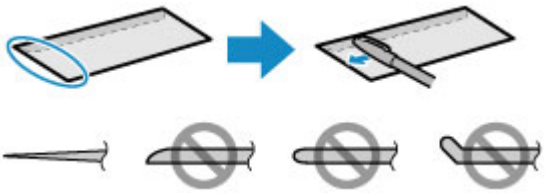

As figuras acima mostram uma vista lateral da borda do envelope que entra primeiro.

Importante

- Os envelopes podem ficar presos na impressora se não estiverem planos ou se as bordas não estiverem alinhadas. Certifique-se de que nenhuma ondulação ou inchaço exceda 3 mm (0,12 pol.).

2. Abra a tampa da bandeja traseira (A). Retire e dobre novamente o suporte de papel (B).

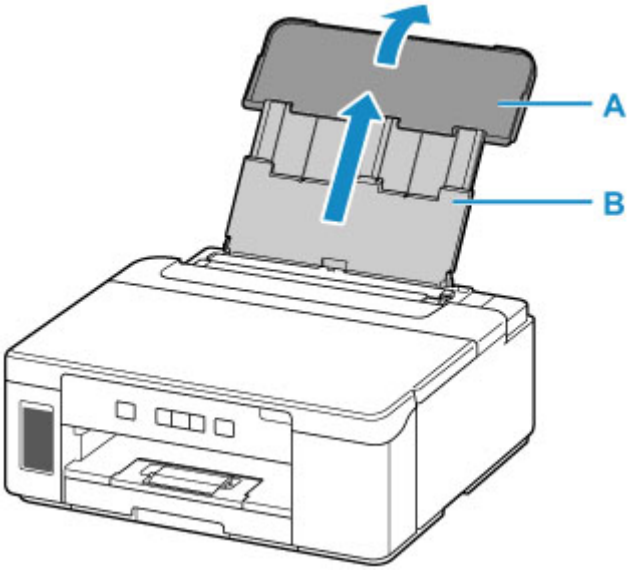

3. Abra a tampa do slot de alimentação (C).

4. Deslize a guia do papel (D) à direita para abrir ambas as guias do papel.

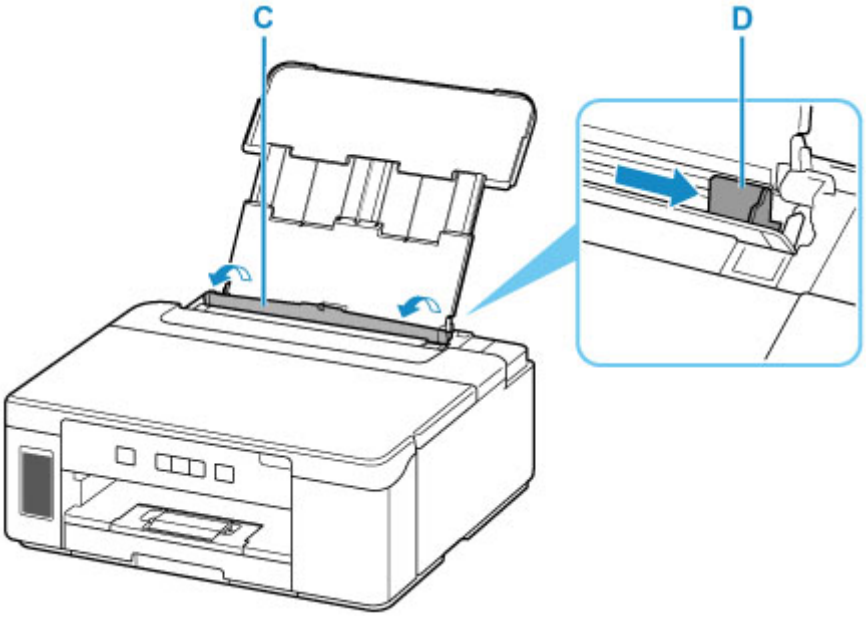

5. Coloque os envelopes na orientação retrato COM O LADO A SER IMPRESSO VOLTADO PARA CIMA.

   Podem ser colocados no máximo 10 envelopes de cada vez.

   Feche a abertura do envelope e coloque o envelope na orientação retrato, com o lado de endereçamento voltado para cima.

6. Deslize a guia do papel (D) à direita para alinhá-la com os dois envelopes.

   Não faça força ao deslizar as guias do papel contra os envelopes. Talvez os envelopes não tenham sido colocados corretamente.

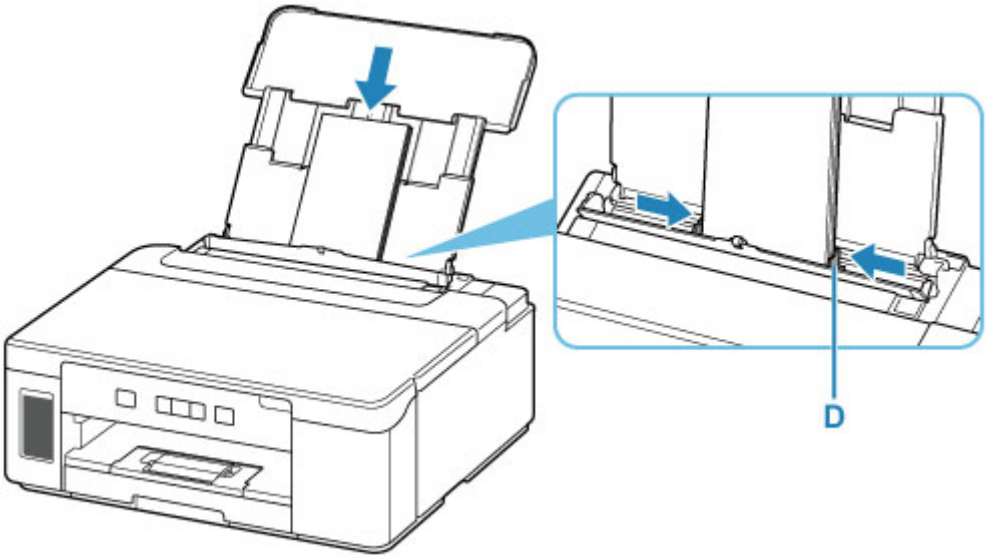

Nota

- Não deixe o envelope ultrapassar a marca de limite de colocação do papel (E).

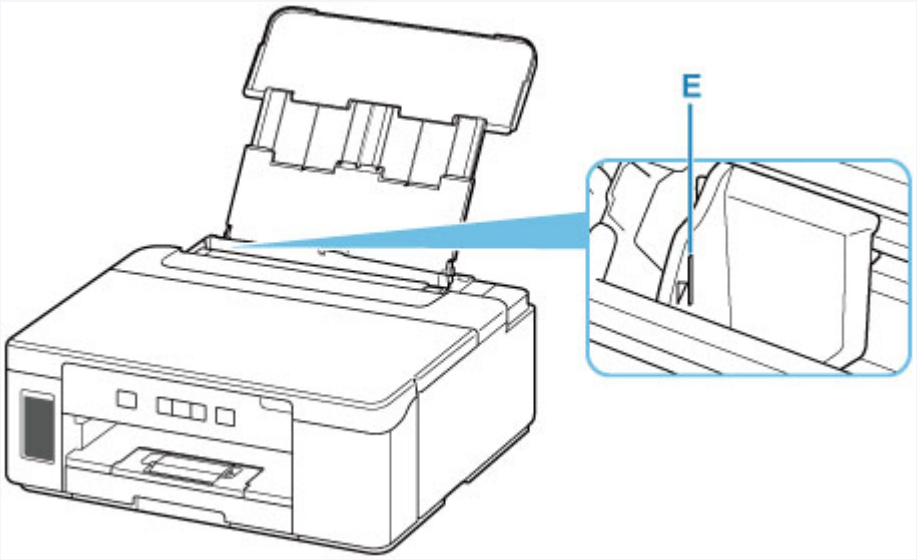

7. Feche a tampa do slot de alimentação (C) suavemente.

Importante

- Se a tampa do slot de alimentação estiver aberta, não será possível colocar o papel. Não se esqueça de fechar a tampa do slot de alimentação.

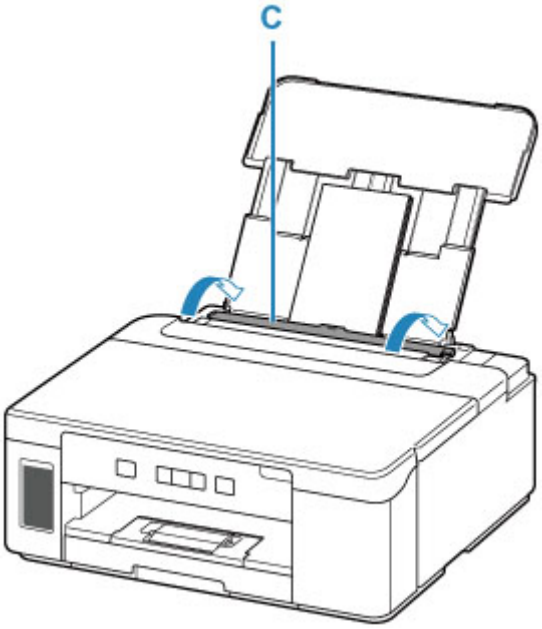

8. Retire a bandeja de saída do papel (F) e abra a extensão da bandeja de saída (G).

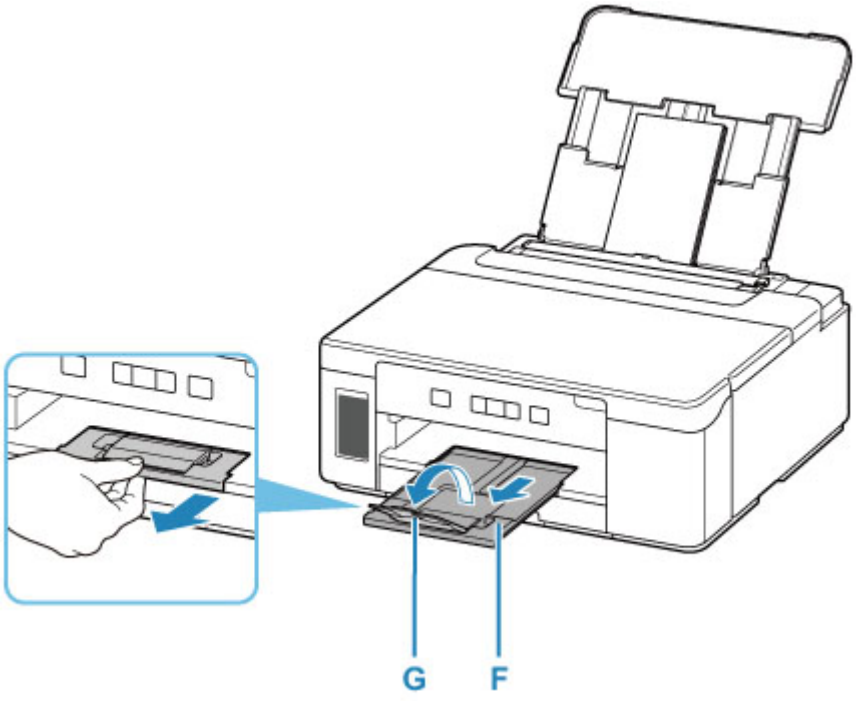

Recarregando Cartucho de tinta

- Recarregando Cartucho de tinta
- Verificando o nível de tinta
- Dicas de Tinta

Recarregando Cartucho de tinta

Quando ocorrerem avisos de cuidado ou erros sobre tinta restante, o indicador luminoso **Alarme (Alarm)** piscará para informar o erro. Neste estado, a impressora não pode imprimir. Verifique o nível de tinta restante usando o indicador do cartucho de tinta na parte frontal da impressora. Se o nível de tinta estiver próximo à linha de limite inferior (A), recarregue o cartucho de tinta.

Nota

- Se as impressões ficarem menos nítidas ou aparecerem riscos brancos, embora os níveis de tinta sejam suficientes, consulte Procedimento de Manutenção.
- Para notas sobre cuidados com o manuseio de garrafas de tinta, consulte Notas sobre garrafas de tinta.

Procedimento de Recarregamento

Ao recarregar o cartucho de tinta, siga as etapas abaixo.

Importante

- Garanta que a impressora permaneça na horizontal após a instalação inicial e NÃO de cabeça para baixo ou de lado, pois a tinta da impressora poderá vazar.

1. Verifique se a impressora está ligada.

2. Abra a tampa superior (B).

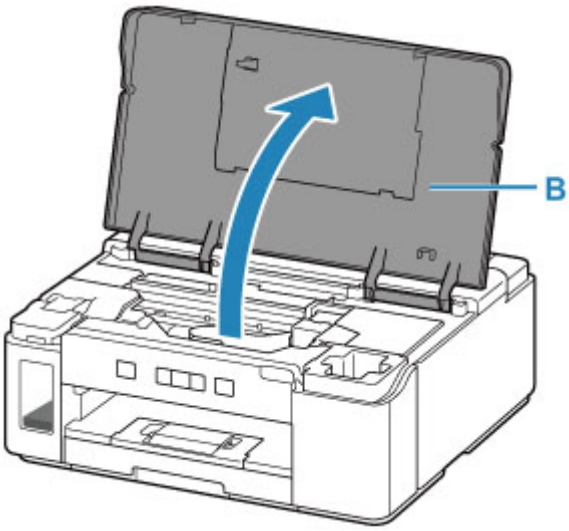

Importante

- Não toque nos tubos ou em outras peças no interior da impressora. Isso pode causar problema na impressora.

3. Abra a tampa do cartucho de tinta (C).

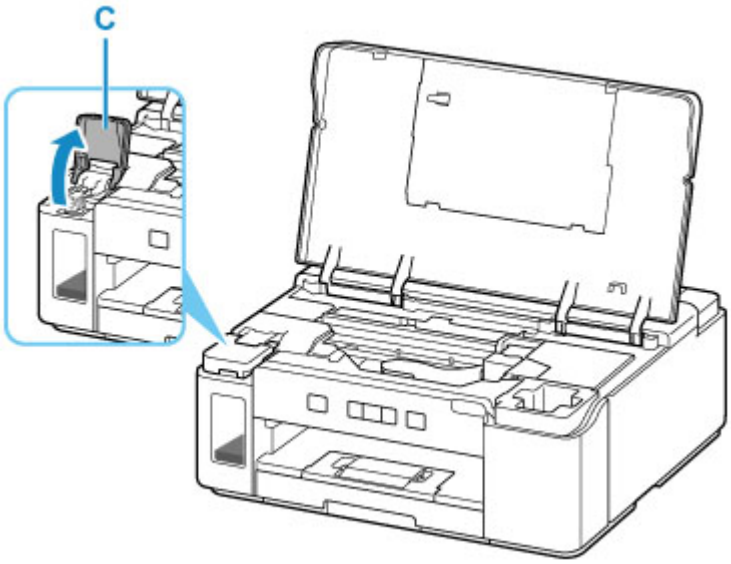

4. Abra a tampa do cartucho (D) do cartucho de tinta.

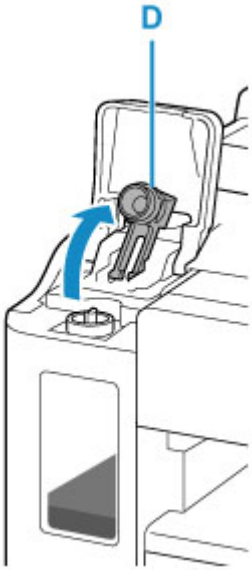

Importante

- Abra cuidadosamente a tampa do cartucho do cartucho de tinta. A tinta na parte interna da tampa do cartucho poderá respingar quando for aberta.

5. Tire uma garrafa de tinta nova da embalagem.

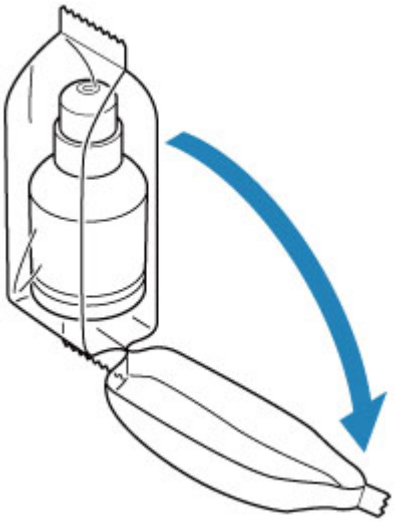

6. Segure a garrafa de tinta na posição vertical e gire cuidadosamente a tampa da garrafa (E) para removê-la.

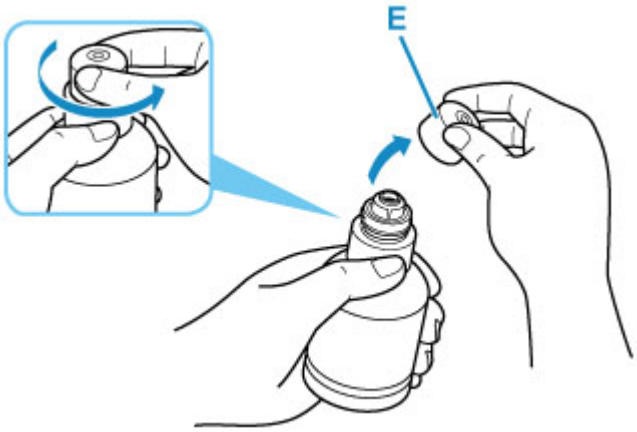

Importante

- Não sacuda a garrafa de tinta. A tinta poderá respingar quando a tampa for aberta.

7. Recarregue o cartucho de tinta.

Alinhando a ponta da garrafa de tinta com a entrada da impressora (F), coloque lentamente a garrafa de cabeça para baixo e empurre a garrafa na entrada.

O cartucho de tinta está recarregado. Apoie a garrafa com suas mãos para que ela não caia.

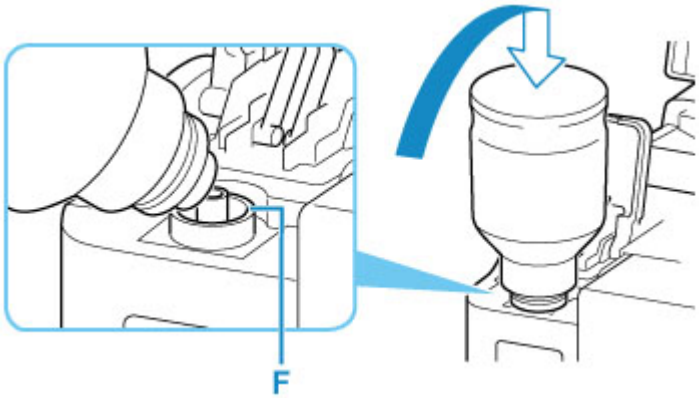

Importante

- Se a tinta não for injetada no cartucho de tinta, remova lentamente e insira a garrafa de tinta.
- Certifique-se recarregar o cartucho de tinta com tinta até a linha de limite superior (G) no cartucho de tinta.

8. Assim que a tinta atingir a linha de limite superior, remova a garrafa de tinta da entrada.

Suspenda um pouco a garrafa de tinta e remova a garrafa da entrada enquanto a inclina lentamente.

Importante

- Não deixe uma garrafa de tinta no cartucho de tinta.
- Feche a tampa da garrafa da garrafa de tinta com firmeza e armazene a garrafa de tinta na posição vertical.
- Descarte as garrafas de tinta vazias seguindo as leis e regulamentações locais que tratam do descarte de itens de consumo.

9. Feche a tampa do cartucho do cartucho de tinta.

Certifique-se de que a tampa do cartucho tenha sido completamente inserida.

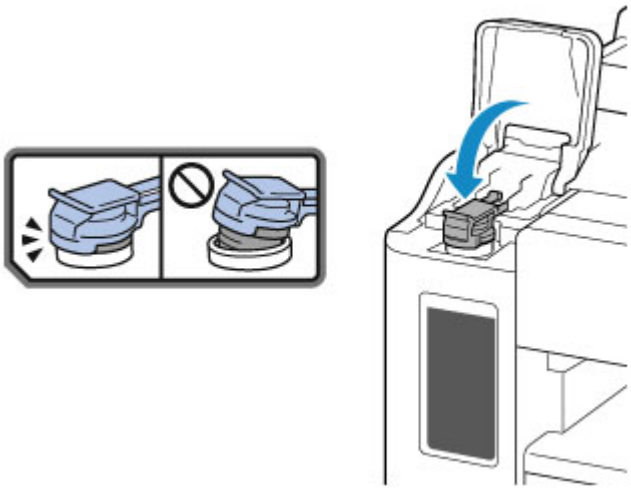

10. Feche a tampa do cartucho de tinta.

11. Feche a tampa superior com cuidado.

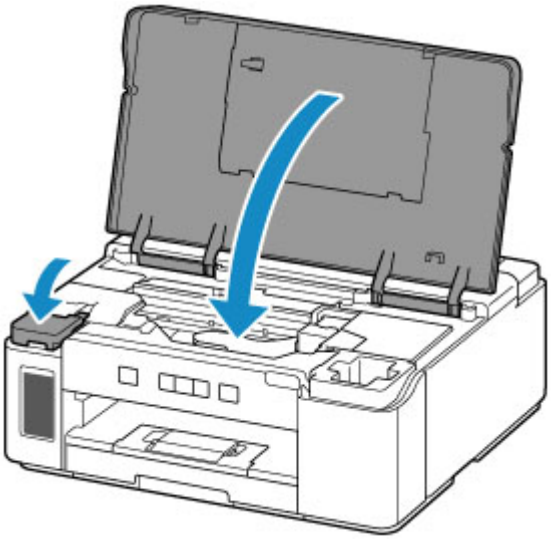

Nota

- Se o indicador luminoso do **Alarme (Alarm)** piscar depois que a tampa superior for fechada, execute a ação apropriada.

  Em Caso de Erro

- A impressora pode fazer um ruído durante o funcionamento.

Notas sobre garrafas de tinta

Importante

- Mantenha fora do alcance de crianças.
- Não beba a tinta.
- Evite contato da tinta com os olhos e ingestão (Em caso de contato com os olhos ou de ingestão, enxágue com água e entre em contato com um médico imediatamente).

- Ao armazenar garrafas de tinta, feche completamente as tampas da garrafa e posicione as garrafas em posição ereta. Se as garrafas forem deitadas, poderão vazar.
- Ao recarregar o cartucho de tinta, tome cuidado suficiente para evitar que a tinta respingue nos arredores.
- A tinta pode manchar as roupas ou outros pertences permanentemente. Lavar pode não remover as manchas de tinta.
- Não use garrafas de tinta e a tinta contida nelas, exceto para recarregar cartuchos de impressoras especificadas pela Canon.
- Não deixe as garrafas de tinta em áreas expostas a alta temperatura, como próximas ao fogo ou a um aquecedor ou a um carro. As garrafas podem se deformar, causando vazamento de tinta ou qualidade ruim de tinta.
- Não sujeite as garrafas de tinta a impactos. As garrafas de tinta podem ser danificadas ou as tampas da garrafa podem sair por causa desse impacto, causando vazamento de tinta.
- Não transfira a tinta para outros contêiner. Isso pode resultar em ingestão acidental, uso impróprio ou qualidade ruim de tinta.
- Não misture a tinta com água ou com outra tinta. Isso pode danificar a impressora.
- Assim que uma garrafa de tinta tiver sido aberta, não a deixe sem a tampa da garrafa. A tinta secará, possivelmente impedindo a operação adequada da impressora quando um cartucho de tinta for recarregado usando essa garrafa.
- Para obter a qualidade de impressão ideal, é recomendável recarregar o cartucho de tinta com tinta até a linha de limite superior pelo menos uma vez por ano.

Nota

- Quando um cartucho FINE opcional estiver instalado, outra tinta além da tinta preta poderá ser consumida, mesmo ao imprimir um documento e uma foto em preto e branco. Todos os cartuchos também são consumidos na limpeza padrão e na limpeza profunda da cabeça de impressão, o que pode ser necessário para manter o desempenho da impressora.

  Quando a tinta estiver acabando, recarregue o cartucho imediatamente.

  Dicas de Tinta

Verificando o nível de tinta

Verifique o nível de tinta usando o indicador do cartucho de tinta na parte frontal da impressora.

Quando a tinta atingir a linha de limite superior (A), a tinta estará cheia.

Quando a tinta estiver próxima à linha de limite inferior (B), a tinta estará acabando. Recarregue o cartucho de tinta.

Nota

- Para verificar o nível de tinta restante, inspecione visualmente a tinta restante no cartucho de tinta.

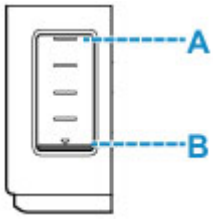

Importante

- Se a impressão continuar quando o nível de tinta restante estiver abaixo da linha de limite inferior, a impressora pode consumir uma determinada quantidade de tinta para retornar ao status imprimível e também ser danificada.

Nota

- Quando você recarregar o cartucho de tinta, recarregue o cartucho de tinta até que a tinta atinja a linha de limite superior (A). Se a tinta não atingir a linha de limite superior, o nível da tinta restante não será corretamente detectada.
- Se ocorrer um erro de tinta restante, o indicador luminoso **Alarme (Alarm)** piscará para informar o erro.

  Em Caso de Erro
- Para garantir que você receba qualidade de impressão premium e para ajudar a proteger sua cabeça de impressão, uma determinada quantidade de tinta permanece no cartucho de tinta quando a impressora indicar o recarregamento do cartucho de tinta. Os rendimentos estimados de página da garrafa de tinta não incluem essa quantidade.
- A tinta flui do cartucho de tinta para dentro da impressora. A tinta pode aparecer acabar rápido devido a este procedimento quando você começa a usar a impressora ou após transportá-la.

Dicas de Tinta

Como a tinta é utilizada para outras finalidades além de imprimir?

A tinta pode ser utilizada para outros objetivos além de imprimir.

Durante a configuração inicial, algumas das tintas do pacote de garrafas de tinta são usadas para recarregar os ejetores da cabeça de impressão para garantir que a impressora esteja pronta para imprimir.

Portanto, o rendimento de páginas do conjunto empacotado inicial de garrafas de tinta é inferior aos dos conjuntos subsequentes de garrafas.

Para manter o desempenho, a impressora Canon executa automaticamente uma limpeza de acordo com suas condições. Quando a impressora executa a limpeza, uma pequena quantia de tinta é consumida. Nesse caso, todas as cores da tinta podem ser consumidas.

[Função de limpeza]

A função de limpeza ajuda a impressora a sugar bolhas de ar ou tinta dos bicos de injeção e previne a degradação da qualidade de impressão ou o entupimento dos bicos de injeção.

A impressão em preto/branco utiliza tinta colorida?

Quando um cartucho FINE estiver instalado, a impressão em preto e branco poderá usar outras tintas além da tinta preta dependendo do tipo de papel de impressão ou das configurações do driver da impressora. Portanto, a tinta colorida é consumida mesmo se a impressão for em preto-e-branco.

De modo semelhante, as tintas coloridas também são consumidas junto com a tinta preta durante a limpeza da cabeça de impressão quando Preto for especificado para limpeza.

Se a Impressão Estiver Menos Nítida ou Irregular

- Procedimento de Manutenção
- Imprimindo o Padrão de Verificação de Ejetor
- Analisando o Padrão de Verificação de Ejetor
- Limpeza da Cabeça de Impressão
- Alinhando a Cabeça de Impressão

Procedimento de Manutenção

Se os resultados da impressão estiverem borrados, se as cores não forem impressas corretamente ou se os resultados da impressão forem insatisfatórios (por exemplo, linhas pautadas impressas desalinhadas), realize o procedimento de manutenção abaixo.

Importante

- Não lave ou limpe o cabeça de impressão. Isso pode causar problema na cabeça de impressão.

Nota

- Verifique se ainda há tinta no cartucho de tinta.
  - Verificando o nível de tinta
- Se o indicador luminoso **Alarme (Alarm)** acender ou piscar, consulte Em Caso de Erro.
- Aumentar a qualidade da impressão nas configurações do driver da impressora poderá melhorar o resultado da impressão.
  - Alterando a Qualidade de Impressão e Corrigindo os Dados de Imagem

Quando as Impressões Ficarem Borradas ou Irregulares:

Etapa 1 Imprima o padrão de verificação de ejetor.

A partir da impressora

- Imprimindo o Padrão de Verificação de Ejetor

A partir do computador

- Imprimindo um Padrão de Verificação de Ejetor

Etapa 2 Analise o padrão de verificação ejetor.

Se houver linhas ausentes ou riscos brancos horizontais no padrão:

Etapa 3 Limpe a cabeça de impressão.

A partir da impressora

- Limpeza da Cabeça de Impressão

A partir do computador

- Limpeza (Cleaning)

Após a limpeza da cabeça de impressão, imprima e analise o padrão de verificação de ejetor: ➡ Etapa 1

Se o problema não for resolvido depois de executar a etapa 1 à etapa 3 duas vezes:

Etapa 4 Limpe profundamente a cabeça de impressão.

- Limpeza profunda (Deep Cleaning)

Após a limpeza profunda da cabeça de impressão, imprima e analise o padrão de verificação de ejeto: ➡ Etapa 1

Se você tiver realizado o procedimento até a etapa 4 e o problema não tiver sido resolvido, desligue a alimentação e limpe profundamente a cabeça de impressão novamente depois de 24 horas. Não desconecte o cabo de alimentação ao desligar o equipamento.

Se o problema ainda não for resolvido, execute a liberação de tinta.

O jato de tinta consome uma grande quantidade de tinta. O jato de tinta com frequência pode consumir rapidamente a tinta, portanto, execute o jato de tinta somente quando necessário.

Importante

- Se o jato de tinta for realizado quando o nível de tinta restante for insuficiente, poderá ocorrer uma falha. Antes de realizar o jato de tinta, verifique o nível de tinta restante.

- Liberação de tinta (Ink Flush)

Se o padrão de verificação do ejetor não for impresso corretamente, mesmo após a execução da liberação de tinta, veja Verifique a instalação da cabeça de impressão.

Quando as Impressões Não São Regulares, Como Quando as Linhas Pautadas Estão Desalinhadas:

Etapa Alinhe a cabeça de impressão.

A partir da impressora

- Alinhando a Cabeça de Impressão

A partir do computador

- Ajustando a Posição da Cabeça de Impressão Automaticamente

Imprimindo o Padrão de Verificação de Ejetor

Imprima o padrão de verificação de ejetor para determinar se a tinta está sendo ejetada corretamente pelo ejetor da cabeça de impressão.

Nota

- Se o nível da tinta restante estiver baixo, o padrão de verificação de ejetor não será impresso corretamente. Se o nível de tinta restante estiver baixo, recarregue o cartucho de tinta.

Você deve preparar: uma folha de papel comum no tamanho A4 ou Letter

1. Verifique se a impressora está ligada.

2. Coloque uma folha de papel comum de formato A4 ou Letter no cassete.

   Carregando papel no cassete

3. Mantenha pressionado o botão **RETOMAR/CANCELAR (RESUME/CANCEL)** e solte quando o indicador luminoso **Alarme (Alarm)** piscar 2 vezes.

   O padrão de verificação de ejetor será impresso.

   Não execute mais nenhuma operação até que a impressora conclua a impressão do padrão de verificação de ejetor.

4. Analise o padrão de verificação ejetor.

Analisando o Padrão de Verificação de Ejetor

Analise o padrão de verificação de ejetor e limpe a cabeça de impressão, se necessário.

Nota

- Quando um cartucho FINE opcional estiver instalado, um padrão de verificação de ejetor diferente será impresso.

  Verificando o Padrão de Cor

Verificando o Padrão em Preto e Branco

1. Verifique se há linhas faltando no padrão.

Se houver linhas faltando no padrão:

A: Bom
B: Ruim (linhas ausentes)

Se o padrão não for impresso:

Se uma das opções acima for aplicada, a limpeza da cabeça de impressão será necessária.

Verificando o Padrão de Cor

1. Verifique se está faltando alguma linha no padrão C ou se há algum risco branco horizontal no padrão D.

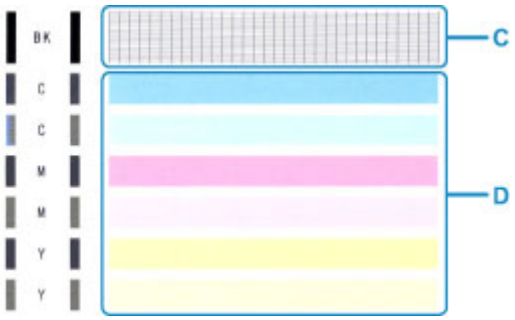

Se houver linhas faltando no padrão C:

E: Bom
F: Ruim (linhas ausentes)

Se houver riscos brancos horizontais no padrão D:

G: Bom
H: Ruim (presença de riscos brancos horizontais)

Se qualquer cor no padrão C ou no padrão D não for impressa:

(Exemplo: O padrão Magenta não é impresso)

Se uma das opções acima for aplicada, a limpeza da cabeça de impressão será necessária.

Limpeza da Cabeça de Impressão

Execute a limpeza da cabeça de impressão se houver linhas ausentes ou riscos brancos horizontais na impressão do padrão de verificação de ejetor. A limpeza desobstrui os ejetores e restaura as condições da cabeça de impressão. Como a limpeza da cabeça de impressão consome tinta, limpe a cabeça de impressão somente quando for necessário.

1. Verifique se a impressora está ligada.

2. Mantenha pressionado o botão **RETOMAR/CANCELAR (RESUME/CANCEL)** e solte quando o indicador luminoso **Alarme (Alarm)** piscar 1 vez.

   A impressora começa a limpeza da cabeça de impressão.

   A limpeza estará completa quando o indicador luminoso **ATIVADO (ON)** acender depois de piscar.

   Não execute mais nenhuma operação até que a impressora conclua a limpeza da cabeça de impressão. Isso leva aproximadamente 1 minuto.

3. Verifique as condições da cabeça de impressão.

   Para verificar as condições da cabeça de impressão, imprima o padrão de verificação de ejetor.

Nota

- Se o problema não for resolvido após duas limpezas da cabeça de impressão, faça a limpeza profunda da cabeça de impressão.

Alinhando a Cabeça de Impressão

Se linhas pautadas impressas estiverem desalinhadas ou o resultado da impressão ficar de alguma forma insatisfatório, ajuste o posicionamento da cabeça de impressão.

Nota

- Se o nível da tinta restante estiver baixo, a folha do alinhamento da cabeça de impressão não será impressa corretamente.

  Se o nível de tinta restante estiver baixo, recarregue o cartucho de tinta.

Você deve preparar: uma folha de papel comum no tamanho A4 ou Letter

1. Verifique se a impressora está ligada.

2. Coloque uma folha de papel comum de formato A4 ou Letter no cassete.

   Carregando papel no cassete

3. Pressione e mantenha pressionado o botão **RETOMAR/CANCELAR (RESUME/CANCEL)** e solte quando o indicador luminoso do **Alarme (Alarm)** piscar 4 vezes.

   A folha de alinhamento da cabeça de impressão é impressa e a cabeça de impressão é alinhada automaticamente.

   Isso leva aproximadamente de 2 a 3 minutos.

   Nota

   - Em caso de falha no ajuste automático da posição da cabeça de impressão, o indicador luminoso **Alarme (Alarm)** piscará.

     Em Caso de Erro

Nota

- Se as impressões continuarem insatisfatórias após o ajuste da posição da cabeça de impressão descrito acima, ajuste manualmente a posição da cabeça de impressão a partir do computador.

  Ajustando a Posição da Cabeça de Impressão Manualmente

Limpeza

- Limpando as Superfícies Externas
- Limpando o Interior da Impressora (Limpeza da Placa Inferior)
- Limpando as Bases do Cassete

Limpando o Interior da Impressora (Limpeza da Placa Inferior)

Remova as manchas do interior da impressora. Se o interior da impressora ficar sujo, o papel impresso poderá ficar sujo, portanto é recomendável executar a limpeza periodicamente.

Você deve preparar: uma folha de papel comum no tamanho A4 ou Letter*

* Use um pedaço de papel novo.

1. Verifique se a alimentação está ligada, então remova qualquer papel do cassete.

2. Prepare o papel.

    1. Dobre uma folha de papel comum tamanho A4 ou Letter ao meio, na largura do papel e, em seguida, desdobre-a.

    2. Dobre um lado do papel aberto na metade, alinhando a extremidade com o centro da margem e, em seguida desdobre o papel.

    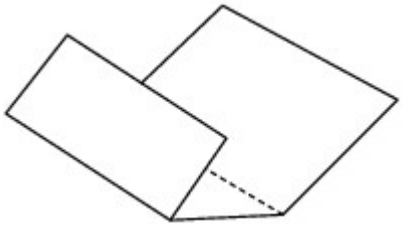

    3. Coloque somente esta folha de papel na cassete com as saliências da dobra para cima e a extremidade da metade sem dobra para o lado distante.

    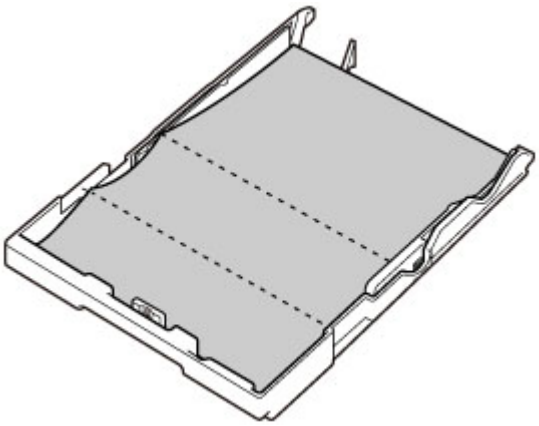

    4. Insira o cassete na impressora.

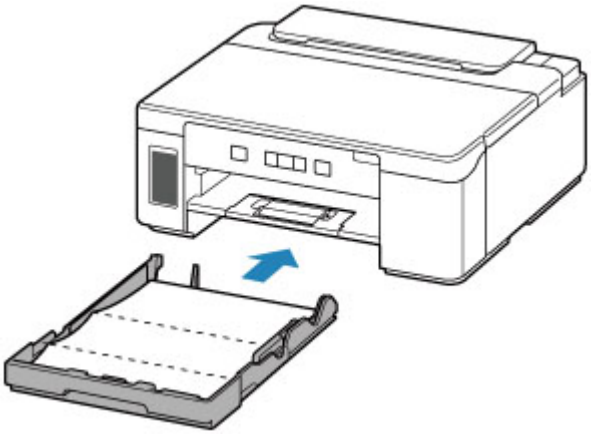

5. Retire a bandeja de saída do papel (A) e abra a extensão da bandeja de saída (B).

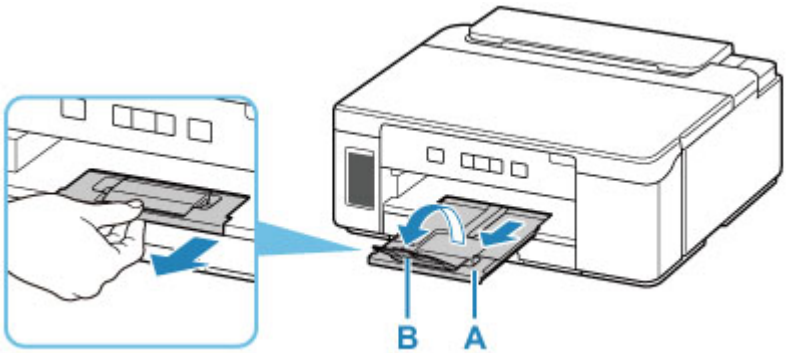

3. Mantenha pressionado o botão **RETOMAR/CANCELAR (RESUME/CANCEL)** e solte quando o indicador luminoso **Alarme (Alarm)** piscar 5 vezes.

   O papel limpa o interior da impressora, à medida que é alimentado pela impressora.

   Verifique as partes dobradas do papel ejetado. Se estiverem borradas de tinta, realize novamente a Limpeza da Placa Inferior.

   Nota

   - Quando realizar novamente a Limpeza da Placa Inferior, use uma folha de papel nova.

Se o problema não for resolvido após a execução da limpeza novamente, as saliências no interior da impressora podem estar manchadas. Remova a tinta com um cotonete ou algo parecido.

Importante

- Antes de limpar a impressora, desligue-a e desconecte-a.

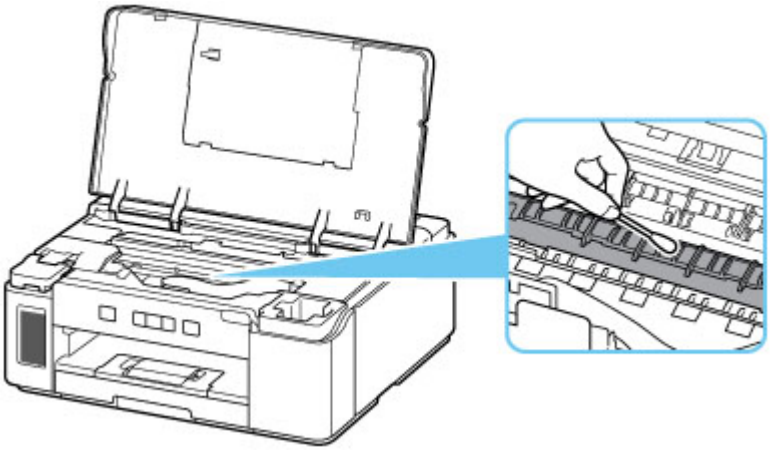

Visão Geral

- **Segurança**
  - Precauções de Segurança
  - Informações sobre regulamentação
  - WEEE (UE E AEA)
- **Precauções sobre Manuseio**
  - Cancelando Trabalhos de Impressão
  - Restrições legais sobre impressões
  - Precauções sobre Manuseio da Impressora
  - Transportando Sua Impressora
  - Ao Reparar, Emprestar ou Descartar a Impressora
  - Mantendo a Alta Qualidade de Impressão
- **Componentes Principais e Seu Uso**
  - Componentes Principais
  - Fonte de Alimentação
- **Alterando Configurações**
  - Alterando as Configurações da Impressora do Computador (Windows)
  - Alterando Configurações do Painel de Controle
- **Especificações**

Segurança

- Precauções de Segurança
- Informações sobre regulamentação
- WEEE (EU&EEA)

Precauções de Segurança

Precauções de Segurança

- Este manual contém avisos importantes e precauções de segurança sobre sua impressora.

  Apenas use a impressora conforme descrito nos manuais que as acompanham, do contrário, pode haver incêndio, choque elétrico ou outros acidentes inesperados.

  As marcas e declarações padrão de segurança são válidas somente para as voltagens e frequências suportadas nos países ou regiões aplicáveis.

⚠ Aviso

- Usuários com marca-passos cardíacos:

  Este produto emite um fluxo magnético de baixo nível. Se você sentir algo anormal, afaste-se do produto e consulte seu médico.

- Não use a impressora nos seguintes casos:

  Pare de usar imediatamente, desligue a impressora e contate o revendedor local para solicitar reparos.

  - Objetos metálicos ou líquidos derramados dentro da impressora.
  - A impressora emite fumaça, odores estranhos ou faz ruídos incomuns.
  - O cabo de alimentação ou a tomada aqueceu demais, está quebrada, torta ou danificada.

- Não adotar as medidas a seguir pode resultar em incêndio, choque elétrico ou lesões:
  - Não coloque o produto próximo a solventes inflamáveis, como álcool ou tíner.
  - Não abra nem modifique a impressora.
  - Utilize somente o fio elétrico/cabos que vieram com a impressora. Não use os cabos com outros dispositivos.
  - Não plugue em voltagens nem frequências diferentes das especificadas.
  - Coloque completamente o cabo de alimentação na tomada.
  - Não conecte ou desconecte o cabo de alimentação com as mãos molhadas.
  - Não danifique o cabo de alimentação torcendo, juntando, amarrando, puxando ou dobrando excessivamente.
  - Não coloque objetos pesados sobre o cabo de alimentação.
  - Não conecte vários cabos de alimentação em uma tomada elétrica. Não use vários fios de extensão.
  - Não deixe a impressora ligada durante tempestades.
  - Sempre desconecte o cabo de alimentação e fios elétricos ao limpar. Não use sprays inflamáveis nem líquidos, como álcool ou tíners, para limpar.
  - Desconecte o cabo de alimentação uma vez por mês para verificar se ele não está quente demais, enferrujado, torto, arranhado, partido ou danificado.

⚠ Cuidado

- Não coloque as mãos dentro da impressora durante a impressão.
- Não toque nas peças de metal da cabeça de impressão imediatamente após a impressão.
- Garrafas de tinta
  - Mantenha fora do alcance de crianças.

- Não beba a tinta.
  Se a tinta for lambida ou ingerida acidentalmente, lave a boca ou beba um ou dois copos de água e consulte um médico imediatamente.
  Se a tinta entrar em contato com seus olhos, lave com água imediatamente e consulte um médico imediatamente.
- Se a tinta entrar em contato com a pele, lave a área imediatamente com água e sabão. Se a irritação na pele persistir, consulte um médico imediatamente.
- Ao armazenar garrafas de tinta, feche completamente as tampas da garrafa e posicione as garrafas em posição ereta. Se as garrafas forem deitadas, poderão vazar.
- Ao recarregar cartuchos de tinta, tome cuidado suficiente para evitar que a tinta respingue nos arredores.
- A tinta pode manchar as roupas ou outros pertences permanentemente. Lavar pode não remover as manchas de tinta.
- Não deixe as garrafas de tinta em áreas expostas a alta temperatura, como próximas ao fogo ou a um aquecedor ou a um carro. As garrafas podem se deformar, causando vazamento de tinta ou qualidade ruim de tinta.
- Não sujeite as garrafas de tinta a impactos. As garrafas de tinta podem ser danificadas ou as tampas da garrafa podem sair por causa desse impacto, causando vazamento de tinta.
- Não transfira a tinta para outros contêiner. Isso pode resultar em ingestão acidental, uso impróprio ou qualidade ruim de tinta.

- Quando utilizar o cartucho FINE opcional
  - Não toque nas peças de metal do cartucho FINE imediatamente após a impressão.
  - Mantenha a tinta fora do alcance de crianças.
  - Se a tinta for lambida ou ingerida acidentalmente, lave a boca e beba um ou dois copos de água. Se ocorrer irritação ou desconforto, consulte um médico imediatamente.
  - No caso da tinta entrar em contato com os olhos, lave imediatamente com água. No caso da tinta entrar em contato com a pele, lave imediatamente com água e sabão. Se a irritação nos olhos ou na pele persistir, consulte um médico imediatamente.

- Movendo a impressora
  - Não segure a impressora pelo cassete. Segure a impressora pelas laterais e carregue-a com as duas mãos.

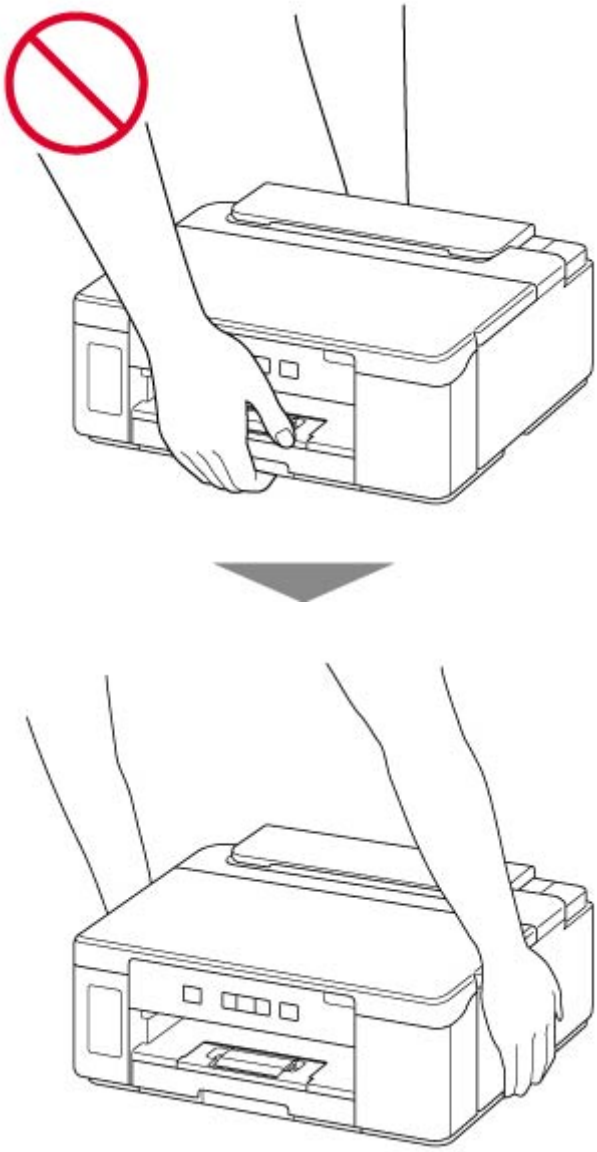

Avisos Gerais

Escolhendo um Local

Consulte as "Especificações" no Manual on-line para obter detalhes sobre o ambiente de operação.

- Não instale a impressora em um local instável ou sujeita à vibração intensa.
- Não instale a impressora em locais que ficam muito quentes (luz solar direta ou perto de uma fonte de calor), muito úmidos, empoeirados ou ao ar livre.
- Não coloque a impressora sobre um tapete ou carpete grosso.
- Não coloque a impressora encostada na parede.

Fornecimento de Energia

- Mantenha sempre livre a área em volta da tomada de forma que seja possível desconectar com facilidade o cabo de alimentação, se necessário.

- Nunca remova a tomada puxando pelo cabo.

Avisos Gerais

- Não incline a impressora, coloque em pé nem vire de cabeça para baixo. A tinta pode vazar.
- Não coloque nada sobre a impressora. Tenha muito cuidado para evitar objetos metálicos, como, grampos e clipes de papel, e recipientes com líquidos inflamáveis, como álcool ou tíner.
- Modificar ou desmontar a cabeça de impressão ou garrafas de tinta, como, por exemplo, fazendo orifícios nelas, pode resultar em vazamento de tinta e provocar um mau funcionamento. Recomendamos que não as modifique ou desmonte.
- Não coloque a cabeça de impressão ou garrafas de tinta no fogo.

Quando utilizar o cartucho FINE opcional

- Não jogue os cartuchos FINE no fogo.

Informações sobre regulamentação

Interferência

Não use a impressora perto de equipamento médico ou outros dispositivos eletrônicos. Os sinais da impressora podem interferir na operação correta desses dispositivos.

WEEE (EU&EEA)

Only for European Union and EEA (Norway, Iceland and Liechtenstein)

This symbol indicates that this product is not to be disposed of with your household waste, according to the WEEE Directive (2012/19/EU) and national legislation. This product should be handed over to a designated collection point, e.g., on an authorized one-for-one basis when you buy a new similar product or to an authorized collection site for recycling waste electrical and electronic equipment (EEE). Improper handling of this type of waste could have a possible negative impact on the environment and human health due to potentially hazardous substances that are generally associated with EEE. At the same time, your cooperation in the correct disposal of this product will contribute to the effective usage of natural resources. For more information about where you can drop off your waste equipment for recycling, please contact your local city office, waste authority, approved WEEE scheme or your household waste disposal service. For more information regarding return and recycling of WEEE products, please visit www.canon-europe.com/weee.

Nur für Europäische Union und EWR (Norwegen, Island und Liechtenstein)

Dieses Symbol weist darauf hin, dass dieses Produkt gemäß der EU-Richtlinie über Elektro- und Elektronik-Altgeräte (2012/19/EU) und nationalen Gesetzen nicht über den Hausmüll entsorgt werden darf. Dieses Produkt muss bei einer dafür vorgesehenen Sammelstelle abgegeben werden. Dies kann z. B. durch Rückgabe beim Kauf eines ähnlichen Produkts oder durch Abgabe bei einer autorisierten Sammelstelle für die Wiederaufbereitung von Elektro- und Elektronik-Altgeräten geschehen. Der unsachgemäße Umgang mit Altgeräten kann aufgrund potentiell gefährlicher Stoffe, die generell mit Elektro- und Elektronik-Altgeräten in Verbindung stehen, negative Auswirkungen auf die Umwelt und die menschliche Gesundheit haben. Durch die umweltgerechte Entsorgung dieses Produkts tragen Sie außerdem zu einer effektiven Nutzung natürlicher Ressourcen bei. Informationen zu Sammelstellen für Altgeräte erhalten Sie bei Ihrer Stadtverwaltung, dem öffentlich-rechtlichen Entsorgungsträger, einer autorisierten Stelle für die Entsorgung von Elektro- und Elektronik-Altgeräten oder Ihrem örtlichen Entsorgungsunternehmen. Weitere Informationen zur Rückgabe und Entsorgung von Elektro- und Elektronik-Altgeräten finden Sie unter www.canon-europe.com/weee.

Union Européenne, Norvège, Islande et Liechtenstein uniquement.

Ce symbole indique que ce produit ne doit pas être jeté avec les ordures ménagères, conformément à la directive DEEE (2012/19/UE) et à la réglementation de votre pays. Ce produit doit être confié au distributeur à chaque fois que vous achetez un produit neuf similaire, ou à un point de collecte mis en place par les collectivités locales pour le recyclage des Déchets des Équipements Électriques et Électroniques (DEEE). Le traitement inapproprié de ce type de déchet risque d'avoir des répercussions sur l'environnement et la santé humaine, du fait de la présence de substances potentiellement dangereuses généralement associées aux équipements électriques et électroniques. Parallèlement, votre entière coopération dans le cadre de la mise au rebut correcte de ce produit favorisera une meilleure utilisation des ressources naturelles. Pour plus d'informations sur les points de collecte des équipements à recycler, contactez vos services municipaux, les autorités locales compétentes, le plan DEEE approuvé ou le service d'enlèvement des ordures ménagères. Pour plus d'informations sur le retour et le recyclage des produits DEEE, consultez le site: www.canon-europe.com/weee.

Uitsluitend bestemd voor de Europese Unie en EER (Noorwegen, IJsland en Liechtenstein)

Dit symbool geeft aan dat dit product in overeenstemming met de AEEA-richtlijn (2012/19/EU) en de nationale wetgeving niet mag worden afgevoerd met het huishoudelijk afval. Dit product moet worden ingeleverd bij een aangewezen, geautoriseerd inzamelpunt, bijvoorbeeld wanneer u een nieuw gelijksoortig product aanschaft, of bij een geautoriseerd inzamelpunt voor hergebruik van elektrische en elektronische apparatuur (EEA). Een onjuiste afvoer van dit type afval kan leiden tot negatieve effecten op het milieu en de volksgezondheid als gevolg van potentieel gevaarlijke stoffen die veel voorkomen in elektrische en elektronische apparatuur (EEA). Bovendien werkt u door een juiste afvoer van dit product mee aan het effectieve gebruik van natuurlijke hulpbronnen. Voor meer informatie over waar u uw afgedankte apparatuur kunt inleveren voor recycling kunt u contact opnemen met het gemeentehuis in uw woonplaats, de reinigingsdienst, of het afvalverwerkingsbedrijf. U kunt ook het schema voor de afvoer van afgedankte elektrische en elektronische apparatuur (AEEA) raadplegen. Ga voor meer informatie over het inzamelen en recyclen van afgedankte elektrische en elektronische apparatuur naar www.canon-europe.com/weee.

Sólo para la Unión Europea y el Área Económica Europea (Noruega, Islandia y Liechtenstein)

Este símbolo indica que este producto no debe desecharse con los desperdicios domésticos, de acuerdo con la directiva RAEE (2012/19/UE) y con la legislación nacional. Este producto debe entregarse en uno de los puntos de recogida designados, como por ejemplo, entregándolo en el lugar de venta al comprar un producto similar o depositándolo en un lugar de recogida autorizado para el reciclado de residuos de aparatos eléctricos y electrónicos (RAEE). La manipulación inapropiada de este tipo de desechos podría tener un impacto negativo en el entorno y la salud humana, debido a las sustancias potencialmente

peligrosas que normalmente están asociadas con los RAEE. Al mismo tiempo, su cooperación a la hora de desechar correctamente este producto contribuirá a la utilización eficazde los recursos naturales. Para más información sobre cómo puede eliminar el equipo para su reciclado, póngase en contacto con las autoridades locales, con las autoridades encargadas de los desechos, con un sistema de gestión RAEE autorizado o con el servicio de recogida de basuras doméstico. Si desea más información acerca de la devolución y reciclado de RAEE, visite la web www.canon-europe.com/weee.

Només per a la Unió Europea i a l'Espai Econòmic Europeu (Noruega, Islàndia i Liechtenstein)

Aquest símbol indica que aquest producte no s'ha de llençar a les escombraries de la llar, d'acord amb la Directiva RAEE (2012/19/UE) i la legislació nacional. Aquest producte s'hauria de lliurar en un dels punts de recollida designats, com per exemple, intercanviant-lo un per un en comprar un producte similar o lliurant-lo en un lloc de recollida autoritzat per al reciclatge de residus d'aparells elèctrics i electrònics (AEE). La manipulació inadequada d'aquest tipus de residus podria tenir un impacte negatiu en l'entorn i en la salut humana, a causa de les substàncies potencialment perilloses que normalment estan associades als AEE. Així mateix, la vostra cooperació a l'hora de llençar correctament aquest producte contribuirà a la utilització efectiva dels recursos naturals. Per a més informació sobre els punts on podeu lliurar aquest producte per procedir al seu reciclatge, adreceu-vos a la vostra oficina municipal, a les autoritats encarregades dels residus, al pla de residus homologat per la RAEE o al servei de recollida de deixalles domèstiques de la vostra localitat. Per a més informació sobre la devolució i el reciclatge de productes RAEE, visiteu www.canon-europe.com/weee.

Solo per Unione Europea e SEE (Norvegia, Islanda e Liechtenstein)

Questo simbolo indica che il prodotto deve essere oggetto di raccolta separata in conformità alla Direttiva RAEE (2012/19/UE) e alla normativa locale vigente. Il prodotto deve essere smaltito presso un centro di raccolta differenziata, un distributore autorizzato che applichi il principio dell'"uno contro uno", ovvero del ritiro della vecchia apparecchiatura elettrica al momento dell'acquisto di una nuova, o un impianto autorizzato al riciclaggio dei rifiuti di apparecchiature elettriche ed elettroniche. La gestione impropria di questo tipo di rifiuti può avere un impatto negativo sull'ambiente e sulla salute umana causato dalle sostanze potenzialmente pericolose che potrebbero essere contenute nelle apparecchiature elettriche ed elettroniche. Un corretto smaltimento di tali prodotti contribuirà inoltre a un uso efficace delle risorse naturali ed eviterà di incorrere nelle sanzioni amministrative di cui all'art. 255 e successivi del Decreto Legislativo n. 152/06. Per ulteriori informazioni sullo smaltimento e il recupero dei Rifiuti di Apparecchiature Elettriche ed Elettroniche, consultare la Direttiva RAEE, rivolgersi alle autorità competenti, oppure visitare il sito www.canon-europe.com/weee.

Apenas para a União Europeia e AEE (Noruega, Islândia e Liechtenstein)

Este símbolo indica que o produto não deve ser colocado no lixo doméstico, de acordo com a Directiva REEE (2012/19/UE) e a legislação nacional. Este produto deverá ser colocado num ponto de recolha designado, por exemplo, num local próprio autorizado quando adquirir um produto semelhante novo ou num local de recolha autorizado para reciclar resíduos de equipamentos eléctricos e electrónicos (EEE). O tratamento inadequado deste tipo de resíduo poderá causar um impacto negativo no ambiente e na saúde humana devido às substâncias potencialmente perigosas normalmente associadas aos equipamentos eléctricos e electrónicos. Simultaneamente, a sua cooperação no tratamento correcto deste produto contribuirá para a utilização eficaz dos recursos naturais. Para mais informações sobre os locais onde o equipamento poderá ser reciclado, contacte os serviços locais, a autoridade responsável pelos resíduos, o esquema REEE aprovado ou o serviço de tratamento de lixo doméstico. Para mais informações sobre a devolução e reciclagem de produtos REEE, vá a www.canon-europe.com/weee.

Gælder kun i Europæiske Union og EØS (Norge, Island og Liechtenstein)

Dette symbol angiver, at det pågældende produkt ikke må bortskaffes sammen med dagrenovation jf. direktivet om affald af elektrisk og elektronisk udstyr (WEEE) (2012/19/EU) og gældende national lovgivning. Det pågældende produkt skal afleveres på et nærmere specificeret indsamlingssted, f.eks. i overensstemmelse med en godkendt én-til-én-procedure, når du indkøber et nyt tilsvarende produkt, eller produktet skal afleveres på et godkendt indsamlingssted for elektronikaffald. Forkert håndtering af denne type affald kan medføre negative konsekvenser for miljøet og menneskers helbred på grund af de potentielt sundhedsskadelige stoffer, der generelt kan forefindes i elektrisk og elektronisk udstyr. Når du foretager korrekt bortskaffelse af det pågældende produkt, bidrager du til effektiv brug af naturressourcerne. Yderligere oplysninger om, hvor du kan bortskaffe dit elektronikaffald med henblik på genanvendelse, får du hos de kommunale renovationsmyndigheder. Yderligere oplysninger om returnering og genanvendelse af affald af elektrisk og elektronisk udstyr får du ved at besøge www.canon-europe.com/weee.

Μόνο για την Ευρωπαϊκή Ένωση και τον ΕΟΧ (Νορβηγία, Ισλανδία και Λιχτενστάιν)

Αυτό το σύμβολο υποδηλώνει ότι αυτό το προϊόν δεν πρέπει να απορρίπτεται μαζί με τα οικιακά απορρίμματα, σύμφωνα με την Οδηγία σχετικά με τα Απόβλητα Ηλεκτρικού και Ηλεκτρονικού Εξοπλισμού (ΑΗΗΕ) (2012/19/ΕΕ) και την εθνική σας νομοθεσία. Αυτό το προϊόν πρέπει να παραδίδεται σε καθορισμένο σημείο συλλογής, π.χ. σε μια εξουσιοδοτημένη βάση ανταλλαγής όταν αγοράζετε ένα νέο παρόμοιο προϊόν ή σε μια εξουσιοδοτημένη θέση συλλογής για την ανακύκλωση των αποβλήτων Ηλεκτρικού και Ηλεκτρονικού Εξοπλισμού (ΗΗΕ). Ο ακατάλληλος χειρισμός αυτού του τύπου αποβλήτων μπορεί να έχει αρνητικό αντίκτυπο στο περιβάλλον και την υγεία του ανθρώπου, λόγω δυνητικώς επικίνδυνων ουσιών που γενικά συνδέονται με τον ΗΗΕ. Ταυτόχρονα, η συνεργασία σας όσον αφορά τη σωστή απόρριψη αυτού του προϊόντος θα συμβάλει στην αποτελεσματική χρήση των φυσικών πόρων. Για περισσότερες πληροφορίες σχετικά με τα σημεία όπου μπορείτε να απορρίψετε τον εξοπλισμό σας για ανακύκλωση, επικοινωνήστε με το τοπικό γραφείο της πόλης σας, την υπηρεσία απορριμμάτων, το εγκεκριμένο σχήμα ΑΗΗΕ ή την υπηρεσία απόρριψης οικιακών αποβλήτων. Για περισσότερες πληροφορίες σχετικά με την επιστροφή και την ανακύκλωση των προϊόντων ΑΗΗΕ, επισκεφθείτε την τοποθεσία www.canon-europe.com/weee.

Gjelder kun den europeiske union og EØS (Norge, Island og Liechtenstein)

Dette symbolet indikerer at dette produktet ikke skal kastes sammen med husholdningsavfall, i henhold til WEEE-direktiv (2012/19/EU) og nasjonal lov. Produktet må leveres til et dertil egnet innsamlingspunkt, det vil si på en autorisert en-til-en-basis når du kjøper et nytt lignende produkt, eller til et autorisert innsamlingssted for resirkulering av avfall fra elektrisk og elektronisk utstyr (EE-utstyr). Feil håndtering av denne typen avfall kan være miljø- og helseskadelig på grunn av potensielt skadelige stoffer som ofte brukes i EE-utstyr. Samtidig bidrar din innsats for korrekt avhending av produktet til effektiv bruk av naturressurser. Du kan få mer informasjon om hvor du kan avhende utrangert utstyr til resirkulering ved å kontakte lokale myndigheter, et godkjent WEEE-program eller husholdningens renovasjonsselskap. Du finner mer informasjon om retur og resirkulering av WEEE-produkter på www.canon-europe.com/weee.

Vain Euroopan unionin sekä ETA:n (Norja, Islanti ja Liechtenstein) alueelle.

Tämä tunnus osoittaa, että sähkö- ja elektroniikkalaiteromua koskeva direktiivi (SER-direktiivi, 2012/19/EU) sekä kansallinen lainsäädäntö kieltävät tuotteen hävittämisen talousjätteen mukana. Tuote on vietävä asianmukaiseen keräyspisteeseen, esimerkiksi kodinkoneliikkeeseen uutta vastaavaa tuotetta ostettaessa tai viralliseen sähkö- ja elektroniikkalaiteromun keräyspisteeseen. Sähkö- ja elektroniikkalaiteromun virheellinen käsittely voi vahingoittaa ympäristöä ja ihmisten terveyttä, koska laitteet saattavat sisältää ympäristölle ja terveydelle haitallisia aineita. Lisäksi tuotteen asianmukainen hävittäminen säästää luonnonvaroja. Lisätietoja sähkö- ja elektroniikkalaiteromun keräyspisteistä saat kaupunkien ja kuntien tiedotuksesta, jätehuoltoviranomaisilta, sähkö- ja elektroniikkalaiteromun

kierrätysjärjestelmän ylläpitäjältä ja jätehuoltoyhtiöltä. Lisätietoja sähkö- ja elektroniikkalaiteromun keräyksestä ja kierrätyksestä on osoitteessa www.canon-europe.com/weee.

Endast för Europeiska unionen och EES (Norge, Island och Liechtenstein)

Den här symbolen visar att produkten enligt WEEE-direktivet (2012/19/EU) och nationell lagstiftning inte får sorteras och slängas som hushållsavfall. Den här produkten ska lämnas in på en därför avsedd insamlingsplats, t.ex. på en återvinningsstation auktoriserad att hantera elektrisk och elektronisk utrustning (EE-utrustning) eller hos handlare som är auktoriserade att byta in varor då nya, motsvarande köps (en mot en). Olämplig hantering av avfall av den här typen kan ha en negativ inverkan på miljön och människors hälsa på grund av de potentiellt farliga ämnen som kan återfinnas i elektrisk och elektronisk utrustning. Din medverkan till en korrekt avfallshantering av den här produkten bidrar dessutom till en effektiv användning av naturresurserna. Kontakta ditt lokala kommunkontor, berörd myndighet, företag för avfallshantering eller ta del av en godkänd WEEE-organisation om du vill ha mer information om var du kan lämna den kasserade produkten för återvinning. För mer information om inlämning och återvinning av WEEE-produkter, se www.canon-europe.com/weee.

Pouze Evropská unie a EHP (Norsko, Island a Lichtenštejnsko)

Tento symbol znamená, že podle směrnice o OEEZ (2012/19/EU) a podle vnitrostátních právních předpisů nemá být tento výrobek likvidován s odpadem z domácností. Tento výrobek má být vrácen do sběrného místa, např. v rámci autorizovaného systému odběru jednoho výrobku za jeden nově prodaný podobný výrobek nebo v autorizovaném sběrném místě pro recyklaci odpadních elektrických a elektronických zařízení (OEEZ). Nevhodné nakládání s tímto druhem odpadu by mohlo mít negativní dopad na životní prostředí a lidské zdraví, protože elektrická a elektronická zařízení zpravidla obsahují potenciálně nebezpečné látky. Vaše spolupráce na správné likvidaci tohoto výrobku současně napomůže efektivnímu využívání přírodních zdrojů. Další informace o místech sběru vašeho odpadního zařízení k recyklaci vám sdělí místní úřad vaší obce, správní orgán vykonávající dozor nad likvidací odpadu, sběrny OEEZ nebo služba pro odvoz komunálního odpadu. Další informace týkající se vracení a recyklace OEEZ naleznete na adrese www.canon-europe.com/weee.

Csak az Európai Unió és az EGT (Norvégia, Izland és Liechtenstein) országaiban

Ez a szimbólum azt jelzi, hogy a helyi törvények és a WEEE-irányelv (2012/19/EU) szerint a termék nem kezelhető háztartási hulladékként. A terméket a kijelölt nyilvános gyűjtőpontokon kell leadni, például hasonló cserekészülék vásárlásakor, illetve bármelyik, elektromos és elektronikai berendezésekből származó hulladék (WEEE) átvételére feljogosított gyűjtőponton. Az ilyen jellegű hulladékok a nem megfelelő kezelés esetén a bennük található veszélyes anyagok révén ártalmasak lehetnek a környezetre és az emberek egészségére. Továbbá, a termékből származó hulladék megfelelő kezelésével hozzájárulhat a természetes nyersanyagok hatékonyabb hasznosításához. A berendezésekből származó, újrahasznosítható hulladékok elhelyezésére vonatkozó további tudnivalókért forduljon a helyi önkormányzathoz, a közterület-fenntartó vállalathoz, a háztartási hulladék begyűjtését végző vállalathoz, illetve a hivatalos WEEE-képviselethez. További tudnivalókat a WEEE-termékek visszajuttatásáról és újrahasznosításáról a www.canon-europe.com/weee.

Tylko dla krajów Unii Europejskiej oraz EOG (Norwegia, Islandia i Liechtenstein)

Ten symbol oznacza, że zgodnie z dyrektywą WEEE dotyczącą zużytego sprzętu elektrycznego i elektronicznego (2012/19/UE) oraz przepisami lokalnymi nie należy wyrzucać tego produktu razem z odpadami gospodarstwa domowego. Produkt należy przekazać do wyznaczonego punktu gromadzenia odpadów, np. firmie, od której kupowany jest nowy, podobny produkt lub do autoryzowanego punktu gromadzenia zużytego sprzętu elektrycznego i elektronicznego w celu poddania go recyklingowi. Usuwanie tego typu odpadów w nieodpowiedni sposób może mieć negatywny wpływ na otoczenie i zdrowie innych osób ze względu na niebezpieczne substancje stosowane w takim sprzęcie. Jednocześnie pozbycie się zużytego sprzętu w zalecany sposób przyczynia się do właściwego wykorzystania zasobów naturalnych. Aby uzyskać więcej informacji na temat punktów, do których można dostarczyć sprzęt do recyklingu, prosimy skontaktować się z lokalnym urzędem miasta, zakładem utylizacji odpadów, skorzystać z instrukcji zatwierdzonej dyrektywą WEEE lub skontaktować się z przedsiębiorstwem zajmującym się wywozem odpadów domowych. Więcej informacji o zwracaniu i recyklingu zużytego sprzętu elektrycznego i elektronicznego znajduje się w witrynie www.canon-europe.com/weee.

Platí len pre štáty Európskej únie a EHP (Nórsko, Island a Lichtenštajnsko)

Tento symbol znamená, že podľa Smernice 2012/19/EÚ o odpade z elektrických a elektronických zariadení (OEEZ) a podľa platnej legislatívy Slovenskej republiky sa tento produkt nesmie likvidovať spolu s komunálnym odpadom. Produkt je potrebné odovzdať do určenej zberne, napr. prostredníctvom výmeny za kúpu nového podobného produktu, alebo na autorizované zberné miesto, ktoré spracúva odpad z elektrických a elektronických zariadení (EEZ). Nesprávna manipulácia s takýmto typom odpadu môže mať negatívny vplyv na životné prostredie a ľudské zdravie, pretože elektrické a elektronické zariadenia obsahujú potenciálne nebezpečné látky. Spoluprácou na správnej likvidácii produktu prispejete

k účinnému využívaniu prírodných zdrojov. Ďalšie informácie o mieste recyklácie opotrebovaných zariadení získate od miestneho úradu, úradu životného prostredia, zo schváleného plánu OEEZ alebo od spoločnosti, ktorá zaisťuje likvidáciu komunálneho odpadu. Viac informácií nájdete aj na webovej stránke: www.canon-europe.com/weee.

Üksnes Euroopa Liit ja EMP (Norra, Island ja Liechtenstein)

See sümbol näitab, et antud toodet ei tohi vastavalt elektri- ja elektroonikaseadmete jäätmeid käsitlevale direktiivile (2012/19/EL) ning teie riigis kehtivatele õigusaktidele utiliseerida koos olmejäätmetega. Antud toode tuleb anda selleks määratud kogumispunkti, nt müügipunkt, mis on volitatud üks ühe vastu vahetama, kui ostate uue sarnase toote, või elektri- ja elektroonikaseadmete jäätmete ümbertöötlemiseks mõeldud kogumispunkti. Täiendava teabe saamiseks elektri- ja elektroonikaseadmetest tekkinud jäätmete tagastamise ja ümbertöötlemise kohta võtke ühendust kohaliku omavalitsusega, asjakohase valitsusasutusega, asjakohase tootjavastutusorganisatsiooniga või olmejäätmete käitlejaga. Lisateavet leitate ka Interneti-leheküljelt www.canon-europe.com/weee.

Tikai Eiropas Savienībai un EEZ (Norvēģijai, Islandei un Lihtenšteinai)

Šis simbols norāda, ka atbilstoši ES Direktīvai (2012/19/ES) par elektrisko un elektronisko iekārtu atkritumiem (EEIA) un vietējiem tiesību aktiem no šī izstrādājuma nedrīkst atbrīvoties, izmetot to kopā ar sadzīves atkritumiem. Šis izstrādājums ir jānodod piemērotā savākšanas vietā, piemēram, apstiprinātā veikalā, kur iegādājaties līdzīgu jaunu produktu un atstājat veco, vai apstiprinātā vietā izlietotu elektrisko un elektronisko iekārtu pārstrādei. Nepareiza šāda veida atkritumu apsaimniekošana var apdraudēt vidi un cilvēka veselību tādu iespējami bīstamu vielu dēļ, kas parasti ir elektriskajās un elektroniskajās iekārtās. Turklāt jūsu atbalsts pareizā šāda veida atkritumu apsaimniekošanā sekmēs efektīvu dabas resursu izmantošanu. Lai saņemtu pilnīgāku informāciju par vietām, kur izlietoto iekārtu var nodot pārstrādei, sazinieties ar vietējo pašvaldību, atkritumu savākšanas atbildīgo dienestu, pilnvarotu EEIA struktūru vai sadzīves atkritumu apsaimniekošanas iestādi. Lai saņemtu plašāku informāciju par elektrisko un elektronisko iekārtu nodošanu pārstrādei, apmeklējiet tīmekļa vietni www.canon-europe.com/weee.

Tik Europos Sąjungai ir EEE (Norvegijai, Islandijai ir Lichtenšteinui)

Šis ženklas reiškia, kad gaminio negalima išmesti su buitinėmis atliekomis, kaip yra nustatyta Direktyvoje (2012/19/ES) ir nacionaliniuose teisė aktuose dėl EEĮ atliekų tvarkymo. Šį gaminį reikia atiduoti į tam skirtą surinkimo punktą, pvz., pagal patvirtintą keitimo sistemą, kai perkamas panašus gaminys, arba į

elektros ir elektroninės įrangos (EEĮ) atliekų perdirbimo punktą. Netinkamas tokios rūšies atliekų tvarkymas dėl elektros ir elektroninėje įrangoje esančių pavojingų medžiagų gali pakenkti aplinkai ir žmonių sveikatai. Padėdami užtikrinti tinkamą šio gaminio šalinimo tvarką, kartu prisidėsite prie veiksmingo gamtos išteklių naudojimo. Jei reikia daugiau informacijos, kaip šalinti tokias atliekas, kad jos būtų toliau perdirbamos, kreipkitės į savo miesto valdžios institucijas, atliekų tvarkymo organizacijas, patvirtintų EEĮ atliekų sistemų arba jūsų buitinių atliekų tvarkymo įstaigų atstovus. Išsamesnės informacijos apie EEĮ atliekų grąžinimo ir perdirbimo tvarką galite rasti apsilankę tinklalapyje www.canon-europe.com/weee.

Samo za Evropsko unijo in EGP (Norveška, Islandija in Lihtenštajn)

Ta simbol pomeni, da tega izdelka v skladu z direktivo OEEO (2012/19/EU) in državno zakonodajo ne smete odvreči v gospodinjske odpadke. Ta izdelek morate odložiti na ustrezno zbiralno mesto, na primer pri pooblaščenem prodajalcu, ko kupite podoben nov izdelek ali na zbiralno mesto za recikliranje električne in elektronske opreme. Neprimerno ravnanje s takšnimi odpadki lahko negativno vpliva na okolje in človekovo zdravje zaradi nevarnih snovi, ki so povezane z električno in elektronsko opremo. S pravilno odstranitvijo izdelka hkrati prispevate tudi k učinkoviti porabi naravnih virov. Če želite več informacij o tem, kje lahko odložite odpadno opremo za recikliranje, pokličite občinski urad, komunalno podjetje ali službo, ki skrbi za odstranjevanje odpadkov, ali si oglejte načrt OEEO. Če želite več informacij o vračanju in recikliranju izdelkov v skladu z direktivo OEEO, obiščite www.canon-europe.com/weee.

Само за Европейския съюз и ЕИП (Норвегия, Исландия и Лихтенщайн)

Този символ показва, че този продукт не трябва да се изхвърля заедно с битовите отпадъци, съгласно Директивата за ИУЕЕО (2012/19/ЕС) и Вашето национално законодателство. Този продукт трябва да бъде предаден в предназначен за целта пункт за събиране, например на база размяна, когато купувате нов подобен продукт, или в одобрен събирателен пункт за рециклиране на излязло от употреба електрическо и електронно оборудване (ИУЕЕО). Неправилното третиране на този тип отпадъци може да доведе до евентуални отрицателни последствия за околната среда и човешкото здраве поради потенциално опасните вещества, които обикновено са свързани с ЕЕО. В същото време Вашето съдействие за правилното изхвърляне на този продукт ще допринесе за ефективното използване на природните ресурси. Повече информация относно местата, където може да предавате излязло от употреба оборудване за рециклиране, може да получите от местните власти, от органа, отговорен за отпадъците и от одобрена система за излязло от употреба ЕЕО или от Вашата местна служба за битови отпадъци. За повече информация относно връщането и рециклирането на продукти от излязло от употреба ЕЕО посетете www.canon-europe.com/weee.

Doar pentru Uniunea Europeană şi EEA (Norvegia, Islanda şi Liechtenstein)

Acest simbol indică faptul că acest produs nu trebuie aruncat o dată cu reziduurile menajere, în conformitate cu Directiva DEEE (Directiva privind deşeurile de echipamente electrice şi electronice) (2012/19/UE) şi legile naţionale. Acest produs trebuie transportat la un punct de colectare special, de exemplu un centru care preia produsele vechi atunci când achiziţionaţi un produs nou similar, sau la un punct de colectare autorizat pentru reciclarea deşeurilor provenite de la echipamentele electrice şi electronice (EEE). Mânuirea necorespunzătoare a acestor tipuri de deşeuri poate avea un impact negativ asupra mediului înconjurător şi sănătăţii indivizilor, din cauza substanţelor potenţial nocive care sunt în general asociate cu EEE. În acelaşi timp, cooperarea dvs. la reciclarea corectă a acestui produs va contribui la utilizarea efectivă a resurselor naturale. Pentru mai multe informaţii privind locurile de reciclare a deşeurilor provenite de la echipamente, contactaţi biroul primăriei locale, autoritatea responsabilă cu colectarea deşeurilor, schema DEEE aprobată sau serviciul de colectare a deşeurilor menajere. Pentru mai multe informaţii privind returnarea şi reciclarea produselor DEEE, vizitaţi www.canon-europe.com/weee.

Samo za Europsku uniju i EEZ (Norveška, Island i Lihtenštajn)

Ovaj simbol pokazuje da se ovaj proizvod ne smije odlagati s kućnim otpadom sukladno WEEE Direktivi (2012/19/EC) i vašem nacionalnom zakonu. Ovaj proizvod je potrebno predati na posebno mjesto za sakupljanje otpada, npr. na ovlašteno mjesto gdje možete zamijeniti staro za novo ukoliko kupujete novi sličan proizvod ili na ovlašteno mjesto za sakupljanje rabljene električne i elektroničke opreme (EEE) za recikliranje. Nepropisno rukovanje ovom vrstom otpada može imati negativan učinak na okolinu i zdravlje ljudi zbog supstanci koje su potencijalno opasne za zdravlje, a općenito se povezuju s EEE. Istovremeno, vaša će suradnja kroz propisno odlaganje ovog proizvoda doprinijeti efektivnoj uporabi prirodnih resursa. Za više informacija o tome gdje možete odložiti svoj otpad za recikliranje obratite se vašem lokalnom gradskom uredu, komunalnoj službi, odobrenom WEEE programu ili službi za odlaganje kućnog otpada. Ostale informacije o vraćanju i recikliranju WEEE proizvoda potražite na www.canon-europe.com/weee.

Korisnici u Srbiji

Ovaj simbol označava da ovaj proizvod ne sme da se odlaže sa ostalim kućnim otpadom, u skladu sa WEEE Direktivom (2012/19/EU) i nacionalnim zakonima. Ovaj proizvod treba predati određenom centru za prikupljanje, npr. na osnovi "jedan-za-jedan" kada kupujete sličan novi proizvod, ili ovlašćenom centru za prikupljanje za reciklažu istrošene električne i elektronske opreme (EEE). Nepravilno rukovanje ovom

vrstom otpada može da ima moguće negativne posledice po životnu sredinu i ljudsko zdravlje usled potencijalno opasnih materijala koji se uglavnom vezuju za EEE. U isto vreme, vaša saradnja na ispravnom odlaganju ovog proizvoda će doprineti efikasnom korišćenju prirodnih resursa. Za više informacija o tome gde možete da predate vašu staru opremu radi recikliranje, vas molimo, da kontaktirate lokalne gradske vlasti, komunalne službe, odobreni plan reciklaže ili Gradsku čistoću. Za više informacija o vraćanju i recikliranju WEEE proizvoda, posetite stranicu www.canon-europe.com/weee.

Precauções sobre Manuseio

- Cancelando Trabalhos de Impressão
- Restrições legais sobre impressões
- Precauções sobre Manuseio da Impressora
- Transportando Sua Impressora
- Ao Reparar, Emprestar ou Descartar a Impressora
- Mantendo a Alta Qualidade de Impressão

Restrições legais sobre impressões

Imprimir ou modificar cópias impressas dos itens a seguir podem ser passíveis de punição pela lei.

Esta lista não é completa. Em caso de dúvida, consulte um representante legal local.

- Papel-moeda
- Ordens de pagamento
- Certificados de depósito
- Selos postais (cancelados ou não)
- Distintivos ou insígnias de identificação
- Determinados comprovantes de saque e serviços
- Cheques ou comprovantes emitidos por agências governamentais
- Habilitações de trânsito e certificados de titularidade
- Cheques de viagem
- Tíquetes-refeição
- Passaportes
- Papéis de imigração
- Declarações de imposto de renda (canceladas ou não)
- Cartas de fiança ou outros certificados de "nada consta"
- Certificados de ações
- Trabalhos artísticos ou trabalhos protegidos por leis de direitos autorais, sem a permissão do proprietário

Precauções sobre Manuseio da Impressora

Não coloque qualquer objeto na tampa superior!

Não coloque qualquer objeto na tampa superior. Ele cairá na bandeja traseira quando a tampa superior for aberta e prejudicará o funcionamento da impressora. Além disso, coloque a impressora em um local onde não haja possibilidade de que objetos caiam sobre ela.

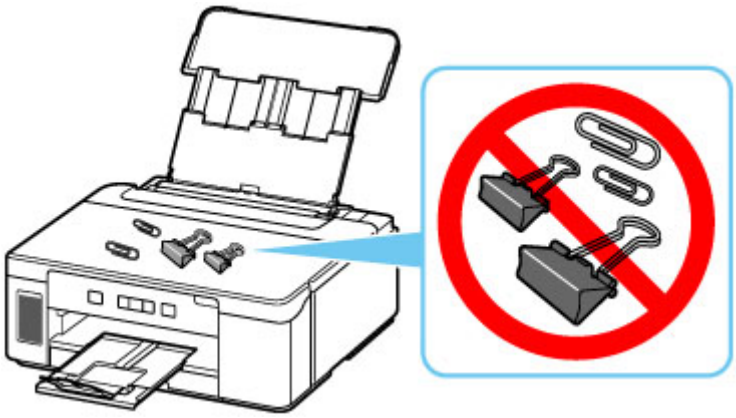

Transportando Sua Impressora

Ao realocar a impressora para alterar o local onde você vive ou para consertá-la, tenha certeza do seguinte.

Importante

- Não é possível remover a tinta do cartucho de tinta.
- Verifique se a tampa do cartucho foi completamente inserida. Se a tampa do cartucho de tinta não estiver completamente fechada, insira a tampa do cartucho adequadamente.
- Com a cabeça de impressão já instalada na impressora, pressione o botão **ATIVADO (ON)** para desligar a alimentação. Isso permite que a impressora cubra a cabeça de impressão automaticamente, impedindo que ela seque.
- Não remova a cabeça de impressão. A tinta pode vazar.
- Se a tinta manchar o interior da impressora, limpe usando um pano macio umedecido com água.
- Ao transportar a impressora, embale a impressora em uma sacola plástica para que a tinta não vaze.
- Coloque a impressora em uma caixa resistente de modo que tenha sua parte inferior virada para baixo, usando material de proteção suficiente para garantir o transporte seguro.
- Não incline a impressora. A tinta pode vazar.
- Quando um agente de transporte estiver manuseando o transporte da impressora, marque a caixa com "ESTE LADO PARA CIMA" para manter a parte inferior da impressora virada para baixo. Marque também com "FRÁGIL" ou "MANUSEAR COM CUIDADO".

- Manuseie com cuidado e garanta que a caixa permaneça na horizontal e NÃO de cabeça para baixo ou de lado, pois a impressora pode ser danificada e a tinta da impressora pode vazar.

1. Desligue a impressora.

2. Verifique se o indicador luminoso **ATIVADO (ON)** está apagado e desconecte o cabo de alimentação.

   Importante

   - Não desconecte a impressora enquanto o indicador luminoso **ATIVADO (ON)** estiver aceso ou piscando em azul, pois isso pode causar um funcionamento incorreto ou danificar a impressora, impedindo a impressora de imprimir.

3. Abra a tampa superior.

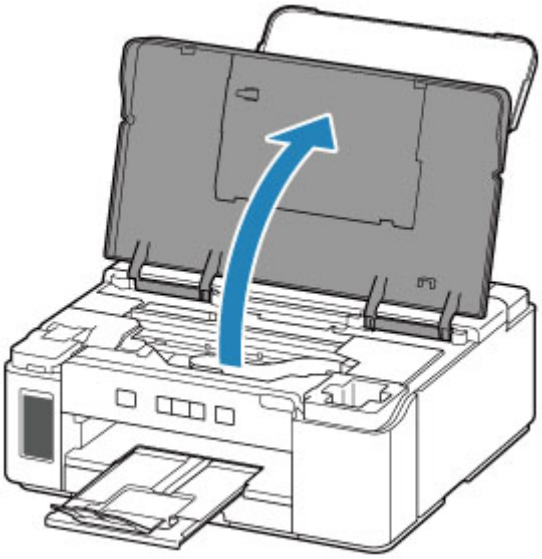

Importante

- Não toque nos tubos ou em outras peças no interior da impressora. Isso pode causar problema na impressora.

4. Vire a alavanca da válvula de tinta totalmente à esquerda.

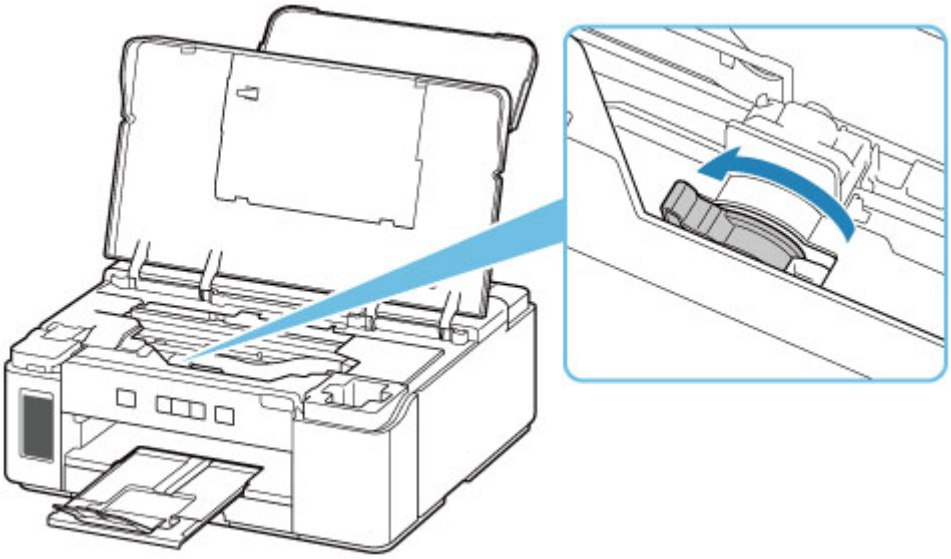

Importante

- O interior da impressora pode ficar manchado de tinta. Tenha cuidado para não sujar suas roupas e mãos.

5. Remova o fixador do carro (A) e insira-o por completo no buraco ao lado da impressora.

Puxe o fixador do carro para frente ao abri-lo e insira-o na mesma orientação.

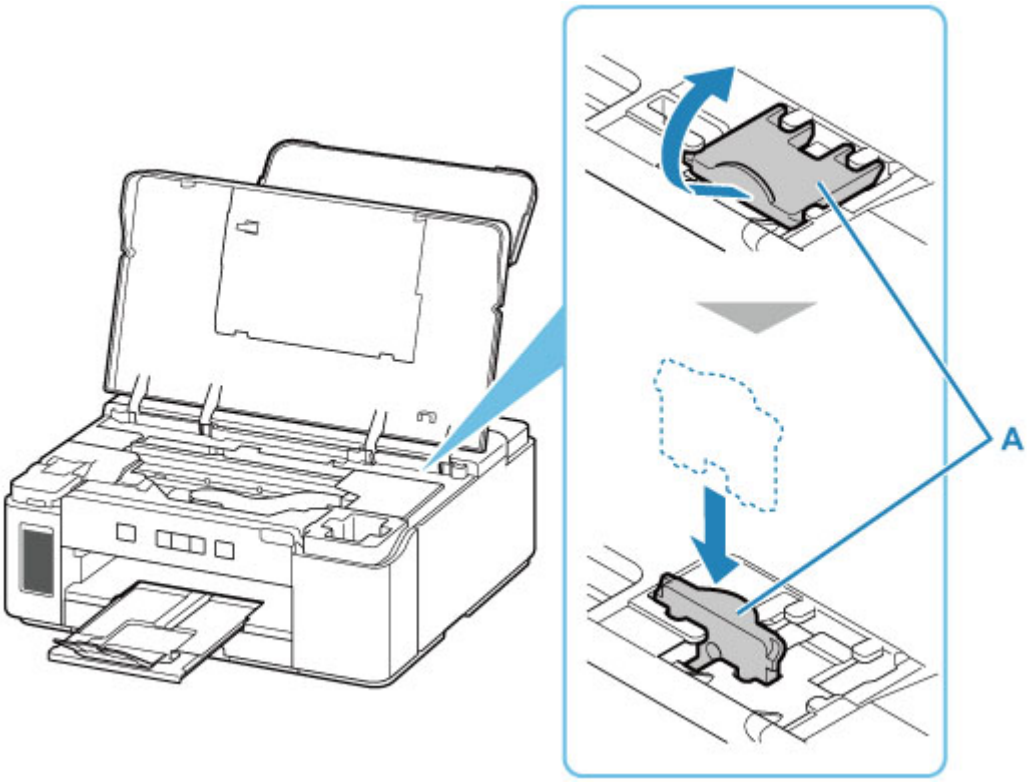

Nota

- Insira o fixador do carro alinhando as saliências com os alinhamentos na impressora.

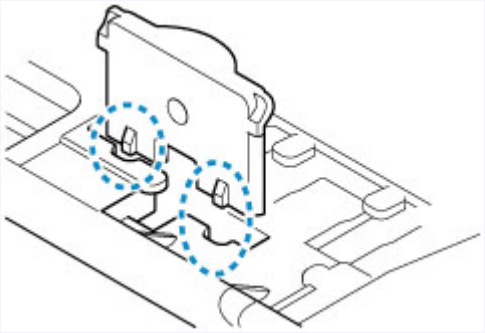

6. Feche a tampa superior com cuidado.

7. Retraia a extensão da bandeja de saída e a bandeja de saída do papel.

8. Retraia o suporte de papel e feche a tampa da bandeja traseira.

9. Desconecte o cabo da impressora do computador e da impressora e desconecte o cabo de alimentação da impressora.

10. Use fita adesiva para prender todas as tampas da impressora e evitar que elas se abram durante o transporte. Em seguida, embale a impressora em um saco plástico.

    Feche e lacre a abertura do saco com um objeto como fita para que a tinta não vaze.

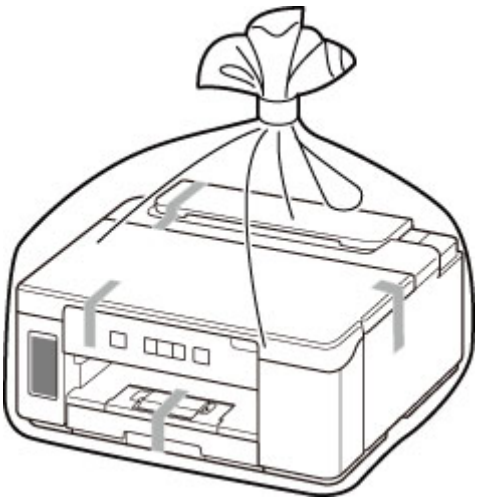

11. Encaixe o material de proteção na impressora ao colocar a impressora na caixa.

Importante

- Nós recomendamos que você segure e transporte esta impressora como mostrado na figura abaixo. Se você segurar o cassete, ele poderá cair da impressora.

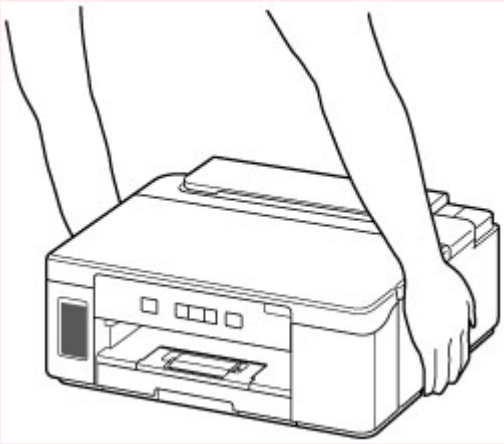

Importante

- Após transportar sua impressora, remova o fixador do carro, coloque-a na posição original, gire a alavanca da válvula de tinta para a direita e ligue a impressora.

Ao Reparar, Emprestar ou Descartar a Impressora

Se você tiver inserido dados pessoais, senhas e/ou outras configurações de segurança na impressora, essas informações poderão ser armazenadas na impressora.

Ao enviar a impressora para reparo, emprestar ou transferir para outra pessoa, ou dispor da impressora, siga as etapas abaixo para excluir essas informações e evitar que terceiros tenham acesso a elas.

1. Pressione e mantenha pressionado o botão **RETOMAR/CANCELAR (RESUME/CANCEL)** e solte quando o indicador luminoso do **Alarme (Alarm)** piscar 15 vezes.

   Todas as configurações da impressora serão inicializadas.

Mantendo a Alta Qualidade de Impressão

A chave para imprimir com uma ótima qualidade de impressão é evitar que a cabeça de impressão suje ou entupa. Sempre observe as regras a seguir para imprimir com ótima qualidade de impressão.

Nota

- Dependendo do tipo de papel, a tinta poderá borrar se você marcar a área impressa com um delineador ou marcador, ou imprimir parcialmente se água ou suor entrarem em contato com a área impressa.

Nunca desconecte o cabo de alimentação até que a energia seja desligada!

Se pressionar o botão **ATIVADO (ON)** para desligar a alimentação, a impressora tampará a cabeça de impressão (ejetores) automaticamente para evitar que sequem. Se você desconectar o cabo de alimentação da tomada antes de o indicador luminoso **ATIVADO (ON)** apagar, a cabeça de impressão não será tampada adequadamente e isso causará ressecamento ou entupimento.

Ao desconectar o cabo de alimentação, verifique se o indicador luminoso **ATIVADO (ON)** não está aceso.

Imprima periodicamente!

Assim como a ponta de uma caneta hidrográfica fica seca e inutilizável se não for usada durante longo período, mesmo tampada, a cabeça de impressão também pode ficar seca ou entupida se a impressora não for usada durante longo tempo. É recomendável usar a impressora pelo menos uma vez por mês.

Componentes Principais e Seu Uso

- Componentes Principais
- Fonte de Alimentação

Componentes Principais

- Vista Frontal
- Vista Traseira
- Vista Interna
- Painel de Controle

Vista Frontal

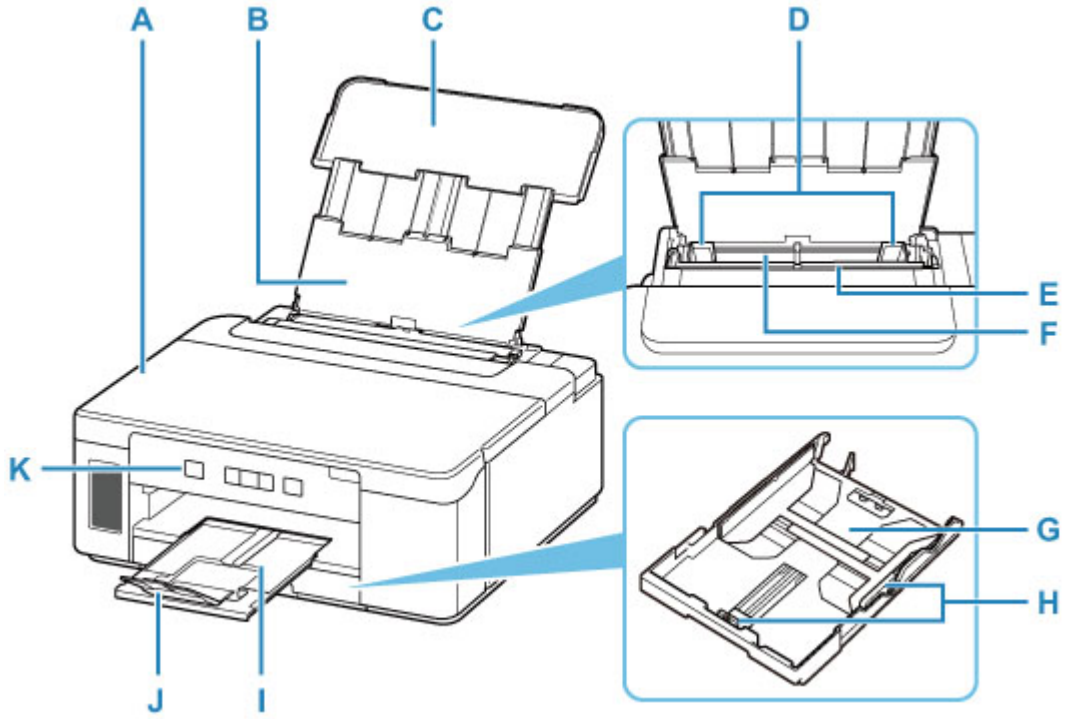

A: Tampa superior

Abra para recarregar o cartucho de tinta e para remover o papel atolado.

B: Suporte de papel

Estenda para colocar papel na bandeja traseira.

C: Tampa da bandeja traseira

Abra para colocar papel na bandeja traseira.

D: Guias do papel

Alinhe com ambos os lados da pilha de papel.

E: Tampa do slot de alimentação

Impede que algo caia no slot de alimentação.

Abra-a para deslizar as guias do papel e feche-a antes de imprimir.

F: Bandeja traseira

Coloque o papel aqui. Duas ou mais folhas do mesmo tamanho e tipo de papel podem ser colocadas ao mesmo tempo e alimentadas automaticamente uma folha por vez.

- Carregando Papel na Bandeja Traseira
- Carregando envelopes na Bandeja traseira

G: Cassete

Coloque papel comum de tamanho A4, B5, A5 ou Letter no cassete e insira-o na impressora.

- Carregando papel no cassete

H: Guias do papel

Alinhe com os lados direito/esquerdo/dianteiro da pilha de papel.

I: Bandeja de saída do papel

Os papéis impressos são ejetados. Puxe-o para fora antes de imprimir.

J: Extensão da bandeja de saída

Abra para apoiar o papel ejetado.

K: Painel de controle

Utilize para alterar as configurações da impressora ou para operá-la.

Painel de Controle

Vista Traseira

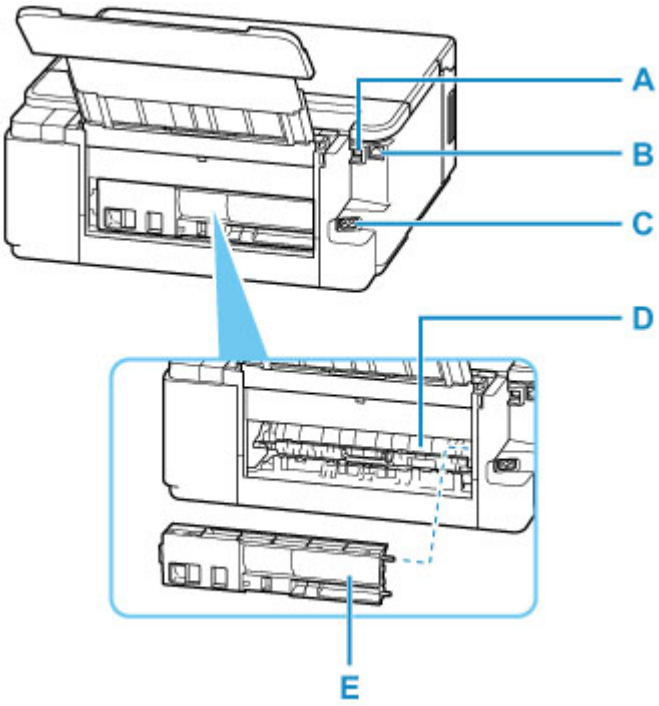

A: Porta USB

Conecte o cabo USB para conectar a impressora ao computador.

B: Conector da LAN com fio

Conecte o cabo de rede para conectar a impressora a uma LAN.

C: Conector do cabo de alimentação

Conecte o cabo de alimentação fornecido.

D: Tampa da unidade de transporte

Abra ao remover o papel preso.

E: Tampa traseira

Retire ao remover o papel preso.

Importante

- Não toque no estojo de metal.
- Não conecte ou desconecte o cabo USB ou o cabo LAN enquanto a impressora estiver imprimindo ou com o computador. Isso pode causar problema.

Vista Interna

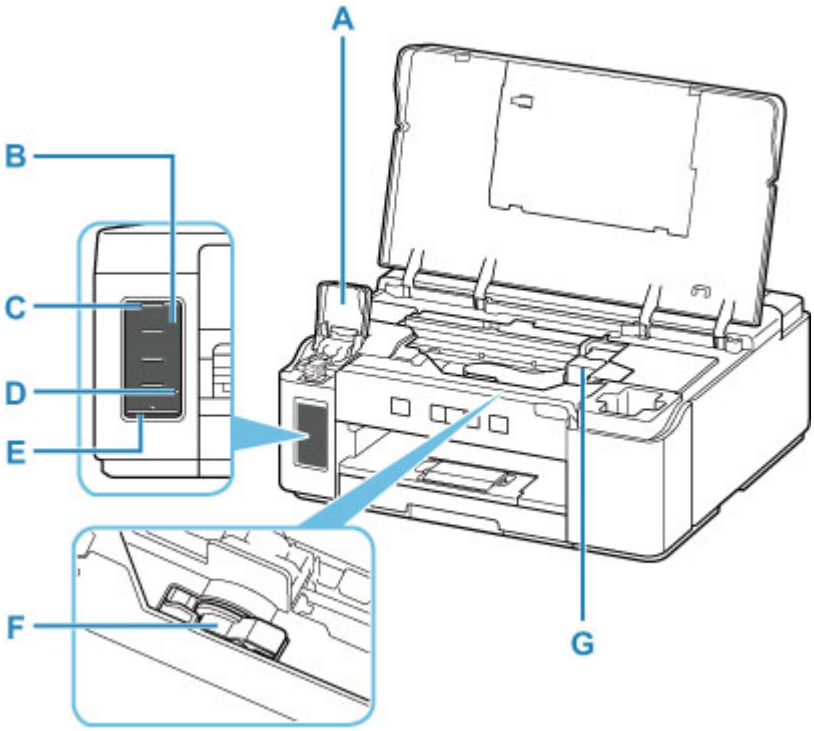

A: Tampa do cartucho de tinta

Abra para recarregar o cartucho de tinta.

B: Cartucho de Tinta

Cartucho de tinta preta.

Se o nível de tinta estiver baixo, recarregue o cartucho de tinta.

Recarregando Cartucho de tinta

C: Linha de limite superior

Indica a capacidade máxima de tinta.

D: Ponto único

Indica a quantidade de tinta necessária durante o jato de tinta.

E: Linha de limite inferior

Indica o limite mais baixo de quantidade de tinta suficiente para imprimir. Recarregue o cartucho de tinta antes que a quantidade de tinta fique abaixo desta linha.

F: Alavanca da Válvula de Tinta

Opere ao transportar uma impressora.

Transportando Sua Impressora

G: Suporte da cabeça de impressão

A cabeça de impressão está pré-instalada.

Painel de Controle

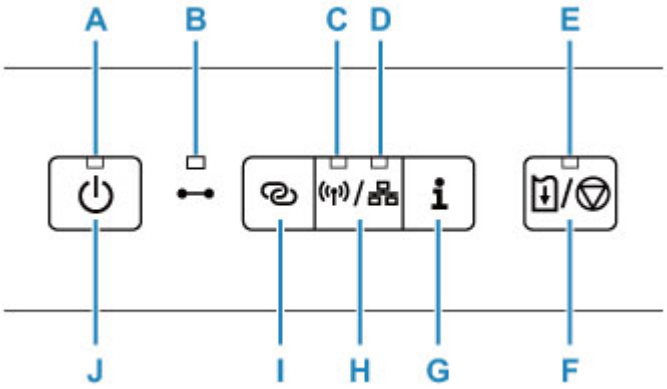

A: Indicador luminoso ATIVADO (ON)

Acende depois de piscar, quando a alimentação for ligada.

B: Indicador luminoso Online

Acende quando a impressora é conectada à rede.

C: Indicador luminoso Wi-Fi

Acende quando o Wi-Fi está ativado.

D: Indicador luminoso LAN com fio (Wired LAN)

Acende quando a LAN com fio está ativada.

E: Indicador luminoso Alarme (Alarm)

Acende ou pisca quando ocorre um erro.

F: Botão RETOMAR/CANCELAR (RESUME/CANCEL)

Cancela um trabalho de impressão em andamento. Depois de resolver o problema da impressora, você pode pressionar esse botão para eliminar o status de erro da impressora e retomar a impressão.

G: Botão Informações (Information)

Começa a imprimir as informações de configurações de rede.

H: Botão Tipo de rede (Network Type)

Alterna as conexões de rede.

Configurações da LAN

I: Botão Conexão sem fio (Wireless connect)

Para definir informações do roteador sem fio na impressora diretamente de um smartphone ou outro dispositivo desse tipo (sem ter que fazer nenhum procedimento no roteador), mantenha pressionado este botão.

J: Botão ATIVADO (ON)

Liga ou desliga a máquina.

Ligando e Desligando a Impressora

Fonte de Alimentação

- Verificando se a alimentação está ligada
- Ligando e Desligando a Impressora
- Verificando o Cabo de ligar a energia/Alimentação
- Desconectando a Impressora

Verificando se a alimentação está ligada

O indicador luminoso **ATIVADO (ON)** acende quando a impressora é ligada.

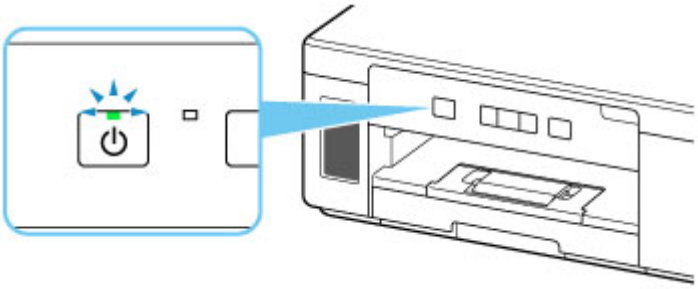

Nota

- Pode demorar um pouco para que a impressora comece a imprimir imediatamente depois que a impressora for ligada.

Ligando e Desligando a Impressora

Ligando a impressora

1. Pressione o botão **ATIVADO (ON)** para ligar a impressora.

   O indicador luminoso de **ATIVADO (ON)** pisca e então permanece aceso.

   Confirmando que a Alimentação Está Ligada

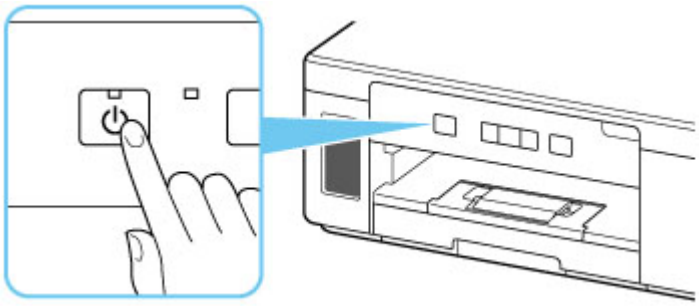

Nota

- Pode demorar um pouco para que a impressora comece a imprimir imediatamente depois que a impressora for ligada.
- Se o indicador luminoso **Alarme (Alarm)** piscar, consulte Em caso de erro.
- Você pode definir a impressora para ativar automaticamente quando uma operação de impressão é realizada de um computador conectado por cabo USB ou rede. Essa função é definida como desligada por padrão.

  Gerenciando a Alimentação da Impressora

Desligando a impressora

1. Pressione o botão **ATIVADO (ON)** para desligar a impressora.

   Quando o indicador luminoso **ATIVADO (ON)** parar de piscar, a impressora será desligada.

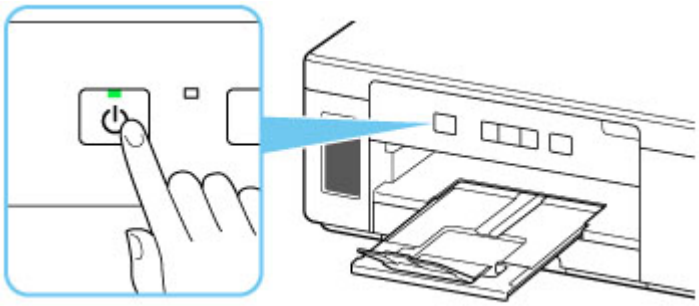

Importante

- Quando você desconectar o cabo de alimentação após desligar a impressora, certifique-se de confirmar se o indicador luminoso **ATIVADO (ON)** está apagado.

Nota

- Você pode definir a impressora para que seja desligada automaticamente se nenhuma operação for realizada ou nenhum trabalho de impressão for enviado para a impressora durante um determinado intervalo. Essa função é definida como ativada por padrão.

  Gerenciando a Alimentação da Impressora

Verificando o Cabo de ligar a energia/Alimentação

Desconecte o cabo de alimentação uma vez por mês para confirmar que o cabo de conexão/alimentação não tem algo incomum como descrito a seguir.

- O cabo de conexão/alimentação está quente.
- O cabo de conexão/alimentação está oxidado.
- O cabo de conexão/alimentação está dobrado.
- O cabo de conexão/alimentação está gasto.
- O cabo de conexão/alimentação está dividido.

⚠ Cuidado

- Se você descobrir algo incomum no cabo de conexão/alimentação como descrito anteriormente, desconecte o cabo de alimentação e chame a assistência. O uso da impressora com uma das condições incomuns acima poderá causar um incêndio ou choque elétrico.

Desconectando a Impressora

Para desconectar o cabo de alimentação, siga o procedimento abaixo.

Importante

- Ao desconectar o cabo de alimentação, pressione o botão **ATIVADO (ON)** e confirme se o indicador luminoso **ATIVADO (ON)** está apagado. Desconectar o cabo de alimentação enquanto o indicador luminoso **ATIVADO (ON)** estiver aceso ou piscando pode ressecar ou entupir a cabeça de impressão, e a qualidade da impressão pode ser prejudicada.

1. Pressione o botão **ATIVADO (ON)** para desligar a impressora.

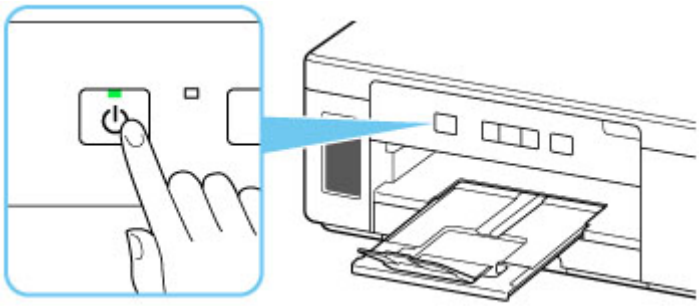

2. Confirme se o indicador luminoso **ATIVADO (ON)** está apagado.

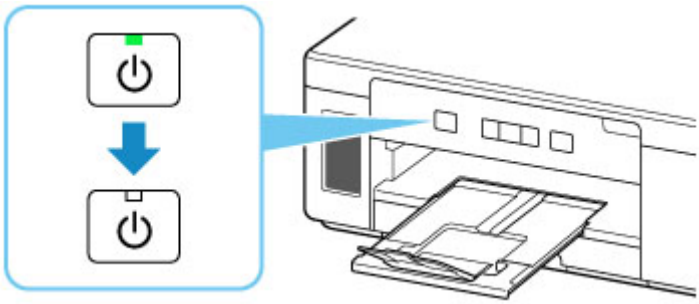

3. Desconecte o cabo de alimentação.

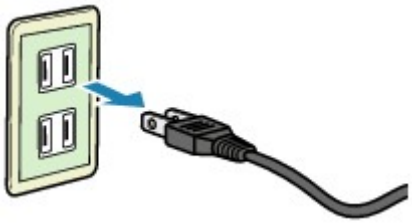

A especificação do cabo de alimentação varia de acordo com o país ou a região de uso.

Alterando Configurações

- Alterando as Configurações da Impressora do Computador (Windows)
- Alterando Configurações do Painel de Controle

Alterando as Configurações da Impressora do Computador (Windows)

- Alterando as Opções de Impressão
- Registrando um Perfil de Impressão Frequentemente Usado
- Definindo a Tinta a Ser Usada
- Gerenciando a Alimentação da Impressora
- Alterando o Modo de Operação da Impressora

Alterando as Opções de Impressão

Você pode alterar as configurações detalhadas do driver da impressora dos dados de impressão enviados a partir de um software.

Marque essa caixa de seleção se parte dos dados da imagem estiverem cortados, se a origem do papel durante a impressão diferir das configurações do driver ou se a impressão falhar.

1. Abra a janela de configuração do driver da impressora

2. Clique em **Opções de impressão... (Print Options...)** na guia **Configurar página (Page Setup)**

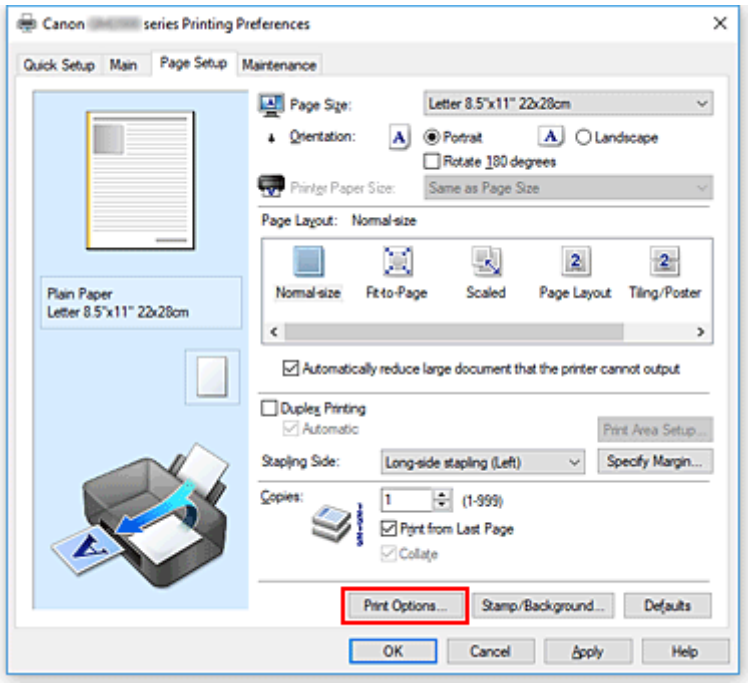

A caixa de diálogo **Opções de impressão (Print Options)** é exibida.

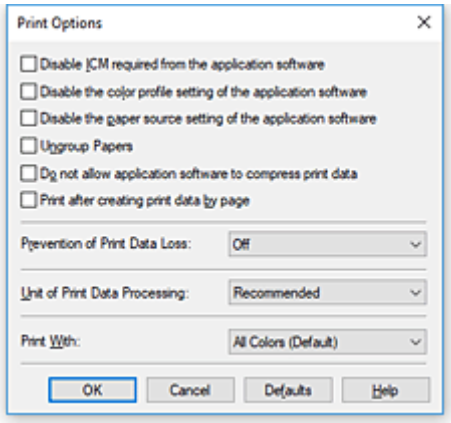

3. Altere configurações individuais

Se necessário, altere as configurações de cada item e clique em **OK**.

A guia **Configurar página (Page Setup)** é exibida novamente.

Registrando um Perfil de Impressão Frequentemente Usado

Você pode registrar seu perfil de impressão frequentemente usado nas **Configurações mais usadas (Commonly Used Settings)** da guia **Instalação rápida (Quick Setup)**. Os perfis de impressão desnecessários podem ser excluídos a qualquer momento.

Registrando um perfil de impressão

1. Abra a janela de configuração do driver da impressora

2. Defina os itens necessários

   Em **Configurações mais usadas (Commonly Used Settings)**, na guia **Instalação rápida (Quick Setup)**, selecione o perfil de impressão a ser usado e, se necessário, altere as configurações depois de **Recursos adicionais (Additional Features)**.
   Também é possível registrar itens necessários nas guias **Principal (Main)** e **Configurar página (Page Setup)**.

3. Clique em **Salvar... (Save...)**

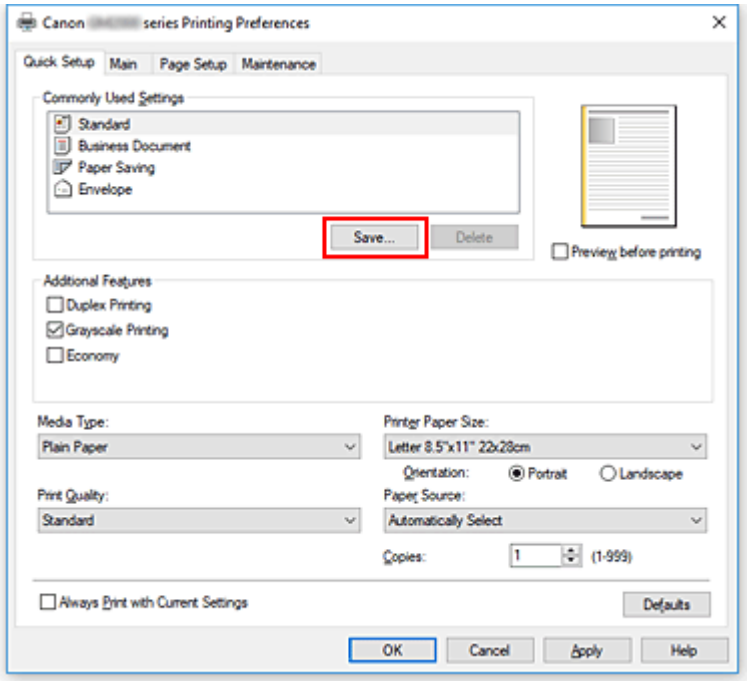

A caixa de diálogo **Salvar configurações mais usadas (Save Commonly Used Settings)** é aberta.

4. Salve as configurações

   Insira um nome no campo **Nome (Name)**. Se necessário, clique em **Opções... (Options...)**, defina os itens e clique em **OK**.
   Na caixa de diálogo **Salvar configurações mais usadas (Save Commonly Used Settings)**, clique em **OK** para salvar as configurações de impressão e voltar para a guia **Instalação rápida (Quick Setup)**.
   O nome e o ícone são exibidos em **Configurações mais usadas (Commonly Used Settings)**.

Importante

- Para salvar o tamanho da página, orientação e o número de cópias definidos em cada folha, clique em **Opções... (Options...)** e marque cada item.

Nota

- Quando você reinstalar o driver da impressora ou atualizar a versão do driver da impressora, as configurações de impressão que já estejam registradas serão excluídas das **Configurações mais usadas (Commonly Used Settings)**.
  As configurações de impressão registradas não podem ser salvas nem preservadas. Se um perfil foi excluído, registre novamente as configurações de impressão.

Excluindo perfis de impressão desnecessários

1. Selecione o perfil de impressão a ser excluído

   Selecione o perfil de impressão que deseja excluir da lista **Configurações mais usadas (Commonly Used Settings)**, na guia **Instalação rápida (Quick Setup)**.

2. Exclua o perfil de impressão

   Clique em **Excluir (Delete)**. Quando a mensagem de confirmação aparecer, clique em **OK**.
   O perfil de impressão selecionado é excluído da lista **Configurações mais usadas (Commonly Used Settings)**.

Nota

- Perfis de impressão que estão registrados nas configurações iniciais não podem ser excluídos.

Definindo a Tinta a Ser Usada

Este recurso permite que você especifique qual tinta usar durante a impressão.

1. Abra a janela de configuração do driver da impressora

2. Clique em **Opções de impressão... (Print Options...)** na guia **Configurar página (Page Setup)**

   A caixa de diálogo **Opções de impressão (Print Options)** aparece.

3. Selecione o cartucho de tinta a ser usado em **Imprimir com (Print With)**

   Selecione a tinta a ser usada para impressão e clique em **OK**.

4. Clique em **OK** na guia **Configurar página (Page Setup)**

   Quando você realizar a impressão, a tinta especificada será usada.

Importante

- Alguns aplicativos imprimirão em cores, independentemente das configurações **Imprimir em escala de cinza (Grayscale Printing)**. Se você quiser executar a impressão monocromática com esses aplicativos, defina **Imprimir com (Print With)** para **Apenas preto (Black Only)**.
- Se você tiver o cartucho FINE (vendido separadamente) encaixado e tiver as configurações a seguir configuradas, a impressora imprimirá usando a tinta colorida e marcar **Apenas preto (Black Only)** não terá nenhum efeito.
  - Um **Tipo de mídia (Media Type)** diferente de **Papel Comum (Plain Paper)**, **Envelope**, **Ink Jet Hagaki (A)**, **Hagaki (A)** ou **Hagaki** é selecionado na guia **Principal (Main)**.
- Não retire a cabeça de impressão que não está em uso. A impressão não poderá ser realizada quando uma cabeça de impressão for retirada.

Gerenciando a Alimentação da Impressora

Esta função permite gerenciar a alimentação da impressora a partir do Canon IJ Printer Assistant Tool.

Desligar (Power Off)

A função **Desligar (Power Off)** desliga a impressora. Se você usá-la, não poderá ligar a impressora a partir do Canon IJ Printer Assistant Tool.

1. Abra o Canon IJ Printer Assistant Tool

2. Desligue

   Clique em **Desligar (Power Off)**. Quando a mensagem de confirmação aparecer, clique em **OK**.

   A impressora é desligada.

Alimentação automática (Auto Power)

A **Alimentação automática (Auto Power)** permite definir **Ligar automaticamente (Auto Power On)** e **Desligar automaticamente (Auto Power Off)**.
A função **Ligar automaticamente (Auto Power On)** liga a impressora automaticamente quando dados são recebidos.
A função **Desligar automaticamente (Auto Power Off)** desliga a impressora automaticamente quando não há operações do driver da impressora ou da impressora durante um período específico.

1. Abra o Canon IJ Printer Assistant Tool

2. Verifique se a impressora está ligada e clique em **Alimentação automática (Auto Power)**

   A caixa de diálogo **Configurações de alimentação automática (Auto Power Settings)** é exibida.

   Nota

   - Se a impressora estiver desligada ou se a comunicação entre a impressora e o computador estiver desativada, talvez seja exibida uma mensagem de erro informando que o computador não consegue detectar o status da impressora.
     Se isso acontecer, clique em **OK** para exibir as configurações mais recentes especificadas em seu computador.

3. Se necessário, conclua as seguintes configurações:

Ligar automaticamente (Auto Power On)

Ao especificar **Ativar (Enable)** na lista, a impressora será ligada ao receber os dados de impressão.

Desligar automaticamente (Auto Power Off)

Especifique o tempo na lista. Quando esse tempo passar sem qualquer operação do driver da impressora ou da impressora, a impressora será desligada automaticamente.

4. Aplicar as configurações

Clique em **OK**. Quando a mensagem de confirmação aparecer, clique em **OK**.

Em seguida, a configuração é ativada. Se desejar desativá-la, selecione **Desativar (Disable)** na lista, de acordo com o mesmo procedimento.

Nota

- Quando a impressora é desligada, a mensagem do Canon IJ Status Monitor varia conforme a configuração de **Ligar automaticamente (Auto Power On)**.
  Quando a configuração for **Ativar (Enable)**, será exibida a mensagem "A impressora está em espera". Quando a configuração for **Desativar (Disable)**, será exibida a mensagem "A impressora está desconectada".

Alterando o Modo de Operação da Impressora

Se necessário, alterne entre os diversos modos de operação da impressora.

Configurações personalizadas (Custom Settings)

1. Abra o Canon IJ Printer Assistant Tool

2. Verifique se a impressora está ligada e clique em **Configurações personalizadas (Custom Settings)**

   A caixa de diálogo **Configurações personalizadas (Custom Settings)** é exibida.

   Nota

   - Se a impressora estiver desligada ou se a comunicação entre a impressora e o computador estiver desativada, talvez seja exibida uma mensagem de erro informando que o computador não consegue detectar o status da impressora.
     Se isso acontecer, clique em **OK** para exibir as configurações mais recentes especificadas em seu computador.

3. Se necessário, conclua as seguintes configurações:

   Evitar abrasão do papel (Prevents paper abrasion)

   A impressora pode aumentar o espaço entre a cabeça de impressão e o papel durante uma impressão de alta densidade para evitar a abrasão do papel.
   Marque essa caixa de seleção para evitar a abrasão do papel.

   Alinhar cabeças manualmente (Align heads manually)

   Normalmente, a função **Alinhamento da cabeça de impressão (Print Head Alignment)** no Canon IJ Printer Assistant Tool é definida como alinhamento automático da cabeça, porém é possível alterá-la para alinhamento manual da cabeça.
   Se os resultados de impressão do alinhamento automático da cabeça de impressão não forem satisfatórios, realize o alinhamento manual da cabeça de impressão.
   Marque esta caixa de seleção para executar o alinhamento manual da cabeça. Desmarque esta caixa de seleção para executar o alinhamento automático da cabeça.

   Girar 90 graus para a esquerda quando a orientação for [Paisagem] (Rotate 90 degrees left when orientation is [Landscape])

   Na guia **Configurar página (Page Setup)**, você pode alterar a direção de giro de **Paisagem (Landscape)** em **Orientação (Orientation)**.
   Para girar os dados de impressão 90 graus para a esquerda durante a impressão, selecione esse item. Para girar os dados de impressão 90 graus para a direita durante a impressão, desmarque esse item.

Importante

- Não altere essa configuração enquanto o trabalho de impressão estiver exibido na lista de itens aguardando impressão. Caso contrário, caracteres poderão ser omitidos ou o layout poderá ser corrompido.

Tempo de secagem da tinta (Ink Drying Wait Time)

Você pode definir o tempo de pausa da impressora antes do início da impressão da próxima página. Arraste o controle deslizante para a direita para aumentar o tempo de pausa e para a esquerda para reduzi-lo.

Se o papel ficar manchado pelo fato de a próxima página ser ejetada antes de a tinta ter secado, aumente a duração do tempo de secagem.

A redução do tempo de secagem da tinta aumenta a velocidade da impressão.

4. Aplicar as configurações

Clique em **OK** e quando a mensagem de confirmação for exibida, clique em **OK**.

A impressora funciona com as configurações modificadas aqui.

Alterando Configurações do Painel de Controle

- Configurações da LAN
- Inicializando Configurações da Impressora

Configurações da LAN

Alternar entre a conexão Wi-Fi e a conexão de LAN com fio, ou desativar a conexão de rede.

Siga o procedimento abaixo.

1. Verifique se a impressora está ligada.

2. Pressione o botão **Tipo de rede (Network Type)** (A) para alterar as configurações.

   Verifique o status da configuração de LAN com o indicador luminoso **Wi-Fi** (B) e o indicador luminoso LAN com fio (C).

   A configuração é alterado sempre que o botão **Tipo de rede (Network Type)** (A) é pressionado.

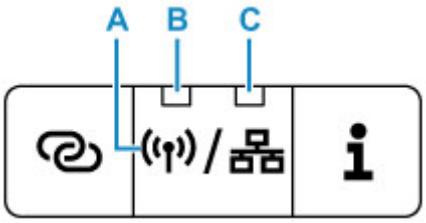

B: Indicador luminoso Wi-Fi

Acende quando a conexão Wi-Fi está ativada.

C: Indicador luminoso LAN com fio (Wired LAN)

Acende quando a conexão LAN com fio está ativada.

Se ambos os indicadores luminosos estiverem apagados, a conexão de rede está desativada.

Inicializando Configurações da Impressora

Você pode inicializar as configurações da impressora.

Siga o procedimento abaixo para inicializar as configurações da impressora.

1. Verifique se a impressora está ligada.

2. Pressione e mantenha pressionado o botão **RETOMAR/CANCELAR (RESUME/CANCEL)** e solte quando o indicador luminoso do **Alarme (Alarm)** piscar 15 vezes.

   Todas as configurações da impressora serão inicializadas.

   Depois de redefinir, execute a configuração novamente como necessário.

   Nota

   - Você não pode definir os seguintes itens de configuração de volta para o padrão:
     - A posição atual da cabeça de impressão
     - CSR (Pedido de Assinatura de Certificado) para a configuração do método de criptografia (SSL/TLS)

Especificações

Especificações gerais

Resolução de impressão (dpi)	600 (horizontal) x 1200 (vertical)
Interface	**Porta USB:** Hi-Speed USB * **Porta de rede:** LAN com Fio: 100BASE-TX / 10BASE-T Wi-Fi: IEEE802.11n / IEEE802.11g / IEEE802.11b * É necessário um computador compatível com o padrão USB Hi-Speed. Uma vez que a interface USB Hi-Speed é totalmente compatível com USB 1.1, pode ser usada em USB 1.1. O USB e a LAN podem ser usados ao mesmo tempo. A LAN Wi-Fi e com fio não podem ser usadas ao mesmo tempo.
Largura de impressão	203,2 mm (8 pol.)
Área imprimível	**Impressão padrão:** • Margem superior: 3,0 mm (0,12 pol.) • Margem inferior: 5,0 mm (0,20 pol.) • Margem esquerda: ◦ Letter/Legal: 6,4 mm (0,26 pol.) ◦ Outros tamanhos: 3,4 mm (0,14 pol.) • Margem direita: ◦ Letter/Legal: 6,3 mm (0,25 pol.) ◦ Outros tamanhos: 3,4 mm (0,14 pol.) * Para saber a área imprimível do envelope, veja abaixo. Envelopes **Impressão duplex automática:** • Margem superior: 5,0 mm (0,20 pol.) • Margem inferior: 5,0 mm (0,20 pol.) • Margem esquerda: ◦ Letter: 6,4 mm (0,26 pol.) ◦ Outros tamanhos: 3,4 mm (0,14 pol.) • Margem direita: ◦ Letter: 6,3 mm (0,25 pol.) ◦ Outros tamanhos: 3,4 mm (0,14 pol.)
Ambiente operacional	**Temperatura:** 5 a 35 °C (41 a 95 °F) **Umidade:** 10 a 90% RH (sem condensação)

	* O desempenho da impressora pode ser reduzido sob determinadas condições de temperatura e de umidade. Condições recomendadas: **Temperatura:** 15 a 30 °C (59 a 86 °F) **Umidade:** 10 a 80% RH (sem condensação) * Para obter as condições de temperatura e de umidade de papéis como o papel fotográfico, consulte a embalagem do papel ou as instruções fornecidas.
Ambiente de armazenamento	**Temperatura:** 0 a 40 °C (32 a 104 °F) **Umidade:** 5 a 95% RH (sem condensação)
Alimentação	AC 100-240 V, 50/60 Hz (O cabo de alimentação fornecido é adequado somente para a região ou o país onde ele foi comprado).
Consumo de energia	**Impressão:** 13 W ou menos *1 **Em espera (mínimo):** 0,8 W ou menos *1*2 **DESATIVADO:** 0,3 W ou menos *1 USB conexão com o PC *2 O tempo de espera para a espera não pode ser alterado.
Dimensões externas (L x P x A)	Aprox. 403 x 369 x 166 mm (aprox. 15,9 x 14,6 x 6,6 polegadas) * Com o cassete e as bandejas retraídas.
Peso	Aprox. 6,0 kg (Aprox. 13,2 lb) * Com a cabeça de impressão instalada.
Cabeça de Impressão/Tinta	BK 640 ejetores

Especificações de rede

Protocolo de comunicação	TCP/IP
LAN com fio	**Padrões suportados:** IEEE802.3u (100BASE-TX) / IEEE802.3 (10BASE-T) **Velocidade de transferência:** 10 M/100 Mbps (alternação automática)
Wi-Fi	**Padrões Suportados:** IEEE802.11n / IEEE802.11g / IEEE802.11b **Faixa de frequência:** 2,4 GHz **Canal:** 1-11 ou 1-13 * Largura de banda de frequência e canais disponíveis diferem dependendo do país ou da região. **Distância da comunicação:** Parte interna, 50 m / 164 pés * A faixa eficaz varia dependendo do ambiente e do local de instalação. **Segurança:** WEP (64/128 bits) WPA-PSK (TKIP/AES)

	WPA2-PSK (TKIP/AES) **Configuração:** WPS (Configuração de botão de pressão/método de código PIN) WCN (WCN-NET) Conexão sem fio Easy **Outras Funções:** Senha de administração

Requisitos Mínimos do Sistema

Adeque-se aos requisitos do sistema operacional quando eles forem superiores aos mostrados aqui.

Windows

Sistema Operacional	Windows 10, Windows 8.1, Windows 7 SP1 Nota: a operação só pode ser garantida em um computador com o Windows 7 ou posterior pré-instalado. O driver da impressora e o IJ Network Device Setup Utility oferecem suporte ao sistema operacional a seguir: Windows Server 2008 R2 SP1, Windows Server 2012 R2 e Windows Server 2016.
Espaço no Disco Rígido	2,0 GB ou mais Observação: Para a instalação de pacote de software. A quantidade de espaço em disco necessária pode ser alterada sem aviso prévio.
Monitor	XGA 1024 x 768

Outros Sistemas Operacionais Suportados

iOS, Android Algumas funções podem não estar disponíveis com o sistema operacional compatível. Consulte o site da Canon para obter mais detalhes.

Recurso de impressão do celular

PIXMA Cloud Link

- Uma conexão com a Internet ou unidade de CD-ROM é necessária para instalar o software para o Windows.
- Em um ambiente de rede interna, a porta 5222 precisa ser aberta. Entre em contato com o administrador da rede para obter detalhes.

As informações deste manual estão sujeitas a alteração sem aviso prévio.

Informações sobre Papel

- **Tipos de Mídia Compatíveis**
  - Limite de Colocação do Papel
- **Tipos de Mídia Não Compatíveis**
- **Manuseio de Papel**
- **Área de Impressão**

Tipos de Mídia Compatíveis

Para obter os melhores resultados, escolha o papel projetado para a impressão. Vários tipos de papel para documentos, além de fotos ou ilustrações, estão disponíveis na Canon. Quando possível, use papel original da Canon para imprimir fotos importantes.

Tipos de Mídia

Papel original da Canon

Nota

- Para ver os avisos sobre a utilização do lado não imprimível, consulte as informações de uso de cada produto.
- Os tamanhos da página e os tipos de mídia serão diferentes dependendo do país ou região onde o papel é vendido. Para obter detalhes sobre tamanhos de página e tipos de mídia, acesse o site da Canon.
- O papel original da Canon não está disponível em alguns países ou regiões. Observe que nos Estados Unidos, Canon o papel não é vendido pelo número do modelo. Em vez disso, compre o papel pelo nome.

Papel para imprimir documentos:

- Canon Red Label Superior <WOP111>
- Canon Océ Office Colour Paper <SAT213>
- High Resolution Paper <HR-101N>

Papel que não seja original da Canon

- Papel Comum (incluindo papel reciclado)
- Envelopes

Limite de Colocação do Papel
Configurações de Papel no Driver da Impressora

Tamanhos de Página

É possível utilizar os tamanhos de página a seguir.

Nota

- Os tamanhos de página e os tipos de mídia compatíveis com a impressora poderão ser diferentes, dependendo do sistema operacional utilizado.

Tamanhos padrão:

- Letter
- Ofício

- A5
- A4
- B5
- Hagaki
- Hagaki 2
- Envelope Com 10
- Envelope DL
- Nagagata 3
- Nagagata 4
- Yougata 4
- Yougata 6
- Cartão 55x91mm

Tamanhos especiais

Os tamanhos especiais de página devem estar dentro dos seguintes limites:

- bandeja traseira
  - Tamanho mínimo: 55,0 x 89,0 mm (2,17 x 3,51 pol.)
  - Tamanho máximo: 215,9 x 676,0 mm (8,50 x 26,61 pol.)
- cassete
  - Tamanho mínimo: 148,0 x 210,0 mm (5,83 x 8,27 pol.)
  - Tamanho máximo: 215,9 x 297,0 mm (8,50 x 11,69 pol.)

Gramatura do Papel

É possível utilizar os papéis no seguinte intervalo de tamanhos.

- Papel comum: De 64 a 105 g /m^2 (17 a 28 lb)

Limite de Colocação do Papel

Esta seção mostra os limites de carregamento do papel da bandeja traseira, do cassete e da bandeja de saída do papel.

- Limites de carregamento do papel da bandeja traseira e do cassete
- Limite de carregamento do papel da bandeja de saída do papel

Nota

- Os tamanhos da página e os tipos de mídia serão diferentes dependendo do país ou região onde o papel é vendido. Para obter detalhes sobre tamanhos de página e tipos de mídia, acesse o site da Canon.

Limites de carregamento do papel da bandeja traseira e do cassete

Papel Canon Original

Papel para imprimir documentos:

Nome da Mídia <Modelo Nº>	Bandeja traseira	Cassete
Canon Red Label Superior <WOP111>	A4: aprox. 100 folhas	A4: aprox. 250 folhas
Canon Océ Office Colour Paper <SAT213>	A4: aprox. 80 folhas	A4: aprox. 200 folhas
High Resolution Paper <HR-101N>*1	A4, B5, Letter: aprox. 80 folhas	N/A

Papel que não seja original da Canon

Nome Comum	Bandeja traseira	Cassete
Papel Comum (incluindo papel reciclado)*1	Aprox. 100 folhas (Legal: 10 folhas)	Aprox. 250 folhas
Envelopes	10 envelopes	N/A

*1 A alimentação normal na capacidade máxima pode não ser possível em alguns tipos de papel, ou sob temperatura ou umidade muito alta ou muito baixa. Nesse caso, coloque a metade da quantidade de papel ou menos.

Limite de carregamento do papel da bandeja de saída do papel

Papel Canon Original

Papel para imprimir documentos:

Nome da Mídia <Modelo Nº>	Bandeja de Saída do Papel
Canon Red Label Superior <WOP111>	Aprox. 50 folhas

Canon Océ Office Colour Paper <SAT213> High Resolution Paper <HR-101N>	

Papel que não seja original da Canon

Nome Comum	Bandeja de Saída do Papel
Papel Comum (incluindo papel reciclado)	Aprox. 50 folhas (Legal: 10 folhas)

Ao continuar imprimindo com papel diferente do acima, é recomendável remover o papel já impresso ou envelopes da bandeja de saída do papel para evitar manchas ou descoloração.

Tipos de Mídia Não Compatíveis

Não use os tipos de papel a seguir. A utilização desses papéis não somente produzirá resultados insatisfatórios, mas também causará atolamento ou funcionamento inadequado da impressora.

- Papel dobrado, ondulado ou enrugado
- Papel úmido
- Papel mais fino que um cartão postal, incluindo papel normal ou papel de bloco de notas cortado em tamanho pequeno (ao imprimir em papel de tamanho menor do que A5)
- Cartões postais com imagens
- Cartões postais
- Envelopes com abas duplas
- Envelopes com superfície em relevo ou tratada
- Envelopes com abas colantes adesivas e já umedecidas
- Qualquer tipo de papel com orifícios
- Papel não retangular
- Papel com grampos ou cola
- Papel com superfície adesiva, como etiquetas
- Papel decorado com brilho etc.

Manuseio de Papel

- Não esfregue nem arranhe as superfícies de qualquer tipo de papel durante o manuseio.
- Segure o papel o mais próximo possível de suas bordas e tente não tocar na superfície de impressão. A qualidade de impressão pode ser danificada se a superfície de impressão estiver manchada com suor ou óleo de suas mãos.
- Não toque na superfície impressa até a secagem da tinta. Mesmo quando a tinta estiver seca, durante o manuseio, tenha o máximo cuidado possível para não tocar a superfície impressa. Devido à natureza da tinta de pigmento, a tinta na superfície impressa pode ser removida com borracha ou sendo riscada.
- Retire somente a quantidade de papel necessária da embalagem, logo antes de imprimir.
- Para evitar que o papel enrole, se não for imprimir, coloque o papel não utilizado novamente na embalagem e mantenha-o em uma superfície plana. Além disso, armazene-o de modo a evitar calor, umidade e luz solar direta.

Modo de economia

Ao configurar a **Qualidade de impressão (Print Quality)** para **Economia (Economy)**, o consumo de tinta preta pode ser reduzido. Mais impressões estão disponíveis em comparação com a configuração **Qualidade de impressão (Print Quality)** para **Padrão (Standard)**.

Para impressão colorida com a tinta colorida instalada, o consumo de tinta em áreas pretas pode ser reduzido, embora o consumo de tinta em áreas coloridas seja igual quando **Padrão (Standard)** é definido.

- **Número de folhas imprimíveis**

  Número de folhas imprimíveis por garrafa de tinta preta (papel comum A4) ao imprimir em preto e branco

  Modo **Padrão (Standard)**: 6.000

  Modo **Economia (Economy)**: 8.300

- **Condições de medição**
  - Imagens de medição:

    Impressão colorida: documento colorido A4 ISO/IEC24712

    Impressão em preto e branco: documento monocromático A4 ISO/IEC19752
  - Método de medição:

    Canon original
  - Tipo de papel:

    Papel comum
  - Configuração do driver de impressão:

    Ao configurar o padrão para o papel comum, configure **Imprimir em escala de cinza (Grayscale Printing)** como ATIVADO ao medir em preto e branco.
  - Impressão sem bordas de página inteira:

    DESATIVADO

*O número de folhas imprimíveis é calculado com base na garrafa de tinta preenchida da segunda vez em diante, em vez da garrafa de tinta preenchida ao usar a impressora pela primeira vez.

Impressão

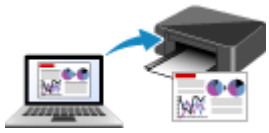

Imprimindo do Computador

Imprimindo de Smartphone/Tablet

Imprimindo do Computador

- Imprimindo do Software Aplicativo (Driver da Impressora do Windows)

Imprimindo do Software Aplicativo (Driver da Impressora do Windows)

- Configuração Básica de Impressão Básica
- Diversos Métodos de Impressão
- Alterando a Qualidade de Impressão e Corrigindo os Dados de Imagem
- Visão Geral do Driver da Impressora
- Descrição do Driver da Impressora
- Atualizando o Driver da Impressora

Configuração Básica de Impressão

Esta seção descreve as configurações da guia **Instalação rápida**, usada para impressão básica.

1. Verifique se a impressora está ligada

2. Coloque papel na impressora

3. Abra a tela de configuração do driver da impressora

4. Selecionar configurações frequentemente usadas

   Na guia **Instalação rápida (Quick Setup)**, use **Configurações mais usadas (Commonly Used Settings)** para selecionar configurações de impressão predefinidas.
   Quando você seleciona uma configuração de impressão, as configurações para **Recursos adicionais (Additional Features)**, **Tipo de mídia (Media Type)** e **Tamanho do papel da impressora (Printer Paper Size)** alternam automaticamente os valores predefinidos.

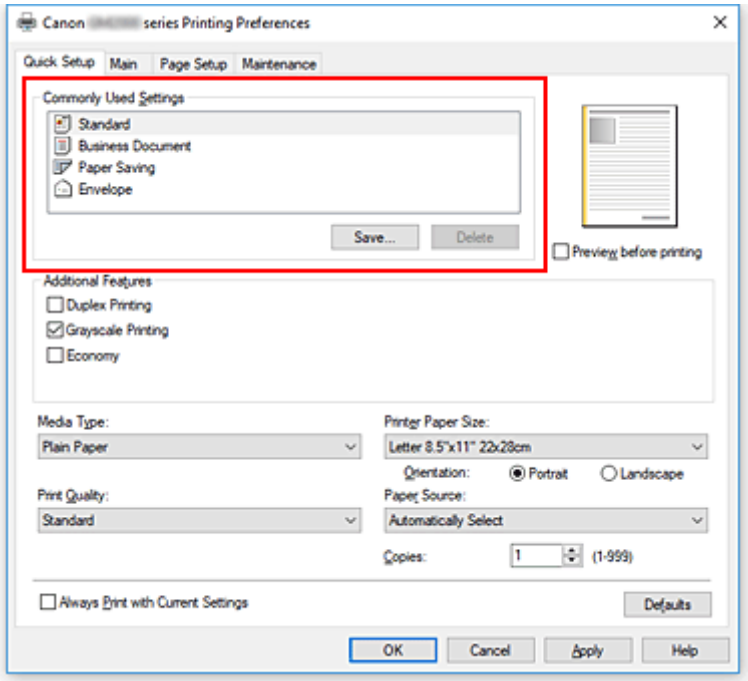

Importante

- Quando a caixa de seleção **Imprimir em escala de cinza (Grayscale Printing)** está marcada, o driver da impressora processa dados de imagem como dados sRGB. Nesse caso, as cores reais impressas podem diferir daquelas nos dados de imagem originais.
  Ao utilizar a função de impressão em escala de cinza para imprimir dados do Adobe RGB, converta os dados em dados sRGB utilizando um software aplicativo.

Nota

- Se você tiver um cartucho FINE (vendido separadamente) instalado, a impressora poderá imprimir usando tintas coloridas, mesmo se você selecionou **Imprimir em escala de cinza (Grayscale Printing)**.

5. Selecione a qualidade de impressão

Para **Qualidade de impressão (Print Quality)**, selecione **Alta (High)**, **Padrão (Standard)** ou **Economia (Economy)**.

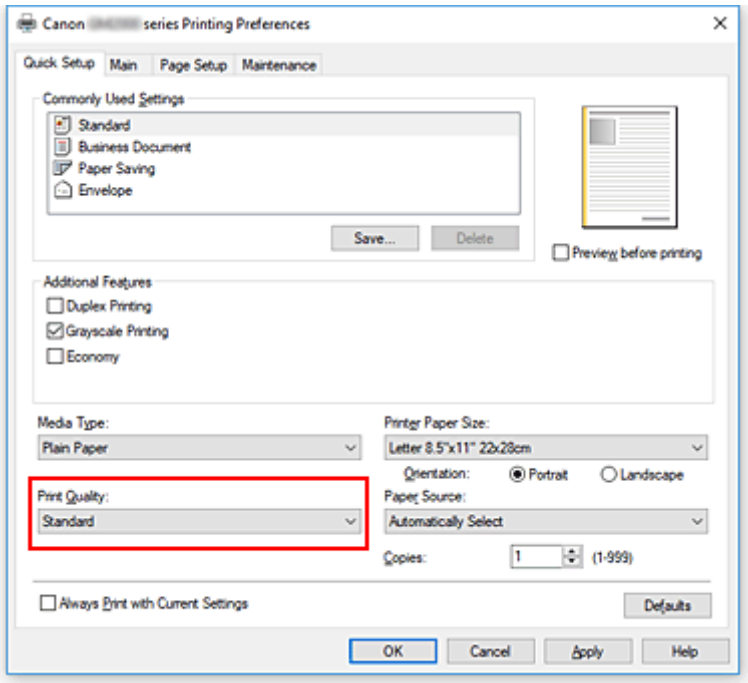

Importante

- As seleções de qualidade de impressão diferirão dependendo da configuração de impressão que você selecionar.

Nota

- A seleção **Economia (Economy)** em **Qualidade de impressão (Print Quality)**, reduz o consumo de tinta preta. Isso significa que você pode imprimir mais do que se você tiver selecionado **Padrão (Standard)**.
  A configuração **Economia (Economy)** não afeta a quantidade de tinta colorida consumida. **Economia (Economy)** e **Padrão (Standard)** consumirão a mesma quantidade de tinta colorida.
  Para obter detalhes sobre o modo de economia, consulte "Modo de economia".

6. Selecionar a origem do papel

Para **Origem do papel (Paper Source)**, selecione **Seleção automática (Automatically Select)**, **Bandeja traseira (Rear Tray)** ou **Cassete (Cassette)**, o que atender à sua necessidade.

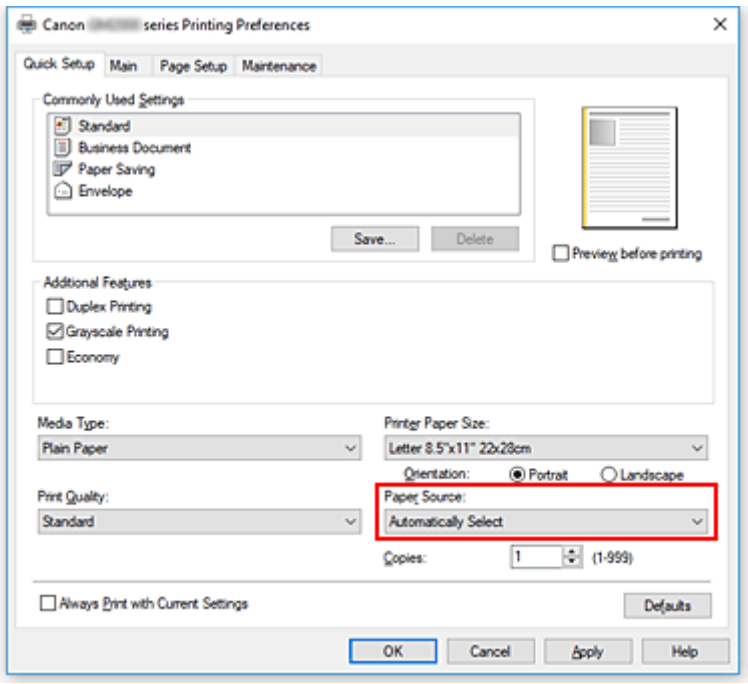

Importante

- As configurações de origem do papel que podem ser selecionadas podem diferir dependendo do tipo e do tamanho do papel.

7. Clique em **OK**

Agora a impressora trabalhará usando essas configurações.

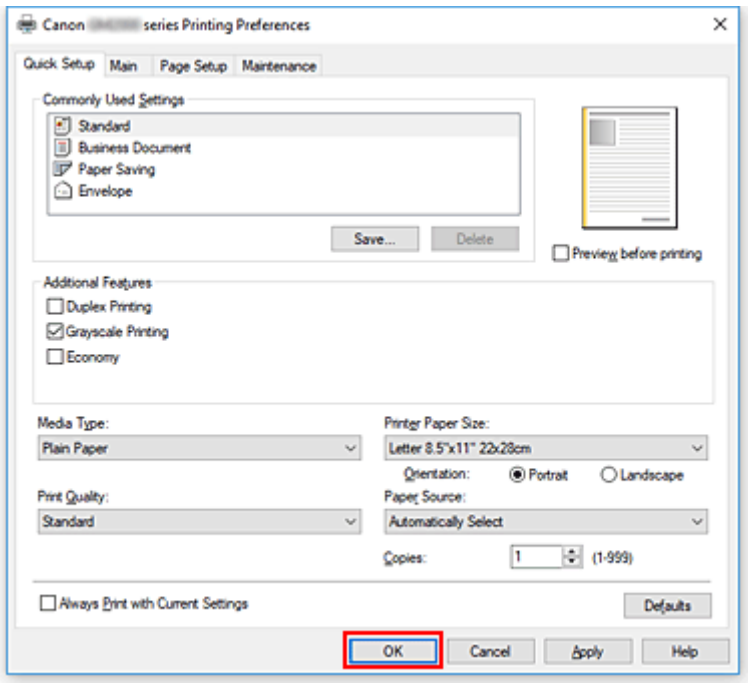

Importante

- Quando você seleciona **Imprimir sempre com configurações atuais (Always Print with Current Settings)**, as configurações nas guias **Instalação rápida (Quick Setup)**, **Principal (Main)** e **Configurar página (Page Setup)** serão salvas e usadas em impressões subsequentes.

- Para registrar as configurações atuais como predefinidas, clique em **Salvar... (Save...)** em **Configurações mais usadas (Commonly Used Settings)**

Configurações de Papel no Driver da Impressora

Quando você utilizar esta impressora, a seleção do tipo de mídia que corresponda à finalidade da impressão o ajudará a obter os melhores resultados de impressão.
Você pode usar os tipos de mídia a seguir nesta impressora.

Papéis originais da Canon (Impressão de Documentos)

Nome da mídia <Modelo Nº>	Tipo de mídia (Media Type) no driver da impressora
Canon Red Label Superior <WOP111>	**Papel Comum (Plain Paper)**
Canon Océ Office Colour Paper <SAT213>	**Papel Comum (Plain Paper)**
High Resolution Paper <HR-101N>	**High Resolution Paper**

Papéis disponíveis à venda

Nome da mídia	Tipo de mídia (Media Type) no driver da impressora
Papel Comum (incluindo papel reciclado)	**Papel Comum (Plain Paper)**
Envelopes	**Envelope**

Diversos Métodos de Impressão

- Definindo o Tam. Pág. e a Orientação
- Definindo o Número de Cópias e a Ordem de Impressão
- Impressão em Escala
- Impressão de Layout de Página
- Impressão de Ladrilho/Cartaz
- Impressão Duplex
- Configurando a Impressão de Envelopes
- Imprimindo em Cartões Postais

Definindo o Tam. Pág. e a Orientação

O tamanho e a orientação do papel normalmente são determinados pelo aplicativo. Quando as configurações especificadas para **Tamanho de página (Page Size)** e **Orientação (Orientation)** na guia **Configurar página (Page Setup)** forem as mesmas do aplicativo, não será necessário selecioná-las na guia **Configurar página (Page Setup)**.

Quando não for possível especificá-las no aplicativo, você deverá executar o procedimento a seguir para selecionar o tamanho da página e a orientação:
Você também pode definir o tamanho da página e a orientação na guia **Instalação rápida (Quick Setup)**.

1. Abra a janela de configuração do driver da impressora

2. Selecione o tamanho do papel

   Selecione um tamanho de página na lista **Tamanho de página (Page Size)** na guia **Configurar página (Page Setup)**.

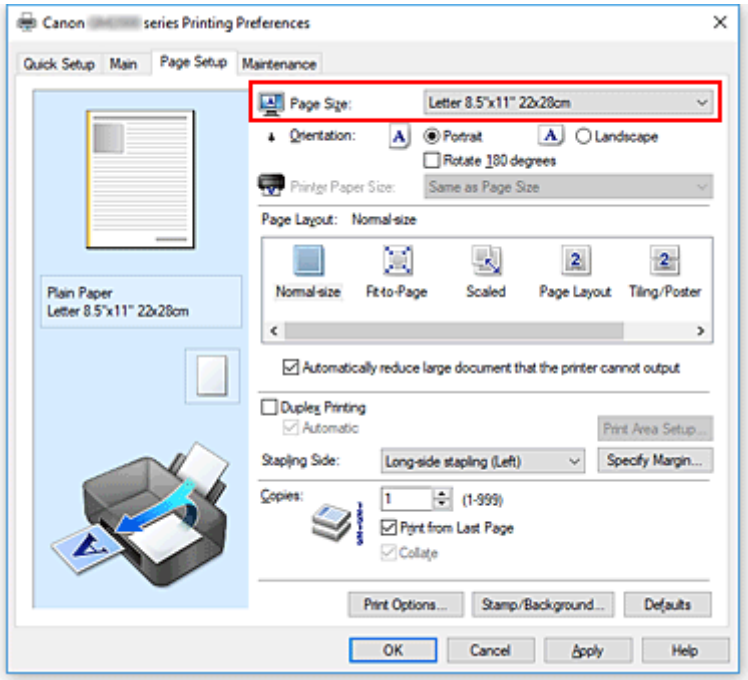

3. Defina **Orientação (Orientation)**

   Selecione **Retrato (Portrait)** ou **Paisagem (Landscape)** para **Orientação (Orientation)**. Marque a caixa de seleção **Girar 180 graus (Rotate 180 degrees)** quando quiser imprimir girando o original em 180 graus.

4. Clique em **OK**

   Quando você executar a impressão, o documento será impresso com o tamanho de página e a orientação selecionados.

Nota

- Se **Tamanho normal (Normal-size)** for selecionado para **Layout da página (Page Layout)**, será exibida a opção **Reduzir autom. documentos grandes que a impressora não pode imprimir (Automatically reduce large document that the printer cannot output)**.
  Normalmente, a caixa de seleção fica marcada. Durante a impressão, se você não desejar reduzir documentos grandes que não podem ser impressos na impressora, desmarque a caixa de seleção.

Definindo o Número de Cópias e a Ordem de Impressão

Você também pode definir o número de cópias na guia **Instalação rápida (Quick Setup)**.

1. Abra a janela de configuração do driver da impressora

2. Especifique o número de cópias a serem impressas

   Em **Cópias (Copies)** na guia **Configurar página (Page Setup)**, especifique o número de cópias a serem impressas.

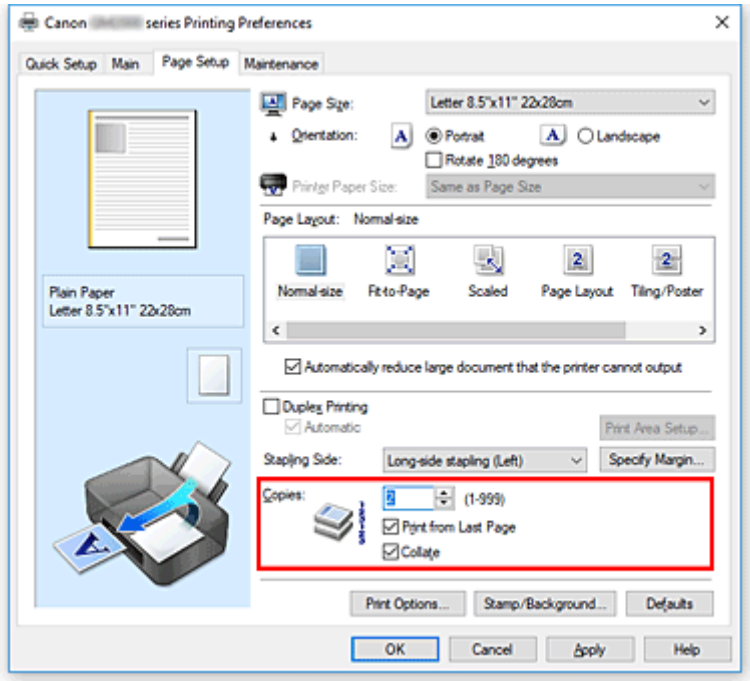

3. Especifique a ordem de impressão

   Marque a caixa de seleção **Imprimir a partir da última página (Print from Last Page)** quando quiser imprimir a partir da última página na ordem e desmarque a caixa de seleção quando quiser imprimir a partir da primeira página.
   Marque a caixa de seleção **Agrupar (Collate)** quando estiver imprimindo várias cópias de um documento e quiser imprimir todas as páginas de cada cópia juntas. Desmarque essa caixa de seleção quando quiser imprimir conjuntamente todas as páginas com o mesmo número de página.

   - **Imprimir a partir da última página (Print from Last Page)**: ☑ /**Agrupar (Collate)**: ☑

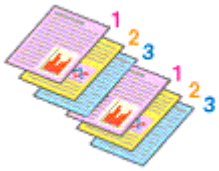

   - **Imprimir a partir da última página (Print from Last Page)**: ☐ /**Agrupar (Collate)**: ☑

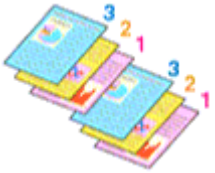

- **Imprimir a partir da última página (Print from Last Page)**: ☑ **/Agrupar (Collate)**: ☐

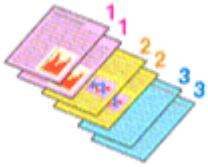

- **Imprimir a partir da última página (Print from Last Page)**: ☐ **/Agrupar (Collate)**: ☐

4. Clique em **OK**

Ao imprimir, o número de cópias especificado será impresso na ordem de impressão determinada.

Importante

- Quando o aplicativo de software usado para criar o documento tiver a mesma função, especifique as configurações no driver da impressora. No entanto, se os resultados da impressão não forem aceitáveis, especifique as configurações da função no aplicativo. Quando você especificar o número de cópias e a ordem da impressão no software do aplicativo e no driver da impressora, o número de cópias poderá ser números multiplicados das duas configurações, ou a ordem de impressão determinada poderá não ser ativada.
- **Imprimir a partir da última página (Print from Last Page)** será exibida acinzentada e não estará disponível se a opção **Ladrilho/cartaz (Tiling/Poster)** estiver selecionada em **Layout da página (Page Layout)**.
- Quando **Livreto (Booklet)** for selecionado na guia **Layout da página (Page Layout)**, **Imprimir a partir da última página (Print from Last Page)** e **Agrupar (Collate)** aparecerão esmaecidos e não poderão ser definidos.
- Quando **Impressão duplex (Duplex Printing)** for selecionado, **Imprimir a partir da última página (Print from Last Page)** aparecerá esmaecido e não poderá ser definido.

Nota

- Pela configuração das opções **Imprimir a partir da última página (Print from Last Page)** e **Agrupar (Collate)**, é possível imprimir de modo que as folhas sejam agrupadas uma a uma, a partir da última página.
  Essas configurações podem ser usadas em combinação com **Tamanho normal (Normal-size)**, **Ajustar à página (Fit-to-Page)**, **Em escala (Scaled)** e **Layout da página (Page Layout)**.

Impressão em Escala

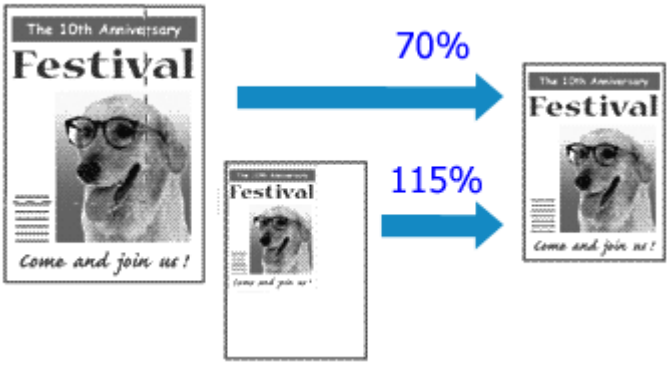

1. Abra a janela de configuração do driver da impressora

2. Defina a impressão em escala

   Selecione **Em escala (Scaled)** na lista **Layout da página (Page Layout)** da guia **Configurar página (Page Setup)**.

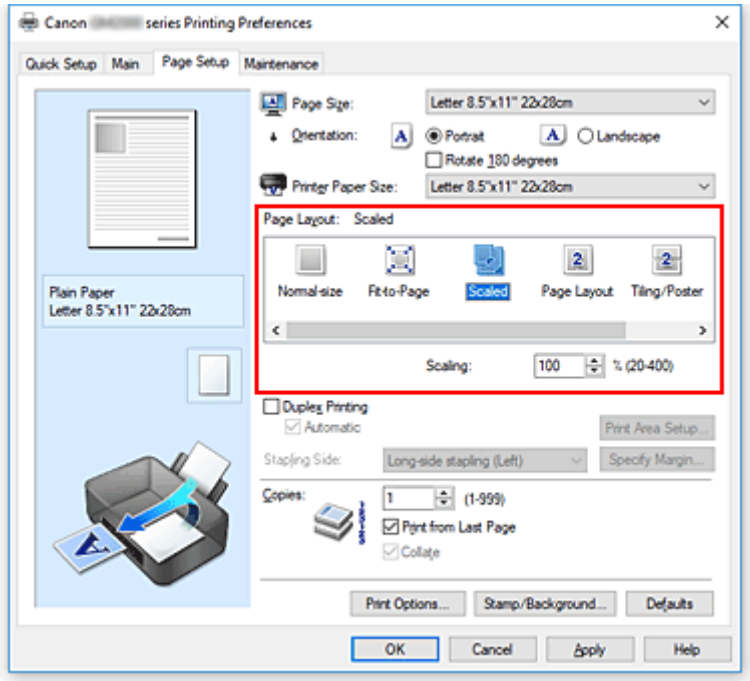

3. Selecione o tamanho do papel do documento

   Utilize a opção **Tamanho de página (Page Size)** para selecionar o tamanho de página definido no aplicativo.

4. Defina a escala usando um dos seguintes métodos:

   - Selecione um **Tamanho do papel da impressora (Printer Paper Size)**

Quando o tamanho do papel da impressora for menor do que o **Tamanho de página (Page Size)**, a imagem da página será reduzida. Quando o tamanho do papel da impressora for maior do que o **Tamanho de página (Page Size)**, a imagem da página será ampliada.

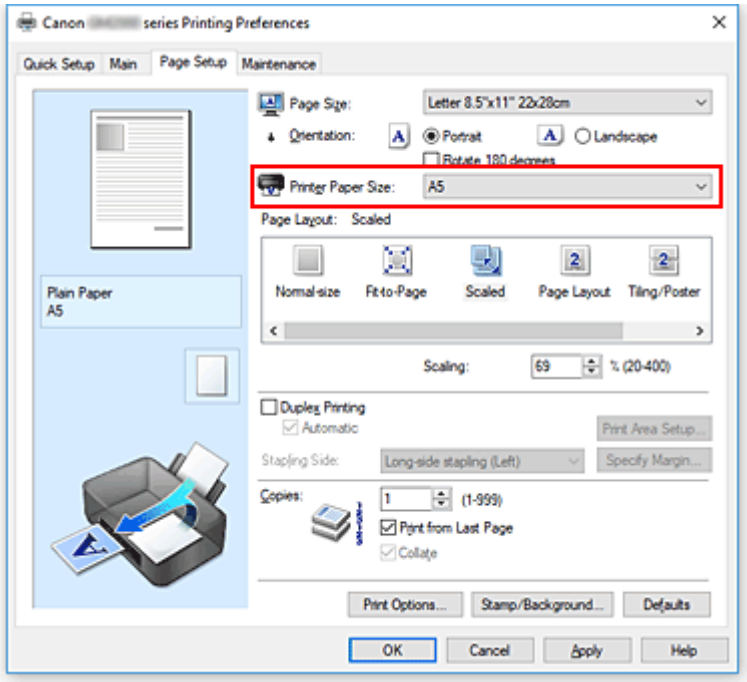

- Especifique um fator de escala

Digite diretamente um valor na caixa **Escala (Scaling)**.

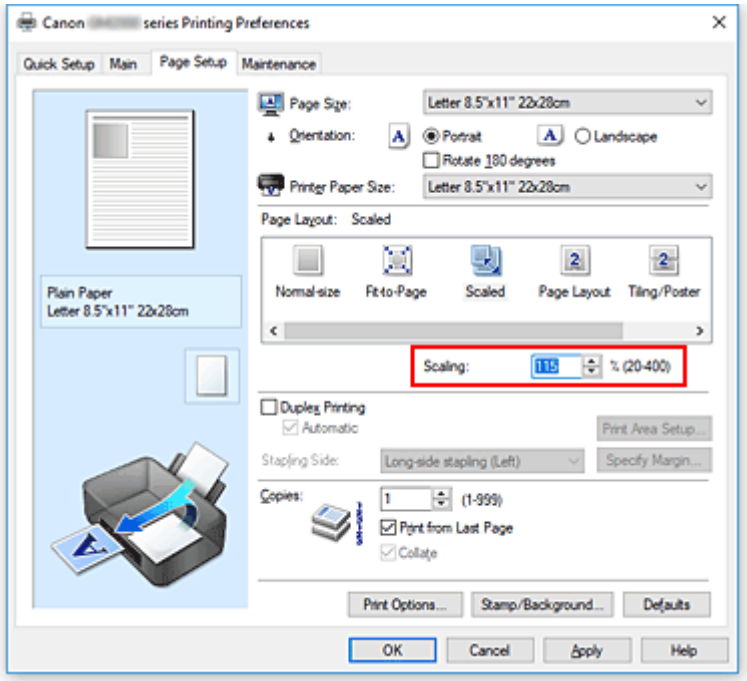

As configurações atuais são exibidas na visualização das configurações no lado esquerdo do driver da impressora.

5. Clique em **OK**

Quando a impressão for executada, o documento será impresso com a escala especificada.

Importante

- Quando o software com o qual você costumava criar o original tiver a função de impressão em escala, defina as configurações no software. Não é necessário configurar a mesma opção no driver da impressora.

Nota

- A seleção da opção **Em escala (Scaled)** altera a área de impressão do documento.

Impressão de Layout de Página

A função de impressão de layout de página permite imprimir mais de uma imagem de página em uma única folha de papel.

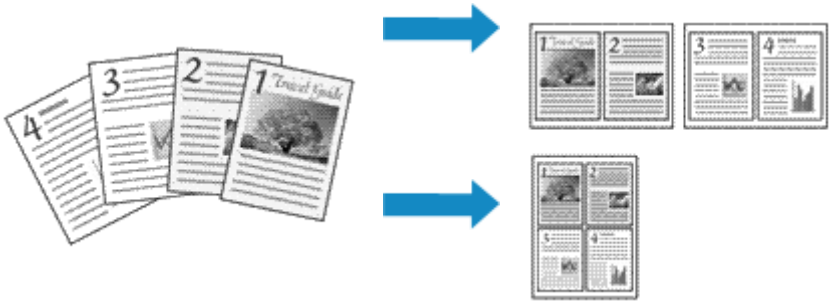

1. Abra a janela de configuração do driver da impressora

2. Defina a impressão de layout de página

   Selecione **Layout da página (Page Layout)** na lista **Layout da página (Page Layout)** da guia **Configurar página (Page Setup)**.
   As configurações atuais são exibidas na visualização das configurações no lado esquerdo do driver da impressora.

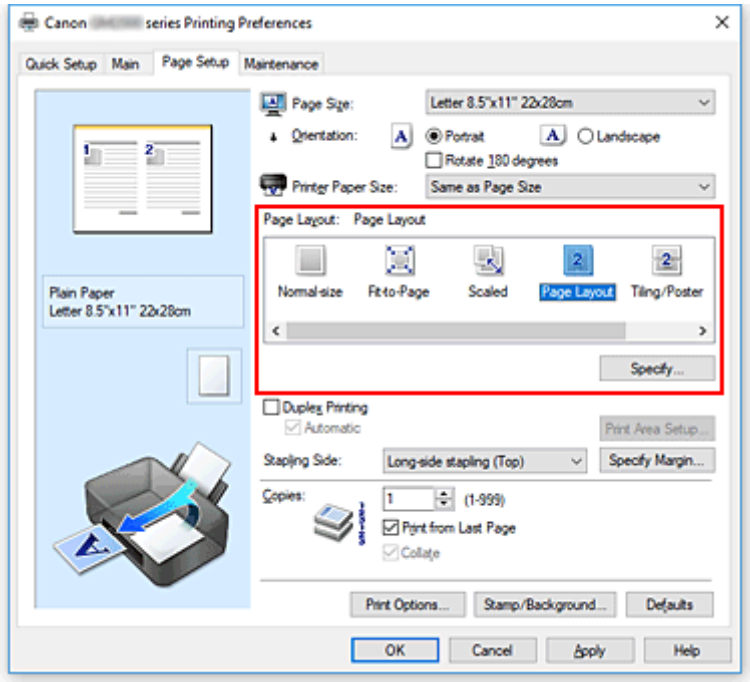

3. Selecione o tamanho do papel de impressão

   Selecione o tamanho do papel colocado na impressora na lista **Tamanho do papel da impressora (Printer Paper Size)**.

4. Defina o número de páginas a serem impressas em uma folha e a ordem de páginas

Se necessário, clique em **Especificar... (Specify...)**, especifique as seguintes configurações na caixa de diálogo **Impr. layout página (Page Layout Printing)** e clique em **OK**.

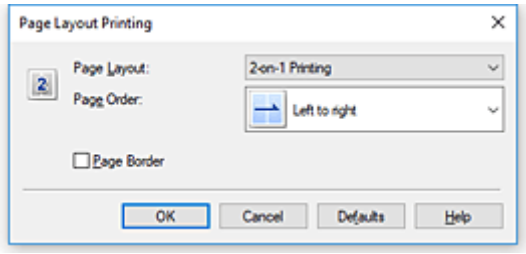

Layout da página (Page Layout)

Para alterar o número de páginas a serem impressas em uma única folha de papel, selecione na lista o número de páginas.

Ordem das páginas (Page Order)

Para alterar a ordem de organização das páginas, selecione um método de posicionamento na lista.

Borda da página (Page Border)

Para imprimir uma borda em cada página do documento, marque essa caixa de seleção.

5. Conclua a configuração

Clique em **OK** na guia **Configurar página (Page Setup)**.
Quando a impressão for executada, o número especificado de páginas será disposto em cada folha de papel na ordem especificada.

Impressão de Ladrilho/Cartaz

A função impressão de ladrilho/cartaz permite ampliar os dados de imagem, dividi-los em várias páginas e imprimir essas páginas em folhas de papel separadas. Você também pode colar as páginas para criar uma folha de grandes dimensões, como um cartaz.

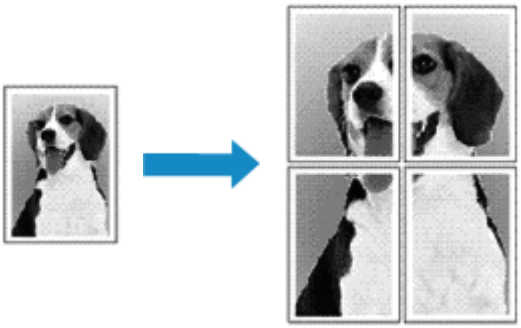

Definindo a Impressão de Ladrilho/Cartaz

1. Abra a janela de configuração do driver da impressora

2. Definir impressão de ladrilho/cartaz

   Selecione **Ladrilho/cartaz (Tiling/Poster)** na lista **Layout da página (Page Layout)** da guia **Configurar página (Page Setup)**.
   As configurações atuais são exibidas na visualização das configurações no lado esquerdo do driver da impressora.

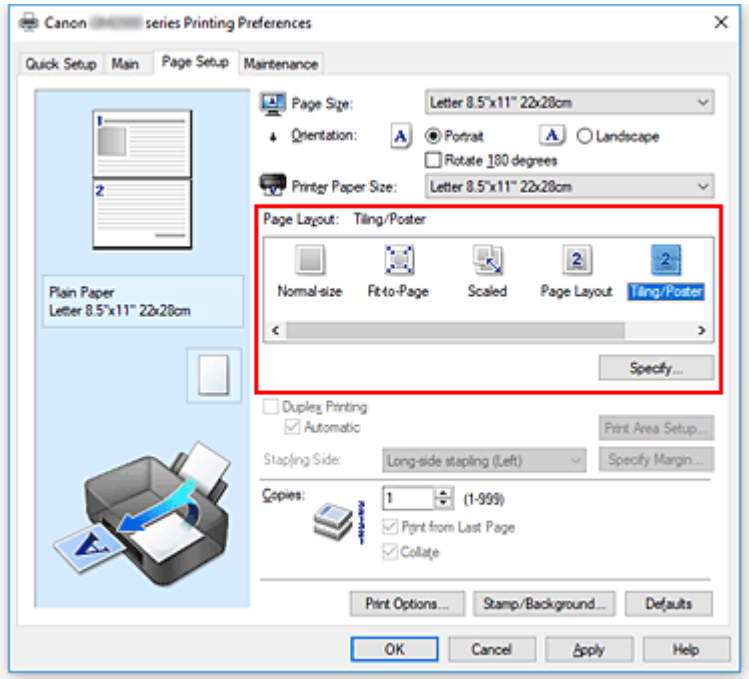

3. Selecione o tamanho do papel de impressão

Selecione o tamanho do papel colocado na impressora na lista **Tamanho do papel da impressora (Printer Paper Size)**.

4. Defina o número de divisões da imagem e as páginas a serem impressas

Se necessário, clique em **Especificar... (Specify...)**, especifique as seguintes configurações na caixa de diálogo **Impressão de ladrilho/cartaz (Tiling/Poster Printing)** e clique em **OK**.

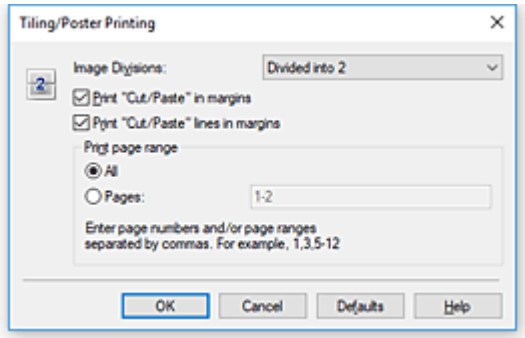

Divisões da imagem (Image Divisions)

Selecione o número de divisões (vertical x horizontal).
Conforme o número de divisões aumenta, o número de folhas que será usado na impressão também aumenta. Se você estiver colando páginas para criar um cartaz, o aumento do número de divisões permite a criação de um cartaz maior.

Imprimir "Recortar/Colar" em margens (Print "Cut/Paste" in margins)

Para omitir as palavras "Recortar" e "Colar", desmarque essa caixa de seleção.

Nota

- Esse recurso talvez não esteja disponível quando alguns drivers da impressora ou ambientes operacionais forem usados.

Imprimir linhas "Recortar/Colar" em margens (Print "Cut/Paste" lines in margins)

Para omitir linhas de recorte, desmarque essa caixa de seleção.

Intervalo de páginas de impressão (Print page range)

Especifica o intervalo de impressão. Selecione **Tudo (All)** em circunstâncias normais.
Para reimprimir somente uma página específica, selecione **Páginas (Pages)** e insira o número da página que deseja imprimir. Para especificar várias páginas, insira os números das páginas separando-os com vírgulas ou inserindo um hífen entre os números.

Nota

- Você também pode exibir o intervalo de impressão clicando nas páginas de visualização das configurações.

5. Conclua a configuração

Clique em **OK** na guia **Configurar página (Page Setup)**.
Durante a impressão, o documento será dividido em várias páginas.

Imprimindo Apenas Páginas Específicas

Se a tinta ficar fraca ou acabar durante a impressão, você só poderá reimprimir as páginas específicas utilizando o seguinte procedimento:

1. Defina o intervalo de impressão

   Na visualização das configurações exibida à esquerda da guia **Configurar página (Page Setup)**, clique nas páginas que não precisam ser impressas.
   As páginas clicadas são excluídas, sendo exibidas apenas as páginas que serão impressas.

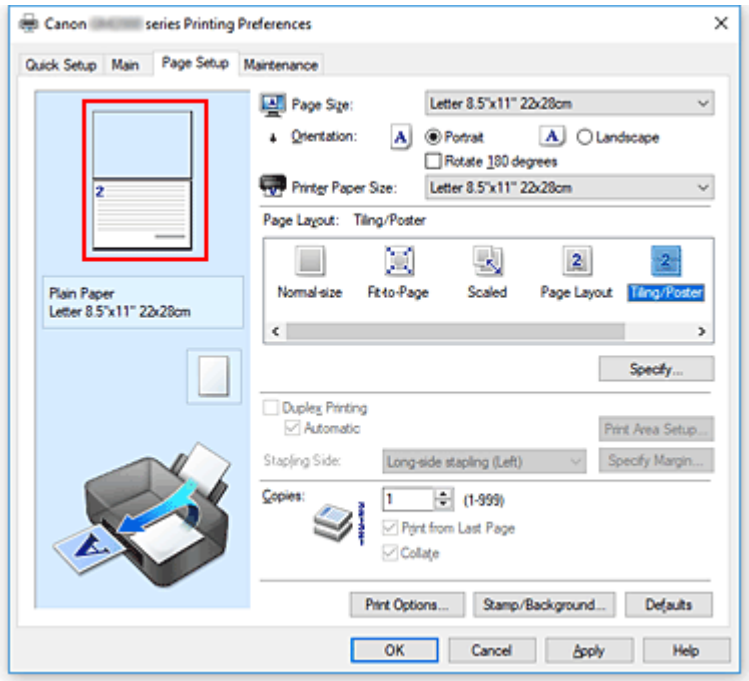

Nota

- Clique nas páginas excluídas para exibi-las novamente.
- Clique com o botão direito na visualização das configurações para selecionar **Imprimir todas as páginas (Print all pages)** ou **Excluir todas as páginas (Delete all pages)**.

2. Conclua a configuração

   Depois de concluir a seleção das páginas, clique em **OK**.
   Quando a impressão for executada, serão impressas somente as páginas especificadas.

Importante

- Como o documento é ampliado para a impressão de ladrilho/cartaz, os resultados de impressão poderão ficar com baixa resolução.

Impressão Duplex

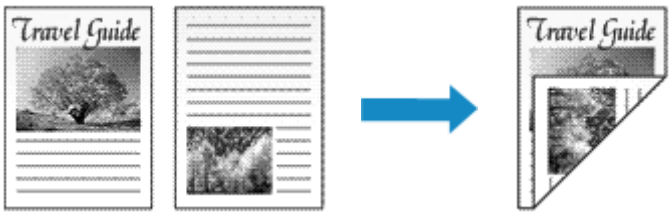

Você também pode definir uma impressão duplex nos **Recursos adicionais (Additional Features)** da guia **Instalação rápida (Quick Setup)**.

Executando a Impressão Duplex Automática

Você pode executar a impressão duplex sem precisar virar o papel.

1. Abra a janela de configuração do driver da impressora

2. Defina a impressão duplex automática

   Marque a caixa de seleção **Impressão duplex (Duplex Printing)** na guia **Configurar página (Page Setup)** e confirme se **Automático (Automatic)** está selecionado.

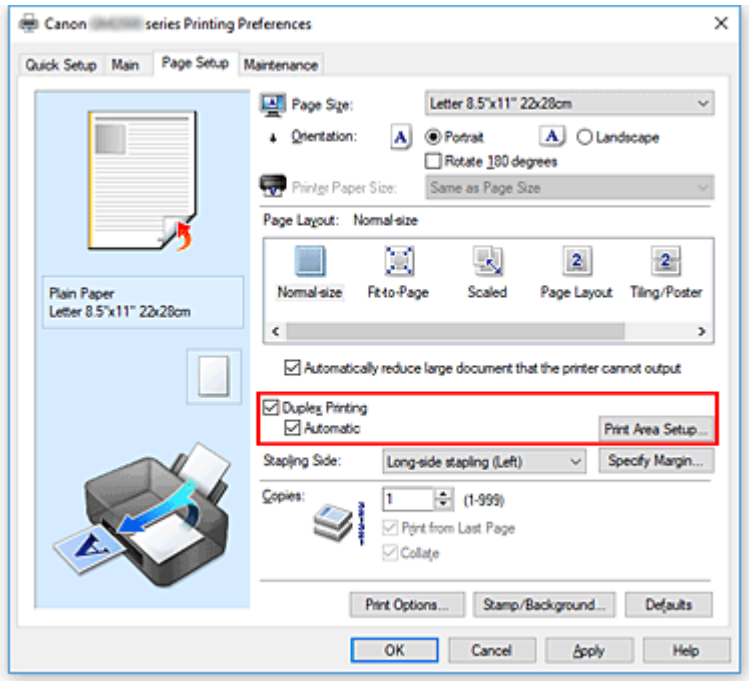

3. Selecione o layout

   Selecione **Tamanho normal (Normal-size)**, **Ajustar à página (Fit-to-Page)**, **Em escala (Scaled)** ou **Layout da página (Page Layout)** na lista **Layout da página (Page Layout)**.

4. Defina a área de impressão

Quando você executa a impressão duplex, a área de impressão do documento fica um pouco mais estreita que o normal e o documento talvez não caiba em uma página.
Clique em **Configuração da área de impressão... (Print Area Setup...)**, selecione um dos métodos de processamento a seguir e clique em **OK**.

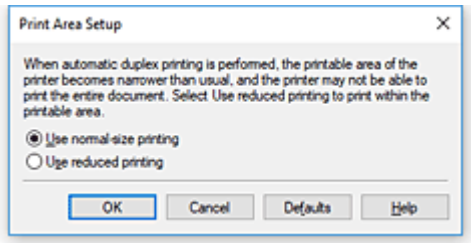

Utilizar impressão em tamanho normal (Use normal-size printing)
Imprima sem reduzir a página.

Utilizar impressão reduzida (Use reduced printing)
Reduzir um pouco a página durante a impressão.

5. Especifique o lado a ser grampeado

O melhor **Lado do grampeamento (Stapling Side)** é automaticamente selecionado das configurações de **Orientação (Orientation)** e de **Layout da página (Page Layout)**. Para alterar a configuração, selecione o lado de grampeamento na lista.

6. Defina a largura da margem

Se necessário, clique em **Especificar margem... (Specify Margin...)**, defina a largura da margem e clique em **OK**.

7. Conclua a configuração

Clique em **OK** na guia **Configurar página (Page Setup)**.
Quando a impressão for executada, a impressão duplex será iniciada.

Executando a Impressão Duplex Manualmente

Você pode executar a impressão duplex manualmente.

1. Abra a janela de configuração do driver da impressora

2. Defina a impressão duplex

Marque a caixa de seleção **Impressão duplex (Duplex Printing)** e desmarque a caixa de seleção **Automático (Automatic)** da guia **Configurar página (Page Setup)**.

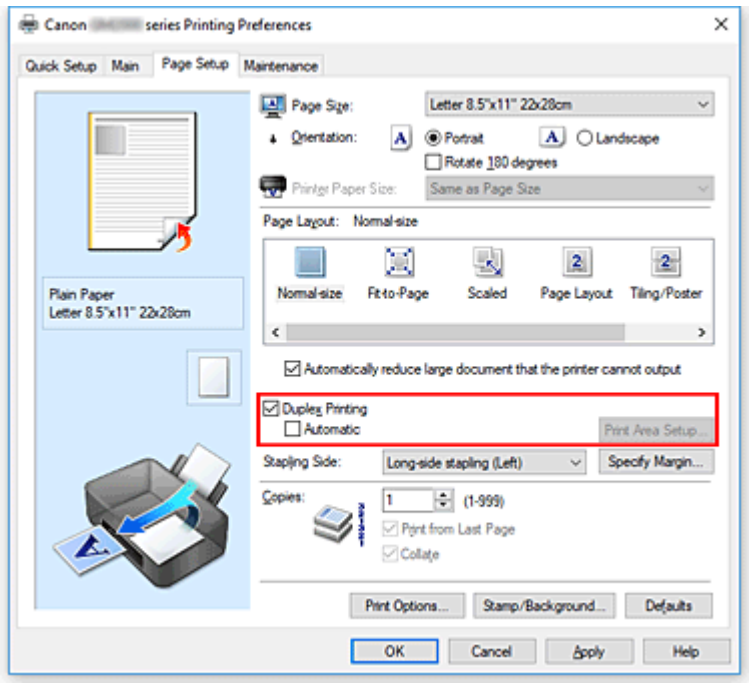

3. Selecione o layout

   Selecione **Tamanho normal (Normal-size)**, **Ajustar à página (Fit-to-Page)**, **Em escala (Scaled)** ou **Layout da página (Page Layout)** na lista **Layout da página (Page Layout)**.

4. Especifique o lado a ser grampeado

   O melhor **Lado do grampeamento (Stapling Side)** é automaticamente selecionado das configurações de **Orientação (Orientation)** e de **Layout da página (Page Layout)**. Para alterar a configuração, selecione o lado de grampeamento na lista.

5. Defina a largura da margem

   Se necessário, clique em **Especificar margem... (Specify Margin...)**, defina a largura da margem e clique em **OK**.

6. Conclua a configuração

   Clique em **OK** na guia **Configurar página (Page Setup)**.
   Ao executar a impressão, o documento é impresso primeiro em um lado de uma folha de papel.
   Depois que um lado for impresso, coloque mais papel corretamente, de acordo com a mensagem.
   Em seguida, clique em **Iniciar impressão (Start Printing)** para imprimir do outro lado.

Importante

- Quando um tipo de mídia diferente de **Papel Comum (Plain Paper)** for selecionado na lista **Tipo de mídia (Media Type)** da guia **Principal (Main)**, **Impressão duplex (Duplex Printing)** aparecerá esmaecida e estará indisponível.
- Quando **Ladrilho/cartaz (Tiling/Poster)** ou **Livreto (Booklet)** for selecionado da lista **Layout da página (Page Layout)**, **Impressão duplex (Duplex Printing)** e **Lado do grampeamento (Stapling Side)** aparecerão esmaecidos e indisponíveis.

- A **Impressão duplex (Duplex Printing)** só poderá ser executada quando um dos seguintes tamanhos de papel for selecionado em **Tamanho de página (Page Size)** na guia **Configurar página (Page Setup)**.
  - **Letter 22x28cm 8.5"x11" (Letter 8.5"x11" 22x28cm)**, **A5**, **A4**, **B5**
- Após a impressão da página de frente, há um tempo de secagem da tinta antes de iniciar a impressão da página de verso (a operação para temporariamente). Não toque no papel durante este tempo. Você pode alterar o tempo de espera de secagem da tinta em **Configurações personalizadas (Custom Settings)** no Canon IJ Printer Assistant Tool.

Nota

- Se o verso do papel ficar manchado durante a impressão duplex, execute a opção **Limpeza da placa inferior (Bottom Plate Cleaning)** no Canon IJ Printer Assistant Tool.

Tópicos Relacionados

- Limpando o Interior da Impressora
- Alterando o Modo de Operação da Impressora

Configurando a Impressão de Envelopes

1. Colocar envelope na impressora

2. Abra a janela de configuração do driver da impressora

3. Selecione o tipo de mídia

   Selecione **Envelope** nas **Configurações mais usadas (Commonly Used Settings)** da guia **Instalação rápida (Quick Setup)**.

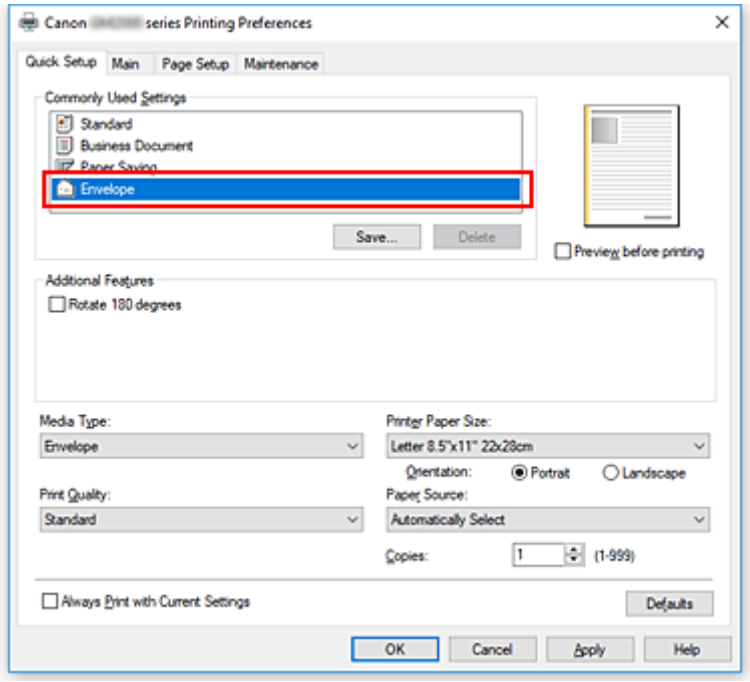

4. Selecione o tamanho do papel

   Quando a caixa de diálogo **Configuração de tamanho do envelope (Envelope Size Setting)** for exibida, selecione **Envelope Comercial 10 (Envelope Com 10)**, **Envelope DL**, **Yougata 4 105x235mm (Yougata 4 4.13"x9.25")** ou **Yougata 6 98x190mm (Yougata 6 3.86"x7.48")** e então clique em **OK**.

5. Defina a orientação

   Para imprimir o destinatário horizontalmente, selecione **Paisagem (Landscape)** para **Orientação (Orientation)**.

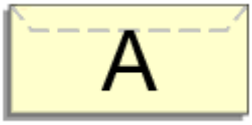

Nota

- Se **Envelope Comercial 10 (Envelope Com 10)**, **Envelope DL**, **Yougata 4 105x235mm (Yougata 4 4.13"x9.25")** ou **Yougata 6 98x190mm (Yougata 6 3.86"x7.48")** estiver selecionado

em **Tamanho do papel da impressora (Printer Paper Size)**, a impressora girará o papel 90° para a esquerda e imprimirá, independentemente da configuração **Girar 90 graus para a esquerda quando a orientação for [Paisagem] (Rotate 90 degrees left when orientation is [Landscape])** em **Configurações personalizadas (Custom Settings)** no Canon IJ Printer Assistant Tool.

6. Selecione a qualidade de impressão

Selecione **Alta (High)** ou **Padrão (Standard)** em **Qualidade de impressão (Print Quality)**.

7. Clique em **OK**

Ao imprimir, as informações serão impressas no envelope.

Importante

- Durante a impressão de envelopes, mensagens de orientação são exibidas.
  Para ocultar as mensagens de orientação, marque a caixa de seleção **Não mostrar esta mensagem novamente (Do not show this message again)**.
  Para mostrar o guia novamente, clique na guia **Exibir status da impressora (View Printer Status)** na guia **Manutenção (Maintenance)** e inicie o Monitor de Status Canon IJ.
  Em seguida, clique em **Impressão de envelope (Envelope Printing)** de **Exibir mensagem de orientação (Display Guide Message)** do menu **Opção (Option)** para ativar a configuração.

Imprimindo em Cartões Postais

1. Colocar cartão postal na impressora

2. Abra a janela de configuração do driver da impressora

3. Selecionar configurações mais usadas

   Exiba a guia **Instalação rápida (Quick Setup)** e, para **Configurações mais usadas (Commonly Used Settings)**, selecione **Padrão (Standard)**.

4. Selecione o tipo de mídia

   Para **Tipo de mídia (Media Type)**, selecione **Ink Jet Hagaki (A)**, **Ink Jet Hagaki**, **Hagaki (A)** ou **Hagaki**.

   Importante

   - Esta impressora não pode imprimir em cartões postais com fotos ou etiquetas anexados.
   - Ao imprimir em cada lado de um cartão postal separadamente, você obterá uma impressão mais clara se imprimir o lado da mensagem primeiro e então o lado do endereço.

5. Selecione o tamanho do papel

   Para **Tamanho do papel da impressora (Printer Paper Size)**, selecione **Hagaki 100x148mm** ou **Hagaki 2 200x148mm**.

   Importante

   - Os cartões postais de resposta só poderão ser usados quando você os imprimir do computador.
   - Quando estiver imprimindo um cartão postal de resposta, sempre defina o tamanho do papel como **Hagaki 2 200x148mm** do software aplicativo ou do driver da impressora.
   - Não dobre o cartão postal de resposta. Se uma dobra for formada, a impressora não poderá alimentar o cartão postal adequadamente, e essa condição causará saltos de linha ou um atolamento de papel.

6. Definir a orientação da impressão

   Para imprimir o endereço horizontalmente, defina **Orientação (Orientation)** como **Paisagem (Landscape)**.

7. Selecione a qualidade de impressão

   Para **Qualidade de impressão (Print Quality)**, selecione **Alta (High)** ou **Padrão (Standard)** de acordo com sua finalidade.

8. Clique em **OK**

   Quando a impressão for executada, os dados serão impressos no cartão postal.

Importante

- Se você quiser exibir uma mensagem de orientação durante a impressão de cartão postal, abra a guia **Manutenção (Maintenance)** e clique em **Exibir status da impressora (View Printer Status)** para iniciar o Canon IJ Status Monitor.
  No menu **Opção (Option)**, escolha **Exibir mensagem de orientação (Display Guide Message)** e clique em **Impressão de Hagaki (Hagaki Printing)** para ativar a configuração.
  Para ocultar essas mensagem de orientação, marque a caixa de seleção **Não mostrar esta mensagem novamente (Do not show this message again)**.
- Ao imprimir em mídia diferente de cartões postais, coloque a mídia de acordo com o método de uso da mídia e clique em **Iniciar impressão (Start Printing)**.

Visão Geral do Driver da Impressora

- **Driver da Impressora Canon IJ**
  - Abrindo a Tela de Configuração do Driver da Impressora
- **Canon IJ Status Monitor**
- **Instruções de Uso (Driver da Impressora)**

Driver da Impressora Canon IJ

O driver da impressora do Canon IJ (chamado simplesmente de driver da impressora abaixo) é o software que você instala em seu computador para que ele possa se comunicar com a impressora.

O driver da impressora converte os dados de impressão criados pelo software aplicativo em dados que podem ser interpretados pela impressora e os envia para a impressora.

Como as impressoras são compatíveis com diferentes formatos de dados, você precisa de um driver que seja compatível com a sua impressora.

Instalando o Driver da Impressora

Para instalar o driver da impressora, instale o driver a partir de **Iniciar configuração (Start Setup)** no CD-ROM de instalação que veio com a impressora.

Especificando o Driver da Impressora

Para especificar o driver da impressora, abra a caixa de diálogo **Imprimir (Print)** do software aplicativo que estiver usando e selecione "Canon XXX" (onde "XXX" é o nome do modelo).

Exibindo o Manual a partir do Driver da Impressora

Para exibir a descrição de uma guia de configuração da tela de configuração do driver da impressora, clique em **Ajuda (Help)** naquela guia.

Tópico relacionado

- Abrindo a Tela de Configuração do Driver da Impressora

Abrindo a Tela de Configuração do Driver da Impressora

Você pode exibir a tela de configuração do driver da impressora do software aplicativo ou clicando no ícone da impressora.

Exibindo a Tela de Configuração do Driver da Impressora do Software Aplicativo

Realize esse procedimento para definir as configurações durante a impressão.

1. Selecione o comando de impressão do software aplicativo

   O comando **Imprimir (Print)** pode ser geralmente encontrado no menu **Arquivo (File)**.

2. Selecione o modelo da sua impressora e clique em **Preferências (Preferences)** (ou em **Propriedades (Properties)**)

   A tela de configuração do driver da impressora aparece.

   Nota

   - Dependendo do software aplicativo utilizado, os nomes do comando e do menu e o número de etapas podem variar. Para obter mais detalhes, consulte as instruções operacionais do software aplicativo.

Exibindo a Tela de Configuração do Driver da Impressora Clicando no Ícone da Impressora

Na tela de configuração, você pode realizar as operações de manutenção da impressora, como limpeza da cabeça de impressão ou definição das configurações a serem compartilhadas por qualquer software aplicativo.

1. Selecione **Painel de Controle (Control Panel)** -> **Hardware e Som (Hardware and Sound)** -> **Dispositivos e Impressoras (Devices and Printers)**

2. Clique com o botão direito no ícone do seu modelo. Quando o menu aparecer, selecione **Preferências de impressão (Printing preferences)**

   A tela de configuração do driver da impressora aparece.

   Importante

   - Abrir a janela de instalação do driver da impressora por meio de **Propriedades da impressora (Printer properties)** exibe as guias relacionadas às funções do Windows, como a guia **Portas (Ports)** (ou **Avançado (Advanced)**). Essas guias não serão exibidas se você abrir a janela por meio de **Preferências de impressão (Printing preferences)** ou do software. Para obter mais informações sobre guias relativas às funções do Windows, consulte o manual do usuário do Windows.

Canon IJ Status Monitor

O Canon IJ Status Monitor exibe o status da impressora e o andamento da impressão. O status da impressora é mostrado pelos ícones e mensagens no monitor de status.

Iniciando o Monitor de Status Canon IJ

O Monitor de Status Canon IJ é iniciado automaticamente quando os dados da impressora são enviados para a impressora. Uma vez iniciado, o Monitor de Status Canon IJ aparece como um botão na barra de tarefas.

Clique no botão do monitor de status exibido na barra de tarefas. O Monitor de Status Canon IJ aparece.

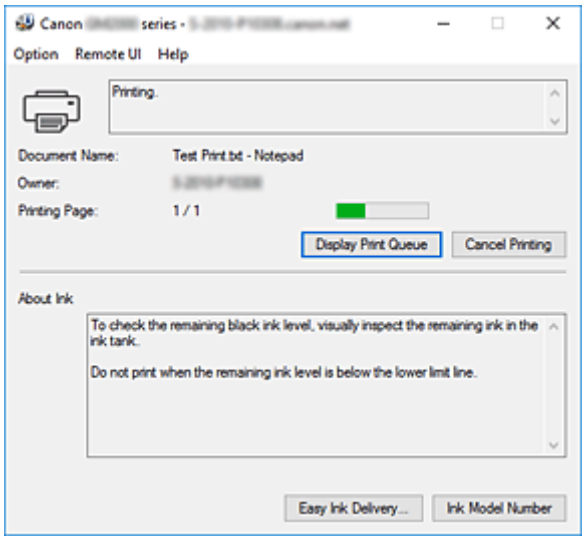

Nota

- Para abrir o Monitor de Status Canon IJ quando a impressora não estiver imprimindo, abra a janela de configuração do driver da impressora e clique em **Exibir status da impressora (View Printer Status)** na guia **Manutenção (Maintenance)**.
- As informações exibidas no Monitor de Status Canon IJ poderão ser diferentes, dependendo do país ou da região onde você estiver usando a impressora.

Quando ocorrem erros

O Monitor de Status Canon IJ será exibido automaticamente se ocorrer um erro (por exemplo, se a impressora ficar sem papel ou com pouca tinta).

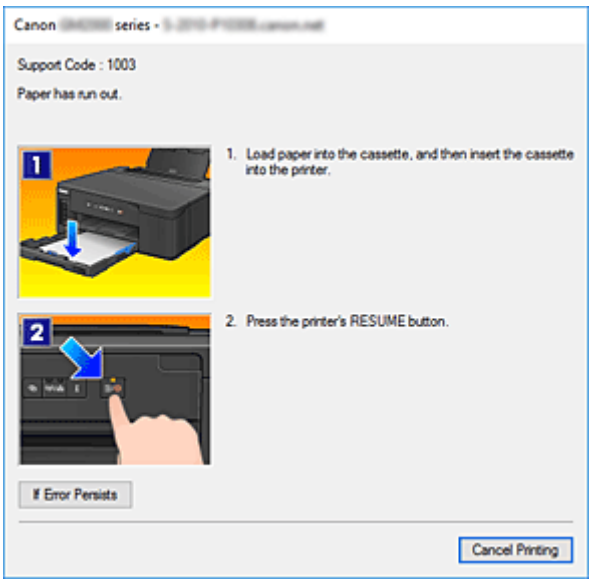

Nesses casos, execute a ação apropriada, conforme descrito.

Instruções de Uso (Driver da Impressora)

Este driver da impressora está sujeito às restrições a seguir. Lembre-se dos seguintes pontos quando utilizar o driver da impressora.

Restrições relativas ao driver da impressora

- Dependendo do tipo de documento a ser impresso, o método de alimentação de papel definido pelo driver da impressora talvez não funcione adequadamente.
  Se isso acontecer, abra a janela de configuração do driver da impressora na caixa de diálogo **Imprimir (Print)** do software aplicativo e verifique a configuração no campo **Origem do papel (Paper Source)** da guia **Principal (Main)**.
- Em alguns aplicativos, a configuração **Cópias (Copies)** da guia **Configurar página (Page Setup)** do driver da impressora talvez não esteja ativada.
  Nesse caso, use a configuração de cópias da caixa de diálogo **Imprimir (Print)** do software aplicativo.
- Se o **Idioma (Language)** selecionado na caixa de diálogo **Sobre (About)** da guia **Manutenção (Maintenance)** não coincidir com o idioma da interface do sistema operacional, a configuração do driver da impressora poderá não ser exibida corretamente.
- Não altere os itens da guia **Avançado (Advanced)** das propriedades da impressora. Se você alterar algum desses itens, não poderá utilizar corretamente as funções a seguir.
  Além disso, se **Imprimir em arquivo (Print to file)** for selecionado na caixa de diálogo **Imprimir (Print)** do software aplicativo e em aplicativos que não permitem spool EMF, como o Adobe Photoshop LE e o MS Photo Editor, as funções a seguir não funcionarão.
  - **Visualizar antes de imprimir (Preview before printing)** na guia **Principal (Main)**
  - **Impedimento de perda de dados impressos (Prevention of Print Data Loss)** na caixa de diálogo **Opções de impressão (Print Options)** da guia **Configurar página (Page Setup)**
  - **Layout da página (Page Layout)**, **Ladrilho/cartaz (Tiling/Poster)**, **Livreto (Booklet)**, **Impressão duplex (Duplex Printing)**, **Especificar margem... (Specify Margin...)**, **Imprimir a partir da última página (Print from Last Page)**, **Agrupar (Collate)** e **Carimbo/segundo plano... (Stamp/Background...)** na guia **Configurar página (Page Setup)**
  - **Imprimir um padrão para o ajuste de cores (Print a pattern for color adjustment)** na guia **Ajuste de cores (Color Adjustment)** na caixa de diálogo **Ajuste de cores manual (Manual Color Adjustment)**
- Como a resolução da visualização da impressão é diferente da resolução da impressão, o texto e as linhas na visualização poderão ter um aspecto diferente do resultado da impressão real.
- Em alguns aplicativos, a impressão é dividida em vários trabalhos de impressão.
  Para cancelar a impressão, exclua todos os trabalhos de impressão divididos.
- Se os dados da imagem não forem impressos corretamente, exiba a caixa de diálogo **Opções de impressão (Print Options)**, na guia **Configurar página (Page Setup)**, e altere a configuração de **Desativar ICM necessário no software (Disable ICM required from the application software)**.
  Isso pode resolver o problema.

Pontos a Serem Observados com Restrições

- Existem as seguintes restrições no Microsoft Word (Microsoft Corporation).

- Quando o Microsoft Word tiver as mesmas funções de impressão que o driver da impressora, utilize o Word para especificá-las.
- Quando **Ajustar à página (Fit-to-Page)**, **Em escala (Scaled)** ou **Layout da página (Page Layout)** for usado para **Layout da página (Page Layout)** na guia **Configurar página (Page Setup)** do driver da impressora, o documento poderá não ser impresso normalmente em determinadas versões do Word.
- Quando **Tam. Pág. (Page Size)** estiver definido como "XXX Ampliar/Reduzir" no Word, o documento poderá não ser impresso normalmente em determinadas versões do Word. Nesse caso, siga o procedimento abaixo.
  1. Abra a caixa de diálogo **Imprimir (Print)** do Word.
  2. Abra a janela de configuração do driver da impressora e, na guia **Configurar página (Page Setup)**, defina **Tamanho de página (Page Size)** com o mesmo tamanho do papel especificado no Word.
  3. Defina o **Layout da página (Page Layout)** desejado e então clique em **OK** para fechar a janela.
  4. Sem iniciar a impressão, feche a caixa de diálogo **Imprimir (Print)**.
  5. Abra a caixa de diálogo **Imprimir (Print)** do Word novamente.
  6. Abra a janela de configuração do driver da impressora novamente e clique em **OK**.
  7. Inicie a impressão.

- Se a impressão de bitmap estiver ativada no Adobe Illustrator (Adobe Systems Incorporated), a impressão poderá demorar algum tempo ou talvez alguns dados não sejam impressos. Imprima depois de desmarcar a caixa de seleção **Impressão de Bitmap (Bitmap Printing)** na caixa de diálogo **Imprimir (Print)**.

Descrição do Driver da Impressora

- Descrição da guia Instalação rápida
- Descrição da Guia Principal
- Descrição da Guia Configurar página
- Descrição da Guia Manutenção
- Descrição do Canon IJ Status Monitor

Descrição da guia Instalação rápida

A guia **Instalação rápida (Quick Setup)** destina-se ao registro de configurações de impressão mais usadas. Quando você seleciona uma configuração registrada, a impressora alterna automaticamente para os itens pré-ajustados.

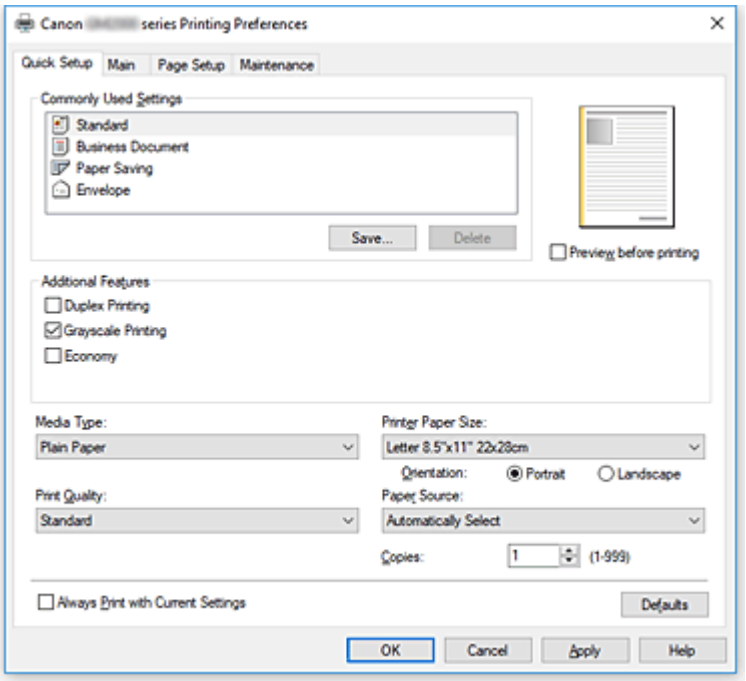

Configurações mais usadas (Commonly Used Settings)

Os nomes e ícones de perfis de impressão usados com frequência são registrados. Quando você seleciona um perfil de impressão de acordo com a finalidade do documento, as configurações correspondentes à finalidade são aplicadas.

Além disso, as funções consideradas como úteis para o perfil de impressão selecionado são exibidas em **Recursos adicionais (Additional Features)**.

Você também pode alterar um perfil de impressão e registrá-lo sob um novo nome. Você também pode excluir o perfil de impressão registrado.

Você pode reorganizar os perfis ao arrastar os perfis individuais ou mantendo pressionada a tecla Ctrl e pressionando as teclas de seta para cima ou para baixo.

Padrão (Standard)

Estas são as configurações de fábrica.

Se **Tamanho de página (Page Size)**, **Orientação (Orientation)** e **Cópias (Copies)** tiverem sido definidos do software, essas configurações terão prioridade.

Documento comercial (Business Document)

Selecione esta configuração ao imprimir um documento geral.

Se **Tamanho de página (Page Size)**, **Orientação (Orientation)** e **Cópias (Copies)** tiverem sido definidos do software, essas configurações terão prioridade.

Economia de papel (Paper Saving)

Selecione esta configuração para economizar papel ao imprimir um documento geral. As caixas de seleção **Impressão 2 em 1 (2-on-1 Printing)** e **Impressão duplex (Duplex Printing)** são marcadas automaticamente.

Se **Tamanho de página (Page Size)**, **Orientação (Orientation)** e **Cópias (Copies)** tiverem sido definidos do software, essas configurações terão prioridade.

Envelope

Se você selecionar esta configuração para a impressão de um envelope, **Tipo de mídia (Media Type)** será definido automaticamente como **Envelope**. Na caixa de diálogo **Configuração de tamanho do envelope (Envelope Size Setting)**, selecione o tamanho do envelope a ser usado.

Nota

- A combinação dos **Recursos adicionais (Additional Features)** que foram exibidos para o perfil de impressão selecionado quando o perfil de impressão adicionado foi salvo também será exibida quando o perfil de impressão adicionado for selecionado.

Salvar... (Save...)

Exibe a Caixa de diálogo **Salvar configurações mais usadas**.

Clique neste botão quando quiser salvar as informações definidas nas guias **Instalação rápida (Quick Setup)**, **Principal (Main)** e **Configurar página (Page Setup)** como **Configurações mais usadas (Commonly Used Settings)**.

Excluir (Delete)

Exclui um perfil de impressão registrado.

Selecione o nome da configuração a ser excluída de **Configurações mais usadas (Commonly Used Settings)** e clique em **Excluir (Delete)**. Quando uma mensagem de confirmação for exibida, clique em **OK** para excluir o perfil de impressão especificado.

Nota

- Perfis de impressão que estão registrados nas configurações iniciais não podem ser excluídos.

Visualização de Configurações

A ilustração em papel mostra como será o layout do original em uma folha de papel.

Você pode verificar uma imagem geral do layout.

Visualizar antes de imprimir (Preview before printing)

Mostra a aparência do resultado da impressão antes que os dados sejam realmente impressos.

Marque esta caixa de seleção para exibir uma visualização antes de imprimir.

Desmarque esta caixa de seleção se não quiser exibir uma visualização.

Recursos adicionais (Additional Features)

Exibe as funções convenientes usadas com frequência para o perfil de impressão selecionado para **Configurações mais usadas (Commonly Used Settings)** na guia **Instalação rápida (Quick Setup)**.

Quando você move o ponteiro do mouse perto de uma função que possa ser alterada, uma descrição dessa função é exibida.

Para ativar uma função, marque a caixa de seleção correspondente.

Para algumas funções, você pode definir configurações detalhadas nas guias **Principal (Main)** e **Configurar página (Page Setup)**.

Importante

- Dependendo dos perfis de impressão, determinadas funções poderão estar esmaecidas ou você não poderá alterá-las.

Impressão 2 em 1 (2-on-1 Printing)

Imprima duas páginas do documento, lado a lado, em uma folha de papel.

Para alterar a sequência das páginas, clique na guia **Configurar página (Page Setup)**, selecione **Layout da página (Page Layout)** para **Layout da página (Page Layout)** e clique em **Especificar... (Specify...)**. Então, na Caixa de diálogo **Impr. layout página** que aparecer, especifique a **Ordem das páginas (Page Order)**.

Impressão 4 em 1 (4-on-1 Printing)

Imprima quatro páginas do documento, lado a lado, em uma folha de papel.

Para alterar a sequência das páginas, clique na guia **Configurar página (Page Setup)**, selecione **Layout da página (Page Layout)** para **Layout da página (Page Layout)** e clique em **Especificar... (Specify...)**. Então, na Caixa de diálogo **Impr. layout página** que aparecer, especifique a **Ordem das páginas (Page Order)**.

Impressão duplex (Duplex Printing)

Seleciona se o documento deve ser impresso em ambos os lados ou em um lado de uma folha de papel.

Para alterar o lado de grampeamento ou as margens, defina os novos valores na guia **Configurar página (Page Setup)**.

Imprimir em escala de cinza (Grayscale Printing)

Esta função converte os dados em dados monocromáticos ao imprimir seu documento.

Economia (Economy)

Reduz a quantidade de tinta preta usada durante a impressão.

Nota

- Selecionar **Economia (Economy)** reduz o consumo de tinta preta. Isso significa que você pode imprimir mais do que se você tiver selecionado **Padrão (Standard)**.
  A configuração **Economia (Economy)** não afeta a quantidade de tinta colorida consumida. **Economia (Economy)** e **Padrão (Standard)** consumirão a mesma quantidade de tinta colorida.
  Para obter detalhes sobre o modo de economia, consulte "Modo de economia".

Girar 180 graus (Rotate 180 degrees)

Imprime o documento ao girá-lo 180 graus em relação à direção da alimentação de papel.

A largura da área de impressão e a extensão configuradas em outro software serão revertidas vertical e horizontalmente.

Tipo de mídia (Media Type)

Seleciona um tipo de papel para impressão.

Selecione um tipo de mídia que corresponda ao papel colocado na impressora. Isso garante que a impressão será realizada adequadamente para o papel especificado.

Tamanho do papel da impressora (Printer Paper Size)

Seleciona o tamanho do papel realmente colocado na impressora.

Normalmente, o tamanho do papel é definido automaticamente de acordo com a configuração de tamanho do papel de saída, e o documento é impresso sem escala.

Quando você define **Impressão 2 em 1 (2-on-1 Printing)** ou **Impressão 4 em 1 (4-on-1 Printing)** em **Recursos adicionais (Additional Features)**, pode definir manualmente o tamanho do papel com **Tamanho de página (Page Size)** na guia **Configurar página (Page Setup)**.

Se você selecionar um tamanho do papel que seja menor do que o **Tamanho de página (Page Size)**,

o tamanho do documento será reduzido. Se você selecionar um tamanho do papel que seja maior, o tamanho do documento será ampliado.
Além disso, se você selecionar **Personalizado... (Custom...)**, a Caixa de diálogo **Tamanho de papel personalizado** abrirá e permitirá que você especifique qualquer dimensão vertical e horizontal para o tamanho do papel.

Orientação (Orientation)

Seleciona a orientação da impressão.
Se o aplicativo usado para criar seu documento tiver uma função semelhante, selecione a mesma orientação selecionada no aplicativo.

Retrato (Portrait)

Imprime o documento de forma que suas posições superior e inferior fiquem inalteradas em relação à direção da alimentação de papel. Esta é a configuração padrão.

Paisagem (Landscape)

Imprime o documento ao girá-lo 90 graus em relação à direção da alimentação de papel.
Você pode alterar a direção de rotação indo para Canon IJ Printer Assistant Tool, abrindo a caixa de diálogo **Configurações personalizadas (Custom Settings)** e, em seguida, usando a caixa de seleção **Girar 90 graus para a esquerda quando a orientação for [Paisagem] (Rotate 90 degrees left when orientation is [Landscape])**.
Para girar o documento 90 graus para a esquerda ao imprimir, marque a caixa de seleção **Girar 90 graus para a esquerda quando a orientação for [Paisagem] (Rotate 90 degrees left when orientation is [Landscape])**.

Qualidade de impressão (Print Quality)

Selecione sua qualidade de impressão desejada.
Selecione uma das opções a seguir para definir o nível de qualidade de impressão apropriado para a finalidade.

Alta (High)

Prioriza a qualidade de impressão em relação à velocidade de impressão.

Padrão (Standard)

Imprime com velocidade e qualidade médias.

Economia (Economy)

Reduz a quantidade de tinta preta usada durante a impressão.

Nota

- Selecionar **Economia (Economy)** reduz o consumo de tinta preta. Isso significa que você pode imprimir mais do que se você tiver selecionado **Padrão (Standard)**.
  A configuração **Economia (Economy)** não afeta a quantidade de tinta colorida consumida. **Economia (Economy)** e **Padrão (Standard)** consumirão a mesma quantidade de tinta colorida.
  Para obter detalhes sobre o modo de economia, consulte "Modo de economia".

Origem do papel (Paper Source)

Selecione a origem a partir da qual o papel é fornecido.

Seleção automática (Automatically Select)

Com base nas configurações de papel no driver da impressora e nas informações do papel do cassete registradas na impressora, qual cassete usar será determinado automaticamente pela impressora, que alimentará o papel desse cassete.

Bandeja traseira (Rear Tray)

O papel é sempre fornecido pela bandeja traseira.

Cassete (Cassette)

O papel é sempre fornecido pelo cassete.

Importante

- Dependendo do tipo e do tamanho da mídia, as configurações de **Origem do papel (Paper Source)** que podem ser selecionadas poderão ser diferentes.

Cópias (Copies)

Especifica o número de cópias que você deseja imprimir. Você pode especificar um valor de 1 a 999.

Importante

- Quando o aplicativo de software usado para criar o documento tiver a mesma função, especifique as configurações no driver da impressora. No entanto, se os resultados da impressão não forem aceitáveis, especifique as configurações da função no aplicativo.

Imprimir sempre com configurações atuais (Always Print with Current Settings)

Imprime documentos com as configurações atuais a partir da próxima execução de impressão.
Quando você seleciona esta função e então fecha a janela de configuração do driver da impressora, as informações definidas nas guias **Instalação rápida (Quick Setup)**, **Principal (Main)** e **Configurar página (Page Setup)** são salvas e a impressão com as mesmas configurações será possível a partir da próxima execução de impressão.

Importante

- Se você fizer logon com um nome de usuário diferente, as configurações definidas quando essa função estava ativada não se refletirão nas configurações de impressão.
- Se uma configuração tiver sido especificada no software, ela terá prioridade.

Padrões (Defaults)

Restaura todas as configurações alteradas aos valores padrão.
Clique neste botão para retornar todas as configurações nas guias **Instalação rápida (Quick Setup)**, **Principal (Main)** e **Configurar página (Page Setup)** para seus valores padrão (configurações de fábrica).

Caixa de diálogo Salvar configurações mais usadas (Save Commonly Used Settings)

Esta caixa de diálogo permite que você salve as informações definidas nas guias **Instalação rápida (Quick Setup)**, **Principal (Main)** e **Configurar página (Page Setup)** e adicione as informações na lista **Configurações mais usadas (Commonly Used Settings)** na guia **Instalação rápida (Quick Setup)**.

Nome (Name)

Insira o nome do perfil de impressão que você deseja salvar.
Podem ser inseridos até 255 caracteres.
O nome aparece, com seu ícone associado, na lista **Configurações mais usadas (Commonly Used Settings)** da guia **Instalação rápida (Quick Setup)**.

Opções... (Options...)

Abre a Caixa de diálogo **Salvar configurações mais usadas**.

Altera os detalhes do perfil de impressão a ser salvo.

Caixa de diálogo Salvar configurações mais usadas (Save Commonly Used Settings)

Selecione os ícones dos perfis de impressão a serem registrados como **Configurações mais usadas (Commonly Used Settings)** e altere os itens a serem salvos nos perfis de impressão.

Ícone (Icon)

Selecione o ícone do perfil de impressão que você deseja salvar.

O ícone selecionado aparece, com seu nome, na lista **Configurações mais usadas (Commonly Used Settings)** da guia **Instalação rápida (Quick Setup)**.

Salvar configuração de tamanho do papel (Save the paper size setting)

Salva o tamanho do papel no perfil de impressão em **Configurações mais usadas (Commonly Used Settings)**.

Para aplicar o tamanho do papel salvo quando o perfil de impressão for salvo, marque esta caixa de seleção.

Se esta caixa de seleção estiver desmarcada, o tamanho do papel não será salvo e, consequentemente, a configuração do tamanho do papel não será aplicada quando o perfil de impressão for selecionado. Em vez disso, a impressora usa o tamanho do papel especificado no software.

Salvar configuração de orientação do papel (Save the orientation setting)

Salva a **Orientação (Orientation)** no perfil de impressão em **Configurações mais usadas (Commonly Used Settings)**.

Para aplicar a orientação de impressão salva quando o perfil de impressão for salvo, marque esta caixa de seleção.

Se esta caixa de seleção estiver desmarcada, a orientação de impressão não será salva e, consequentemente, a configuração de **Orientação (Orientation)** não será aplicada quando o perfil de impressão for selecionado. Em vez disso, a impressora usa a orientação de impressão especificada no software.

Salvar configuração de cópias (Save the copies setting)

Salva a configuração de **Cópias (Copies)** no perfil de impressão em **Configurações mais usadas (Commonly Used Settings)**.

Para aplicar a configuração de cópias salva quando o perfil de impressão for salvo, marque esta caixa de seleção.

Se esta caixa de seleção estiver desmarcada, a configuração de cópias não será salva e, consequentemente, a configuração de **Cópias (Copies)** não será aplicada quando o perfil de impressão for selecionado. Em vez disso, a impressora usa a configuração de cópias especificada no software.

Caixa de diálogo Tamanho de papel personalizado (Custom Paper Size)

Esta caixa de diálogo permite que você especifique o tamanho (largura e altura) do papel personalizado.

Unidades (Units)

Selecione a unidade para entrada de um tamanho do papel definido pelo usuário.

Tamanho do papel (Paper Size)

Especifica o **Largura (Width)** e o **Altura (Height)** do papel personalizado. A medida é mostrada de acordo com as unidades especificadas em **Unidades (Units)**.

Tópicos Relacionados

- Configuração Básica de Impressão
- Definindo o Tam. Pág. e a Orientação
- Definindo o Número de Cópias e a Ordem de Impressão
- Impressão Duplex
- Configurando a Impressão de Envelopes
- Imprimindo em Cartões Postais
- Alternando a Origem do Papel para que Corresponda aos Fins da Impressão
- Exibindo os resultados da impressão antes de imprimir
- Definindo as Dimensões do Papel (Tamanho Personalizado)
- Executar a impressão de cores usando o cartucho FINE (vendido separadamente)
- Especificando a Correção de Cores
- Ajustando a Proporção de Cores Usando Padrões de Amostras (Driver da Impressora)
- Ajustando o Brilho
- Ajustando a Intensidade
- Ajustando o Contraste
- Ajustando a Intensidade/Contraste Usando Padrões de Amostras (Driver da Impressora)
- Registrando um Perfil de Impressão Frequentemente Usado

Descrição da Guia Principal

A guia **Principal (Main)** permite que você crie uma configuração de impressão básica de acordo com o tipo de mídia. A menos que seja necessária uma impressão especial, a impressão normal poderá ser executada somente pela configuração dos itens desta guia.

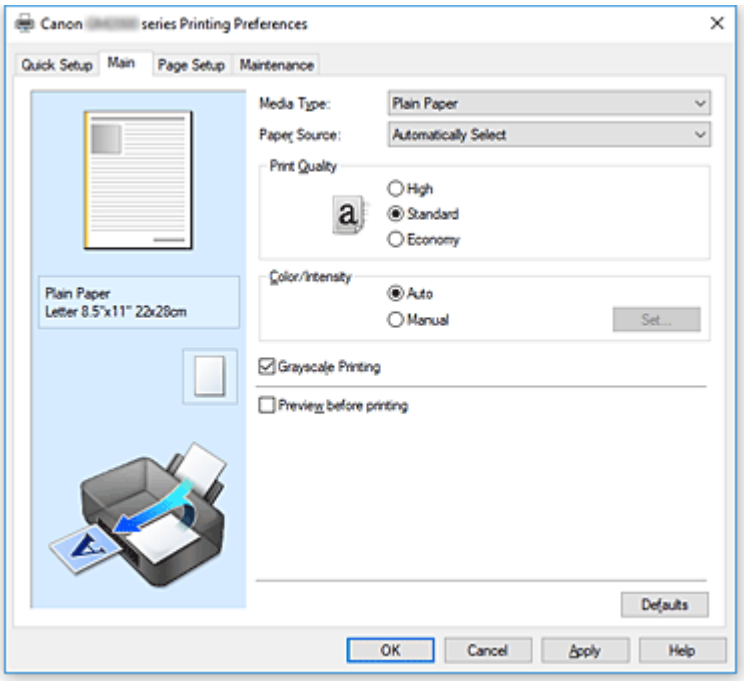

Visualização de Configurações

A ilustração em papel mostra como será o layout do original em uma folha de papel.

Você pode verificar uma imagem geral do layout.

A ilustração da impressora mostra como colocar o papel de acordo com as configurações do driver da impressora.

Verifique se a impressora foi configurada corretamente olhando a ilustração antes de iniciar a impressão.

Tipo de mídia (Media Type)

Seleciona um tipo de papel para impressão.

Selecione um tipo de mídia que corresponda ao papel colocado na impressora. Isso garante que a impressão será realizada adequadamente para o papel especificado.

Origem do papel (Paper Source)

Exibe a origem a partir da qual o papel é fornecido.

Talvez você consiga alternar a origem do papel com o driver da impressora.

Seleção automática (Automatically Select)

Com base nas configurações de papel no driver da impressora e nas informações do papel do cassete registradas na impressora, qual cassete usar será determinado automaticamente pela impressora, que alimentará o papel desse cassete.

Bandeja traseira (Rear Tray)

O papel é sempre fornecido pela bandeja traseira.

Cassete (Cassette)

O papel é sempre fornecido pelo cassete.

Importante

- Dependendo do tipo e do tamanho da mídia, as configurações de **Origem do papel (Paper Source)** que podem ser selecionadas poderão ser diferentes.

Qualidade de impressão (Print Quality)

Selecione sua qualidade de impressão desejada.
Selecione uma das opções a seguir para definir o nível de qualidade de impressão apropriado para a finalidade.

Importante

- Dependendo das configurações de **Tipo de mídia (Media Type)**, os mesmos resultados de impressão poderão ser produzidos, mesmo se **Qualidade de impressão (Print Quality)** for alterado.

Alta (High)

Prioriza a qualidade de impressão em relação à velocidade de impressão.

Padrão (Standard)

Imprime com velocidade e qualidade médias.

Economia (Economy)

Reduz a quantidade de tinta preta usada durante a impressão.

Nota

- A seleção **Economia (Economy)** em **Qualidade de impressão (Print Quality)**, reduz o consumo de tinta preta. Isso significa que você pode imprimir mais do que se você tiver selecionado **Padrão (Standard)**.
  A configuração **Economia (Economy)** não afeta a quantidade de tinta colorida consumida. **Economia (Economy)** e **Padrão (Standard)** consumirão a mesma quantidade de tinta colorida.
  Para obter detalhes sobre o modo de economia, consulte "Modo de economia".

Cor/intensidade (Color/Intensity)

Seleciona o método de ajuste de cor.

Automático (Auto)

Ciano (Cyan), **Magenta**, **Amarelo (Yellow)**, **Brilho (Brightness)**, **Intensidade (Intensity)**, **Contraste (Contrast)**, entre outros, são ajustados automaticamente.

Manual

Selecione quando definir configurações individuais, como **Ciano (Cyan)**, **Magenta**, **Amarelo (Yellow)**, **Brilho (Brightness)**, **Intensidade (Intensity)**, **Contraste (Contrast)** etc. e o método **Correção de cores (Color Correction)**.

Definir... (Set...)

Selecione **Manual** para **Cor/intensidade (Color/Intensity)** para ativar este botão.
Na caixa de diálogo **Ajuste de cores manual (Manual Color Adjustment)**, você pode ajustar configurações de cor individuais, como **Ciano (Cyan)**, **Magenta**, **Amarelo (Yellow)**, **Brilho (Brightness)**, **Intensidade (Intensity)** e **Contraste (Contrast)** na guia **Ajuste de cores** e selecione o método **Correção de cores (Color Correction)** na guia **Correspondência**.

Nota

- Se quiser usar um perfil ICC para ajustar cores, use a caixa de diálogo **Ajuste de cores manual (Manual Color Adjustment)** para definir o perfil.

Imprimir em escala de cinza (Grayscale Printing)

Esta função converte os dados em dados monocromáticos ao imprimir seu documento.

Visualizar antes de imprimir (Preview before printing)

Mostra a aparência do resultado da impressão antes que os dados sejam realmente impressos.
Marque esta caixa de seleção para exibir uma visualização antes de imprimir.

Padrões (Defaults)

Restaura todas as configurações alteradas aos valores padrão.
Clicar neste botão restaura todas as configurações na tela atual aos valores padrão (configurações de fábrica).

Guia Ajuste de cores (Color Adjustment)

Esta guia permite que você ajuste a proporção de cores ao alterar as configurações das opções **Ciano (Cyan)**, **Magenta**, **Amarelo (Yellow)**, **Brilho (Brightness)**, **Intensidade (Intensity)** e **Contraste (Contrast)**.

Visualizar

Mostra o efeito do ajuste de cores.
A cor e o brilho mudam quando cada item é ajustado.

Nota

- O gráfico estará em modo monocromático quando a caixa de seleção **Imprimir em escala de cinza (Grayscale Printing)** estiver marcada.

Exibir padrão de cor (View Color Pattern)

Exibe um padrão para a verificação de alterações de cor produzidas pelo ajuste de cores.
Se quiser visualizar a impressão com um padrão de cor, marque essa caixa de seleção.

Ciano (Cyan)/Magenta/Amarelo (Yellow)

Ajusta as intensidades de **Ciano (Cyan)**, **Magenta** e **Amarelo (Yellow)**.
Mover o controle deslizante para a direita deixa a cor mais forte, e movê-lo para a esquerda deixa a cor mais fraca.
Você também pode inserir um valor diretamente vinculado ao controle deslizante. Insira um valor entre -50 e 50.
Esse ajuste altera o valor relativo de tinta de cada cor usada, o que altera a proporção de cores total do documento. Use seu aplicativo se quiser alterar a proporção de cores total significativamente. Use o driver da impressora somente se quiser ajustar a proporção de cores levemente.

Importante

- Quando **Imprimir em escala de cinza (Grayscale Printing)** estiver marcado na guia **Principal (Main)**, **Ciano (Cyan)**, **Magenta** e **Amarelo (Yellow)** aparecerão esmaecidos e estarão indisponíveis.

Brilho (Brightness)

Seleciona o brilho da sua impressão.

Não é possível alterar os níveis de branco e preto puros. Entretanto, o brilho das cores entre branco e preto pode ser alterado.

Intensidade (Intensity)

Ajusta a intensidade geral de sua impressão.

Arraste o controle deslizante para a direita para aumentar a intensidade e para a esquerda para reduzi-la.

Você também pode inserir um valor diretamente vinculado ao controle deslizante. Insira um valor entre -50 e 50.

Contraste (Contrast)

Ajusta o contraste entre claro e escuro na imagem a ser impressa.

Mover o controle deslizante para a direita aumenta o contraste, movê-lo para a esquerda reduz o contraste.

Você também pode inserir um valor diretamente vinculado ao controle deslizante. Insira um valor entre -50 e 50.

Imprimir um padrão para ajuste de cores

Quando a proporção de cores ou a intensidade/contraste é alterada, a função de impressão de padrão imprime uma lista de resultados de ajuste junto com os valores de ajuste.

Selecione essa função ao imprimir um padrão para o ajuste de cores.

Preferências da impressão de padrão... (Pattern Print preferences...)

Marque **Imprimir um padrão para o ajuste de cores (Print a pattern for color adjustment)** para ativar este botão.

A Caixa de diálogo **Impressão de padrão** abre e permite que você defina configurações de impressão de padrão.

Caixa de diálogo Impressão de padrão (Pattern Print)

Executa a configuração da impressão de padrões, permitindo a você verificar a proporção de cores e a intensidade/contraste de documentos.

Parâmetros a ajustar (Parameters to Adjust)

Selecione o item a ser verificado pela impressão de padrão.

Ciano/magenta/amarelo (Cyan/Magenta/Yellow)

Imprime um padrão que permite a você verificar a proporção de ciano/magenta/amarelo.

Importante

- Quando **Imprimir em escala de cinza (Grayscale Printing)** estiver marcado na guia **Principal (Main)**, **Ciano/magenta/amarelo (Cyan/Magenta/Yellow)** aparecerão esmaecidos e estarão indisponíveis.

Intensidade/contraste (Intensity/Contrast)

Imprime um padrão que permite a você verificar a proporção de intensidade/contraste.

Tamanho do papel da impressora (Printer Paper Size)

Seleciona o tamanho do papel a ser usado para impressão de padrão.

Essa configuração está vinculada ao **Tamanho do papel da impressora (Printer Paper Size)** na guia **Configurar página (Page Setup)**.

Nota

- Dependendo do tamanho do papel selecionado na guia **Configurar página (Page Setup)**, pode haver tamanhos que não poderão ser selecionados.

Quantidade de instâncias de padrão (Amount of Pattern Instances)

Define o número de padrões a serem impressos.
É possível selecionar de **Maior (Largest)**, **Grande (Large)** e **Pequeno (Small)**. Quando você seleciona um tamanho de padrão, o número de padrões que poderão ser impressos é o seguinte:

Nota

- **Maior (Largest)** e **Grande (Large)** não podem ser selecionados quando determinados tamanhos de papel ou tamanhos de papel de saída forem selecionados.
- A visualização da configuração na guia **Principal (Main)** exibe uma imagem que permite a você verificar o layout geral.

Maior (Largest)

Ciano/magenta/amarelo (Cyan/Magenta/Yellow) 37
Intensidade/contraste (Intensity/Contrast) 49

Grande (Large)

Ciano/magenta/amarelo (Cyan/Magenta/Yellow) 19
Intensidade/contraste (Intensity/Contrast) 25

Pequeno (Small)

Ciano/magenta/amarelo (Cyan/Magenta/Yellow) 7
Intensidade/contraste (Intensity/Contrast) 9

Variação de cores entre instâncias (Color Variation Between Instances)

Define o valor de alteração de cor entre padrões vizinhos.
Selecione de **Grande (Large)**, **Médio (Medium)** e **Pequeno (Small)**. **Grande (Large)** produz uma grande quantidade de alterações e **Pequeno (Small)** produz uma pequena quantidade de alterações.

Nota

- **Grande (Large)** tem cerca do dobro do tamanho de **Médio (Medium)** e **Pequeno (Small)** tem cerca da metade do tamanho de **Médio (Medium)**.

Guia Correspondência (Matching)

Permite que você selecione o método de ajuste de cores para que ele corresponda ao tipo de documento a ser impresso.

Correção de cores (Color Correction)

Permite que você selecione **Correspondência do driver (Driver Matching)**, **ICM** ou **Nenhum (None)** para que corresponda à finalidade da operação de impressão.

Importante

- Quando **Imprimir em escala de cinza (Grayscale Printing)** estiver marcado na guia **Principal (Main)**, **Correção de cores (Color Correction)** aparecerá esmaecido e estará indisponível.

Correspondência do driver (Driver Matching)

Com a Canon Digital Photo Color, você pode imprimir dados sRGB com tintas coloridas que a maioria das pessoas prefere.

ICM

Ajusta as cores usando um perfil ICC durante a impressão.

Importante

- Se o aplicativo for definido de forma que o ICM seja desativado, **ICM** estará indisponível para **Correção de cores (Color Correction)** e a impressora talvez não consiga imprimir os dados de imagem corretamente.

Nenhum (None)

Desativa o ajuste de cores com o driver da impressora.

Tópicos Relacionados

- Configurando o Nível de qualidade de impressão
- Ajustando a Proporção de Cores
- Ajustando o Brilho
- Ajustando a Intensidade
- Ajustando o Contraste
- Ajustando a Proporção de Cores Usando Padrões de Amostras (Driver da Impressora)
- Ajustando a Intensidade/Contraste Usando Padrões de Amostras (Driver da Impressora)
- Executar a impressão de cores usando o cartucho FINE (vendido separadamente)
- Especificando a Correção de Cores
- Exibindo os resultados da impressão antes de imprimir

Descrição da Guia Configurar página

A guia **Configurar página (Page Setup)** permite que você determine como um documento deve ser organizado no papel. Além disso, essa guia permite que você defina o número de cópias e a ordem de impressão. Se o software que criou o documento tiver uma função semelhante, defina-a com o aplicativo.

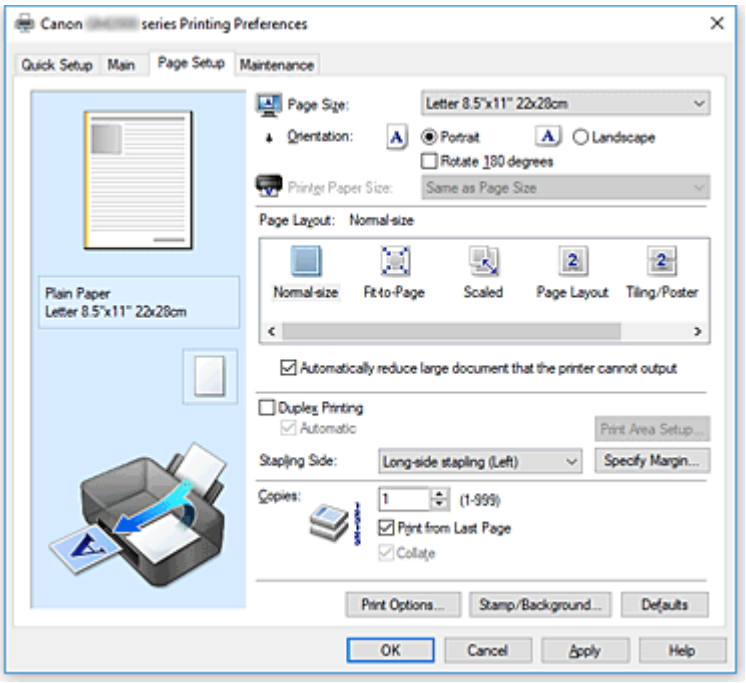

Visualização de Configurações

A ilustração em papel mostra como será o layout do original em uma folha de papel.

Você pode verificar uma imagem geral do layout.

A ilustração da impressora mostra como colocar o papel de acordo com as configurações do driver da impressora.

Verifique se a impressora foi configurada corretamente olhando a ilustração antes de iniciar a impressão.

Tamanho de página (Page Size)

Seleciona um tamanho da página.

Selecione o mesmo tamanho da página que foi selecionado no aplicativo.

Se você selecionar **Personalizado... (Custom...)**, a Caixa de diálogo **Tamanho de papel personalizado** abrirá e permitirá que você especifique qualquer dimensão vertical e horizontal para o tamanho do papel.

Orientação (Orientation)

Seleciona a orientação da impressão.

Se o aplicativo usado para criar seu documento tiver uma função semelhante, selecione a mesma orientação selecionada no aplicativo.

Retrato (Portrait)

Imprime o documento de forma que suas posições superior e inferior fiquem inalteradas em relação à direção da alimentação de papel. Esta é a configuração padrão.

Paisagem (Landscape)

Imprime o documento ao girá-lo 90 graus em relação à direção da alimentação de papel.

Você pode alterar a direção de rotação indo para Canon IJ Printer Assistant Tool, abrindo a caixa de diálogo **Configurações personalizadas (Custom Settings)** e, em seguida, usando a caixa de seleção **Girar 90 graus para a esquerda quando a orientação for [Paisagem] (Rotate 90 degrees left when orientation is [Landscape])**.

Para girar o documento 90 graus para a esquerda ao imprimir, marque a caixa de seleção **Girar 90 graus para a esquerda quando a orientação for [Paisagem] (Rotate 90 degrees left when orientation is [Landscape])**.

Girar 180 graus (Rotate 180 degrees)

Imprime o documento ao girá-lo 180 graus em relação à direção da alimentação de papel.

A largura da área de impressão e a extensão configuradas em outro software serão revertidas vertical e horizontalmente.

Tamanho do papel da impressora (Printer Paper Size)

Seleciona o tamanho do papel realmente colocado na impressora.

A configuração padrão é **Igual ao tamanho da página (Same as Page Size)** para executar a impressão de tamanho normal.

Você pode selecionar um tamanho do papel da impressora ao selecionar **Ajustar à página (Fit-to-Page)**, **Em escala (Scaled)**, **Layout da página (Page Layout)**, **Ladrilho/cartaz (Tiling/Poster)** ou **Livreto (Booklet)** para **Layout da página (Page Layout)**.

Se você selecionar um tamanho do papel que seja menor do que o **Tamanho de página (Page Size)**, o tamanho do documento será reduzido. Se você selecionar um tamanho do papel que seja maior, o tamanho do documento será ampliado.

Além disso, se você selecionar **Personalizado... (Custom...)**, a Caixa de diálogo **Tamanho de papel personalizado** abrirá e permitirá que você especifique qualquer dimensão vertical e horizontal para o tamanho do papel.

Layout da página (Page Layout)

Seleciona o tamanho do documento que você deseja imprimir e o tipo de impressão.

Tamanho normal (Normal-size)

Esse é o método de impressão normal. Selecione-o quando não especificar qualquer layout de página.

Reduzir autom. documentos grandes que a impressora não pode imprimir (Automatically reduce large document that the printer cannot output)

Se a impressora não puder imprimir o tamanho do papel de um documento, a impressora poderá reduzir automaticamente o tamanho quando imprimir o documento.

Marque essa caixa de seleção para reduzir o tamanho na impressão do documento.

Ajustar à página (Fit-to-Page)

Esta função permite que você amplie ou reduza automaticamente documentos para ajustá-los ao tamanho do papel colocado na impressora sem alterar o tamanho do papel especificado em seu software.

Em escala (Scaled)

Os documentos podem ser ampliados ou reduzidos para serem impressos.

Especifique o tamanho em **Tamanho do papel da impressora (Printer Paper Size)**, ou insira a proporção de escala na caixa **Escala (Scaling)**.

Escala (Scaling)

Especifica uma proporção de ampliação ou de redução para o documento que você deseja imprimir.

Layout da página (Page Layout)

Várias páginas do documento podem ser impressas em uam folha de papel.

Especificar... (Specify...)

Abre a Caixa de diálogo **Impr. layout página**.

Clique neste botão para definir detalhes sobre a impressão do layout da página.

Ladrilho/cartaz (Tiling/Poster)

Essa função impressão permite ampliar os dados de imagem e dividir os dados ampliados em várias páginas a serem impressas. Você também pode colar essas folhas de papel para criar uma folha impressa de grandes dimensões, como um cartaz.

Especificar... (Specify...)

Abre a Caixa de diálogo **Impressão de ladrilho/cartaz**.

Clique neste botão para definir detalhes sobre a impressão ladrilho/cartaz.

Livreto (Booklet)

A função de impressão de livreto permite imprimir dados para a criação de um livreto. Os dados são impressos em ambos os lados do papel. Esse tipo de impressão garante que as páginas sejam agrupadas adequadamente, por ordem numérica, quando as folhas impressas são dobradas e grampeadas no centro.

Especificar... (Specify...)

Abre a Caixa de diálogo **Impressão de livreto**.

Clique neste botão para definir detalhes sobre a impressão de livreto.

Impressão duplex (Duplex Printing)

Seleciona se o documento deve ser impresso automaticamente em ambos os lados ou em um lado de uma folha de papel.

Marque essa caixa de seleção para imprimir o documento em ambos os lados.

Essa função só poderá ser usada quando **Papel Comum (Plain Paper)** estiver selecionado para **Tipo de mídia (Media Type)** e se um de **Tamanho normal (Normal-size)**, **Ajustar à página (Fit-to-Page)**, **Em escala (Scaled)** ou **Layout da página (Page Layout)** estiver selecionado.

Automático (Automatic)

Seleciona se a impressão duplex deve ser executada de forma automática ou manual.

Esta caixa de seleção estará ativada se **Livreto (Booklet)** estiver selecionado na lista **Layout da página (Page Layout)** ou se a caixa de seleção **Impressão duplex (Duplex Printing)** estiver marcada.

Para executar a impressão duplex automaticamente, marque esta caixa de seleção.

Para executar a impressão duplex manualmente, desmarque esta caixa de seleção.

Configuração da área de impressão... (Print Area Setup...)

Abre a Caixa de diálogo **Configuração da área de impressão** na qual você configura a área de impressão para impressão duplex automática.

Lado do grampeamento (Stapling Side)

Seleciona a posição de margem de grampeamento.

A impressora analisa as configurações de **Orientação (Orientation)** e de **Layout da página (Page Layout)** e seleciona automaticamente a melhor posição da margem de grampeamento. Marque **Lado do grampeamento (Stapling Side)** e selecione na lista para alterá-lo.

Especificar margem... (Specify Margin...)

Abre a Caixa de diálogo **Especificar margem**.

Você pode especificar a largura da margem.

Cópias (Copies)

Especifica o número de cópias que você deseja imprimir. Você pode especificar um valor de 1 a 999.

Importante

- Se o aplicativo usado para criar seu documento tiver uma função semelhante, especifique o número de cópias com o aplicativo sem especificar aqui.

Imprimir a partir da última página (Print from Last Page)

Marque essa caixa de seleção quando desejar imprimir a partir da última página da ordem. Se fizer isso, você não precisará classificar as páginas na ordem correta após a impressão.

Desmarque essa caixa de seleção para imprimir seu documento na ordem normal, começando da primeira página.

Agrupar (Collate)

Marque essa caixa de seleção para agrupar as páginas de cada cópia quando quiser imprimir várias cópias.

Desmarque essa caixa de seleção quando quiser imprimir todas as páginas com o mesmo número de página agrupadas.

Importante

- Quando o aplicativo de software usado para criar o documento tiver a mesma função, dê prioridade às configurações do driver da impressora. No entanto, se os resultados da impressão não forem aceitáveis, especifique as configurações da função no aplicativo. Quando você especificar o número de cópias e a ordem da impressão no aplicativo e no driver da impressora, o número de cópias poderá ser números multiplicados das duas configurações, ou a ordem de impressão determinada poderá não ser ativada.

Opções de impressão... (Print Options...)

Abre a Caixa de diálogo **Opções de impressão**.

Altera configurações detalhadas do driver da impressora dos dados de impressão enviados a partir de aplicativos.

Carimbo/segundo plano... (Stamp/Background...)

Abre a Caixa de diálogo **Carimbo/segundo plano**.

A função **Carimbo (Stamp)** permite imprimir um texto do carimbo ou bitmap em cima ou por trás dos dados do documento. Ela também permite imprimir a data, a hora e o nome de usuário. A função **Segundo plano (Background)** permite imprimir uma ilustração clara por trás dos dados do documento.

Dependendo do ambiente, **Carimbo (Stamp)** e **Segundo plano (Background)** podem não estar disponíveis.

Caixa de diálogo Tamanho de papel personalizado (Custom Paper Size)

Esta caixa de diálogo permite que você especifique o tamanho (largura e altura) do papel personalizado.

Unidades (Units)

Selecione a unidade para entrada de um tamanho do papel definido pelo usuário.

Tamanho do papel (Paper Size)

Especifica o **Largura (Width)** e o **Altura (Height)** do papel personalizado. A medida é mostrada de acordo com as unidades especificadas em **Unidades (Units)**.

Caixa de diálogo Impr. layout página (Page Layout Printing)

Esta caixa de diálogo permite que você selecione o número de páginas do documento a serem colocadas em uma folha de papel, a ordem das páginas e se uma linha de borda da página deverá ser impressa em torno de cada página do documento.
As configurações especificadas nessa caixa de diálogo podem ser confirmadas na visualização de configurações no driver da impressora.

Ícone de Visualização

Mostra configurações feitas na caixa de diálogo **Impr. layout página (Page Layout Printing)**.
Você pode verificar a aparência do resultado da impressão antes que os dados sejam realmente impressos.

Layout da página (Page Layout)

Especifica o número de páginas do documento a serem ajustadas em uma folha.

Ordem das páginas (Page Order)

Especifica a orientação do documento a ser impresso em uma folha de papel.

Borda da página (Page Border)

Imprime uma linha de borda da página em torno de cada página do documento.
Marque essa caixa de seleção para imprimir a linha de borda da página.

Caixa de diálogo Impressão de ladrilho/cartaz (Tiling/Poster Printing)

Essa caixa de diálogo permite que você selecione o tamanho da imagem a ser impressa. Você também pode fazer configurações para linhas de recorte e marcadores de colagem, convenientes para a colagem das páginas em um cartaz.
As configurações especificadas nessa caixa de diálogo podem ser confirmadas na visualização de configurações no driver da impressora.

Ícone de Visualização

Mostras configurações da caixa de diálogo **Impressão de ladrilho/cartaz (Tiling/Poster Printing)**.
Você pode verificar a aparência do resultado da impressão.

Divisões da imagem (Image Divisions)

Selecione o número de divisões (vertical x horizontal).
Conforme o número de divisões aumenta, o número de folhas que será usado na impressão também aumenta. Se você estiver colando páginas para criar um cartaz, o aumento do número de divisões permite a criação de um cartaz maior.

Imprimir "Recortar/Colar" em margens (Print "Cut/Paste" in margins)

Especifica se as palavras "Recortar" e "Colar" serão impressas nas margens. Essas palavras servem como linhas de guia para a colagem das páginas em um cartaz.
Marque essa caixa de seleção para imprimir as palavras.

Nota

- Dependendo do tipo de driver da impressora que você estiver usando e do ambiente, essa função poderá não estar disponível.

Imprimir linhas "Recortar/Colar" em margens (Print "Cut/Paste" lines in margins)

Especifica se serão impressas linhas de recorte que servem como linhas de guia para a colagem das páginas em um cartaz.
Marque essa caixa de seleção para imprimir as linhas de recorte.

Intervalo de páginas de impressão (Print page range)

Especifica o intervalo de impressão. Selecione **Tudo (All)** em circunstâncias normais.
Selecione **Páginas (Pages)** para especificar uma página ou intervalo específico.

Nota

- Se algumas das páginas não tiverem sido impressas corretamente, especifique as páginas que não precisam ser impressas clicando nelas na visualização das configurações da guia **Configurar página (Page Setup)**. Somente as páginas mostradas na tela serão impressas dessa vez.

Caixa de diálogo Impressão de livreto (Booklet Printing)

Essa caixa de diálogo permite que você defina como encadernar o documento como um livreto. A impressão somente em um lado e a impressão de uma borda de página também podem ser definidas nessa caixa de diálogo.
As configurações especificadas nessa caixa de diálogo podem ser confirmadas na visualização de configurações no driver da impressora.

Ícone de Visualização

Mostra as configurações feitas na caixa de diálogo **Impressão de livreto (Booklet Printing)**.
Você pode verificar a aparência do documento quando impresso como um livreto.

Margem para grampear (Margin for stapling)

Especifica que lado do livreto deve ser grampeado.

Inserir página em branco (Insert blank page)

Seleciona se o documento deve ser impresso em um lado ou em ambos os lados do livreto.
Marque essa caixa de seleção para imprimir o documento em um lado do livreto e selecione o lado a ser deixado em branco na lista.

Margem (Margin)

Especifica a largura da margem de grampeamento.
A largura especificada se torna a margem de grampeamento a partir do centro da folha.

Borda da página (Page Border)

Imprime uma linha de borda da página em torno de cada página do documento.
Marque essa caixa de seleção para imprimir a linha de borda da página.

Caixa de diálogo Configuração da área de impressão (Print Area Setup)

Quando você executa a impressão duplex, a área de impressão do documento fica um pouco mais estreita que o normal. Portanto, quando um documento com margens pequenas for impresso, o

documento poderá não caber em uma página.
Esta caixa de diálogo permite que você defina se a página deverá ser reduzida quando impressa para que o documento caiba em uma página.

Utilizar impressão em tamanho normal (Use normal-size printing)

Imprime as páginas do documento sem reduzi-las. Esta é a configuração padrão.

Utilizar impressão reduzida (Use reduced printing)

Reduz ligeiramente cada página do documento para que ela caixa em uma folha de papel durante a impressão.
Selecione esta definição ao usar a impressão duplex automática para imprimir um documento com margens pequenas.

Caixa de diálogo Especificar margem (Specify Margin)

Esta caixa de diálogo permite que você especifique a largura da margem para o lado a ser grampeado.
Se um documento não se ajustar a uma página, o documento será reduzido quando impresso.

Margem (Margin)

Especifica a largura da margem de grampeamento.
A largura do lado especificado por **Lado do grampeamento (Stapling Side)** se torna a margem de grampeamento.

Caixa de diálogo Opções de impressão (Print Options)

Faça alterações para imprimir dados enviados para a impressora.

Dependendo do ambiente, essa função pode não estar disponível.

Desativar ICM necessário no software (Disable ICM required from the application software)

Desabilita a função ICM exigida do software.
Quando um software usr o Windows ICM para imprimir dados, cores inesperadas poderão ser produzidas ou a velocidade de impressão poderá diminuir. Se esses problemas ocorrerem, marcar essa caixa de seleção poderá resolver os problemas.

Importante

- Desmarque essa caixa de seleção sob as circunstâncias normais.
- Essa função não funcionará quando **ICM** estiver selecionado para **Correção de cores (Color Correction)** na guia **Correspondência (Matching)** da caixa de diálogo **Ajuste de cores manual (Manual Color Adjustment)**.

Desativar a configuração de perfil de cor do software (Disable the color profile setting of the application software)

A marcação dessa caixa de seleção desativa informações no perfil de cor definido no software.
Quando as informações no perfil de cor definido no software saírem no driver da impressora, o resultado da impressão poderá conter cores inesperadas. Se isso acontecer, a marcação dessa caixa de seleção poderá resolver o problema.

Importante

- Mesmo quando essa caixa de seleção estiver marcada, somente algumas das informações no perfil de cor serão desativadas, e o perfil de cor ainda poderá ser usado para impressão.

- Desmarque essa caixa de seleção sob as circunstâncias normais.

Desativar a configuração de origem de papel do software (Disable the paper source setting of the application software)

Desabilita o método de alimentação do papel definido pelo aplicativo.

Com alguns aplicativos como o Microsoft Word, os dados podem ser impressos com um método de alimentação diferente da configuração do driver da impressora. Neste caso, marque essa função.

Importante

- Quando esta função for ativada, normalmente o método de alimentação do papel não poderá ser alterada do Canon IJ Preview.

Desagrupar papéis (Ungroup Papers)

Define o método de exibição de **Tipo de mídia (Media Type)**, **Tamanho de página (Page Size)** e **Tamanho do papel da impressora (Printer Paper Size)**.

Para exibir os itens separadamente, marque a caixa de seleção.

Para exibir os itens como um grupo, desmarque a caixa de seleção.

Não permitir que o software aplicativo compacte os dados de impressão (Do not allow application software to compress print data)

A compactação dos dados de impressão do software é proibida.

Se o resultado da impressão tiver dados de imagem ausentes ou cores inesperadas, a marcação dessa caixa de seleção poderá aprimorar a condição.

Importante

- Desmarque essa caixa de seleção sob as circunstâncias normais.

Imprimir após a criação de dados de impressão por página (Print after creating print data by page)

Os dados de impressão são criados em unidades de página, e a impressão começa após a conclusão do processamento de uma página de dados de impressão.

Se um documento impresso contiver resultados inesperados, como riscos, a marcação dessa caixa de seleção poderá aprimorar os resultados.

Importante

- Desmarque essa caixa de seleção sob as circunstâncias normais.

Impedimento de perda de dados impressos (Prevention of Print Data Loss)

Você pode reduzir o tamanho dos dados de impressão criados com o software e então imprimir os dados.

Dependendo do software usado, os dados de imagem poderão ser cortados ou poderão não ser impressos adequadamente. Nesses casos, selecione **Ativada (On)**. Caso você não use essa função, selecione **Desativada (Off)**.

Importante

- Ao usar essa função, a qualidade de impressão poderá cair, dependendo dos dados de impressão.

Unidade de processamento de dados de impressão (Unit of Print Data Processing)

Seleciona a unidade de processamento dos dados de impressão a serem enviados para a impressora.

Selecione **Recomendado (Recommended)** em circunstâncias normais.

Importante

- Uma grande quantidade de memória pode ser usada para determinadas configurações. Não altere a configuração se o seu computador tiver pouca memória.

Imprimir com (Print With)

Especifique a tinta a ser usada durante a impressão.

Selecione em **Todas as cores (Padrão) (All Colors (Default))** e **Apenas preto (Black Only)**.

Importante

- Alguns aplicativos imprimirão em cores, independentemente das configurações **Imprimir em escala de cinza (Grayscale Printing)**. Se você quiser executar a impressão monocromática com esses aplicativos, defina **Imprimir com (Print With)** para **Apenas preto (Black Only)**.
- Se você tiver o cartucho FINE (vendido separadamente) encaixado e tiver as configurações a seguir configuradas, a impressora imprimirá usando a tinta colorida e marcar **Apenas preto (Black Only)** não terá nenhum efeito.
  - Um **Tipo de mídia (Media Type)** diferente de **Papel Comum (Plain Paper)**, **Envelope**, **Ink Jet Hagaki (A)**, **Hagaki (A)** ou **Hagaki** é selecionado na guia **Principal (Main)**.
- Não retire a cabeça de impressão que não está em uso. A impressão não poderá ser realizada quando uma cabeça de impressão for retirada.

Caixa de diálogo Carimbo/segundo plano (Stamp/Background)

A caixa de diálogo **Carimbo/segundo plano (Stamp/Background)** permite que você imprima um carimbo e/ou um segundo plano por cima ou por trás das páginas do documento. Além dos pré-registrados, você poderá registrar e usar seu carimbo ou segundo plano original.

Carimbo (Stamp)

A impressão de carimbo é uma função que imprime um carimbo sobre um documento.

Marque essa caixa de seleção e selecione um título na lista para imprimir um carimbo.

Definir carimbo... (Define Stamp...)

Abre a caixa de diálogo **Configurações do carimbo**.

Você pode verificar os detalhes de um carimbo selecionado ou salvar um novo carimbo.

Carimbar sobre o texto (Place stamp over text)

Define como o carimbo deve ser impresso no documento.

Marque a caixa de seleção **Carimbo (Stamp)** para ativar isso.

Marque essa caixa de seleção para imprimir um carimbo sobre a página do documento impresso. Os dados impressos podem ficar ocultos por trás do carimbo.

Desmarque essa caixa de seleção para imprimir os dados do documento sobre o carimbo. Os dados impressos não ficarão ocultos por trás do carimbo. Entretanto, as seções do carimbo sobrepostas pelo documento podem ser ocultadas.

Carimbo apenas na primeira página (Stamp first page only)

Seleciona se o carimbo deve ser impresso somente na primeira página ou em todas as páginas quando o documento tiver duas ou mais páginas.

Marque a caixa de seleção **Carimbo (Stamp)** para ativar isso.

Desmarque essa caixa de seleção para imprimir um carimbo somente na primeira página.

Segundo plano (Background)

A impressão em segundo plano é uma função que permite a você imprimir uma ilustração ou um objeto semelhante (bitmap) por trás do documento.

Marque essa caixa de seleção para imprimir um segundo plano e selecione um título na lista.

Selec. segundo plano... (Select Background...)

Abre a caixa de diálogo **Configurações de segundo plano**.

Você pode registrar um bitmap como um segundo plano e alterar o método e a intensidade do layout do segundo plano selecionado.

Segundo plano apenas na primeira página (Background first page only)

Seleciona se o segundo plano deve ser impresso somente na primeira página ou em todas as páginas quando o documento tiver duas ou mais páginas.

Marque a caixa de seleção **Segundo plano (Background)** para ativar isso.

Marque essa caixa de seleção para imprimir um segundo plano somente na primeira página.

Guia Carimbo (Stamp)

A guia Carimbo permite que você defina o arquivo de texto e de bitmap (.bmp) a ser usado para um carimbo.

Janela Visualizar

Mostra o status do carimbo configurado em cada guia.

Tipo de carimbo (Stamp Type)

Especifica o tipo de carimbo.

Selecione **Texto (Text)** para criar um carimbo com caracteres. Selecione **Bitmap** para criar um arquivo bitmap. Selecione **Data/hora/nome do usuário (Date/Time/User Name)** para exibir a data/hora de criação e o nome de usuário do documento impresso.

Os itens de configuração da guia **Carimbo (Stamp)** mudam dependendo do tipo selecionado.

Quando **Tipo de carimbo (Stamp Type)** for **Texto (Text)** ou **Data/hora/nome do usuário (Date/Time/User Name)**

Texto do carimbo (Stamp Text)

Especifica a cadeia de caracteres de texto do carimbo.

Podem ser inseridos até 64 caracteres.

Para **Data/hora/nome do usuário (Date/Time/User Name)**, a data/hora de criação e o nome de usuário do objeto impresso são exibidos em **Texto do carimbo (Stamp Text)**.

Importante

- **Texto do carimbo (Stamp Text)** aparecerá desativado e não estará disponível se **Data/hora/nome do usuário (Date/Time/User Name)** for selecionado.

Fonte TrueType (TrueType Font)

Seleciona a fonte para a cadeia de caracteres de texto do carimbo.

Estilo (Style)

Seleciona o estilo da fonte para a cadeia de caracteres de texto do carimbo.

Tamanho (Size)

Seleciona o tamanho da fonte para a cadeia de caracteres de texto do carimbo.

Contorno (Outline)

Seleciona um quadro que engloba a cadeia de caracteres de texto do carimbo.

Se um tamanho de fonte grande for selecionado para **Tamanho (Size)**, os caracteres poderão se estender para fora da borda do carimbo.

Colorido (Color)/Selecionar cor... (Select Color...)

Mostra a cor atual do carimbo.

Para selecionar uma cor diferente, cliqeu em **Selecionar cor... (Select Color...)** para abrir a caixa de diálogo **Cor (Color)** e selecione ou crie uma cor que queira usar como um carimbo.

Quando **Tipo de carimbo (Stamp Type)** for **Bitmap**

Arquivo (File)

Especifica o nome do arquivo bitmap a ser usado como o carimbo.

Selecionar arquivo... (Select File...)

Abre a caixa de diálogo para abrir um arquivo.

Clique nesse botão para selecionar um arquivo bitmap a ser usado como carimbo.

Tamanho (Size)

Ajusta o tamanho do arquivo bitmap a ser usado como carimbo.

Mover o controle deslizante para a direita aumenta o tamanho, movê-lo para a esquerda reduz o tamanho.

Área branca transparente (Transparent white area)

Especifica se as áreas preenchidas com branco do bitmap ficarão transparentes.

Marque essa caixa de seleção para fazer com que as áreas preenchidas com branco do bitmap fiquem transparentes.

Nota

- Clique em **Padrões (Defaults)** para definir **Tipo de carimbo (Stamp Type)** como texto, **Texto do carimbo (Stamp Text)** como vazio, **Fonte TrueType (TrueType Font)** como Arial, **Estilo (Style)** como Regular, **Tamanho (Size)** como 36 pontos, **Contorno (Outline)** desmarcado e **Colorido (Color)** como cinza com os valores RGB (192, 192, 192).

Guia Posição (Placement)

A guia Posição permite que você defina a posição onde o carimbo deve ser impresso.

Janela Visualizar

Mostra o status do carimbo configurado em cada guia.

Posição (Position)

Especifica a posição do carimbo na página.

A seleção de **Personalizada (Custom)** na lista permite que você insira valores para as coordenadas da **Posição X (X-Position)** e da **Posição Y (Y-Position)** diretamente.

Rotação (Rotation)

Especifica o ângulo de rotação para o carimbo. O ângulo pode ser definido pela inserção do número de graus.

Valores negativos giram o carimbo no sentido horário.

Nota

- **Rotação (Rotation)** só é ativada quando o **Texto (Text)** ou **Data/hora/nome do usuário (Date/Time/User Name)** é selecionada para o **Tipo de carimbo (Stamp Type)** na aba **Carimbo (Stamp)**.

Nota

- Clique em **Padrões (Defaults)** para definir a posição do selo para o **Centro (Center)** e a rotação para 0.

Guia Salvar configurações (Save settings)

A guia **Salvar configurações (Save settings)** permite que você registre um novo carimbo ou exclua um carimbo desnecessário.

Título (Title)

Insira o título para salvar o carimbo criado por você.
Podem ser inseridos até 64 caracteres.

Nota

- Espaços, guias, e retornos não podem ser inseridos no começo ou no final de um título.

Carimbos (Stamps)

Mostra uma lista de títulos de carimbo salvos.
Especifique um título para exibir o carimbo correspondente em **Título (Title)**.

Salvar (Save)/Salvar substituição (Save overwrite)

Salva o carimbo.
Insira um título em **Título (Title)** e então clique nesse botão.

Excluir (Delete)

Exclua um carimbo desnecessário.
Especifique o título de um carimbo desnecessário na lista **Carimbos (Stamps)** e clique nesse botão.

Guia Segundo plano (Background)

A guia Segundo Plano permite que você selecione um arquivo bitmap (.bmp) a ser usado como segundo plano ou determine como imprimir o segundo plano selecionado.

Janela Visualizar

Mostra o status do bitmap definido na guia **Segundo plano (Background)**.

Arquivo (File)

Especifica o nome do arquivo bitmap a ser usado como o segundo plano.

Selecionar arquivo... (Select File...)

Abre a caixa de diálogo para abrir um arquivo.
Clique nesse botão para selecionar um arquivo bitmap (.bmp) a ser usado como segundo plano.

Método de layout (Layout Method)

Especifica como a imagem de segundo plano deve ser posicionada no papel.
Quando a opção **Personalizada (Custom)** estiver selecionada, você poderá definir as coordenadas como **Posição X (X-Position)** e **Posição Y (Y-Position)**.

Intensidade (Intensity)

Ajusta a intensidade do bitmap a ser usado como um segundo plano.
Arraste o controle deslizante para a direita para aumentar a intensidade e para a esquerda para reduzi-la. Para imprimir o segundo plano na intensidade original do bitmap, mova o controle deslizante para a posição da extrema direita.

Nota

- Dependendo do ambiente, essa função pode não estar disponível.
- Clique em **Padrões (Defaults)** para definir **Arquivo (File)** como vazio, **Método de layout (Layout Method)** como **Preencher página (Fill page)** e o controle deslizante **Intensidade (Intensity)** como o centro.

Guia Salvar configurações (Save settings)

A guia **Salvar configurações (Save settings)** permite que você registre um novo segundo plano ou exclua um segundo plano desnecessário.

Título (Title)

Insira o título para salvar a imagem de segundo plano especificada por você.
Podem ser inseridos até 64 caracteres.

Nota

- Espaços, guias, e retornos não podem ser inseridos no começo ou no final de um título.

Segundos planos (Backgrounds)

Mostra uma lista de títulos de segundo plano registrados.
Especifique um título para exibir o segundo plano correspondente em **Título (Title)**.

Salvar (Save)/Salvar substituição (Save overwrite)

Salva os dados da imagem como um segundo plano
Depois de inserir o **Título (Title)**, clique nesse botão.

Excluir (Delete)

Exclui um segundo plano desnecessário.
Especifique o título de um segundo plano desnecessário na lista **Segundos planos (Backgrounds)** e então clique nesse botão.

Descrição da Guia Manutenção

A guia **Manutenção (Maintenance)** permite que você inicie o Canon IJ Printer Assistant Tool ou verifique o status da impressora.

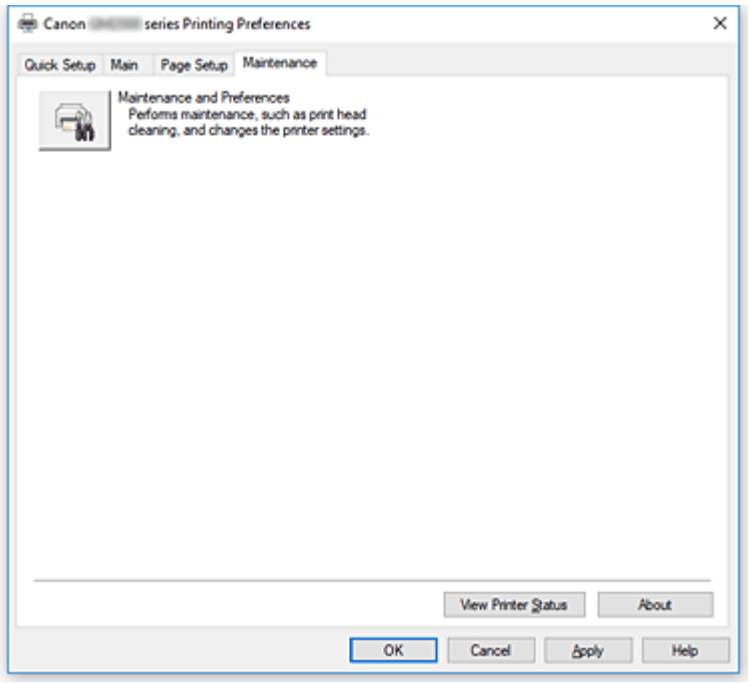

Manutenção e Preferências (Maintenance and Preferences)

O Canon IJ Printer Assistant Tool é iniciado.

Você pode executar a manutenção da impressora ou alterar as configurações da impressora.

Exibir status da impressora (View Printer Status)

Inicia o Monitor de Status Canon IJ.

Execute esta função quando quiser verificar o status da impressora e como um trabalho de impressão está prosseguindo.

Sobre (About)

Abre a Caixa de diálogo **Sobre**.

A versão do driver da impressora, mas o aviso de direitos autorais, podem ser verificados.

Além disso, o idioma a ser usado poderá ser trocado.

Caixa de diálogo Sobre (About)

Quando você clicar em **Sobre (About)**, a caixa de diálogo **Sobre (About)** será exibida.

Esta caixa de diálogo exibe a versão, os direitos autorais e a lista de módulos do driver da impressora.

Você pode selecionar o idioma a ser usado e trocar o idioma exibido na janela de configuração.

Módulos

Lista os módulos do driver da impressora.

Idioma (Language)

Especifica o idioma que você deseja usar na janela de configuração do driver da impressora.

Importante

- Se a fonte para exibição do idioma escolhido por você não estiver instalada em seu sistema, os caracteres ficarão embaralhados.

Descrição do Canon IJ Status Monitor

O Canon IJ Status Monitor exibe o status da impressora e o andamento da impressão. O status da impressora é mostrado pelos ícones e mensagens no monitor de status.

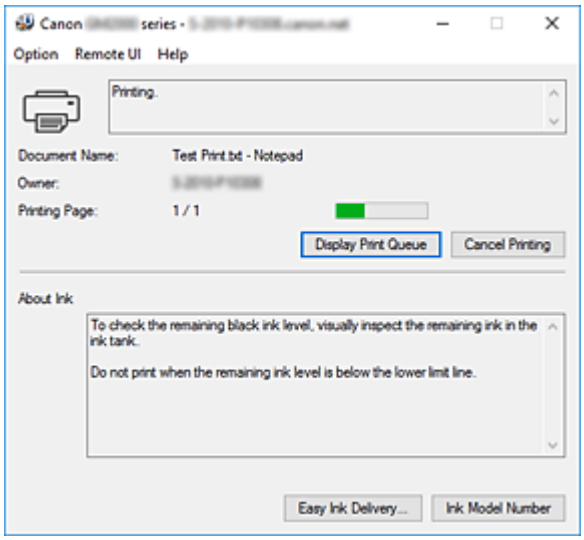

Recursos do Canon IJ Status Monitor

O Canon IJ Status Monitor tem as seguintes funções:

Exibição na tela do status da impressora

O monitor de status exibe o status da impressora em tempo real.
Você pode verificar o andamento de cada documento a ser impresso (trabalho de impressão).

Exibição do conteúdo do erro e do procedimento de correção

O monitor de status exibe as informações sobre todos os erros que ocorrerem na impressora.
Você pode então verificar imediatamente qual ação deve ser executada.

Visão geral do Canon IJ Status Monitor

O Canon IJ Status Monitor usa mensagens para exibir o status da impressora e da tinta.
Durante a impressão, você pode verificar as informações do documento que está sendo impresso e o andamento da impressão.
Se ocorrer um erro, o monitor de status exibe o conteúdo do erro e as instruções sobre como corrigi-lo.
Siga as instruções da mensagem.

Impressora

O Monitor de Status Canon IJ mostra um ícone quando ocorre um erro na impressora.

: Há um aviso.

: Ocorreu um erro de operador.

: Há um aviso sobre algo diferente de uma advertência ou um erro.

: houve um erro que exige um serviço.

Nome do documento (Document Name)

Nome do documento que está sendo impresso.

Proprietário (Owner)

Nome do proprietário do documento que está sendo impresso.

Imprimindo página (Printing Page)

Número da página atual e contagem total de páginas.

Exibir fila de impressão (Display Print Queue)

A fila de impressão, que controla o documento atual e os documentos que aguardam impressão.

Cancelar impressão (Cancel Printing)

Cancela a impressão.

Sobre tinta (About Ink)

Exibe mensagens sobre a tinta.

Número do modelo de tinta (Ink Model Number)

Você pode procurar o número de modelo de tinta correto para sua impressora.

Menu Opção (Option)

Se uma mensagem da impressora aparecer, selecione **Ativar monitor de status (Enable Status Monitor)** para iniciar o Canon IJ Status Monitor.

Selecione **Ativar monitor de status (Enable Status Monitor)** para usar os comandos a seguir:

Exibir sempre o trabalho atual (Always Display Current Job)

Exibe o Canon IJ Status Monitor sempre que um documento está sendo impresso.

Exibir sempre no início (Always Display on Top)

Exibe o Monitor de Status Canon IJ na frente de outras janelas.

Exibir mensagem de orientação (Display Guide Message)

Exibe mensagens de orientação para operações de configuração de papel complicadas.

Impressão de envelope (Envelope Printing)

Exibe uma mensagem de orientação quando a impressão de envelope é iniciada.

Para ocultar a mensagem de orientação, marque a caixa de seleção **Não mostrar esta mensagem novamente (Do not show this message again)**.

Para exibir a mensagem de orientação novamente, abra o menu **Opção (Option)**, selecione **Exibir mensagem de orientação (Display Guide Message)**, clique em **Impressão de envelope (Envelope Printing)** e ative essa configuração.

Impressão de Hagaki (Hagaki Printing)

Exibe a mensagem de orientação antes de a impressora iniciar a impressão hagaki.

Para exibir esta mensagem de orientação, abra o menu **Opção (Option)**, selecione **Exibir mensagem de orientação (Display Guide Message)**, clique em **Impressão de Hagaki (Hagaki Printing)** e ative essa configuração.

Para ocultar a mensagem de orientação, marque a caixa de seleção **Não mostrar esta mensagem novamente (Do not show this message again)**.

Exibir aviso automaticamente (Display Warning Automatically)

Quando surge um aviso de falta de tinta (When a Low Ink Warning Occurs)

Inicia a janela do Monitor de Status Canon IJ automaticamente e a exibe na frente de outras janelas quando ocorre um aviso de falta de tinta.

Iniciar quando o Windows for inicializado (Start when Windows is Started)

Inicia automaticamente o Canon IJ Status Monitor quando o Windows é iniciado.

Menu IU remota (Remote UI)

Você pode abrir a Interface de Usuário Remota da impressora.
É possível verificar o status da impressora e executar funções de manutenção na impressora quando conectada a e usada via rede.

Nota

- Quando a impressora estiver sendo usada via conexão USB, a **IU remota (Remote UI)** não será exibida.

Informações da impressora (Printer Information)

Permite verificar informações detalhadas, como o status da impressora, o andamento da impressão e os níveis de tinta restantes.

Manutenção (Maintenance)

Permite executar a manutenção da impressora e alterar as configurações da impressora.

Baixar o certificado de segurança (Download Security Certificate)

Exibe a janela **Para comunicação segura (For secure communication)**.
Nessa janela, você pode fazer download do certificado raiz, registrá-lo no navegador e desativar exibições de avisos.

Menu Ajuda (Help)

Selecione este menu para exibir informações da Ajuda do Canon IJ Status Monitor, incluindo as informações de versão e direitos autorais.

Instalando o Driver da Impressora

Você pode acessar nosso site pela Internet e baixar o driver da impressora mais recente para o seu modelo.

1. Desligue a impressora

2. Inicie o instalador

   Clique duas vezes no ícone do arquivo baixado.
   O programa de instalação é iniciado.

   Importante

   - Uma caixa de diálogo de confirmação/aviso pode ser exibida durante a inicialização, instalação ou desinstalação do software.
     Essa caixa de diálogo é exibida quando são exigidos direitos administrativos para executar uma tarefa.
     Quando você estiver conectado a uma conta de administrador, clique em **Sim (Yes)** (ou **Continuar (Continue)**, **Permitir (Allow)**) para continuar.
     Alguns aplicativos requerem uma conta de administrador para continuar. Em tais casos, mude para uma conta de administrador e reinicie a operação desde o início.

3. Instale o driver da impressora

   Execute a ação apropriada, conforme descrito na tela.

4. Conclua a instalação

   Clique em **Concluído (Complete)**.

Dependendo do ambiente que estiver usando, uma mensagem solicitando que você reinicialize o computador poderá ser exibida. Para concluir a instalação de forma adequada, reinicialize o computador.

Importante

- Você pode baixar o driver da impressora gratuitamente, mas as despesas de acesso à Internet são de sua responsabilidade.
- Antes de instalar o driver da impressora mais recente, exclua a versão anteriormente instalada.

Tópicos Relacionados

- Obtendo o Driver mais Recente da Impressora
- Excluindo o Driver da Impressora Desnecessário
- Antes de Instalar o Driver de Impressora

Imprimindo de Smartphone/Tablet

- Imprimindo do iPhone/iPad/iPod touch (iOS)
- Imprimindo do Smartphone/Tablet (Android)
- Imprimindo com a Configuração Direta Sem Fio

Imprimindo com a Configuração Direta Sem Fio

Você pode conectar dispositivos (por exemplo, computador, smartphone ou tablet) à impressora usando os dois métodos abaixo.

- Conexão sem fio (conecta dispositivos via roteador sem fio)
- Conexão direta sem fio (conecta dispositivos usando a conexão Direta sem Fio)

Esta seção descreve a Conexão Direta Sem Fio, que permite imprimir por meio da conexão direta de dispositivos à impressora.

Execute o procedimento abaixo para usar conexão Direta sem Fio.

1. Preparando a impressora.

   Ativando a Conexão Direta Sem Fio da Impressora

2. Preparando um dispositivo para conectar à impressora.

   Alterando as Configurações de Um Dispositivo e Conectando-o à Impressora

3. Impressão.

   Imprimindo com a Configuração Direta Sem Fio

Importante

- Você pode conectar até 5 dispositivos à impressora ao mesmo tempo.
- Verifique as restrições de uso e alterne a impressora para conexão Direta sem Fio.

  Restrições

Ativando a Conexão Direta Sem Fio da Impressora

1. Verifique se a impressora está ligada.

2. Pressione e mantenha pressionado o botão **RETOMAR/CANCELAR (RESUME/CANCEL)** e solte quando o indicador luminoso **Alarme (Alarm)** piscar 12 vezes.

   Nota

   - Para verificar o endereço MAC da impressora e as configurações atuais da Conexão Direta Sem Fio, imprima as informações de configuração da rede.

     Imprimindo as Configurações da Rede

Alterando as Configurações de Um Dispositivo e Conectando-o à Impressora

1. Ative a função Wi-Fi em seu dispositivo.

   Ative "Wi-Fi" no menu de "Configuração" do dispositivo.

   Para saber mais sobre a ativação da função Wi-Fi, consulte o manual de instruções do dispositivo.

2. Selecione "XXXXXX-GM2000series" ("X” representa caracteres alfanuméricos) na lista exibida no seu dispositivo.

Nota

- Se "XXXXXX-GM2000series" não aparecer na lista, a Conexão direta não está ativada.

  Consulte Ativando a Conexão Direta Sem Fio da Impressora para ativar a Conexão direta.

3. Insira a senha.

O dispositivo está conectado à impressora.

Nota

- Você pode verificar a senha imprimindo as configurações de rede na impressora.

  Imprimindo as Configurações da Rede

- Dependendo do dispositivo usado, é necessário inserir a senha para conectar um dispositivo à impressora via LAN sem fio. Insira a senha especificada para a impressora.
- Dependendo das configurações de segurança, talvez não seja necessário inserir uma senha.

Imprimindo com a Configuração Direta Sem Fio

Depois de conectar um dispositivo e a impressora, comece a impressão usando o aplicativo do seu dispositivo.

Nota

- Para mais detalhes sobre impressão de um dispositivo, consulte o manual de instruções do dispositivo ou do aplicativo.
- Você pode imprimir de seu smartphone ou tablet instalando o Canon PRINT Inkjet/SELPHY. Baixe-o na App Store e na Google Play.

  Para o iOS
  Para o Android

Perguntas Frequentes

Rede

- Não é Possível Encontrar a Impressora na Rede
- Não é possível encontrar a Impressora ao usar Wi-Fi
- Chave de Rede (Senha) Desconhecida
- Não é Possível Imprimir nem Conectar

Para outras perguntas sobre rede, clique aqui.

Imprimir

- Impressora não imprime
- As Impressões Estão Em Branco/Borradas ou Imprecisas/Faixas ou Linhas
- Os Resultados da Impressão São Insatisfatórios
- Lista de Códigos de Suporte para Erro (Papel Atolado)
- Não é Possível Imprimir nem Conectar

Instalação

- Falha ao Instalar o Driver da Impressora (Windows)

Erro

- Quando ocorreu um erro
- Uma Mensagem (Código de Suporte) É Exibida
- Reparando a Impressora

Solução de problemas

A Impressora Não Funciona

- A Impressora Não Liga
- Impressora desliga inesperadamente ou repetidamente
- Problemas de Conexão USB
- Não é Possível Estabelecer Comunicação com a Impressora via USB

- Impressora não imprime
- A Impressão Para
- Impressora imprime lentamente
- A Tinta Não Sai
- Lista de Códigos de Suporte para Erro (Papel Atolado)
- A Impressora não Atende ou erro Alimente Papel/"Sem Papel"
- Problemas de Impressão Duplex Automática
- Não Há Alimentação de Papel na Origem do Papel Especificada no Driver da Impressora (Windows)
- Os Resultados da Impressão São Insatisfatórios

- Impossível Imprimir de Smartphone/Tablet

Não é Possível Configurar Corretamente (Rede)

- Não é Possível Encontrar a Impressora na Tela Verificar configurações da impressora Durante a Configuração (Windows)
- Não é possível encontrar a Impressora ao usar Wi-Fi
- Não é possível encontrar a Impressora ao usar LAN com fio
- Impressora Parou de Funcionar Repentinamente
- Chave de Rede (Senha) Desconhecida
- Senha esquecida do administrador da impressora
- Não é possível usar a impressora depois de substituir o roteador sem fio ou alterar suas configurações
- Mensagem Exibida no Computador Durante a Configuração
- Verificando as Informações da Rede
- Restaurando o Padrão de Fábrica

Não é Possível Configurar Corretamente (Instalação)

- Falha ao Instalar o Driver da Impressora (Windows)
- Atualizar o driver da impressora em ambiente de rede (Windows)

Erro ou Aparece uma Mensagem

- Quando ocorreu um erro
- Uma Mensagem (Código de Suporte) É Exibida
- Lista de Códigos de Suporte para Erro

Problemas de Operação

- Problemas de Comunicação de Rede
- Problemas de Impressão
- Problemas durante a Impressão do Smartphone/Tablet
- Problemas Mecânicos
- Problemas de Instalação e Download
- Erros e Mensagens
- Se Não Conseguir Resolver um Problema
- Reparando a Impressora
- Verifique o estado da cabeça de impressão

Configurações de Rede e Problemas Comuns

Aqui estão as perguntas frequentes sobre rede. Selecione o método de conexão que está usando ou que deseja usar.

LAN sem-fio

Não é Possível Encontrar a Impressora

- Não é possível encontrar a Impressora ao usar Wi-Fi
- Não é Possível Encontrar a Impressora na Tela Verificar configurações da impressora Durante a Configuração (Windows)
- Não É Possível Prosseguir além da Tela Conexão com a impressora
- Impressora não encontrada pela tela Encontrar impressora da configuração
- Procurar Impressora pelo Endereço IP ou Nome de Host Durante a Configuração
- Ocorre um erro durante a configuração do Wi-Fi
- Detectar mesmo nome da impressora
- Método de Reconfiguração do Método de Reconfiguração/Conexão da LAN da Conexão Wi-Fi

Não é Possível Imprimir nem Conectar

- Impressora Parou de Funcionar Repentinamente
- Não é possível usar a impressora depois de substituir o roteador sem fio ou alterar suas configurações
- Não é possível acessar a Internet no Wi-Fi a partir de um dispositivo de comunicação
- Conectando a impressora e o roteador sem fio usando a Conexão sem fio Easy
- Não é Possível Conectar o Smartphone/Tablet ao Roteador Sem Fio
- Ocorre um erro durante a configuração do Wi-Fi
- Conecta-se a outro computador via LAN/altera a conexão de USB para LAN
- Não é Possível Imprimir nem Conectar

Dicas Sobre a Configuração da LAN/Alterando as Configurações da LAN

- Chave de Rede (Senha) Desconhecida
- Senha esquecida do administrador da impressora
- Verificando as Informações da Rede
- Restaurando o Padrão de Fábrica
- Verificando o SSID/Chave do Roteador Sem Fio
- Verificando o nome de rede (SSID) do roteador sem fio para Smartphone/Tablet
- Separador de Privacidade/Separador de SSID/Função de Separação da Rede
- Configurações de Rede Padrão
- Conecta-se a outro computador via LAN/altera a conexão de USB para LAN
- Imprimindo as Configurações da Rede
- Método de Reconfiguração do Método de Reconfiguração/Conexão da LAN da Conexão Wi-Fi

- Verificando o Código do Status

Imprimindo de Smartphone/Tablet

- Conectando a impressora e o roteador sem fio usando a Conexão sem fio Easy
- Não é Possível Conectar o Smartphone/Tablet ao Roteador Sem Fio
- Verificando o nome de rede (SSID) do roteador sem fio para Smartphone/Tablet
- Configurando o Uso do Smartphone/Tablet
- Impossível Imprimir de Smartphone/Tablet
- Transferindo o Canon PRINT Inkjet/SELPHY

Problemas ao Usar a Impressora

- Mensagem Exibida no Computador Durante a Configuração
- Impressora imprime lentamente

Conexão direta sem fio (Wireless Direct)

Não é Possível Imprimir nem Conectar

- Impressora Parou de Funcionar Repentinamente
- Não é possível acessar a Internet no Wi-Fi a partir de um dispositivo de comunicação
- Não é Possível Imprimir nem Conectar

Dicas Sobre a Configuração da LAN/Alterando as Configurações da LAN

- Chave de Rede (Senha) Desconhecida
- Senha esquecida do administrador da impressora
- Verificando as Informações da Rede
- Restaurando o Padrão de Fábrica
- Configurações de Rede Padrão
- Imprimindo as Configurações da Rede
- Método de Reconfiguração do Método de Reconfiguração/Conexão da LAN da Conexão Wi-Fi
- Verificando o Código do Status

Imprimindo de Smartphone/Tablet

- Impossível Imprimir de Smartphone/Tablet
- Transferindo o Canon PRINT Inkjet/SELPHY

Problemas ao Usar a Impressora

- Mensagem Exibida no Computador Durante a Configuração
- Impressora imprime lentamente

LAN com fio (Wired LAN)

Não é Possível Encontrar a Impressora

- Impressora não encontrada pela tela Encontrar impressora da configuração
- Procurar Impressora pelo Endereço IP ou Nome de Host Durante a Configuração
- Não é possível encontrar a Impressora ao usar LAN com fio
- Detectar mesmo nome da impressora

Não é Possível Imprimir nem Conectar

- Impressora Parou de Funcionar Repentinamente
- Não é Possível Imprimir nem Conectar

Dicas Sobre a Configuração da LAN/Alterando as Configurações da LAN

- Senha esquecida do administrador da impressora
- Verificando as Informações da Rede
- Restaurando o Padrão de Fábrica
- Configurações de Rede Padrão
- Conecta-se a outro computador via LAN/altera a conexão de USB para LAN
- Imprimindo as Configurações da Rede
- Método de Reconfiguração do Método de Reconfiguração/Conexão da LAN da Conexão Wi-Fi
- Verificando o Código do Status

Problemas ao Usar a Impressora

- Mensagem Exibida no Computador Durante a Configuração
- Impressora imprime lentamente

Problemas de Comunicação de Rede

- Não é Possível Encontrar a Impressora na Rede
- Problemas de Conexão de Rede
- Outros Problemas de Rede

Não é Possível Encontrar a Impressora na Rede

Ao executar a configuração da impressora:

- Não é Possível Encontrar a Impressora na Tela Verificar configurações da impressora Durante a Configuração (Windows)
- Não É Possível Prosseguir além da Tela Conexão com a impressora

Ao usar a impressora:

- Não é possível encontrar a Impressora ao usar Wi-Fi

Nota

- Você não pode usar a LAN sem-fio e a LAN com fio ao mesmo tempo.

Não é Possível Encontrar a Impressora na Tela Verificar configurações da impressora Durante a Configuração (Windows)

Se não for possível encontrar a impressora e a tela **Verificar configurações da impressora (Check Printer Settings)** aparecer depois de procurar a impressora com **Pesquisa automática (Automatic search)** na tela **Procurar impressoras (Search for Printers)** durante a configuração da tela, clique em **Detectar novamente (Redetect)** e procure a impressora novamente pelo endereço IP na tela **Procurar impressoras (Search for Printers)**.

Se você não conseguir encontrar a impressora pelo endereço IP, verifique as configurações de rede.

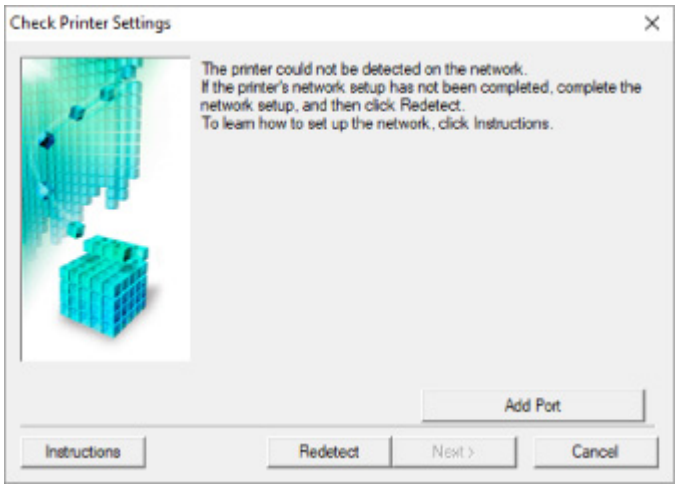

- **Quando utilizar o Wi-Fi:**
  - Não é Possível Encontrar a Impressora na tela Verificar configurações da impressora durante a configuração do Wi-Fi (Windows) - Verificando o status da alimentação
  - Não é Possível Encontrar a impressora na tela Verificar configurações da impressora durante a configuração do Wi-Fi (Windows) - Verificando a conexão de rede do PC
  - Não é possível encontrar a impressora na tela Verificar configurações da impressora durante a configuração do Wi-Fi (Windows) -Verificando as configurações do Wi-Fi da impressora
  - Não é possível encontrar a Impressora na tela Verificar configurações da impressora durante a configuração do Wi-Fi (Windows) - Verificando o ambiente do Wi-Fi
  - Não é possível encontrar a Impressora na tela Verificar configurações da impressora durante a configuração do Wi-Fi (Windows) - Verificando o endereço IP da impressora
  - Não é possível encontrar a Impressora na tela Verificar configurações da impressora durante a configuração do Wi-Fi (Windows) - Verificando as configurações do software de segurança
  - Não é possível encontrar a Impressora na tela Verificar configurações da impressora durante a configuração do Wi-Fi (Windows) - Verificando as configurações do roteador sem fio

- **Quando usar a LAN com fio:**
  - Não é Possível Encontrar a Impressora na Tela Verificar configurações da impressora Durante a Configuração da LAN com Fio (Windows) - Verificando o Cabo LAN e o Roteador
  - Não é Possível Encontrar a Impressora na Tela Verificar configurações da impressora Durante a Configuração da LAN com Fio (Windows) - Verificando a Conexão de Rede do PC

- Não é Possível Encontrar a Impressora na Tela Verificar configurações da impressora Durante a Configuração da LAN com Fio (Windows) - Verificando as Configurações de LAN com Fio da Impressora
- Não é Possível Encontrar a Impressora na Tela Verificar configurações da impressora Durante a Configuração da LAN com Fio (Windows) - Verificando o Endereço IP da Impressora
- Não é Possível Encontrar a Impressora na Tela Verificar configurações da impressora Durante a Configuração da LAN com Fio (Windows) - Verificando as Configurações do Software de Segurança
- Não é Possível Encontrar a Impressora na Tela Verificar configurações da impressora Durante a Configuração da LAN com Fio (Windows) - Verificando as Configurações do Roteador

Não é Possível Encontrar a Impressora na tela Verificar configurações da impressora durante a configuração do Wi-Fi (Windows) - Verificando o status da alimentação

A impressora e o dispositivo de rede (roteador etc.) estão ligados?

Verifique se a impressora está ligada.

- Verificando se a alimentação está ligada

Verifique se o dispositivo de rede (roteador etc.) está ligado.

Se a impressora ou o dispositivo de rede estiver desligado:

Ligue a impressora ou o dispositivo de rede.

Pode demorar um pouco para a impressora ou o dispositivo de rede ficarem prontos para uso depois de ligados. Aguarde um instante depois de ligar a impressora ou o dispositivo de rede e então clique em **Detectar novamente (Redetect)** na tela **Verificar configurações da impressora (Check Printer Settings)** para detectar novamente a impressora.

Se a impressora for encontrada, siga as instruções na tela para continuar a configurar a comunicação de rede.

Se a impressora e o dispositivo de rede estiverem ligados:

Se os dispositivos de rede estiverem ligados, desligue e ligue-os novamente.

Se o procedimento acima não solucionar o problema:

- Não é Possível Encontrar a impressora na tela Verificar configurações da impressora durante a configuração do Wi-Fi (Windows) - Verificando a conexão de rede do PC

Não é Possível Encontrar a impressora na tela Verificar configurações da impressora durante a configuração do Wi-Fi (Windows) - Verificando a conexão de rede do PC

Você pode visualizar quaisquer páginas da Web em seu computador?

Certifique-se de que o computador e o dispositivo de rede (roteador etc.) estejam configurados e que o computador esteja conecto à rede.

Se você não conseguir visualizar qualquer página da Web:

Clique em **Cancelar (Cancel)** na tela **Verificar configurações da impressora (Check Printer Settings)** para cancelar a configuração da comunicação de rede.

Depois disso, configure o computador e o dispositivo de rede.

Para obter informações sobre procedimentos, consulte os manuais de instruções do computador e do dispositivo de rede ou entre em contato com os fabricantes.

Se você puder visualizar páginas da Web depois de configurar o computador e o dispositivo de rede, tente configurar a comunicação de rede desde o início.

Se você conseguir visualizar as páginas da Web ou se as instruções acima não resolverem o problema:

- Não é possível encontrar a impressora na tela Verificar configurações da impressora durante a configuração do Wi-Fi (Windows) -Verificando as configurações do Wi-Fi da impressora

Não é possível encontrar a impressora na tela Verificar configurações da impressora durante a configuração do Wi-Fi (Windows) -Verificando as configurações do Wi-Fi da impressora

A impressora está definida para permitir a comunicação sem fio?

Certifique-se de que o indicador luminoso Wi-Fi na impressora está aceso.

Se o indicador luminoso não estiver aceso:

A impressora não está definida para permitir a comunicação sem fio. Ative a comunicação sem fio na impressora.

Se o indicador luminoso estiver aceso:

- Não é possível encontrar a Impressora na tela Verificar configurações da impressora durante a configuração do Wi-Fi (Windows) - Verificando o ambiente do Wi-Fi

Não é possível encontrar a Impressora na tela Verificar configurações da impressora durante a configuração do Wi-Fi (Windows) - Verificando o ambiente do Wi-Fi

A impressora está conectada ao roteador sem fio?

Use o indicador luminoso Wi-Fi (B) e Online (A) para verificar se a impressora está conectada ao roteador sem fio.

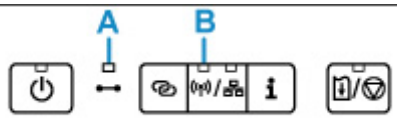

Se o indicador luminoso Wi-Fi (B) está aceso, mas o indicador luminoso Online (A) não está:

- Verifique a configuração do roteador sem fio.

  Depois de verificar a configuração do roteador sem fio, verifique se a impressora não está distante do roteador sem fio.

  A impressora pode ficar a até 50 m (164 pés) do roteador sem fio. Verifique se a impressora está perto o suficiente do roteador sem fio a ser usado.

  Coloque a impressora e o roteador sem fio onde não exista nenhum obstáculo entre eles. A comunicação sem-fio entre diferentes salas ou andares geralmente é baixa. A comunicação sem fio pode ser impedida por materiais do edifício que contenham metal ou concreto. Se a impressora não puder se comunicar com o computador pelo Wi-Fi devido a uma parede, coloque a impressora e o computador no mesmo recinto.

  Além disso, se houver algum dispositivo que emita ondas de rádio, como um forno micro-ondas, na mesma largura de frequência do roteador sem fio nas proximidades, isso pode causar interferência. Coloque o roteador sem fio o mais distante possível das fontes de interferência.

  Nota

  - Embora a maioria dos roteadores sem fio tenha uma antena, observe que em alguns deles ela fica na parte de dentro.

- Verifique a configuração do roteador sem fio.

  A conexão da impressora e do roteador sem fio deve usar uma largura de banda de 2,4 GHz. Verifique se o roteador sem fio para o destino da impressora está configurado para usar uma largura de banda de 2,4 GHz.

Importante

- Observe que alguns roteadores sem fio distinguem nomes de rede (SSIDs) pelo último caractere alfanumérico de acordo com sua largura de banda (2,4 GHz ou 5 GHz) ou propósito (para computador ou máquina de jogo).

Para verificar o nome da rede (SSID) do roteador sem fio ao qual a impressora está conectada, imprima as configurações de rede.

Imprimindo as Configurações da Rede

Para obter detalhes, consulte o manual de instruções fornecido com o roteador sem fio ou entre em contato com o fabricante.

Depois de tomar as medidas acima, clique em **Detectar novamente (Redetect)** na tela **Verificar configurações da impressora (Check Printer Settings)** para detectar a impressora novamente.

Se a impressora for encontrada, siga as instruções na tela para continuar a configurar a comunicação de rede.

Se não for possível detectar a impressora, a impressora não será conectada ao roteador sem fio. Conecte a impressora ao roteador sem fio.

Depois de conectar a impressora ao roteador sem fio, configure a comunicação de rede desde o início.

Se ambos os indicadores luminosos Wi-Fi (B) e Online (A) estão acesos:

Não é possível encontrar a Impressora na tela Verificar configurações da impressora durante a configuração do Wi-Fi (Windows) - Verificando o endereço IP da impressora

Não é possível encontrar a Impressora na tela Verificar configurações da impressora durante a configuração do Wi-Fi (Windows) - Verificando o endereço IP da impressora

O endereço IP da impressora está especificado corretamente?

Se o endereço IP da impressora não estiver especificado corretamente, a impressora não poderá ser encontrada. Verifique se o endereço IP da impressora não está sendo usado por outro dispositivo.

Para verificar o endereço IP da impressora, imprima as informações das configurações de rede.

- Imprimindo as Configurações da Rede

Se o endereço IP não estiver especificado corretamente:

Consulte Se uma tela de erro for exibida: e especifique e o endereço IP.

Se o endereço IP estiver especificado corretamente:

- Não é possível encontrar a Impressora na tela Verificar configurações da impressora durante a configuração do Wi-Fi (Windows) - Verificando as configurações do software de segurança

Não é possível encontrar a Impressora na tela Verificar configurações da impressora durante a configuração do Wi-Fi (Windows) - Verificando as configurações do software de segurança

Desative temporariamente o bloqueio na função do firewall.

O firewall do seu software de segurança ou sistema operacional para o computador pode limitar a comunicação entre a impressora e o computador. Verifique a configuração de firewall do seu software de segurança/sistema operacional ou a mensagem exibida no computador e desative temporariamente o bloqueio.

Se o firewall interferir na configuração:

- **Se a mensagem aparecer:**

  Se aparecer uma mensagem alertando que o software Canon está tentando acessar a rede no computador, defina o software de segurança para permitir o acesso.

  Depois de permitir o acesso do software, clique em **Detectar novamente (Redetect)** na tela **Verificar configurações da impressora (Check Printer Settings)** para detectar a impressora novamente.

  Se a impressora for encontrada, siga as instruções na tela para continuar a configurar a comunicação de rede.

- **Se nenhuma mensagem aparecer:**

  Cancele a configuração e defina o software de segurança para permitir que o software Canon acesse a rede.

  O arquivo **SETUP.exe** ou **SETUP64.exe** na pasta **win** > **Driver** > **DrvSetup** no CD-ROM de Instalação

  Depois de configurar o software de segurança, refaça a configuração da comunicação de rede desde o início.

  Quando a configuração estiver concluída, ative o firewall.

Nota

- Para saber mais sobre configurações do firewall do sistema operacional ou do software de segurança, consulte o manual de instruções ou entre em contato com o fabricante.

Se o procedimento acima não solucionar o problema:

- Não é possível encontrar a Impressora na tela Verificar configurações da impressora durante a configuração do Wi-Fi (Windows) - Verificando as configurações do roteador sem fio

Não é possível encontrar a Impressora na tela Verificar configurações da impressora durante a configuração do Wi-Fi (Windows) - Verificando as configurações do roteador sem fio

Verifique as configurações do roteador sem fio.

Verifique as configurações da conexão de rede do roteador sem fio, como filtragem de endereço IP, filtragem de endereço MAC, chave de criptografia e função DHCP.

Certifique-se de que o mesmo canal de rádio seja atribuído à impressora e ao roteador sem fio.

Para verificar as configurações do roteador sem fio, consulte o manual de instruções fornecido com o roteador sem fio ou entre em contato com o fabricante.

Além disso, verifique se o roteador sem fio que você está usando está configurado para usar largura de banda de 2,4 GHz.

Importante

- Dependendo do roteador sem fio, um nome da rede (SSID) diferente será atribuído para uma largura de banda (2,4 GHz ou 5 GHz) ou seu uso (para PC ou máquina de jogo), usando caracteres alfanuméricos no final do nome da rede (SSID).

Depois de verificar as configurações do roteador sem fio, clique em **Detectar novamente (Redetect)**, na tela **Verificar configurações da impressora (Check Printer Settings)**, para detectar a impressora novamente.

Se a impressora for encontrada, siga as instruções na tela para continuar a configurar a comunicação de rede.

Não é Possível Encontrar a Impressora na Tela Verificar configurações da impressora Durante a Configuração da LAN com Fio (Windows) - Verificando o Cabo LAN e o Roteador

O cabo da LAN está conectado e a impressora e o roteador estão ligados?

Verifique se o cabo de rede está conectado.

Verifique se a impressora está ligada.

- Verificando se a alimentação está ligada

Verifique se o roteador está ligado.

Se o cabo da LAN estiver conectado e a impressora ou o dispositivo de rede estiverem desligados:

Ligue a impressora ou o dispositivo de rede.

Pode demorar um pouco até que a impressora e o dispositivo de rede estejam prontos para uso depois de ligados. Aguarde alguns instantes após ligar a impressora ou o dispositivo de rede e clique em **Detectar novamente (Redetect)** na tela **Verificar configurações da impressora (Check Printer Settings)** para detectar a impressora novamente.

Se a impressora for encontrada, siga as instruções na tela para continuar a configurar a comunicação de rede.

Se o cabo da LAN estiver conectado e a impressora e o dispositivo de rede estiverem ligados:

Se não for possível localizar a impressora após tentar detectá-la novamente, mesmo que a impressora e o dispositivo de rede estejam ligados:

- Não é Possível Encontrar a Impressora na Tela Verificar configurações da impressora Durante a Configuração da LAN com Fio (Windows) - Verificando a Conexão de Rede do PC

Não é Possível Encontrar a Impressora na Tela Verificar configurações da impressora Durante a Configuração da LAN com Fio (Windows) - Verificando a Conexão de Rede do PC

Você pode visualizar quaisquer páginas da Web em seu computador?

Certifique-se de que o computador e o dispositivo de rede (roteador etc.) estejam configurados e que o computador esteja conecto à rede.

Se você não conseguir visualizar qualquer página da Web:

Clique em **Cancelar (Cancel)** na tela **Verificar configurações da impressora (Check Printer Settings)** para cancelar a configuração da comunicação de rede.

Depois disso, configure o computador e o dispositivo de rede.

Para obter informações sobre procedimentos, consulte os manuais de instruções do computador e do dispositivo de rede ou entre em contato com os fabricantes.

Se você puder visualizar páginas da Web depois de configurar o computador e o dispositivo de rede, tente configurar a comunicação de rede desde o início.

Se você conseguir visualizar páginas da Web:

- Não é Possível Encontrar a Impressora na Tela Verificar configurações da impressora Durante a Configuração da LAN com Fio (Windows) - Verificando as Configurações de LAN com Fio da Impressora

Não é Possível Encontrar a Impressora na Tela Verificar configurações da impressora Durante a Configuração da LAN com Fio (Windows) - Verificando as Configurações de LAN com Fio da Impressora

A impressora está definida para permitir a comunicação com fio?

Verifique se o indicador luminoso LAN com fio na impressora está aceso.

Se o indicador luminoso não estiver aceso:

A impressora não está definida para permitir a comunicação com fio. Ative a comunicação com fio na impressora.

Assim que você tiver ligado a comunicação com fio, refaça a configuração da comunicação de rede desde o início.

Se o indicador luminoso estiver aceso:

- Não é Possível Encontrar a Impressora na Tela Verificar configurações da impressora Durante a Configuração da LAN com Fio (Windows) - Verificando o Endereço IP da Impressora

Não é Possível Encontrar a Impressora na Tela Verificar configurações da impressora Durante a Configuração da LAN com Fio (Windows) - Verificando o Endereço IP da Impressora

O endereço IP da impressora está especificado corretamente?

Se o endereço IP da impressora não estiver especificado corretamente, a impressora não poderá ser encontrada. Verifique se o endereço IP da impressora não está sendo usado por outro dispositivo.

Para verificar o endereço IP da impressora, imprima as informações das configurações de rede.

- Imprimindo as Configurações da Rede

Se o endereço IP não estiver especificado corretamente:

Consulte Se uma tela de erro for exibida: e especifique e o endereço IP.

Se o endereço IP estiver especificado corretamente:

- Não é Possível Encontrar a Impressora na Tela Verificar configurações da impressora Durante a Configuração da LAN com Fio (Windows) - Verificando as Configurações do Software de Segurança

Não é Possível Encontrar a Impressora na Tela Verificar configurações da impressora Durante a Configuração da LAN com Fio (Windows) - Verificando as Configurações do Software de Segurança

Desative temporariamente o bloqueio na função do firewall.

O firewall do seu software de segurança ou sistema operacional para o computador pode limitar a comunicação entre a impressora e o computador. Verifique a configuração de firewall do seu software de segurança/sistema operacional ou a mensagem exibida no computador e desative temporariamente o bloqueio.

Se o firewall interferir na configuração:

- **Se a mensagem aparecer:**

  Se aparecer uma mensagem alertando que o software Canon está tentando acessar a rede no computador, defina o software de segurança para permitir o acesso.

  Depois de permitir o acesso do software, clique em **Detectar novamente (Redetect)** na tela **Verificar configurações da impressora (Check Printer Settings)** para detectar a impressora novamente.

  Se a impressora for encontrada, siga as instruções na tela para continuar a configurar a comunicação de rede.

- **Se nenhuma mensagem aparecer:**

  Cancele a configuração e, em seguida, configure o software de segurança para permitir que o software Canon a seguir acesse a rede.

  O arquivo **SETUP.exe** ou **SETUP64.exe** na pasta **win** > **Driver** > **DrvSetup** no CD-ROM de Instalação

  Depois de configurar o software de segurança, refaça a configuração da comunicação de rede desde o início.

  Quando a configuração estiver concluída, ative o firewall.

Nota

- Para saber mais sobre configurações do firewall do sistema operacional ou do software de segurança, consulte o manual de instruções ou entre em contato com o fabricante.

Se o procedimento acima não solucionar o problema:

- Não é Possível Encontrar a Impressora na Tela Verificar configurações da impressora Durante a Configuração da LAN com Fio (Windows) - Verificando as Configurações do Roteador

Não é Possível Encontrar a Impressora na Tela Verificar configurações da impressora Durante a Configuração da LAN com Fio (Windows) - Verificando as Configurações do Roteador

Verifique as configurações do roteador.

Verifique as configurações do roteador para a conexão de rede, como filtragem de endereço IP, filtragem de endereço MAC e função DHCP.

Para saber mais sobre a verificação do roteador, consulte o manual de instruções que acompanha o roteador ou entre em contato com o fabricante.

Depois de verificar as configurações do roteador, clique em **Detectar novamente (Redetect)**, na tela **Verificar configurações da impressora (Check Printer Settings)** para detectar a impressora novamente.

Se a impressora for encontrada, siga as instruções na tela para continuar a configurar a comunicação de rede.

Não É Possível Prosseguir além da Tela Conexão com a impressora

Se você não puder prosseguir além da tela **Conexão com a impressora (Printer Connection)** verifique o seguinte.

Verificação 1 Verifique se o cabo USB está conectado firmemente à impressora e ao computador.

Conecte a impressora e o computador com um cabo USB, conforme mostrado na ilustração abaixo. A porta USB está localizada na parte traseira da impressora.

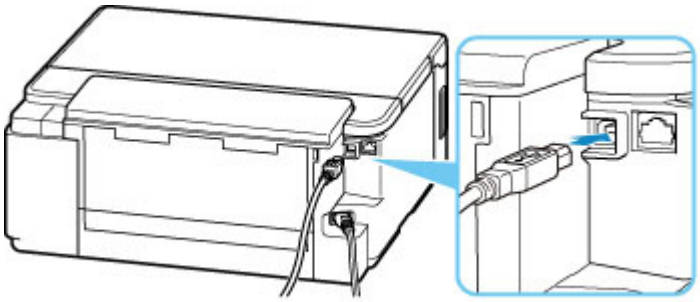

Importante

- Conecte o terminal "Tipo-B" à impressora com o lado entalhado para CIMA. Para obter detalhes, consulte o manual de instruções fornecido com o cabo USB.

Verificação 2 Execute o procedimento a seguir para conectar a impressora e o computador novamente.

1. Desconecte o cabo USB da impressora e do computador e conecte-o novamente.
2. Certifique-se de que a impressora não está em funcionamento e desligue-a.
3. Ligue a impressora.

Verificação 3 Se você não conseguir resolver o problema, execute o procedimento a seguir para reinstalar o driver da impressora.

1. Clique em **Cancelar (Cancel)**.

2. Clique em **Voltar ao topo (Back to Top)** na tela **Configuração cancelada (Setup Canceled)**.

3. Clique em **Sair (Exit)** na tela **Iniciar configuração (Start Setup)** e conclua a instalação.

4. Desligue a impressora.

5. Reinicie o computador.

6. Verifique se algum software está em execução.

7. Faça a configuração na página superior do Manual On-line.

Nota

- Você pode usar o CD-ROM de instalação para re-executar a instalação.

Não é possível encontrar a Impressora ao usar Wi-Fi

Verificação 1 Verifique se a impressora está ligada.

Caso contrário, verifique se a impressora está conectada corretamente e pressione o botão **ATIVADO (ON)** para ligá-la.

O indicador luminoso **ATIVADO (ON)** pisca enquanto a impressora está inicializando. Aguarde até que o indicador luminoso **ATIVADO (ON)** pare de piscar e fique permanentemente aceso.

Verificação 2 Verifique se o indicador luminoso Wi-Fi na impressora está aceso.

Se não estiver, pressione uma ou duas vezes o botão Tipo de rede até que o indicador luminoso Wi-Fi acenda.

Se o indicador luminoso Wi-Fi estiver aceso mas o indicador luminoso Online não, consulte a Verificação 3 ou posterior, conferindo os itens para verificar se a configuração da impressora foi concluída ou se as configurações do roteador sem fio para conexão estão corretas.

Verificação 3 Certifique-se de que a instalação da impressora foi concluida no computador.

Caso não tenha sido, execute a configuração pela página da Web.

No Windows, você pode fazer a configuração usando o CD-ROM de instalação.

Nota

- O IJ Network Device Setup Utility permite que você diagnostique e repare o status da rede.

  Selecione o link abaixo para transferir e instalar o IJ Network Device Setup Utility.

  - Verificando o Status da Conexão da Impressora Usando o IJ Network Device Setup Utility

  Consulte abaixo para inicializar o IJ Network Device Setup Utility.

  - Iniciar o IJ Network Device Setup Utility

Verificação 4 Verifique se as configurações de rede da impressora e do roteador sem fio correspondem.

Verifique se as configurações de rede da impressora (por exemplo, nome da rede (SSID) ou chave de rede (senha) etc.) são idênticas às do roteador sem fio.

Para verificar as configurações do roteador sem fio, consulte o manual de instruções fornecido com ele ou entre em contato com o fabricante.

Nota

- Use a banda com frequência de 2,4 GHz para se conectar a um roteador sem fio. Faça a correspondência do nome da rede (SSID) definido para a impressora com o da banda com frequência de 2,4 GHz do roteador sem fio.

Para verificar o nome da rede (SSID) definido para a impressora, imprima as informações da configuração de rede.

- Imprimindo as Configurações da Rede

Nota

- O IJ Network Device Setup Utility permite que você diagnostique e repare o status da rede.

  Selecione o link abaixo para transferir e instalar o IJ Network Device Setup Utility.

  - Verificando o Status da Conexão da Impressora Usando o IJ Network Device Setup Utility

  Consulte abaixo para inicializar o IJ Network Device Setup Utility.

  - Iniciar o IJ Network Device Setup Utility

Verificação 5 Verifique se a impressora não está muito distante do roteador sem fio.

Se a distância entre a impressora e o roteador sem fio não for muito grande, a comunicação poderá ser ruim. Coloque a impressora e o roteador sem fio próximos uns dos outros.

Nota

- Embora a maioria dos roteadores sem fio tenha uma antena, observe que em alguns deles ela fica na parte de dentro.

Verificação 6 Verifique se o sinal sem fio está forte. Monitore a potência do sinal e mova a impressora e o roteador sem fio conforme necessário.

Coloque a impressora e o roteador sem fio onde não exista nenhum obstáculo entre eles. A comunicação sem-fio entre diferentes salas ou andares geralmente é baixa. A comunicação sem fio pode ser impedida por materiais do edifício que contenham metal ou concreto. Se a impressora não puder se comunicar com o computador pelo Wi-Fi devido a uma parede, coloque a impressora e o computador no mesmo recinto.

Além disso, se houver algum dispositivo que emita ondas de rádio, como um forno micro-ondas, na mesma largura de frequência do roteador sem fio nas proximidades, isso pode causar interferência. Coloque o roteador sem fio o mais distante possível das fontes de interferência.

Nota

- O IJ Network Device Setup Utility permite que você diagnostique e repare o status da rede.

  Selecione o link abaixo para transferir e instalar o IJ Network Device Setup Utility.

  - Verificando o Status da Conexão da Impressora Usando o IJ Network Device Setup Utility

  Consulte abaixo para inicializar o IJ Network Device Setup Utility.

  - Iniciar o IJ Network Device Setup Utility

Verificação 7 Verifique se o computador está conectado ao roteador sem fio.

Para obter mais informações sobre como verificar as configurações do computador ou o estado da conexão, consulte o manual de instruções do computador ou entre em contato com o fabricante.

Nota

- Se você estiver usando um smartphone ou tablet, verifique se o Wi-Fi está ativado no dispositivo.

Verificação 8 Verifique se a opção **Ativar o suporte bidirecional (Enable bidirectional support)** está selecionada na folha **Portas (Ports)** da caixa de diálogo **Propriedades da impressora (Printer properties)**. (Windows)

Caso contrário, selecione-o para ativar o suporte bidirecional.

Verificação 9 Verifique se o firewall do software de segurança está desativado.

Se o firewall do software de segurança estiver ativado, poderá aparecer uma mensagem alertando que o software Canon está tentando acessar a rede. Se essa mensagem de aviso aparecer, configure o software de segurança para sempre permitir o acesso.

Se estiver usando algum programa que alterne entre ambientes de rede, verifique suas configurações. Alguns programas usam um firewall por padrão.

Se o problema não for resolvido, refaça a configuração pela página da Web.

No Windows, você pode refazer a configuração usando o CD-ROM de Instalação.

Problemas de Conexão de Rede

- Impressora Parou de Funcionar Repentinamente
- Chave de Rede (Senha) Desconhecida
- Não é possível usar a impressora depois de substituir o roteador sem fio ou alterar suas configurações

Impressora Parou de Funcionar Repentinamente

- Não é possível conectar a uma impressora após mudanças na configuração de rede
- Não é possível conectar a uma impressora via LAN sem fio (Wi-Fi)
- Não é possível conectar a uma impressora por meio de conexão direta sem fio.
- Não é Possível Conectar à Impressora via LAN com fio
- Não é possível imprimir pela rede

Q Não é possível conectar a uma impressora após mudanças na configuração de rede

A

Pode demorar um pouco para o computador obter um endereço IP, ou talvez seja necessário reiniciar o computador.

Verifique se o computador obteve um endereço IP válido e tente encontrar a impressora novamente.

Q Não é possível conectar a uma impressora via LAN sem fio (Wi-Fi)

A

Verificação 1 Verifique o estado da alimentação da impressora, dos dispositivos de rede (por exemplo, roteador sem fio) e do smartphone/tablet.

- Ligue a impressora ou os dispositivos.
- Se a alimentação já estiver ligada, desligue e ligue novamente o interruptor de alimentação.
- Pode ser necessário resolver os problemas do roteador (por exemplo, intervalo de atualização de uma chave, problemas de intervalo de atualização do DHCP, modo de economia de energia etc.) ou de atualização do firmware do roteador sem fio.

Para obter detalhes, entre em contato com o fabricante do seu roteador sem fio.

Verificação 2 Você pode visualizar quaisquer páginas da Web em seu computador?

Verifique se o seu computador está conectado ao roteador sem fio corretamente.

Para obter mais informações sobre a verificação das configurações do computador ou do status da conexão, consulte o manual de instruções fornecido com o computador ou entre em contato com o fabricante.

Verificação 3 A impressora está conectada ao roteador sem fio?

Use o indicador luminoso Wi-Fi e Online para verificar o status da conexão entre a impressora e o roteador sem fio. Se ambos os indicadores luminosos Wi-Fi e Online não estão acesos, o Wi-Fi está desativado. Ative a comunicação sem fio na impressora.

Verificação 4 Verifique se as configurações de rede da impressora e do roteador sem fio coincidem.

Verifique se as configurações de rede da impressora (por exemplo, nome da rede (SSID) ou chave de rede (senha) etc.) são idênticas às do roteador sem fio.

Para verificar as configurações do roteador sem fio, consulte o manual de instruções fornecido com ele ou entre em contato com o fabricante.

Nota

- Use a banda com frequência de 2,4 GHz para se conectar a um roteador sem fio. Faça a correspondência do nome da rede (SSID) definido para a impressora com o da banda com frequência de 2,4 GHz do roteador sem fio.

Para verificar as configurações de rede atuais da impressora, imprima as informações da configuração de rede.

Imprimindo as Configurações da Rede

Nota

- O IJ Network Device Setup Utility permite que você diagnostique e repare o status da rede.

  Selecione o link abaixo para transferir e instalar o IJ Network Device Setup Utility.

  Verificando o Status da Conexão da Impressora Usando o IJ Network Device Setup Utility

  Consulte abaixo para inicializar o IJ Network Device Setup Utility.

  Iniciar o IJ Network Device Setup Utility

Verificação 5 Verifique se a impressora não está muito distante do roteador sem fio.

Se a distância entre a impressora e o roteador sem fio não for muito grande, a comunicação poderá ser ruim. Coloque a impressora e o roteador sem fio próximos uns dos outros.

Nota

- Embora a maioria dos roteadores sem fio tenha uma antena, observe que em alguns deles ela fica na parte de dentro.

Verificação 6 Verifique se o sinal sem fio está forte. Monitore o status do sinal e mova a impressora e o roteador sem fio, conforme necessário.

Coloque a impressora e o roteador sem fio onde não exista nenhum obstáculo entre eles. A comunicação sem-fio entre diferentes salas ou andares geralmente é baixa. A comunicação sem fio pode ser impedida por materiais do edifício que contenham metal ou concreto. Se a impressora não puder se comunicar com o computador pelo Wi-Fi devido a uma parede, coloque a impressora e o computador no mesmo recinto.

Além disso, se houver algum dispositivo que emita ondas de rádio, como um forno micro-ondas, na mesma largura de frequência do roteador sem fio nas proximidades, isso pode causar interferência. Coloque o roteador sem fio o mais distante possível das fontes de interferência.

Nota

- O IJ Network Device Setup Utility permite que você diagnostique e repare o status da rede.

  Selecione o link abaixo para transferir e instalar o IJ Network Device Setup Utility.

■ Verificando o Status da Conexão da Impressora Usando o IJ Network Device Setup Utility

Consulte abaixo para inicializar o IJ Network Device Setup Utility.

■ Iniciar o IJ Network Device Setup Utility

Verificação 7 Verifique os números do canal Wi-Fi usados em seu computador.

Você precisa ter o mesmo número de canal Wi-Fi que está usando para o roteador sem fio, como seu computador. Normalmente, ele está definido de maneira que você possa usar todos os canais Wi-Fi. No entanto, quando os canais que você está usando são restritos, os Wi-Fi não correspondem.

Consulte o manual de instruções fornecido com o computador e verifique o número do canal Wi-Fi disponível para seu computador.

Verificação 8 Verifique se o canal definido no roteador sem fio é um canal que pode ser usado, como confirmado na Verificação 7.

Caso não seja, altere o canal definido no roteador sem fio.

Verificação 9 Verifique se o firewall do software de segurança está desativado.

Se o firewall do software de segurança estiver ativado, poderá aparecer uma mensagem alertando que o software Canon está tentando acessar a rede. Se essa mensagem de aviso aparecer, configure o software de segurança para sempre permitir o acesso.

Se estiver usando algum programa que alterne entre ambientes de rede, verifique suas configurações. Alguns programas usam um firewall por padrão.

Se o problema não for resolvido, refaça a configuração pela página da Web.

No Windows, você pode refazer a configuração usando o CD-ROM de Instalação.

- **Posicionamento:**

  Coloque a impressora e o roteador sem fio onde não exista nenhum obstáculo entre eles.

Q Não é possível conectar a uma impressora por meio de conexão direta sem fio.

A

Verificação 1 Verifique o estado da alimentação da impressora e de outros dispositivos (smartphone ou tablet).

Ligue a impressora ou os dispositivos.

Se a alimentação já estiver ligada, desligue e ligue novamente o interruptor de alimentação.

Verificação 2 Verifique as configurações da impressora.

Para ativar a Conexão direta, pressione e mantenha pressionado o botão **RETOMAR/CANCELAR (RESUME/CANCEL)** e libere-o quando o indicador luminoso Alarme piscar 12 ou 14 vezes.

Verificação 3 Verifique as configurações do seu dispositivo (smartphone/tablet).

Verifique se Wi-Fi está ativado em seu dispositivo.

Para obter detalhes, consulte o manual de instruções do seu dispositivo.

Verificação 4 Verifique se a impressora está selecionada como uma conexão para dispositivo (como um smartphone ou tablet).

Selecione o nome da rede (SSID) para conexão direta sem fio especificado para a impressora como o destino da conexão para dispositivos.

Verifique o destino em seu dispositivo.

Para obter detalhes, consulte o manual de instruções do seu dispositivo ou visite o site do fabricante.

Para verificar o nome da rede (SSID) para a conexão direta sem fio especificado para a impressora, imprima as informações da configuração de rede da impressora.

- Imprimindo as Configurações da Rede

Verificação 5 Você inseriu a senha correta especificada para a configuração Direta Sem Fio?

Para verificar a senha especificada para a impressora, imprima as informações da configuração de rede da impressora.

- Imprimindo as Configurações da Rede

Verificação 6 Verifique se a impressora não está muito distante do dispositivo.

Se a distância entre a impressora e o dispositivo for muito grande, a comunicação sem fio poderá ser ruim. Coloque a impressora e o dispositivo próximos um do outro.

Verificação 7 Verifique se 5 dispositivos já estão conectados.

A configuração Direta Sem Fio não permite a conexão de mais de 5 dispositivos.

Q Não é Possível Conectar à Impressora via LAN com fio

A

Verificação 1 Verifique se a impressora está ligada.

Verificação 2 Certifique-se de que o cabo de rede esteja conectado corretamente.

Verifique se a impressora está conectada ao roteador com o cabo de LAN. Se o cabo de rede estiver solto, conecte-o corretamente.

Se o cabo de rede estiver conectado ao lado da WAN do roteador, conecte o cabo ao lado da LAN do roteador.

Se o problema não for resolvido, refaça a configuração pela página da Web.

No Windows, você pode refazer a configuração usando o CD-ROM de Instalação.

Q Não é possível imprimir pela rede

A

Verificação 1 Verifique se o computador está conectado ao roteador sem fio.

Para obter mais informações sobre como verificar as configurações do computador ou o estado da conexão, consulte o manual de instruções do computador ou entre em contato com o fabricante.

Verificação 2 Se o driver da impressora não estiver instalado, instale-o. (Windows)

Instale o driver da impressora usando o CD-ROM de instalação ou instale-o do site da Canon.

Verificação 3 Ao usar o Wi-Fi, verifique se o roteador sem fio não restringe quais computadores podem acessá-lo.

Para obter mais informações sobre conexão e configuração do roteador sem fio, consulte o manual de instruções do roteador sem fio ou entre em contato com o fabricante.

Nota

- Para verificar o endereço MAC ou o endereço IP do computador, consulte Verificando o Endereço IP ou o Endereço MAC do Computador.

Chave de Rede (Senha) Desconhecida

- Chave WPA/WPA2 ou WEP Definida para Roteador Sem Fio Desconhecido, Não é Possível Conectar
- Definindo uma Chave de Criptografia

Q Chave WPA/WPA2 ou WEP Definida para Roteador Sem Fio Desconhecido, Não é Possível Conectar

A

Para obter mais informações sobre a configuração de um roteador sem fio, consulte o manual de instruções fornecido com o roteador sem fio ou entre em contato com o fabricante. Verifique se o computador pode se comunicar com o roteador sem fio.

Nota

- O IJ Network Device Setup Utility permite que você diagnostique e repare o status da rede.

  Selecione o link abaixo para transferir e instalar o IJ Network Device Setup Utility.

  - Verificando o Status da Conexão da Impressora Usando o IJ Network Device Setup Utility

  Consulte abaixo para inicializar o IJ Network Device Setup Utility.

  - Iniciar o IJ Network Device Setup Utility

Q Definindo uma Chave de Criptografia

A

Para obter mais informações sobre a configuração de um roteador sem fio, consulte o manual de instruções fornecido com o roteador sem fio ou entre em contato com o fabricante. Verifique se o computador pode se comunicar com o roteador sem fio.

Nota

- O IJ Network Device Setup Utility permite que você diagnostique e repare o status da rede.

  Selecione o link abaixo para transferir e instalar o IJ Network Device Setup Utility.

  - Verificando o Status da Conexão da Impressora Usando o IJ Network Device Setup Utility

  Consulte abaixo para inicializar o IJ Network Device Setup Utility.

  - Iniciar o IJ Network Device Setup Utility

Por motivos de segurança, é recomendando selecionar WPA, WPA2 ou WPA/WPA2. Se o seu roteador sem fio for compatível com WPA/WPA2, você poderá também usar WPA2 ou WPA.

- **Usando WPA/WPA2 (Windows)**

  O método de autenticação, a senha do Wi-Fi e o tipo de criptografia dinâmica devem ser idênticos entre o roteador sem fio, a impressora e o computador.

  Insira a senha do Wi-Fi configurada no roteador sem fio.

  TKIP (criptografia básica) ou AES (criptografia segura) é selecionado automaticamente como método de criptografia dinâmica.

  Para obter detalhes, consulte Se a tela detalhes de WPA/WPA2 for exibida.

  Nota

  - Esta impressora oferece suporte a WPA/WPA2-PSK (WPA/WPA2-Personal) e WPA2-PSK (WPA2-Personal).

- **Usando o WEP**

  O comprimento ou o formato da senha e do método de autenticação do Wi-Fi devem ser idênticos entre o roteador sem fio, a impressora e seu computador.

  Para se comunicar com um roteador sem fio que gera uma senha automaticamente, é necessário configurar a impressora para usar a senha gerada pelo roteador sem fio.

  Quando a tela **Detalhes de WEP (WEP Details)** for exibida depois que você clicar em **Procurar... (Search...)** na tela **Configurações de rede (Wi-Fi) (Network Settings (Wi-Fi))** no IJ Network Device Setup Utility, siga as instruções fornecidas na tela para definir o comprimento da senha, o formato e a senha a usar.

  Para obter detalhes, consulte Se a tela detalhes de WEP for exibida.

Não é possível usar a impressora depois de substituir o roteador sem fio ou alterar suas configurações

Quando você substituir um roteador sem fio, refaça a configuração de rede da impressora de acordo com o substituído.

Execute a instalação pela página da Web.

No Windows, você pode fazer a configuração usando o CD-ROM de instalação.

Nota

- O IJ Network Device Setup Utility permite que você diagnostique e repare o status da rede.

  Selecione o link abaixo para transferir e instalar o IJ Network Device Setup Utility.

  - Verificando o Status da Conexão da Impressora Usando o IJ Network Device Setup Utility

  Consulte abaixo para inicializar o IJ Network Device Setup Utility.

  - Iniciar o IJ Network Device Setup Utility

Se isso não resolver o problema, consulte o procedimento a seguir.

- Não é possível estabelecer comunicação com a impressora depois de ativar a filtragem de endereço MAC/IP ou chave de criptografia no roteador sem fio
- Com a criptografia ativada, não é possível estabelecer comunicação com a máquina depois de alterar o tipo de criptografia no roteador sem fio

Não é possível estabelecer comunicação com a impressora depois de ativar a filtragem de endereço MAC/IP ou chave de criptografia no roteador sem fio

Verificação 1 Verifique a configuração do roteador sem fio.

Para verificar a configuração do roteador sem fio, consulte o manual de instruções fornecido com o roteador sem fio ou entre em contato com o fabricante. Certifique-se de que o computador e o roteador sem fio possam se comunicar um com o outro com essa configuração.

Verificação 2 Se estiver filtrando endereços MAC ou endereços IP no roteador sem fio, verifique se os endereços MAC ou os endereços IP do computador, do dispositivo de rede e da impressora estão registrados.

Verificação 3 Se estiver usando uma chave WPA/WPA2 ou senha, certifique-se de que a chave de criptografia do computador, do dispositivo de rede e da impressora correspondem à chave definida para o roteador sem fio.

O comprimento ou o formato da senha e do método de autenticação do Wi-Fi devem ser idênticos entre o roteador sem fio, a impressora e seu computador.

Para obter detalhes, consulte Definindo uma Chave de Criptografia.

Q Com a criptografia ativada, não é possível estabelecer comunicação com a máquina depois de alterar o tipo de criptografia no roteador sem fio

A

Se você alterar o tipo de criptografia da impressora e, posteriormente, não puder se comunicar com o computador, verifique se o tipo de criptografia do computador e do roteador sem fio correspondem ao tipo definido para a impressora.

- Não é possível estabelecer comunicação com a impressora depois de ativar a filtragem de endereço MAC/IP ou chave de criptografia no roteador sem fio

Outros Problemas de Rede

- Verificando as Informações da Rede
- Restaurando o Padrão de Fábrica

Verificando as Informações da Rede

- Verificar o endereço IP ou o endereço MAC da impressora
- Verificando o Endereço IP ou o Endereço MAC do Computador
- Verificando a Comunicação entre o Computador, a Impressora e o Roteador Sem Fio
- Verificando as Informações de Configurações de Rede

Q Verificar o endereço IP ou o endereço MAC da impressora

A

Para verificar o endereço IP ou endereço MAC da impressora, imprima as informações das configurações de rede.

- Imprimindo as Configurações da Rede

Para o Windows, você pode verificar as informações de configuração de rede na tela do computador.

- Tela do Canon IJ Network Device Setup Utility

Q Verificando o Endereço IP ou o Endereço MAC do Computador

A

Para verificar o Endereço IP ou o endereço MAC do computador, siga as instruções abaixo.

1. Selecione o **Prompt de Comando (Command Prompt)** como mostrado abaixo.

   No Windows 10, clique com o botão direito em **Iniciar (Start)** e selecione **Prompt de Comando (Command Prompt)**.

   No Windows 8.1, selecione **Prompt de Comando (Command Prompt)** na tela **Iniciar (Start)**. Se **Prompt de Comando (Command Prompt)** não estiver exibido na tela **Iniciar (Start)**, selecione o botão **Procurar (Search)** e procure por "**Prompt de Comando (Command Prompt)**".

   No Windows 7, clique em **Iniciar (Start)** > **Todos os Programas (All Programs)** > **Acessórios (Accessories)** > **Prompt de Comando (Command Prompt)**.

2. Digite "ipconfig/all" e pressione **Enter**.

   O endereço IP e o endereço MAC do seu computador são exibidos. Se o computador não estiver conectado a uma rede, o endereço IP não será exibido.

Q Verificando a Comunicação entre o Computador, a Impressora e o Roteador Sem Fio

A

Execute o teste de ping para verificar se está ocorrendo comunicação.

1. Selecione o **Prompt de Comando (Command Prompt)** como mostrado abaixo.

   No Windows 10, clique com o botão direito em **Iniciar (Start)** e selecione **Prompt de Comando (Command Prompt)**.

   No Windows 8.1, selecione **Prompt de Comando (Command Prompt)** na tela **Iniciar (Start)**. Se **Prompt de Comando (Command Prompt)** não estiver exibido na tela **Iniciar (Start)**, selecione o botão **Procurar (Search)** e procure por "**Prompt de Comando (Command Prompt)**".

   No Windows 7, clique em **Iniciar (Start)** > **Todos os Programas (All Programs)** > **Acessórios (Accessories)** > **Prompt de Comando (Command Prompt)**.

2. Digite o comando ping e pressione **Enter**.

   O comando ping é o seguinte: ping XXX.XXX.XXX.XXX

   "XXX.XXX.XXX.XXX" é o endereço IP do dispositivo de destino.

   Se a comunicação estiver acontecendo, uma mensagem como a mostrada abaixo será exibida.

   Resposta de XXX.XXX.XXX.XXX: bytes=32 tempo=10ms TTL=255

   Se for exibida a mensagem **Tempo de solicitação esgotado (Request timed out)**, a comunicação não está acontecendo.

Q Verificando as Informações de Configurações de Rede

A

Para verificar as informações das configurações de rede da impressora, imprima as informações das configurações de rede.

- Imprimindo as Configurações da Rede

Restaurando o Padrão de Fábrica

Importante

- A inicialização apaga todas as configurações de rede na impressora, impossibilitando a realização de operações de impressão a partir de um computador em uma rede. Para usar a impressora em uma rede novamente após restaurá-la para os padrões de fábrica, redefina a configuração pela página da Web.

  No Windows, você pode fazer a configuração usando o CD-ROM de instalação.

Inicialize as configurações de rede da impressora.

Pressione e mantenha pressionado o botão **RETOMAR/CANCELAR (RESUME/CANCEL)** e depois libere-o quando o indicador luminoso Alarme piscar 11 vezes.

Inicializando Configurações da Impressora

Problemas durante a Impressão do Smartphone/Tablet

- Impossível Imprimir de Smartphone/Tablet

Impossível Imprimir de Smartphone/Tablet

Se você não conseguir imprimir do seu smartphone/tablet, é possível que seu smartphone/tablet não consiga se comunicar com a impressora.

Verifique a causa do problema de acordo com o método de conexão.

- Não é Possível Estabelecer Comunicação com a Impressora via LAN sem-fio
- Não é Possível a Comunicação com a Impressora Quando Ela Está na Configuração Direta Sem Fio

Nota

- Para problemas de impressão com outros métodos de conexão ou mais informações sobre como executar configurações de cada método de conexão:
  - Usando o PIXMA/MAXIFY Cloud Link

Q Não é Possível Estabelecer Comunicação com a Impressora via LAN sem-fio

A

Se o seu smartphone/tablet não conseguir se comunicar com a impressora, verifique o seguinte.

Verificação 1 Verifique o estado da alimentação da impressora, dos dispositivos de rede (por exemplo, roteador sem fio) e do smartphone/tablet.

- Ligue a impressora ou os dispositivos.
- Se a alimentação já estiver ligada, desligue e ligue novamente o interruptor de alimentação.
- Pode ser necessário resolver os problemas do roteador (por exemplo, intervalo de atualização de uma chave, problemas de intervalo de atualização do DHCP, modo de economia de energia etc.) ou de atualização do firmware do roteador sem fio.

Para obter detalhes, entre em contato com o fabricante do seu roteador sem fio.

Verificação 2 Verifique as configurações do seu dispositivo (smartphone/tablet).

Verifique se Wi-Fi está ativado em seu dispositivo.

Para obter detalhes, consulte o manual de instruções do seu dispositivo.

Verificação 3 A impressora está conectada ao roteador sem fio?

Use o indicador luminoso Wi-Fi e Online para verificar o status da conexão entre a impressora e o roteador sem fio. Se ambos os indicadores luminosos Wi-Fi e Online não estão acesos, o Wi-Fi está desativado. Ative a comunicação sem fio na impressora.

Verificação 4 As configurações de rede da impressora são idênticas às do roteador sem fio?

Verifique se as configurações de rede da impressora (por exemplo, nome da rede (SSID) ou chave de rede (senha) etc.) são idênticas às do roteador sem fio.

Para verificar as configurações do roteador sem fio, consulte o manual de instruções fornecido com ele ou entre em contato com o fabricante.

Para verificar as configurações de rede atuais da impressora, imprima as informações da configuração de rede.

- Imprimindo as Configurações da Rede

Nota

- O IJ Network Device Setup Utility permite que você diagnostique e repare o status da rede.

  Selecione o link abaixo para transferir e instalar o IJ Network Device Setup Utility.

  - Verificando o Status da Conexão da Impressora Usando o IJ Network Device Setup Utility

  Consulte abaixo para inicializar o IJ Network Device Setup Utility.

  - Iniciar o IJ Network Device Setup Utility

Verificação 5 As configurações de rede do seu smartphone/tablet são idênticas às do roteador sem fio?

Verifique se as configurações de rede da impressora (por exemplo, nome da rede (SSID) ou chave de rede (senha) etc.) são idênticas às do roteador sem fio.

Para verificar as configurações do seu smartphone/tablet, consulte o manual de instruções fornecido com ele.

Se as configurações de rede do seu smartphone/tablet não forem idênticas às do roteador sem fio, altere as configurações de rede dele para que correspondam às do roteador sem fio.

Verificação 6 Verifique se a impressora não está muito distante do roteador sem fio.

Se a distância entre a impressora e o roteador sem fio não for muito grande, a comunicação poderá ser ruim. Coloque a impressora e o roteador sem fio próximos uns dos outros.

Nota

- Embora a maioria dos roteadores sem fio tenha uma antena, observe que em alguns deles ela fica na parte de dentro.

Verificação 7 Verifique se o sinal sem fio está forte. Monitore o status do sinal e mova a impressora e o roteador sem fio, conforme necessário.

Coloque a impressora e o roteador sem fio onde não exista nenhum obstáculo entre eles. A comunicação sem-fio entre diferentes salas ou andares geralmente é baixa. A comunicação sem fio pode ser impedida por materiais do edifício que contenham metal ou concreto. Se a impressora não puder se comunicar com o computador pelo Wi-Fi devido a uma parede, coloque a impressora e o computador no mesmo recinto.

Além disso, se houver algum dispositivo que emita ondas de rádio, como um forno micro-ondas, na mesma largura de frequência do roteador sem fio nas proximidades, isso pode causar interferência. Coloque o roteador sem fio o mais distante possível das fontes de interferência.

Nota

- O IJ Network Device Setup Utility permite que você diagnostique e repare o status da rede.

  Selecione o link abaixo para transferir e instalar o IJ Network Device Setup Utility.

  - Verificando o Status da Conexão da Impressora Usando o IJ Network Device Setup Utility

Consulte abaixo para inicializar o IJ Network Device Setup Utility.

- Iniciar o IJ Network Device Setup Utility

Q Não é Possível a Comunicação com a Impressora Quando Ela Está na Configuração Direta Sem Fio

A

Se o smartphone/tablet não conseguir se comunicar com a impressora na configuração Direta Sem Fio, verifique o seguinte.

Verificação 1 Verifique o estado da alimentação da impressora e de outros dispositivos (smartphone ou tablet).

Ligue a impressora ou os dispositivos.

Se a alimentação já estiver ligada, desligue e ligue novamente o interruptor de alimentação.

Verificação 2 A configuração Direta Sem Fio está ativada?

Para ativar a Conexão direta, pressione e mantenha pressionado o botão **RETOMAR/CANCELAR (RESUME/CANCEL)** e libere-o quando o indicador luminoso Alarme piscar 12 ou 14 vezes.

Verificação 3 Verifique as configurações do seu dispositivo (smartphone/tablet).

Verifique se Wi-Fi está ativado em seu dispositivo.

Para obter detalhes, consulte o manual de instruções do seu dispositivo.

Verificação 4 Verifique se a impressora está selecionada como uma conexão para dispositivo (como um smartphone ou tablet).

Selecione o nome da rede (SSID) para conexão direta sem fio especificado para a impressora como o destino da conexão para dispositivos.

Verifique o destino em seu dispositivo.

Para obter detalhes, consulte o manual de instruções do seu dispositivo ou visite o site do fabricante.

Para verificar o nome da rede (SSID) para a conexão direta sem fio especificado para a impressora, imprima as informações da configuração de rede da impressora.

- Imprimindo as Configurações da Rede

Verificação 5 Você inseriu a senha correta especificada para a configuração Direta Sem Fio?

Para verificar a senha especificada para a impressora, imprima as informações da configuração de rede da impressora.

- Imprimindo as Configurações da Rede

Verificação 6 Verifique se a impressora não está muito distante do dispositivo.

Se a distância entre a impressora e o dispositivo for muito grande, a comunicação sem fio poderá ser ruim. Coloque a impressora e o dispositivo próximos um do outro.

Verificação 7 Verifique se 5 dispositivos já estão conectados.

A configuração Direta Sem Fio não permite a conexão de mais de 5 dispositivos.

Problemas de Impressão

- Impressora não imprime
- A Tinta Não Sai
- A Tinta Acaba Rapidamente
- A Impressora não Atende ou erro Alimente Papel/"Sem Papel"
- Os Resultados da Impressão São Insatisfatórios

Impressora não imprime

Verificação 1 Verifique se a impressora está ligada.

Caso contrário, verifique se a impressora está conectada corretamente e pressione o botão **ATIVADO (ON)** para ligá-la.

O indicador luminoso **ATIVADO (ON)** pisca enquanto a impressora está inicializando. Aguarde até que o indicador luminoso **ATIVADO (ON)** pare de piscar e fique permanentemente aceso.

Nota

- Se você estiver imprimindo grande volume de dados, a impressão poderá levar mais tempo para ser iniciada. O indicador luminoso **ATIVADO (ON)** pisca enquanto o computador está processando dados e enviando-os à impressora. Aguarde o início da impressão.

Verificação 2 Verifique se a impressora está corretamente conectada ao computador.

Se você estiver usando um cabo USB, verifique se ele está conectado firmemente tanto à impressora como ao computador. Quando o cabo USB estiver firmemente conectado, verifique o seguinte:

- Se estiver utilizando um dispositivo de retransmissão, como um hub USB, desconecte-o, conecte a impressora diretamente ao computador e tente imprimir novamente. Se a impressão for iniciada normalmente, o problema será no dispositivo de apoio. Entre em contato com o fornecedor do dispositivo de apoio.
- Também pode haver um problema no cabo USB. Substitua o cabo USB e tente imprimir novamente.

Se você usar a impressora por meio de uma LAN, verifique se a impressora está configurada corretamente para ser usada na rede.

- Não é possível encontrar a Impressora ao usar Wi-Fi
- Não é possível encontrar a Impressora ao usar LAN com fio

Nota

- Usar o IJ Network Device Setup Utility possibilita o diagnóstico ou a reparação da conexão de rede.

  Selecione o link abaixo para transferir e instalar o IJ Network Device Setup Utility.

  - Verificando o Status da Conexão da Impressora Usando o IJ Network Device Setup Utility

  Consulte abaixo para inicializar o IJ Network Device Setup Utility.

  - Iniciar o IJ Network Device Setup Utility

Verificação 3 Se estiver imprimindo de um computador, exclua os trabalhos de impressão desnecessários.

- Excluindo os trabalhos de impressão indesejados

Verificação 4 O driver de impressora da sua impressora está selecionado durante a impressão?

A impressora não imprimirá corretamente se você estiver usando o driver de uma impressora diferente.

Verifique se "Canon XXX series" (onde "XXX" é o nome da sua impressora) está selecionada na caixa de diálogo Imprimir.

Nota

- Se várias impressoras estão registradas em seu computador, selecione **Definir como impressora padrão (Set as Default Printer)** para uma impressora ser selecionada por padrão.

Verificação 5 Você está tentando imprimir um arquivo de dados grande? (Windows)

Se você está tentando imprimir um arquivo de dados grande, o início da impressão pode demorar.

Se a impressora não iniciar a impressão após um determinado período, selecione**Ativada (On)** para **Impedimento de perda de dados impressos (Prevention of Print Data Loss)** na caixa de diálogo **Opções de impressão (Print Options)**.

Para obter detalhes, consulte Descrição da Guia Configurar página.

Importante

- Selecionar **Ativada (On)** para **Impedimento de perda de dados impressos (Prevention of Print Data Loss)** pode reduzir a qualidade de impressão.
- Quando a impressão estiver concluída, selecione **Desativada (Off)** para **Impedimento de perda de dados impressos (Prevention of Print Data Loss)**.

Verificação 6 Se estiver imprimindo do computador, reinicie-o.

Reinicie o computador e tente imprimir novamente.

A Tinta Não Sai

Embora um pouco de ar possa entrar na válvula de tinta, isso não é mau funcionamento. Nenhum problema se o padrão de verificação do ejetor for impresso corretamente.

Verificação 1 Verifique se o botão acoplado não está levantado.

Empurre a tampa de fixação da cabeça de impressão para verificar se a cabeça de impressão está instalada corretamente.

Empurre o botão acoplado com firmeza até o fim.

Por fim, empurre a tampa de fixação do cartucho para verificar se o protetor de contato ou o cartucho FINE está instalado corretamente.

- Verificar a Instalação da Cabeça de Impressão

Importante

- Remova a etiqueta laranja e a fita de proteção da cabeça de impressão para instalá-la.

Verificação 2 Verifique o nível de tinta restante.

- Verificando o nível de tinta

Verificação 3 Os ejetores da cabeça de impressão estão entupidos?

Imprima o padrão de verificação do ejetor e certifique-se de que a tinta esteja saindo normalmente.

Para obter detalhes sobre impressão do padrão de verificação do ejetor, limpeza da cabeça de impressão e limpeza profunda da cabeça de impressão, consulte Se a Impressão Estiver Menos Nítida ou Irregular.

Etapa 1 Imprima o padrão de verificação de ejetor.

Após a impressão do padrão de verificação do ejetor, analise o padrão.

- Imprimindo um Padrão de Verificação de Ejetor

Se o padrão não for impresso corretamente, vá para a próxima etapa.

Etapa 2 Limpe a cabeça de impressão.

Após a limpeza da cabeça de impressão, imprima o padrão de verificação do ejetor e verifique o resultado.

- Limpe a cabeça de impressão

Se não melhorar, limpe a cabeça de impressão novamente.

Se ainda não melhorar, vá para a próxima etapa.

Etapa 3 Limpe profundamente a cabeça de impressão.

Após a limpeza profunda da cabeça de impressão, imprima o padrão de verificação do ejetor e verifique o resultado.

- Limpe profundamente a cabeça de impressão

Se não melhorar, desligue a impressora, aguarde mais de 24 horas e vá para a próxima etapa.

Etapa 4 Limpe profundamente a cabeça de impressão novamente.

Após a nova limpeza profunda da cabeça de impressão, imprima o padrão de verificação do ejetor e verifique o resultado.

Se ainda não melhorar, vá para a próxima etapa.

Etapa 5 Execute a liberação de tinta.

Após executar a liberação de tinta, imprima o padrão de verificação do ejetor e verifique o resultado.

A liberação de tinta consome uma grande quantidade de tinta. A liberação de tinta frequente pode consumir rapidamente a tinta, portanto, execute-a somente quando necessário.

- Liberação de tinta (Ink Flush)

Se o padrão de verificação do ejetor não for impresso corretamente, mesmo após a execução da liberação de tinta, verifique as condições de instalação da cabeça de impressão.

- Verificar a Instalação da Cabeça de Impressão

A Tinta Acaba Rapidamente

Após a recarga dos cartuchos de tinta, a impressora recolhe a tinta do cartucho de tinta e ela flui na impressora.

A tinta pode aparecer acabar rapidamente devido a este procedimento.

A Impressora não Atende ou erro Alimente Papel/"Sem Papel"

A

Verificação 1 Verifique se há papel colocado.

- Colocando Papel

Verificação 2 Ao colocar o papel, considere o seguinte.

- Alinhe as extremidades das folhas antes de colocar duas ou mais folhas de papel.
- Ao colocar duas ou mais folhas de papel, verifique se a pilha de papel não ultrapassa o limite de papel.

  No entanto, o papel pode não ser alimentado corretamente na capacidade máxima, dependendo do tipo de papel ou das condições ambientes (temperatura e umidade muito altas ou baixas). Nesses casos, reduza para menos da metade do limite de papel por vez.
- Sempre coloque o papel na orientação de retrato, independentemente da orientação de impressão.
- Ao colocar o papel na bandeja traseira, coloque o lado a ser impresso para CIMA e alinhe as guias do papel à pilha de papel.

  - Colocando Papel
- Coloque apenas papel comum no cassete.
- Ao colocar o papel no cassete, coloque o lado a ser impresso voltado para BAIXO e alinhe as guias do papel direita/esquerda/frontal à pilha de papel.

  - Colocando Papel

Verificação 3 O papel é muito grosso ou está enrolado?

- Tipos de Mídia Não Compatíveis

Verificação 4 Ao colocar envelopes, considere o seguinte.

Ao imprimir em envelopes, consulte Carregando envelopes na Bandeja traseira e prepare os envelopes antes da impressão.

Depois de preparar os envelopes, coloque-os em orientação de retrato. Se os envelopes forem colocados em orientação de paisagem, eles não serão alimentados corretamente.

Verificação 5 Verifique se as configurações de tamanho de papel e de tipo de mídia correspondam ao papel colocado.

Verificação 6 Certifique-se de que não haja objetos estranhos na bandeja traseira.

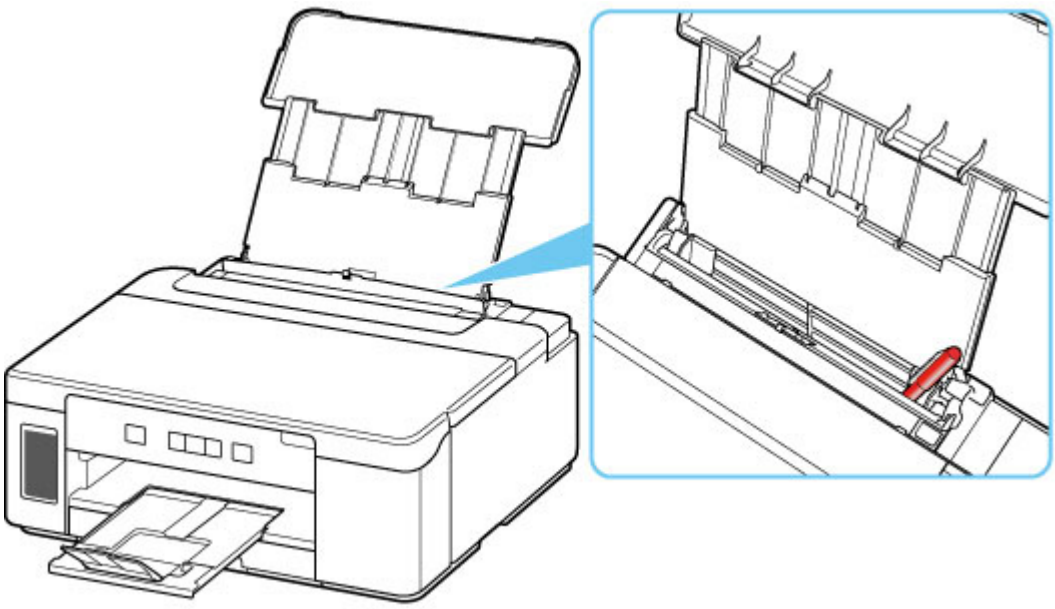

Se o papel rasgar na bandeja traseira, consulte Lista de Códigos de Suporte para Erro (Papel Atolado) para removê-lo.

Se houver um objeto estranho na bandeja traseira, desligue a impressora, desconecte-a da fonte de alimentação e remova o objeto.

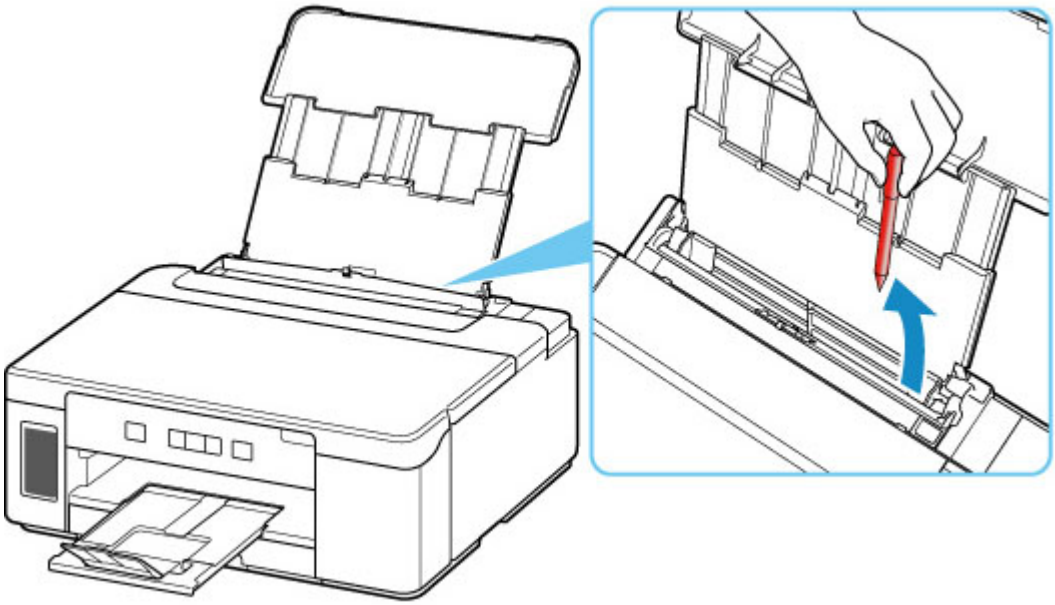

Importante

- Não incline a impressora ou não a vire de cabeça para baixo. Isso pode fazer com que a tinta vaze.

Nota

- Se a tampa do slot de alimentação estiver aberta, feche-a devagar.

Verificação 7 Limpe o rolo de alimentação do papel.

Limpando os Rolos de Alimentação do Papel

Nota

- A limpeza do rolo de alimentação do papel gastará o rolo, portanto, faça isso somente quando necessário.

Verificação 8 Se duas ou mais folhas de papel forem alimentadas do cassete ao mesmo tempo, limpe o interior do cassete.

- Limpando as Bases do Cassete

Verificação 9 A tampa da unidade de transporte e a tampa traseira foram encaixadas adequadamente?

Consulte Vista Traseira para confirmar as posições da tampa da unidade de transporte e da tampa traseira.

Se as medidas acima não resolverem o problema, entre em contato com o centro de assistência da Canon mais próximo para solicitar um reparo.

Importante

- Não incline a impressora ao movê-la, pois a tinta poderá vazar.
- Ao transportar a impressora para repará-la, consulte Reparando a Impressora.

Os Resultados da Impressão São Insatisfatórios

Se os resultados de impressão não forem satisfatórios em virtude de riscos brancos, linhas desalinhadas/destorcidas ou cor irregular, primeiro verifique as configurações da qualidade de impressão e papel.

Verificação 1 As configurações de tamanho da página e tipo de mídia correspondem ao tamanho e tipo de papel colocado?

Se essas configurações não coincidirem, não será possível obter o resultado adequado.

Além disso, se imprimir com uma configuração de tipo de papel incorreta, a superfície impressa poderá ficar riscada.

O método para verificar as configurações de qualidade de impressão e papel difere dependendo do uso da impressora.

- **Imprimindo do computador:**

  Verifique as configurações usando o driver da impressora.

  - Configuração Básica de Impressão

- **Imprimindo do smartphone/tablet**

  - Imprimir documentos do smartphone (iOS)
  - Imprimir documentos do smartphone (Android)

Verificação 2 Verifique se a qualidade de impressão adequada foi selecionada (consulte a lista acima).

Selecione a qualidade de impressão adequada para o papel e para o que está sendo impresso. Se você observar borrões e cor irregular, aumente a configuração da qualidade de impressão e tente imprimir novamente.

Verificação 3 Se o problema não for resolvido, consulte também as seções a seguir.

Consulte também as seções a seguir:

- As Impressões Estão Em Branco/Borradas ou Imprecisas/Faixas ou Linhas
- As Cores Não Ficam Nítidas
- As Desalinhadas/Destorcidas
- O Papel Fica Manchado / A Superfície Impressa Fica Riscada
- Não é Possível Concluir a Impressão
- Parte da Página Não é Impressa (Windows)
- Linhas Incompletas ou Ausentes (Windows)
- Imagens Incompletas ou Ausentes (Windows)
- Borrões de Tinta / Papel Enrolado
- O Verso do Papel Fica Manchado

As Impressões Estão Em Branco/Borradas ou Imprecisas/Faixas ou Linhas

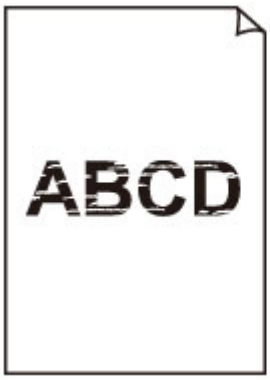

Embora um pouco de ar possa entrar na válvula de tinta, isso não é mau funcionamento. Nenhum problema se o padrão de verificação do ejetor for impresso corretamente.

Verificação 1 Verifique se o botão acoplado não está levantado.

Empurre a tampa de fixação da cabeça de impressão para verificar se a cabeça de impressão está instalada corretamente.

Empurre o botão acoplado com firmeza até o fim.

Por fim, empurre a tampa de fixação do cartucho para verificar se o protetor de contato ou o cartucho FINE está instalado corretamente.

- Verificar a Instalação da Cabeça de Impressão

Importante

- Remova a etiqueta laranja e a fita de proteção da cabeça de impressão para instalá-la.

Verificação 2 Verifique as configurações de papel e qualidade de impressão.

- Os Resultados da Impressão São Insatisfatórios

Verificação 3 Os ejetores da cabeça de impressão estão entupidos?

Imprima o padrão de verificação do ejetor e certifique-se de que a tinta esteja saindo normalmente.

Para obter detalhes sobre impressão do padrão de verificação do ejetor, limpeza da cabeça de impressão e limpeza profunda da cabeça de impressão, consulte Se a Impressão Estiver Menos Nítida ou Irregular.

Etapa 1 Imprima o padrão de verificação de ejetor.

Após a impressão do padrão de verificação do ejetor, analise o padrão.

- Imprimindo um Padrão de Verificação de Ejetor

Se o padrão não for impresso corretamente, vá para a próxima etapa.

Etapa 2 Limpe a cabeça de impressão.

Após a limpeza da cabeça de impressão, imprima o padrão de verificação do ejetor e verifique o resultado.

- Limpe a cabeça de impressão

Se não melhorar, limpe a cabeça de impressão novamente.

Se ainda não melhorar, vá para a próxima etapa.

Etapa 3 Limpe profundamente a cabeça de impressão.

Após a limpeza profunda da cabeça de impressão, imprima o padrão de verificação do ejetor e verifique o resultado.

- Limpe profundamente a cabeça de impressão

Se não melhorar, desligue a impressora, aguarde mais de 24 horas e vá para a próxima etapa.

Etapa 4 Limpe profundamente a cabeça de impressão novamente.

Após a nova limpeza profunda da cabeça de impressão, imprima o padrão de verificação do ejetor e verifique o resultado.

Se ainda não melhorar, vá para a próxima etapa.

Etapa 5 Execute a liberação de tinta.

Após executar a liberação de tinta, imprima o padrão de verificação do ejetor e verifique o resultado.

A liberação de tinta consome uma grande quantidade de tinta. A liberação de tinta frequente pode consumir rapidamente a tinta, portanto, execute-a somente quando necessário.

- Liberação de tinta (Ink Flush)

Se o padrão de verificação do ejetor não for impresso corretamente, mesmo após a execução da liberação de tinta, verifique as condições de instalação da cabeça de impressão.

- Verificar a Instalação da Cabeça de Impressão

Verificação 4 Quando acabar a tinta do cartucho de tinta, recarregue o cartucho de tinta.

Se o nível de tinta restante estiver abaixo da linha de limite inferior (A), recarregue o cartucho de tinta.

Se você usar a impressora até que o cartucho de tinta fique vazio, execute a liberação de tinta após recarregar o cartucho de tinta.

- Recarregando Cartucho de tinta
- Liberação de tinta (Ink Flush)

Verificação 5 Ao usar o papel com apenas uma superfície imprimível, verifique se o lado imprimível do papel está correto.

A impressão no lado errado do papel pode causar impressões indistintas ou com qualidade reduzida.

Ao colocar papel na bandeja traseira, coloque com o lado imprimível voltado para cima. Ao colocar papel no cassete, coloque com o lado a ser impresso voltado para baixo.

Consulte o manual de instruções fornecido com o papel para obter informações detalhadas sobre o lado imprimível.

As Cores Não Ficam Nítidas

Embora um pouco de ar possa entrar na válvula de tinta, isso não é mau funcionamento. Nenhum problema se o padrão de verificação do ejetor for impresso corretamente.

Verificação 1 Verifique se o botão acoplado não está levantado.

Empurre a tampa de fixação da cabeça de impressão para verificar se a cabeça de impressão está instalada corretamente.

Empurre o botão acoplado com firmeza até o fim.

Por fim, empurre a tampa de fixação do cartucho para verificar se o protetor de contato ou o cartucho FINE está instalado corretamente.

■ Verificar a Instalação da Cabeça de Impressão

Importante

- Remova a etiqueta laranja e a fita de proteção da cabeça de impressão para instalá-la.

Verificação 2 Verifique o nível de tinta restante.

Quando acabar a tinta do cartucho de tinta, recarregue o cartucho de tinta.

Se o nível de tinta restante estiver abaixo da linha de limite inferior (A), recarregue o cartucho de tinta com a cor de tinta correspondente.

Nota

- As cores impressas podem não corresponder às cores mostradas na tela devido a diferenças fundamentais nos métodos usados para produzir as cores. As configurações de controle de cores e diferenças de ambiente também podem afetar a aparência das cores na tela. Dessa forma, as cores de resultados de impressão podem ser diferentes das mostradas na tela.

Verificação 3 Os ejetores da cabeça de impressão estão entupidos?

Imprima o padrão de verificação do ejetor e certifique-se de que a tinta esteja saindo normalmente.

Para obter detalhes sobre impressão do padrão de verificação do ejetor, limpeza da cabeça de impressão e limpeza profunda da cabeça de impressão, consulte Se a Impressão Estiver Menos Nítida ou Irregular.

Etapa 1 Imprima o padrão de verificação de ejetor.

Após a impressão do padrão de verificação do ejetor, analise o padrão.

- Imprimindo um Padrão de Verificação de Ejetor

Se o padrão não for impresso corretamente, vá para a próxima etapa.

Etapa 2 Limpe a cabeça de impressão.

Após a limpeza da cabeça de impressão, imprima o padrão de verificação do ejetor e verifique o resultado.

- Limpe a cabeça de impressão

Se não melhorar, limpe a cabeça de impressão novamente.

Se ainda não melhorar, vá para a próxima etapa.

Etapa 3 Limpe profundamente a cabeça de impressão.

Após a limpeza profunda da cabeça de impressão, imprima o padrão de verificação do ejetor e verifique o resultado.

- Limpe profundamente a cabeça de impressão

Se não melhorar, desligue a impressora, aguarde mais de 24 horas e vá para a próxima etapa.

Etapa 4 Limpe profundamente a cabeça de impressão novamente.

Após a nova limpeza profunda da cabeça de impressão, imprima o padrão de verificação do ejetor e verifique o resultado.

Se ainda não melhorar, vá para a próxima etapa.

Etapa 5 Execute a liberação de tinta.

Após executar a liberação de tinta, imprima o padrão de verificação do ejetor e verifique o resultado.

A liberação de tinta consome uma grande quantidade de tinta. A liberação de tinta frequente pode consumir rapidamente a tinta, portanto, execute-a somente quando necessário.

- Liberação de tinta (Ink Flush)

Se o padrão de verificação do ejetor não for impresso corretamente, mesmo após a execução da liberação de tinta, verifique as condições de instalação da cabeça de impressão.

- Verificar a Instalação da Cabeça de Impressão

As Desalinhadas/Destorcidas

Verificação 1 Verifique as configurações de papel e qualidade de impressão.

- Os Resultados da Impressão São Insatisfatórios

Verificação 2 Execute o alinhamento da cabeça de impressão.

Se as linhas impressas estiverem desalinhadas/destorcidas ou o resultado da impressão ficar de alguma maneira insatisfatório, ajuste o posicionamento da cabeça de impressão.

- Alinhando a Cabeça de Impressão

Nota

- Se o problema não for resolvido após executar o alinhamento da cabeça de impressão, execute o alinhamento da cabeça de impressão manualmente do seu computador.
  - Ajustando a posição da Cabeça de impressão manualmente

Verificação 3 Aumente a qualidade de impressão e tente imprimir novamente.

Aumentar a qualidade da impressão poderá melhorar o resultado da impressão.

O Papel Fica Manchado / A Superfície Impressa Fica Riscada

O Papel Fica Manchado

Bordas Manchadas

Superfície Manchada

A Superfície Impressa Fica Riscada

Verificação 1 Verifique as configurações de papel e qualidade de impressão.

- Os Resultados da Impressão São Insatisfatórios

Verificação 2 Verifique o tipo de papel.

Verifique se você está usando o papel correto para o que está sendo impresso.

- Tipos de Mídia Compatíveis

Verificação 3 Corrija a ondulação antes de colocar o papel.

É recomendado colocar o papel não usado de volta na embalagem e guardá-lo sem amassar.

- **Papel Comum**

  Vire o papel e coloque-o novamente para imprimir o outro lado.

- **Outro papel, como envelope**

  Se a ondulação do papel for maior do que 3 mm / 0,1 polegada (A) na altura, o papel poderá ficar manchado ou não ser alimentado corretamente. Siga as instruções abaixo para corrigir a ondulação do papel.

1. Enrole o papel na direção oposta à de seu enrolamento, conforme mostrado a seguir.

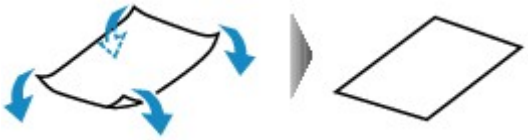

2. Verifique se o papel está plano agora.

   É recomendável imprimir uma folha de papel desenrolada de cada vez.

Nota

- Dependendo do tipo, o papel pode ficar manchado ou não ser alimentado corretamente mesmo que não esteja enrolado para dentro. Siga as instruções abaixo para enrolar o papel para fora até 3 mm / 0,1 polegada (C) na altura antes da impressão. Esse procedimento pode melhorar o resultado de impressão.

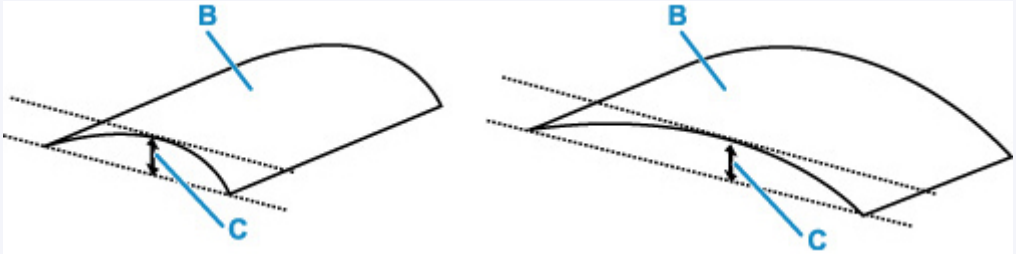

(B) Lado da impressão

É recomendável colocar uma folha enrolada para fora de cada vez.

Verificação 4 Defina a impressora para evitar abrasão do papel.

Ajustar a configuração para evitar a abrasão do papel aumentará o espaço entre a cabeça de impressão e o papel. Se você notar alguma abrasão, mesmo com o tipo de mídia definido corretamente de acordo com o papel, configure a impressora para evitar a abrasão do papel utilizando o painel de controle ou o computador.

Isso pode reduzir a velocidade da impressão.

* Quando terminar a impressão, desfaça essa configuração. Caso contrário, ela será aplicada nos próximos trabalhos de impressão.

- **Do painel de controle:**

  Pressione e mantenha pressionado o botão **RETOMAR/CANCELAR (RESUME/CANCEL)** e depois libere-o quando o indicador luminoso Alarme piscar 7 vezes.

- **No computador (Windows):**

  1. Verifique se a impressora está ligada.

2. Abra o Canon IJ Printer Assistant Tool.

   Abrindo a Ferramenta de Manutenção (Canon IJ Printer Assistant Tool)

3. Selecione **Configurações personalizadas (Custom Settings)**.

4. Marque a caixa de seleção **Evitar abrasão do papel (Prevents paper abrasion)** e clique em **OK**.

5. Verifique a mensagem e selecione **OK**.

Verificação 5 Se a intensidade estiver configurada como alta, reduza a configuração de intensidade e tente imprimir novamente.

Se você estiver imprimindo com uma configuração de alta intensidade em papel comum, o papel pode absorver muita tinta e ficar ondulado, causando a abrasão do papel.

Ajustando a Intensidade

Verificação 6 O rolo de alimentação do papel está sujo?

Limpe o rolo de alimentação do papel.

Limpando os Rolos de Alimentação do Papel

Nota

- A limpeza do rolo de alimentação do papel gastará o rolo, portanto, faça isso somente quando necessário.

Verificação 7 A parte interna da impressora está suja?

Durante uma impressão duplex, a tinta pode manchar o interior da impressora, manchando a impressão.

Execute a limpeza da placa inferior para limpar o interior da impressora.

Limpando o Interior da Impressora (Limpeza da Placa Inferior)

Nota

- Para evitar que o interior da impressora fique manchado, defina corretamente o tamanho do papel.

Verificação 8 Aumente o tempo de secagem da tinta.

Isso permite que a superfície impressa seque, evitando manchas e riscos.

Defina-a no computador (Windows).

1. Verifique se a impressora está ligada.

2. Abra o Canon IJ Printer Assistant Tool.

   Abrindo a Ferramenta de Manutenção (Canon IJ Printer Assistant Tool)

3. Selecione **Configurações personalizadas (Custom Settings)**.

4. Arraste a barra de rolagem **Tempo de secagem da tinta (Ink Drying Wait Time)** para definir o tempo de espera e clique em **OK**.

5. Verifique a mensagem e selecione **OK**.

Problemas Mecânicos

- A Impressora Não Liga
- Impressora desliga inesperadamente ou repetidamente
- Problemas de Conexão USB
- Não é Possível Estabelecer Comunicação com a Impressora via USB

A Impressora Não Liga

Verificação 1 Pressione o botão **ATIVADO (ON)**.

Verificação 2 Verifique se o plugue de alimentação está firmemente conectado à impressora e ligue-a novamente.

Verificação 3 Desconecte a impressora, deixe-a desligada por pelo menos 2 minutos, reconecte-a e ligue-a novamente.

Se isso não resolver o problema, entre em contato com o centro de assistência da Canon mais próximo para solicitar um reparo.

Importante

- Não incline a impressora ao movê-la, pois a tinta poderá vazar.
- Ao transportar a impressora para repará-la, consulte Reparando a Impressora.

Impressora desliga inesperadamente ou repetidamente

Verificação Se a impressora estiver ajustada para desligar automaticamente após certo tempo, desative essa configuração.

Se a impressora estiver ajustada para desligar automaticamente após um tempo específico, a energia será desligada sozinha quando esse tempo passar.

Desative a configuração no computador.

No Windows, use Canon IJ Printer Assistant Tool para desativar a configuração.

Siga o procedimento abaixo para desativar a configuração.

1. Abra o Canon IJ Printer Assistant Tool.

   Abrindo a Ferramenta de Manutenção (Canon IJ Printer Assistant Tool)

2. Selecione **Alimentação automática (Auto Power)**.

3. Selecione **Desativar (Disable)** para **Desligar automaticamente (Auto Power Off)**.

4. Selecione **OK**.

5. Selecione **OK** na tela exibida.

   A configuração para desligar a alimentação automaticamente está desativada.

Problemas de Conexão USB

Certifique-se de verificar o item a seguir quando perceber uma dos seguintes aspectos.

- A impressão está lenta.
- A conexão USB de alta velocidade não funciona
- Uma mensagem semelhante a "**Este dispositivo pode ter um desempenho melhor (This device can perform faster)**" aparece. (Windows)

Nota

- Se o ambiente do sistema não for compatível com Hi-Speed USB, a impressora funcionará na velocidade mais baixa do USB 1.1. Nesse caso, a impressora funciona corretamente, mas a velocidade da impressão pode ser menor devido à velocidade da comunicação.

Verificação Para que o ambiente do sistema seja compatível com a conexão Hi-Speed USB, verifique as condições a seguir.

- A porta USB do computador oferece suporte a conexões Hi-Speed USB?
- O cabo USB ou o hub USB suportam a conexão USB Hi-Speed?

  Use um cabo USB Hi-Speed certificado. É recomendado usar um cabo USB com, no máximo, 3 m / 10 pés de comprimento.
- O driver do USB Hi-Speed está funcionando corretamente no seu computador?

  Verifique se o driver USB Hi-Speed está funcionando corretamente e obtenha e instale a versão mais recente do driver USB Hi-Speed em seu computador, se necessário.

Importante

- Para obter mais informações, entre em contato com o fabricante do computador, do cabo USB ou do hub USB.

Não é Possível Estabelecer Comunicação com a Impressora via USB

Verificação 1 Verifique se a impressora está ligada.

Verificação 2 Conecte o cabo USB corretamente.

Como mostra a ilustração abaixo, a porta USB está na parte de trás da impressora.

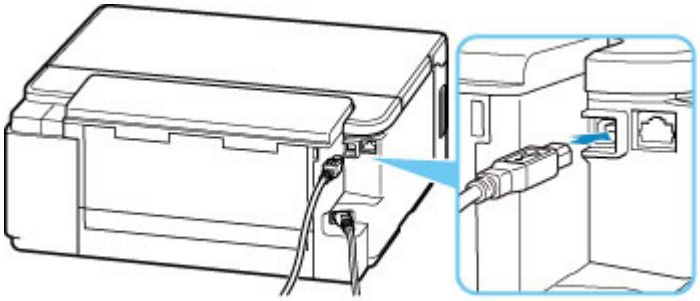

Importante

- Conecte o terminal "Tipo-B" à impressora com o lado entalhado para CIMA. Para obter detalhes, consulte o manual de instruções fornecido com o cabo USB.

Verificação 3 Verifique se a opção **Ativar o suporte bidirecional (Enable bidirectional support)** está selecionada na folha **Portas (Ports)** da caixa de diálogo **Propriedades da impressora (Printer properties)**. (Windows)

Caso contrário, selecione-o para ativar o suporte bidirecional.

Abrindo a Tela de Configuração do Driver da Impressora

Problemas de Instalação e Download

- Falha ao Instalar o Driver da Impressora (Windows)
- Atualizar o driver da impressora em ambiente de rede (Windows)

Falha ao Instalar o Driver da Impressora (Windows)

- Se a instalação não começar quando você inserir o CD-ROM de instalação:
- Se você não conseguir acessar a tela Conexão com a impressora (Printer Connection):
- Outros casos:

Se a instalação não começar quando você inserir o CD-ROM de instalação:

Siga as instruções abaixo para iniciar a instalação.

1. Verifique as seguintes configurações.
   - No Windows 10, clique em **Iniciar (Start)** > **Explorer de arquivos (File Explorer)** e, em seguida, clique em **Este computador (This PC)** na lista à esquerda.
   - No Windows 8.1, selecione o ícone do **Explorer** na **Barra de Tarefas (Taskbar)** em **Área de Trabalho (Desktop)** e selecione **Este PC (This PC)** na lista à esquerda.
   - No Windows 7, clique em **Iniciar (Start)** e clique em **Computador (Computer)**.
2. Clique duas vezes no ícone CD-ROM na janela que é exibida.

   Se o conteúdo do CD-ROM for exibido, clique duas vezes em **Msetup4.exe**.

   Se não conseguir instalar o driver da impressora com o CD-ROM de instalação, instale-o pelo site da Canon.

Nota

- Se o ícone do CD-ROM não for exibido, tente o seguinte:
  - Remova o CD-ROM do seu computador; em seguida, insira-o novamente.
  - Reinicie o computador.

  Se o ícone ainda não aparecer, tente um disco diferente e veja se ele aparece. Se aparecer, há algum problema com o CD-ROM de instalação. Entre em contato com o centro de assistência Canon mais próximo para solicitar um reparo.

Se você não conseguir acessar a tela Conexão com a impressora (Printer Connection):

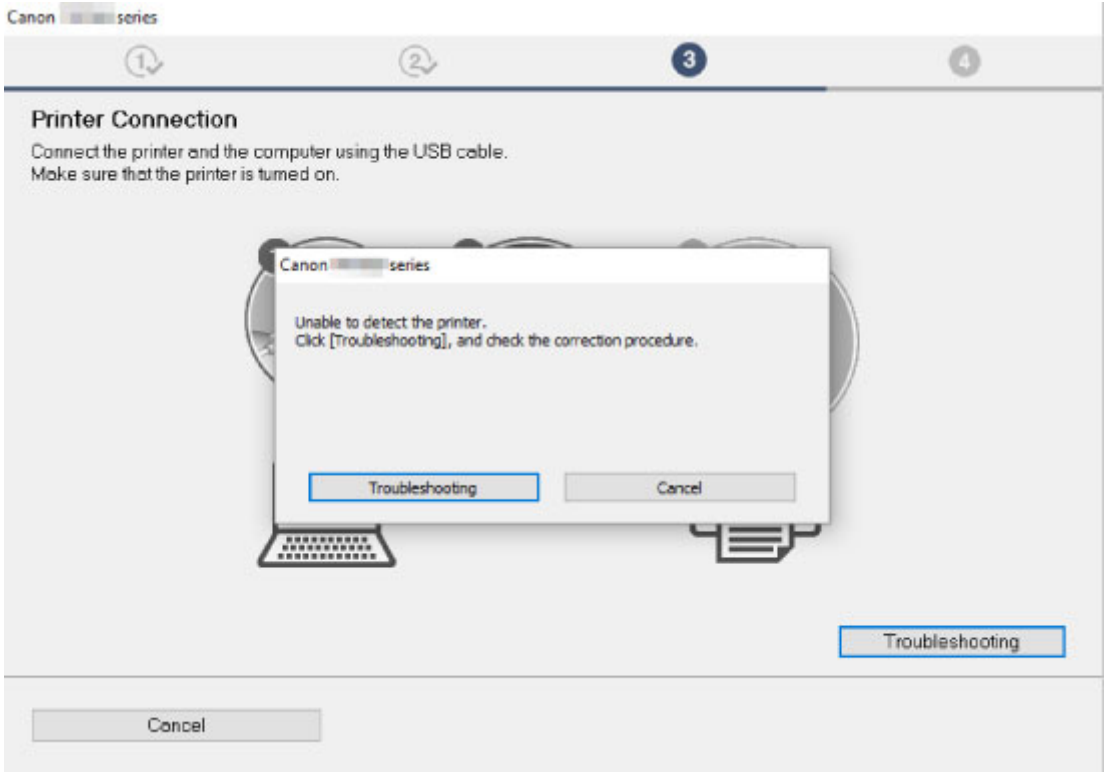

- Não É Possível Prosseguir além da Tela Conexão com a impressora

Outros casos:

Caso o driver da impressora não tenha sido instalado corretamente, desinstale o driver da impressora, reinicie o computador e reinstale o driver da impressora.

- Excluindo o Driver da Impressora Desnecessário

Reinstale o driver da impressora usando o CD-ROM de instalação ou instale-o pelo site da Canon.

Nota

- Se o instalador parar devido a um erro do Windows, a operação do Windows pode estar instável e isso poderá impedir a instalação dos drivers. Reinicie o computador e reinstale os drivers.

Atualizar o driver da impressora em ambiente de rede (Windows)

Baixe o driver da impressora mais recente.

Transfira o driver da impressora mais recente do modelo na página de download do site da Canon.

Desinstale o driver da impressora existente e siga as instruções de instalação para instalar o driver da impressora mais recente que você baixou. Na tela de seleção do método de conexão, selecione **Use a impressora com conexão Wi-Fi (Use the printer with Wi-Fi connection)** ou **Use a impressora com a conexão de LAN com fio (Use the printer with wired LAN connection)** de acordo com o método de conexão que você utilizar. A impressora é detectada automaticamente na rede.

Verifique se a impressora foi encontrada e instale o driver da impressora seguindo as instruções na tela.

Nota

- As configurações de rede na impressora não são afetadas e, assim, a impressora pode ser usada na rede sem refazer configurações.

Erros e Mensagens

- Quando ocorreu um erro
- Uma Mensagem (Código de Suporte) É Exibida

Quando ocorreu um erro

Se um erro ocorrer durante a impressão, por exemplo, se o papel acabar ou houver atolamentos, o indicador luminoso do **Alarme (Alarm)** piscará ou o indicador luminoso **ATIVADO (ON)** e o indicador luminoso do **Alarme (Alarm)** piscarão de forma alternada.

No Windows, um código de suporte (número do erro) pode aparecer na tela do computador. Verifique o status dos indicadores luminosos e a mensagem, e execute a ação apropriada.

Código de Suporte Correspondente ao Número de Piscadelas do Indicador Luminoso Alarme (Alarm)

Exemplo de 2 vezes piscando:

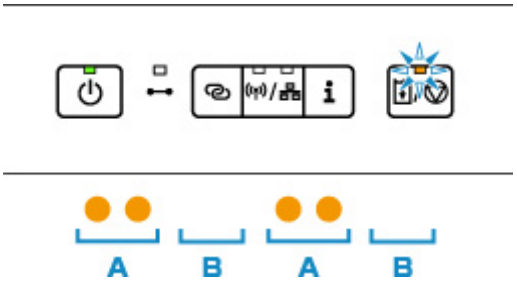

(A) Pisca

(B) Apaga

Número de piscadelas	Causa	Código de suporte
2 piscadas	Não há nenhum papel na bandeja traseira ou o papel não é alimentado corretamente.	1000
	Não há nenhum papel no cassete ou o papel não é alimentado corretamente.	1003
3 piscadas	A tampa do slot de alimentação está aberta.	1270
	O papel fica atolado quando é colocado na bandeja traseira.	1300
	O papel fica atolado quando é colocado no cassete.	1303
	O papel atola durante a impressão duplex automática.	1304
	O papel ficou preso quando a impressora puxou o papel impresso.	1313
4 piscadas	A cabeça de impressão, o protetor de contato ou o cartucho FINE opcional não está instalado corretamente.	1470
5 piscadas	A Válvula de tinta fica aberta ao substituir a Cabeça de impressão.	1365
	A válvula de tinta está fechada.	1366
	O cartucho FINE opcional não é reconhecido.	1430

	A cabeça de impressão não foi reconhecida.	1431 1432
	O Protetor de contato ou cartucho FINE opcional não foi reconhecido.	1433
	A cabeça de impressão não foi reconhecida.	1471
	A cabeça de impressão adequada não está instalada.	1476
	O Protetor de contato ou cartucho FINE opcional não foi reconhecido.	147A
	A impressão colorida foi especificada, mas um cartucho FINE opcional não está instalado.	147B
	O cartucho de tinta apropriado não está instalado.	1485
8 piscadas	O absorvente de tinta está quase cheio.	1700 1701 1702 1703
9 piscadas	O material de proteção ou a fita que protege o suporte da cabeça de impressão ainda podem estar anexados.	1890 1892
10 piscadas	O tamanho do papel pode não ser compatível com a impressão duplex automática.	1310
11 piscadas	O tamanho do papel que não é compatível com a impressão duplex automática é especificado.	1309
	O alinhamento automático da cabeça de impressão pode ter falhado.	2500
	Não é possível executar a impressão com as configurações de impressão atuais.	4103
	O tamanho do papel ou o tipo de mídia que não pode ser alimentado do cassete é especificado.	4104
13 piscadas	A tinta colorida pode ter acabado.	1686
14 piscadas	A cabeça de impressão não foi reconhecida.	1473
	Não é possível identificar o cartucho de tinta colorida.	1684
15 piscadas	A cabeça de impressão não foi reconhecida.	1472
	O cartucho FINE opcional não é reconhecido.	1682
16 piscadas	A tinta colorida acabou.	1688

Código de Suporte Correspondente ao Número de Piscadelas Alternativas do Indicador Luminoso ATIVADO (ON) e do Indicador Luminoso Alarme (Alarm)

Exemplo de 2 vezes piscando:

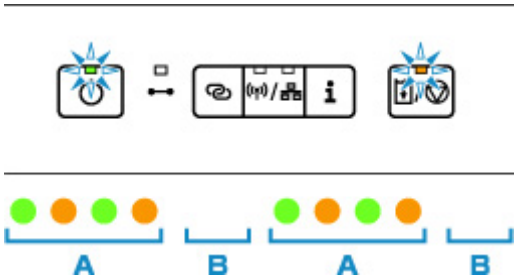

(A) Piscadas alternativas

(B) Apaga

Número de piscadelas	Causa	Código de suporte
2 piscadas	Ocorreu um erro da impressora.	5100
3 piscadas	Ocorreu um erro da impressora.	6000 6004
4 piscadas	Ocorreu um erro da impressora.	5C02
5 piscadas	Ocorreu um erro da impressora.	5700
6 piscadas	Ocorreu um erro da impressora.	5400 6D01
7 piscadas	Ocorreu um erro da impressora.	5B00 5B01 5B02 5B03
8 piscadas	Ocorreu um erro da impressora.	5200 5205 5206
9 piscadas	Ocorreu um erro da impressora.	6800 6801 6830 6831 6832 6833
10 piscadas	Ocorreu um erro que exige reparos.	7500 7600

		7700 7800
12 piscadas	Ocorreu um erro da impressora.	6A80 6A81
Outros casos além do exposto acima	Ocorreu um erro da impressora.	6001 6500 6900 6901 6902 6910 6911 6920 6921 6930 6931 6932 6933 6940 6941 6942 6943 6944 6945 6946 C000

Quando um código de suporte e uma mensagem forem exibidos na tela do computador (Windows):

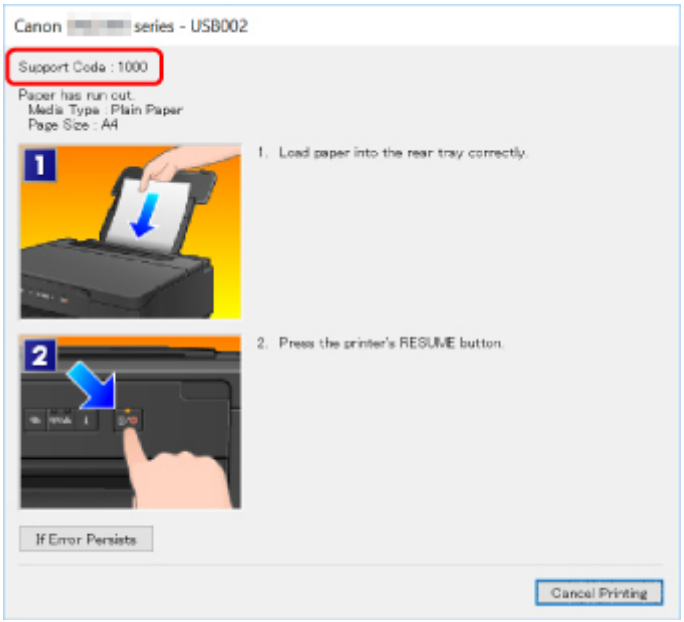

Nota

- Para obter detalhes sobre como resolver erros sem códigos de suporte, consulte Uma Mensagem (Código de Suporte) É Exibida.

Erros durante a configuração do Wi-Fi

Quando ocorre um erro durante a configuração do Wi-Fi, o indicador luminoso Alarme (D) acende. Ao mesmo tempo, é possível saber os detalhes do erro com a combinação dos outros três indicadores luminosos (indicador luminoso Online (A)/indicador luminoso Wi-Fi (B)/indicador luminoso LAN com fio (C)). Verifique o indicador luminoso e tome a ação adequada.

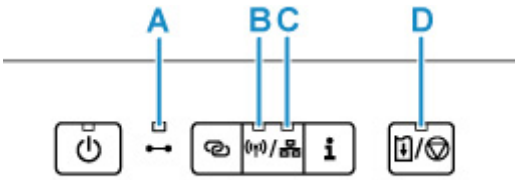

Indicador luminoso Online (A)	Indicador luminoso Wi-Fi (B)	Indicador luminoso LAN com fio (C)	Causa	Ação
Iluminação	Iluminação	Iluminação	Falha na configuração do Wi-Fi.	Pressione o botão **RETOMAR/CANCELAR (RESUME/CANCEL)** da impressora para solucionar o erro. Tome as medidas a seguir.

				1. Desligue o roteador sem fio e ligue-o novamente. 2. Reconecte a impressora ao roteador sem fio. Se as medidas acima não resolverem o problema, consulte o manual de instruções fornecido com o roteador sem fio e verifique as configurações.
–	–	Iluminação	Falha na configuração do Wi-Fi.	Pressione o botão **RETOMAR/CANCELAR (RESUME/CANCEL)** da impressora para solucionar o erro. Se você estiver definindo a configuração com o WPS: 1. Verifique as configurações de segurança e execute-a novamente. 2. Execute a configuração usando outro método.
–	Iluminação	–	Não é possível encontrar um roteador sem fio durante a configuração.	Pressione o botão **RETOMAR/CANCELAR (RESUME/CANCEL)** da impressora para solucionar o erro. Execute a configuração da LAN sem fio novamente.
–	Iluminação	Iluminação	Não é possível conectar-se porque vários roteadores sem fio estão se conectando à impressora.	Pressione o botão **RETOMAR/CANCELAR (RESUME/CANCEL)** da impressora para solucionar o erro. Execute a configuração de LAN sem fio novamente após alguns instantes (aproximadamente 2 minutos). Se as medidas acima não resolverem o problema, consulte o manual de instruções fornecido com o roteador sem fio e verifique as configurações.
Iluminação	–	–	Falha na conexão sem fio Easy.	3440
Iluminação	Iluminação	–	Falha na conexão sem fio Easy.	3441

Uma Mensagem (Código de Suporte) É Exibida

Esta seção descreve alguns dos erros e mensagens que podem ser exibidos.

Nota

- Será exibido um código de suporte (número do erro) na tela do computador para alguns erros. Para obter detalhes sobre erros que têm código de suporte, consulte Lista de códigos de suporte para erro.

Se uma mensagem aparecer no computador, consulte abaixo.

- É Exibido um Erro Relacionado à Impressão Duplex Automática
- É Exibido um Erro Relacionado ao Cabo de Alimentação que Está Sendo Desconectado (Windows)
- Erro de Gravação/Erro de Saída/Erro de Comunicação (Windows)
- Outras Mensagens de Erro (Windows)

Q É Exibido um Erro Relacionado à Impressão Duplex Automática

A

Verificação Consulte Problemas de Impressão Duplex Automática e execute a ação apropriada.

Q É Exibido um Erro Relacionado ao Cabo de Alimentação que Está Sendo Desconectado (Windows)

A

A impressora pode ter sido desconectada enquanto estava ligada.

Verifique a mensagem de erro exibida no computador e clique em **OK**.

A impressora começa a imprimir.

Consulte Desconectando a Impressora para saber como desconectar o cabo de alimentação.

Q Erro de Gravação/Erro de Saída/Erro de Comunicação (Windows)

A

Verificação 1 Se o indicador luminoso **ATIVADO (ON)** estiver apagado, verifique se a impressora está ligada na tomada e ligue-a.

O indicador luminoso **ATIVADO (ON)** pisca enquanto a impressora está inicializando. Aguarde até que o indicador luminoso **ATIVADO (ON)** pare de piscar e fique permanentemente aceso.

Verificação 2 Verifique se a impressora está corretamente conectada ao computador.

Se você estiver usando um cabo USB, verifique se ele está conectado firmemente tanto à impressora como ao computador. Quando o cabo USB estiver firmemente conectado, verifique o seguinte:

- Se estiver utilizando um dispositivo de retransmissão, como um hub USB, desconecte-o, conecte a impressora diretamente ao computador e tente imprimir novamente. Se a impressão for iniciada normalmente, o problema será no dispositivo de apoio. Entre em contato com o fornecedor do dispositivo de apoio.
- Também pode haver um problema no cabo USB. Substitua o cabo USB e tente imprimir novamente.

Se você usar a impressora por meio de uma LAN, verifique se a impressora está configurada corretamente para ser usada na rede.

Verificação 3 Certifique-se de que o driver da impressora esteja instalado corretamente.

Desinstale o driver da impressora de acordo com o procedimento descrito em Excluindo o Driver da Impressora Desnecessário e reinstale-o com o CD-ROM de instalação ou pelo site da Canon.

Verificação 4 Quando a impressora estiver conectada ao computador por um cabo USB, verifique o status do dispositivo no computador.

Siga o procedimento abaixo para verificar o status do dispositivo.

1. Selecione **Painel de Controle (Control Panel)** > **Hardware e Som (Hardware and Sound)** > **Gerenciador de Dispositivos (Device Manager)**.

   Nota

   - Se a tela **Controle de Conta de Usuário (User Account Control)** for exibida, selecione **Continuar (Continue)**.

2. Clique duas vezes em **Barramento Serial Universal (Universal Serial Bus controllers)** e em **Suporte à Impressão USB (USB Printing Support)**.

   Se a tela **Propriedades de Suporte de Impressão USB (USB Printing Support Properties)** não for exibida, verifique se a impressora está conectada corretamente ao computador.

   Verificação 2 Verifique se a impressora está corretamente conectada ao computador.

3. Clique na guia **Geral (General)** e verifique se há um problema do dispositivo.

   Se um erro de dispositivo for exibido, consulte a Ajuda do Windows para resolvê-lo.

Q Outras Mensagens de Erro (Windows)

A

Verificação Se uma mensagem de erro for exibida fora do monitor de status da impressora, verifique o seguinte:

- "**Espaço em disco insuficiente para colocar em spool (Could not spool successfully due to insufficient disk space)**"

  Exclua os arquivos desnecessários para aumentar a quantidade de espaço livre no disco.

- "**Memória insuficiente para colocar em spool (Could not spool successfully due to insufficient memory)**"

  Feche os outros aplicativos para aumentar a memória disponível.

  Se mesmo assim você não conseguir imprimir, reinicie o computador e tente imprimir novamente.

- "**Driver da impressora não encontrado (Printer driver could not be found)**"

  Desinstale o driver da impressora de acordo com o procedimento descrito em Excluindo o Driver da Impressora Desnecessário e reinstale-o com o CD-ROM de instalação ou pelo site da Canon.

- "**Não é possível imprimir Nome do aplicativo (Could not print Application name)** - Nome do arquivo"

  Tente imprimir novamente após a conclusão do trabalho atual.

Lista de Códigos de Suporte para Erro

O código de suporte aparece na tela do computador quando ocorre um erro.

"Código de suporte" é um número do erro e aparece com uma mensagem de erro.

Quando ocorrer um erro, verifique o código de suporte exibido na tela do computador e tome as devidas medidas em resposta.

O Código de suporte é Exibido na Tela do Computador

- **1000 a 1ZZZ**

  1000 1003 1200 1215 1270 1300

  1303 1304 1309 1310 1313 1365

  1366 1367 1430 1431 1432 1433

  1470 1471 1472 1473 1476 147A

  147B 1485 1641 1642 1682 1684

  1686 1688 1700 1701 1702 1703

  1890 1892

- **2000 a 2ZZZ**

  2500

- **3000 a 3ZZZ**

  3439 3440 3441 3442 3443 3444

  3445 3446

- **4000 a 4ZZZ**

  4103 4104 495A

- **5000 a 5ZZZ**

  5100 5200 5205 5206 5400 5700

  5B00 5B01 5B02 5B03 5C02

- **6000 a 6ZZZ**

  6000 6001 6004 6500 6800 6801

  6830 6831 6832 6833 6900 6901

6902 6910 6911 6920 6921 6930

6931 6932 6933 6940 6941 6942

6943 6944 6945 6946 6A80 6A81

6D01

- **7000 a 7ZZZ**

  7500 7600 7700 7800

- **A000 a ZZZZ**

  C000

Para ver códigos de suporte de papel atolado, consulte também Lista de Códigos de Suporte para Erro (Papel Atolado).

Lista de Códigos de Suporte para Erro (Papel Atolado)

Se o papel ficar atolado, remova-o seguindo o procedimento apropriado mostrado abaixo.

- Se você puder ver o papel atolado no slot de saída do papel ou na bandeja traseira:
  - 1300
- Se você não puder ver o papel atolado no slot de saída do papel ou na bandeja traseira:
  - Se o papel colocado no cassete estiver atolado:
    - 1303
  - Se o papel atolar durante a impressão duplex automática:
    - 1304
  - Se o papel ficar atolado quando a impressora tiver puxado o papel impresso:
    - 1313
  - Se o papel rasgar e você não conseguir removê-lo do slot de saída do papel ou se o papel estiver atolado na impressora:
    - O papel ficou preso dentro da Impressora
- Outros casos além do exposto acima:
  - Outros Casos

1300

Causa

O papel fica atolado quando é colocado na bandeja traseira.

O que Fazer

Se o papel colocado na bandeja traseira estiver atolado, remova-o pelo slot de saída do papel ou pela bandeja traseira seguindo as instruções abaixo.

1. Puxe lentamente o papel para fora do slot de saída do papel ou da bandeja traseira, o que for mais fácil.

   Segure o papel com as duas mãos e puxe-o lentamente para não rasgá-lo.

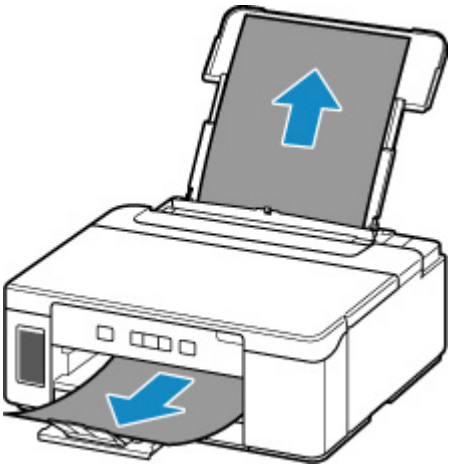

Nota

- Se não conseguir retirar o papel, ligue a impressora novamente sem puxar o papel com força. O papel pode ser ejetado automaticamente.
- Se o papel ficar preso durante a impressão e for necessário desligar a impressora para removê-lo, pressione o botão **RETOMAR/CANCELAR (RESUME/CANCEL)** para parar a impressão antes de desligar a impressora.
- Se o papel rasgar e você não conseguir retirar o papel atolado do slot de saída do papel ou da bandeja traseira, remova o papel de dentro da impressora.

  O papel ficou preso dentro da Impressora

- Se você não conseguir puxar o papel pelo slot de saída do papel ou pela bandeja traseira, experimente puxá-lo pela parte de trás da impressora.

  Removendo Papel Atolado pela Parte de Trás da Impressora

2. Coloque o papel novamente e pressione o botão **RETOMAR/CANCELAR (RESUME/CANCEL)** da impressora.

A impressora retoma a impressão. Se a página não tiver sido impressa devido ao atolamento, reimprima-a.

Se você desligou a impressora na etapa 1, os dados de impressão enviados para a impressora terão sido apagados. Imprima novamente.

Nota

- Ao colocar o papel novamente, verifique se está usando o tipo adequado de papel e colocando-o da maneira correta.

Se as medidas acima não resolverem o problema, entre em contato com o centro de assistência da Canon mais próximo para solicitar um reparo.

Importante

- Não incline a impressora ao movê-la, pois a tinta poderá vazar.
- Ao transportar a impressora para repará-la, consulte Reparando a Impressora.

1303

Causa

O papel fica atolado quando é colocado no cassete.

O que Fazer

1. Remova o atolamento de papel.
   - Se o papel estiver atolado no slot de saída do papel:
     - 1300
   - Se o papel estiver atolado no interior da impressora:
     - O papel ficou preso dentro da Impressora
   - Se o papel está atolado no slot de alimentação do cassete:

     Depois de armazenar a extensão da bandeja de saída e a bandeja de saída do papel, puxe o cassete e remova o papel atolado lentamente com as duas mãos.

     Importante

     - Durante a verificação do slot de alimentação do cassete ou da remoção do papel atolado, não vire a impressora de cabeça para baixo ou incline-a. A tinta poderá vazar.
   - Se nenhuma das opções acima for aplicável, consulte Removendo Papel Atolado pela Parte de Trás da Impressora para abrir a tampa traseira e remover o papel.
2. Coloque papel no cassete de maneira adequada.
   - Carregando papel no cassete
3. Na impressora, pressione o botão **RETOMAR/CANCELAR (RESUME/CANCEL)**.

   A impressora retoma a impressão. Se a página não tiver sido impressa devido ao atolamento, reimprima-a.

Se as medidas acima não resolverem o problema, entre em contato com o centro de assistência da Canon mais próximo para solicitar um reparo.

Importante

- Não incline a impressora ao movê-la, pois a tinta poderá vazar.
- Ao transportar a impressora para repará-la, consulte Reparando a Impressora.

1304

Causa

O papel atola durante a impressão duplex automática.

O que Fazer

1. Remova o atolamento de papel.

   - Se o papel estiver atolado no slot de saída do papel:

     1300

   - Se o papel estiver atolado no interior da impressora:

     O papel ficou preso dentro da Impressora

   - Se o papel está atolado no slot de alimentação do cassete:

     Depois de armazenar a extensão da bandeja de saída e a bandeja de saída do papel, puxe o cassete e remova o papel atolado lentamente com as duas mãos.

     Importante

     - Durante a verificação do slot de alimentação do cassete ou da remoção do papel atolado, não vire a impressora de cabeça para baixo ou incline-a. A tinta poderá vazar.

   - Se nenhuma das opções acima for aplicável, consulte Removendo Papel Atolado pela Parte de Trás da Impressora para abrir a tampa traseira e remover o papel.

2. Coloque o papel corretamente.

   Carregando papel no cassete
   Carregando Papel na Bandeja Traseira

3. Na impressora, pressione o botão **RETOMAR/CANCELAR (RESUME/CANCEL)**.

   A impressora retoma a impressão. Se a página não tiver sido impressa devido ao atolamento, reimprima-a.

Se as medidas acima não resolverem o problema, entre em contato com o centro de assistência da Canon mais próximo para solicitar um reparo.

Importante

- Não incline a impressora ao movê-la, pois a tinta poderá vazar.
- Ao transportar a impressora para repará-la, consulte Reparando a Impressora.

1313

Causa

O papel ficou preso quando a impressora puxou o papel impresso.

O que Fazer

Se o papel atolou quando a impressora puxou o papel impresso, tente removê-lo pelos seguintes locais.

- Slot de saída do papel
  - 1300
- Interior da impressora
  - O papel ficou preso dentro da Impressora
- Lado traseiro
  - Removendo Papel Atolado pela Parte de Trás da Impressora

O papel ficou preso dentro da Impressora

Se o papel atolado rasgar e se você não conseguir removê-lo do slot de saída do papel/slot de alimentação do cassete/bandeja traseira ou se o papel atolado permanecer dentro da impressora, remova o papel seguindo as instruções abaixo.

Nota

- Se o papel ficar preso durante a impressão e for necessário desligar a impressora para removê-lo, pressione o botão **RETOMAR/CANCELAR (RESUME/CANCEL)** para parar a impressão antes de desligar a impressora.

1. Desligue a impressora e desconecte-a.

2. Abra a tampa superior.

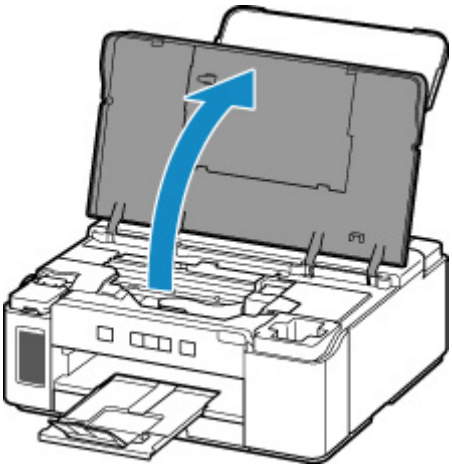

Importante

- Não toque o filme brilhante (A), na cinta branca (B) ou nos tubos (C).

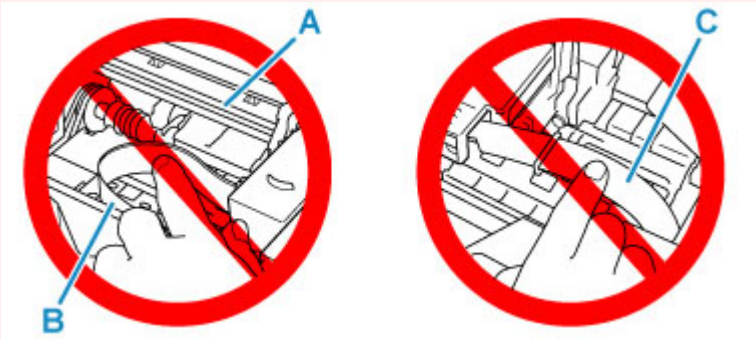

Se você sujar ou arranhar essa peça ao tocá-la com um papel ou sua mão, isso pode danificar a impressora.

3. Verifique se o papel atolado está sob o suporte da cabeça de impressão.

Se o papel atolado estiver sob o suporte da cabeça de impressão, mova o suporte da cabeça de impressão até a extremidade direita ou esquerda, o que for mais fácil para remover o papel.

Ao mover o suporte da cabeça de impressão, segure a parte superior do suporte da cabeça de impressão e deslize-o lentamente para a extrema direita ou esquerda.

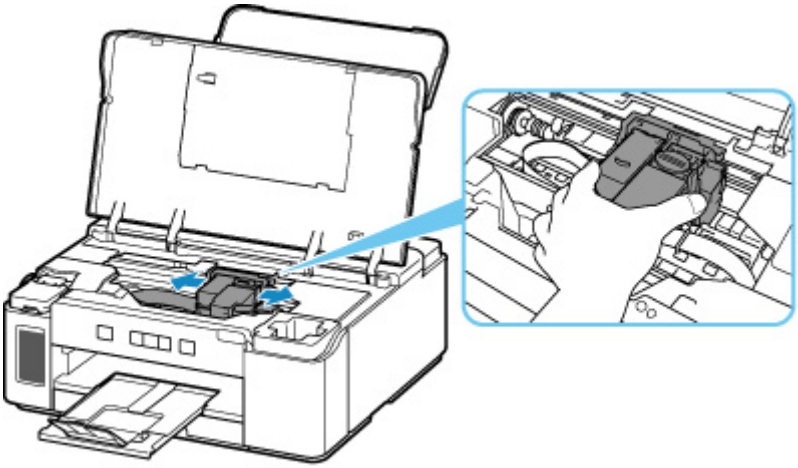

4. Segure o papel atolado firmemente com as duas mãos.

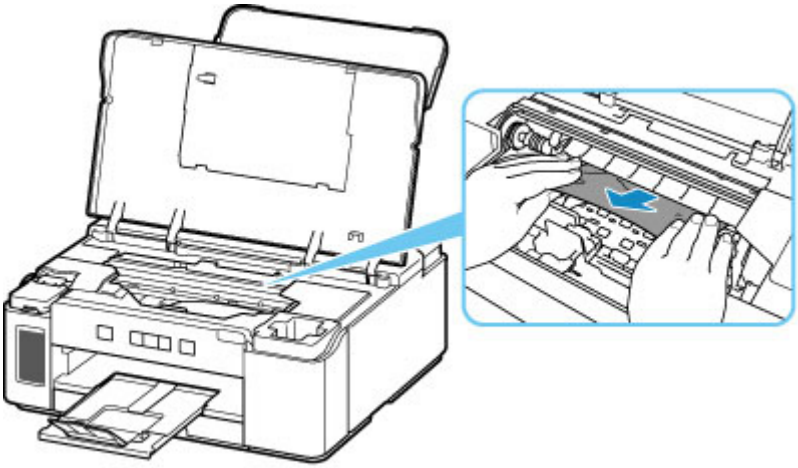

Se o papel estiver enrolado, puxe-o para fora.

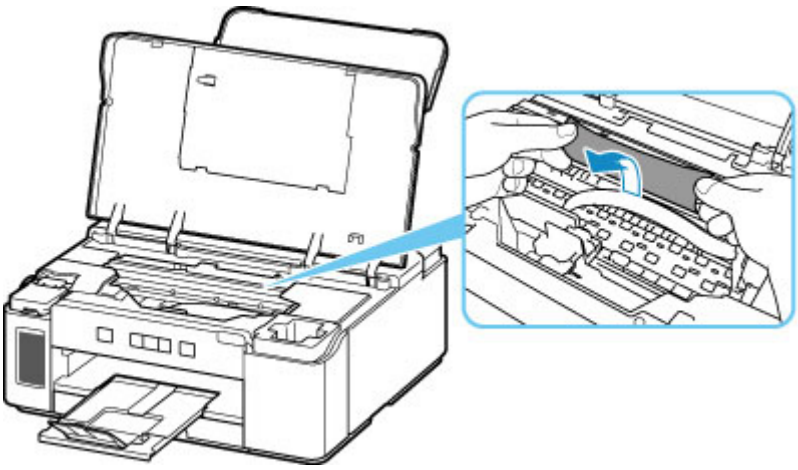

5. Puxe o papel lentamente para não rasgá-lo.

Retire o papel em um ângulo de cerca de 45 graus.

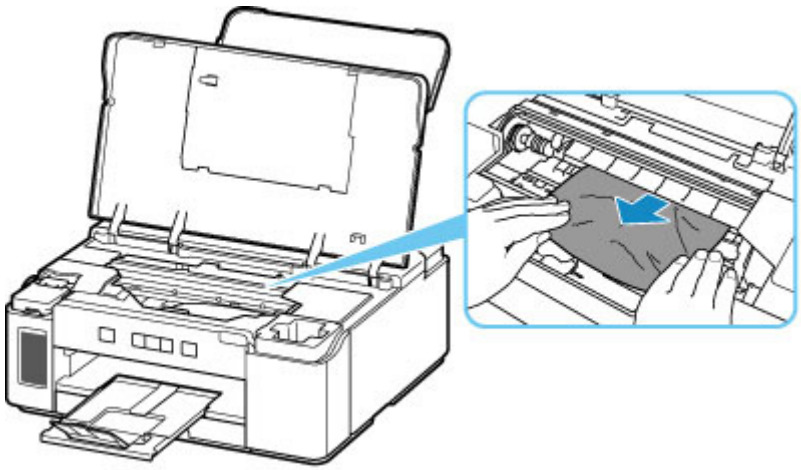

6. Verifique se todos os papéis atolados foram removidos.

   Se o papel rasgar quando for retirado, um pedaço de papel pode permanecer na impressora. Verifique o seguinte e remova os pedaços de papel restantes.

   - Sobrou algum pedaço de papel sob o suporte da cabeça de impressão?
   - Algum pequeno pedaço de papel ficou na impressora?
   - Sobrou algum papel nos espaços vazios à esquerda e à direita (D) da impressora?

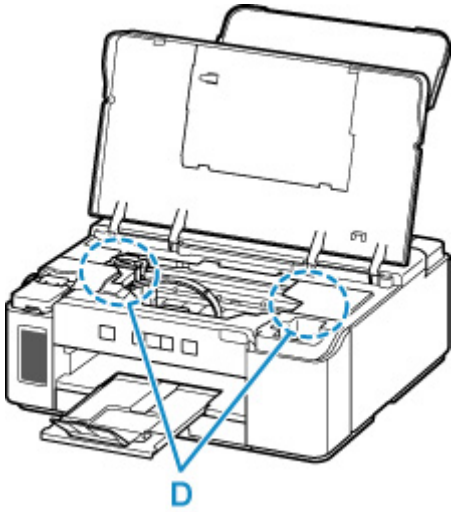

7. Feche a tampa superior.

   Todos os trabalhos na fila de impressão são cancelados. Imprima novamente.

   Nota

   - Ao colocar o papel novamente, verifique se está usando o tipo adequado de papel e colocando-o da maneira correta. Se uma mensagem de atolamento de papel for exibida na tela do computador quando você retomar a impressão após remover todo o papel atolado, talvez um pedaço de papel ainda esteja no interior da impressora. Verifique a impressora novamente para ver se ainda existe algum pedaço de papel.

Se as medidas acima não resolverem o problema, entre em contato com o centro de assistência da Canon mais próximo para solicitar um reparo.

Importante

- Não incline a impressora ao movê-la, pois a tinta poderá vazar.
- Ao transportar a impressora para repará-la, consulte Reparando a Impressora.

Removendo Papel Atolado pela Parte de Trás da Impressora

Nota

- Se o papel ficar preso durante a impressão e for necessário desligar a impressora para removê-lo, pressione o botão **RETOMAR/CANCELAR (RESUME/CANCEL)** para parar a impressão antes de desligar a impressora.

1. Verifique se você desconectou o cabo de alimentação.

2. Gire a impressora de forma que o lado traseiro da impressora esteja voltado para você.

Importante

- Ao alterar a orientação da impressora, não vire a impressora de cabeça para baixo ou incline-a. A tinta poderá vazar.

3. Abra a tampa da bandeja traseira e puxe o suporte de papel para cima.

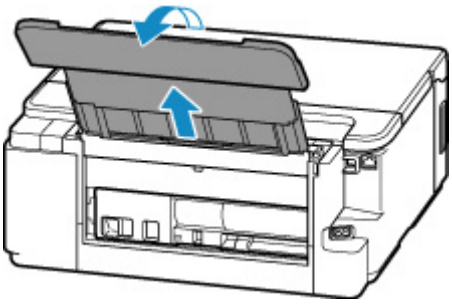

4. Remova a tampa traseira.

Retire a tampa traseira.

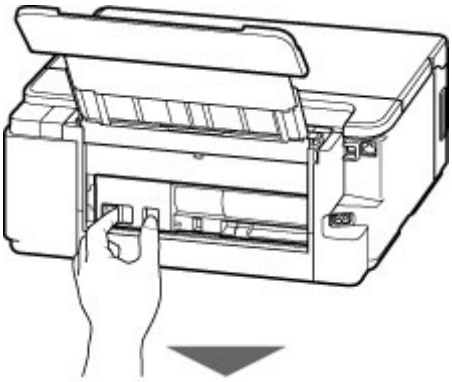

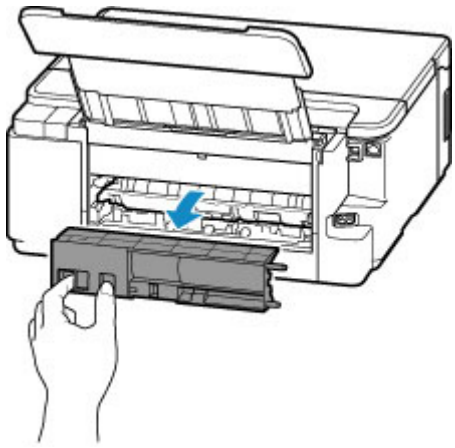

5. Puxe o papel lentamente.

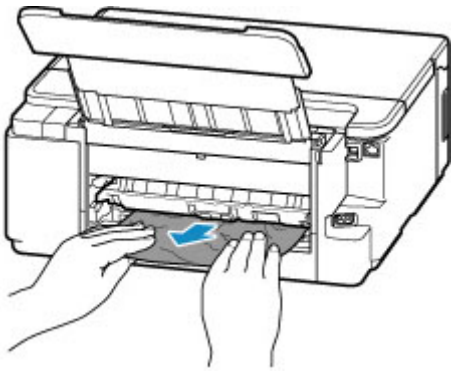

Nota

- Não toque nas partes internas da impressora.

Se você não conseguir remover o papel nesta etapa, remova a tampa da unidade de transporte e retire o papel seguindo estas etapas.

1. Remova a tampa da unidade de transporte.

   Levante a tampa da unidade de transporte e remova-a.

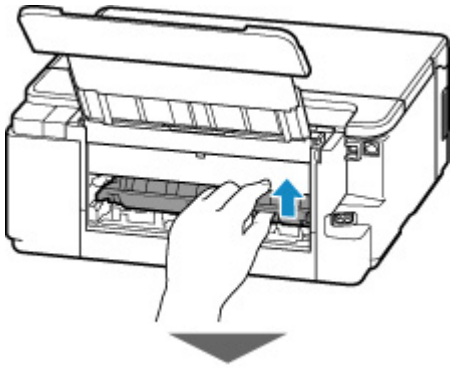

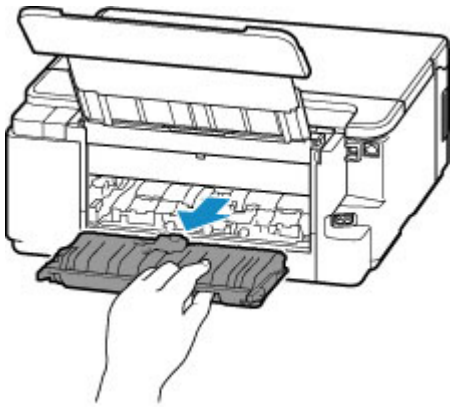

2. Puxe o papel lentamente.

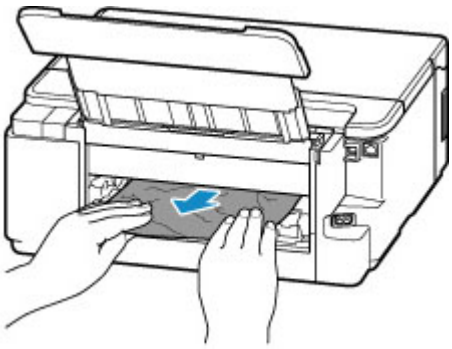

Nota

- Não toque nas partes internas da impressora.

3. Verifique se todos os papéis atolados foram removidos.

4. Encaixe a tampa da unidade de transporte.

   Insira a tampa da unidade de transporte lentamente até encaixá-la na impressora e abaixe a tampa da unidade de transporte.

6. Anexe a tampa traseira.

   Insira as projeções do lado direito da tampa traseira na impressora e então empurre o lado esquerdo da tampa traseira até fechá-la completamente.

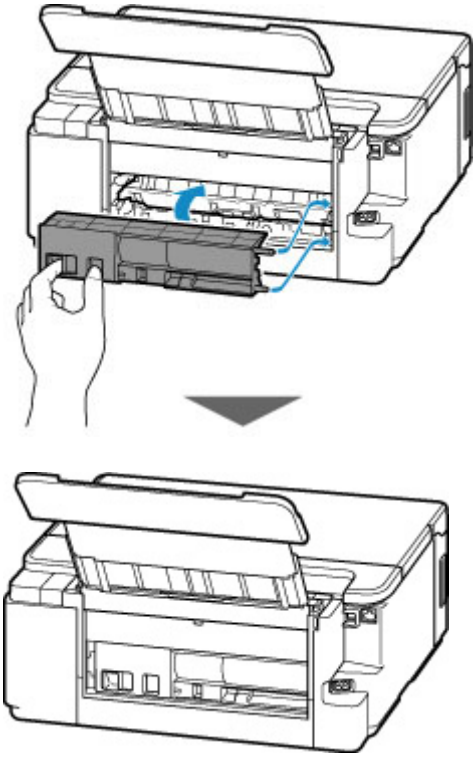

   Os dados a serem impressos que foram enviados à impressora foram apagados. Imprima novamente.

   Nota

   - Ao colocar o papel novamente, verifique se está usando o tipo adequado de papel e colocando-o da maneira correta.

Se as medidas acima não resolverem o problema, entre em contato com o centro de assistência da Canon mais próximo para solicitar um reparo.

Importante

- Não incline a impressora ao movê-la, pois a tinta poderá vazar.
- Ao transportar a impressora para repará-la, consulte Reparando a Impressora.

1000

Causa

As causas possíveis incluem os itens a seguir.

- Não há papel na bandeja traseira.
- O papel não foi colocado adequadamente na bandeja traseira.

O que Fazer

Execute as ações correspondentes abaixo.

- Coloque papel na bandeja traseira.

  Carregando Papel na Bandeja Traseira

- Alinhe as guias do papel da bandeja traseira com ambas as extremidades do papel.

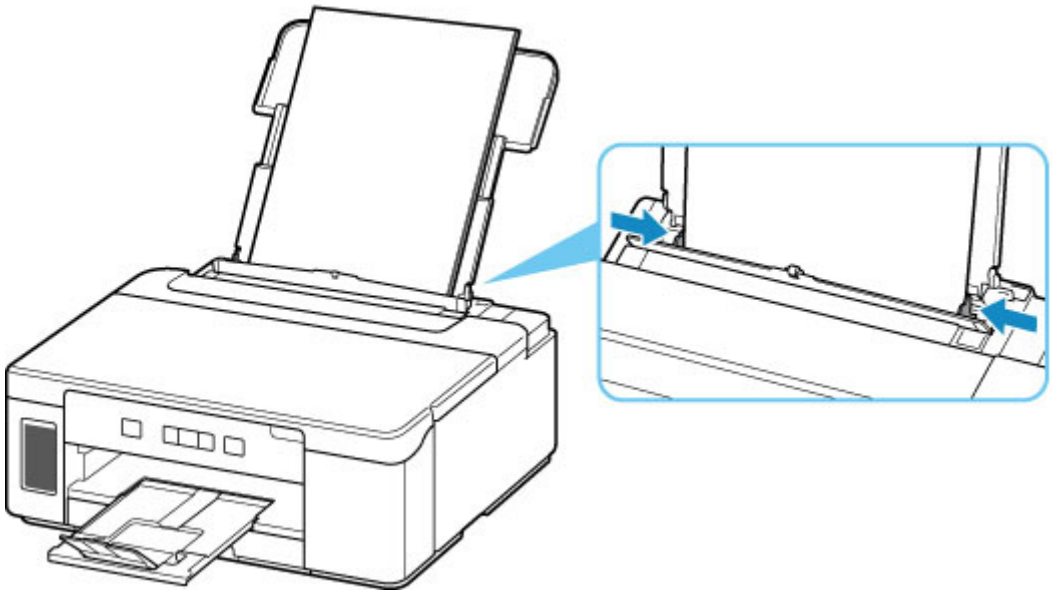

Depois de realizar as medições acima, pressione o botão **RETOMAR/CANCELAR (RESUME/CANCEL)** na impressora.

Importante

- Feche a tampa do slot de alimentação depois de colocar papel na bandeja traseira. Se a tampa do slot de alimentação estiver aberta, não será possível colocar o papel.

Nota

- Para cancelar a impressão, pressione o botão **RETOMAR/CANCELAR (RESUME/CANCEL)** da impressora.

1003

Causa

As causas possíveis incluem os itens a seguir.

- Não há papel no cassete.
- O papel não foi colocado adequadamente no cassete.

O que Fazer

Execute as ações correspondentes abaixo.

- Coloque papel no cassete.

  Carregando papel no cassete

- Alinhe as guias do papel do cassete com as extremidades do papel.

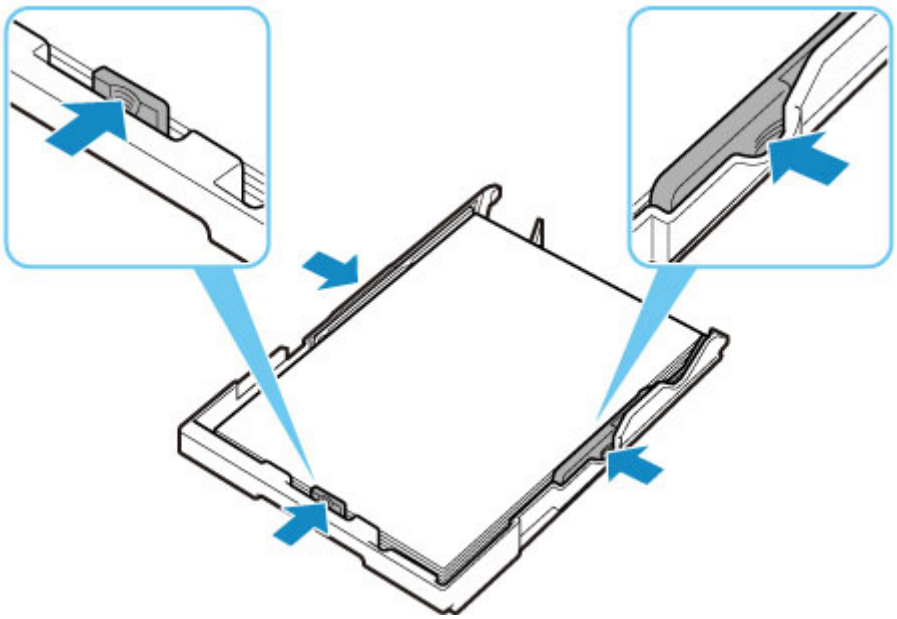

Depois de realizar as medições acima, pressione o botão **RETOMAR/CANCELAR (RESUME/CANCEL)** na impressora.

Nota

- O papel colocável poderá ser diferente dependendo da origem do papel. O papel colocável no cassete é o comum de tamanho A4, Letter, A5 ou B5.
- Para cancelar a impressão, pressione o botão **RETOMAR/CANCELAR (RESUME/CANCEL)** da impressora.

1200

Causa

A tampa superior está aberta.

O que Fazer

Feche a tampa superior e aguarde um instante.

Se a recarga do cartucho de tinta ou a substituição do cartucho FINE opcional estiver em andamento, feche a tampa superior após a conclusão.

1215

Causa

Substituição da cabeça de impressão em andamento.

O que Fazer

Substituição da cabeça de impressão concluída.

Nota

- Quando você terminar a substituição da cabeça de impressão, incline a alavanca de válvula de tinta totalmente para a direita. Em seguida, feche a tampa superior.

1365

Causa

A válvula de tinta está aberta.

O que Fazer

Mantenha a válvula de tinta fechada ao substituir a cabeça de impressão.

Abra a tampa superior e feche a válvula de tinta inclinando a alavanca de válvula de tinta totalmente para a esquerda.

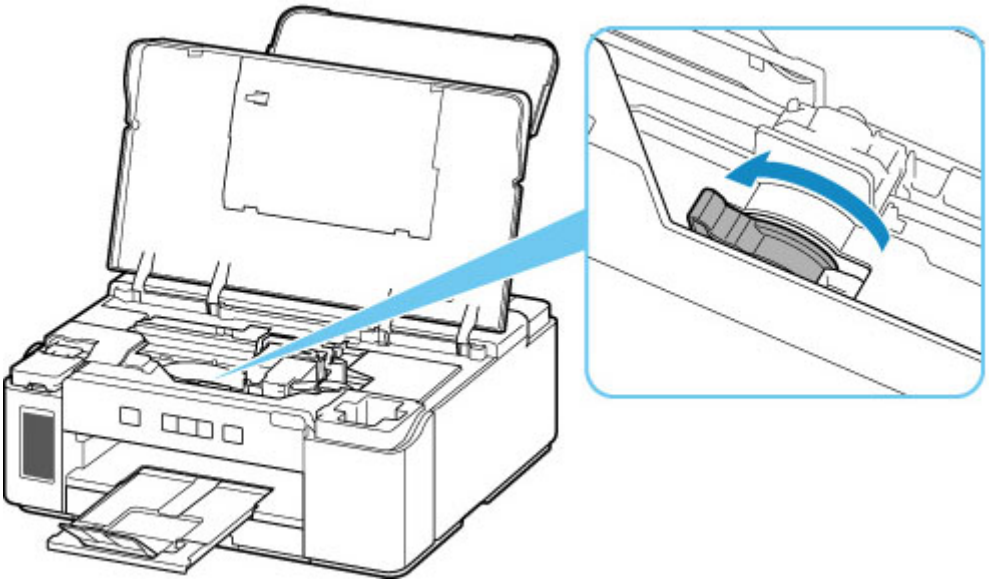

Na impressora, pressione o botão **RETOMAR/CANCELAR (RESUME/CANCEL)** para cancelar o erro.

Nota

- Quando você terminar de substituir a cabeça de impressão, na impressora, pressione o botão **RETOMAR/CANCELAR (RESUME/CANCEL)**.

1366

Causa

A válvula de tinta está fechada.

O que Fazer

Abra a tampa superior e abra a válvula de tinta inclinando a alavanca de válvula de tinta totalmente para a direita.

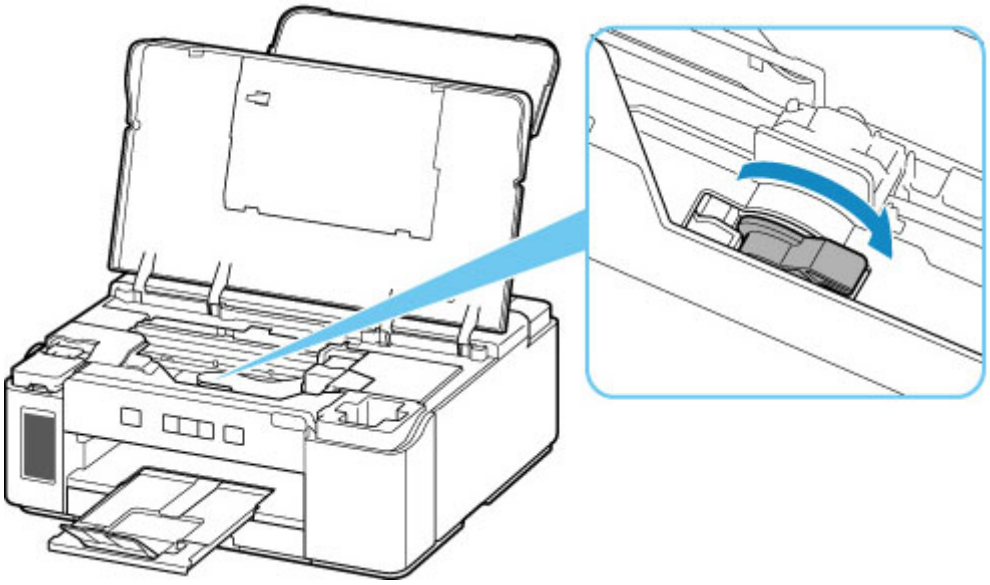

Feche a tampa superior para cancelar o erro.

1367

Causa

Não há tinta o suficiente para executar a liberação de tinta.

O que Fazer

Na impressora, pressione o botão **RETOMAR/CANCELAR (RESUME/CANCEL)** para cancelar o erro.

Antes de fazer a liberação de tinta, recarregue a tinta até a posição acima do ponto único mostrado no cartucho de tinta.

Recarregando Cartucho de tinta

Nota

- Como a liberação de tinta consome uma grande quantidade de tinta, execute-a somente quando necessário.

1430

Causa

O cartucho FINE opcional não é reconhecido.

O que Fazer

Remova o cartucho FINE e reinstale-o.

Se o erro persistir, o cartucho FINE pode estar danificado. Substitua o cartucho FINE por um novo.

Se isso ainda não resolver o problema, entre em contato com o centro de assistência da Canon mais próximo para solicitar um reparo.

Importante

- Não incline a impressora ao movê-la, pois a tinta poderá vazar.
- Ao transportar a impressora para repará-la, consulte Reparando a Impressora.

1431

Causa

A cabeça de impressão não foi reconhecida.

O que Fazer

Uma cabeça de impressão pode não estar instalada adequadamente ou pode não ser compatível com esta impressora.

Caso você esteja imprimindo, na impressora, pressione o botão **RETOMAR/CANCELAR (RESUME/CANCEL)** para cancelar a impressão.

Remova a cabeça de impressão e reinstale-a adequadamente seguindo as etapas abaixo. Isso pode solucionar o erro.

1. Abra a tampa superior.

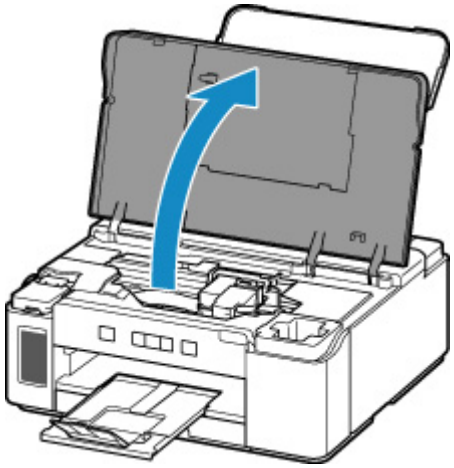

2. Feche a válvula de tinta.

   Incline a alavanca de válvula de tinta totalmente à esquerda.

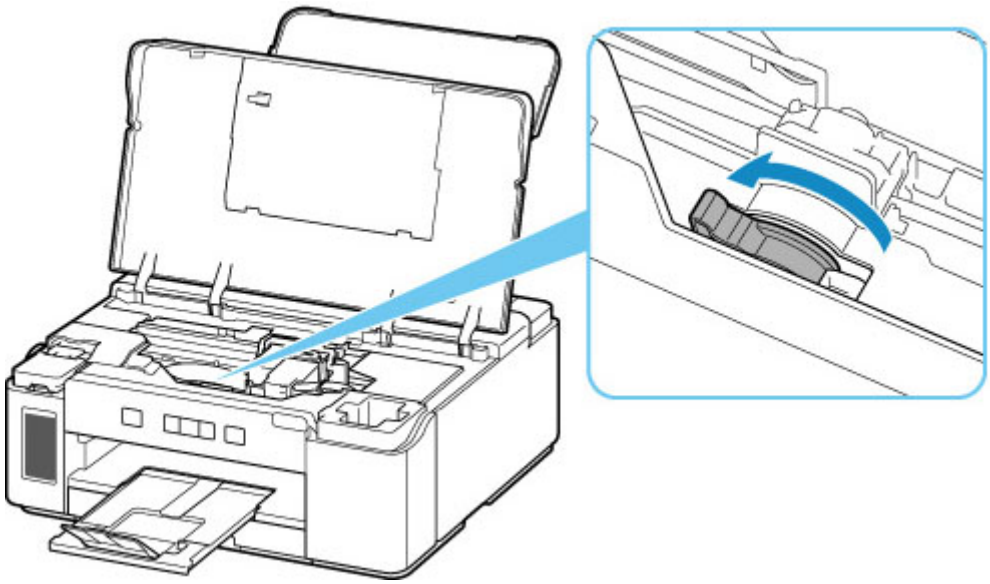

3. Segure o botão (A) na tampa de fixação da cabeça de impressão para abri-la.

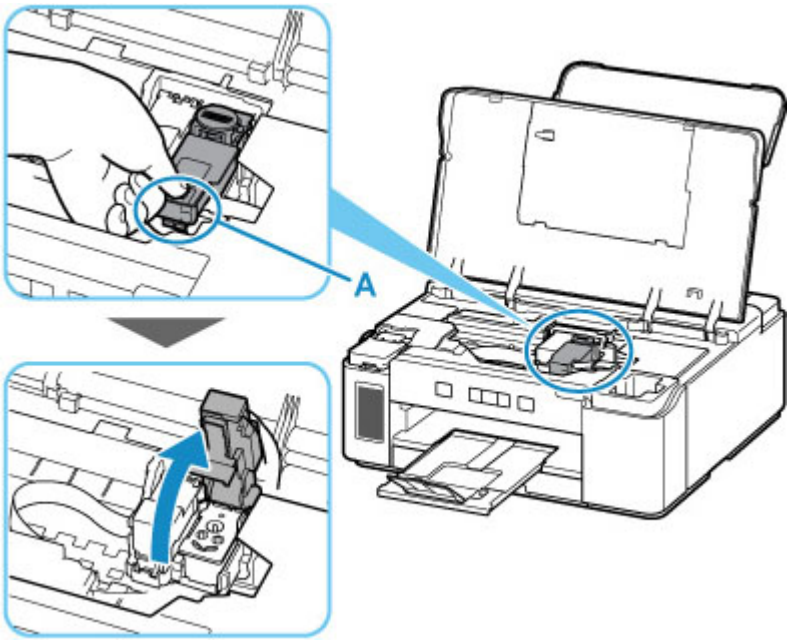

4. Remova a cabeça de impressão.

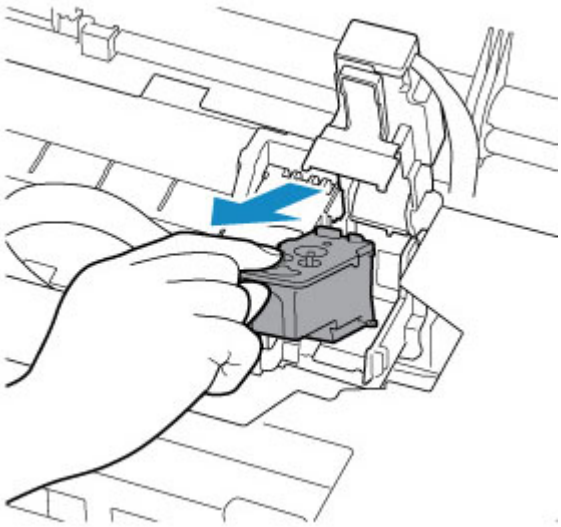

Importante

- Ao remover a cabeça de impressão, manuseie-a com cuidado para que a tinta não respingue.
- Não toque no tubo ou em outras peças no interior da impressora. Tocar essas peças pode causar o mau funcionamento da impressora.
- Não toque nos terminais de ouro (B) ou nos ejetores da cabeça de impressão (C) na cabeça de impressão. A impressora poderá não imprimir corretamente se você tocá-los.

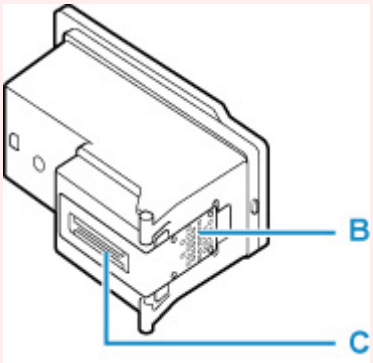

5. Reinstale a cabeça de impressão adequadamente.

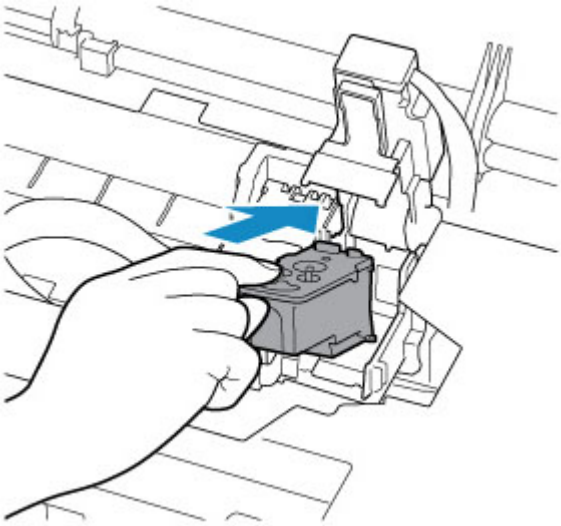

6. Feche a tampa de fixação da cabeça de impressão e empurre-a para baixo.

Pressione a tampa de fixação da cabeça de impressão com firmeza até que encaixe no lugar.

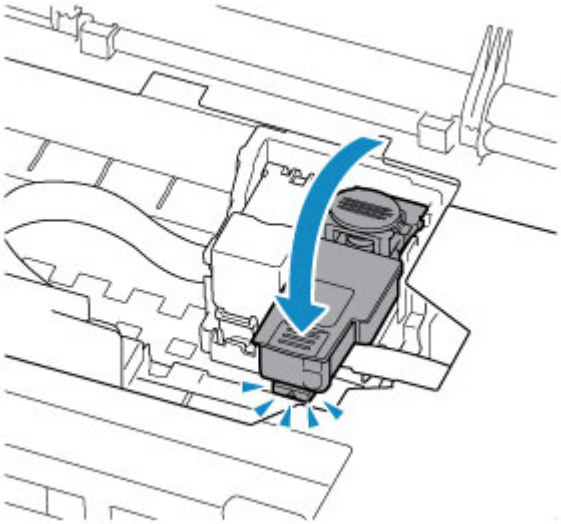

7. Pressione para baixo o botão acoplado.

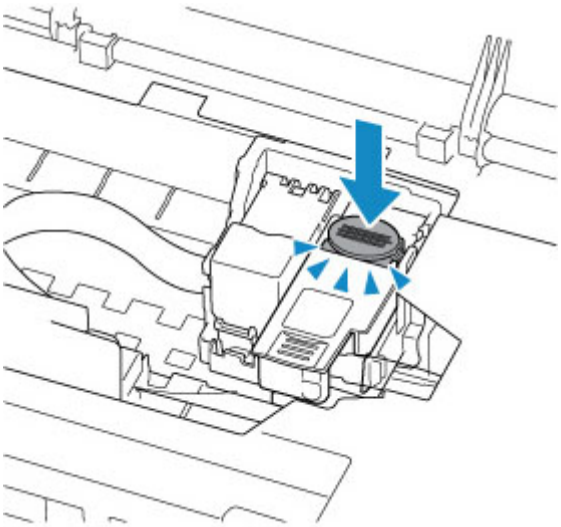

Importante

- Empurre o botão acoplado com firmeza até ouvir um clique de encaixe; caso contrário, pode não ser possível imprimir.

8. Abra a válvula de tinta.

Incline a alavanca de válvula de tinta totalmente à direita.

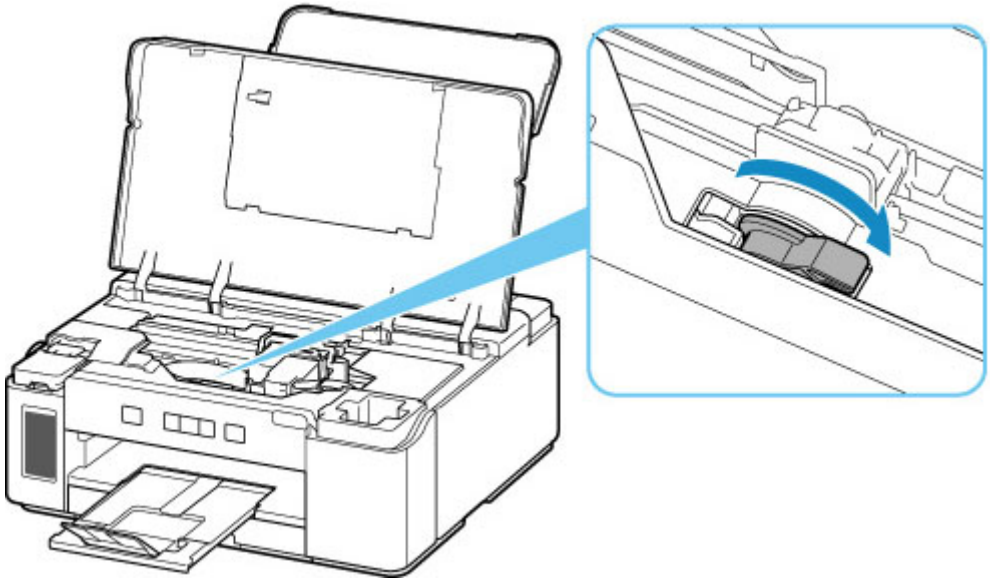

9. Feche a tampa superior.

Se reinstalar a cabeça de impressão não resolver o problema, talvez seja necessário substituir a cabeça de impressão.

Para obter mais detalhes, consulte esta página.

1432

Causa

A cabeça de impressão não foi reconhecida.

O que Fazer

Uma cabeça de impressão pode não estar instalada adequadamente ou pode não ser compatível com esta impressora.

Caso você esteja imprimindo, na impressora, pressione o botão **RETOMAR/CANCELAR (RESUME/CANCEL)** para cancelar a impressão.

Remova a cabeça de impressão e reinstale-a adequadamente seguindo as etapas abaixo. Isso pode solucionar o erro.

1. Abra a tampa superior.

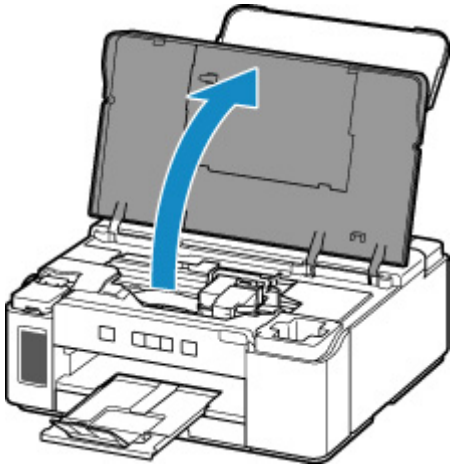

2. Feche a válvula de tinta.

   Incline a alavanca de válvula de tinta totalmente à esquerda.

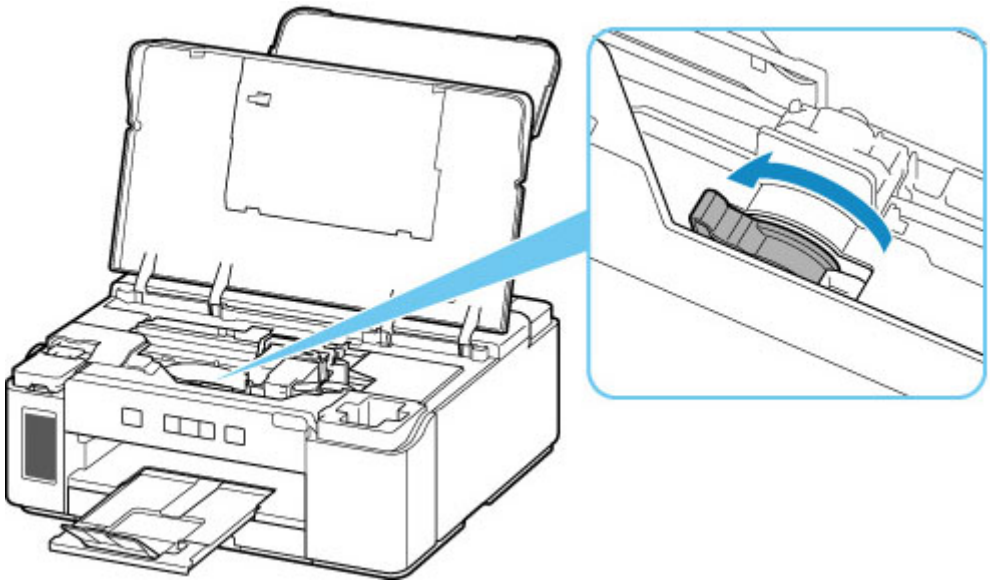

3. Segure o botão (A) na tampa de fixação da cabeça de impressão para abri-la.

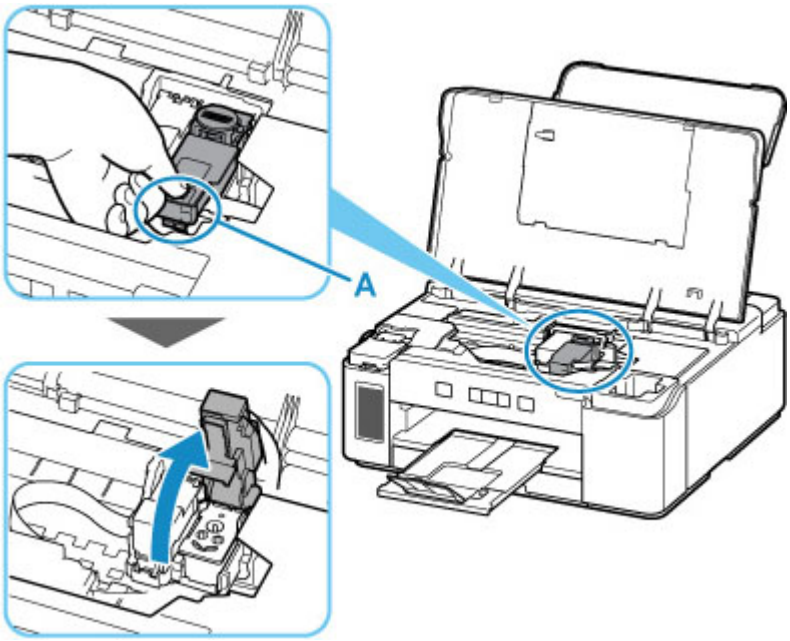

4. Remova a cabeça de impressão.

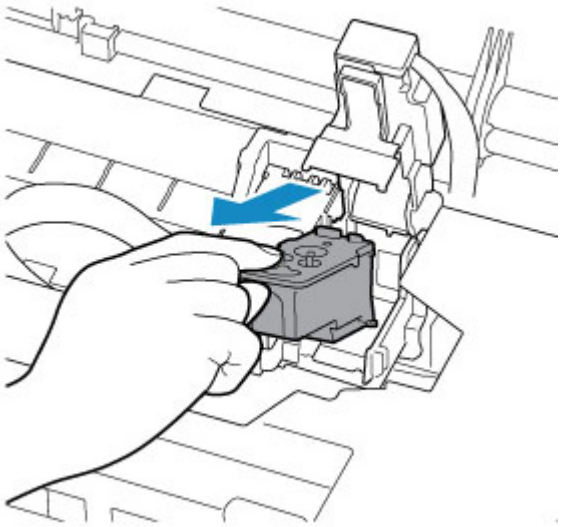

Importante

- Ao remover a cabeça de impressão, manuseie-a com cuidado para que a tinta não respingue.
- Não toque no tubo ou em outras peças no interior da impressora. Tocar essas peças pode causar o mau funcionamento da impressora.
- Não toque nos terminais de ouro (B) ou nos ejetores da cabeça de impressão (C) na cabeça de impressão. A impressora poderá não imprimir corretamente se você tocá-los.

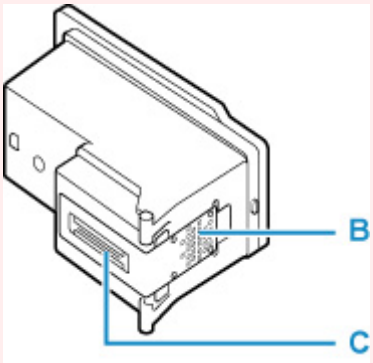

5. Reinstale a cabeça de impressão adequadamente.

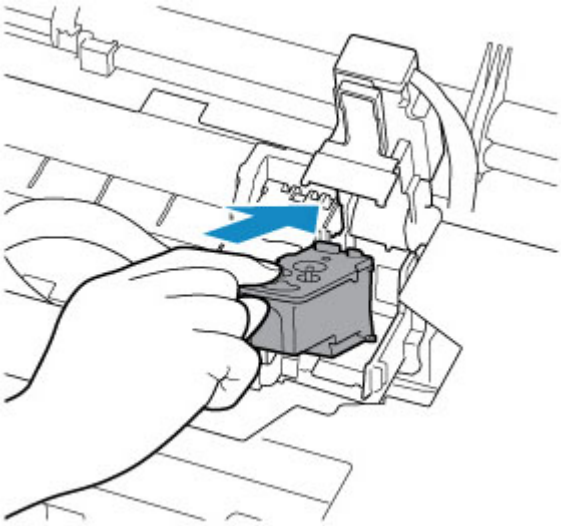

6. Feche a tampa de fixação da cabeça de impressão e empurre-a para baixo.

Pressione a tampa de fixação da cabeça de impressão com firmeza até que encaixe no lugar.

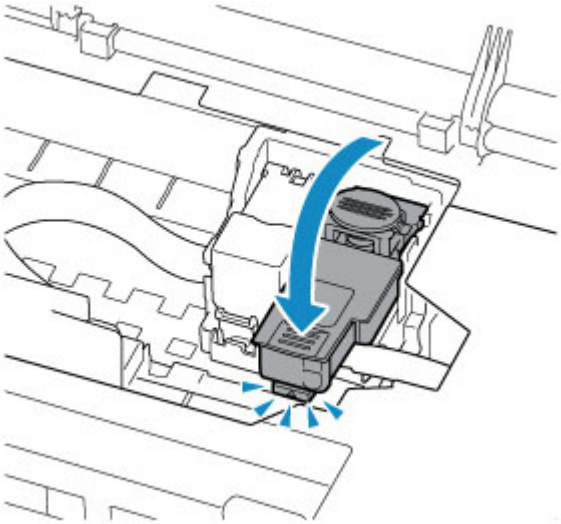

7. Pressione para baixo o botão acoplado.

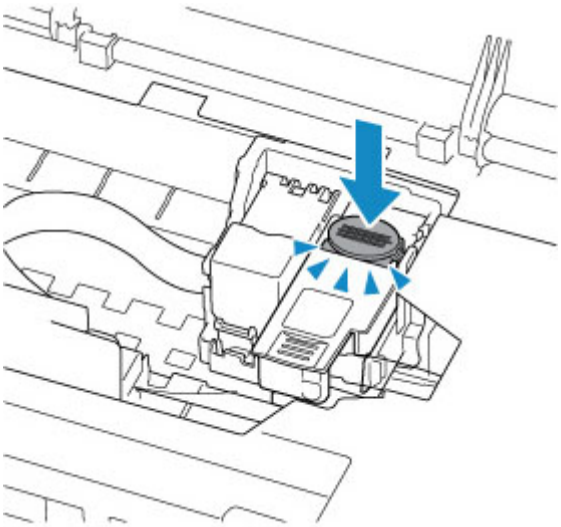

Importante

- Empurre o botão acoplado com firmeza até ouvir um clique de encaixe; caso contrário, pode não ser possível imprimir.

8. Abra a válvula de tinta.

Incline a alavanca de válvula de tinta totalmente à direita.

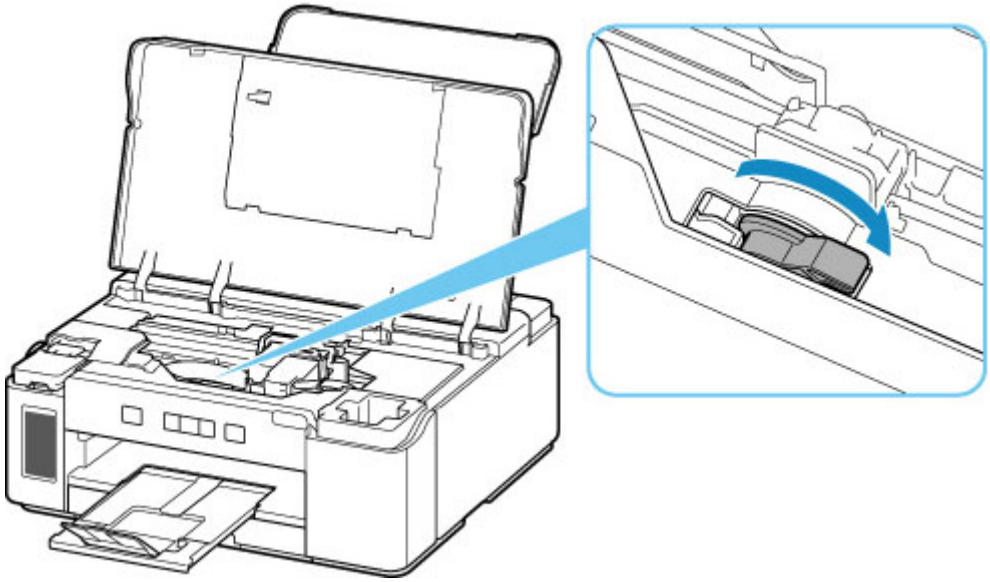

9. Feche a tampa superior.

Se reinstalar a cabeça de impressão não resolver o problema, talvez seja necessário substituir a cabeça de impressão.

Para obter mais detalhes, consulte esta página.

1433

Causa

O Protetor de contato ou cartucho FINE opcional não foi reconhecido.

O que Fazer

Remova o protetor de contato ou cartucho FINE e reinstale-o.

Se o erro não for resolvido mesmo se o cartucho FINE for reinstalado, o cartucho FINE poderá estar danificado. Substitua o cartucho FINE.

Se isso não resolver o problema mesmo se você reinstalar o protetor de contato ou substituir o cartucho FINE por um novo, entre em contato com seu centro de assistência técnica Canon mais próximo para solicitar um reparo.

Importante

- Não incline a impressora ao movê-la, pois a tinta poderá vazar.
- Ao transportar a impressora para repará-la, consulte Reparando a Impressora.

147A

Causa

O Protetor de contato ou cartucho FINE opcional não foi reconhecido.

O que Fazer

Não é possível imprimir porque o protetor de contato ou cartucho FINE pode não estar instalado corretamente ou o cartucho pode não ser compatível com esta impressora.

Caso você esteja imprimindo, na impressora, pressione o botão **RETOMAR/CANCELAR (RESUME/CANCEL)** para cancelar a impressão e, em seguida, realize as ações a seguir.

- Instale o protetor de contato fornecido com esta impressora adequadamente.
- Instale o cartucho FINE apropriado.

  Se o erro não for resolvido, o cartucho FINE poderá estar danificado. Substitua o cartucho FINE por um novo.

Se isso não resolver o problema, entre em contato com o centro de assistência da Canon mais próximo para solicitar um reparo.

Importante

- Não incline a impressora ao movê-la, pois a tinta poderá vazar.
- Ao transportar a impressora para repará-la, consulte Reparando a Impressora.

147B

Causa

A impressão colorida foi especificada, mas um cartucho FINE opcional não está instalado.

O que Fazer

Para imprimir em cores, um cartucho FINE opcional é necessário.

Depois de instalar o cartucho FINE no lado esquerdo do suporte da cabeça de impressão, feche a tampa superior para cancelar o erro. A impressora retoma a impressão.

- Instalando um cartucho FINE

Caso você não imprima em cores, na impressora, pressione o botão **RETOMAR/CANCELAR (RESUME/CANCEL)** para parar a impressão.

Se você estiver imprimindo de um computador, abra a tela de configuração do driver da impressora, verifique a caixa de seleção **Imprimir em escala de cinza (Grayscale Printing)** na folha **Principal (Main)** e imprima novamente.

- Descrição da Guia Principal

Nota

- Em algum software aplicativo, a impressão colorida pode ser executada independentemente da configuração do driver da impressora. Se esse erro ocorrer mesmo se você marcar a caixa de seleção **Imprimir em escala de cinza (Grayscale Printing)** na folha **Principal (Main)**, clique no botão **Opções de impressão (Print Options)** na folha **Configurar página (Page Setup)** e selecione **Apenas preto (Black Only)** em **Imprimir com (Print With)**.
  - Descrição da Guia Configurar página
- Ao imprimir de um serviço de nuvem ou smartphone, você pode fazer impressões coloridas em modo monocromático abrindo a IU remota e ativando **Alternar autom para esc cinza (Auto-switch to grayscale)** pelo menu **Configurações do dispositivo (Device settings)**. (Essa configuração não afeta a impressão do driver da impressora.)
  - Alterações de configuração usando o navegador da Web

1485

Causa

O cartucho de tinta apropriado não está instalado.

O que Fazer

A impressão não pode ser executada porque o cartucho de tinta não é compatível com esta impressora.

Instale o cartucho de tinta adequado.

Caso deseje cancelar a impressão, pressione o botão **RETOMAR/CANCELAR (RESUME/CANCEL)** da impressora.

1641

Causa

O nível de tinta preta restante em um dos cartuchos de tinta pode ter atingido a linha de limite inferior mostrada no cartucho de tinta.

O que Fazer

Para verificar o nível de tinta restante, inspecione visualmente a tinta restante no cartucho de tinta.

Se o nível de tinta restante estiver abaixo da linha de limite inferior, reabasteça o cartucho de tinta com tinta para acima do ponto único mostrado no cartucho de tinta.

O reabastecimento do cartucho de tinta até a linha de limite superior aumenta a precisão da detecção do nível de tinta restante.

- Recarregando Cartucho de tinta

Se a impressão continuar quando o nível de tinta restante estiver abaixo da linha de limite inferior, a impressora pode consumir uma determinada quantidade de tinta para retornar ao status imprimível e também ser danificada.

Para continuar a imprimir, pressione o botão **RETOMAR/CANCELAR (RESUME/CANCEL)** da impressora.

1642

Causa

Pode haver tinta preta insuficiente.

O que Fazer

Reabasteça o cartucho de tinta com todo o conteúdo da garrafa de tinta fornecida com a impressora.

1682

Causa

O cartucho FINE opcional não é reconhecido.

O que Fazer

Substitua o cartucho FINE.

Se o erro persistir, o cartucho FINE pode estar danificado. Entre em contato com o centro de assistência Canon mais próximo para solicitar um reparo.

Importante

- Não incline a impressora ao movê-la, pois a tinta poderá vazar.
- Ao transportar a impressora para repará-la, consulte Reparando a Impressora.

1686

Causa

A tinta colorida pode ter acabado.

O que Fazer

A função de detecção do nível de tinta colorida restante será desativada, uma vez que não é possível detectar corretamente o nível de tinta colorida.

Para continuar imprimindo sem utilizar esta função, pressione o botão **RETOMAR/CANCELAR (RESUME/CANCEL)** da impressora por pelo menos 5 segundos.

A Canon recomenda a utilização de cartuchos Canon genuínos novos de forma a obter ótima qualidade na impressão.

A Canon não se responsabiliza por mau funcionamento ou problemas causados pela impressão com cartucho sem tinta.

1688

Causa

A tinta colorida acabou.

O que Fazer

Substitua o cartucho de tinta e feche a tampa superior.

Se houver uma impressão em andamento e você desejar continuar imprimindo, pressione o botão **RETOMAR/CANCELAR (RESUME/CANCEL)** da impressora por pelo menos 5 segundos com o cartucho de tinta instalado. Assim, a impressão poderá prosseguir sem tinta.

A função de detecção do nível de tinta colorida restante será desativada.

Substitua o cartucho de tinta vazio imediatamente após a impressão. A qualidade do resultado de impressão poderá não ser satisfatório se você continuar imprimindo sem tinta.

Se não imprimir em cores, remova o cartucho de tinta colorida e conecte o protetor de contato.

1700

Causa

O absorvente de tinta está quase cheio.

O que Fazer

Pressione o botão **RETOMAR/CANCELAR (RESUME/CANCEL)** da impressora para continuar a impressão. Entre em contato com o centro de assistência Canon mais próximo para solicitar um reparo.

Importante

- Não incline a impressora ao movê-la, pois a tinta poderá vazar.
- Ao transportar a impressora para repará-la, consulte Reparando a Impressora.

Nota

- Em caso de avisos ou erros causados pelos níveis de tinta restante, a impressora não pode imprimir.

1890

Causa

O material de proteção ou a fita que protege o suporte da cabeça de impressão ainda podem estar anexados.

O que Fazer

Abra a tampa superior e verifique se o material de proteção e a fita que protege o suporte da cabeça de impressão foram removidos.

Se ainda houver material de proteção ou fita remanescente, remova-o e feche a tampa superior.

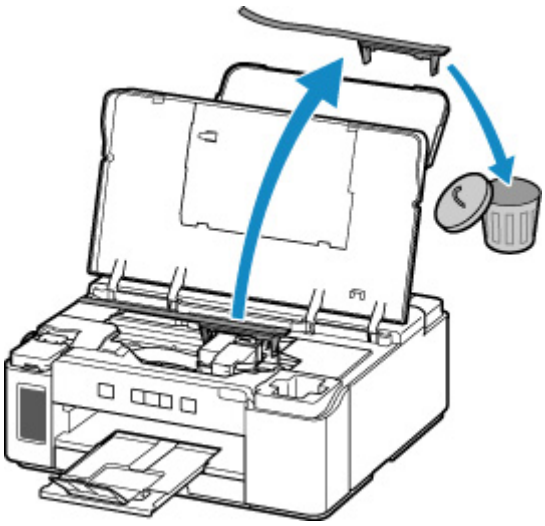

Se as medidas acima não resolverem o problema, entre em contato com o centro de assistência da Canon mais próximo para solicitar um reparo.

Importante

- Não incline a impressora ao movê-la, pois a tinta poderá vazar.
- Ao transportar a impressora para repará-la, consulte Reparando a Impressora.

1892

Causa

O fixador do carro ainda está inserido.

O que Fazer

Abra a tampa superior e retire o fixador do carro (A) puxando para cima.

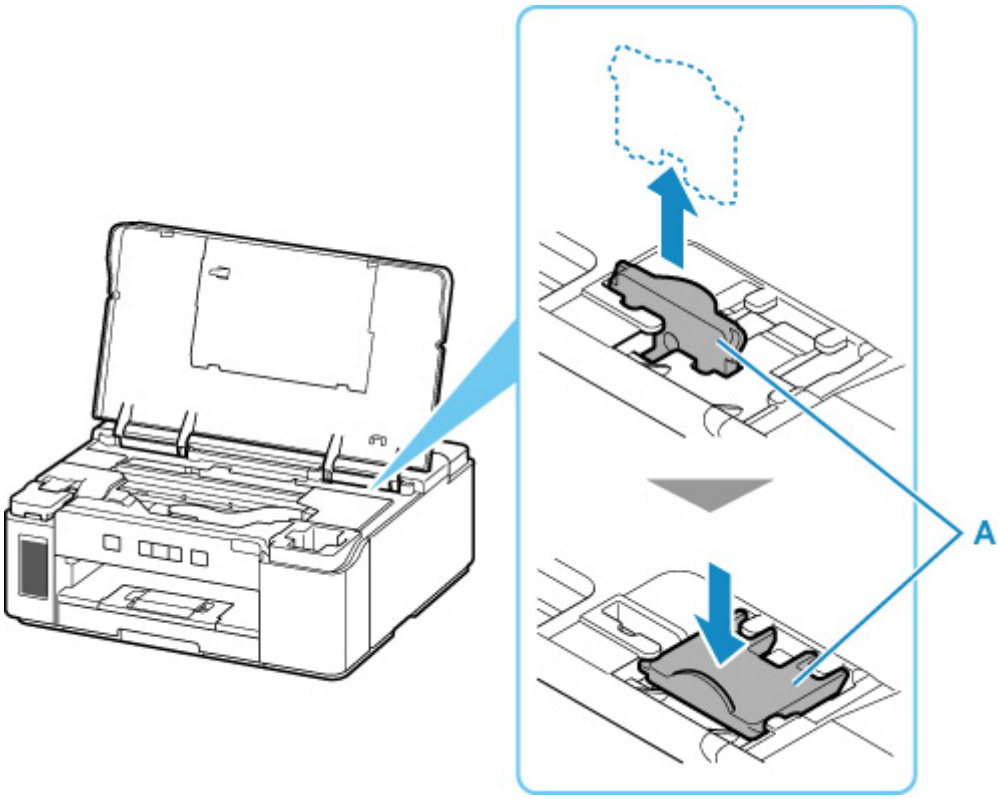

Prenda o fixador do carro no encaixe próximo de onde ele foi inserido.

Feche a tampa superior para cancelar o erro.

4103

Causa

Não é possível executar a impressão com as configurações de impressão atuais.

O que Fazer

Pressione o botão **RETOMAR/CANCELAR (RESUME/CANCEL)** da impressora para cancelar a impressão.

Em seguida, altere as configurações de impressão e tente imprimir novamente.

5100

Causa

Ocorreu um erro da impressora.

O que Fazer

Caso você esteja imprimindo, na impressora, pressione o botão **RETOMAR/CANCELAR (RESUME/CANCEL)** para cancelar a impressão e, em seguida, desligue a impressora.

Verifique o seguinte:

- Verifique se o movimento do suporte da cabeça de impressão não será impedido pelo material de proteção e a fita que protegem o suporte da cabeça de impressão, papel atolado etc.

  Remova qualquer impedimento.

  Importante

  - Ao eliminar algum obstáculo para o movimento do suporte da cabeça de impressão, tome cuidado para não tocar no filme de limpeza (A), na cinta branca (B) ou nos tubos (C).

    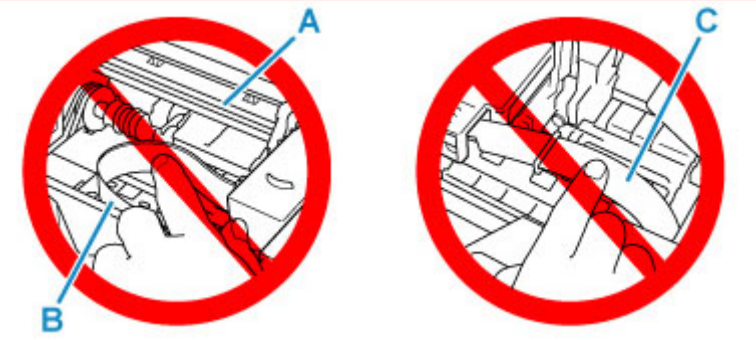

    Se você sujar ou arranhar essa peça ao tocá-la com um papel ou sua mão, isso pode danificar a impressora.

Ligue a impressora novamente.

Se isso não resolver o problema, entre em contato com o centro de assistência da Canon mais próximo para solicitar um reparo.

Importante

- Não incline a impressora ao movê-la, pois a tinta poderá vazar.
- Ao transportar a impressora para repará-la, consulte Reparando a Impressora.

5200

Causa

Ocorreu um erro da impressora.

O que Fazer

Verifique o nível de tinta restante e então recarregue o cartucho de tinta, se necessário.

Desligue a impressora e desconecte-a.

Aguarde cerca de 10 minutos e conecte a impressora novamente e ligue-a.

Se o cartucho de tinta for recarregado porque acabou a tinta, execute o jato de tinta.

- Limpando as Cabeças de Impressão

Se isso não resolver o problema, entre em contato com o centro de assistência da Canon mais próximo para solicitar um reparo.

Importante

- Não incline a impressora ao movê-la, pois a tinta poderá vazar.
- Ao transportar a impressora para repará-la, consulte Reparando a Impressora.

5B00

Causa

Ocorreu um erro da impressora.

O que Fazer

Entre em contato com o centro de assistência Canon mais próximo para solicitar um reparo.

Importante

- Não incline a impressora ao movê-la, pois a tinta poderá vazar.
- Ao transportar a impressora para repará-la, consulte Reparando a Impressora.

Nota

- Em caso de avisos ou erros causados pelos níveis de tinta restante, a impressora não pode imprimir.

5B02

Causa

Ocorreu um erro da impressora.

O que Fazer

Entre em contato com o centro de assistência Canon mais próximo para solicitar um reparo.

Importante

- Não incline a impressora ao movê-la, pois a tinta poderá vazar.
- Ao transportar a impressora para repará-la, consulte Reparando a Impressora.

Nota

- Em caso de avisos ou erros causados pelos níveis de tinta restante, a impressora não pode imprimir.

6000

Causa

Ocorreu um erro da impressora.

O que Fazer

Se o papel estiver atolado, remova-o dependendo do local e da causa do atolamento.

Lista de Códigos de Suporte para Erro (Papel Atolado)

Desligue a impressora e desconecte-a.

Conecte novamente a impressora e ligue-a de novo.

Se isso não resolver o problema, entre em contato com o centro de assistência da Canon mais próximo para solicitar um reparo.

Importante

- Não incline a impressora ao movê-la, pois a tinta poderá vazar.
- Ao transportar a impressora para repará-la, consulte Reparando a Impressora.

C000

Causa

Ocorreu um erro da impressora.

O que Fazer

Desligue a impressora e desconecte-a.

Conecte novamente a impressora e ligue-a de novo.

Se isso não resolver o problema, entre em contato com o centro de assistência da Canon mais próximo para solicitar um reparo.

Importante

- Não incline a impressora ao movê-la, pois a tinta poderá vazar.
- Ao transportar a impressora para repará-la, consulte Reparando a Impressora.