Canon

# TS3300 series

# Manual On-line

Português (Portuguese)

# Conteúdo


Usando o Manual On-line. . . . . 9

Símbolos Utilizados Neste Documento. . . . . 10

Usuários de Dispositivo de Toque (Windows). . . . . 11

Marcas Comerciais e Licenças. . . . . 12

Operação Básica. . . . . 27

Imprimindo Fotos de um Computador. . . . . 28

Imprimindo Fotos de um Smartphone/Tablet. . . . . 33

Cópia. . . . . 36

Rede. . . . . 40

Restrições. . . . . 43

Dicas de Conexão de Rede. . . . . 45

Configurações de Rede Padrão. . . . . 46

Detectar mesmo nome da impressora. . . . . 47

Conecta-se a outro computador via LAN/altera a conexão de USB para LAN. . . . . 48

Imprimindo as Configurações da Rede. . . . . 49

Método de reconfiguração da conexão Wi-Fi. . . . . 53

IJ Network Device Setup Utility (Windows). . . . . 54

IJ Network Device Setup Utility. . . . . 55

Iniciar o IJ Network Device Setup Utility. . . . . 56

Diagnóstico e reparo de configurações de rede. . . . . 57

Executar/alterar as configurações de rede. . . . . 58

Tela do Canon IJ Network Device Setup Utility. . . . . 59

Executar as configurações de rede. . . . . 63

Executar/alterar as configurações da conexão de LAN com fio (cabo Ethernet). . . . . 64

Executar/alterar as configurações Wi-Fi. . . . . 67

Determinar as informações da impressora. . . . . 72

Lista de modelos que não suportam a função de diagnóstico e reparo. . . . . 73

Lista de modelos que não suportam a configuração IPv6 via conexão USB. . . . . 74

Manipulando Papel, Originais, Cartuchos FINE etc.. . . . . 76

Colocando Papel. . . . . 77

Colocando o Papel Comum/Fotográfico. . . . . 78

Colocando Originais. . . . . 83
Carregando originais no Exposição. . . . . 84
Originais Compatíveis. . . . . 86
Substituindo um Cartucho FINE. . . . . 87
Substituindo um Cartucho FINE. . . . . 88
Verificando o Status da Tinta com os Indicadores Luminosos de Tinta no Painel de Controle. . . . . 94
Dicas de Tinta. . . . . 96
Se a Impressão Estiver Menos Nítida ou Irregular. . . . . 97
Procedimento de Manutenção. . . . . 98
Imprimindo o Padrão de Verificação de Ejetor. . . . . 101
Analisando o Padrão de Verificação de Ejetor. . . . . 102
Limpeza da Cabeça de Impressão. . . . . 103
Limpeza Profunda da Cabeça de Impressão. . . . . 104
Alinhando a Cabeça de Impressão. . . . . 105
Limpeza. . . . . 108
Limpando os Rolos de Alimentação do Papel. . . . . 109
Limpando o Interior da Impressora (Limpeza da Placa Inferior). . . . . 111
Visão Geral. . . . . 113
Segurança. . . . . 114
Precauções de Segurança. . . . . 115
Informações sobre regulamentação. . . . . 118
WEEE (EU&EEA). . . . . 119
Precauções sobre Manuseio. . . . . 130
Restrições Legais de Digitalização/Cópia. . . . . 131
Precauções sobre Manuseio da Impressora. . . . . 132
Transportando Sua Impressora. . . . . 133
Ao Reparar, Emprestar ou Descartar a Impressora. . . . . 135
Mantendo a Alta Qualidade de Impressão. . . . . 136
Componentes Principais e Seu Uso. . . . . 137
Componentes Principais. . . . . 138
Vista Frontal. . . . . 139
Vista Traseira. . . . . 141
Vista Interna. . . . . 142

Painel de Controle. . . . . 143
Fonte de Alimentação. . . . . 145
Verificando se a alimentação está ligada. . . . . 146
Ligando e Desligando a Impressora. . . . . 147
Verificando o Cabo de ligar a energia/Alimentação. . . . . 149
Desconectando a Impressora. . . . . 150
Indicação do LCD. . . . . 151
Alterando Configurações. . . . . 153
Alterando as Configurações da Impressora do Computador (Windows). . . . . 154
Alterando as Opções de Impressão. . . . . 155
Registrando um Perfil de Impressão Frequentemente Usado. . . . . 156
Definindo a Tinta a Ser Usada. . . . . 158
Gerenciando a Alimentação da Impressora. . . . . 159
Alterando o Modo de Operação da Impressora. . . . . 161
Alterando Configurações do Painel de Controle. . . . . 163
Configuração silencioso. . . . . 164
Inicializando Configurações da Impressora. . . . . 165
Alternando/Desativando a Função da Conexão Sem Fio. . . . . 166
Especificações. . . . . 167
Informações sobre Papel. . . . . 170
Tipos de Mídia Compatíveis. . . . . 171
Limite de Colocação do Papel. . . . . 173
Tipos de Mídia Não Compatíveis. . . . . 175
Manuseio de Papel. . . . . 176
Impressão. . . . . 177
Imprimindo do Computador. . . . . 178
Imprimindo do Software Aplicativo (Driver da Impressora do Windows). . . . . 179
Configuração Básica de Impressão. . . . . 180
Configurações de Papel no Driver da Impressora. . . . . 183
Diversos Métodos de Impressão. . . . . 184
Definindo o Tam. Pág. e a Orientação. . . . . 185
Definindo o Número de Cópias e a Ordem de Impressão. . . . . 187

Executar impressão sem bordas. . . . . 189
Impressão em Escala. . . . . 192
Impressão de Layout de Página. . . . . 195
Impressão de Ladrilho/Cartaz. . . . . 197
Impressão Duplex. . . . . 200
Imprimindo em Cartões Postais. . . . . 202
Visão Geral do Driver da Impressora. . . . . 204
Driver da Impressora Canon IJ. . . . . 205
Abrindo a Tela de Configuração do Driver da Impressora. . . . . 206
Canon IJ Status Monitor. . . . . 207
Verificando o Status da Tinta do seu Computador. . . . . 209
Instruções de Uso (Driver da Impressora). . . . . 210
Descrição do Driver da Impressora. . . . . 212
Descrição da guia Instalação rápida. . . . . 213
Descrição da Guia Principal. . . . . 220
Descrição da Guia Configurar página. . . . . 226
Descrição da Guia Manutenção. . . . . 239
Descrição do Canon IJ Status Monitor. . . . . 241
Instalando os MP Drivers. . . . . 244
Imprimindo Usando o Software Aplicativo da Canon. . . . . 245
Imprimindo de Smartphone/Tablet. . . . . 246
Impressão/Digitalização com Conexão Direta sem Fio. . . . . 247
Configurações de Papel. . . . . 249
Cópia. . . . . 252
Fazendo Cópias em Papel Comum. . . . . 253
Copiando em Papel Fotográfico. . . . . 255
Digitalização. . . . . 257
Digitalizando de um Computador (Windows). . . . . 258
Digitalizando de Acordo com Tipo de Item ou Finalidade (IJ Scan Utility). . . . . 259
Recursos do IJ Scan Utility. . . . . 260
Digitalizando Facilmente (Digitalização Automática). . . . . 262
Digitalizando Documentos e Fotos. . . . . 263
Criando/Editando Arquivos PDF. . . . . 264

Digitalizando Usando Software Aplicativo (ScanGear). . . . . 267
O Que É o ScanGear (Driver do Scanner)?. . . . . 268
Iniciando o ScanGear (Driver do Scanner). . . . . 270
Digitalizando no Modo Simples. . . . . 271
Telas do ScanGear (Driver do Scanner). . . . . 274
Guia Modo simples. . . . . 275
Guia Modo avançado. . . . . 283
Notas Gerais (Driver do Scanner). . . . . 290
Dicas de Digitalização. . . . . 292
Posicionando Originais (Digitalizando de um Computador). . . . . 293
Configurações de Digitalização em Rede. . . . . 295
Perguntas Frequentes. . . . . 298
Configurações de Rede e Problemas Comuns. . . . . 300
Problemas de Comunicação de Rede. . . . . 302
Não é Possível Encontrar a Impressora na Rede. . . . . 303
Não é Possível Encontrar a Impressora na Tela Verificar configurações da impressora Durante a Configuração (Windows). . . . . 304
Não é Possível Encontrar a Impressora na tela Verificar configurações da impressora durante a configuração do Wi-Fi (Windows) - Verificando o status da alimentação. . . . . 305
Não é Possível Encontrar a impressora na tela Verificar configurações da impressora durante a configuração do Wi-Fi (Windows) - Verificando a conexão de rede do PC. . . . . 306
Não é possível encontrar a impressora na tela Verificar configurações da impressora durante a configuração do Wi-Fi (Windows) -Verificando as configurações do Wi-Fi da impressora. . 307
Não é possível encontrar a Impressora na tela Verificar configurações da impressora durante a configuração do Wi-Fi (Windows) - Verificando o ambiente do Wi-Fi. . . . . 308
Não é possível encontrar a Impressora na tela Verificar configurações da impressora durante a configuração do Wi-Fi (Windows) - Verificando o endereço IP da impressora. . . . . 310
Não é possível encontrar a Impressora na tela Verificar configurações da impressora durante a configuração do Wi-Fi (Windows) - Verificando as configurações do software de segurança. . . . . 311
Não é possível encontrar a Impressora na tela Verificar configurações da impressora durante a configuração do Wi-Fi (Windows) - Verificando as configurações do roteador sem fio. . . 312
Não É Possível Prosseguir além da Tela Conexão com a impressora. . . . . 313
Não é possível encontrar a Impressora ao usar Wi-Fi. . . . . 315
Problemas de Conexão de Rede. . . . . 318
Impressora Parou de Funcionar Repentinamente. . . . . 319

Chave de Rede (Senha) Desconhecida. . . . . 324
Não é possível usar a impressora depois de substituir o roteador sem fio ou alterar suas configurações. . . . . 326
Outros Problemas de Rede. . . . . 328
Verificando as Informações da Rede. . . . . 329
Restaurando o Padrão de Fábrica. . . . . 332
Problemas durante a Impressão/Digitalização do Smartphone/Tablet. . . . . 333
Impossível Imprimir/Digitalizar de Smartphone/Tablet. . . . . 334
Problemas de Impressão. . . . . 338
Impressora não imprime. . . . . 339
A Tinta Não Sai. . . . . 342
A Impressora não Atende ou erro Alimente Papel/"Sem Papel". . . . . 344
Os Resultados da Impressão São Insatisfatórios. . . . . 346
As Impressões Estão Em Branco/Borradas ou Difusas/Imprecisas ou Cores Sangrando/Faixas ou Linhas. . . . . 348
As Cores Não Ficam Nítidas. . . . . 351
As Desalinhadas/Destorcidas. . . . . 353
O Papel Fica Manchado / A Superfície Impressa Fica Riscada. . . . . 354
Problemas na Digitalização (Windows). . . . . 357
Problemas na Digitalização. . . . . 358
O Scanner não Funciona. . . . . 359
O ScanGear (Driver do Scanner) não é Iniciado. . . . . 360
Problemas Mecânicos. . . . . 361
A Impressora Não Liga. . . . . 362
Impressora desliga inesperadamente ou repetidamente. . . . . 363
Problemas de Conexão USB. . . . . 364
Não é Possível Estabelecer Comunicação com a Impressora via USB. . . . . 365
Problemas de Instalação e Download. . . . . 366
Falha na instalação dos MP Drivers (Windows). . . . . 367
Atualizando os MP Drivers no ambiente de rede (Windows). . . . . 368
Erros e Mensagens. . . . . 369
Quando ocorreu um erro. . . . . 370
Uma Mensagem (Código de Suporte) É Exibida. . . . . 378
Lista de Códigos de Suporte para Erro. . . . . 381

Lista de Códigos de Suporte para Erro (Papel Atolado). . . . . 383
1300. . . . . 384
O papel ficou preso dentro da Impressora. . . . . 386
A impressora está sem papel (1000). . . . . 389
1200. . . . . 390
1203. . . . . 391
1401. . . . . 392
1430. . . . . 393
1485. . . . . 394
1682. . . . . 395
1686. . . . . 396
1688. . . . . 397
O cartucho FINE não está instalado (168A). . . . . 398
1700. . . . . 399
Fita adesiva etc, ainda estão coladas (1890). . . . . 400
2114. . . . . 401
2900. . . . . 402
2901. . . . . 403
4102. . . . . 404
4103. . . . . 405
5011. . . . . 406
5012. . . . . 407
5100. . . . . 408
5200. . . . . 409
5B00. . . . . 410
6000. . . . . 411

# Usando o Manual On-line

- Ambiente Operacional
- Símbolos Utilizados Neste Documento
- Usuários de Dispositivo de Toque (Windows)
- Impressão do Manual On-line
- Marcas Comerciais e Licenças
- Capturas de Tela Neste Manual

# Símbolos Utilizados Neste Documento

### Aviso

O não cumprimento dessas instruções pode ocasionar morte, graves lesões pessoais ou danos à propriedade devido à operação incorreta do equipamento. Elas devem ser observadas para garantir uma operação segura.

### Cuidado

O não cumprimento dessas instruções pode ocasionar lesões pessoais ou danos à propriedade devido à operação incorreta do equipamento. Elas devem ser observadas para garantir uma operação segura.

### Importante

As instruções, incluindo as informações importantes, devem ser observadas para evitar danos e lesões ou o ouso inadequado do produto. Certifique-se de ler essas instruções.

### Nota

As instruções incluem notas para operação e explicações adicionais.

### Básico

Instruções que explicam as operações básicas do seu produto.

### Nota

- Os ícones podem variar conforme o produto.

## Usuários de Dispositivo de Toque (Windows)

Para ações de toque, substitua "clique com o botão direito" neste documento pela ação definida no sistema operacional. Por exemplo, se a ação estiver definida como "mantenha pressionado" no sistema operacional, substitua "clique com o botão direito" por "mantenha pressionado".

# Marcas Comerciais e Licenças

- Microsoft é uma marca registrada da Microsoft Corporation.
- Windows é uma marca comercial ou marca registrada da Microsoft Corporation nos EUA e/ou em outros países.
- Windows Vista é uma marca comercial ou marca registrada da Microsoft Corporation nos EUA e/ou em outros países.
- Internet Explorer é uma marca comercial ou marca registrada da Microsoft Corporation nos EUA e/ou em outros países.
- Mac, Mac OS, macOS, OS X, AirPort, App Store, AirPrint, o logotipo AirPrint, Safari, Bonjour, iPad, iPhone e iPod touch são marcas comerciais da Apple Inc., registrada nos EUA e em outros países.
- IOS é uma marca comercial ou marca registrada da Cisco nos EUA e/ou em outros países e é usada sob licença.
- Google Cloud Print, Google Chrome, Chrome OS, Chromebook, Android, Google Drive, Google Apps e Google Analytics são marcas registradas ou marcas comerciais do Google Inc. Google Play e o logotipo Google Play são marcas registradas do Google LLC.
- Adobe, Acrobat, Flash, Photoshop, Photoshop Elements, Lightroom, Adobe RGB e Adobe RGB (1998) são marcas registradas ou marcas comerciais da Adobe Systems Incorporated nos Estados Unidos e/ou em outros países.
- Bluetooth é uma marca registrada da Bluetooth SIG, Inc., EUA e licenciada para Canon Inc.
- Autodesk e AutoCAD são marcas registradas ou marcas comerciais da Autodesk, Inc. e/ou suas subsidiárias e/ou afiliadas nos EUA e/ou em outros países.
- USB Type-C™ is a trademark of USB Implementers Forum.

**Nota**

- O nome formal do Windows Vista é sistema operacional da Microsoft Windows Vista.

Copyright (c) 2003-2015 Apple Inc. All rights reserved.

Redistribution and use in source and binary forms, with or without modification, are permitted provided that the following conditions are met:

1. Redistributions of source code must retain the above copyright notice, this list of conditions and the following disclaimer.
2. Redistributions in binary form must reproduce the above copyright notice, this list of conditions and the following disclaimer in the documentation and/or other materials provided with the distribution.
3. Neither the name of Apple Inc. ("Apple") nor the names of its contributors may be used to endorse or promote products derived from this software without specific prior written permission.

THIS SOFTWARE IS PROVIDED BY APPLE AND ITS CONTRIBUTORS "AS IS" AND ANY EXPRESS OR IMPLIED WARRANTIES, INCLUDING, BUT NOT LIMITED TO, THE IMPLIED WARRANTIES OF MERCHANTABILITY AND FITNESS FOR A PARTICULAR PURPOSE ARE DISCLAIMED. IN NO EVENT SHALL APPLE OR ITS CONTRIBUTORS BE LIABLE FOR ANY DIRECT, INDIRECT, INCIDENTAL, SPECIAL, EXEMPLARY, OR CONSEQUENTIAL DAMAGES (INCLUDING, BUT NOT LIMITED TO, PROCUREMENT OF SUBSTITUTE GOODS OR SERVICES; LOSS OF USE, DATA, OR PROFITS; OR BUSINESS INTERRUPTION) HOWEVER CAUSED AND ON ANY THEORY OF LIABILITY, WHETHER IN CONTRACT, STRICT LIABILITY, OR TORT (INCLUDING NEGLIGENCE OR OTHERWISE) ARISING IN ANY WAY OUT OF THE USE OF THIS SOFTWARE, EVEN IF ADVISED OF THE POSSIBILITY OF SUCH DAMAGE.

Apache License

Version 2.0, January 2004

http://www.apache.org/licenses/

TERMS AND CONDITIONS FOR USE, REPRODUCTION, AND DISTRIBUTION

1. Definitions.

   "License" shall mean the terms and conditions for use, reproduction, and distribution as defined by Sections 1 through 9 of this document.

   "Licensor" shall mean the copyright owner or entity authorized by the copyright owner that is granting the License.

   "Legal Entity" shall mean the union of the acting entity and all other entities that control, are controlled by, or are under common control with that entity. For the purposes of this definition, "control" means (i) the power, direct or indirect, to cause the direction or management of such entity, whether by contract or otherwise, or (ii) ownership of fifty percent (50%) or more of the outstanding shares, or (iii) beneficial ownership of such entity.

   "You" (or "Your") shall mean an individual or Legal Entity exercising permissions granted by this License.

   "Source" form shall mean the preferred form for making modifications, including but not limited to software source code, documentation source, and configuration files.

   "Object" form shall mean any form resulting from mechanical transformation or translation of a Source form, including but not limited to compiled object code, generated documentation, and conversions to other media types.

   "Work" shall mean the work of authorship, whether in Source or Object form, made available under the License, as indicated by a copyright notice that is included in or attached to the work (an example is provided in the Appendix below).

   "Derivative Works" shall mean any work, whether in Source or Object form, that is based on (or derived from) the Work and for which the editorial revisions, annotations, elaborations, or other modifications represent, as a whole, an original work of authorship. For the purposes of this License, Derivative Works shall not include works that remain separable from, or merely link (or bind by name) to the interfaces of, the Work and Derivative Works thereof.

   "Contribution" shall mean any work of authorship, including the original version of the Work and any modifications or additions to that Work or Derivative Works thereof, that is intentionally submitted to Licensor for inclusion in the Work by the copyright owner or by an individual or Legal Entity authorized to submit on behalf of the copyright owner. For the purposes of this definition, "submitted" means any form of electronic, verbal, or written communication sent to the Licensor or its representatives, including but not limited to communication on electronic mailing lists, source code control systems, and issue tracking systems that are managed by, or on behalf of, the Licensor for the purpose of discussing and improving the Work, but excluding communication that is conspicuously marked or otherwise designated in writing by the copyright owner as "Not a Contribution."

   "Contributor" shall mean Licensor and any individual or Legal Entity on behalf of whom a Contribution has been received by Licensor and subsequently incorporated within the Work.

2. Grant of Copyright License. Subject to the terms and conditions of this License, each Contributor hereby grants to You a perpetual, worldwide, non-exclusive, no-charge, royalty-free, irrevocable copyright license to reproduce, prepare Derivative Works of, publicly display, publicly perform, sublicense, and distribute the Work and such Derivative Works in Source or Object form.
3. Grant of Patent License. Subject to the terms and conditions of this License, each Contributor hereby grants to You a perpetual, worldwide, non-exclusive, no-charge, royalty-free, irrevocable (except as stated in this section) patent license to make, have made, use, offer to sell, sell, import, and otherwise transfer the Work, where such license applies only to those patent claims licensable by such Contributor that are necessarily infringed by their Contribution(s) alone or by combination of their Contribution(s) with the Work to which such Contribution(s) was submitted. If You institute patent litigation against any entity (including a cross-claim or counterclaim in a lawsuit) alleging that the Work or a Contribution incorporated within the Work constitutes direct or contributory patent infringement, then any patent licenses granted to You under this License for that Work shall terminate as of the date such litigation is filed.
4. Redistribution. You may reproduce and distribute copies of the Work or Derivative Works thereof in any medium, with or without modifications, and in Source or Object form, provided that You meet the following conditions:

    1. You must give any other recipients of the Work or Derivative Works a copy of this License; and
    2. You must cause any modified files to carry prominent notices stating that You changed the files; and
    3. You must retain, in the Source form of any Derivative Works that You distribute, all copyright, patent, trademark, and attribution notices from the Source form of the Work, excluding those notices that do not pertain to any part of the Derivative Works; and
    4. If the Work includes a "NOTICE" text file as part of its distribution, then any Derivative Works that You distribute must include a readable copy of the attribution notices contained within such NOTICE file, excluding those notices that do not pertain to any part of the Derivative Works, in at least one of the following places: within a NOTICE text file distributed as part of the Derivative Works; within the Source form or documentation, if provided along with the Derivative Works; or, within a display generated by the Derivative Works, if and wherever such third-party notices normally appear. The contents of the NOTICE file are for informational purposes only and do not modify the License. You may add Your own attribution notices within Derivative Works that You distribute, alongside or as an addendum to the NOTICE text from the Work, provided that such additional attribution notices cannot be construed as modifying the License.

    You may add Your own copyright statement to Your modifications and may provide additional or different license terms and conditions for use, reproduction, or distribution of Your modifications, or for any such Derivative Works as a whole, provided Your use, reproduction, and distribution of the Work otherwise complies with the conditions stated in this License.

5. Submission of Contributions. Unless You explicitly state otherwise, any Contribution intentionally submitted for inclusion in the Work by You to the Licensor shall be under the terms and conditions of this License, without any additional terms or conditions. Notwithstanding the above, nothing herein shall supersede or modify the terms of any separate license agreement you may have executed with Licensor regarding such Contributions.
6. Trademarks. This License does not grant permission to use the trade names, trademarks, service marks, or product names of the Licensor, except as required for reasonable and customary use in describing the origin of the Work and reproducing the content of the NOTICE file.

7. Disclaimer of Warranty. Unless required by applicable law or agreed to in writing, Licensor provides the Work (and each Contributor provides its Contributions) on an "AS IS" BASIS, WITHOUT WARRANTIES OR CONDITIONS OF ANY KIND, either express or implied, including, without limitation, any warranties or conditions of TITLE, NON-INFRINGEMENT, MERCHANTABILITY, or FITNESS FOR A PARTICULAR PURPOSE. You are solely responsible for determining the appropriateness of using or redistributing the Work and assume any risks associated with Your exercise of permissions under this License.
8. Limitation of Liability. In no event and under no legal theory, whether in tort (including negligence), contract, or otherwise, unless required by applicable law (such as deliberate and grossly negligent acts) or agreed to in writing, shall any Contributor be liable to You for damages, including any direct, indirect, special, incidental, or consequential damages of any character arising as a result of this License or out of the use or inability to use the Work (including but not limited to damages for loss of goodwill, work stoppage, computer failure or malfunction, or any and all other commercial damages or losses), even if such Contributor has been advised of the possibility of such damages.
9. Accepting Warranty or Additional Liability. While redistributing the Work or Derivative Works thereof, You may choose to offer, and charge a fee for, acceptance of support, warranty, indemnity, or other liability obligations and/or rights consistent with this License. However, in accepting such obligations, You may act only on Your own behalf and on Your sole responsibility, not on behalf of any other Contributor, and only if You agree to indemnify, defend, and hold each Contributor harmless for any liability incurred by, or claims asserted against, such Contributor by reason of your accepting any such warranty or additional liability.
END OF TERMS AND CONDITIONS

---- Part 1: CMU/UCD copyright notice: (BSD like) -----

Copyright 1989, 1991, 1992 by Carnegie Mellon University

Derivative Work - 1996, 1998-2000

Copyright 1996, 1998-2000 The Regents of the University of California

All Rights Reserved

Permission to use, copy, modify and distribute this software and its documentation for any purpose and without fee is hereby granted, provided that the above copyright notice appears in all copies and that both that copyright notice and this permission notice appear in supporting documentation, and that the name of CMU and The Regents of the University of California not be used in advertising or publicity pertaining to distribution of the software without specific written permission.

CMU AND THE REGENTS OF THE UNIVERSITY OF CALIFORNIA DISCLAIM ALL WARRANTIES WITH REGARD TO THIS SOFTWARE, INCLUDING ALL IMPLIED WARRANTIES OF MERCHANTABILITY AND FITNESS. IN NO EVENT SHALL CMU OR THE REGENTS OF THE UNIVERSITY OF CALIFORNIA BE LIABLE FOR ANY SPECIAL, INDIRECT OR CONSEQUENTIAL DAMAGES OR ANY DAMAGES WHATSOEVER RESULTING FROM THE LOSS OF USE, DATA OR PROFITS, WHETHER IN AN ACTION OF CONTRACT, NEGLIGENCE OR OTHER TORTIOUS ACTION, ARISING OUT OF OR IN CONNECTION WITH THE USE OR PERFORMANCE OF THIS SOFTWARE.

---- Part 2: Networks Associates Technology, Inc copyright notice (BSD) -----

Copyright (c) 2001-2003, Networks Associates Technology, Inc

All rights reserved.

Redistribution and use in source and binary forms, with or without modification, are permitted provided that the following conditions are met:

* Redistributions of source code must retain the above copyright notice, this list of conditions and the following disclaimer.
* Redistributions in binary form must reproduce the above copyright notice, this list of conditions and the following disclaimer in the documentation and/or other materials provided with the distribution.
* Neither the name of the Networks Associates Technology, Inc nor the names of its contributors may be used to endorse or promote products derived from this software without specific prior written permission.

THIS SOFTWARE IS PROVIDED BY THE COPYRIGHT HOLDERS AND CONTRIBUTORS ``AS IS'' AND ANY EXPRESS OR IMPLIED WARRANTIES, INCLUDING, BUT NOT LIMITED TO, THE IMPLIED WARRANTIES OF MERCHANTABILITY AND FITNESS FOR A PARTICULAR PURPOSE ARE DISCLAIMED. IN NO EVENT SHALL THE COPYRIGHT HOLDERS OR CONTRIBUTORS BE LIABLE FOR ANY DIRECT, INDIRECT, INCIDENTAL, SPECIAL, EXEMPLARY, OR CONSEQUENTIAL DAMAGES (INCLUDING, BUT NOT LIMITED TO, PROCUREMENT OF SUBSTITUTE GOODS OR SERVICES; LOSS OF USE, DATA, OR PROFITS; OR BUSINESS INTERRUPTION) HOWEVER CAUSED AND ON ANY THEORY OF LIABILITY, WHETHER IN CONTRACT, STRICT LIABILITY, OR TORT (INCLUDING NEGLIGENCE OR OTHERWISE) ARISING IN ANY WAY OUT OF THE USE OF THIS SOFTWARE, EVEN IF ADVISED OF THE POSSIBILITY OF SUCH DAMAGE.

---- Part 3: Cambridge Broadband Ltd. copyright notice (BSD) -----

Portions of this code are copyright (c) 2001-2003, Cambridge Broadband Ltd.

All rights reserved.

Redistribution and use in source and binary forms, with or without modification, are permitted provided that the following conditions are met:

* Redistributions of source code must retain the above copyright notice, this list of conditions and the following disclaimer.
* Redistributions in binary form must reproduce the above copyright notice, this list of conditions and the following disclaimer in the documentation and/or other materials provided with the distribution.
* The name of Cambridge Broadband Ltd. may not be used to endorse or promote products derived from this software without specific prior written permission.

THIS SOFTWARE IS PROVIDED BY THE COPYRIGHT HOLDER ``AS IS'' AND ANY EXPRESS OR IMPLIED WARRANTIES, INCLUDING, BUT NOT LIMITED TO, THE IMPLIED WARRANTIES OF MERCHANTABILITY AND FITNESS FOR A PARTICULAR PURPOSE ARE DISCLAIMED. IN NO EVENT SHALL THE COPYRIGHT HOLDER BE LIABLE FOR ANY DIRECT, INDIRECT, INCIDENTAL, SPECIAL, EXEMPLARY, OR CONSEQUENTIAL DAMAGES (INCLUDING, BUT NOT LIMITED TO, PROCUREMENT OF SUBSTITUTE GOODS OR SERVICES; LOSS OF USE, DATA, OR PROFITS; OR BUSINESS INTERRUPTION) HOWEVER CAUSED AND ON ANY THEORY OF LIABILITY, WHETHER IN CONTRACT, STRICT LIABILITY, OR TORT (INCLUDING NEGLIGENCE OR OTHERWISE) ARISING IN ANY WAY OUT OF THE USE OF THIS SOFTWARE, EVEN IF ADVISED OF THE POSSIBILITY OF SUCH DAMAGE.

---- Part 4: Sun Microsystems, Inc. copyright notice (BSD) -----

Copyright c 2003 Sun Microsystems, Inc., 4150 Network Circle, Santa Clara, California 95054, U.S.A. All rights reserved.

Use is subject to license terms below.

This distribution may include materials developed by third parties.

Sun, Sun Microsystems, the Sun logo and Solaris are trademarks or registered trademarks of Sun Microsystems, Inc. in the U.S. and other countries.

Redistribution and use in source and binary forms, with or without modification, are permitted provided that the following conditions are met:

* Redistributions of source code must retain the above copyright notice, this list of conditions and the following disclaimer.
* Redistributions in binary form must reproduce the above copyright notice, this list of conditions and the following disclaimer in the documentation and/or other materials provided with the distribution.
* Neither the name of the Sun Microsystems, Inc. nor the names of its contributors may be used to endorse or promote products derived from this software without specific prior written permission.

THIS SOFTWARE IS PROVIDED BY THE COPYRIGHT HOLDERS AND CONTRIBUTORS ``AS IS'' AND ANY EXPRESS OR IMPLIED WARRANTIES, INCLUDING, BUT NOT LIMITED TO, THE IMPLIED WARRANTIES OF MERCHANTABILITY AND FITNESS FOR A PARTICULAR PURPOSE ARE DISCLAIMED. IN NO EVENT SHALL THE COPYRIGHT HOLDERS OR CONTRIBUTORS BE LIABLE FOR ANY DIRECT, INDIRECT, INCIDENTAL, SPECIAL, EXEMPLARY, OR CONSEQUENTIAL DAMAGES (INCLUDING, BUT NOT LIMITED TO, PROCUREMENT OF SUBSTITUTE GOODS OR SERVICES; LOSS OF USE, DATA, OR PROFITS; OR BUSINESS INTERRUPTION) HOWEVER CAUSED AND ON ANY THEORY OF LIABILITY, WHETHER IN CONTRACT, STRICT LIABILITY, OR TORT (INCLUDING NEGLIGENCE OR OTHERWISE) ARISING IN ANY WAY OUT OF THE USE OF THIS SOFTWARE, EVEN IF ADVISED OF THE POSSIBILITY OF SUCH DAMAGE.

---- Part 5: Sparta, Inc copyright notice (BSD) -----

Copyright (c) 2003-2012, Sparta, Inc

All rights reserved.

Redistribution and use in source and binary forms, with or without modification, are permitted provided that the following conditions are met:

* Redistributions of source code must retain the above copyright notice, this list of conditions and the following disclaimer.
* Redistributions in binary form must reproduce the above copyright notice, this list of conditions and the following disclaimer in the documentation and/or other materials provided with the distribution.
* Neither the name of Sparta, Inc nor the names of its contributors may be used to endorse or promote products derived from this software without specific prior written permission.

THIS SOFTWARE IS PROVIDED BY THE COPYRIGHT HOLDERS AND CONTRIBUTORS ``AS IS'' AND ANY EXPRESS OR IMPLIED WARRANTIES, INCLUDING, BUT NOT LIMITED TO, THE IMPLIED WARRANTIES OF MERCHANTABILITY AND FITNESS FOR A PARTICULAR PURPOSE ARE DISCLAIMED. IN NO EVENT SHALL THE COPYRIGHT HOLDERS OR CONTRIBUTORS BE LIABLE FOR ANY DIRECT, INDIRECT, INCIDENTAL, SPECIAL, EXEMPLARY, OR CONSEQUENTIAL DAMAGES (INCLUDING, BUT NOT LIMITED TO, PROCUREMENT OF SUBSTITUTE GOODS OR SERVICES; LOSS OF USE, DATA, OR PROFITS; OR BUSINESS INTERRUPTION) HOWEVER CAUSED AND ON ANY THEORY OF LIABILITY, WHETHER IN CONTRACT, STRICT LIABILITY, OR

TORT (INCLUDING NEGLIGENCE OR OTHERWISE) ARISING IN ANY WAY OUT OF THE USE OF THIS SOFTWARE, EVEN IF ADVISED OF THE POSSIBILITY OF SUCH DAMAGE.

---- Part 6: Cisco/BUPTNIC copyright notice (BSD) -----

Copyright (c) 2004, Cisco, Inc and Information Network Center of Beijing University of Posts and Telecommunications.

All rights reserved.

Redistribution and use in source and binary forms, with or without modification, are permitted provided that the following conditions are met:

* Redistributions of source code must retain the above copyright notice, this list of conditions and the following disclaimer.
* Redistributions in binary form must reproduce the above copyright notice, this list of conditions and the following disclaimer in the documentation and/or other materials provided with the distribution.
* Neither the name of Cisco, Inc, Beijing University of Posts and Telecommunications, nor the names of their contributors may be used to endorse or promote products derived from this software without specific prior written permission.

THIS SOFTWARE IS PROVIDED BY THE COPYRIGHT HOLDERS AND CONTRIBUTORS ``AS IS'' AND ANY EXPRESS OR IMPLIED WARRANTIES, INCLUDING, BUT NOT LIMITED TO, THE IMPLIED WARRANTIES OF MERCHANTABILITY AND FITNESS FOR A PARTICULAR PURPOSE ARE DISCLAIMED. IN NO EVENT SHALL THE COPYRIGHT HOLDERS OR CONTRIBUTORS BE LIABLE FOR ANY DIRECT, INDIRECT, INCIDENTAL, SPECIAL, EXEMPLARY, OR CONSEQUENTIAL DAMAGES (INCLUDING, BUT NOT LIMITED TO, PROCUREMENT OF SUBSTITUTE GOODS OR SERVICES; LOSS OF USE, DATA, OR PROFITS; OR BUSINESS INTERRUPTION) HOWEVER CAUSED AND ON ANY THEORY OF LIABILITY, WHETHER IN CONTRACT, STRICT LIABILITY, OR TORT (INCLUDING NEGLIGENCE OR OTHERWISE) ARISING IN ANY WAY OUT OF THE USE OF THIS SOFTWARE, EVEN IF ADVISED OF THE POSSIBILITY OF SUCH DAMAGE.

---- Part 7: Fabasoft R&D Software GmbH & Co KG copyright notice (BSD) -----

Copyright (c) Fabasoft R&D Software GmbH & Co KG, 2003 oss@fabasoft.com

Author: Bernhard Penz <bernhard.penz@fabasoft.com>

Redistribution and use in source and binary forms, with or without modification, are permitted provided that the following conditions are met:

* Redistributions of source code must retain the above copyright notice, this list of conditions and the following disclaimer.
* Redistributions in binary form must reproduce the above copyright notice, this list of conditions and the following disclaimer in the documentation and/or other materials provided with the distribution.
* The name of Fabasoft R&D Software GmbH & Co KG or any of its subsidiaries, brand or product names may not be used to endorse or promote products derived from this software without specific prior written permission.

THIS SOFTWARE IS PROVIDED BY THE COPYRIGHT HOLDER ``AS IS'' AND ANY EXPRESS OR IMPLIED WARRANTIES, INCLUDING, BUT NOT LIMITED TO, THE IMPLIED WARRANTIES OF MERCHANTABILITY AND FITNESS FOR A PARTICULAR PURPOSE ARE DISCLAIMED. IN NO EVENT SHALL THE COPYRIGHT HOLDER BE LIABLE FOR ANY DIRECT, INDIRECT, INCIDENTAL,

SPECIAL, EXEMPLARY, OR CONSEQUENTIAL DAMAGES (INCLUDING, BUT NOT LIMITED TO, PROCUREMENT OF SUBSTITUTE GOODS OR SERVICES; LOSS OF USE, DATA, OR PROFITS; OR BUSINESS INTERRUPTION) HOWEVER CAUSED AND ON ANY THEORY OF LIABILITY, WHETHER IN CONTRACT, STRICT LIABILITY, OR TORT (INCLUDING NEGLIGENCE OR OTHERWISE) ARISING IN ANY WAY OUT OF THE USE OF THIS SOFTWARE, EVEN IF ADVISED OF THE POSSIBILITY OF SUCH DAMAGE.

---- Part 8: Apple Inc. copyright notice (BSD) -----

Copyright (c) 2007 Apple Inc. All rights reserved.

Redistribution and use in source and binary forms, with or without modification, are permitted provided that the following conditions are met:

1. Redistributions of source code must retain the above copyright notice, this list of conditions and the following disclaimer.
2. Redistributions in binary form must reproduce the above copyright notice, this list of conditions and the following disclaimer in the documentation and/or other materials provided with the distribution.
3. Neither the name of Apple Inc. ("Apple") nor the names of its contributors may be used to endorse or promote products derived from this software without specific prior written permission.

THIS SOFTWARE IS PROVIDED BY APPLE AND ITS CONTRIBUTORS "AS IS" AND ANY EXPRESS OR IMPLIED WARRANTIES, INCLUDING, BUT NOT LIMITED TO, THE IMPLIED WARRANTIES OF MERCHANTABILITY AND FITNESS FOR A PARTICULAR PURPOSE ARE DISCLAIMED. IN NO EVENT SHALL APPLE OR ITS CONTRIBUTORS BE LIABLE FOR ANY DIRECT, INDIRECT, INCIDENTAL, SPECIAL, EXEMPLARY, OR CONSEQUENTIAL DAMAGES (INCLUDING, BUT NOT LIMITED TO, PROCUREMENT OF SUBSTITUTE GOODS OR SERVICES; LOSS OF USE, DATA, OR PROFITS; OR BUSINESS INTERRUPTION) HOWEVER CAUSED AND ON ANY THEORY OF LIABILITY, WHETHER IN CONTRACT, STRICT LIABILITY, OR TORT (INCLUDING NEGLIGENCE OR OTHERWISE) ARISING IN ANY WAY OUT OF THE USE OF THIS SOFTWARE, EVEN IF ADVISED OF THE POSSIBILITY OF SUCH DAMAGE.

---- Part 9: ScienceLogic, LLC copyright notice (BSD) -----

Copyright (c) 2009, ScienceLogic, LLC

All rights reserved.

Redistribution and use in source and binary forms, with or without modification, are permitted provided that the following conditions are met:

* Redistributions of source code must retain the above copyright notice, this list of conditions and the following disclaimer.
* Redistributions in binary form must reproduce the above copyright notice, this list of conditions and the following disclaimer in the documentation and/or other materials provided with the distribution.
* Neither the name of ScienceLogic, LLC nor the names of its contributors may be used to endorse or promote products derived from this software without specific prior written permission.

THIS SOFTWARE IS PROVIDED BY THE COPYRIGHT HOLDERS AND CONTRIBUTORS "AS IS" AND ANY EXPRESS OR IMPLIED WARRANTIES, INCLUDING, BUT NOT LIMITED TO, THE IMPLIED WARRANTIES OF MERCHANTABILITY AND FITNESS FOR A PARTICULAR PURPOSE ARE DISCLAIMED. IN NO EVENT SHALL THE COPYRIGHT HOLDERS OR CONTRIBUTORS BE LIABLE

FOR ANY DIRECT, INDIRECT, INCIDENTAL, SPECIAL, EXEMPLARY, OR CONSEQUENTIAL DAMAGES (INCLUDING, BUT NOT LIMITED TO, PROCUREMENT OF SUBSTITUTE GOODS OR SERVICES; LOSS OF USE, DATA, OR PROFITS; OR BUSINESS INTERRUPTION) HOWEVER CAUSED AND ON ANY THEORY OF LIABILITY, WHETHER IN CONTRACT, STRICT LIABILITY, OR TORT (INCLUDING NEGLIGENCE OR OTHERWISE) ARISING IN ANY WAY OUT OF THE USE OF THIS SOFTWARE, EVEN IF ADVISED OF THE POSSIBILITY OF SUCH DAMAGE.

LEADTOOLS

Copyright (C) 1991-2009 LEAD Technologies, Inc.

CMap Resources

---

Copyright 1990-2009 Adobe Systems Incorporated.
All rights reserved.

Copyright 1990-2010 Adobe Systems Incorporated.
All rights reserved.

Redistribution and use in source and binary forms, with or without modification, are permitted provided that the following conditions are met:

Redistributions of source code must retain the above copyright notice, this list of conditions and the following disclaimer.

Redistributions in binary form must reproduce the above copyright notice, this list of conditions and the following disclaimer in the documentation and/or other materials provided with the distribution.

Neither the name of Adobe Systems Incorporated nor the names of its contributors may be used to endorse or promote products derived from this software without specific prior written permission.

THIS SOFTWARE IS PROVIDED BY THE COPYRIGHT HOLDERS AND CONTRIBUTORS "AS IS" AND ANY EXPRESS OR IMPLIED WARRANTIES, INCLUDING, BUT NOT LIMITED TO, THE IMPLIED WARRANTIES OF MERCHANTABILITY AND FITNESS FOR A PARTICULAR PURPOSE ARE DISCLAIMED. IN NO EVENT SHALL THE COPYRIGHT HOLDER OR CONTRIBUTORS BE LIABLE FOR ANY DIRECT, INDIRECT, INCIDENTAL, SPECIAL, EXEMPLARY, OR CONSEQUENTIAL DAMAGES (INCLUDING, BUT NOT LIMITED TO, PROCUREMENT OF SUBSTITUTE GOODS OR SERVICES; LOSS OF USE, DATA, OR PROFITS; OR BUSINESS INTERRUPTION) HOWEVER CAUSED AND ON ANY THEORY OF LIABILITY, WHETHER IN CONTRACT, STRICT LIABILITY, OR TORT (INCLUDING NEGLIGENCE OR OTHERWISE) ARISING IN ANY WAY OUT OF THE USE OF THIS SOFTWARE, EVEN IF ADVISED OF THE POSSIBILITY OF SUCH DAMAGE.

---

MIT License

Copyright (c) 1998, 1999, 2000 Thai Open Source Software Center Ltd

Permission is hereby granted, free of charge, to any person obtaining a copy of this software and associated documentation files (the "Software"), to deal in the Software without restriction, including without limitation the rights to use, copy, modify, merge, publish, distribute, sublicense, and/or sell copies of the Software, and to permit persons to whom the Software is furnished to do so, subject to the following conditions:

The above copyright notice and this permission notice shall be included in all copies or substantial portions of the Software.

THE SOFTWARE IS PROVIDED "AS IS", WITHOUT WARRANTY OF ANY KIND, EXPRESS OR IMPLIED, INCLUDING BUT NOT LIMITED TO THE WARRANTIES OF MERCHANTABILITY, FITNESS FOR A PARTICULAR PURPOSE AND NONINFRINGEMENT. IN NO EVENT SHALL THE AUTHORS OR COPYRIGHT HOLDERS BE LIABLE FOR ANY CLAIM, DAMAGES OR OTHER LIABILITY, WHETHER IN AN ACTION OF CONTRACT, TORT OR OTHERWISE, ARISING FROM, OUT OF OR IN CONNECTION WITH THE SOFTWARE OR THE USE OR OTHER DEALINGS IN THE SOFTWARE.

Copyright 2000 Computing Research Labs, New Mexico State University

Copyright 2001-2015 Francesco Zappa Nardelli

Permission is hereby granted, free of charge, to any person obtaining a copy of this software and associated documentation files (the "Software"), to deal in the Software without restriction, including without limitation the rights to use, copy, modify, merge, publish, distribute, sublicense, and/or sell copies of the Software, and to permit persons to whom the Software is furnished to do so, subject to the following conditions:

The above copyright notice and this permission notice shall be included in all copies or substantial portions of the Software.

THE SOFTWARE IS PROVIDED "AS IS", WITHOUT WARRANTY OF ANY KIND, EXPRESS OR IMPLIED, INCLUDING BUT NOT LIMITED TO THE WARRANTIES OF MERCHANTABILITY, FITNESS FOR A PARTICULAR PURPOSE AND NONINFRINGEMENT. IN NO EVENT SHALL THE COMPUTING RESEARCH LAB OR NEW MEXICO STATE UNIVERSITY BE LIABLE FOR ANY CLAIM, DAMAGES OR OTHER LIABILITY, WHETHER IN AN ACTION OF CONTRACT, TORT OR OTHERWISE, ARISING FROM, OUT OF OR IN CONNECTION WITH THE SOFTWARE OR THE USE OR OTHER DEALINGS IN THE SOFTWARE.

Written by Joel Sherrill <joel@OARcorp.com>.

COPYRIGHT (c) 1989-2000.

On-Line Applications Research Corporation (OAR).

Permission to use, copy, modify, and distribute this software for any purpose without fee is hereby granted, provided that this entire notice is included in all copies of any software which is or includes a copy or modification of this software.

THIS SOFTWARE IS BEING PROVIDED "AS IS", WITHOUT ANY EXPRESS OR IMPLIED WARRANTY. IN PARTICULAR, THE AUTHOR MAKES NO REPRESENTATION OR WARRANTY OF ANY KIND

CONCERNING THE MERCHANTABILITY OF THIS SOFTWARE OR ITS FITNESS FOR ANY PARTICULAR PURPOSE.

(1) Red Hat Incorporated

Copyright (c) 1994-2009 Red Hat, Inc. All rights reserved.

This copyrighted material is made available to anyone wishing to use, modify, copy, or redistribute it subject to the terms and conditions of the BSD License. This program is distributed in the hope that it will be useful, but WITHOUT ANY WARRANTY expressed or implied, including the implied warranties of MERCHANTABILITY or FITNESS FOR A PARTICULAR PURPOSE. A copy of this license is available at http://www.opensource.org/licenses. Any Red Hat trademarks that are incorporated in the source code or documentation are not subject to the BSD License and may only be used or replicated with the express permission of Red Hat, Inc.

(2) University of California, Berkeley

Copyright (c) 1981-2000 The Regents of the University of California.

All rights reserved.

Redistribution and use in source and binary forms, with or without modification, are permitted provided that the following conditions are met:

* Redistributions of source code must retain the above copyright notice, this list of conditions and the following disclaimer.
* Redistributions in binary form must reproduce the above copyright notice, this list of conditions and the following disclaimer in the documentation and/or other materials provided with the distribution.
* Neither the name of the University nor the names of its contributors may be used to endorse or promote products derived from this software without specific prior written permission.

THIS SOFTWARE IS PROVIDED BY THE COPYRIGHT HOLDERS AND CONTRIBUTORS "AS IS" AND ANY EXPRESS OR IMPLIED WARRANTIES, INCLUDING, BUT NOT LIMITED TO, THE IMPLIED WARRANTIES OF MERCHANTABILITY AND FITNESS FOR A PARTICULAR PURPOSE ARE DISCLAIMED. IN NO EVENT SHALL THE COPYRIGHT OWNER OR CONTRIBUTORS BE LIABLE FOR ANY DIRECT, INDIRECT, INCIDENTAL, SPECIAL, EXEMPLARY, OR CONSEQUENTIAL DAMAGES (INCLUDING, BUT NOT LIMITED TO, PROCUREMENT OF SUBSTITUTE GOODS OR SERVICES; LOSS OF USE, DATA, OR PROFITS; OR BUSINESS INTERRUPTION) HOWEVER CAUSED AND ON ANY THEORY OF LIABILITY, WHETHER IN CONTRACT, STRICT LIABILITY, OR TORT (INCLUDING NEGLIGENCE OR OTHERWISE) ARISING IN ANY WAY OUT OF THE USE OF THIS SOFTWARE, EVEN IF ADVISED OF THE POSSIBILITY OF SUCH DAMAGE.

The FreeType Project LICENSE

---

2006-Jan-27

Copyright 1996-2002, 2006 by

David Turner, Robert Wilhelm, and Werner Lemberg

Introduction

==========

The FreeType Project is distributed in several archive packages; some of them may contain, in addition to the FreeType font engine, various tools and contributions which rely on, or relate to, the FreeType Project.

This license applies to all files found in such packages, and which do not fall under their own explicit license. The license affects thus the FreeType font engine, the test programs, documentation and makefiles, at the very least.

This license was inspired by the BSD, Artistic, and IJG (Independent JPEG Group) licenses, which all encourage inclusion and use of free software in commercial and freeware products alike. As a consequence, its main points are that:

o We don't promise that this software works. However, we will be interested in any kind of bug reports. (`as is' distribution)

o You can use this software for whatever you want, in parts or full form, without having to pay us. (`royalty-free' usage)

o You may not pretend that you wrote this software. If you use it, or only parts of it, in a program, you must acknowledge somewhere in your documentation that you have used the FreeType code. (`credits')

We specifically permit and encourage the inclusion of this software, with or without modifications, in commercial products.

We disclaim all warranties covering The FreeType Project and assume no liability related to The FreeType Project.

Finally, many people asked us for a preferred form for a credit/disclaimer to use in compliance with this license. We thus encourage you to use the following text:

"""

Portions of this software are copyright © <year> The FreeType

Project (www.freetype.org). All rights reserved.

"""

Please replace <year> with the value from the FreeType version you actually use.

Legal Terms

==========

0. Definitions

---

Throughout this license, the terms `package', `FreeType Project', and `FreeType archive' refer to the set of files originally distributed by the authors (David Turner, Robert Wilhelm, and Werner Lemberg) as the `FreeType Project', be they named as alpha, beta or final release.

`You' refers to the licensee, or person using the project, where `using' is a generic term including compiling the project's source code as well as linking it to form a `program' or `executable'.

This program is referred to as `a program using the FreeType engine'.

This license applies to all files distributed in the original FreeType Project, including all source code, binaries and documentation, unless otherwise stated in the file in its original, unmodified form as distributed in the original archive.

If you are unsure whether or not a particular file is covered by this license, you must contact us to verify this.

The FreeType Project is copyright (C) 1996-2000 by David Turner, Robert Wilhelm, and Werner Lemberg. All rights reserved except as specified below.

1. No Warranty

---

THE FREETYPE PROJECT IS PROVIDED `AS IS' WITHOUT WARRANTY OF ANY KIND, EITHER EXPRESS OR IMPLIED, INCLUDING, BUT NOT LIMITED TO, WARRANTIES OF MERCHANTABILITY AND FITNESS FOR A PARTICULAR PURPOSE. IN NO EVENT WILL ANY OF THE AUTHORS OR COPYRIGHT HOLDERS BE LIABLE FOR ANY DAMAGES CAUSED BY THE USE OR THE INABILITY TO USE, OF THE FREETYPE PROJECT.

2. Redistribution

---

This license grants a worldwide, royalty-free, perpetual and irrevocable right and license to use, execute, perform, compile, display, copy, create derivative works of, distribute and sublicense the FreeType Project (in both source and object code forms) and derivative works thereof for any purpose; and to authorize others to exercise some or all of the rights granted herein, subject to the following conditions:

o Redistribution of source code must retain this license file (`FTL.TXT') unaltered; any additions, deletions or changes to the original files must be clearly indicated in accompanying documentation. The copyright notices of the unaltered, original files must be preserved in all copies of source files.

o Redistribution in binary form must provide a disclaimer that states that the software is based in part of the work of the FreeType Team, in the distribution documentation. We also encourage you to put an URL to the FreeType web page in your documentation, though this isn't mandatory.

These conditions apply to any software derived from or based on the FreeType Project, not just the unmodified files. If you use our work, you must acknowledge us. However, no fee need be paid to us.

3. Advertising

---

Neither the FreeType authors and contributors nor you shall use the name of the other for commercial, advertising, or promotional purposes without specific prior written permission.

We suggest, but do not require, that you use one or more of the following phrases to refer to this software in your documentation or advertising materials: `FreeType Project', `FreeType Engine', `FreeType library', or `FreeType Distribution'.

As you have not signed this license, you are not required to accept it. However, as the FreeType Project is copyrighted material, only this license, or another one contracted with the authors, grants you the right to use, distribute, and modify it.

Therefore, by using, distributing, or modifying the FreeType Project, you indicate that you understand and accept all the terms of this license.

4. Contacts

---

There are two mailing lists related to FreeType:

o freetype@nongnu.org

Discusses general use and applications of FreeType, as well as future and wanted additions to the library and distribution.

If you are looking for support, start in this list if you haven't found anything to help you in the documentation.

o freetype-devel@nongnu.org

Discusses bugs, as well as engine internals, design issues, specific licenses, porting, etc.

Our home page can be found at

http://www.freetype.org

--- end of FTL.TXT ---

The TWAIN Toolkit is distributed as is. The developer and distributors of the TWAIN Toolkit expressly disclaim all implied, express or statutory warranties including, without limitation, the implied warranties of merchantability, noninfringement of third party rights and fitness for a particular purpose. Neither the developers nor the distributors will be liable for damages, whether direct, indirect, special, incidental, or consequential, as a result of the reproduction, modification, distribution or other use of the TWAIN Toolkit.

JSON for Modern C++

Copyright (c) 2013-2017 Niels Lohmann

Permission is hereby granted, free of charge, to any person obtaining a copy of this software and associated documentation files (the "Software"), to deal in the Software without restriction, including without limitation the rights to use, copy, modify, merge, publish, distribute, sublicense, and/or sell copies of the Software, and to permit persons to whom the Software is furnished to do so, subject to the following conditions:

The above copyright notice and this permission notice shall be included in all copies or substantial portions of the Software.

THE SOFTWARE IS PROVIDED "AS IS", WITHOUT WARRANTY OF ANY KIND, EXPRESS OR IMPLIED, INCLUDING BUT NOT LIMITED TO THE WARRANTIES OF MERCHANTABILITY, FITNESS FOR A PARTICULAR PURPOSE AND NONINFRINGEMENT. IN NO EVENT SHALL THE AUTHORS OR COPYRIGHT HOLDERS BE LIABLE FOR ANY CLAIM, DAMAGES OR OTHER LIABILITY, WHETHER IN AN ACTION OF CONTRACT, TORT OR OTHERWISE, ARISING FROM, OUT OF OR IN CONNECTION WITH THE SOFTWARE OR THE USE OR OTHER DEALINGS IN THE SOFTWARE.

Copyright (c) 2011 - 2015 ARM LIMITED

All rights reserved.

Redistribution and use in source and binary forms, with or without modification, are permitted provided that the following conditions are met:

- Redistributions of source code must retain the above copyright notice, this list of conditions and the following disclaimer.
- Redistributions in binary form must reproduce the above copyright notice, this list of conditions and the following disclaimer in the documentation and/or other materials provided with the distribution.
- Neither the name of ARM nor the names of its contributors may be used to endorse or promote products derived from this software without specific prior written permission.

THIS SOFTWARE IS PROVIDED BY THE COPYRIGHT HOLDERS AND CONTRIBUTORS "AS IS" AND ANY EXPRESS OR IMPLIED WARRANTIES, INCLUDING, BUT NOT LIMITED TO, THE IMPLIED WARRANTIES OF MERCHANTABILITY AND FITNESS FOR A PARTICULAR PURPOSE ARE DISCLAIMED. IN NO EVENT SHALL COPYRIGHT HOLDERS AND CONTRIBUTORS BE LIABLE FOR ANY DIRECT, INDIRECT, INCIDENTAL, SPECIAL, EXEMPLARY, OR CONSEQUENTIAL DAMAGES (INCLUDING, BUT NOT LIMITED TO, PROCUREMENT OF SUBSTITUTE GOODS OR SERVICES; LOSS OF USE, DATA, OR PROFITS; OR BUSINESS INTERRUPTION) HOWEVER CAUSED AND ON ANY THEORY OF LIABILITY, WHETHER IN CONTRACT, STRICT LIABILITY, OR TORT (INCLUDING NEGLIGENCE OR OTHERWISE) ARISING IN ANY WAY OUT OF THE USE OF THIS SOFTWARE, EVEN IF ADVISED OF THE POSSIBILITY OF SUCH DAMAGE.

O seguinte se aplica somente aos produtos que suportam Wi-Fi.

(c) 2009-2013 by Jeff Mott. All rights reserved.

Redistribution and use in source and binary forms, with or without modification, are permitted provided that the following conditions are met:

* Redistributions of source code must retain the above copyright notice, this list of conditions, and the following disclaimer.
* Redistributions in binary form must reproduce the above copyright notice, this list of conditions, and the following disclaimer in the documentation or other materials provided with the distribution.
* Neither the name CryptoJS nor the names of its contributors may be used to endorse or promote products derived from this software without specific prior written permission.

THIS SOFTWARE IS PROVIDED BY THE COPYRIGHT HOLDERS AND CONTRIBUTORS "AS IS," AND ANY EXPRESS OR IMPLIED WARRANTIES, INCLUDING, BUT NOT LIMITED TO, THE IMPLIED WARRANTIES OF MERCHANTABILITY AND FITNESS FOR A PARTICULAR PURPOSE, ARE DISCLAIMED. IN NO EVENT SHALL THE COPYRIGHT HOLDER OR CONTRIBUTORS BE LIABLE FOR ANY DIRECT, INDIRECT, INCIDENTAL, SPECIAL, EXEMPLARY, OR CONSEQUENTIAL DAMAGES (INCLUDING, BUT NOT LIMITED TO, PROCUREMENT OF SUBSTITUTE GOODS OR SERVICES; LOSS OF USE, DATA, OR PROFITS; OR BUSINESS INTERRUPTION) HOWEVER CAUSED AND ON ANY THEORY OF LIABILITY, WHETHER IN CONTRACT, STRICT LIABILITY, OR TORT (INCLUDING NEGLIGENCE OR OTHERWISE) ARISING IN ANY WAY OUT OF THE USE OF THIS SOFTWARE, EVEN IF ADVISED OF THE POSSIBILITY OF SUCH DAMAGE.

# Operação Básica


- Imprimindo Fotos de um Computador
- Imprimindo Fotos de um Smartphone/Tablet
- Cópia

# Imprimindo Fotos de um Computador

Esta seção descreve como imprimir fotos com Easy-PhotoPrint Editor.

1. Abra o suporte de papel (A).

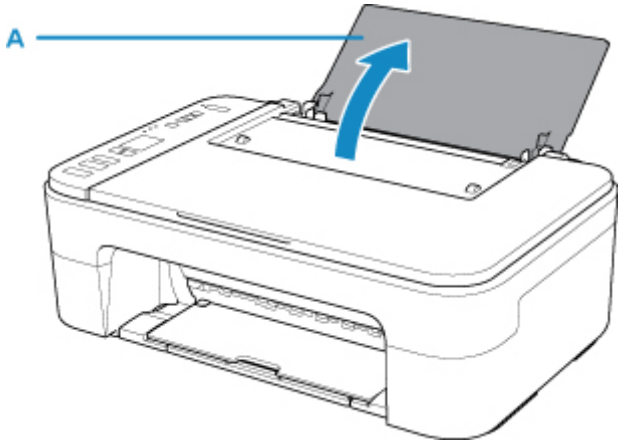


2. Puxe para fora a bandeja de saída de papel (B) e também a extensão da bandeja de saída (C).

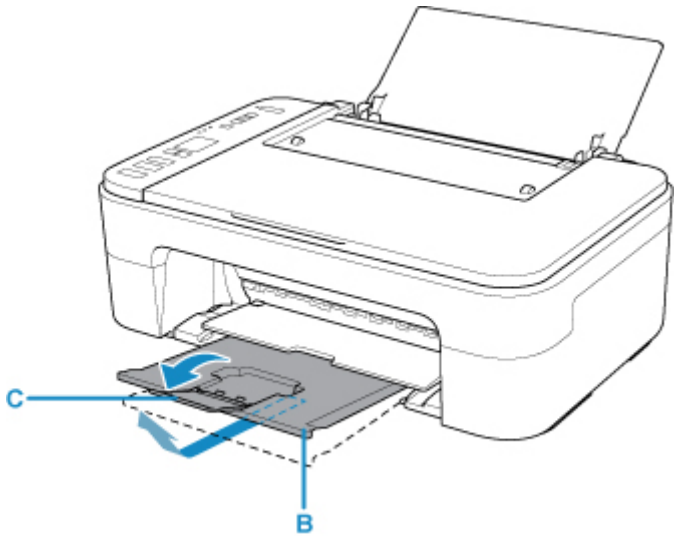


3. Coloque o papel verticalmente na extremidade direita da bandeja traseira COM O LADO DA IMPRESSÃO VOLTADO PARA VOCÊ.

4. Ajuste a guia do papel (D) com o lado esquerdo do papel.

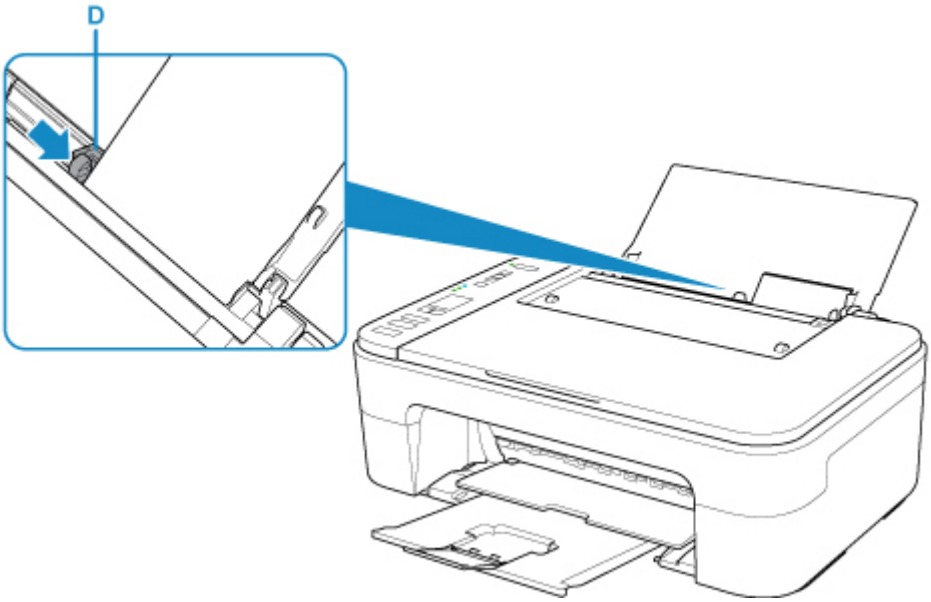


Depois de colocar papel na bandeja traseira, o status do papel e o tamanho do papel atual piscam no LCD.

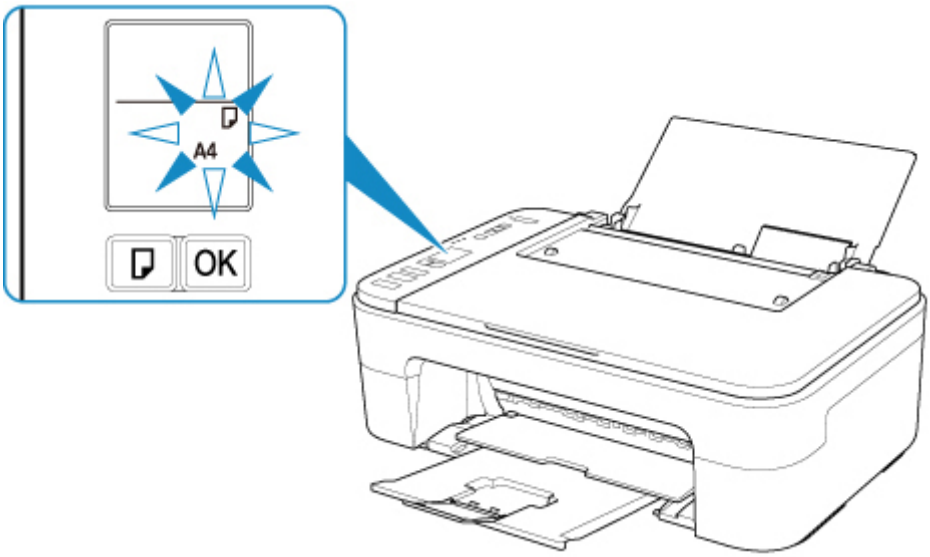


5. Pressione o botão **Selecionar papel (Paper Select)** (E) para selecionar o tamanho do papel que foi colocado na bandeja traseira e pressione o botão **OK** (F).

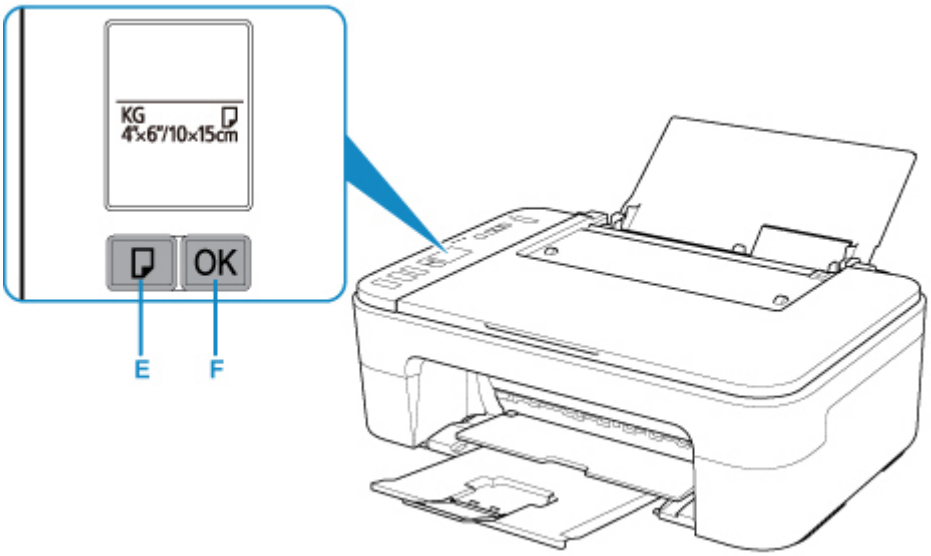


6. Inicie o Easy-PhotoPrint Editor.

   **Para o Windows:**

   O procedimento a seguir é para um computador com o sistema operacional Windows 10.

   No menu **Iniciar (Start)**, selecione (**Todos os aplicativos (All apps)** >) **Canon Utilities** > **Editor do Easy-PhotoPrint (Easy-PhotoPrint Editor)**.

   **Para o macOS:**

   No menu **Começar (Go)** no **Finder**, selecione **Aplicativo (Application)** e clique duas vezes na pasta **Canon Utilities**, na pasta **Editor do Easy-PhotoPrint (Easy-PhotoPrint Editor)** e, em seguida, no ícone do **Editor do Easy-PhotoPrint (Easy-PhotoPrint Editor)**.

7. Clique no ícone **Fotos (Photos)** (G).

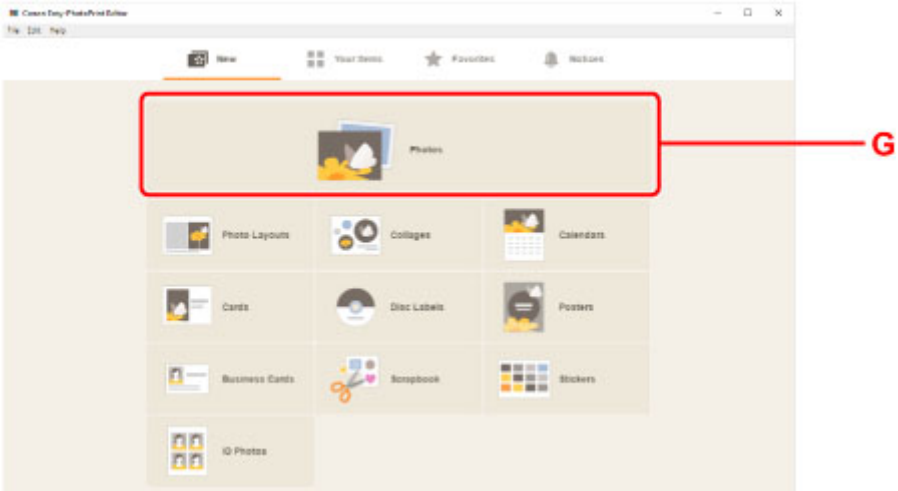


8. Clique em **Procurar (Browse)** (H) em **Computador: (Computer:)** e selecione a pasta com as fotos que você quer imprimir.

9. Clique nas fotos (I) que deseja imprimir e selecione **Abrir (Open)** (J).

**Para o Windows:**

Para selecionar duas ou mais fotos ao mesmo tempo, clique nas fotos enquanto pressiona a tecla Ctrl.

**Para o macOS:**

Para selecionar duas ou mais fotos ao mesmo tempo, clique nas fotos enquanto pressiona a tecla de comando.

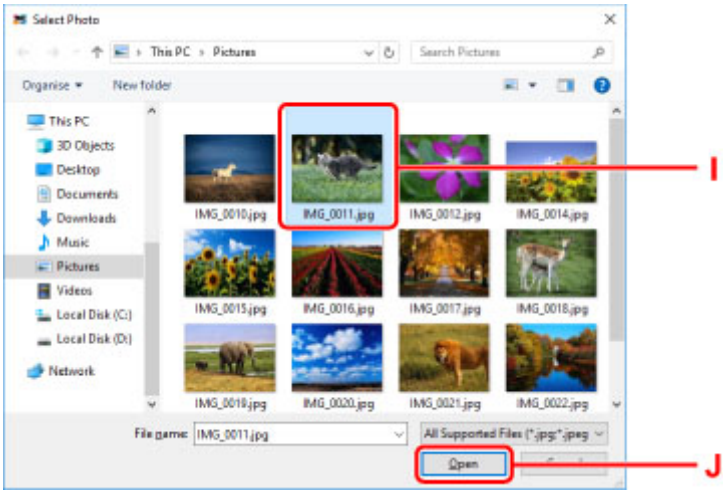


10. Especifique o número de cópias e outras opções em **Configurações de impressão (Print Settings)** (K).

**Para o Windows:**

Especifique o número de cópias, o nome do seu modelo, o tamanho do papel e outras opções.

**Para o macOS:**

Especifique o número de cópias, o tamanho do papel e outras opções.

### Nota

- Ao selecionar **Mesmo número de cada foto (Same No. of each photo)**, você pode especificar o número de cópias de todas as fotos com uma única configuração.
- A seleção **Mesmo número de cada foto (Same No. of each photo)** desativa a configuração de número de cópias especificada para cada foto. Quando desmarcada, as configurações anteriores para cada cópia são reativadas. para especificar o número de cópias também é reativado.

**11.** Inicie a impressão.

**Para o Windows:**

Clique em **Imprimir (Print)** (L).

**Para o macOS:**

Clique em **Avançar (Next)**. Quando aparece a caixa de diálogo Imprimir, especifique o nome do seu modelo, o papel e outras opções e, em seguida, clique em **Imprimir (Print)**.

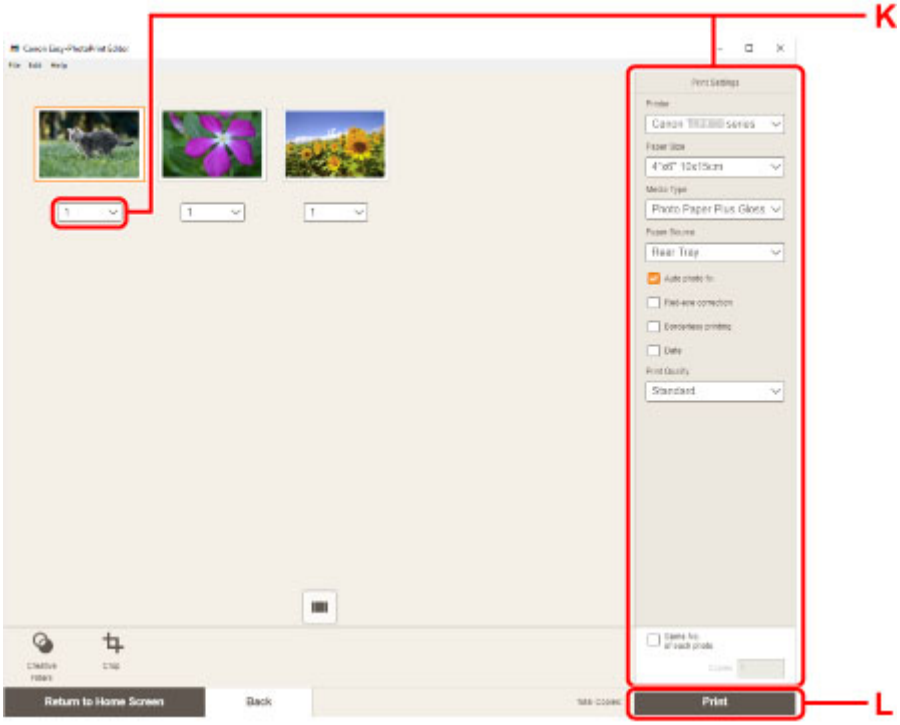


## Nota

- O Easy-PhotoPrint Editor permite que você crie e imprima colagens originais, cartões ou calendários usando suas fotos favoritas facilmente.

  ➡ Guia Easy-PhotoPrint Editor

# Imprimindo Fotos de um Smartphone/Tablet

Esta seção descreve como imprimir fotos com a Canon PRINT Inkjet/SELPHY.

Para obter detalhes sobre como transferir a Canon PRINT Inkjet/SELPHY, consulte abaixo.

➡ Imprimir fotos do seu smartphone

1. Abra o suporte de papel (A).

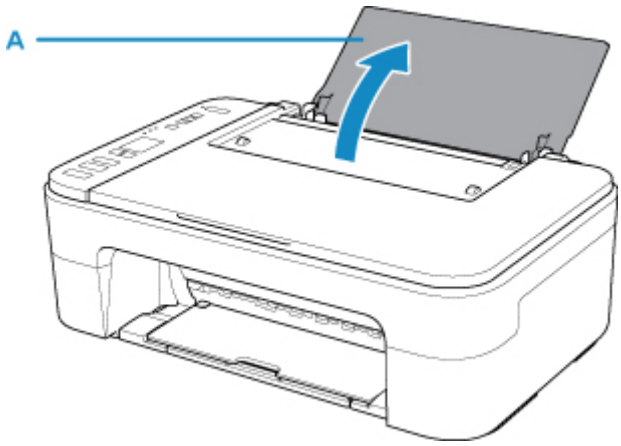


2. Puxe para fora a bandeja de saída de papel (B) e também a extensão da bandeja de saída (C).

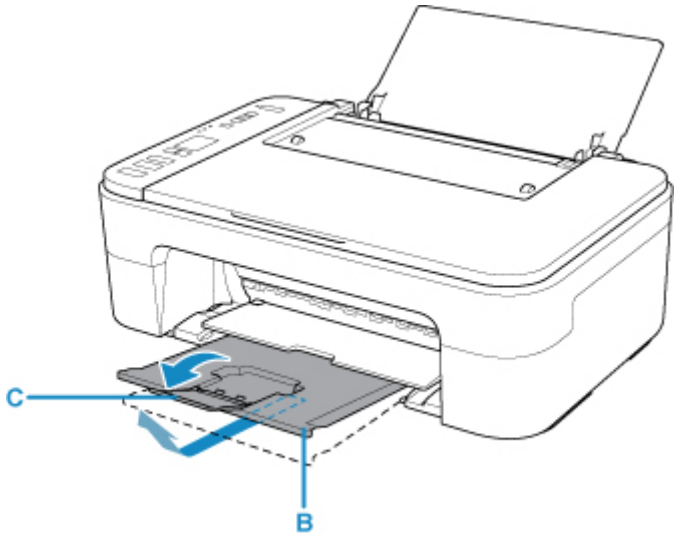


3. Coloque o papel verticalmente na extremidade direita da bandeja traseira COM O LADO DA IMPRESSÃO VOLTADO PARA VOCÊ.

4. Ajuste a guia do papel (D) com o lado esquerdo do papel.

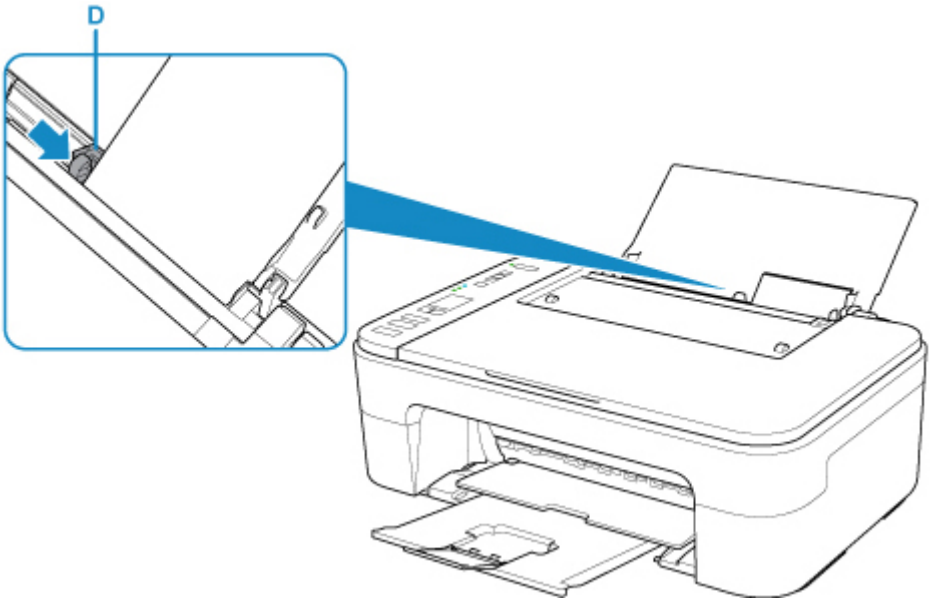


Depois de colocar papel na bandeja traseira, o status do papel e o tamanho do papel atual piscam no LCD.

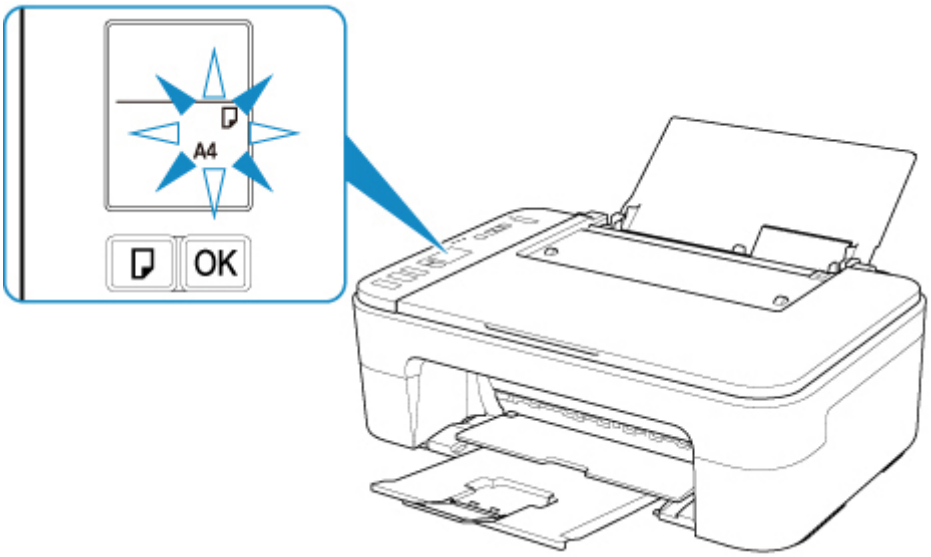


5. Pressione o botão **Selecionar papel (Paper Select)** (E) para selecionar o tamanho do papel que foi colocado na bandeja traseira e pressione o botão **OK** (F).

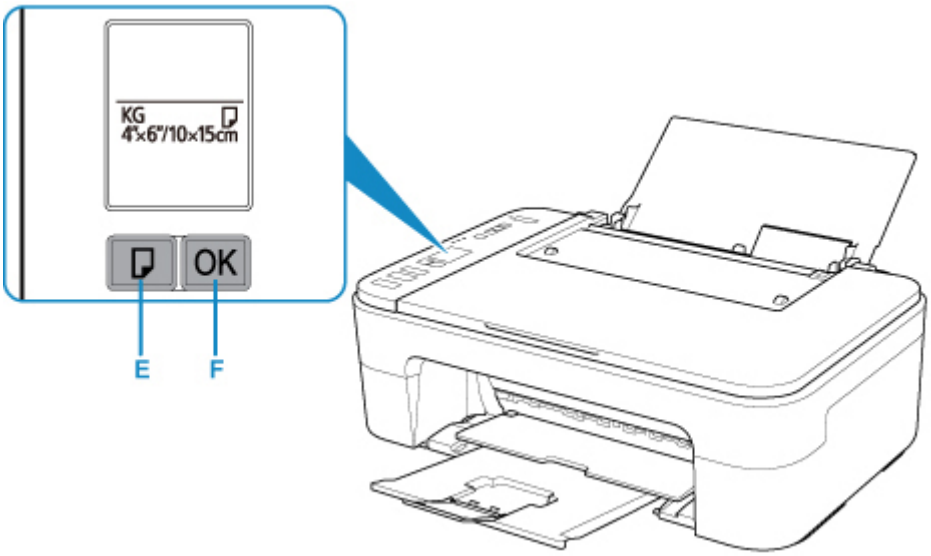


6. Inicie a (Canon PRINT Inkjet/SELPHY) pelo seu smartphone/tablet.

7. Selecione **Impressão de fotos (Photo Print)** em Canon PRINT Inkjet/SELPHY.

   A lista de fotos salvas no smartphone/tablet é exibida.

8. Selecione uma foto.

   Você também pode selecionar várias fotos ao mesmo tempo.

9. Especifique o número de cópias, o tamanho do papel etc.

10. Inicie a impressão.

# Cópia

Esta seção descreve como colocar originais e copiá-los em papel comum.

1. Abra o suporte de papel (A).

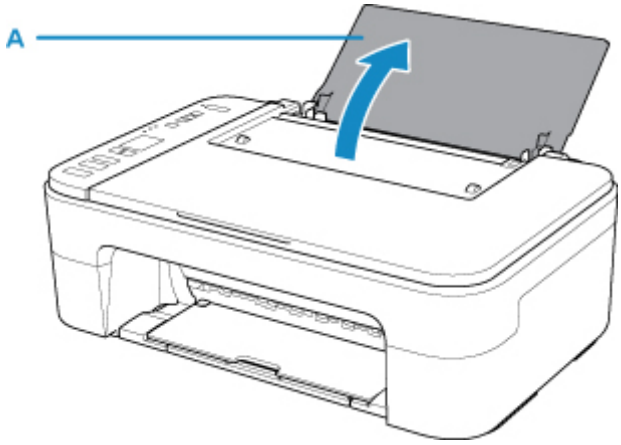


2. Puxe para fora a bandeja de saída de papel (B) e também a extensão da bandeja de saída (C).

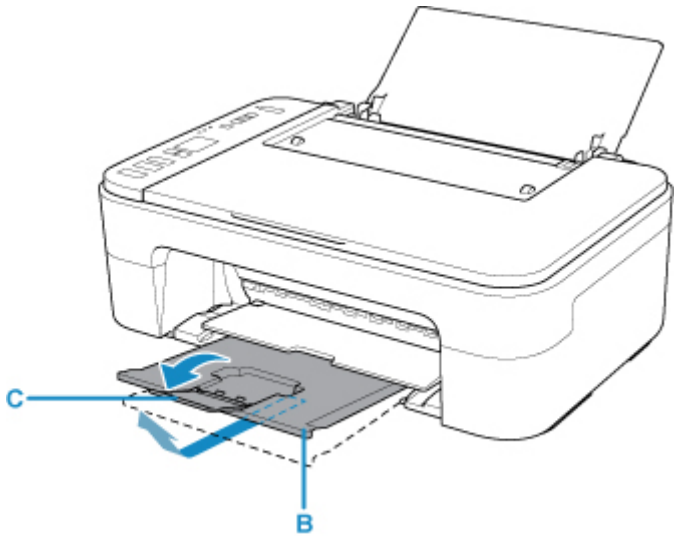


3. Coloque o papel verticalmente na extremidade direita da bandeja traseira COM O LADO DA IMPRESSÃO VOLTADO PARA VOCÊ.

4. Ajuste a guia do papel (D) com o lado esquerdo do papel.

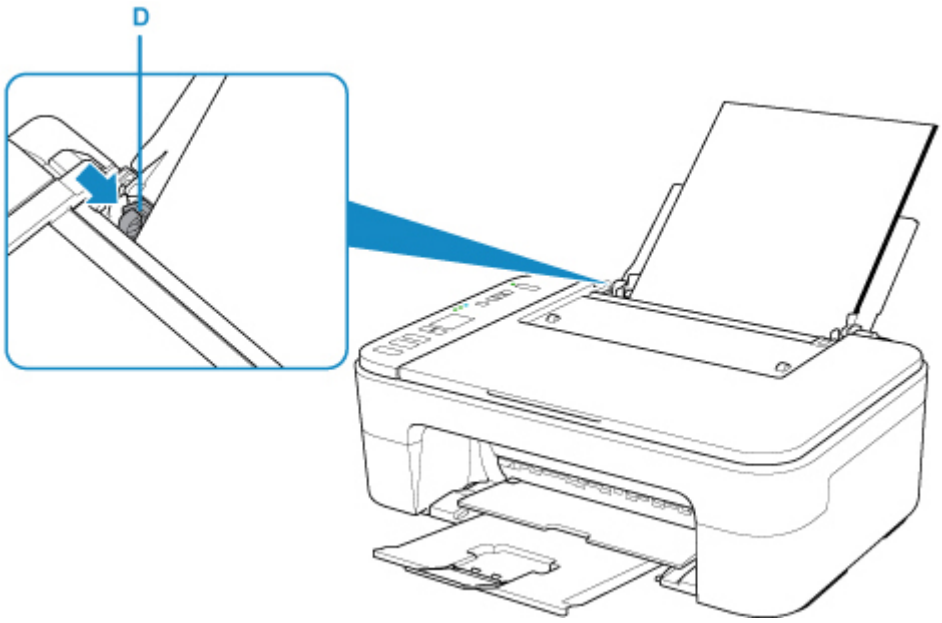


Depois de colocar papel na bandeja traseira, o status do papel e o tamanho do papel atual piscam no LCD.

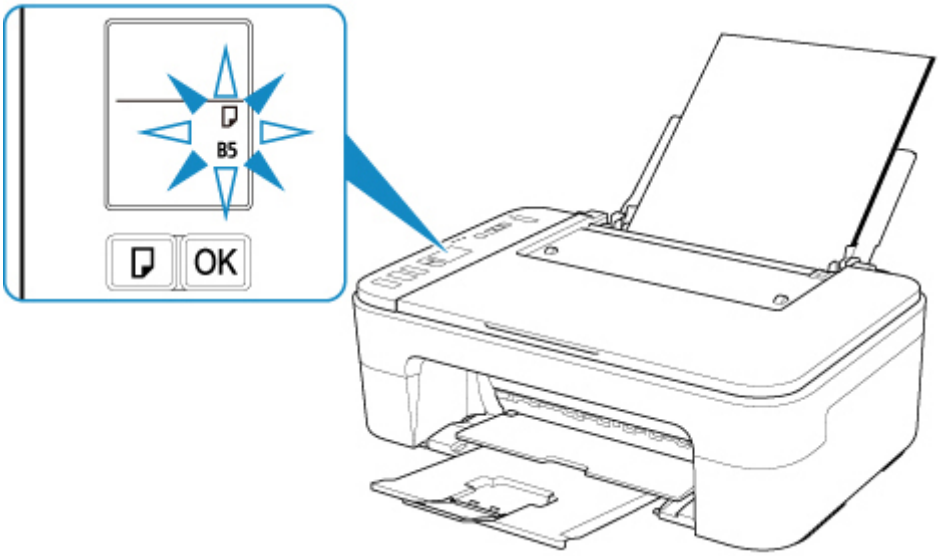


5. Pressione o botão **Selecionar papel (Paper Select)** (E) para selecionar o tamanho do papel que foi colocado na bandeja traseira e pressione o botão **OK** (F).

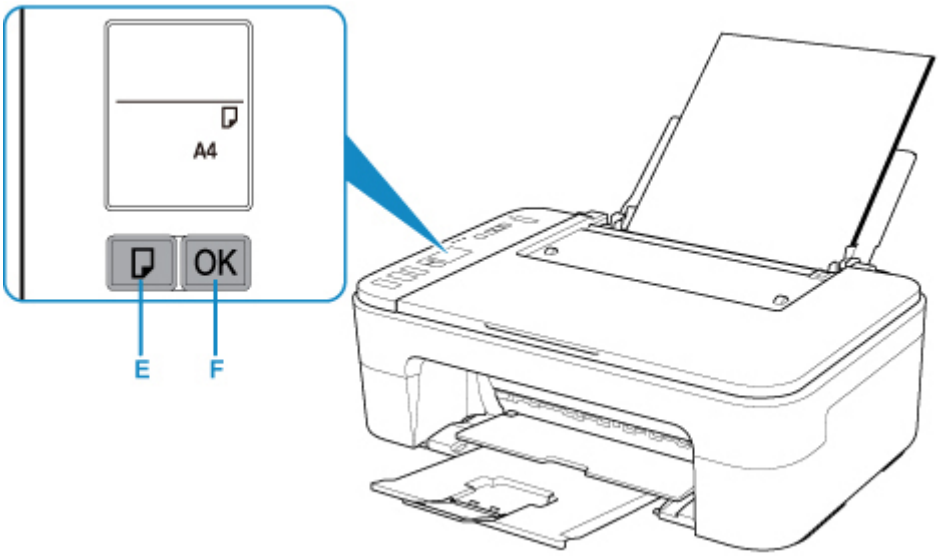


6. Abra a tampa de documentos (G).

7. Coloque o original COM O LADO A SER COPIADO VIRADO PARA BAIXO e alinhe-o com a marca de alinhamento (H).

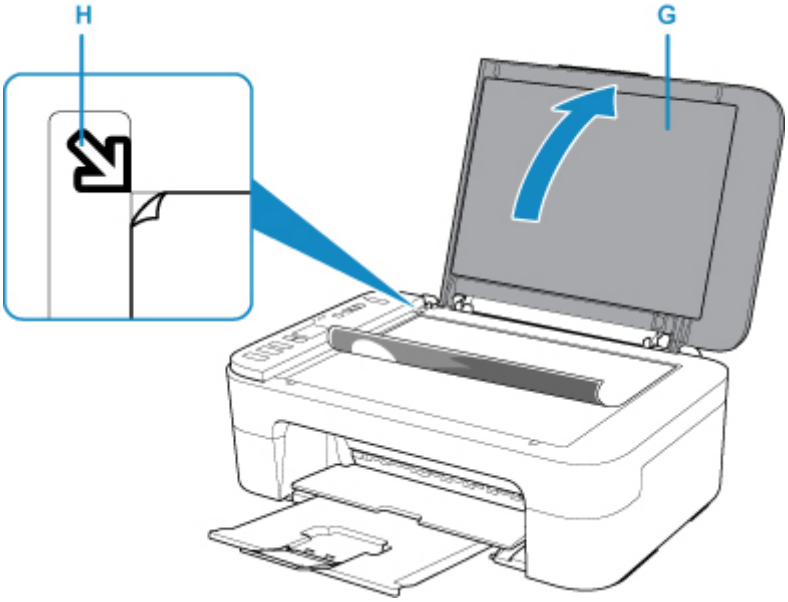


8. Feche a tampa do documento.

9. Pressione os botões **Preto (Black)** (I) ou **Colorido (Color)** (J).

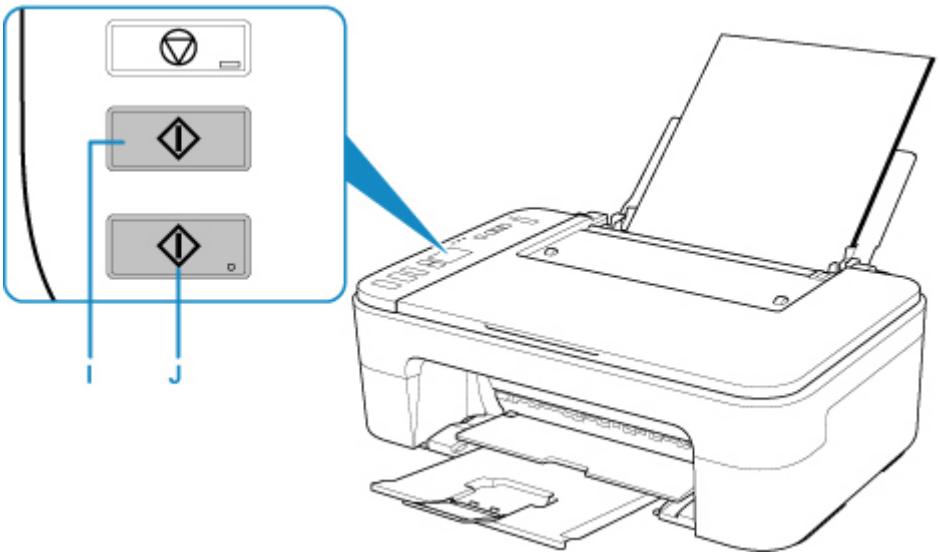


## Importante

- Não abra a tampa de documentos até que a cópia seja concluída.

## Nota

- Sua impressora está equipada com muitos outros recursos convenientes para copiar.

  ➡ Cópia

# Rede

## Métodos de Conexão Disponíveis

Os métodos de conexão a seguir estão disponíveis na impressora.

- **Conexão sem fio**

  Conecte a impressora e os dispositivos (por exemplo, computador/smartphone/tablet) usando um roteador sem fio.

  Se você tiver um roteador sem fio, recomendamos o seu uso para a conexão sem fio.

  - Os métodos de conexão podem variar, dependendo do tipo de roteador sem fio.
  - Você pode alterar as configurações de rede, como o nome da rede (SSID) e o protocolo de segurança na impressora.
  - Quando a conexão entre um dispositivo e um roteador sem fio for concluída e o (ícone de Wi-Fi) for exibido na tela do dispositivo, você poderá conectar o dispositivo à impressora usando o roteador sem fio.

- **Conexão direta (Wireless Direct)**

  Conecte a impressora e os dispositivos (por exemplo, computador/smartphone/tablet) sem usar um roteador sem fio.

  - Durante o uso da impressora com a Conexão Direta sem Fio, a conexão da impressora com a Internet fica indisponível. Nesse caso, os serviços da Web para a impressora não poderão ser usados.
  - Se você conectar um dispositivo conectado à Internet via um roteador sem fio à impressora que esteja no modo de Conexão Direta sem Fio, a conexão entre o dispositivo e o roteador sem fio será desativada. Nesse caso, a conexão do dispositivo poderá ser trocada automaticamente para uma conexão de dados móvel, dependendo do seu dispositivo. Serão aplicadas taxas de transmissão para a conexão com a Internet usando uma conexão de dados móvel.
  - Na Conexão Direta sem Fio, você pode conectar até cinco dispositivos ao mesmo tempo. Se você tentar conectar um sexto dispositivo quando cinco dispositivos já estiverem conectados, aparecerá um erro. Se aparecer um erro, desconecte um dispositivo não utilizados e defina as configurações novamente.
  - Configurações de rede, como o nome da rede (SSID) e o protocolo de segurança, são especificadas automaticamente.

## Instalação/Configurações da Conexão de Rede

Configure a conexão da impressora e do computador/smartphone/tablet.

Para obter mais informações sobre o procedimento de configuração, clique aqui.

## Alterando as Configurações de Rede

Veja abaixo como alterar as configurações da conexão da impressora e do computador/smartphone/tablet.

- Para alterar o método de conexão de rede:
  - ➡ Método de reconfiguração da conexão Wi-Fi
  - ➡ Alterando o Modo de Conexão
- Para adicionar um computador/smartphone/tablet à impressora:
  - ➡ Conecta-se a outro computador via LAN/altera a conexão de USB para LAN
- Para usar a configuração Direta Sem Fio temporariamente:
  - ➡ Impressão/Digitalização com Conexão Direta sem Fio

## IJ Network Device Setup Utility

O IJ Network Device Setup Utility verifica ou diagnostica as configurações da impressora e as do computador, e restaura o respectivo status se algo estiver errado com a conexão da rede. Selecione um link abaixo para transferir o IJ Network Device Setup Utility.

- ➡ Verificando o Status da Conexão da Impressora Usando o IJ Network Device Setup Utility
- Executando/Alternado as Configurações da Rede (Windows)

  Para o Windows, você pode executar as configurações da rede usando o IJ Network Device Setup Utility.

  - ➡ IJ Network Device Setup Utility (Windows)
- Diagnosticando e Reparando as Configurações da Rede (Windows/macOS)

  Você pode diagnosticar ou reparar as configurações da rede usando o IJ Network Device Setup Utility.

  - **Para o Windows:**
    - ➡ IJ Network Device Setup Utility (Windows)
  - **Para o macOS:**
    - ➡ IJ Network Device Setup Utility (macOS)

## Dicas de Conexão de Rede

Veja abaixo dicas sobre como usar a impressora via conexão de rede.

- ➡ Dicas de Conexão de Rede
- ➡ Manuseio da configuração da impressora com o uso do navegador da Web
- ➡ Medidas de combate ao acesso não autorizado

## Solução de Problemas

Consulte Configurações de Rede e Problemas Comuns para solução de problemas ao conectar a rede.

## Advertência/Restrição

Consulte abaixo para obter detalhes.

- Restrições às configurações de rede:
  - ➡ Restrições
- Advertências ao imprimir usando o serviço da web:

➡ Aviso sobre a Impressão de Serviço da Web

# Restrições

Quando for conectar outro dispositivo enquanto um dispositivo (como um computador) já estiver conectado à impressora, conecte-o usando o mesmo método de conexão do dispositivo conectado.
Se você conectar usando um método de conexão diferente, a conexão ao dispositivo em uso será desativada.

## Conectar via roteador sem fio

- Verifique se o seu dispositivo e o roteador sem fio estão conectados. Para obter detalhes sobre a verificação dessas configurações, consulte o manual que acompanha o roteador sem fio ou entre em contato com o fabricante.
  Quanto ao um dispositivo já conectado à impressora sem o uso de um roteador sem fio, reconecte-o via um roteador sem fio.
- A configuração, as funções do roteador, os procedimentos de configuração e as configurações de segurança de roteadores sem fio variam dependendo do ambiente do sistema. Para obter detalhes, consulte o manual do seu roteador sem fio ou entre em contato com o fabricante.
- Esta impressora não é compatível com IEEE802.11ac, IEEE802.11a ou IEEE802.11n (5 GHz). Verifique se o seu dispositivo suporta IEEE802.11n (2,4 GHz), IEEE802.11g ou IEEE802.11b.
- Se o seu dispositivo for definido com o modo "Somente IEEE802.11n", WEP ou TKIP não poderá ser usado como um protocolo de segurança. Altere o protocolo de segurança para seu dispositivo para algo diferente de WEP e TKIP ou altere a configuração para algo diferente de "Somente IEEE802.11n".
  A conexão entre seu dispositivo e o roteador sem-fio será temporariamente desativada durante a alteração da configuração. Não prossiga para a próxima tela deste guia até que a configuração esteja concluída.
- Para uso em escritório, consulte o administrador da rede.
- Observe que, se você conectar a uma rede sem proteção de segurança, suas informações pessoais poderão ser divulgados para um terceiro.

## Conexão direta sem fio (Modo de ponto de acesso)

### Importante

- Se um dispositivo for conectado à Internet via um roteador sem fio e se você então conectá-lo a uma impressora em modo de Conexão direta, a conexão existente entre o dispositivo e o roteador sem fio será desativada. Nesse caso, a conexão do dispositivo poderá ser trocada automaticamente para uma conexão de dados móvel, dependendo do seu dispositivo. Quando você se conectar à Internet usando uma conexão de dados móvel, poderão ser aplicados encargos, dependendo do seu contrato.
  - Quando você conecta um dispositivo e a impressora usando a Conexão direta, as informações de conexão são salvas nas configurações de Wi-Fi. O dispositivo pode ser conectado à impressora automaticamente mesmo depois de desconectado ou conectado a outro roteador sem fio.
  - Para impedir a conexão automática com a impressora no modo de Conexão direta, altere o modo de conexão depois de usar a impressora ou defina para não se conectar automaticamente nas configurações de Wi-Fi do dispositivo.

Para obter detalhes sobre como alterar as configurações do seu dispositivo, consulte o manual fornecido com o dispositivo ou entre em contato com o fabricante.

- Se você conectar um dispositivo e a impressora usando a Conexão direta, a conexão com a Internet poderá ficar indisponível, dependendo do seu ambiente. Nesse caso, os serviços da Web para a impressora não poderão ser usados.
- No modo de Conexão direta, você pode conectar até cinco dispositivos ao mesmo tempo. Se você tentar conectar um sexto dispositivo quando cinco dispositivos já estiverem conectados, aparecerá um erro.
  Se aparecer um erro, desconecte um dispositivo que não use a impressora, então defina as configurações novamente.
- Os dispositivos conectados à impressora usando a Conexão direta não podem se comunicar uns com os outros.
- As atualizações do firmware da impressora não estão disponíveis durante o uso do modo de Conexão direta.
- Quando um dispositivo tiver sido conectado à impressora sem o uso de um roteador sem fio e se você quiser configurá-lo novamente usando o mesmo método de conexão, desconecte-o primeiro. Desative a conexão entre o dispositivo e a impressora na tela de configuração de Wi-Fi.

## Dicas de Conexão de Rede

- Configurações de Rede Padrão
- Detectar mesmo nome da impressora
- Conecta-se a outro computador via LAN/altera a conexão de USB para LAN
- Imprimindo as Configurações da Rede
- Método de reconfiguração da conexão Wi-Fi

# Configurações de Rede Padrão

## Padrões de Conexão de LAN

| Item | Padrão |
|---|---|
| Alterar LAN | LAN sem fio ativa (Wireless LAN active) |
| SSID | BJNPSETUP |
| Segurança da LAN sem-fio | Desativar |
| Endereço IP (IP address) (IPv4) | Configuração automática |
| Endereço IP (IP address) (IPv6) | Configuração automática |
| Definir nome da impressora* | XXXXXXXXXXXX |
| Ativar/desativar IPv6 | Ativar |
| Ativar/desativar WSD | Ativar |
| Configuração de tempo limite | 15 minutos |
| Ativar/desativar Bonjour | Ativar |
| Nome de serviço | Canon TS3300 series |
| Configuração de protocolo LPR | Ativar |
| Protocolo RAW | Ativar |
| LLMNR | Ativar |
| Comunicação PictBridge | Ativar |

("XX" representa caracteres alfanuméricos.)

*O valor padrão depende da impressora.

## Padrões de Configuração Direta Sem Fio

| Item | Padrão |
|---|---|
| SSID (Identificador para Configuração Direta Sem Fio) | XXXXXX-TS3300series * |
| Senha | Número de série da impressora |
| Segurança da LAN sem-fio | WPA2-PSK (AES) |

*(XXXXXX são os últimos seis dígitos do endereço MAC da impressora.)

## Detectar mesmo nome da impressora

Quando a impressora for detectada durante a configuração, outras impressoras com o mesmo nome poderão aparecer na tela de resultados.

Selecione uma impressora com a verificação das configurações da impressora em relação às exibidas na tela de resultado da detecção.

- **Para o Windows:**

  Verifique o endereço MAC ou número de série da impressora para selecionar a impressora correta nos resultados.

- **Para o macOS:**

  Os nomes da impressora são exibidos com o endereço MAC adicionado ao final ou como o nome da impressora especificado pelo Bonjour.

  Verifique os identificadores como o endereço MAC, o nome da impressora especificado pelo Bonjour, e o número de série da impressora para selecionar a impressora entre as opções exibidas.

**Nota**

- É possível que o número de série não seja exibido na tela de resultados.

Para verificar o endereço MAC e o número de série da impressora, imprima as informações das configurações de rede.

➡ Imprimindo as Configurações da Rede

## Conecta-se a outro computador via LAN/altera a conexão de USB para LAN

Para conectar um computador adicional à impressora via LAN ou para alterar de conexão USB para LAN, clique aqui e execute a configuração.

# Imprimindo as Configurações da Rede

Use o painel de controle para imprimir as configurações de rede atuais da impressora.

**Importante**

- A impressão das configurações de rede contém informações importantes sobre sua rede. Use-a com cuidado.

1. Verifique se a impressora está ligada.

2. Carregue duas folhas de papel comum de tamanho A4 ou Carta.

3. Pressione o botão **Informações (Information)**.

   A impressora começa a imprimir as informações de configuração de rede.

As seguintes informações sobre a configuração de rede da impressora são impressas.

(Alguns valores de configuração não são exibidos, dependendo das configurações da impressora.)

| Número do Item | Item | Descrição | Configuração |
|---|---|---|---|
| 1 | Product Information | Informações do produto | – |
| 1-1 | Product Name | Nome do produto | XXXXXXXX |
| 1-2 | ROM Version | Versão da ROM | XXXXXXXX |
| 1-3 | Serial Number | Número de série | XXXXXXXX |
| 2 | Network Diagnostics | Diagnóstico da rede | – |
| 2-1 | Diagnostic Result | Resultado do diagnóstico | XXXXXXXX |
| 2-2 | Result Codes | Códigos de resultado | XXXXXXXX |
| 2-3 | Result Code Details | Detalhes do código de resultado | http://canon.com/ijnwt |
| 3 | Wireless LAN | LAN sem-fio | Enable/Disable |
| 3-1 | WPS PIN CODE | Código WPS PIN | XXXXXXXX |
| 3-2 | Infrastructure | Infraestrutura | Enable/Disable |
| 3-2-1 | Signal Strength | Intensidade do sinal | 0 a 100 [%] |
| 3-2-2 | Link Quality | Qualidade do link | 0 a 100 [%] |
| 3-2-3 | Frequency | Frequência | XX (GHz) |
| 3-2-4 | MAC Address | Endereço MAC | XX:XX:XX:XX:XX:XX |

| | | | |
|---|---|---|---|
| 3-2-5 | Connection | Status da conexão | Active/Inactive |
| 3-2-6 | SSID | SSID | Nome da rede LAN sem fio (SSID) |
| 3-2-7 | Channel | Canal (Channel) | XX (1 a 13) |
| 3-2-8 | Encryption | Método de criptografia | None/WEP/TKIP/AES |
| 3-2-9 | WEP Key Length | Comprimento da chave WEP (bits) | Inactive/128/64 |
| 3-2-10 | Authentication | Método de autenticação | None/auto/open/shared/WPA-PSK/WPA2-PSK |
| 3-2-11 | TCP/IPv4 | TCP/IPv4 | Enable |
| 3-2-12 | IP Address | Endereço IP (IP address) | XXX.XXX.XXX.XXX |
| 3-2-13 | Subnet Mask | Máscara de sub-rede | XXX.XXX.XXX.XXX |
| 3-2-14 | Default Gateway | Gateway padrão | XXX.XXX.XXX.XXX |
| 3-2-15 | TCP/IPv6 | TCP/IPv6 | Enable/Disable |
| 3-2-16 | Link Local Address | Endereço local do link | XXXX:XXXX:XXXX:XXXX<br>XXXX:XXXX:XXXX:XXXX |
| 3-2-17 | Link Local Prefix Length | Comprimento de prefixo local do link | XXX |
| 3-2-18 | Stateless Address1 | Endereço sem status 1 | XXXX:XXXX:XXXX:XXXX<br>XXXX:XXXX:XXXX:XXXX |
| 3-2-19 | Stateless Prefix Length1 | Comprimento de prefixo de sub-rede *1 | XXX |
| 3-2-20 | Stateless Address2 | Endereço sem status 2 | XXXX:XXXX:XXXX:XXXX<br>XXXX:XXXX:XXXX:XXXX |
| 3-2-21 | Stateless Prefix Length2 | Comprimento de prefixo de sub-rede *2 | XXX |
| 3-2-22 | Stateless Address3 | Endereço sem status 3 | XXXX:XXXX:XXXX:XXXX<br>XXXX:XXXX:XXXX:XXXX |
| 3-2-23 | Stateless Prefix Length3 | Comprimento de prefixo de sub-rede *3 | XXX |
| 3-2-24 | Stateless Address4 | Endereço sem status 4 | XXXX:XXXX:XXXX:XXXX<br>XXXX:XXXX:XXXX:XXXX |
| 3-2-25 | Stateless Prefix Length4 | Comprimento de prefixo de sub-rede *4 | XXX |

| | | | |
|---|---|---|---|
| 3-2-26 | Default Gateway1 | Gateway padrão *1 | XXXX:XXXX:XXXX:XXXX<br>XXXX:XXXX:XXXX:XXXX |
| 3-2-27 | Default Gateway2 | Gateway padrão *2 | XXXX:XXXX:XXXX:XXXX<br>XXXX:XXXX:XXXX:XXXX |
| 3-2-28 | Default Gateway3 | Gateway padrão *3 | XXXX:XXXX:XXXX:XXXX<br>XXXX:XXXX:XXXX:XXXX |
| 3-2-29 | Default Gateway4 | Gateway padrão *4 | XXXX:XXXX:XXXX:XXXX<br>XXXX:XXXX:XXXX:XXXX |
| 3-2-33 | IPsec | Configuração de IPsec | Active |
| 3-2-34 | Security Protocol | Método de segurança | ESP/ESP & AH/AH |
| 3-3 | Access Point Mode | Modo de operação da Conexão Direta | Enable/Disable |
| 3-3-1 | MAC Address | Endereço MAC | XX:XX:XX:XX:XX:XX |
| 3-3-2 | Connection | Status da conexão | Active/Inactive |
| 3-3-3 | SSID | SSID | Nome da rede (SSID) para conexão direta sem fio |
| 3-3-4 | Password | Senha | Senha da configuração Direta Sem Fio (10 caracteres alfa-numéricos) |
| 3-3-5 | Channel | Canal (Channel) | 3 |
| 3-3-6 | Encryption | Método de criptografia | AES |
| 3-3-7 | Authentication | Método de autentica-ção | WPA2-PSK |
| 3-3-8 | TCP/IPv4 | TCP/IPv4 | Enable |
| 3-3-9 | IP Address | Endereço IP (IP ad-dress) | XXX.XXX.XXX.XXX |
| 3-3-10 | Subnet Mask | Máscara de sub-rede | XXX.XXX.XXX.XXX |
| 3-3-11 | Default Gateway | Gateway padrão | XXX.XXX.XXX.XXX |
| 3-3-12 | TCP/IPv6 | TCP/IPv6 | Enable/Disable |
| 3-3-13 | Link Local Address | Endereço local do link | XXXX:XXXX:XXXX:XXXX<br>XXXX:XXXX:XXXX:XXXX |
| 3-3-14 | Link Local Prefix Length | Comprimento de prefi-xo local do link | XXX |
| 3-3-15 | IPsec | Configuração de IPsec | Active |
| 3-3-16 | Security Protocol | Método de segurança | – |

| | | | |
|---|---|---|---|
| 5 | Other Settings | Outras configurações | – |
| 5-1 | Printer Name | Nome da impressora | Nome da impressora (Até 15 caracteres alfanuméricos) |
| 5-4 | WSD Printing | Configuração de impressão WSD | Enable/Disable |
| 5-5 | WSD Timeout | Tempo limite | 1/5/10/15/20 [min] |
| 5-6 | LPD Printing | Configuração de impressão LPD | Enable/Disable |
| 5-7 | RAW Printing | Configuração de impressão RAW | Enable/Disable |
| 5-9 | Bonjour | Configuração Bonjour | Enable/Disable |
| 5-10 | Bonjour Service Name | Nome serviço Bonjour | Nome do serviço Bonjour (Até 52 caracteres alfanuméricos) |
| 5-11 | LLMNR | Configuração de LLMNR | Enable/Disable |
| 5-12 | SNMP | Configuração SNMP | Enable/Disable |
| 5-13 | PictBridge Commun. | PictBridge Comunicação | Enable/Disable |
| 5-14 | DNS Server | Obter endereço do servidor DNS automaticamente | Auto/Manual |
| 5-15 | Primary Server | Endereço do servidor principal | XXX.XXX.XXX.XXX |
| 5-16 | Secondary Server | Endereço do servidor secundário | XXX.XXX.XXX.XXX |
| 5-17 | Proxy Server | Configuração do servidor proxy | Enable/Disable |
| 5-18 | Proxy Address | Endereço proxy | XXXXXXXXXXXXXXXXXXXX |
| 5-19 | Proxy Port | Especificação da porta de proxy | 1 a 65535 |
| 5-20 | Cert. Fingerprt(SHA-1) | Certificar Impressão digital (SHA-1) | xxxxxxxx xxxxxxxx xxxxxxxx<br>xxxxxxxx xxxxxxxx |
| 5-21 | Cert. Fingerprt(SHA-256) | Certificar Impressão digital (SHA-256) | xxxxxxxx xxxxxxxx xxxxxxxx xxxxxxxx<br>xxxxxxxx xxxxxxxx xxxxxxxx xxxxxxxx |

("XX" representa caracteres alfanuméricos.)

## Método de reconfiguração da conexão Wi-Fi

Siga um dos procedimentos acima para alterar o método de conexão LAN sem fio (infraestrutura ou configuração Direta Sem Fio).

- **Para o Windows:**
  - Clique aqui e refaça a configuração.
  - Realize as configurações na tela **Configurações de rede (Network Settings)** do IJ Network Device Setup Utility.

    **Importante**

    - Antes de realizar as configurações usando o IJ Network Device Setup Utility, ligue o modo de conexão sem fio fácil na impressora seguindo o procedimento abaixo.
      1. Verifique se a impressora está ligada.
      2. Pressione o botão **Direta (Direct)** e solte-o quando o ícone (Direta) aparecer.

         Siga as instruções em seu smartphone ou tablet.

- **Para o macOS:**

  Clique aqui e refaça a configuração.

## IJ Network Device Setup Utility (Windows)


- IJ Network Device Setup Utility
- Iniciar o IJ Network Device Setup Utility
- Diagnóstico e reparo de configurações de rede
- Executar/alterar as configurações de rede
- Lista de modelos que não suportam a função de diagnóstico e reparo
- Lista de modelos que não suportam a configuração IPv6 via conexão USB

# IJ Network Device Setup Utility

O IJ Network Device Setup Utility permite diagnosticar ou reparar o status da rede e ajustar as configurações da impressora em rede.

Use o IJ Network Device Setup Utility para:

- Pesquisar impressoras na rede e executar a configuração de rede inicial para as impressoras detectadas
- Executar a configuração de rede inicial conectando a impressora e o computador usando um cabo USB (Não está disponível para alguns modelos)
- Alterar as configurações de rede da impressora
- Diagnosticar as configurações da impressora e as do computador em que o IJ Network Device Setup Utility está instalado se algo estiver errado com a conexão. Além disso, o IJ Network Device Setup Utility repara o status da impressora e do computador (não disponível para alguns modelos).

## Importante

- Dependendo da impressora que você estiver usando, uma senha do administrador já estará especificada para a impressora no momento da compra. Quando você altera as configurações de rede, é necessária a autenticação pela senha do administrador.

  Para obter detalhes:

  ➡ Senha do Administrador

  Para aumentar a segurança, recomendamos alterar a senha do administrador.

  ➡ Alterar a senha do administrador

- Para usar a impressora em uma LAN, certifique-se de que possui o equipamento necessário para o tipo de conexão, como um roteador sem fio ou um cabo de LAN.
- Ao instalar o IJ Network Device Setup Utility, desabilite a função de bloqueio do firewall.
- Não altere as configurações de rede usando o IJ Network Device Setup Utility enquanto estiver imprimindo.

# Iniciar o IJ Network Device Setup Utility

Inicie o IJ Network Device Setup Utility como mostrado abaixo.

- No Windows 10, selecione **Iniciar (Start)** > (**Todos os Aplicativos (All apps)** >) **Canon Utilities** > **IJ Network Device Setup Utility**.
- No Windows 8.1 ou no Windows 8, selecione **IJ Network Device Setup Utility** na tela **Iniciar (Start)**para iniciar o IJ Network Device Setup Utility. Se o **IJ Network Device Setup Utility** não for exibido na tela **Iniciar (Start)**, selecione o botão **Pesquisar (Search)**e pesquise por "IJ Network Device Setup Utility".
- No Windows 7 ou Windows Vista, clique em **Iniciar (Start)** e selecione **Todos os programas (All programs)**, **Canon Utilities**, **IJ Network Device Setup Utility** e então **IJ Network Device Setup Utility**.

Ao iniciar o IJ Network Device Setup Utility, aparecerá uma mensagem. Verifique a mensagem e selecione **Sim (Yes)**. A tela a seguir será exibida.

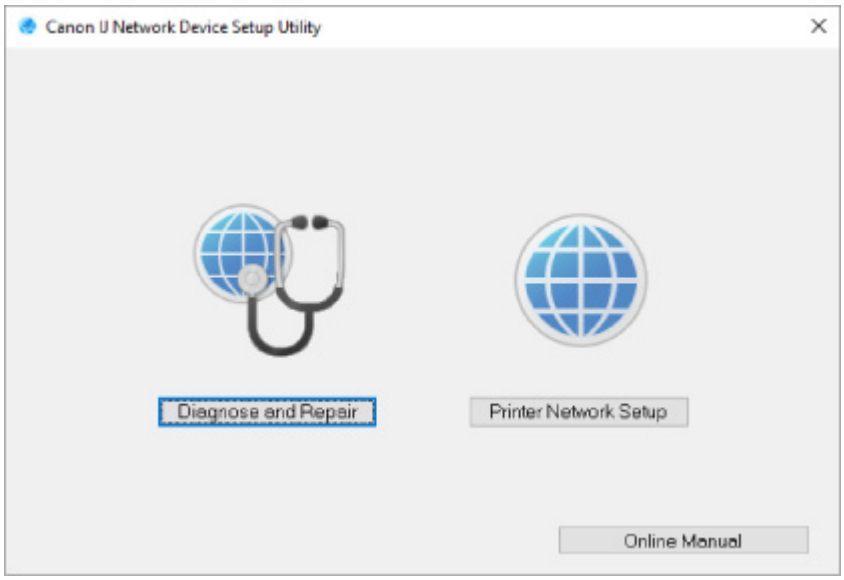


Selecione **Diagnosticar e reparar** ou **Configuração de rede da impressora** na tela exibida.

- Se você selecionar **Diagnosticar e reparar**:

  ➡ Diagnóstico e reparo de configurações de rede

- Se você selecionar **Configuração de rede da impressora**:

  ➡ Executar/alterar as configurações de rede

# Diagnóstico e reparo de configurações de rede

O IJ Network Device Setup Utility diagnostica e repara as configurações do computador ou a conexão entre o computador e a impressora quando ocorre um problema (por exemplo, não é possível imprimir a partir de uma impressora na rede).

**Importante**

- Alguns modelos não suportam a função de diagnóstico e reparo.

  Para obter detalhes:

  ➡ Lista de modelos que não suportam a função de diagnóstico e reparo

Siga o procedimento abaixo.

1. Iniciar o IJ Network Device Setup Utility.

2. Verifique a mensagem exibida e selecione **Sim (Yes)**.

3. Selecione **Diagnosticar e reparar** na tela exibida.

   Execute as operações seguindo as instruções na tela.

   **Nota**

   - Esta função verifica os seguintes itens:
     - se o computador está conectado ao roteador
     - se uma página da Web na Internet pode ser visualizada
     - se a impressora pode ser detectada na rede
     - se a intensidade do sinal ou o nível de comunicação é suficiente (ao usar Wi-Fi)
     - se a configuração da porta da impressora corresponde à configuração de rede

## Executar/alterar as configurações de rede

- Tela do Canon IJ Network Device Setup Utility
- Executar as configurações de rede

# Tela do Canon IJ Network Device Setup Utility


- Itens na tela do Canon IJ Network Device Setup Utility
- Menus na tela do Canon IJ Network Device Setup Utility
- Itens na barra de ferramentas da tela do Canon IJ Network Device Setup Utility


## Itens na tela Canon IJ Network Device Setup Utility

A tela abaixo aparece quando você inicia o IJ Network Device Setup Utility e seleciona **Configuração de rede da impressora**. As impressoras detectadas são exibidas na tela e os itens a seguir são mostrados.

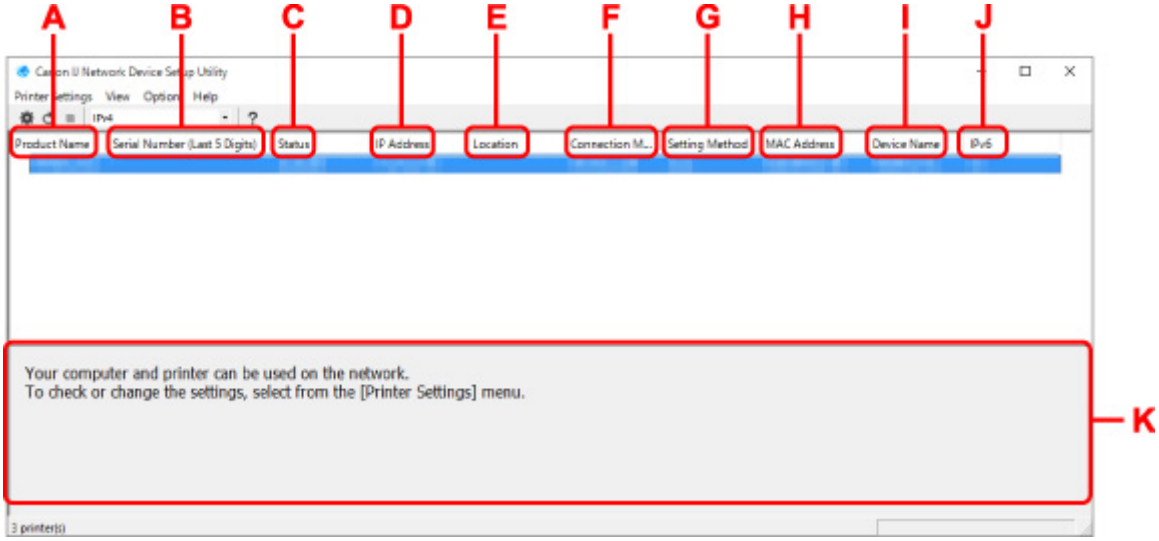


**A: Nome do produto (Product Name)**

Exibe o nome de produto da impressora detectada. O ícone a seguir é exibido à esquerda da impressora que não pode ser usada.

: aparece quando a impressora exigir configuração ou não tiver sido configurada.

: É exibido quando o endereço IP está duplicado para outra impressora.

: É exibido quando não é possível a comunicação com a impressora.

**Nota**

- Se uma impressora que você quer usar não for detectada, tente definir os critérios para a pesquisa da impressora.

  ➡ Definir critérios para Pesquisa da impressora/Pesquisar impressora específica

- Ao clicar com o botão direito em uma impressora, os itens de configuração ou a confirmar são exibidos.

**B: Número de série (últimos cinco dígitos) (Serial Number (Last 5 Digits))**

Exibe os últimos cinco dígitos do número de série da impressora.

**C: Status**

Exibe o status da impressora como mostrado abaixo.

- **Disponível (Available)**

  Indica que a impressora está disponível.

- **Instalação Concluída (Setup Completed)**

  É exibido após ter sido feita a configuração da rede e clicar em **Definir (Set)** para fechar a janela.

- **Requer Configuração (Requires Setup)**

  Indica que a impressora é necessária para realizar a configuração do Wi-Fi.

  ➡ Executar/alterar as configurações Wi-Fi

- **Não Definido (Not Set)**

  Indica que a impressora não pode ser usada em rede ou que o IPv6 está desativado. Especifique um endereço IP ou ative o IPv6 em **Configurações de rede... (Network Settings...)**.

  ➡ Executar/alterar as configurações Wi-Fi

- **Sobreposição End. IP (IP Address Overlap)**

  Indica que o endereço IP está duplicado para outra impressora.

- **Desconh. (Unknown)**

  Indica que a impressora reconhecida como **Disponível (Available)** anteriormente não pode ser usada no momento.

  **Nota**

  - Se **USB** for selecionado no menu suspenso na barra de ferramentas, nada é exibido.

**D: Endereço IP (IP Address)**

Exibe o endereço IP da impressora. Nada será exibido se o status da impressora for **Requer Configuração (Requires Setup)**.

**Nota**

- Se **USB** for selecionado no menu suspenso na barra de ferramentas, "-" é exibido.

**E: Localização (Location)**

Exibe o local da impressora se estiver registrado. Nada será exibido se o status da impressora for **Requer Configuração (Requires Setup)**.

**Nota**

- Se **USB** for selecionado no menu suspenso na barra de ferramentas, nada é exibido.

➡ Determinar as informações da impressora

**F: Método de conexão (Connection Method)**

Exibe o método de conexão da impressora (LAN com fio, Wi-Fi ou USB).

**Nota**

- Se **USB** for selecionado no menu suspenso na barra de ferramentas, **USB** é exibido.
- Se a impressora for compatível com os dois métodos de conexão LAN, a impressora é reconhecida como duas impressoras e são exibidas separadamente. (Os mesmos números são exibidos no **Número de série (últimos cinco dígitos) (Serial Number (Last 5 Digits))**.)
- Se a impressora não for compatível com LAN com fio, essa opção não é exibida.

- Se você estiver usando IJ Network Device Setup Utility no computador que não é compatível com Wi-Fi, ele não exibirá a opção de Wi-Fi.

**G: Método de configuração (Setting Method)**

Exibe o método de configuração da impressora.

- **Automático (Auto)**

  É exibido se a impressora é usada pelo endereço IP especificado automaticamente.

- **Manual**

  É exibido se a impressora é usada pelo endereço IP especificado manualmente.

**Nota**

- Se **USB** for selecionado no menu suspenso na barra de ferramentas, "-" é exibido.

**H: Endereço MAC (MAC Address)**

Exibe o endereço MAC da impressora detectada.

**Nota**

- Se **USB** for selecionado no menu suspenso na barra de ferramentas, "-" é exibido.

**I: Nome do dispositivo (Device Name)**

Exibe o nome do dispositivo da impressora se estiver registrado.

**Nota**

- Se **USB** for selecionado no menu suspenso na barra de ferramentas, nada é exibido.
- A impressora com a opção **Requer Configuração (Requires Setup)** exibida no **Status** não está exibida.

➡ Determinar as informações da impressora

**J: IPv6**

**Ativada (On)** é exibido quando um endereço IPv6 é atribuído para a impressora.

**Nota**

- Se **USB** for selecionado no menu suspenso na barra de ferramentas, "-" é exibido.

**K: Exibe o status da impressora e os guias de operação.**

Ao selecionar uma impressora na lista de impressoras o status atual e o que fazer logo em seguida são exibidos.

## Menus da tela Canon IJ Network Device Setup Utility

Esta seção descreve os menus na tela do **Canon IJ Network Device Setup Utility**.

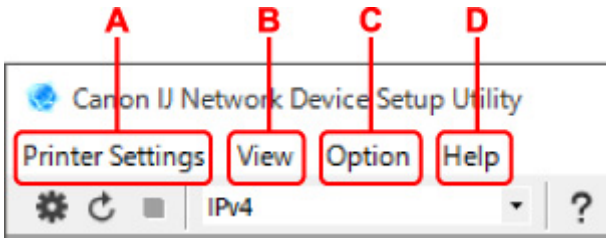

**A: Menu Configurações da Impressora (Printer Settings)**

➡ Menu Configurações da Impressora

**B: Menu Visualizar (View)**

➡ Menu Visualizar

**C: Menu Opção (Option)**

➡ Menu Opção

**D: Menu Ajuda (Help)**

➡ Menu Ajuda

## Itens na barra de ferramentas da tela Canon IJ Network Device Setup Utility

Esta seção descreve os itens da barra de ferramentas na tela do **Canon IJ Network Device Setup Utility**.

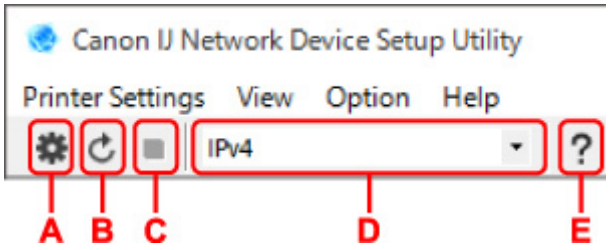


**A: Realiza a configuração com fio ou Wi-Fi.**

**Nota**

- Esse item tem a mesma função das **Configurações de rede... (Network Settings...)** no menu **Configurações da Impressora (Printer Settings)**.

**B: Detecta impressoras novamente.**

**Nota**

- Esse item tem a mesma função das **Atualizar (Update)** no menu **Visualizar (View)**.

**C: Para de detectar impressoras.**

**Nota**

- Esse item tem a mesma função das **Cancelar (Cancel)** no menu **Visualizar (View)**.

**D: Troca a lista de impressoras. (Impressoras IPv4, IPv6 ou USB)**

**Nota**

- Esse item tem a mesma função das **Alternar exibição (Switch View)** no menu **Visualizar (View)**.
- Também é possível exibir a lista de impressoras conectadas por USB. (Não está disponível para alguns modelos.) Nesse caso, selecione **USB**.

**E: Exibe este guia.**

**Nota**

- Esse item tem a mesma função das **Manual on-line (Online Manual)** no menu **Ajuda (Help)**.

## Executar as configurações de rede

- Executar/alterar as configurações da conexão de LAN com fio (cabo Ethernet)
- Executar/alterar as configurações Wi-Fi
- Determinar as informações da impressora

# Executar/alterar as configurações da conexão de LAN com fio (cabo Ethernet)

Siga o procedimento abaixo para executar/alterar as configurações de LAN com fio.

**Nota**

- Para alguns modelos, é possível executar a configuração de rede para uma impressora conectada por USB usando o IJ Network Device Setup Utility. Selecione **USB** em **Alternar exibição (Switch View)** no menu **Visualizar (View)** para exibir as impressoras passíveis de configuração.

1. Iniciar o IJ Network Device Setup Utility.

2. Verifique a mensagem exibida e selecione **Sim (Yes)**.

3. Selecione **Configuração de rede da impressora** na tela exibida.

   As impressoras detectadas são exibidas em lista.

4. Selecione a impressora executar/alterar as configurações na lista de impressoras.

   Selecione a impressora com **LAN com fio (Wired LAN)** exibido em **Método de conexão (Connection Method)** e **Disponível (Available)** exibido em **Status** para realizar as configurações.

   É possível realizar as configurações de uma impressora sem que **Disponível (Available)** esteja exibido em **Status**, por meio de uma conexão USB

   Para executar uma configuração para uma impressora conectada por USB, selecione **USB** no menu suspenso na barra de ferramentas e selecione a impressora para realizar/alterar as configurações.

5. Selecione **Configurações de rede... (Network Settings...)** no menu **Configurações da Impressora (Printer Settings)**.

   A tela **Confirmar senha da impressora (Confirm Printer Password)** é exibida.

   Para obter mais informações sobre senha, consulte Senha do administrador.

   **Nota**

   - Clicar no ícone ⚙ permite executar/alterar as configurações.
   - Caso você selecione uma impressora conectada via USB na etapa 4, a tela abaixo será exibida após a tela **Confirmar senha da impressora (Confirm Printer Password)** ser exibida

   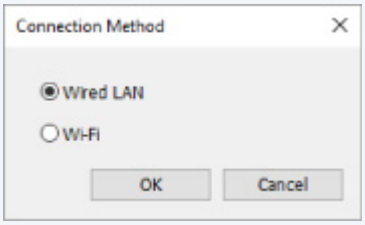
   

   Selecione **LAN com fio (Wired LAN)** e clique em **OK**.

6. Digite a senha e clique em **OK**.

A tela **Configurações de rede (Network Settings)** é exibida.

7. Executar/alterar as configurações.

É possível alternar a tela entre IPv4 e IPv6. Clique na guia para alternar o protocolo.

- Configurações IPv4

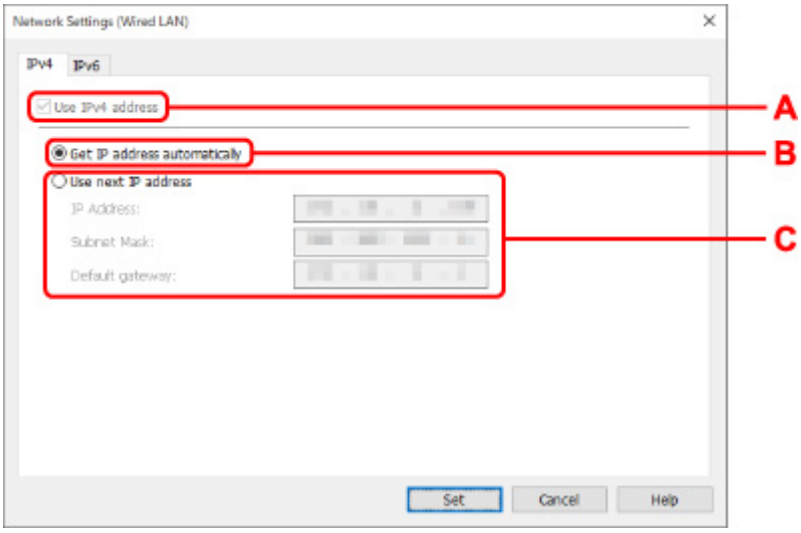


**A: Usar endereço IPv4 (Use IPv4 address)**

Sempre selecionado. (exibido em cinza esmaecido)

**B: Obter endereço IP automaticamente (Get IP address automatically)**

Selecione essa opção para usar um endereço IP atribuído automaticamente por um servidor DHCP. A funcionalidade de servidor DHCP deve estar ativada no roteador.

**C: Usar próximo endereço IP (Use next IP address)**

Selecione essa opção se nenhuma funcionalidade de servidor DHCP estiver disponível na configuração em que você usa a impressora ou se desejar utilizar um endereço IP fixo.

Insira o endereço IP, a máscara de sub-rede e o gateway padrão.

- Configurações IPv6

**Nota**

- Se você selecionar uma impressora USB conectada na etapa 4, não será possível executar as configurações IPv6 de acordo com a impressora que estiver usando.

  Para obter detalhes, consulte a Lista de modelos que não suportam a configuração IPv6 via conexão USB.

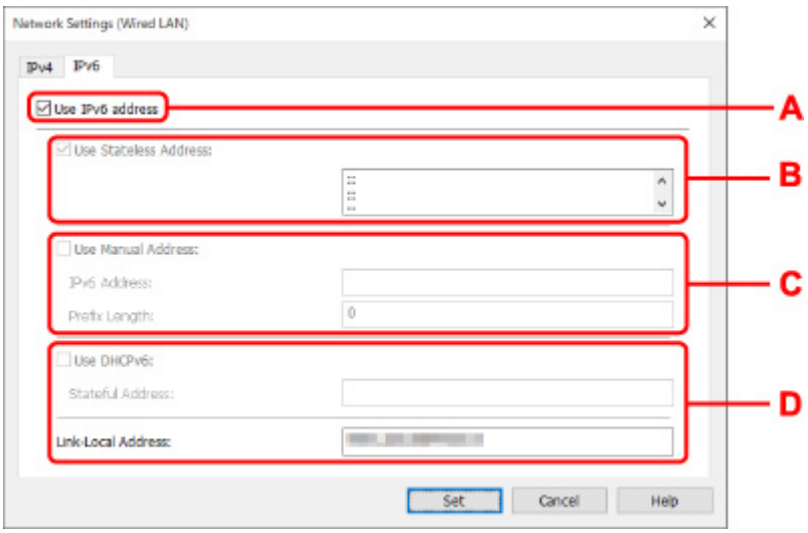


**A: Usar endereço IPv6 (Use IPv6 address)**

Selecione quando usar a impressora em um ambiente IPv6.

**B: Usar endereço sem estado: (Use Stateless Address:)**

Selecione quando usar um endereço IP atribuído automaticamente. Use um roteador compatível com IPv6.

**Nota**

- Este item não estará disponível, dependendo da impressora que você estiver usando.

**C: Usar endereço manual: (Use Manual Address:)**

Selecione essa opção se nenhuma funcionalidade de servidor DHCP estiver disponível na configuração em que você usa a impressora ou se desejar utilizar um endereço IP fixo.

Digite o endereço IP e o comprimento do prefixo do endereço IP.

**Nota**

- Este item não estará disponível, dependendo da impressora que você estiver usando.

**D: Usar DHCPv6: (Use DHCPv6:)**

Selecione quando você obtiver um endereço IP usando DHCPv6.

**Nota**

- Este item não estará disponível, dependendo da impressora que você estiver usando.

**8.** Clique em **Definir (Set)**.

# Executar/alterar as configurações Wi-Fi

Siga o procedimento abaixo para executar/alterar as configurações Wi-Fi.

**Importante**

- Ative a Conexão simples sem fio (Configuração sem cabo) antes de executar a configuração da impressora. (Não é necessário se você alterar o endereço IP.) Para obter detalhes, pesquise por "NR049" no manual on-line da impressora e consulta a página exibida.
- Se você usar a impressora por meio de Wi-Fi, recomendamos enfaticamente que você realize as configurações de segurança para a rede Wi-Fi usando WPA/WPA2 no ponto de vista de segurança.

**Nota**

- Para alguns modelos, é possível executar a configuração de rede para uma impressora conectada por USB usando o IJ Network Device Setup Utility. Selecione **USB** em **Alternar exibição (Switch View)** no menu **Visualizar (View)** para exibir as impressoras.

1. Iniciar o IJ Network Device Setup Utility.

2. Verifique a mensagem exibida e selecione **Sim (Yes)**.

3. Selecione **Configuração de rede da impressora** na tela exibida.

   As impressoras detectadas são exibidas em lista.

4. Selecione a impressora executar/alterar as configurações na lista de impressoras.

   Selecione a impressora com **Wi-Fi** exibido no **Método de conexão (Connection Method)** e **Disponível (Available)** ou**Requer Configuração (Requires Setup)** exibidos no**Status**, para realizar as configurações.

   É possível realizar configurações de uma impressora sem que **Disponível (Available)** ou **Requer Configuração (Requires Setup)** esteja disponível em **Status**, por meio de uma conexão USB connection.

   Para executar uma configuração para uma impressora conectada por USB, selecione **USB** no menu suspenso na barra de ferramentas e selecione a impressora para realizar/alterar as configurações.

5. Selecione **Configurações de rede... (Network Settings...)** no menu **Configurações da Impressora (Printer Settings)**.

   A tela **Confirmar senha da impressora (Confirm Printer Password)** é exibida.

   Para obter mais informações sobre senha, consulte Senha do administrador.

   **Nota**

   - Clicar no ícone ⚙ permite executar/alterar as configurações.
   - Caso você selecione uma impressora conectada via USB na etapa 4 e a impressora selecionada for compatível com LAN com fio, a tela abaixo será exibida após a tela **Confirmar senha da impressora (Confirm Printer Password)** ser exibido.

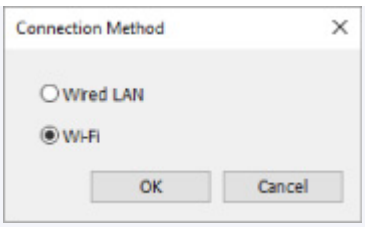


Selecione **Wi-Fi** e clique em**OK**.

**6.** Digite a senha e clique em **OK**.

A tela **Configurações de rede (Network Settings)** é exibida.

**7.** Executar/alterar as configurações.

É possível alternar a tela entre IPv4 e IPv6. Clique na guia para alternar o protocolo.

- Configurações IPv4/IPv6

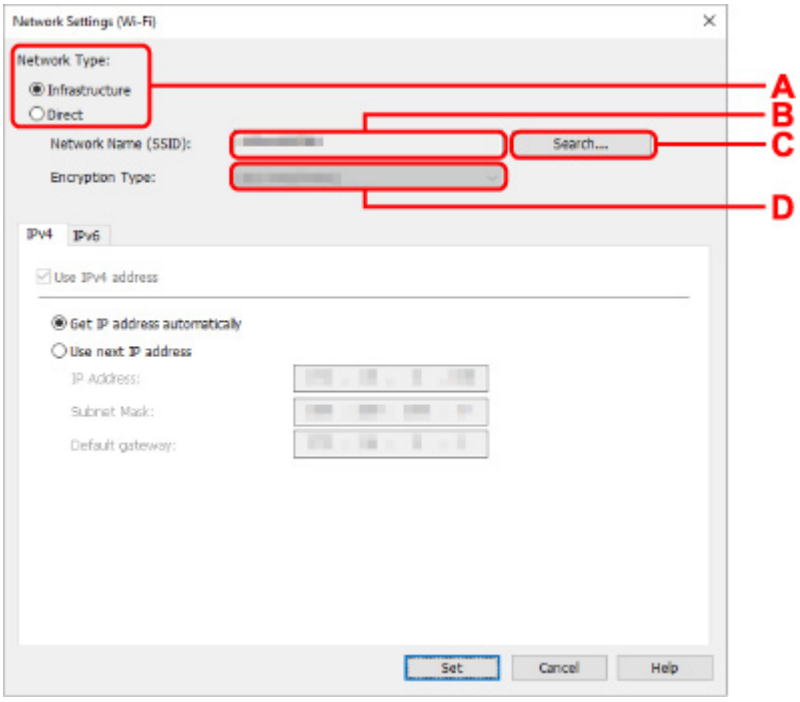


**A: Tipo de rede: (Network Type:)**

Selecione o modo Wi-Fi.

- **Infraestrutura (Infrastructure)**

  Conecta a impressora ao Wi-Fi com um roteador sem fio.

- **Direto (Direct)**

  Conecta a impressora aos dispositivos de comunicação sem-fio (smartphone ou tablet) sem um roteador sem-fio.

**Nota**

- Se o Wi-Fi estiver habilitado no computador e você selecionar uma impressora conectada via USB na etapa 4, você poderá selecionar **Direto (Direct)** de acordo com a impressora que estiver usando.

- Se **Direto (Direct)** estiver selecionado, todos os itens serão exibidos com status esmaecido e não será possível realizar nenhuma configuração.

  Além disso, não é possível se conectar à Internet do computador dependendo do ambiente operacional.

**B: Nome da rede (SSID): (Network Name (SSID):)**

O nome da rede (SSID) do Wi-Fi atualmente usado será exibido.

O nome da rede (SSID) para Direta sem fio aparecerá enquanto estiver na opção Direta sem fio.

**C: Procurar... (Search...)**

É exibida a tela **Roteadores Sem Fio detectados (Detected Wireless Routers)** para selecionar um roteador sem fio ao qual se conectar. Para um roteador sem fio que já está conectado ao computador, **Disponível (Available)** é exibido em **Status de Comunicação (Communication Status)**.

Se selecionar um roteador sem fio com **Não Conectado (Not Connected)** em **Status de Comunicação (Communication Status)** na lista, clicar em **Definir (Set)** exibe a tela de configuração WPA/WPA2 ou WEP para um roteador sem fio.

➡ Se a tela Detalhes de WEP for exibida
➡ Se a tela Detalhes de WPA/WPA2 for exibida

**D: Tipo de criptografia: (Encryption Type:)**

Exibe o método de criptografia usado pelo Wi-Fi.

- Configurações IPv4

**Nota**

- Os itens de configuração a seguir estarão disponíveis apenas quando **Infraestrutura (Infrastructure)** estiver selecionada para **Tipo de rede: (Network Type:)**.

  Se **Direto (Direct)** estiver selecionado, todos os itens serão exibidos com status esmaecido e não será possível realizar nenhuma configuração.

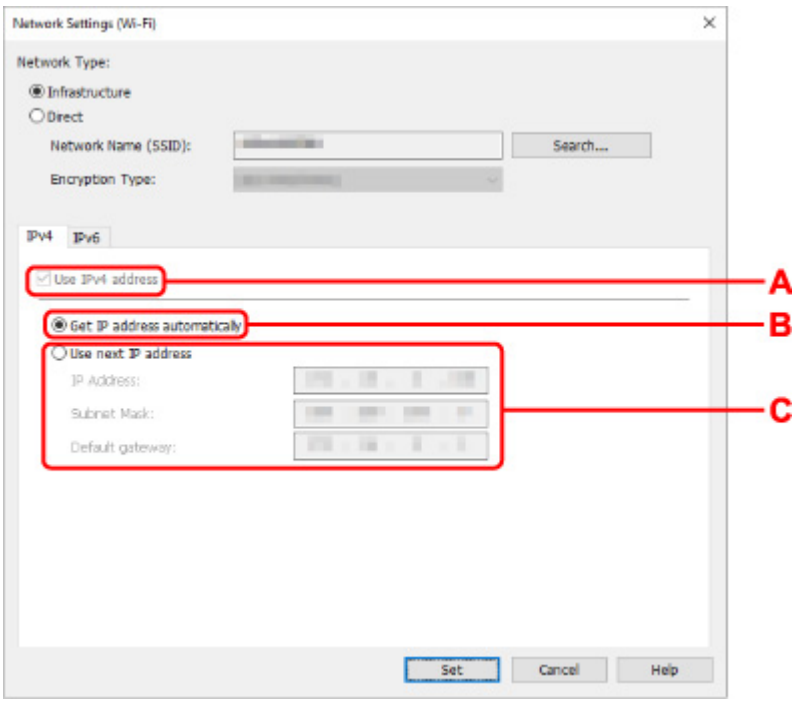


**A: Usar endereço IPv4 (Use IPv4 address)**

Sempre selecionado. (exibido em cinza esmaecido)

**B: Obter endereço IP automaticamente (Get IP address automatically)**

Selecione essa opção para usar um endereço IP atribuído automaticamente por um servidor DHCP. A funcionalidade de servidor DHCP deve estar ativada no roteador sem fio.

**C: Usar próximo endereço IP (Use next IP address)**

Selecione essa opção se nenhuma funcionalidade de servidor DHCP estiver disponível na configuração em que você usa a impressora ou se desejar utilizar um endereço IP fixo.

Insira o endereço IP, a máscara de sub-rede e o gateway padrão.

- Configurações IPv6

**Nota**

- Se você selecionar uma impressora USB conectada na etapa 4, não será possível executar as configurações IPv6 de acordo com a impressora que estiver usando.

  Para obter detalhes, consulte a Lista de modelos que não suportam a configuração IPv6 via conexão USB.

- Os itens de configuração a seguir estarão disponíveis apenas quando **Infraestrutura (Infrastructure)** estiver selecionada para **Tipo de rede: (Network Type:)**.

  Se **Direto (Direct)** estiver selecionado, todos os itens serão exibidos com status esmaecido e não será possível realizar nenhuma configuração.

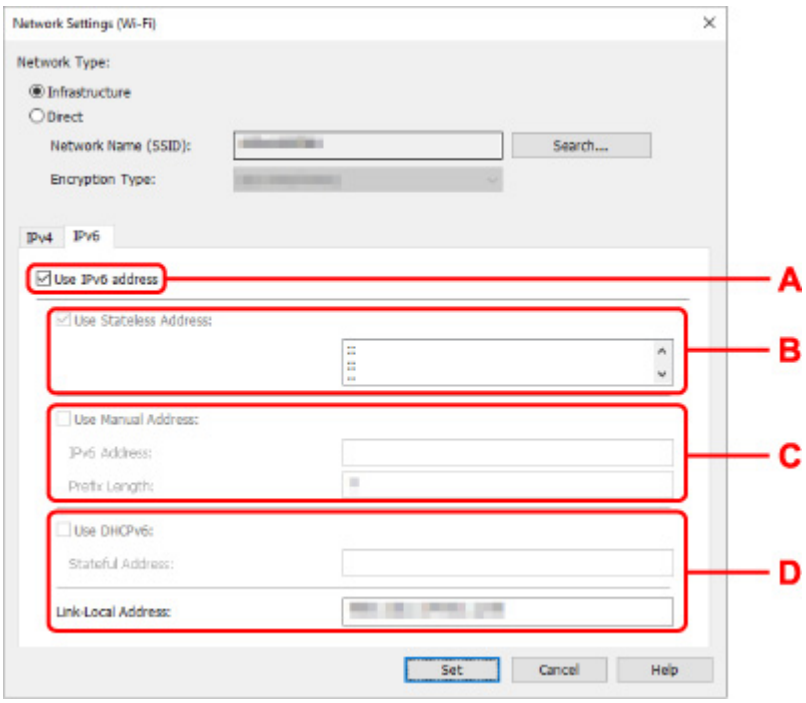


**A: Usar endereço IPv6 (Use IPv6 address)**

Selecione quando usar a impressora em um ambiente IPv6.

**B: Usar endereço sem estado: (Use Stateless Address:)**

Selecione quando usar um endereço IP atribuído automaticamente. Use um roteador compatível com IPv6.

**Nota**

- Este item não estará disponível, dependendo da impressora que você estiver usando.

**C: Usar endereço manual: (Use Manual Address:)**

Selecione essa opção se nenhuma funcionalidade de servidor DHCP estiver disponível na configuração em que você usa a impressora ou se desejar utilizar um endereço IP fixo.

Digite o endereço IP e o comprimento do prefixo do endereço IP.

**Nota**

- Este item não estará disponível, dependendo da impressora que você estiver usando.

**D: Usar DHCPv6: (Use DHCPv6:)**

Selecione quando você obtiver um endereço IP usando DHCPv6.

**Nota**

- Este item não estará disponível, dependendo da impressora que você estiver usando.

8. Clique em **Definir (Set)**.

# Determinar as informações da impressora

Siga o procedimento abaixo para atribuir/alterar o nome do local ou o nome do dispositivo da impressora.

Os nomes são exibidos em **Nome do dispositivo:** e **Localização:** na tela do **Canon IJ Network Device Setup Utility**.

**Nota**

- Se **USB** for selecionado no menu suspenso na barra de ferramentas, esse item de configuração não estará disponível.

1. Iniciar o IJ Network Device Setup Utility.

2. Verifique a mensagem exibida e selecione **Sim (Yes)**.

3. Selecione **Configuração de rede da impressora** na tela exibida.

   As impressoras detectadas são exibidas em lista.

4. Selecione impressora para atribuir o nome do local e o nome do dispositivo.

   Selecione a impressora com **Disponível (Available)** exibido em **Status**.

5. Selecione **Configurações detalhadas da impressora... (Detailed Printer Settings...)** no menu **Configurações da Impressora (Printer Settings)**.

   A tela **Confirmar senha da impressora (Confirm Printer Password)** é exibida.

   Para obter mais informações sobre senha, consulte Senha do administrador.

6. Digite a senha e clique em **OK**.

   A tela **Configurações Detalhadas da Impressora (Detailed Printer Settings)** é exibida.

7. Executar/alterar as configurações.

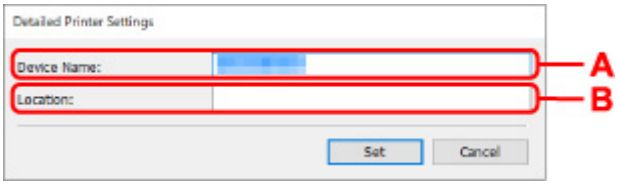


   Os itens de configuração abaixo estão disponíveis.

   **A: Nome do dispositivo: (Device Name:)**
   Atribui o nome do dispositivo.

   **B: Localização: (Location:)**
   Atribui o nome do local.

8. Clique em **Definir (Set)**.

## Lista de modelos que não suportam a função de diagnóstico e reparo

Os seguintes modelos não suportam a função "Diagnosticar e reparar" do IJ Network Device Setup Utility.

- G4000 series
- PRO-500 series
- PRO-1000 series
- MB2100 series
- MB2700 series
- MB5100 series
- MB5400 series
- iB4100 series
- PRO-520
- PRO-540
- PRO-540S
- PRO-560
- PRO-560S
- PRO-2000
- PRO-4000
- PRO-4000S
- PRO-6000
- PRO-6000S
- TS9000 series
- TS8000 series
- TS6000 series
- TS5000 series
- MG3000 series
- E470 series

## Lista de modelos que não suportam a configuração IPv6 via conexão USB

Para os modelos a seguir, você pode executar as configurações somente para IPv4 usando o IJ Network Device Setup Utility. (Você não pode executar as configurações para IPv6.)

- iB4100 series
- MG3000 series
- E470 series
- G4000 series
- TS5000 series
- TS6000 series
- TS8000 series
- TS9000 series
- TR8500 series
- TR7500 series
- TS9100 series
- TS8100 series
- TS6100 series
- TS5100 series
- TS3100 series
- E3100 series
- TS300 series
- E300 series
- TR8580 series
- TS9180 series
- TS8180 series
- TS6180 series
- TR8530 series
- TR7530 series
- TS8130 series
- TS6130 series
- XK70 series
- XK50 series
- G4010 series
- G3010 series
- TR4500 series
- E4200 series
- TS6200 series
- TS6280 series
- TS6230 series
- TS8200 series
- XK80 series
- TS8280 series
- TS8230 series
- TS9500 series
- TS9580 series

- TR9530 series
- TS3300 series
- E3300 series

## Manipulando Papel, Originais, Cartuchos FINE etc.


- Colocando Papel
- Colocando Originais
- Substituindo um Cartucho FINE

# Colocando Papel

- Colocando o Papel Comum/Fotográfico

# Colocando o Papel Comum/Fotográfico

Você pode colocar papel comum ou papel fotográfico.

### Importante

- Se você cortar papel comum para um tamanho de 13 x 18 cm (5 x 7 pol.) ou menor para realizar uma impressão de teste, isso poderá causar obstrução de papel.

### Nota

- É recomendável utilizar papel fotográfico Canon original para imprimir fotos. Para obter detalhes sobre os papéis originais da Canon, consulte Tipos de Mídia Compatíveis.
- Você pode usar papel para cópia comum ou Canon Red Label Superior WOP111/Canon Océ Office Colour Paper SAT213.

  Para o tamanho da página e a gramatura de papel que podem ser utilizados com esta impressora, consulte Tipos de Mídia Compatíveis.

**1.** Prepare o papel.

Alinhe as bordas do papel. Se o papel estiver enrolado, alise-o.

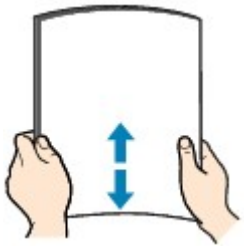

### Nota

- Alinhe bem as bordas do papel antes de colocá-lo. A colocação do papel sem alinhar as bordas pode causar atolamentos de papel.
- Se o papel estiver enrolado, segure os cantos e dobre-os cuidadosamente na direção oposta, até que ele fique completamente plano.

  Para obter detalhes sobre como nivelar papel enrolado, consulte Verificação 3 em O Papel Fica Manchado / A Superfície Impressa Fica Riscada.

**2.** Abra o suporte de papel (A).

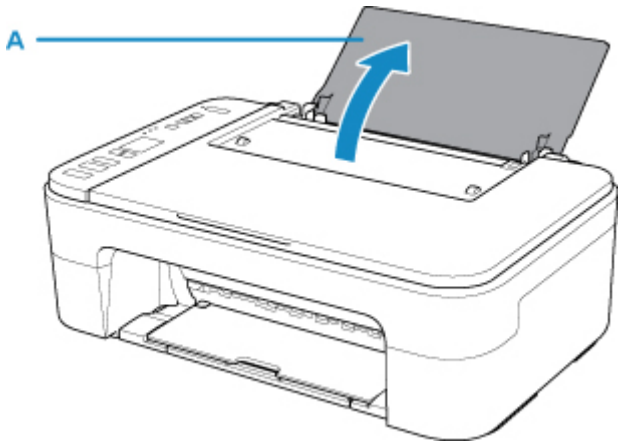


3. Puxe para fora a bandeja de saída de papel (B) e também a extensão da bandeja de saída (C).

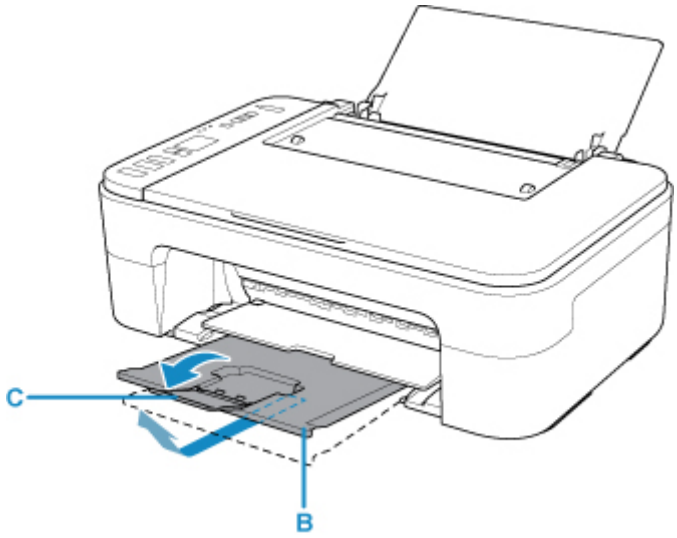


4. Coloque o papel verticalmente na extremidade direita da bandeja traseira COM O LADO DA IMPRESSÃO VOLTADO PARA VOCÊ.

5. Ajuste a guia do papel (D) com o lado esquerdo do papel.

   Não faça força ao deslizar a guia do papel contra o papel. Talvez o papel não seja alimentado corretamente.

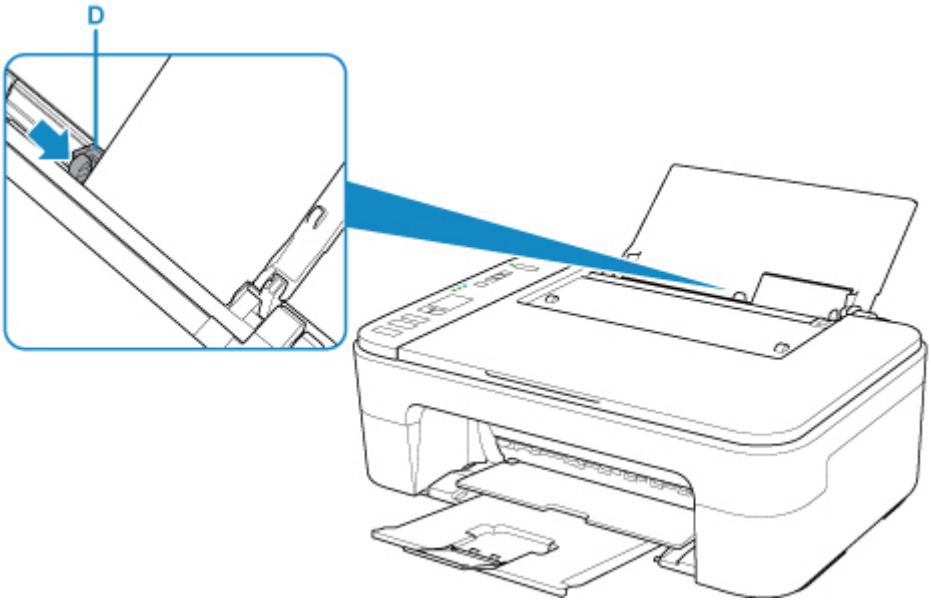


## Importante

- Sempre coloque papel na orientação retrato (E). A colocação do papel na orientação paisagem (F) pode causar obstruções do papel.

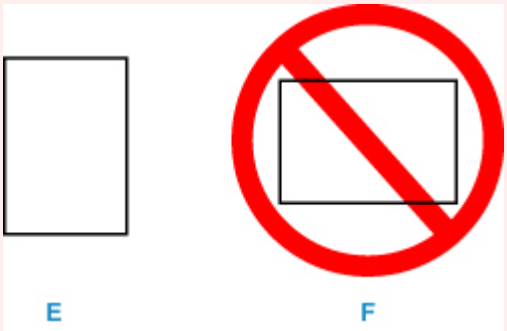


## Nota

- Não coloque folhas de papel além da marca de limite de colocação do papel (G).

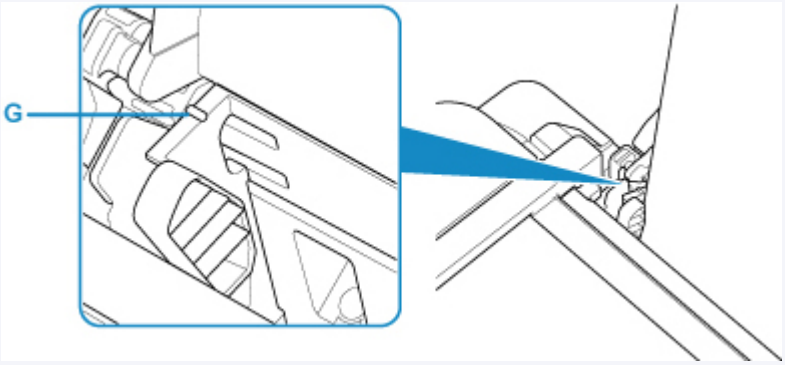


Depois de colocar papel na bandeja traseira, o status do papel e o tamanho do papel atual piscam no LCD.

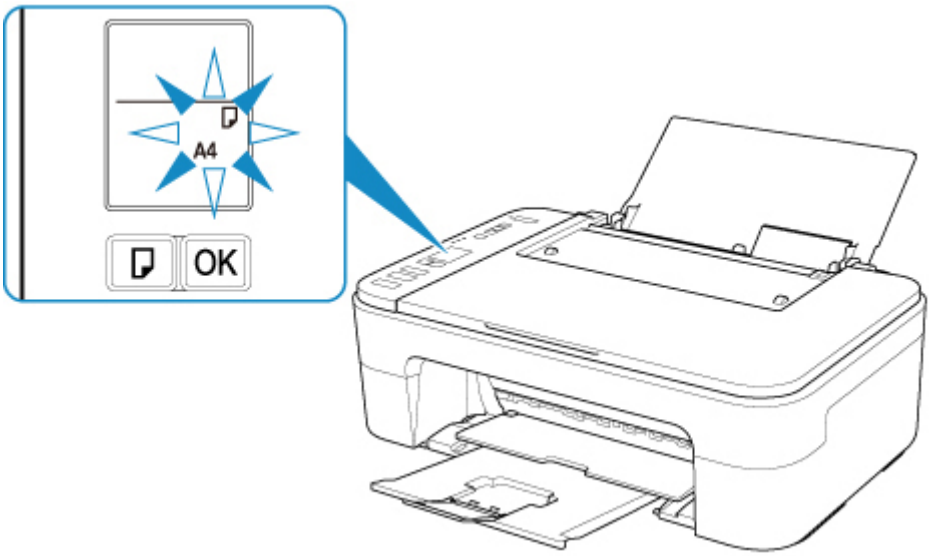


6. Pressione o botão **Selecionar papel (Paper Select)** (H) para selecionar o tamanho do papel que foi colocado na bandeja traseira e pressione o botão **OK** (I).

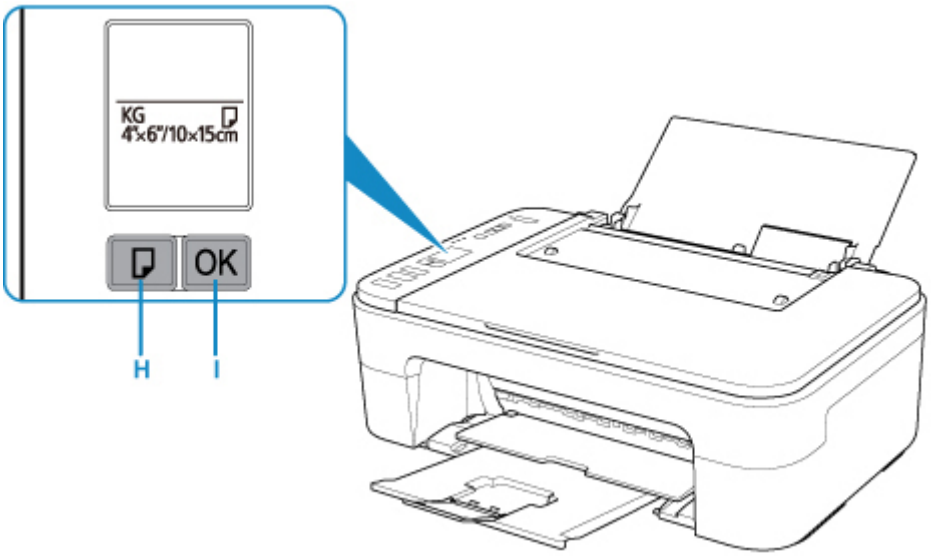


**Nota**

- Há vários tipos de papel, como o papel com um revestimento especial na superfície para imprimir fotos em ótima qualidade e papel adequado para documentos. Cada tipo de mídia tem configurações predefinidas específicas (como a tinta é usada e espalhada, a distância dos ejetores etc.), que permitem que você possa imprimir nesse tipo com qualidade de imagem ótima. As configurações de papel incorretas também poderão causar uma qualidade da cor impressa ruim ou arranhões na superfície impressa. Se observar borrões e cores irregulares, aumente a configuração da qualidade de impressão e tente imprimir novamente.
- Para impedir a impressão incorreta, esta impressora tem uma função que detecta se o tamanho definido do papel colocado na bandeja traseira corresponde às configurações de papel. Antes de imprimir, defina as configurações de papel de acordo com a configuração do tamanho do papel na bandeja traseira. Quando essa função está ativada, um código de erro é exibido se essas

configurações não corresponderem, para prevenir impressão incorreta. Quando o código do erro for exibido, verifique e corrija as configurações do papel.

## Colocando Originais

- Carregando originais no Exposição
- Originais Compatíveis

## Carregando originais no Exposição

1. Abra a tampa de documento.

2. Carregue o original COM O LADO A SER DIGITALIZADO VOLTADO PARA BAIXO na exposição.

   Alinhe o canto do original com a marca de alinhamento ⇲.

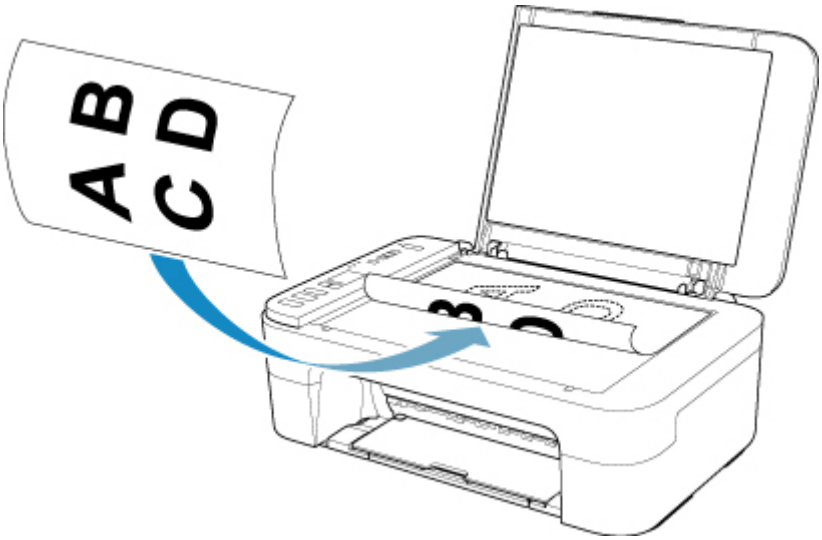


**Importante**

- Certifique-se de observar o seguinte ao carregar o original na exposição. Se essas recomendações não forem seguidas, o scanner poderá não funcionar direito ou o vidro de exposição poderá quebrar.
  - Não coloque nenhum objeto pesando 2,0 kg (4,4 lb) ou mais no vidro de exposição.
  - Não faça nenhuma pressão maior que 2,0 kg (4,4 lb) no vidro de exposição, por exemplo, pressionando o original.
- A impressora não pode digitalizar a área listrada (A) (1 mm (0,04 polegadas) dos contornos do vidro de exposição).

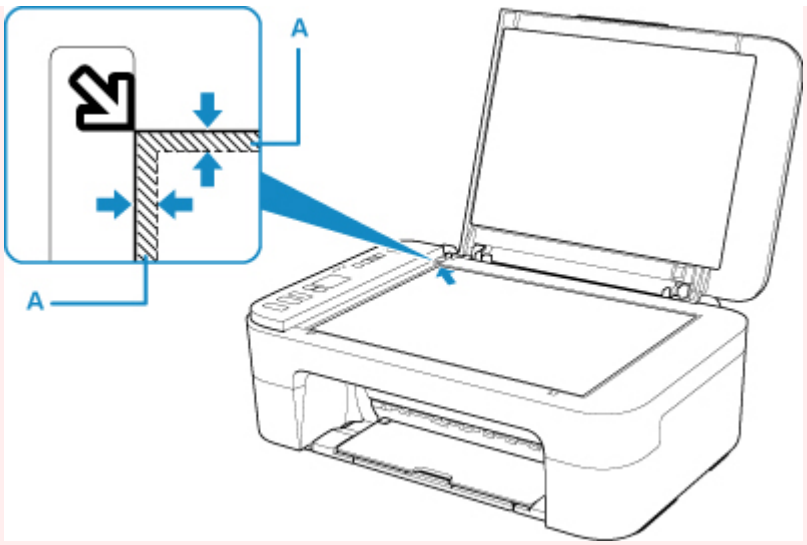


3. Feche a tampa de documentos com cuidado.

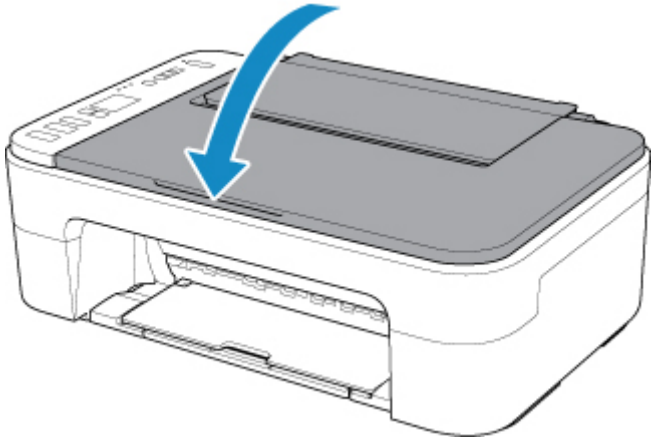

**Importante**

- Depois de colocar o original na exposição, certifique-se de fechar a tampa de documentos antes de começar a copiar ou digitalizar.

## Originais Compatíveis

| Item | Detalhes |
|---|---|
| **Tipos de originais** | • Documento de texto, revista ou jornal<br>• Foto impressa, cartão postal, cartão de visita ou disco (BD/DVD/CD etc.) |
| **Tamanho (largura x altura)** | Máx. 216 x 297 mm (8,5 x 11,7 pol.) |

# Substituindo um Cartucho FINE


- Substituindo um Cartucho FINE
- Verificando o Status da Tinta com os Indicadores Luminosos de Tinta no Painel de Controle
- Dicas de Tinta

# Substituindo um Cartucho FINE

Quando ocorrem avisos de cuidado ou erros sobre tinta restante, o código de erro aparecerá no LCD para informar o erro. Neste estado, a impressora não pode imprimir ou digitalizar. Verifique o código de erro e execute a ação apropriada.

➡ Quando ocorreu um erro

Ao usar a impressora, a periferia do slot de saída do papel poderá ficar sujo com tinta.

Antes de substituir o Cartucho FINE, limpe a periferia do slot de saída do papel.

## Procedimento de Substituição

Quando você precisar substituir um cartucho FINE, siga o procedimento abaixo.

### Importante

- Não toque nos contatos elétricos (A) ou no ejetor da cabeça de impressão (B) em um cartucho FINE. A impressora poderá não imprimir corretamente se você tocá-los.

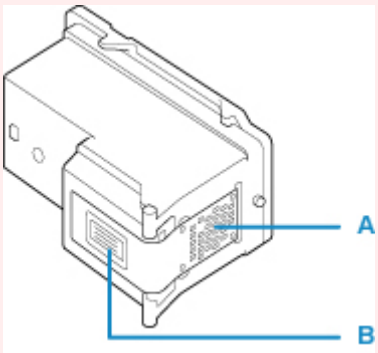


- Ao remover um cartucho FINE, substitua-o imediatamente. Não deixe a impressora sem o cartucho FINE.
- Use um novo cartucho FINE para substituí-lo. A instalação de um cartuchos FINE usado pode entupir os ejetores.

  Além disso, com um cartucho FINE desse tipo, a impressora não poderá informar quando será preciso substituir o cartucho FINE corretamente.
- Após a instalação de um cartucho FINE, não o remova da impressora nem o deixe aberto. Isso causará o ressecamento do cartucho FINE, e a impressora poderá não funcionar corretamente quando for reinstalada. Para manter a qualidade ideal de impressão, use um cartucho FINE no período de seis meses a partir da primeira utilização.

### Nota

- Para o Windows, se acabar a tinta de um cartucho FINE, será possível imprimir com cartucho FINE colorido ou preto, na tinta que restar, somente por um tempo. Porém, a qualidade da impressão poderá ser reduzida, em comparação com a impressão utilizando os dois cartuchos. É recomendável o uso de um cartucho FINE novo para obter o máximo de qualidade.

Mesmo ao imprimir somente com uma tinta, imprima com o cartucho FINE que estiver vazio instalado. Se o cartucho FINE colorido ou o cartucho FINE preto não estiver instalado, ocorrerá um erro, e a impressora não conseguirá imprimir.

Para obter informações sobre como definir essa configuração, consulte abaixo.

➡ Definindo a Tinta a Ser Usada

- A tinta colorida pode ser consumida, mesmo ao imprimir um documento em preto e branco ou ao especificar impressão em preto e branco.

  As tintas coloridas e preta são consumidas na limpeza padrão e na limpeza profunda da cabeça de impressão, o que pode ser necessário para manter o desempenho da impressora. Quando acabar a tinta, substitua o cartucho FINE por um novo imediatamente.

  ➡ Dicas de Tinta

1. Verifique se a impressora está ligada.

2. Retraia a bandeja de saída de papel e também a extensão da bandeja de saída.

3. Abra a tampa.

   O suporte do cartucho FINE será movido para a posição de substituição.

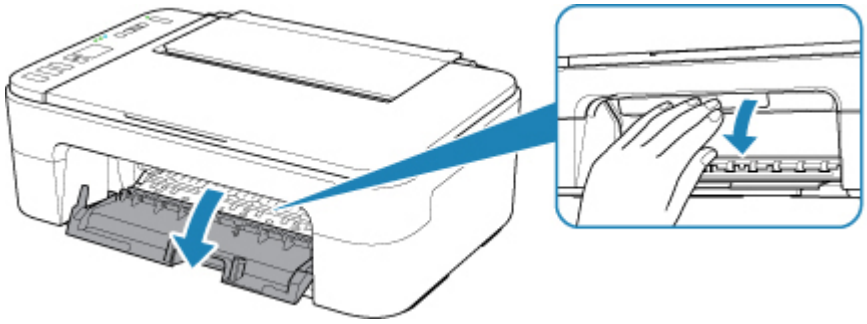

**⚠ Cuidado**

- Não segure o suporte do cartucho FINE para pará-lo ou movimentá-lo à força. Não toque o suporte do cartucho FINE até sua parada completa.

**Importante**

- O interior da impressora pode estar manchado de tinta. Tenha cuidado para não manchar as mãos ou as roupas ao substituir os cartuchos FINE. É possível remover com facilidade a tinta do interior da impressora com um pano ou similar.
- Não toque nas peças metálicas ou em outras peças no interior da impressora.
- Se a tampa for deixada aberta por mais de 10 minutos, o suporte do cartucho FINE move-se para a extremidade esquerda e um erro é gerado. Nesse caso, feche a tampa e abra-a novamente.

4. Remova o cartucho FINE vazio.

1. Empurre o cartucho FINE até ele encaixar.

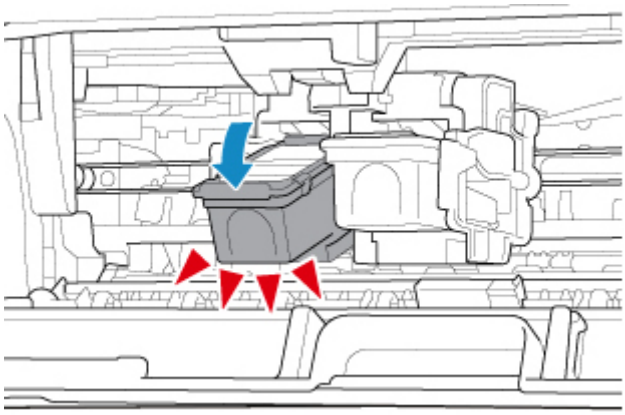

2. Remova o cartucho FINE.

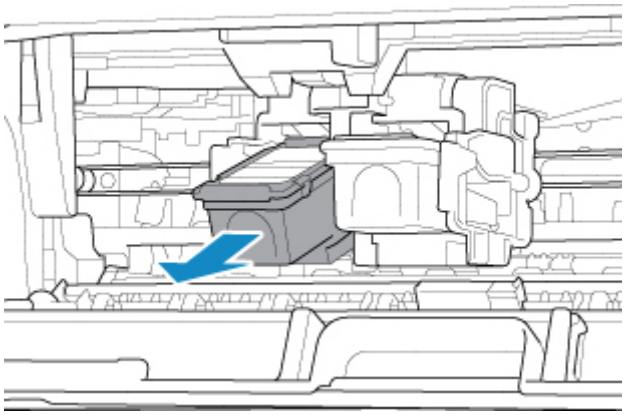

**Importante**

- Manuseie o cartucho FINE com cuidado para não manchar a roupa nem a área ao redor.
- Descarte o cartucho FINE vazio seguindo as leis e regulamentações locais que tratam do descarte de itens de consumo.

5. Prepare um novo cartucho FINE.

1. Tire um cartucho FINE novo da embalagem e remova a fita de proteção laranja (C) delicadamente.

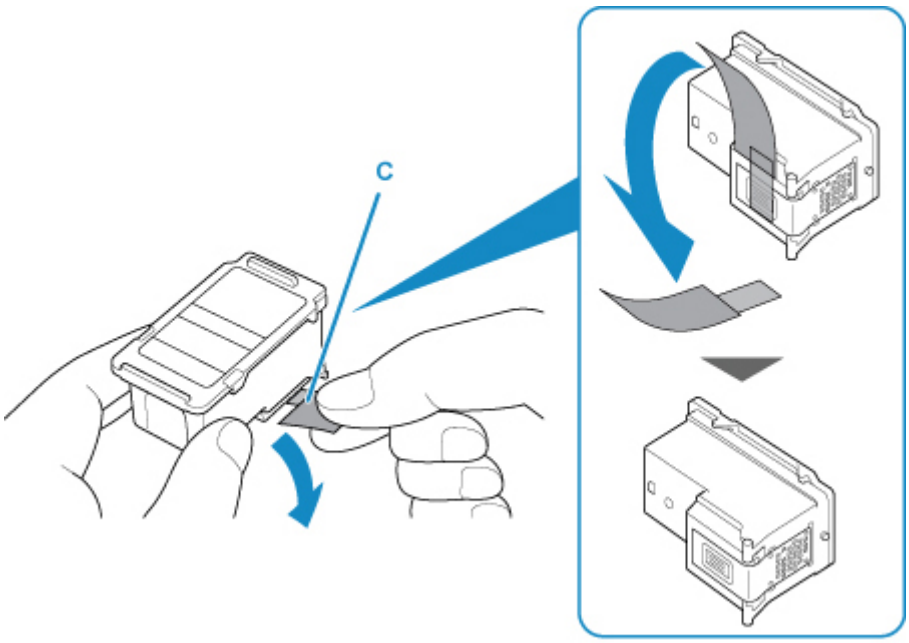


**Importante**

- Se você agitar um cartucho FINE, a tinta poderá derramar e manchar suas mãos e a área ao redor. Manuseie um cartucho FINE com cuidado.
- Tome cuidado para não manchar suas mãos e a área ao redor com a tinta na fita de proteção removida.
- Depois de remover a fita de proteção, não a recoloque. Descarte-a de acordo com as leis e regulamentações locais referentes ao descarte de itens de consumo.
- Não toque nos contatos elétricos ou no ejetor da cabeça de impressão de um cartucho FINE. A impressora poderá não imprimir corretamente se você tocá-los.

**6.** Instale o cartucho FINE.

**1.** Insira um novo cartucho FINE em uma inclinação até o suporte do cartucho FINE.

O cartucho FINE colorido deve ser instalado no slot esquerdo e o cartucho FINE preto deve ser instalado no slot direito.

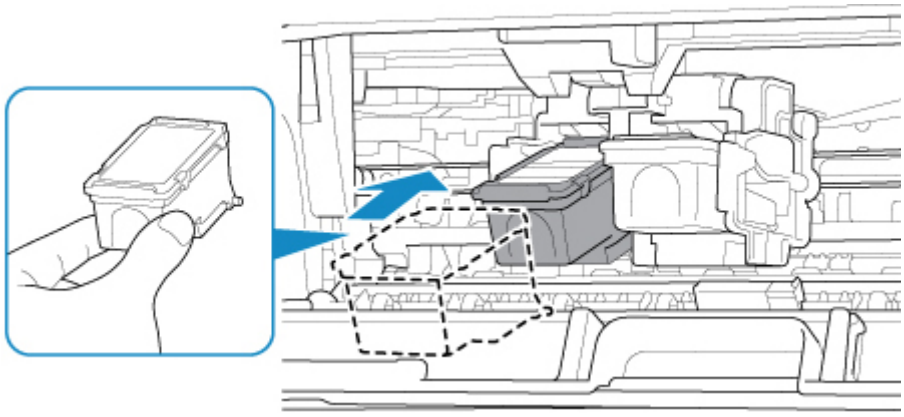

**Importante**

- Insira o cartucho FINE delicadamente de forma que ele não atinja os contatos elétricos do suporte do cartucho FINE.

2. Empurre o cartucho FINE para dentro e para cima com firmeza até ele encaixar no lugar.

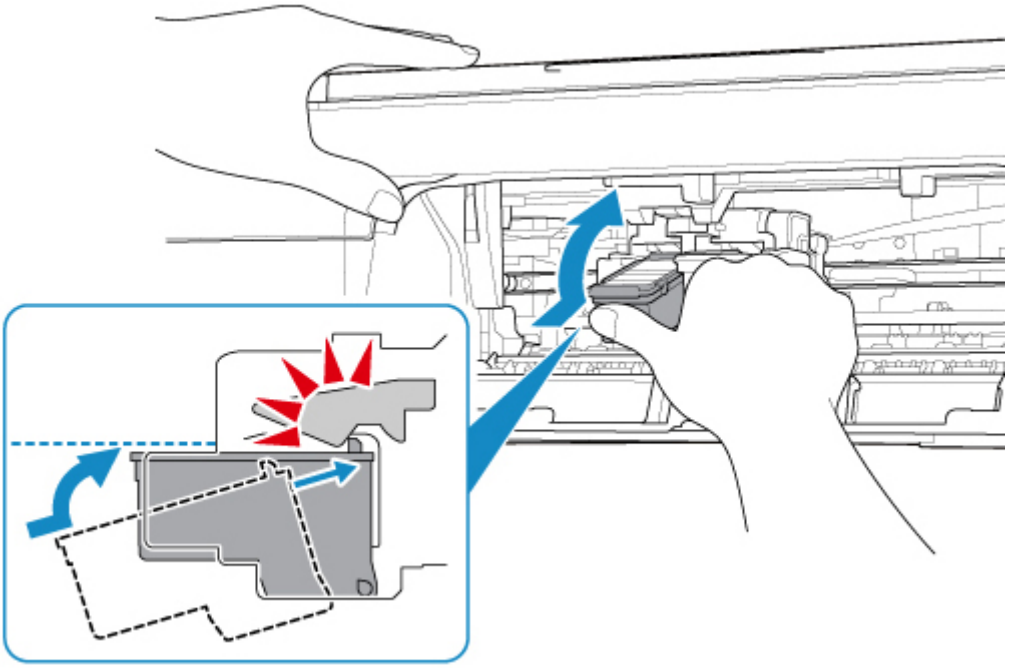

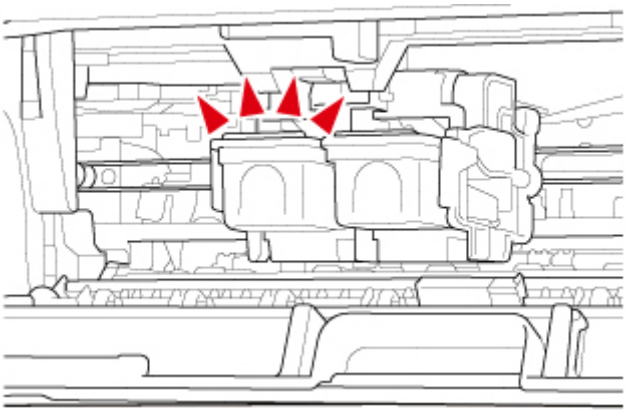

**Importante**

- Verifique se os cartuchos FINE estão instalados corretamente.

- A impressora não imprimirá, a menos que o cartucho FINE colorido e o cartucho FINE preto estejam instalados. Instale os dois cartuchos.

**7.** Feche a tampa.

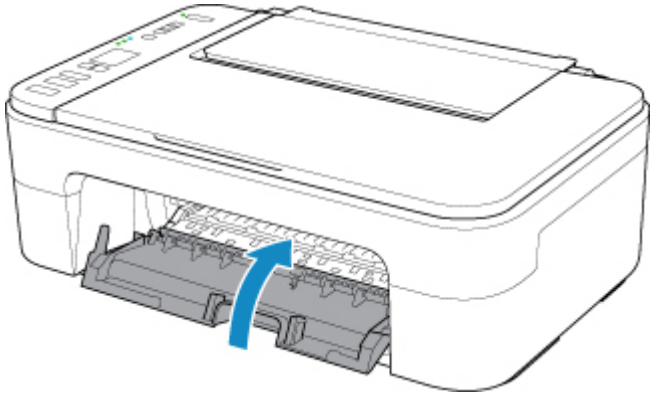

**Nota**

- Se o código do erro aparecer no LCD após fechar a tampa, tome a ação adequada.
  - ➡ Quando ocorreu um erro
- A impressora pode fazer um ruído durante o funcionamento.

**8.** Ajuste a posição da cabeça de impressão.

Depois de substituir o cartucho FINE, alinhe a cabeça de impressão.

**Nota**

- Quando o alinhamento da cabeça de impressão for realizado, a impressora iniciará a limpeza da cabeça de impressão automaticamente antes de imprimir a folha de alinhamento da cabeça de impressão. Não execute mais nenhuma operação até que a impressora conclua a limpeza da cabeça de impressão.

# Verificando o Status da Tinta com os Indicadores Luminosos de Tinta no Painel de Controle

## Nota

- O detector do nível de tinta é montado na impressora para detectar o nível de tinta restante. A impressora considera que seu nível de tinta está cheio quando um novo cartucho FINE é instalado e, a partir de então, ela começa a detectar o nível de tinta restante. Se for instalado um cartucho FINE usado, seu nível de tinta indicado pode estar incorreto. Nesse caso, consulte as informações sobre nível de tinta apenas como uma base.
- Quando ocorrem avisos de cuidado ou erros sobre tinta restante, os indicadores luminosos de tinta e o indicador luminoso **Alarme (Alarm)** pisca para informar o erro. O código de erro também é exibido no LCD. Verifique o código de erro e execute a ação apropriada.

  ➡ Quando ocorreu um erro

No modo de cópia em espera, você pode verificar o status da tinta com o indicador luminoso **Tinta Colorida (Color Ink)** e o indicador luminoso **Tinta Preta (Black Ink)**.

* Todos os indicadores luminosos no painel de controle são mostrados acesos na figura abaixo para fins explicativos.

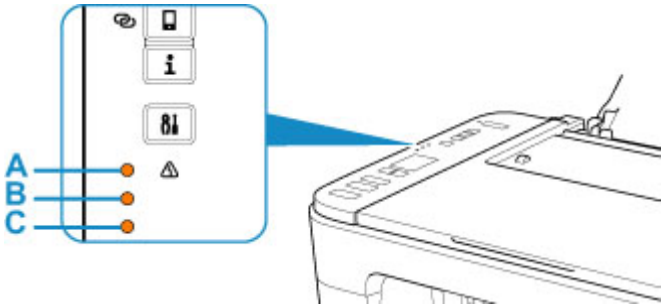


A: Indicador luminoso **Alarme (Alarm)**
B: Indicador luminoso de **Tinta Preta (Black Ink)**
C: Indicador luminoso **Tinta Colorida (Color Ink)**

**O indicador luminoso de Tinta Colorida (Color Ink) ou de Tinta Preta (Black Ink) acende**

A tinta está acabando. Prepare um novo cartucho de tinta. O resultado da impressão pode não ser satisfatório, se continuar a imprimir nessa condição.

**O indicador luminoso de Tinta Colorida (Color Ink) ou de Tinta Preta (Black Ink) pisca enquanto o indicador luminoso Alarme (Alarm) pisca**

Ocorreu um erro.

➡ Quando ocorreu um erro

* Para alguns tipos de erros, o indicador luminoso do **Alarme (Alarm)** poderá não piscar.

## Nota

- O status da tinta também pode ser verificado na tela do computador.
  - Para o Windows:

➡ Verificando o Status da Tinta do seu Computador

– Para o macOS:

➡ Verificando o Status da Tinta do seu Computador

# Dicas de Tinta

## Como a tinta é utilizada para outras finalidades além de imprimir?

A tinta pode ser utilizada para outros objetivos além de imprimir. A tinta não é utilizada apenas para imprimir, mas é utilizada também para limpar a cabeça de impressão para manter uma ótima qualidade de impressão.

A impressora tem a função de limpar automaticamente os ejetores de jato de tinta para evitar entupimento. No procedimento de limpeza, a tinta usada na limpeza dos ejetores limita-se a uma pequena quantidade.

## A impressão em preto/branco utiliza tinta colorida?

A impressão em preto-e-branco pode usar outras tintas além da preta dependendo do tipo de papel de impressão ou das configurações do driver da impressora. Portanto, a tinta colorida é consumida mesmo se a impressão for em preto-e-branco.

## Se a Impressão Estiver Menos Nítida ou Irregular


- Procedimento de Manutenção
- Imprimindo o Padrão de Verificação de Ejetor
- Analisando o Padrão de Verificação de Ejetor
- Limpeza da Cabeça de Impressão
- Limpeza Profunda da Cabeça de Impressão
- Alinhando a Cabeça de Impressão

# Procedimento de Manutenção

Se os resultados da impressão estiverem borrados, se as cores não forem impressas corretamente ou se os resultados da impressão forem insatisfatórios (por exemplo, linhas pautadas impressas desalinhadas), realize o procedimento de manutenção abaixo.

### Importante

- Não lave ou limpe o cartucho FINE. Isso pode causar problema no cartucho FINE.

### Nota

- Verifique se ainda há tinta no cartucho FINE.
  - ➡ Verificando o Status da Tinta com os Indicadores Luminosos de Tinta no Painel de Controle
- Verifique se os cartuchos FINE estão instalados corretamente.
  - ➡ Procedimento de Substituição

  Verifique também se a fita de proteção laranja da parte inferior do cartucho FINE foi removida.

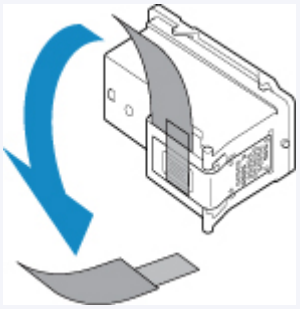

- Se o indicador luminoso **Alarme (Alarm)** piscar ou acender, consulte Quando ocorreu um erro.
- Para o Windows, aumentar a qualidade da impressão nas configurações do driver da impressora pode melhorar o resultado da impressão.
  - ➡ Alterando a Qualidade de Impressão e Corrigindo os Dados de Imagem

## Quando as Impressões Ficarem Borradas ou Irregulares:

### Etapa 1 Imprima o padrão de verificação de ejetor.

A partir da impressora

➡ Imprimindo o Padrão de Verificação de Ejetor

A partir do computador

- Para o Windows:
  - ➡ Imprimindo um Padrão de Verificação de Ejetor
- Para o macOS:
  - ➡ Imprimindo um Padrão de Verificação de Ejetor

### Etapa 2 Analise o padrão de verificação ejetor.

**Se houver linhas ausentes ou riscos brancos horizontais no padrão:**

## Etapa 3 Limpe a cabeça de impressão.

A partir da impressora

➡ Limpeza da Cabeça de Impressão

A partir do computador

- Para o Windows:
  - ➡ Limpando as Cabeças de Impressão
- Para o macOS:
  - ➡ Limpando as Cabeças de Impressão

Após a limpeza da cabeça de impressão, imprima e analise o padrão de verificação de ejetor: ➡ Etapa 1

**Se o problema não for resolvido depois de executar a etapa 1 à etapa 3 duas vezes:**

## Etapa 4 Limpe profundamente a cabeça de impressão.

A partir da impressora

➡ Limpeza Profunda da Cabeça de Impressão

A partir do computador

- Para o Windows:
  - ➡ Limpando as Cabeças de Impressão
- Para o macOS:
  - ➡ Limpando as Cabeças de Impressão

Se o problema não for resolvido, desligue a alimentação e limpe profundamente a cabeça de impressão novamente depois de 24 horas.

**Se isso ainda não resolver o problema:**

## Etapa 5 Substitua o cartucho FINE.

➡ Substituindo um Cartucho FINE

### Nota

- Se o problema ainda não for resolvido após a substituição do cartucho FINE, entre em contato com o centro de assistência Canon mais próximo para solicitar um reparo.

## Quando as Impressões Não São Regulares, Como Quando as Linhas Pautadas Estão Desalinhadas:

Etapa Alinhe a cabeça de impressão.

A partir da impressora

➡ Alinhando a Cabeça de Impressão

A partir do computador

- Para o Windows:

  ➡ Ajustando a posição da Cabeça de impressão manualmente

- Para o macOS:

  ➡ Ajustando a Posição da Cabeça de impressão

# Imprimindo o Padrão de Verificação de Ejetor

Imprima o padrão de verificação de ejetor para determinar se a tinta está sendo ejetada corretamente pelo ejetor da cabeça de impressão.

**Nota**

- Se o nível da tinta restante estiver baixo, o padrão de verificação de ejetor não será impresso corretamente. Substitua o cartucho FINE que está com pouca tinta.

**Você deve preparar: uma folha de papel comum no tamanho A4 ou Letter**

1. Verifique se a impressora está ligada.

2. Coloque uma folha de papel comum A4 ou Letter na bandeja traseira.

   ➡ Colocando o Papel Comum/Fotográfico

3. Pressione o botão **Configuração (Setup)** até **1** aparecer no LCD.

4. Pressione os botões **Preto (Black)** ou **Colorido (Color)**.

   O padrão de verificação de ejetor será impresso.

   Não execute mais nenhuma operação até que a impressora conclua a impressão do padrão de verificação de ejetor.

5. Analise o padrão de verificação ejetor.

# Analisando o Padrão de Verificação de Ejetor

Analise o padrão de verificação de ejetor e limpe a cabeça de impressão, se necessário.

1. Verifique se está faltando alguma linha no padrão A ou se há algum risco branco horizontal no padrão B.

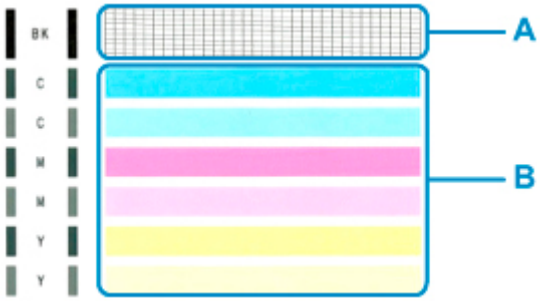


**Se houver linhas faltando no padrão A:**

C: Bom
D: Ruim (linhas ausentes)

**Se houver riscos brancos horizontais no padrão B:**

E: Bom
F: Ruim (presença de riscos brancos horizontais)

**Se qualquer cor no padrão A ou no padrão B não for impressa:**

(Exemplo: O padrão Magenta não é impresso)

Se uma das opções acima for aplicada, a limpeza da cabeça de impressão será necessária.

# Limpeza da Cabeça de Impressão

Execute a limpeza da cabeça de impressão se houver linhas ausentes ou riscos brancos horizontais na impressão do padrão de verificação de ejetor. A limpeza desobstrui os ejetores e restaura as condições da cabeça de impressão. Como a limpeza da cabeça de impressão consome tinta, limpe a cabeça de impressão somente quando for necessário.

1. Verifique se a impressora está ligada.

2. Pressione o botão **Configuração (Setup)** até **2** aparecer no LCD.

3. Pressione os botões **Preto (Black)** ou **Colorido (Color)**.

   A impressora começa a limpeza da cabeça de impressão.

   A limpeza estará completa quando o indicador luminoso **ATIVADO (ON)** acender depois de piscar.

   Não execute mais nenhuma operação até que a impressora conclua a limpeza da cabeça de impressão. Isso leva aproximadamente 1 minuto.

4. Verifique as condições da cabeça de impressão.

   Para verificar as condições da cabeça de impressão, imprima o padrão de verificação de ejetor.

**Nota**

- Se o problema não for resolvido após duas limpezas da cabeça de impressão, faça a limpeza profunda da cabeça de impressão.

## Limpeza Profunda da Cabeça de Impressão

Se a qualidade da impressão não melhorar após a limpeza padrão da cabeça de impressão, faça a limpeza profunda da cabeça de impressão. A limpeza profunda da cabeça de impressão consome mais tinta que a limpeza padrão da cabeça de impressão; por isso, limpe profundamente a cabeça de impressão somente quando for necessário.

1. Verifique se a impressora está ligada.

2. Pressione o botão **Configuração (Setup)** até **3** aparecer no LCD.

3. Pressione os botões **Preto (Black)** ou **Colorido (Color)**.

   A impressora começará a limpeza profunda da cabeça de impressão.

   A limpeza estará completa quando o indicador luminoso **ATIVADO (ON)** acender depois de piscar.

   Não execute mais nenhuma operação até que a impressora conclua a limpeza profunda da cabeça de impressão. Isso leva aproximadamente de 1 a 2 minutos.

4. Verifique as condições da cabeça de impressão.

   Para verificar as condições da cabeça de impressão, imprima o padrão de verificação de ejetor.

Se o problema não for resolvido, desligue a alimentação e limpe profundamente a cabeça de impressão novamente depois de 24 horas.

Se o problema ainda não for resolvido, substitua o cartucho FINE por um novo. Se o problema ainda não for resolvido após a substituição do cartucho FINE, entre em contato com o centro de assistência Canon mais próximo para solicitar um reparo.

# Alinhando a Cabeça de Impressão

Se linhas pautadas impressas estiverem desalinhadas ou o resultado da impressão ficar de alguma forma insatisfatório, ajuste o posicionamento da cabeça de impressão.

**Nota**

- Se o nível da tinta restante estiver baixo, a folha do alinhamento da cabeça de impressão não será impressa corretamente.

  Substitua o cartucho FINE que está com pouca tinta.

**Você deve preparar: uma folha de papel comum no tamanho A4 ou Letter**

1. Verifique se a impressora está ligada.

2. Coloque uma folha de papel comum A4 ou Letter na bandeja traseira.

   ➡ Colocando o Papel Comum/Fotográfico

3. Pressione o botão **Configuração (Setup)** até **4** aparecer no LCD.

4. Pressione os botões **Preto (Black)** ou **Colorido (Color)**.

   A folha do alinhamento da cabeça de impressão será impressa.

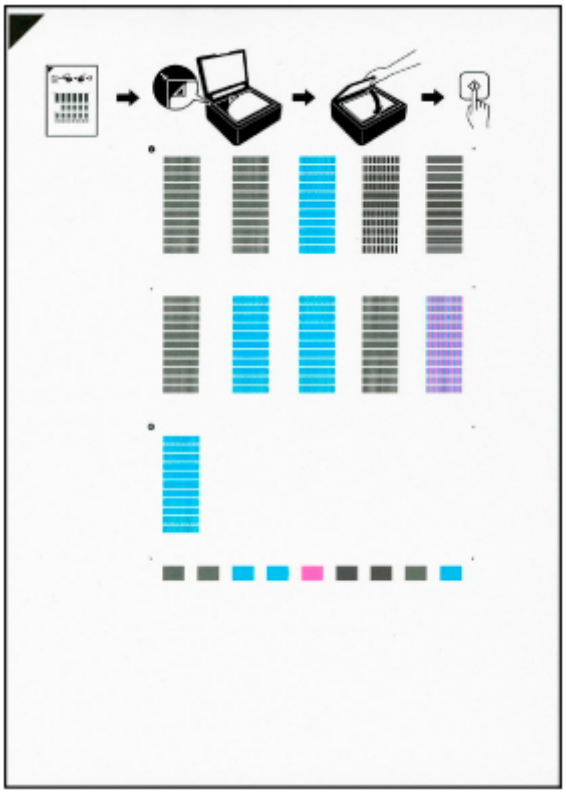

**Importante**

- Não toque qualquer parte impressa na folha do alinhamento da cabeça de impressão. Se a folha ficar manchada ou amassada, talvez o padrão não possa ser digitalizado corretamente.
- Se a folha de alinhamento da cabeça de impressão não tiver sido impressa corretamente, pressione o botão **Parar (Stop)** e execute novamente este procedimento desde o início.

**5.** Coloque a folha de alinhamento da cabeça de impressão na exposição.

Coloque a folha do alinhamento da cabeça de impressão COM O LADO IMPRESSO VOLTADO PARA BAIXO e alinhe a marca ◤ no canto superior esquerdo da folha com a marca de alinhamento ⧉.

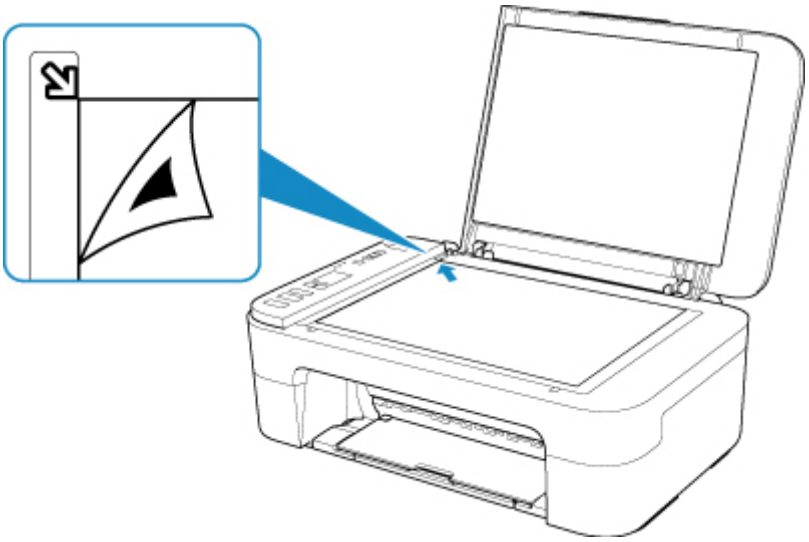

**6.** Feche a tampa de documentos com cuidado e pressione o botão **Preto (Black)** ou **Colorido (Color)**.

A impressora inicia a digitalização da folha do alinhamento da cabeça de impressão, e a posição da cabeça de impressão será ajustada automaticamente.

O ajuste da posição da cabeça de impressão estará completo quando o indicador luminoso **ATIVADO (ON)** acender depois de piscar.

Remova a folha de alinhamento da cabeça de impressão do vidro de exposição.

**Importante**

- Não abra a tampa de documentos nem mova a folha de alinhamento da cabeça de impressão da exposição até o ajuste da posição da cabeça de impressão ser concluído.
- Se o ajuste da posição da cabeça de impressão falhar, o indicador luminoso **Alarme (Alarm)** acenderá. Pressione o botão **OK** para liberar o erro e tome a ação apropriada.

  ➡ Quando ocorreu um erro

**Nota**

- Para Windows, se os resultados da impressão continuarem insatisfatórios após o ajuste da posição da cabeça de impressão, conforme descrito acima, ajuste manualmente a posição da cabeça de impressão no computador.

➡ Ajustando a posição da Cabeça de impressão manualmente

- Para imprimir e verificar os valores atuais de ajuste da posição da cabeça, pressione o botão **Configuração (Setup)** até **6** aparecer no LCD e pressione o botão **Preto (Black)** ou o botão **Colorido (Color)**.

# Limpeza

- Limpando as Superfícies Externas
- Limpando a Exposição e a Tampa de documentos
- Limpando os Rolos de Alimentação do Papel
- Limpando o Interior da Impressora (Limpeza da Placa Inferior)

# Limpando os Rolos de Alimentação do Papel

Se o rolo de alimentação de papel estiver sujo ou grudar em partículas de papel, talvez o papel não seja alimentado corretamente. Nesse caso, limpe o rolo de alimentação de papel.

**Você deve preparar: uma folhas de papel comum no tamanho A4 ou Letter ou uma folha de limpeza disponível no mercado**

1. Verifique se a impressora está ligada.

2. Remova qualquer folha de papel da bandeja traseira.

3. Limpe os rolos de alimentação de papel sem papel.

    1. Pressione o botão **Configuração (Setup)** até **7** aparecer no LCD.

    2. Pressione os botões **Preto (Black)** ou **Colorido (Color)**.

       O rolo de alimentação de papel irá girar à medida que for limpo sem papel.

4. Limpe os rolos de alimentação de papel com papel.

    1. Verifique se os rolos de alimentação do papel pararam de girar, coloque uma folha de papel comum A4 ou Letter ou uma folha de limpeza disponível no mercado na bandeja traseira.

       ➡ Colocando o Papel Comum/Fotográfico

    2. Pressione os botões **Preto (Black)** ou **Colorido (Color)**.

       A impressora começa o procedimento de limpeza. A limpeza será concluída quando o papel for ejetado.

5. Pressione o botão **Parar (Stop)**.

Se o problema não for resolvido após a limpeza dos rolos de alimentação do papel na bandeja traseira, desligue a impressora, desconecte o cabo de alimentação e limpe os rolos de alimentação do papel (B) localizados na bandeja traseira com um cotonete umedecido ou algo parecido, enquanto gira a peça de plástico branca (A) manualmente. Execute esta operação duas ou mais vezes. Não toque nos rolos (B) com os dedos.

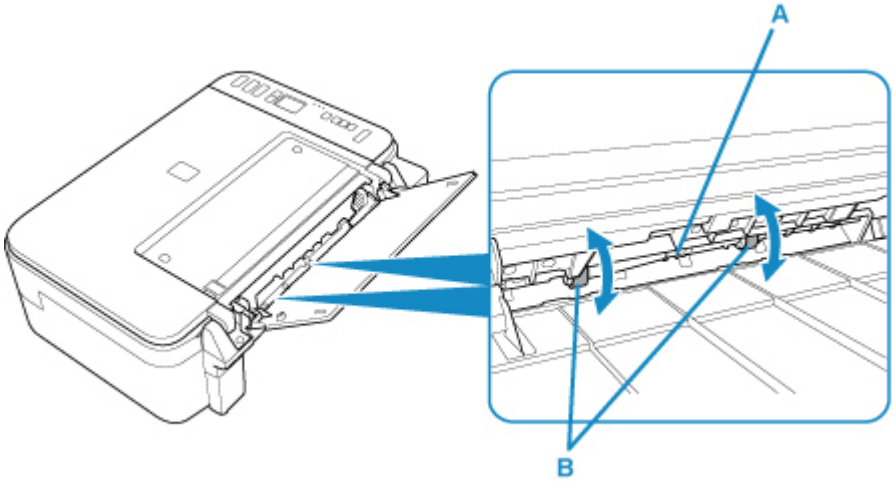


Depois de limpar os rolos de alimentação do papel, ligue a impressora e limpe os rolos de alimentação do papel novamente.

Se o problema ainda não for resolvido após a limpeza do rolos de alimentação do papel, entre em contato com o centro de assistência Canon mais próximo para solicitar um reparo.

# Limpando o Interior da Impressora (Limpeza da Placa Inferior)

Remova as manchas do interior da impressora. Se o interior da impressora ficar sujo, o papel impresso poderá ficar sujo, portanto é recomendável executar a limpeza periodicamente.

**Você deve preparar: uma folha de papel comum no tamanho A4 ou Letter***

* Use um pedaço de papel novo.

1. Verifique se a impressora está ligada.

2. Prepare o papel.

   1. Dobre uma folha de papel comum tamanho A4 ou Letter ao meio, na largura do papel e, em seguida, desdobre-a.

   2. Coloque somente essa folha de papel na bandeja traseira com o lado aberto virado para você.

   3. Puxe para fora a bandeja de saída de papel e também a extensão da bandeja de saída.

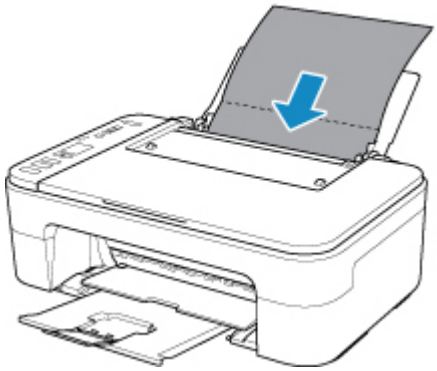

3. Pressione o botão **Configuração (Setup)** até **8** aparecer no LCD.

4. Pressione os botões **Preto (Black)** ou **Colorido (Color)**.

   O papel limpa o interior da impressora, à medida que é alimentado pela impressora.

   Verifique as partes dobradas do papel ejetado. Se estiverem borradas de tinta, realize novamente a Limpeza da Placa Inferior.

   **Nota**

   - Quando realizar novamente a Limpeza da Placa Inferior, use uma folha de papel nova.

Se o problema não for resolvido após a execução da limpeza novamente, as saliências no interior da impressora podem estar manchadas. Remova a tinta com um cotonete ou algo parecido.

**Importante**

- Antes de limpar a impressora, desligue-a e desconecte-a.

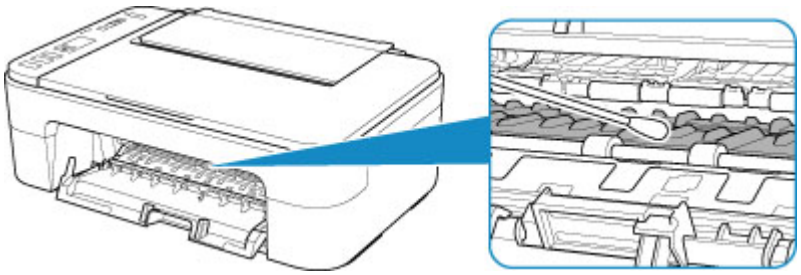

# Visão Geral


- **Segurança**
  - Precauções de Segurança
  - Informações sobre regulamentação
  - WEEE (UE E AEA)
- **Precauções sobre Manuseio**
  - Cancelando Trabalhos de Impressão
  - Armazenando Imagens Impressas
  - Restrições Legais de Digitalização/Cópia
  - Precauções sobre Manuseio da Impressora
  - Transportando Sua Impressora
  - Ao Reparar, Emprestar ou Descartar a Impressora
  - Mantendo a Alta Qualidade de Impressão
- **Componentes Principais e Seu Uso**
  - Componentes Principais
  - Fonte de Alimentação
  - Indicação do LCD
- **Alterando Configurações**
  - Alterando as Configurações da Impressora do Computador (Windows)
  - Alterando as Configurações da Impressora do Seu Computador (macOS)
  - Alterando Configurações do Painel de Controle
- **Especificações**

# Segurança

- Precauções de Segurança
- Informações sobre regulamentação
- WEEE (EU&EEA)

# Precauções de Segurança

## Precauções de Segurança

- Este manual contém avisos importantes e precauções de segurança sobre sua impressora.

  Apenas use a impressora conforme descrito nos manuais que as acompanham, do contrário, pode haver incêndio, choque elétrico ou outros acidentes inesperados.

  As marcas e declarações padrão de segurança são válidas somente para as voltagens e frequências suportadas nos países ou regiões aplicáveis.

### ⚠ Aviso

- Usuários com marca-passos cardíacos:

  Este produto emite um fluxo magnético de baixo nível. Se você sentir algo anormal, afaste-se do produto e consulte seu médico.

- Não use a impressora nos seguintes casos:

  Pare de usar imediatamente, desligue a impressora e contate o revendedor local para solicitar reparos.

  - Objetos metálicos ou líquidos derramados dentro da impressora.
  - A impressora emite fumaça, odores estranhos ou faz ruídos incomuns.
  - O cabo de alimentação ou a tomada aqueceu demais, está quebrada, torta ou danificada.

- Não adotar as medidas a seguir pode resultar em incêndio, choque elétrico ou lesões:
  - Não coloque o produto próximo a solventes inflamáveis, como álcool ou tíner.
  - Não abra nem modifique a impressora.
  - Utilize somente o fio elétrico/cabos que vieram com a impressora. Não use os cabos com outros dispositivos.
  - Não plugue em voltagens nem frequências diferentes das especificadas.
  - Coloque completamente o cabo de alimentação na tomada.
  - Não conecte ou desconecte o cabo de alimentação com as mãos molhadas.
  - Não danifique o cabo de alimentação torcendo, juntando, amarrando, puxando ou dobrando excessivamente.
  - Não coloque objetos pesados sobre o cabo de alimentação.
  - Não conecte vários cabos de alimentação em uma tomada elétrica. Não use vários fios de extensão.
  - Não deixe a impressora ligada durante tempestades.
  - Sempre desconecte o cabo de alimentação e fios elétricos ao limpar. Não use sprays inflamáveis nem líquidos, como álcool ou tíners, para limpar.
  - Desconecte o cabo de alimentação uma vez por mês para verificar se ele não está quente demais, enferrujado, torto, arranhado, partido ou danificado.

### ⚠ Cuidado

- Não coloque as mãos dentro da impressora durante a impressão.
- Não toque na cabeça de impressão ou outras peças metálicas imediatamente após a impressão.
- Tinta
  - Mantenha a tinta fora do alcance de crianças.

- Se a tinta for lambida ou ingerida acidentalmente, lave a boca e beba um ou dois copos de água. Se ocorrer irritação ou desconforto, consulte um médico imediatamente.
- No caso da tinta entrar em contato com os olhos, lave imediatamente com água. No caso da tinta entrar em contato com a pele, lave imediatamente com água e sabão. Se a irritação nos olhos ou na pele persistir, consulte um médico imediatamente.

• Movendo a impressora
  - Não segure a impressora pelo cassete. Segure a impressora pelas laterais e carregue-a com as duas mãos.

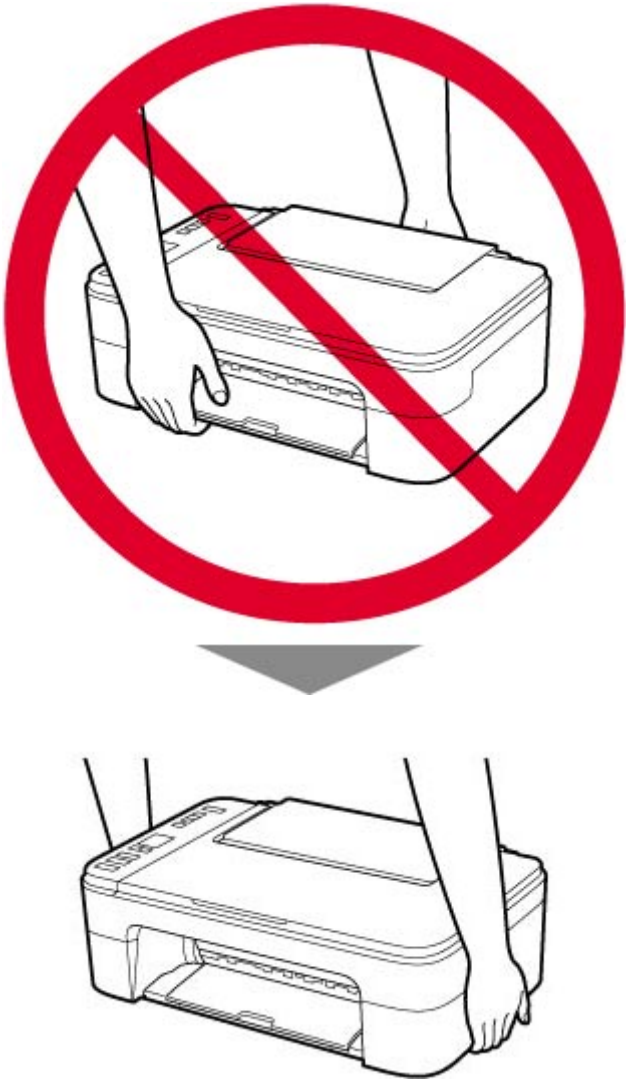

## Avisos Gerais

### Escolhendo um Local

Consulte as "Especificações" no Manual on-line para obter detalhes sobre o ambiente de operação.

- Não instale a impressora em um local instável ou sujeita à vibração intensa.
- Não instale a impressora em locais que ficam muito quentes (luz solar direta ou perto de uma fonte de calor), muito úmidos, empoeirados ou ao ar livre.
- Não coloque a impressora sobre um tapete ou carpete grosso.

- Não coloque a impressora encostada na parede.

## Fornecimento de Energia

- Mantenha sempre livre a área em volta da tomada de forma que seja possível desconectar com facilidade o cabo de alimentação, se necessário.
- Nunca remova a tomada puxando pelo cabo.

## Avisos Gerais

- Não incline a impressora, coloque em pé nem vire de cabeça para baixo. A tinta pode vazar.
- Não coloque nada sobre a impressora. Tenha muito cuidado para evitar objetos metálicos, como, grampos e clipes de papel, e recipientes com líquidos inflamáveis, como álcool ou tíner.
- Certifique-se de observar o seguinte ao carregar o original na exposição. Se essas recomendações não forem seguidas, o scanner poderá não funcionar direito ou o vidro de exposição poderá quebrar.
  - Não coloque nenhum objeto pesando 2,0 kg (4,4 lb) ou mais no vidro de exposição.
  - Não faça nenhuma pressão maior que 2,0 kg (4,4 lb) na exposição, por exemplo, pressionando o original.
- Não tente abrir, desmontar ou modificar os cartuchos FINE. A tinta pode vazar e danificar a impressora.
- Não jogue os cartuchos FINE no fogo.

# Informações sobre regulamentação

## Users in the U.S.A.

FCC Notice (U.S.A. Only)
For 120V, 60Hz model
Model Number: K10509 (Contains FCC Approved WLAN Module K30365)

This device complies with Part 15 of the FCC Rules. Operation is subject to the following two conditions: (1) This device may not cause harmful interference, and (2) this device must accept any interference received, including interference that may cause undesired operation.

Note: This equipment has been tested and found to comply with the limits for a Class B digital device, pursuant to Part 15 of the FCC Rules. These limits are designed to provide reasonable protection against harmful interference in a residential installation. This equipment generates, uses and can radiate radio frequency energy and, if not installed and used in accordance with the instructions, may cause harmful interference to radio communications.
However, there is no guarantee that interference will not occur in a particular installation. If this equipment does cause harmful interference to radio or television reception, which can be determined by turning the equipment off and on, the user is encouraged to try to correct the interference by one or more of the following measures:

- Reorient or relocate the receiving antenna.
- Increase the separation between the equipment and receiver.
- Connect the equipment into an outlet on a circuit different from that to which the receiver is connected.
- Consult the dealer or an experienced radio/TV technician for help.

Use of a shielded cable is required to comply with Class B limits in Subpart B of Part 15 of the FCC Rules.

Do not make any changes or modifications to the equipment unless otherwise specified in the manual. If such changes or modifications should be made, you could be required to stop operation of the equipment.

Changes or modifications not expressly approved by the party responsible for compliance could void the user's authority to operate equipment.

This transmitter must not be co-located or operating in conjunction with any other antenna or transmitter.

The equipment complies with FCC radiation exposure limits for at uncontrolled equipment. This equipment should be installed and operated with minimum distance at least 20cm between the radiator and persons body (excluding extremities: hands, wrists, feet and ankles) and must not be colocated or operated with any other antenna or transmitter.

Canon U.S.A., Inc.
One Canon Park
Melville, New York 11747
1-800-652-2666

## Interferência

Não use a impressora perto de equipamento médico ou outros dispositivos eletrônicos. Os sinais da impressora podem interferir na operação correta desses dispositivos.

# WEEE (EU&EEA)

## Only for European Union and EEA (Norway, Iceland and Liechtenstein)

This symbol indicates that this product is not to be disposed of with your household waste, according to the WEEE Directive (2012/19/EU) and national legislation. This product should be handed over to a designated collection point, e.g., on an authorized one-for-one basis when you buy a new similar product or to an authorized collection site for recycling waste electrical and electronic equipment (EEE). Improper handling of this type of waste could have a possible negative impact on the environment and human health due to potentially hazardous substances that are generally associated with EEE. At the same time, your cooperation in the correct disposal of this product will contribute to the effective usage of natural resources. For more information about where you can drop off your waste equipment for recycling, please contact your local city office, waste authority, approved WEEE scheme or your household waste disposal service. For more information regarding return and recycling of WEEE products, please visit www.canon-europe.com/weee.

## Nur für Europäische Union und EWR (Norwegen, Island und Liechtenstein)

Dieses Symbol weist darauf hin, dass dieses Produkt gemäß der EU-Richtlinie über Elektro- und Elektronik-Altgeräte (2012/19/EU) und nationalen Gesetzen nicht über den Hausmüll entsorgt werden darf. Dieses Produkt muss bei einer dafür vorgesehenen Sammelstelle abgegeben werden. Dies kann z. B. durch Rückgabe beim Kauf eines ähnlichen Produkts oder durch Abgabe bei einer autorisierten Sammelstelle für die Wiederaufbereitung von Elektro- und Elektronik-Altgeräten geschehen. Der unsachgemäße Umgang mit Altgeräten kann aufgrund potentiell gefährlicher Stoffe, die generell mit Elektro- und Elektronik-Altgeräten in Verbindung stehen, negative Auswirkungen auf die Umwelt und die menschliche Gesundheit haben. Durch die umweltgerechte Entsorgung dieses Produkts tragen Sie außerdem zu einer effektiven Nutzung natürlicher Ressourcen bei. Informationen zu Sammelstellen für Altgeräte erhalten Sie bei Ihrer Stadtverwaltung, dem öffentlich-rechtlichen Entsorgungsträger, einer autorisierten Stelle für die Entsorgung von Elektro- und Elektronik-Altgeräten oder Ihrem örtlichen Entsorgungsunternehmen. Weitere Informationen zur Rückgabe und Entsorgung von Elektro- und Elektronik-Altgeräten finden Sie unter www.canon-europe.com/weee.

## Union Européenne, Norvège, Islande et Liechtenstein uniquement.

Ce symbole indique que ce produit ne doit pas être jeté avec les ordures ménagères, conformément à la directive DEEE (2012/19/UE) et à la réglementation de votre pays. Ce produit doit être confié au distributeur à chaque fois que vous achetez un produit neuf similaire, ou à un point de collecte mis en place par les collectivités locales pour le recyclage des Déchets des Équipements Électriques et Électroniques (DEEE). Le traitement inapproprié de ce type de déchet risque d'avoir des répercussions sur l'environnement et la santé humaine, du fait de la présence de substances potentiellement dangereuses généralement associées aux équipements électriques et électroniques. Parallèlement, votre entière coopération dans le cadre de la mise au rebut correcte de ce produit favorisera une meilleure utilisation des ressources naturelles. Pour plus d'informations sur les points de collecte des équipements à recycler, contactez vos services municipaux, les autorités locales compétentes, le plan DEEE approuvé ou le service d'enlèvement des ordures ménagères. Pour plus d'informations sur le retour et le recyclage des produits DEEE, consultez le site: www.canon-europe.com/weee.

## Uitsluitend bestemd voor de Europese Unie en EER (Noorwegen, IJsland en Liechtenstein)

Dit symbool geeft aan dat dit product in overeenstemming met de AEEA-richtlijn (2012/19/EU) en de nationale wetgeving niet mag worden afgevoerd met het huishoudelijk afval. Dit product moet worden ingeleverd bij een aangewezen, geautoriseerd inzamelpunt, bijvoorbeeld wanneer u een nieuw gelijksoortig product aanschaft, of bij een geautoriseerd inzamelpunt voor hergebruik van elektrische en elektronische apparatuur (EEA). Een onjuiste afvoer van dit type afval kan leiden tot negatieve effecten op het milieu en de volksgezondheid als gevolg van potentieel gevaarlijke stoffen die veel voorkomen in elektrische en elektronische apparatuur (EEA). Bovendien werkt u door een juiste afvoer van dit product mee aan het effectieve gebruik van natuurlijke hulpbronnen. Voor meer informatie over waar u uw afgedankte apparatuur kunt inleveren voor recycling kunt u contact opnemen met het gemeentehuis in uw woonplaats, de reinigingsdienst, of het afvalverwerkingsbedrijf. U kunt ook het schema voor de afvoer van afgedankte elektrische en elektronische apparatuur (AEEA) raadplegen. Ga voor meer informatie over het inzamelen en recyclen van afgedankte elektrische en elektronische apparatuur naar www.canon-europe.com/weee.

## Sólo para la Unión Europea y el Área Económica Europea (Noruega, Islandia y Liechtenstein)

Este símbolo indica que este producto no debe desecharse con los desperdicios domésticos, de acuerdo con la directiva RAEE (2012/19/UE) y con la legislación nacional. Este producto debe entregarse en uno de los puntos de recogida designados, como por ejemplo, entregándolo en el lugar de venta al comprar un producto similar o depositándolo en un lugar de recogida autorizado para el reciclado de residuos de aparatos eléctricos y electrónicos (RAEE). La manipulación inapropiada de este tipo de desechos podría tener un impacto negativo en el entorno y la salud humana, debido a las sustancias potencialmente

peligrosas que normalmente están asociadas con los RAEE. Al mismo tiempo, su cooperación a la hora de desechar correctamente este producto contribuirá a la utilización eficazde los recursos naturales. Para más información sobre cómo puede eliminar el equipo para su reciclado, póngase en contacto con las autoridades locales, con las autoridades encargadas de los desechos, con un sistema de gestión RAEE autorizado o con el servicio de recogida de basuras doméstico. Si desea más información acerca de la devolución y reciclado de RAEE, visite la web www.canon-europe.com/weee.

## Només per a la Unió Europea i a l'Espai Econòmic Europeu (Noruega, Islàndia i Liechtenstein)

Aquest símbol indica que aquest producte no s'ha de llençar a les escombraries de la llar, d'acord amb la Directiva RAEE (2012/19/UE) i la legislació nacional. Aquest producte s'hauria de lliurar en un dels punts de recollida designats, com per exemple, intercanviant-lo un per un en comprar un producte similar o lliurant-lo en un lloc de recollida autoritzat per al reciclatge de residus d'aparells elèctrics i electrònics (AEE). La manipulació inadequada d'aquest tipus de residus podria tenir un impacte negatiu en l'entorn i en la salut humana, a causa de les substàncies potencialment perilloses que normalment estan associades als AEE. Així mateix, la vostra cooperació a l'hora de llençar correctament aquest producte contribuirà a la utilització efectiva dels recursos naturals. Per a més informació sobre els punts on podeu lliurar aquest producte per procedir al seu reciclatge, adreceu-vos a la vostra oficina municipal, a les autoritats encarregades dels residus, al pla de residus homologat per la RAEE o al servei de recollida de deixalles domèstiques de la vostra localitat. Per a més informació sobre la devolució i el reciclatge de productes RAEE, visiteu www.canon-europe.com/weee.

## Solo per Unione Europea e SEE (Norvegia, Islanda e Liechtenstein)

Questo simbolo indica che il prodotto deve essere oggetto di raccolta separata in conformità alla Direttiva RAEE (2012/19/UE) e alla normativa locale vigente. Il prodotto deve essere smaltito presso un centro di raccolta differenziata, un distributore autorizzato che applichi il principio dell'"uno contro uno", ovvero del ritiro della vecchia apparecchiatura elettrica al momento dell'acquisto di una nuova, o un impianto autorizzato al riciclaggio dei rifiuti di apparecchiature elettriche ed elettroniche. La gestione impropria di questo tipo di rifiuti può avere un impatto negativo sull'ambiente e sulla salute umana causato dalle sostanze potenzialmente pericolose che potrebbero essere contenute nelle apparecchiature elettriche ed elettroniche. Un corretto smaltimento di tali prodotti contribuirà inoltre a un uso efficace delle risorse naturali ed eviterà di incorrere nelle sanzioni amministrative di cui all'art. 255 e successivi del Decreto Legislativo n. 152/06. Per ulteriori informazioni sullo smaltimento e il recupero dei Rifiuti di Apparecchiature Elettriche ed Elettroniche, consultare la Direttiva RAEE, rivolgersi alle autorità competenti, oppure visitare il sito www.canon-europe.com/weee.

## Apenas para a União Europeia e AEE (Noruega, Islândia e Liechtenstein)

Este símbolo indica que o produto não deve ser colocado no lixo doméstico, de acordo com a Directiva REEE (2012/19/UE) e a legislação nacional. Este produto deverá ser colocado num ponto de recolha designado, por exemplo, num local próprio autorizado quando adquirir um produto semelhante novo ou num local de recolha autorizado para reciclar resíduos de equipamentos eléctricos e electrónicos (EEE). O tratamento inadequado deste tipo de resíduo poderá causar um impacto negativo no ambiente e na saúde humana devido às substâncias potencialmente perigosas normalmente associadas aos equipamentos eléctricos e electrónicos. Simultaneamente, a sua cooperação no tratamento correcto deste produto contribuirá para a utilização eficaz dos recursos naturais. Para mais informações sobre os locais onde o equipamento poderá ser reciclado, contacte os serviços locais, a autoridade responsável pelos resíduos, o esquema REEE aprovado ou o serviço de tratamento de lixo doméstico. Para mais informações sobre a devolução e reciclagem de produtos REEE, vá a www.canon-europe.com/weee.

## Gælder kun i Europæiske Union og EØS (Norge, Island og Liechtenstein)

Dette symbol angiver, at det pågældende produkt ikke må bortskaffes sammen med dagrenovation jf. direktivet om affald af elektrisk og elektronisk udstyr (WEEE) (2012/19/EU) og gældende national lovgivning. Det pågældende produkt skal afleveres på et nærmere specificeret indsamlingssted, f.eks. i overensstemmelse med en godkendt én-til-én-procedure, når du indkøber et nyt tilsvarende produkt, eller produktet skal afleveres på et godkendt indsamlingssted for elektronikaffald. Forkert håndtering af denne type affald kan medføre negative konsekvenser for miljøet og menneskers helbred på grund af de potentielt sundhedsskadelige stoffer, der generelt kan forefindes i elektrisk og elektronisk udstyr. Når du foretager korrekt bortskaffelse af det pågældende produkt, bidrager du til effektiv brug af naturressourcerne. Yderligere oplysninger om, hvor du kan bortskaffe dit elektronikaffald med henblik på genanvendelse, får du hos de kommunale renovationsmyndigheder. Yderligere oplysninger om returnering og genanvendelse af affald af elektrisk og elektronisk udstyr får du ved at besøge www.canon-europe.com/weee.

## Μόνο για την Ευρωπαϊκή Ένωση και τον ΕΟΧ (Νορβηγία, Ισλανδία και Λιχτενστάιν)

Αυτό το σύμβολο υποδηλώνει ότι αυτό το προϊόν δεν πρέπει να απορρίπτεται μαζί με τα οικιακά απορρίμματα, σύμφωνα με την Οδηγία σχετικά με τα Απόβλητα Ηλεκτρικού και Ηλεκτρονικού Εξοπλισμού (ΑΗΗΕ) (2012/19/ΕΕ) και την εθνική σας νομοθεσία. Αυτό το προϊόν πρέπει να παραδίδεται σε καθορισμένο σημείο συλλογής, π.χ. σε μια εξουσιοδοτημένη βάση ανταλλαγής όταν αγοράζετε ένα νέο παρόμοιο προϊόν ή σε μια εξουσιοδοτημένη θέση συλλογής για την ανακύκλωση των αποβλήτων Ηλεκτρικού και Ηλεκτρονικού Εξοπλισμού (ΗΗΕ). Ο ακατάλληλος χειρισμός αυτού του τύπου αποβλήτων μπορεί να έχει αρνητικό αντίκτυπο στο περιβάλλον και την υγεία του ανθρώπου, λόγω δυνητικώς επικίνδυνων ουσιών που γενικά συνδέονται με τον ΗΗΕ. Ταυτόχρονα, η συνεργασία σας όσον αφορά τη σωστή απόρριψη αυτού του προϊόντος θα συμβάλει στην αποτελεσματική χρήση των φυσικών πόρων. Για περισσότερες πληροφορίες σχετικά με τα σημεία όπου μπορείτε να απορρίψετε τον εξοπλισμό σας για ανακύκλωση, επικοινωνήστε με το τοπικό γραφείο της πόλης σας, την υπηρεσία απορριμμάτων, το εγκεκριμένο σχήμα ΑΗΗΕ ή την υπηρεσία απόρριψης οικιακών αποβλήτων. Για περισσότερες πληροφορίες σχετικά με την επιστροφή και την ανακύκλωση των προϊόντων ΑΗΗΕ, επισκεφθείτε την τοποθεσία www.canon-europe.com/weee.

## Gjelder kun den europeiske union og EØS (Norge, Island og Liechtenstein)

Dette symbolet indikerer at dette produktet ikke skal kastes sammen med husholdningsavfall, i henhold til WEEE-direktiv (2012/19/EU) og nasjonal lov. Produktet må leveres til et dertil egnet innsamlingspunkt, det vil si på en autorisert en-til-en-basis når du kjøper et nytt lignende produkt, eller til et autorisert innsamlingssted for resirkulering av avfall fra elektrisk og elektronisk utstyr (EE-utstyr). Feil håndtering av denne typen avfall kan være miljø- og helseskadelig på grunn av potensielt skadelige stoffer som ofte brukes i EE-utstyr. Samtidig bidrar din innsats for korrekt avhending av produktet til effektiv bruk av naturressurser. Du kan få mer informasjon om hvor du kan avhende utrangert utstyr til resirkulering ved å kontakte lokale myndigheter, et godkjent WEEE-program eller husholdningens renovasjonsselskap. Du finner mer informasjon om retur og resirkulering av WEEE-produkter på www.canon-europe.com/weee.

## Vain Euroopan unionin sekä ETA:n (Norja, Islanti ja Liechtenstein) alueelle.

Tämä tunnus osoittaa, että sähkö- ja elektroniikkalaiteromua koskeva direktiivi (SER-direktiivi, 2012/19/EU) sekä kansallinen lainsäädäntö kieltävät tuotteen hävittämisen talousjätteen mukana. Tuote on vietävä asianmukaiseen keräyspisteeseen, esimerkiksi kodinkoneliikkeeseen uutta vastaavaa tuotetta ostettaessa tai viralliseen sähkö- ja elektroniikkalaiteromun keräyspisteeseen. Sähkö- ja elektroniikkalaiteromun virheellinen käsittely voi vahingoittaa ympäristöä ja ihmisten terveyttä, koska laitteet saattavat sisältää ympäristölle ja terveydelle haitallisia aineita. Lisäksi tuotteen asianmukainen hävittäminen säästää luonnonvaroja. Lisätietoja sähkö- ja elektroniikkalaiteromun keräyspisteistä saat kaupunkien ja kuntien tiedotuksesta, jätehuoltoviranomaisilta, sähkö- ja elektroniikkalaiteromun

kierrätysjärjestelmän ylläpitäjältä ja jätehuoltoyhtiöltä. Lisätietoja sähkö- ja elektroniikkalaiteromun keräyksestä ja kierrätyksestä on osoitteessa www.canon-europe.com/weee.

## Endast för Europeiska unionen och EES (Norge, Island och Liechtenstein)

Den här symbolen visar att produkten enligt WEEE-direktivet (2012/19/EU) och nationell lagstiftning inte får sorteras och slängas som hushållsavfall. Den här produkten ska lämnas in på en därför avsedd insamlingsplats, t.ex. på en återvinningsstation auktoriserad att hantera elektrisk och elektronisk utrustning (EE-utrustning) eller hos handlare som är auktoriserade att byta in varor då nya, motsvarande köps (en mot en). Olämplig hantering av avfall av den här typen kan ha en negativ inverkan på miljön och människors hälsa på grund av de potentiellt farliga ämnen som kan återfinnas i elektrisk och elektronisk utrustning. Din medverkan till en korrekt avfallshantering av den här produkten bidrar dessutom till en effektiv användning av naturresurserna. Kontakta ditt lokala kommunkontor, berörd myndighet, företag för avfallshantering eller ta del av en godkänd WEEE-organisation om du vill ha mer information om var du kan lämna den kasserade produkten för återvinning. För mer information om inlämning och återvinning av WEEE-produkter, se www.canon-europe.com/weee.

## Pouze Evropská unie a EHP (Norsko, Island a Lichtenštejnsko)

Tento symbol znamená, že podle směrnice o OEEZ (2012/19/EU) a podle vnitrostátních právních předpisů nemá být tento výrobek likvidován s odpadem z domácností. Tento výrobek má být vrácen do sběrného místa, např. v rámci autorizovaného systému odběru jednoho výrobku za jeden nově prodaný podobný výrobek nebo v autorizovaném sběrném místě pro recyklaci odpadních elektrických a elektronických zařízení (OEEZ). Nevhodné nakládání s tímto druhem odpadu by mohlo mít negativní dopad na životní prostředí a lidské zdraví, protože elektrická a elektronická zařízení zpravidla obsahují potenciálně nebezpečné látky. Vaše spolupráce na správné likvidaci tohoto výrobku současně napomůže efektivnímu využívání přírodních zdrojů. Další informace o místech sběru vašeho odpadního zařízení k recyklaci vám sdělí místní úřad vaší obce, správní orgán vykonávající dozor nad likvidací odpadu, sběrny OEEZ nebo služba pro odvoz komunálního odpadu. Další informace týkající se vracení a recyklace OEEZ naleznete na adrese www.canon-europe.com/weee.

## Csak az Európai Unió és az EGT (Norvégia, Izland és Liechtenstein) országaiban

Ez a szimbólum azt jelzi, hogy a helyi törvények és a WEEE-irányelv (2012/19/EU) szerint a termék nem kezelhető háztartási hulladékként. A terméket a kijelölt nyilvános gyűjtőpontokon kell leadni, például hasonló cserekészülék vásárlásakor, illetve bármelyik, elektromos és elektronikai berendezésekből származó hulladék (WEEE) átvételére feljogosított gyűjtőponton. Az ilyen jellegű hulladékok a nem megfelelő kezelés esetén a bennük található veszélyes anyagok révén ártalmasak lehetnek a környezetre és az emberek egészségére. Továbbá, a termékből származó hulladék megfelelő kezelésével hozzájárulhat a természetes nyersanyagok hatékonyabb hasznosításához. A berendezésekből származó, újrahasznosítható hulladékok elhelyezésére vonatkozó további tudnivalókért forduljon a helyi önkormányzathoz, a közterület-fenntartó vállalathoz, a háztartási hulladék begyűjtését végző vállalathoz, illetve a hivatalos WEEE-képviselethez. További tudnivalókat a WEEE-termékek visszajuttatásáról és újrahasznosításáról a www.canon-europe.com/weee.

## Tylko dla krajów Unii Europejskiej oraz EOG (Norwegia, Islandia i Liechtenstein)

Ten symbol oznacza, że zgodnie z dyrektywą WEEE dotyczącą zużytego sprzętu elektrycznego i elektronicznego (2012/19/UE) oraz przepisami lokalnymi nie należy wyrzucać tego produktu razem z odpadami gospodarstwa domowego. Produkt należy przekazać do wyznaczonego punktu gromadzenia odpadów, np. firmie, od której kupowany jest nowy, podobny produkt lub do autoryzowanego punktu gromadzenia zużytego sprzętu elektrycznego i elektronicznego w celu poddania go recyklingowi. Usuwanie tego typu odpadów w nieodpowiedni sposób może mieć negatywny wpływ na otoczenie i zdrowie innych osób ze względu na niebezpieczne substancje stosowane w takim sprzęcie. Jednocześnie pozbycie się zużytego sprzętu w zalecany sposób przyczynia się do właściwego wykorzystania zasobów naturalnych. Aby uzyskać więcej informacji na temat punktów, do których można dostarczyć sprzęt do recyklingu, prosimy skontaktować się z lokalnym urzędem miasta, zakładem utylizacji odpadów, skorzystać z instrukcji zatwierdzonej dyrektywą WEEE lub skontaktować się z przedsiębiorstwem zajmującym się wywozem odpadów domowych. Więcej informacji o zwracaniu i recyklingu zużytego sprzętu elektrycznego i elektronicznego znajduje się w witrynie www.canon-europe.com/weee.

## Platí len pre štáty Európskej únie a EHP (Nórsko, Island a Lichtenštajnsko)

Tento symbol znamená, že podľa Smernice 2012/19/EÚ o odpade z elektrických a elektronických zariadení (OEEZ) a podľa platnej legislatívy Slovenskej republiky sa tento produkt nesmie likvidovať spolu s komunálnym odpadom. Produkt je potrebné odovzdať do určenej zberne, napr. prostredníctvom výmeny za kúpu nového podobného produktu, alebo na autorizované zberné miesto, ktoré spracúva odpad z elektrických a elektronických zariadení (EEZ). Nesprávna manipulácia s takýmto typom odpadu môže mať negatívny vplyv na životné prostredie a ľudské zdravie, pretože elektrické a elektronické zariadenia obsahujú potenciálne nebezpečné látky. Spoluprácou na správnej likvidácii produktu prispejete

k účinnému využívaniu prírodných zdrojov. Ďalšie informácie o mieste recyklácie opotrebovaných zariadení získate od miestneho úradu, úradu životného prostredia, zo schváleného plánu OEEZ alebo od spoločnosti, ktorá zaisťuje likvidáciu komunálneho odpadu. Viac informácií nájdete aj na webovej stránke: www.canon-europe.com/weee.

## Üksnes Euroopa Liit ja EMP (Norra, Island ja Liechtenstein)

See sümbol näitab, et antud toodet ei tohi vastavalt elektri- ja elektroonikaseadmete jäätmeid käsitlevale direktiivile (2012/19/EL) ning teie riigis kehtivatele õigusaktidele utiliseerida koos olmejäätmetega. Antud toode tuleb anda selleks määratud kogumispunkti, nt müügipunkt, mis on volitatud üks ühe vastu vahetama, kui ostate uue sarnase toote, või elektri- ja elektroonikaseadmete jäätmete ümbertöötlemiseks mõeldud kogumispunkti. Täiendava teabe saamiseks elektri- ja elektroonikaseadmetest tekkinud jäätmete tagastamise ja ümbertöötlemise kohta võtke ühendust kohaliku omavalitsusega, asjakohase valitsusasutusega, asjakohase tootjavastutusorganisatsiooniga või olmejäätmete käitlejaga. Lisateavet leitate ka Interneti-leheküljelt www.canon-europe.com/weee.

## Tikai Eiropas Savienībai un EEZ (Norvēģijai, Islandei un Lihtenšteinai)

Šis simbols norāda, ka atbilstoši ES Direktīvai (2012/19/ES) par elektrisko un elektronisko iekārtu atkritumiem (EEIA) un vietējiem tiesību aktiem no šī izstrādājuma nedrīkst atbrīvoties, izmetot to kopā ar sadzīves atkritumiem. Šis izstrādājums ir jānodod piemērotā savākšanas vietā, piemēram, apstiprinātā veikalā, kur iegādājaties līdzīgu jaunu produktu un atstājat veco, vai apstiprinātā vietā izlietotu elektrisko un elektronisko iekārtu pārstrādei. Nepareiza šāda veida atkritumu apsaimniekošana var apdraudēt vidi un cilvēka veselību tādu iespējami bīstamu vielu dēļ, kas parasti ir elektriskajās un elektroniskajās iekārtās. Turklāt jūsu atbalsts pareizā šāda veida atkritumu apsaimniekošanā sekmēs efektīvu dabas resursu izmantošanu. Lai saņemtu pilnīgāku informāciju par vietām, kur izlietoto iekārtu var nodot pārstrādei, sazinieties ar vietējo pašvaldību, atkritumu savākšanas atbildīgo dienestu, pilnvarotu EEIA struktūru vai sadzīves atkritumu apsaimniekošanas iestādi. Lai saņemtu plašāku informāciju par elektrisko un elektronisko iekārtu nodošanu pārstrādei, apmeklējiet tīmekļa vietni www.canon-europe.com/weee.

## Tik Europos Sąjungai ir EEE (Norvegijai, Islandijai ir Lichtenšteinui)

Šis ženklas reiškia, kad gaminio negalima išmesti su buitinėmis atliekomis, kaip yra nustatyta Direktyvoje (2012/19/ES) ir nacionaliniuose teisė aktuose dėl EEĮ atliekų tvarkymo. Šį gaminį reikia atiduoti į tam skirtą surinkimo punktą, pvz., pagal patvirtintą keitimo sistemą, kai perkamas panašus gaminys, arba į

elektros ir elektroninės įrangos (EĮ) atliekų perdirbimo punktą. Netinkamas tokios rūšies atliekų tvarkymas dėl elektros ir elektroninėje įrangoje esančių pavojingų medžiagų gali pakenkti aplinkai ir žmonių sveikatai. Padėdami užtikrinti tinkamą šio gaminio šalinimo tvarką, kartu prisidėsite prie veiksmingo gamtos išteklių naudojimo. Jei reikia daugiau informacijos, kaip šalinti tokias atliekas, kad jos būtų toliau perdirbamos, kreipkitės į savo miesto valdžios institucijas, atliekų tvarkymo organizacijas, patvirtintų EĮ atliekų sistemų arba jūsų buitinių atliekų tvarkymo įstaigų atstovus. Išsamesnės informacijos apie EĮ atliekų grąžinimo ir perdirbimo tvarką galite rasti apsilankę tinklalapyje www.canon-europe.com/weee.

## Samo za Evropsko unijo in EGP (Norveška, Islandija in Lihtenštajn)

Ta simbol pomeni, da tega izdelka v skladu z direktivo OEEO (2012/19/EU) in državno zakonodajo ne smete odvreči v gospodinjske odpadke. Ta izdelek morate odložiti na ustrezno zbiralno mesto, na primer pri pooblaščenem prodajalcu, ko kupite podoben nov izdelek ali na zbiralno mesto za recikliranje električne in elektronske opreme. Neprimerno ravnanje s takšnimi odpadki lahko negativno vpliva na okolje in človekovo zdravje zaradi nevarnih snovi, ki so povezane z električno in elektronsko opremo. S pravilno odstranitvijo izdelka hkrati prispevate tudi k učinkoviti porabi naravnih virov. Če želite več informacij o tem, kje lahko odložite odpadno opremo za recikliranje, pokličite občinski urad, komunalno podjetje ali službo, ki skrbi za odstranjevanje odpadkov, ali si oglejte načrt OEEO. Če želite več informacij o vračanju in recikliranju izdelkov v skladu z direktivo OEEO, obiščite www.canon-europe.com/weee.

## Само за Европейския съюз и ЕИП (Норвегия, Исландия и Лихтенщайн)

Този символ показва, че този продукт не трябва да се изхвърля заедно с битовите отпадъци, съгласно Директивата за ИУЕЕО (2012/19/ЕС) и Вашето национално законодателство. Този продукт трябва да бъде предаден в предназначен за целта пункт за събиране, например на база размяна, когато купувате нов подобен продукт, или в одобрен събирателен пункт за рециклиране на излязло от употреба електрическо и електронно оборудване (ИУЕЕО). Неправилното третиране на този тип отпадъци може да доведе до евентуални отрицателни последствия за околната среда и човешкото здраве поради потенциално опасните вещества, които обикновено са свързани с ЕЕО. В същото време Вашето съдействие за правилното изхвърляне на този продукт ще допринесе за ефективното използване на природните ресурси. Повече информация относно местата, където може да предавате излязло от употреба оборудване за рециклиране, може да получите от местните власти, от органа, отговорен за отпадъците и от одобрена система за излязло от употреба ЕЕО или от Вашата местна служба за битови отпадъци. За повече информация относно връщането и рециклирането на продукти от излязло от употреба ЕЕО посетете www.canon-europe.com/weee.

## Doar pentru Uniunea Europeană şi EEA (Norvegia, Islanda şi Liechtenstein)

Acest simbol indică faptul că acest produs nu trebuie aruncat o dată cu reziduurile menajere, în conformitate cu Directiva DEEE (Directiva privind deşeurile de echipamente electrice şi electronice) (2012/19/UE) şi legile naţionale. Acest produs trebuie transportat la un punct de colectare special, de exemplu un centru care preia produsele vechi atunci când achiziţionaţi un produs nou similar, sau la un punct de colectare autorizat pentru reciclarea deşeurilor provenite de la echipamentele electrice şi electronice (EEE). Mânuirea necorespunzătoare a acestor tipuri de deşeuri poate avea un impact negativ asupra mediului înconjurător şi sănătăţii indivizilor, din cauza substanţelor potenţial nocive care sunt în general asociate cu EEE. În acelaşi timp, cooperarea dvs. la reciclarea corectă a acestui produs va contribui la utilizarea efectivă a resurselor naturale. Pentru mai multe informaţii privind locurile de reciclare a deşeurilor provenite de la echipamente, contactaţi biroul primăriei locale, autoritatea responsabilă cu colectarea deşeurilor, schema DEEE aprobată sau serviciul de colectare a deşeurilor menajere. Pentru mai multe informaţii privind returnarea şi reciclarea produselor DEEE, vizitaţi www.canon-europe.com/weee.

## Samo za Europsku uniju i EEZ (Norveška, Island i Lihtenštajn)

Ovaj simbol pokazuje da se ovaj proizvod ne smije odlagati s kućnim otpadom sukladno WEEE Direktivi (2012/19/EC) i vašem nacionalnom zakonu. Ovaj proizvod je potrebno predati na posebno mjesto za sakupljanje otpada, npr. na ovlašteno mjesto gdje možete zamijeniti staro za novo ukoliko kupujete novi sličan proizvod ili na ovlašteno mjesto za sakupljanje rabljene električne i elektroničke opreme (EEE) za recikliranje. Nepropisno rukovanje ovom vrstom otpada može imati negativan učinak na okolinu i zdravlje ljudi zbog supstanci koje su potencijalno opasne za zdravlje, a općenito se povezuju s EEE. Istovremeno, vaša će suradnja kroz propisno odlaganje ovog proizvoda doprinijeti efektivnoj uporabi prirodnih resursa. Za više informacija o tome gdje možete odložiti svoj otpad za recikliranje obratite se vašem lokalnom gradskom uredu, komunalnoj službi, odobrenom WEEE programu ili službi za odlaganje kućnog otpada. Ostale informacije o vraćanju i recikliranju WEEE proizvoda potražite na www.canon-europe.com/weee.

## Korisnici u Srbiji

Ovaj simbol označava da ovaj proizvod ne sme da se odlaže sa ostalim kućnim otpadom, u skladu sa WEEE Direktivom (2012/19/EU) i nacionalnim zakonima. Ovaj proizvod treba predati određenom centru za prikupljanje, npr. na osnovi "jedan-za-jedan" kada kupujete sličan novi proizvod, ili ovlašćenom centru za prikupljanje za reciklažu istrošene električne i elektronske opreme (EEE). Nepravilno rukovanje ovom

vrstom otpada može da ima moguće negativne posledice po životnu sredinu i ljudsko zdravlje usled potencijalno opasnih materijala koji se uglavnom vezuju za EEE. U isto vreme, vaša saradnja na ispravnom odlaganju ovog proizvoda će doprineti efikasnom korišćenju prirodnih resursa. Za više informacija o tome gde možete da predate vašu staru opremu radi recikliranje, vas molimo, da kontaktirate lokalne gradske vlasti, komunalne službe, odobreni plan reciklaže ili Gradsku čistoću. Za više informacija o vraćanju i recikliranju WEEE proizvoda, posetite stranicu www.canon-europe.com/weee.

## Precauções sobre Manuseio


- Cancelando Trabalhos de Impressão
- Armazenando Imagens Impressas
- Restrições Legais de Digitalização/Cópia
- Precauções sobre Manuseio da Impressora
- Transportando Sua Impressora
- Ao Reparar, Emprestar ou Descartar a Impressora
- Mantendo a Alta Qualidade de Impressão

# Restrições Legais de Digitalização/Cópia

A digitalização, impressão, cópia ou modificação de cópias dos itens a seguir podem ser passíveis de punição pela lei.

Esta lista não é completa. Em caso de dúvida, consulte um representante legal local.

- Papel-moeda
- Ordens de pagamento
- Certificados de depósito
- Selos postais (cancelados ou não)
- Distintivos ou insígnias de identificação
- Determinados comprovantes de saque e serviços
- Cheques ou comprovantes emitidos por agências governamentais
- Habilitações de trânsito e certificados de titularidade
- Cheques de viagem
- Tíquetes-refeição
- Passaportes
- Papéis de imigração
- Declarações de imposto de renda (canceladas ou não)
- Cartas de fiança ou outros certificados de "nada consta"
- Certificados de ações
- Trabalhos artísticos ou trabalhos protegidos por leis de direitos autorais, sem a permissão do proprietário

# Precauções sobre Manuseio da Impressora

## Não coloque objetos na tampa de documentos!

Não coloque qualquer objeto na tampa de documento. Ele cairá na bandeja traseira quando a tampa de documento for aberta e prejudicará o funcionamento da impressora. Além disso, coloque a impressora em um local onde não haja possibilidade de que objetos caiam sobre ela.

# Transportando Sua Impressora

Ao realocar a impressora para alterar o local onde você vive ou para consertá-la, tenha certeza do seguinte.

**Importante**

- Coloque a impressora em uma caixa resistente de modo que tenha sua parte inferior virada para baixo, usando material de proteção suficiente para garantir o transporte seguro.
- Com o cartucho FINE esquerdo instalado na impressora, pressione o botão **ATIVADO (ON)** para desligar a alimentação. Isso permite que a impressora cubra a cabeça de impressão automaticamente, impedindo que ela seque.
- Após embalar a impressora, não incline a caixa contendo a impressora nem vire-a de lado ou de cabeça para baixo. Isso pode fazer com que a tinta vaze durante o transporte e causar danos à impressora.
- Quando um agente de transporte estiver manuseando o transporte da impressora, marque a caixa com "ESTE LADO PARA CIMA" para manter a parte inferior da impressora virada para baixo. Marque também com "FRÁGIL" ou "MANUSEAR COM CUIDADO".

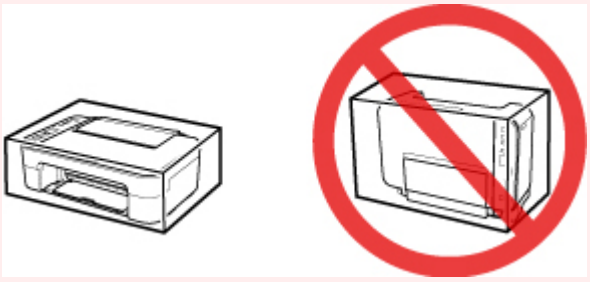

1. Desligue a impressora.

2. Verifique se o indicador luminoso **ATIVADO (ON)** está apagado e desconecte o cabo de alimentação.

   **Importante**

   - Não desconecte a impressora enquanto o indicador luminoso **ATIVADO (ON)** estiver aceso ou piscando em azul, pois isso pode causar um funcionamento incorreto ou danificar a impressora, impedindo a impressora de imprimir.

3. Retraia o bandeja de saída do papel e a extensão da bandeja de saída e, a seguir, feche a suporte de papel.

4. Desconecte o cabo da impressora do computador e da impressora e desconecte o cabo de alimentação da impressora.

5. Use fita adesiva para prender todas as tampas da impressora e evitar que elas se abram durante o transporte. Em seguida, embale a impressora em um saco plástico.

**6.** Encaixe o material de proteção na impressora ao colocar a impressora na caixa.

## Ao Reparar, Emprestar ou Descartar a Impressora

Se você tiver inserido dados pessoais, senhas e/ou outras configurações de segurança na impressora, essas informações poderão ser armazenadas na impressora.

Ao enviar a impressora para reparo, emprestar ou transferir para outra pessoa, ou dispor da impressora, siga as etapas abaixo para excluir essas informações e evitar que terceiros tenham acesso a elas.

1. Pressione o botão **Configuração (Setup)** até **17** aparecer no LCD.

2. Pressione os botões **Preto (Black)** ou **Colorido (Color)**.

# Mantendo a Alta Qualidade de Impressão

A chave para imprimir com uma ótima qualidade de impressão é evitar que a cabeça de impressão suje ou entupa. Sempre observe as regras a seguir para imprimir com ótima qualidade de impressão.

**Nota**

- Dependendo do tipo de papel, a tinta poderá borrar se você marcar a área impressa com um delineador ou marcador, ou imprimir parcialmente se água ou suor entrarem em contato com a área impressa.

## Nunca desconecte o cabo de alimentação até que a energia seja desligada!

Se pressionar o botão **ATIVADO (ON)** para desligar a alimentação, a impressora tampará a cabeça de impressão (ejetores) automaticamente para evitar que sequem. Se você desconectar o cabo de alimentação da tomada antes de o indicador luminoso **ATIVADO (ON)** apagar, a cabeça de impressão não será tampada adequadamente e isso causará ressecamento ou entupimento.

Ao desconectar o cabo de alimentação, verifique se o indicador luminoso **ATIVADO (ON)** não está aceso.

## Imprima periodicamente!

Assim como a ponta de uma caneta hidrográfica fica seca e inutilizável se não for usada durante longo período, mesmo tampada, a cabeça de impressão também pode ficar seca ou entupida se a impressora não for usada durante longo tempo. É recomendável usar a impressora pelo menos uma vez por mês.

# Componentes Principais e Seu Uso


- Componentes Principais
- Fonte de Alimentação
- Indicação do LCD

## Componentes Principais

- Vista Frontal
- Vista Traseira
- Vista Interna
- Painel de Controle

# Vista Frontal

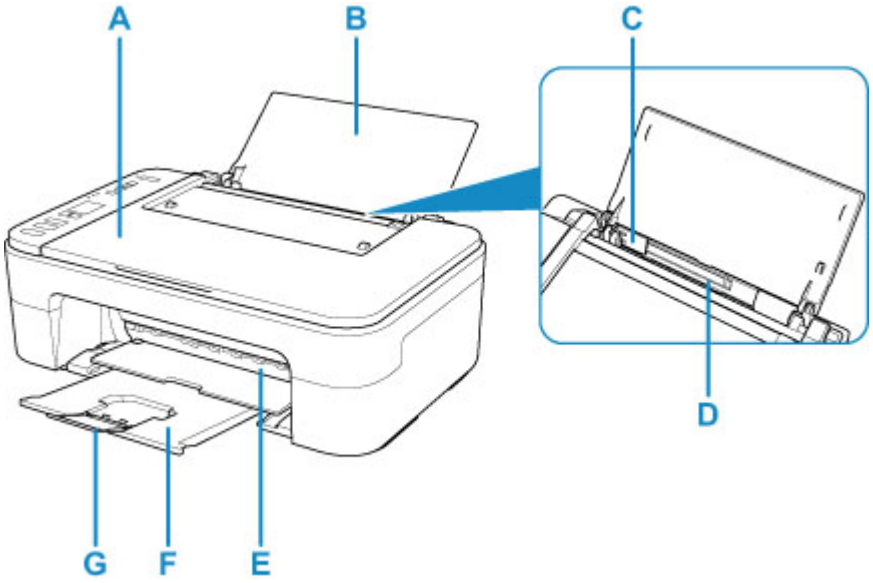


**A: Tampa de documentos**

Abra para carregar um original na exposição.

**B: Suporte de papel**

Abra para colocar papel na bandeja traseira.

**C: Guia de Papel**

Alinhe com o lado esquerdo da pilha de papel.

**D: Bandeja traseira**

Coloque o papel aqui. Duas ou mais folhas do mesmo tamanho e tipo de papel podem ser colocadas ao mesmo tempo e alimentadas automaticamente uma folha por vez.

➡ Colocando o Papel Comum/Fotográfico

**E: Tampa**

Abra para substituir o cartucho FINE ou remover o papel atolado dentro da impressora.

**F: Bandeja de saída do papel**

Os papéis impressos são ejetados. Puxe-o para fora antes de imprimir.

**G: Extensão da bandeja de saída**

Estenda para apoiar o papel ejetado.

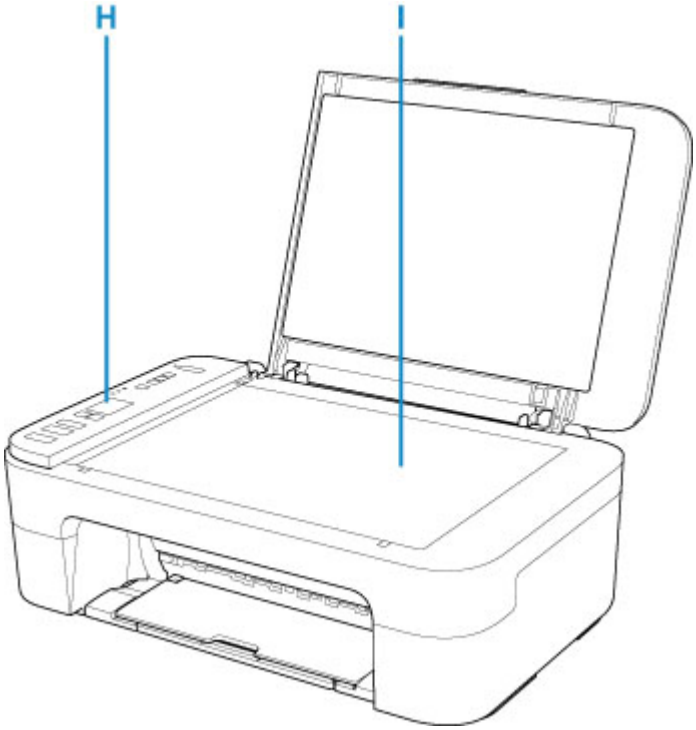


**H: Painel de controle**

Utilize para alterar as configurações da impressora ou para operá-la.

➡ Painel de Controle

**I: Vidro de Exposição**

Coloque um original aqui.

## Vista Traseira

**A: Conector do cabo de alimentação**

Conecte o cabo de alimentação fornecido.

**B: Porta USB**

Conecte o cabo USB para conectar a impressora ao computador.

### Importante

- Não toque no estojo de metal.
- Não conecte ou desconecte o cabo USB enquanto a impressora estiver imprimindo ou digitalizando com o computador. Isso pode causar problema.

# Vista Interna

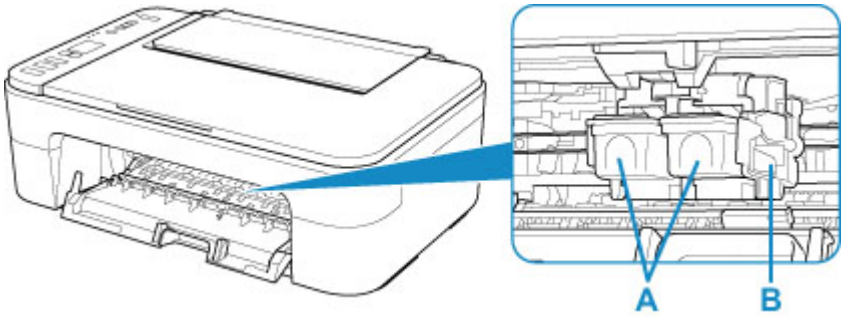


**A: Cartucho FINE (cartuchos de tinta)**

Um cartucho substituível que integra a cabeça de impressão e o cartucho de tinta.

**B: Suporte do cartucho FINE**

Instale o cartucho FINE.

O cartucho FINE colorido deve ser instalado no slot esquerdo e o cartucho FINE preto deve ser instalado no slot direito.

## Nota

- Para obter detalhes sobre a substituição de um cartucho FINE, consulte Substituindo um Cartucho FINE.

## Importante

- A área em torno das peças C pode ficar com respingos de tinta. Isso não afeta o desempenho da impressora.
- Não toque nas peças C. A impressora poderá não imprimir corretamente se você tocá-los.

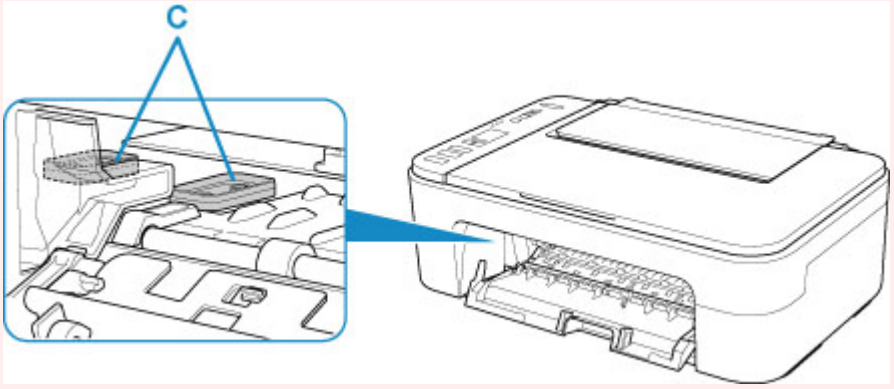

# Painel de Controle

* Todos os indicadores luminosos no painel de controle são mostrados acesos na figura abaixo para fins explicativos.

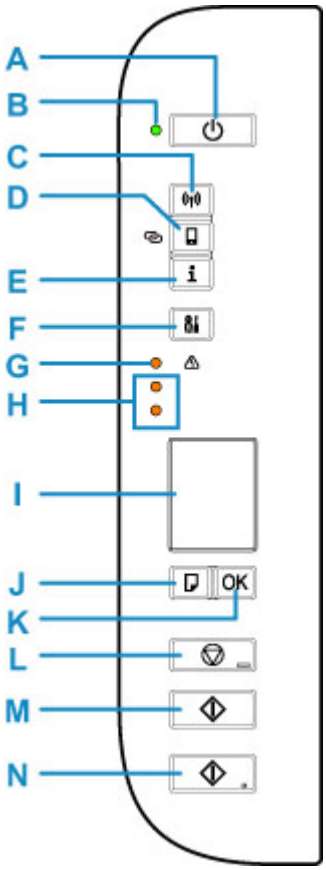


**A: Botão ATIVADO (ON)**

Liga ou desliga a máquina. Antes de ligar a alimentação, verifique se a tampa de documentos está fechada.

**B: Indicador luminoso ATIVADO (ON)**

Acende depois de piscar, quando a alimentação for ligada.

**C: Botão Rede (Network)**

Ativa/Desativa o Wi-Fi.

**D: Botão Direta (Direct)**

Ativa/desativa a conexão direta sem fio.

**E: Botão Informações (Information)**

Começa a imprimir as informações de configurações de rede.

**F: Botão Configuração (Setup)**

Selecione um menu para executar a manutenção da impressora e alterar as configurações da impressora. Pressionar este botão repetidamente alterna a exibição do segmento no LCD.

**G: Indicador luminoso Alarme (Alarm)**

Acende ou pisca quando ocorre um erro.

**H: Indicadores luminosos de tinta**

Acende ou pisca quando a tinta acaba etc.

O indicador luminoso superior indica o status do cartucho FINE preto, o indicador luminoso inferior indica o status do cartucho FINE colorido.

**I: LCD (Tela de Cristal Líquido)**

Exibe o número de cópias, códigos de manutenção, códigos de erro ou vários ícones.

➡ Indicação do LCD

**J: Botão Selecionar papel (Paper Select)**

Selecione o tamanho do papel na impressora.

**K: Botão OK**

Finaliza a seleção de configuração do tamanho do papel. Este botão também é usado para resolver um erro.

**L: Botão Parar (Stop)**

Cancela as operações. Você pode pressionar esse botão para cancelar uma impressão, copiar ou digitalizar um trabalho em andamento.

**M: Botão Preto (Black)***

Inicia uma cópia em preto-e-branco. Você também pode pressionar este botão para finalizar sua seleção para o item de configuração ou para resolver um erro.

**N: Botão Colorido (Color)***

Inicia uma cópia colorida. Você também pode pressionar este botão para finalizar sua seleção para o item de configuração ou para resolver um erro.

* Nos aplicativos de software ou nos manuais, os botões **Colorido (Color)** e **Preto (Black)** são chamados de botão "Iniciar" ou "OK".

## Fonte de Alimentação

- Verificando se a alimentação está ligada
- Ligando e Desligando a Impressora
- Verificando o Cabo de ligar a energia/Alimentação
- Desconectando a Impressora

## Verificando se a alimentação está ligada

O indicador luminoso **ATIVADO (ON)** acende quando a impressora é ligada.

Mesmo que o LCD esteja desligado, se o indicador luminoso **ATIVADO (ON)** estiver aceso, a impressora estará ligada.

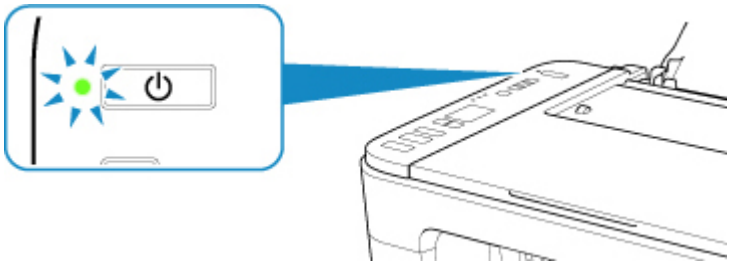

### Nota

- Pode demorar um pouco para que a impressora comece a imprimir imediatamente depois que a impressora for ligada.
- O visor LCD desligará, se a impressora não for operada por aproximadamente 10 minutos. Para restaurar o monitor, pressione qualquer botão ou execute a operação de impressão.

# Ligando e Desligando a Impressora

## Ligando a impressora

1. Pressione o botão **ATIVADO (ON)** para ligar a impressora.

   O indicador luminoso de **ATIVADO (ON)** pisca e então permanece aceso.

   ➡ Verificando se a alimentação está ligada

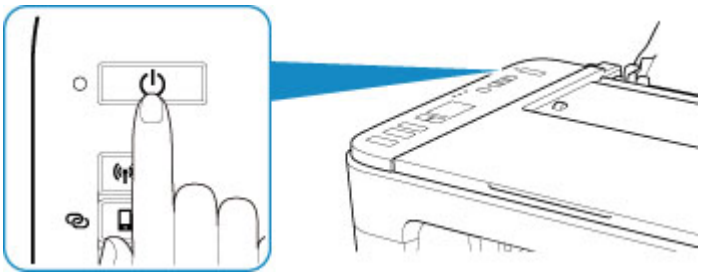

**Nota**

- Pode demorar um pouco para que a impressora comece a imprimir imediatamente depois que a impressora for ligada.
- Se o código de erro aparecer no LCD, consulte Quando ocorreu um erro.
- Você pode configurar a impressora para ligar automaticamente quando uma operação de impressão ou digitalização for realizada em um computador conectado por meio do cabo USB ou rede sem fio. Essa função é definida como desligada por padrão.

  A partir da impressora

  ➡ Ligando/Desligando a Impressora Automaticamente

  A partir do computador

  – Para o Windows:

    ➡ Gerenciando a Alimentação da Impressora

  – Para o macOS:

    ➡ Gerenciando a Alimentação da Impressora

## Desligando a impressora

1. Pressione o botão **ATIVADO (ON)** para desligar a impressora.

   Quando o indicador luminoso **ATIVADO (ON)** parar de piscar, a impressora será desligada.

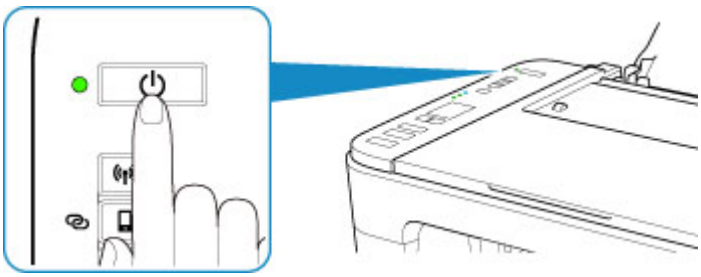

## Importante

- Quando você desconectar o cabo de alimentação após desligar a impressora, certifique-se de confirmar se o indicador luminoso **ATIVADO (ON)** está apagado.

## Nota

- Você pode definir a impressora para que seja desligada automaticamente se nenhuma operação for realizada ou nenhum trabalho de impressão for enviado para a impressora durante um determinado intervalo. Essa função é definida como ativada por padrão.

  A partir da impressora

  ➡ Ligando/Desligando a Impressora Automaticamente

  A partir do computador

  – Para o Windows:

    ➡ Gerenciando a Alimentação da Impressora

  – Para o macOS:

    ➡ Gerenciando a Alimentação da Impressora

## Verificando o Cabo de ligar a energia/Alimentação

Desconecte o cabo de alimentação uma vez por mês para confirmar que o cabo de conexão/alimentação não tem algo incomum como descrito a seguir.

- O cabo de conexão/alimentação está quente.
- O cabo de conexão/alimentação está oxidado.
- O cabo de conexão/alimentação está dobrado.
- O cabo de conexão/alimentação está gasto.
- O cabo de conexão/alimentação está dividido.

### ⚠ Cuidado

- Se você descobrir algo incomum no cabo de conexão/alimentação como descrito anteriormente, desconecte o cabo de alimentação e chame a assistência. O uso da impressora com uma das condições incomuns acima poderá causar um incêndio ou choque elétrico.

# Desconectando a Impressora

Para desconectar o cabo de alimentação, siga o procedimento abaixo.

**Importante**

- Ao desconectar o cabo de alimentação, pressione o botão **ATIVADO (ON)** e confirme se o indicador luminoso **ATIVADO (ON)** está apagado. Desconectar o cabo de alimentação enquanto o indicador luminoso **ATIVADO (ON)** estiver aceso ou piscando pode ressecar ou entupir a cabeça de impressão, e a qualidade da impressão pode ser prejudicada.

1. Pressione o botão **ATIVADO (ON)** para desligar a impressora.

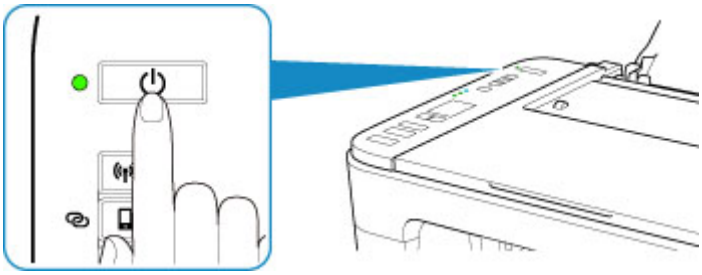

2. Confirme se o indicador luminoso **ATIVADO (ON)** está apagado.

3. Desconecte o cabo de alimentação.

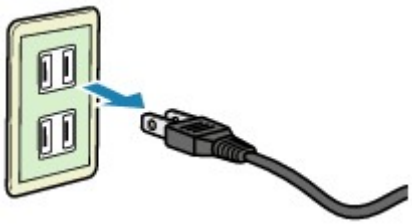

A especificação do cabo de alimentação varia de acordo com o país ou a região de uso.

# Indicação do LCD

O número de cópias, código de manutenção, código de erro ou vários ícones são exibidos no LCD.

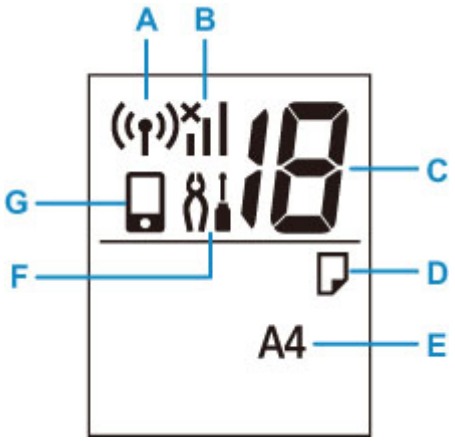


**A: Status de Rede**

Aparece quando o Wi-Fi está ativado.

**B: Status atual da rede**

Exibe o status atual da rede.

O ícone pode variar dependendo da rede em uso ou do status da rede.

(Intensidade do sinal: 81% ou mais): você pode usar a impressora com Wi-Fi sem nenhum problema.

(Intensidade do sinal: 51% ou mais): o problema, como a impressora não pode imprimir, pode ocorrer dependendo do status de rede. Recomendamos colocar a impressora perto do roteador sem fio.

(Intensidade do sinal: 50% ou menos): o problema, como a impressora não pode imprimir, pode ocorrer. Coloque a impressora perto do roteador sem fio.

Wi-Fi está ativado mas a impressora não está conectada ao roteador sem fio.

**C: Exibição do segmento**

Exibe o número de cópias, códigos de manutenção ou códigos de erro.

O número de 0 a 19 ou o alfabeto são exibidos.

**D: Status do papel**

Aparece durante a colocação do papel na bandeja traseira. Este ícone também pisca enquanto você seleciona o tamanho do papel pressionando o botão **Selecionar papel (Paper Select)**.

* Este ícone não aparecerá se a função de detecção de incompatibilidade do papel for desativada.

**E: Tamanho do papel**

Exibe o tamanho do papel atual. O tamanho do papel também pisca enquanto você seleciona o tamanho do papel pressionando o botão **Selecionar papel (Paper Select)**.

**F: Instalação**

Aparece quando o botão **Configuração (Setup)** é pressionado. Durante este ícone, selecione um menu para executar a manutenção da impressora e alterar as configurações da impressora.

**G: Direto**

Aparece quando a conexão direta sem fio está ativada.

## Alterando Configurações

- Alterando as Configurações da Impressora do Computador (Windows)
- Alterando as Configurações da Impressora do Seu Computador (macOS)
- Alterando Configurações do Painel de Controle

# Alterando as Configurações da Impressora do Computador (Windows)


- Alterando as Opções de Impressão
- Registrando um Perfil de Impressão Frequentemente Usado
- Definindo a Tinta a Ser Usada
- Gerenciando a Alimentação da Impressora
- Alterando o Modo de Operação da Impressora

# Alterando as Opções de Impressão

Você pode alterar as configurações detalhadas do driver da impressora dos dados de impressão enviados a partir de um software.

Especifique essa opção se você encontrar falhas na impressão, como imagens cortadas.

1. Abra a janela de configuração do driver da impressora

2. Clique em **Opções de impressão... (Print Options...)** na guia **Configurar página (Page Setup)**

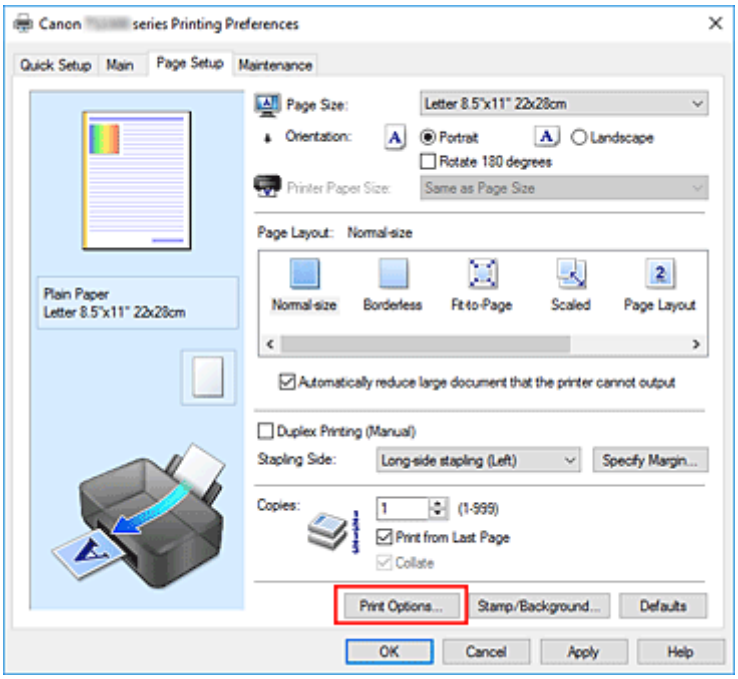


A caixa de diálogo **Opções de impressão (Print Options)** é exibida.

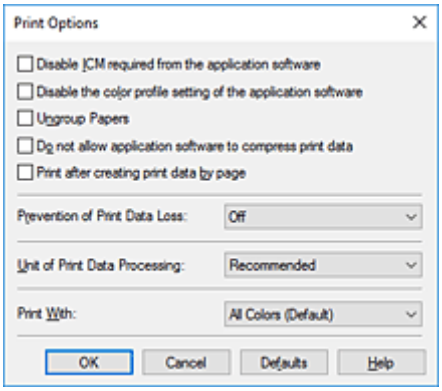


3. Altere configurações individuais

Se necessário, altere as configurações de cada item e clique em **OK**.

A guia **Configurar página (Page Setup)** é exibida novamente.

# Registrando um Perfil de Impressão Frequentemente Usado

Você pode registrar seu perfil de impressão frequentemente usado nas **Configurações mais usadas (Commonly Used Settings)** da guia **Instalação rápida (Quick Setup)**. Os perfis de impressão desnecessários podem ser excluídos a qualquer momento.

## Registrando um perfil de impressão

1. Abra a janela de configuração do driver da impressora

2. Defina os itens necessários

   Em **Configurações mais usadas (Commonly Used Settings)**, na guia **Instalação rápida (Quick Setup)**, selecione o perfil de impressão a ser usado e, se necessário, altere as configurações depois de **Recursos adicionais (Additional Features)**.
   Também é possível registrar itens necessários nas guias **Principal (Main)** e **Configurar página (Page Setup)**.

3. Clique em **Salvar... (Save...)**

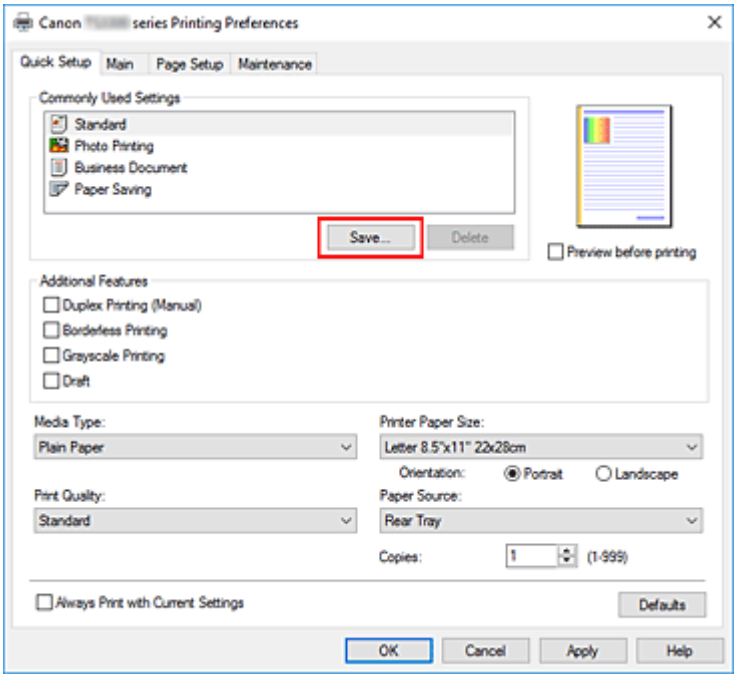


   A caixa de diálogo **Salvar configurações mais usadas (Save Commonly Used Settings)** é aberta.

4. Salve as configurações

Insira um nome no campo **Nome (Name)**. Se necessário, clique em **Opções... (Options...)**, defina os itens e clique em **OK**.
Na caixa de diálogo **Salvar configurações mais usadas (Save Commonly Used Settings)**, clique em **OK** para salvar as configurações de impressão e voltar para a guia **Instalação rápida (Quick Setup)**.
O nome e o ícone são exibidos em **Configurações mais usadas (Commonly Used Settings)**.

### Importante

- Para salvar o tamanho da página, orientação e o número de cópias definidos em cada folha, clique em **Opções... (Options...)** e marque cada item.

### Nota

- Quando você reinstalar o driver da impressora ou atualizar a versão do driver da impressora, as configurações de impressão que já estejam registradas serão excluídas das **Configurações mais usadas (Commonly Used Settings)**.
  As configurações de impressão registradas não podem ser salvas nem preservadas. Se um perfil foi excluído, registre novamente as configurações de impressão.

## Excluindo perfis de impressão desnecessários

1. Selecione o perfil de impressão a ser excluído

   Selecione o perfil de impressão que deseja excluir da lista **Configurações mais usadas (Commonly Used Settings)**, na guia **Instalação rápida (Quick Setup)**.

2. Exclua o perfil de impressão

   Clique em **Excluir (Delete)**. Quando a mensagem de confirmação aparecer, clique em **OK**.
   O perfil de impressão selecionado é excluído da lista **Configurações mais usadas (Commonly Used Settings)**.

### Nota

- Perfis de impressão que estão registrados nas configurações iniciais não podem ser excluídos.

## Definindo a Tinta a Ser Usada

Este recurso permite que você especifique o cartucho de tinta mais apropriado entre os cartuchos FINE instalados, de acordo com a sua intenção de uso.

1. Abra a janela de configuração do driver da impressora

2. Clique em **Opções de impressão... (Print Options...)** na guia **Configurar página (Page Setup)**

   A caixa de diálogo **Opções de impressão (Print Options)** aparece.

3. Selecione o cartucho FINE a ser utilizado em **Imprimir com (Print With)**

   Selecione o cartucho FINE a ser usado para impressão e clique em **OK**.

4. Clique em **OK** na guia **Configurar página (Page Setup)**

   Quando você executar a impressão, o cartucho FINE especificado será usado.

### Importante

- Quando as configurações a seguir são especificadas, **Apenas preto (Black Only)** não funciona, porque a impressora usa o cartucho FINE colorido para imprimir documentos.
  - Algo diferente de **Papel Comum (Plain Paper)**, **Ink Jet Hagaki (A)**, **Hagaki K (A)**, **Hagaki (A)** ou **Hagaki** está selecionado para **Tipo de mídia (Media Type)** na guia **Principal (Main)**
  - **Sem bordas (Borderless)** foi selecionado na lista **Layout da página (Page Layout)** da guia **Configurar página (Page Setup)**
- Não retire o cartucho FINE que não esteja em uso. A impressão não poderá ser feita quando algum cartucho FINE for retirado.

# Gerenciando a Alimentação da Impressora

Esta função permite gerenciar a alimentação da impressora a partir do Canon IJ Printer Assistant Tool.

## Desligar (Power Off)

A função **Desligar (Power Off)** desliga a impressora. Se você usá-la, não poderá ligar a impressora a partir do Canon IJ Printer Assistant Tool.

1. Abra o Canon IJ Printer Assistant Tool

2. Executar o desligamento

   Clique em **Desligar (Power Off)**. Quando a mensagem de confirmação aparecer, clique em **OK**.

   A impressora é desligada.

## Alimentação automática (Auto Power)

A **Alimentação automática (Auto Power)** permite definir **Ligar automaticamente (Auto Power On)** e **Desligar automaticamente (Auto Power Off)**.
A função **Ligar automaticamente (Auto Power On)** liga a impressora automaticamente quando dados são recebidos.
A função **Desligar automaticamente (Auto Power Off)** desliga a impressora automaticamente quando não há operações do driver da impressora ou da impressora durante um período específico.

1. Abra o Canon IJ Printer Assistant Tool

2. Verifique se a impressora está ligada e clique em **Alimentação automática (Auto Power)**

   A caixa de diálogo **Configurações de alimentação automática (Auto Power Settings)** é exibida.

   **Nota**

   - Se a impressora estiver desligada ou se a comunicação entre a impressora e o computador estiver desativada, talvez seja exibida uma mensagem de erro informando que o computador não consegue detectar o status da impressora.
     Se isso acontecer, clique em **OK** para exibir as configurações mais recentes especificadas em seu computador.

3. Se necessário, conclua as seguintes configurações:

**Ligar automaticamente (Auto Power On)**

Ao especificar **Ativar (Enable)** na lista, a impressora será ligada ao receber os dados de impressão.

**Desligar automaticamente (Auto Power Off)**

Especifique o tempo na lista. Quando esse tempo passar sem qualquer operação do driver da impressora ou da impressora, a impressora será desligada automaticamente.

**4.** Aplicar as configurações

Clique em **OK**. Quando a mensagem de confirmação aparecer, clique em **OK**.

Em seguida, a configuração é ativada. Se desejar desativá-la, selecione **Desativar (Disable)** na lista, de acordo com o mesmo procedimento.

### Nota

- Quando a impressora é desligada, a mensagem do Canon IJ Status Monitor varia conforme a configuração de **Ligar automaticamente (Auto Power On)**.
  Quando a configuração for **Ativar (Enable)**, será exibida a mensagem "A impressora está em espera". Quando a configuração for **Desativar (Disable)**, será exibida a mensagem "A impressora está desconectada".

# Alterando o Modo de Operação da Impressora

Se necessário, alterne entre os diversos modos de operação da impressora.

## Configurações personalizadas (Custom Settings)

1. Abra o Canon IJ Printer Assistant Tool

2. Verifique se a impressora está ligada e clique em **Configurações personalizadas (Custom Settings)**

   A caixa de diálogo **Configurações personalizadas (Custom Settings)** é exibida.

   **Nota**

   - Se a impressora estiver desligada ou se a comunicação entre a impressora e o computador estiver desativada, talvez seja exibida uma mensagem de erro informando que o computador não consegue detectar o status da impressora.
     Se isso acontecer, clique em **OK** para exibir as configurações mais recentes especificadas em seu computador.

3. Se necessário, conclua as seguintes configurações:

   **Alinhar cabeças manualmente (Align heads manually)**

   Normalmente, a função **Alinhamento da cabeça de impressão (Print Head Alignment)** no Canon IJ Printer Assistant Tool é definida como alinhamento automático da cabeça, porém é possível alterá-la para alinhamento manual da cabeça.
   Se os resultados de impressão do alinhamento automático da cabeça de impressão não forem satisfatórios, execute o alinhamento manual da cabeça.
   Marque esta caixa de seleção para executar o alinhamento manual da cabeça. Desmarque esta caixa de seleção para executar o alinhamento automático da cabeça.

   **Girar 90 graus para a esquerda quando a orientação for [Paisagem] (Rotate 90 degrees left when orientation is [Landscape])**

   Na guia **Configurar página (Page Setup)**, você pode alterar a direção de giro de **Paisagem (Landscape)** em **Orientação (Orientation)**.
   Para girar os dados de impressão 90 graus para a esquerda durante a impressão, selecione esse item. Para girar os dados de impressão 90 graus para a direita durante a impressão, desmarque esse item.

   **Importante**

   - Não altere essa configuração enquanto o trabalho de impressão estiver exibido na lista de itens aguardando impressão. Caso contrário, caracteres poderão ser omitidos ou o layout poderá ser corrompido.

   **Nota**

   - Se **Yougata 4 105x235mm (Yougata 4 4.13"x9.25")**, **Yougata 6 98x190mm (Yougata 6 3.86"x7.48")**, **Envelope Comercial 10 (Envelope Com 10)** ou **Envelope DL** estiver

selecionado para o **Tamanho de página (Page Size)** na aba **Configurar página (Page Setup)**, a impressora rotaciona o papel em 90 graus para a esquerda para imprimir, independentemente da configuração **Girar 90 graus para a esquerda quando a orientação for [Paisagem] (Rotate 90 degrees left when orientation is [Landscape])**.

**Não detectar discrepância de configurações do papel quando imprimir (Do not detect mismatched paper settings when printing from a computer)**

Ao imprimir documentos do seu computador, o papel colocado na impressora e a configuração do tamanho do papel no driver da impressora não corresponderem, essa configuração desativa a exibição de mensagens e permite que você continue a imprimir.

Para desativar a detecção de incompatibilidades de configuração do papel, marque esta caixa de seleção.

**Tempo de secagem da tinta (Ink Drying Wait Time)**

Você pode definir o tempo de pausa da impressora antes do início da impressão da próxima página. Arraste o controle deslizante para a direita para aumentar o tempo de pausa e para a esquerda para reduzi-lo.

Se o papel ficar manchado pelo fato de a próxima página ser ejetada antes de a tinta ter secado, aumente a duração do tempo de secagem.

A redução do tempo de secagem da tinta aumenta a velocidade da impressão.

## 4. Aplicar as configurações

Clique em **OK** e quando a mensagem de confirmação for exibida, clique em **OK**.

A impressora funciona com as configurações modificadas aqui.

## Alterando Configurações do Painel de Controle

- Configuração silencioso
- Ligando/Desligando a Impressora Automaticamente
- Inicializando Configurações da Impressora
- Alternando/Desativando a Função da Conexão Sem Fio

## Configuração silencioso

Use essa função da impressora se desejar reduzir o ruído de operação, por exemplo, ao imprimir à noite.

Siga o procedimento abaixo para fazer a configuração.

1. Verifique se a impressora está ligada.

2. Pressione o botão **Configuração (Setup)** até **12** aparecer no LCD.

3. Pressione o botão **Colorido (Color)**.

   Para desativar a função, pressione o botão **Preto (Black)**.

### Importante

- A velocidade de operação poderá ser reduzida quando o modo silencioso não for selecionado.

### Nota

- É possível definir o modo silencioso no painel de controle da impressora ou no computador. Independentemente de como o modo silencioso for definido, ele será aplicado quando você executar operações no painel de controle da impressora ou durante a impressão e a digitalização no computador.
- Para definir o modo silencioso no ScanGear (driver do scanner) no Windows.

# Inicializando Configurações da Impressora

Você pode inicializar as configurações da impressora.

**Importante**

- Ao usar a impressora com Wi-Fi, observe que a inicialização apaga todas as configurações de rede na impressora e a operação de impressão de um computador com Wi-Fi pode se tornar impossível. Para usar a impressora com Wi-Fi, execute a configuração de acordo com as instruções em nosso site.

Siga o procedimento abaixo para inicializar as configurações da impressora.

1. Verifique se a impressora está ligada.

2. Pressione o botão **Configuração (Setup)** até **17** aparecer no LCD.

3. Pressione os botões **Preto (Black)** ou **Colorido (Color)**.

Todas as configurações da impressora serão inicializadas. A senha do administrador especificada pela IU Remota ou pelo IJ Network Device Setup Utility é revertida para a configuração padrão.

Depois de redefinir, execute a configuração novamente como necessário.

**Nota**

- Você não pode definir os seguintes itens de configuração de volta para o padrão:
  - A posição atual da cabeça de impressão
  - CSR (Pedido de Assinatura de Certificado) para a configuração do método de criptografia (SSL/TLS)

## Alternando/Desativando a Função da Conexão Sem Fio

Siga o procedimento abaixo para alternar a função de conexão sem fio ou para desativá-la.

1. Verifique se a impressora está ligada.

2. Pressione o botão **Rede (Network)**.

3. Verifique se o ícone desapareceu no LCD.

# Especificações

## Especificações gerais

| | |
|---|---|
| **Interface** | **Porta USB:**<br>Hi-Speed USB *<br>**Porta de rede:**<br>Wi-Fi: IEEE802.11n / IEEE802.11g / IEEE802.11b<br>* É necessário um computador compatível com o padrão USB Hi-Speed. Uma vez que a interface USB Hi-Speed é totalmente compatível com USB 1.1, pode ser usada em USB 1.1.<br><br>USB e rede podem ser usados ao mesmo tempo. |
| **Ambiente operacional** | **Temperatura:** 5 a 35 °C (41 a 95 °F)<br>**Umidade:** 10 a 90% RH (sem condensação)<br>* O desempenho da impressora pode ser reduzido sob determinadas condições de temperatura e de umidade.<br>Condições recomendadas:<br>**Temperatura:** 15 a 30 °C (59 a 86 °F)<br>**Umidade:** 10 a 80% RH (sem condensação)<br>* Para obter as condições de temperatura e de umidade de papéis como o papel fotográfico, consulte a embalagem do papel ou as instruções fornecidas. |
| **Ambiente de armazenamento** | **Temperatura:** 0 a 40 °C (32 a 104 °F)<br>**Umidade:** 5 a 95% RH (sem condensação) |
| **Alimentação** | AC 100-240 V, 50/60 Hz<br>(O cabo de alimentação fornecido é adequado somente para a região ou o país onde ele foi comprado). |
| **Consumo de energia** | **Impressão (cópia):** 11 W ou menos *1<br>**Em espera (mínimo):** 1,7 W ou menos *1*2<br>**DESATIVADO:** 0,3 W ou menos<br>*1 USB conexão com o PC<br>*2 O tempo de espera para a espera não pode ser alterado. |
| **Dimensões externas (L x P x A)** | Aprox. 435 x 316 x 145 mm (Aprox. 17,2 x 12,5 x 5,8 pol.)<br>* Com as bandejas retraídas. |
| **Peso** | Aprox. 3,9 kg (Aprox. 8,5 lb)<br>* Com os Cartuchos FINE instalados. |

## Especificações de digitalização

| | |
|---|---|
| **Driver do scanner** | **Windows:** TWAIN Especificação 1.9, WIA |
| **Tamanho máximo de digitalização** | A4/Letter 216 x 297 mm (8,5 x 11,7 polegadas) |
| **Resolução ótica (horizontal x vertical)** | 600 x 1200 ppp *<br>* A Resolução Ótica representa a taxa de amostragem máxima baseada em ISO 14473. |
| **Gradação (Entrada/Saída)** | **Cinza:** 16 bits/8 bits<br>**Cor:** RGB cada 16 bits/8 bits |

## Especificações de rede

| | |
|---|---|
| **Protocolo de comunicação** | SNMP, HTTP, TCP/IP (IPv4/IPv6) |
| **Wi-Fi** | **Padrões Suportados:** IEEE802.11n / IEEE802.11g / IEEE802.11b<br>**Faixa de frequência:** 2,4 GHz<br>**Canal:** 1-11 ou 1-13<br>* Largura de banda de frequência e canais disponíveis diferem dependendo do país ou da região.<br>**Distância da comunicação:** Parte interna, 50 m / 164 pés<br>* A faixa eficaz varia dependendo do ambiente e do local de instalação.<br>**Segurança:**<br>WEP (64/128 bits)<br>WPA-PSK (TKIP/AES)<br>WPA2-PSK (TKIP/AES)<br>**Configuração:**<br>WPS (Configuração de botão de pressão/método de código PIN)<br>Conexão sem fio Easy |

## Requisitos Mínimos do Sistema

Adeque-se aos requisitos do sistema operacional quando eles forem superiores aos mostrados aqui.

### Windows

| | |
|---|---|
| **Sistema Operacional** | Windows 10, Windows 8.1, Windows 7 SP1<br>Nota: a operação só pode ser garantida em um computador com o Windows 7 ou posterior pré-instalado. |
| **Espaço no Disco Rígido** | 2,0 GB ou mais<br>Observação: Para a instalação de pacote de software. |

| | |
|---|---|
| | A quantidade de espaço em disco necessária pode ser alterada sem aviso prévio. |

## macOS

| | |
|---|---|
| **Sistema Operacional** | OS X 10.11.6, macOS 10.12 - macOS 10.14 |
| **Espaço no Disco Rígido** | 1,0 GB ou mais<br>Observação: Para a instalação de pacote de software.<br>A quantidade de espaço em disco necessária pode ser alterada sem aviso prévio. |

## Outros Sistemas Operacionais Suportados

| |
|---|
| iOS, Android, Windows 10 Mobile<br>Algumas funções podem não estar disponíveis com o sistema operacional compatível.<br>Consulte o site da Canon para obter mais detalhes. |

## Recurso de impressão do celular

| |
|---|
| Apple AirPrint |
| Google Cloud Print |
| PIXMA Cloud Link |
| Windows 10 Mobile Print |
| Mopria Print Service |

- Conexão com a internet ou unidade CD-ROM é necessária para instalar os MP Drivers.
- Windows: Algumas funções podem não estar disponíveis com o Windows Media Center.
- Windows: O driver TWAIN driver (ScanGear) baseia-se na Especificação TWAIN 1.9 e exige o Data Source Manager empacotado com o sistema operacional.
- macOS: Para o macOS, é necessária uma conexão com a Internet durante a instalação do software.
- Em um ambiente de rede interna, a porta 5222 precisa ser aberta. Entre em contato com o administrador da rede para obter detalhes.
- Conexão com a internet é necessária para usar todo o guia do usuário.

As informações deste manual estão sujeitas a alteração sem aviso prévio.

# Informações sobre Papel

- **Tipos de Mídia Compatíveis**
  - Limite de Colocação do Papel
- **Tipos de Mídia Não Compatíveis**
- **Manuseio de Papel**
- **Área de Impressão**

# Tipos de Mídia Compatíveis

Para obter os melhores resultados, escolha o papel projetado para a impressão. Vários tipos de papel para documentos, além de fotos ou ilustrações, estão disponíveis na Canon. Quando possível, use papel original da Canon para imprimir fotos importantes.


- Tipos de Mídia
- Tamanhos de Página
- Gramatura do Papel


## Tipos de Mídia

### Papel original da Canon

**Nota**

- Para ver os avisos sobre a utilização do lado não imprimível, consulte as informações de uso de cada produto.
- Os tamanhos da página e os tipos de mídia serão diferentes dependendo do país ou região onde o papel é vendido. Para obter detalhes sobre tamanhos de página e tipos de mídia, acesse o site da Canon.
- O papel original da Canon não está disponível em alguns países ou regiões. Observe que nos Estados Unidos, Canon o papel não é vendido pelo número do modelo. Em vez disso, compre o papel pelo nome.

**Papel para imprimir documentos:**

- Canon Red Label Superior <WOP111>
- Canon Océ Office Colour Paper <SAT213>

**Papel para impressão de fotos:**

- Papel Fotográfico Brilhante de Uso Corrente <GP-501/GP-508>*1
- Photo Paper Glossy <GP-701>*1
- Papel Fotog. Acetinado Plus II <PP-201/PP-208/PP-301>*1

**Papel para fazer produtos originais:**

- Photo Stickers (16 stickers per sheet) <PS-108>
- Photo Stickers (Free Cutting) <PS-208>
- Photo Stickers (Variety Pack) <PS-808>
- Papel Fotográfico Adesivo <RP-101>
- Removable Photo Stickers <PS-308R>
- Papel Fotográfico Magnético <MG-101/PS-508>

### Papel que não seja original da Canon

- Papel Comum (incluindo papel reciclado)

*1 Papéis de tamanho A4 e Letter não são suportados.

➡ Limite de Colocação do Papel
➡ Configurações de Papel no Driver da Impressora (Windows)

**Nota**

- Ao imprimir fotos salvas em um PictBridge (Wi-Fi) dispositivo compatível, é preciso especificar o tamanho da página e o tipo de mídia.

  ➡ Imprimindo de uma Câmera Digital

## Tamanhos de Página

É possível utilizar os tamanhos de página a seguir.

**Nota**

- Os tamanhos de página e os tipos de mídia compatíveis com a impressora poderão ser diferentes, dependendo do sistema operacional utilizado.

**Tamanhos padrão:**

- Letter
- Ofício
- A5
- A4
- B5
- KG/10x15cm(4x6)
- 13x18cm(5"x7")
- L(89x127mm)
- 2L(127x178mm)
- Quadrado 13cm
- Hagaki

**Tamanhos especiais**

Os tamanhos especiais de página devem estar dentro dos seguintes limites:

- Tamanho mínimo: 89,0 x 127,0 mm (3,50 x 5,00 pol.)
- Tamanho máximo: 215,9 x 676,0 mm (8,50 x 26,61 pol.)

## Gramatura do Papel

É possível utilizar os papéis no seguinte intervalo de tamanhos.

- Papel comum: De 64 a 105 g /$m^2$ (17 a 28 lb)

# Limite de Colocação do Papel

Essa seção mostra os limites de carregamento do papel da bandeja traseira e da bandeja de saída do papel.


- Limites de carregamento do papel da bandeja traseira
- Limite de carregamento do papel da bandeja de saída do papel


**Nota**

- Os tamanhos da página e os tipos de mídia serão diferentes dependendo do país ou região onde o papel é vendido. Para obter detalhes sobre tamanhos de página e tipos de mídia, acesse o site da Canon.

## Limites de carregamento do papel da bandeja traseira

### Papel Canon Original

**Papel para imprimir documentos:**

| Nome da Mídia <Modelo Nº> | Bandeja traseira |
|---|---|
| Canon Red Label Superior <WOP111> | A4: aprox. 60 folhas |
| Canon Océ Office Colour Paper <SAT213> | A4: aprox. 50 folhas |

**Papel para impressão de fotos:**

| Nome da Mídia <Modelo Nº> | Bandeja traseira |
|---|---|
| Papel Fotográfico Brilhante de Uso Corrente <GP-501/GP-508>*1<br>Photo Paper Glossy <GP-701>*1<br>Papel Fotog. Acetinado Plus II <PP-201/PP-208/PP-301>*1 | 13x18cm(5"x7"), 2L(127x178mm), Quadrado 13cm: 10 folhas<br>KG/10x15cm(4x6), L(89x127mm), Hagaki: 20 folhas |

**Papel para fazer produtos originais:**

| Nome da Mídia <Modelo Nº> | Bandeja traseira |
|---|---|
| Photo Stickers (16 stickers per sheet) <PS-108><br>Photo Stickers (Free Cutting) <PS-208><br>Photo Stickers (Variety Pack) <PS-808><br>Papel Fotográfico Adesivo <RP-101><br>Removable Photo Stickers <PS-308R><br>Papel Fotográfico Magnético <MG-101/PS-508> | 1 folha |

### Papel que não seja original da Canon

| Nome Comum | Bandeja traseira |
|---|---|

| | |
|---|---|
| Papel Comum (incluindo papel reciclado)*2 | Aprox. 60 folhas (Legal: 10 folhas) |

*1 Alimentar a partir de uma pilha de papel colocada pode deixar marcas no lado impresso ou impedir a alimentação eficiente. Nesse caso, coloque uma folha por vez.
*2 A alimentação normal na capacidade máxima pode não ser possível em alguns tipos de papel, ou sob temperatura ou umidade muito alta ou muito baixa. Nesse caso, coloque a metade da quantidade de papel ou menos.

## Limite de carregamento do papel da bandeja de saída do papel

### Papel Canon Original

**Papel para imprimir documentos:**

| Nome da Mídia <Modelo Nº> | Bandeja de Saída do Papel |
|---|---|
| Canon Red Label Superior <WOP111><br>Canon Océ Office Colour Paper <SAT213> | Aprox. 10 folhas |

### Papel que não seja original da Canon

| Nome Comum | Bandeja de Saída do Papel |
|---|---|
| Papel Comum (incluindo papel reciclado) | Aprox. 10 folhas |

Ao continuar a impressão com papéis diferentes dos citados acima, recomendamos remover os papéis já impressos da bandeja de saída do papel para evitar manchas ou descoloração.

## Tipos de Mídia Não Compatíveis

Não use os tipos de papel a seguir. A utilização desses papéis não somente produzirá resultados insatisfatórios, mas também causará atolamento ou funcionamento inadequado da impressora.

- Papel dobrado, ondulado ou enrugado
- Papel úmido
- Papel mais fino que um cartão postal, incluindo papel normal ou papel de bloco de notas cortado em tamanho pequeno (ao imprimir em papel de tamanho menor do que A5)
- Cartões postais com imagens
- Cartões postais com fotos ou adesivos
- Envelopes
- Qualquer tipo de papel com orifícios
- Papel não retangular
- Papel com grampos ou cola
- Papel com superfície adesiva, como etiquetas
- Papel decorado com brilho etc.

## Manuseio de Papel

- Não esfregue nem arranhe as superfícies de qualquer tipo de papel durante o manuseio.
- Segure o papel o mais próximo possível de suas bordas e tente não tocar na superfície de impressão. A qualidade de impressão pode ser danificada se a superfície de impressão estiver manchada com suor ou óleo de suas mãos.
- Não toque na superfície impressa até a secagem da tinta. Mesmo quando a tinta estiver seca, durante o manuseio, tenha o máximo cuidado possível para não tocar a superfície impressa. Devido à natureza da tinta de pigmento, a tinta na superfície impressa pode ser removida com borracha ou sendo riscada.
- Retire somente a quantidade de papel necessária da embalagem, logo antes de imprimir.
- Para evitar que o papel enrole, se não for imprimir, coloque o papel não utilizado novamente na embalagem e mantenha-o em uma superfície plana. Além disso, armazene-o de modo a evitar calor, umidade e luz solar direta.

# Impressão

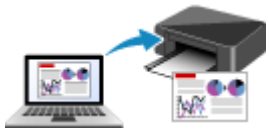

Imprimindo do Computador

Imprimindo de Smartphone/Tablet

Imprimindo de uma Câmera Digital

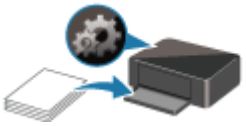

Configurações de Papel

# Imprimindo do Computador


- Imprimindo do Software Aplicativo (Driver da Impressora do Windows)
- Imprimindo do Software Aplicativo (macOS AirPrint)
- Imprimindo Usando o Software Aplicativo da Canon
- Impressão Usando um Serviço da Web

# Imprimindo do Software Aplicativo (Driver da Impressora do Windows)

- Configuração Básica de Impressão Básica
- Diversos Métodos de Impressão
- Alterando a Qualidade de Impressão e Corrigindo os Dados de Imagem
- Visão Geral do Driver da Impressora
- Descrição do Driver da Impressora
- Atualizando os MP Drivers

# Configuração Básica de Impressão

Esta seção descreve as configurações da guia **Instalação rápida**, usada para impressão básica.

1. Verifique se a impressora está ligada

2. Carregue papel na impressora

3. Abra a tela de configuração do driver da impressora

4. Selecionar configurações frequentemente usadas

   Na guia **Instalação rápida (Quick Setup)**, use **Configurações mais usadas (Commonly Used Settings)** para selecionar configurações de impressão predefinidas.
   Quando você seleciona uma configuração de impressão, as configurações para **Recursos adicionais (Additional Features)**, **Tipo de mídia (Media Type)** e **Tamanho do papel da impressora (Printer Paper Size)** alternam automaticamente os valores predefinidos.

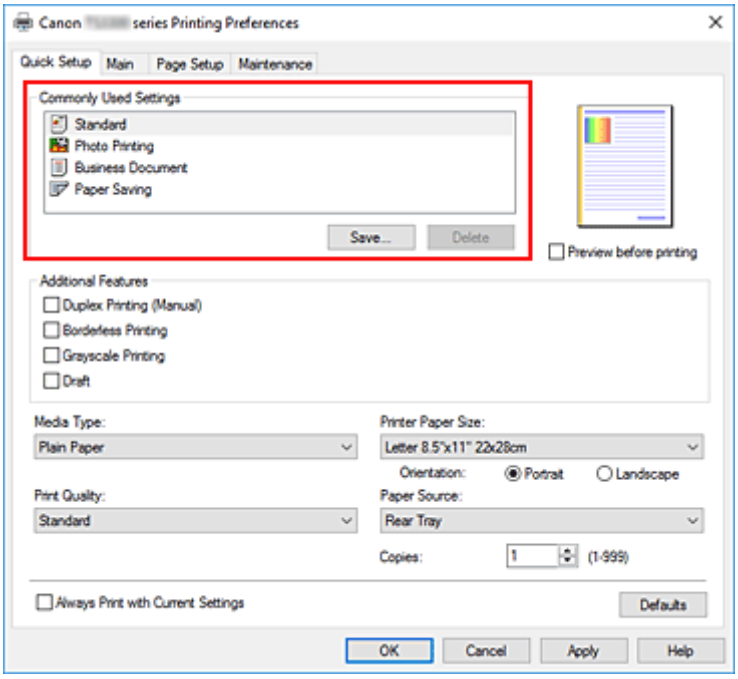


5. Selecione a qualidade de impressão

   Para **Qualidade de impressão (Print Quality)**, selecione **Alta (High)**, **Padrão (Standard)** ou **Rascunho (Draft)**.

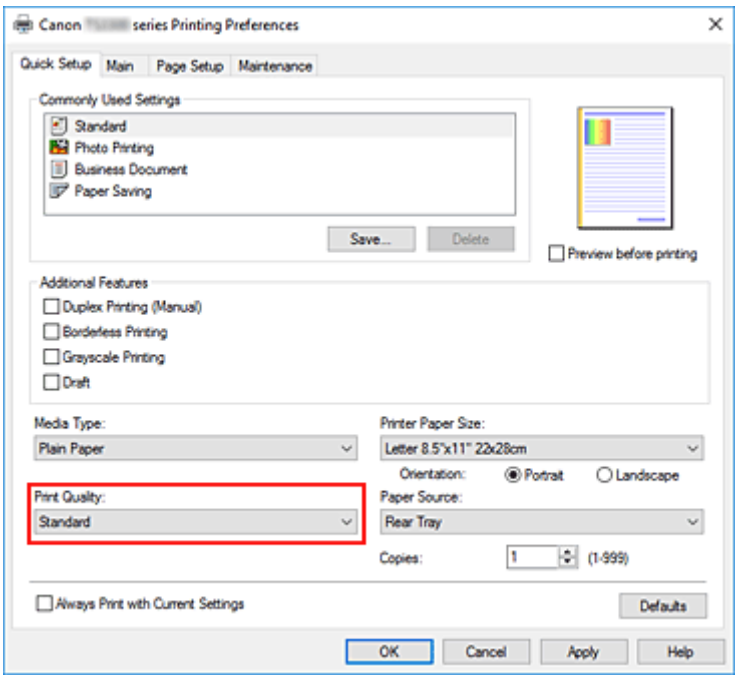


### Importante

- As seleções de qualidade de impressão diferirão dependendo da configuração de impressão que você selecionar.

**6.** Clique em **OK**

Agora a impressora trabalhará usando essas configurações.

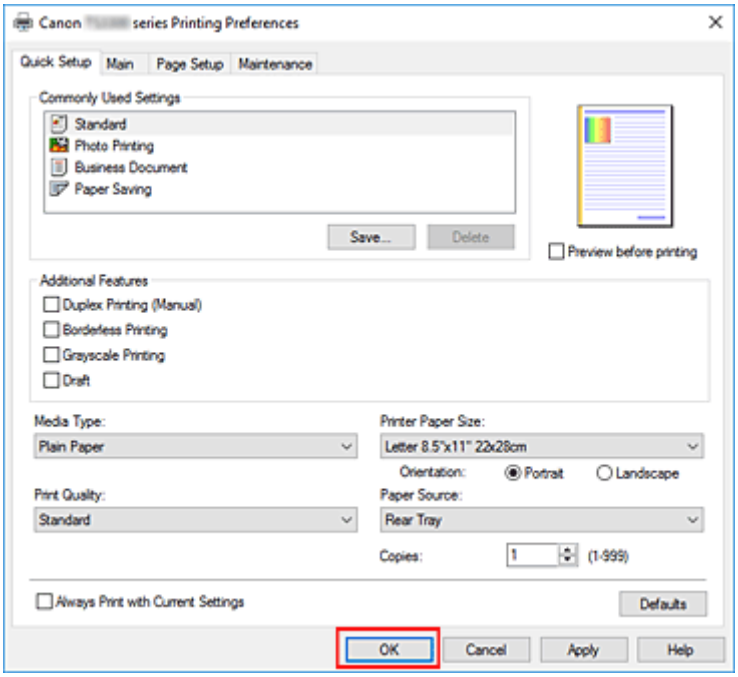


### Importante

- Quando você seleciona **Imprimir sempre com configurações atuais (Always Print with Current Settings)**, as configurações nas guias **Instalação rápida (Quick Setup)**, **Principal (Main)** e **Configurar página (Page Setup)** serão salvas e usadas em impressões subsequentes.

- Para registrar as configurações atuais como predefinidas, clique em **Salvar... (Save...)** em **Configurações mais usadas (Commonly Used Settings)**

## Nota

- Se o tamanho do papel no driver da impressora não corresponder ao tamanho registrado na impressora, poderá ocorrer um erro. Para instruções sobre o que fazer caso ocorra um erro, consulte "Configurações de Papel".

# Configurações de Papel no Driver da Impressora

Quando você utilizar esta impressora, a seleção do tipo de mídia que corresponda à finalidade da impressão o ajudará a obter os melhores resultados de impressão.
Você pode usar os tipos de mídia a seguir nesta impressora.

## Papéis originais da Canon (Impressão de Documentos)

| Nome da mídia <Modelo Nº> | Tipo de mídia (Media Type) no driver da impressora |
|---|---|
| Canon Red Label Superior <WOP111> | **Papel Comum (Plain Paper)** |
| Canon Océ Office Colour Paper <SAT213> | **Papel Comum (Plain Paper)** |

## Papéis originais da Canon (Impressão de foto)

| Nome da mídia <Modelo Nº> | Tipo de mídia (Media Type) no driver da impressora |
|---|---|
| Papel Fotog. Acetinado Plus II <PP-201/PP-208/PP-301> | **Papel Fotog. Acetinado Plus II (Photo Paper Plus Glossy II)** |
| Papel Fotográfico Brilhante de Uso Corrente <GP-501/GP-508> | **Papel Fotográfico Brilhante (Glossy Photo Paper)** |
| Photo Paper Glossy <GP-701> | **Papel Fotográfico Brilhante (Glossy Photo Paper)** |

## Papéis originais da Canon (Produtos originais)

| Nome da mídia <Modelo Nº> | Tipo de mídia (Media Type) no driver da impressora | Info. papel registradas na impressora |
|---|---|---|
| Papel Fotográfico Adesivo <RP-101> | **Papel Fotográfico Brilhante (Glossy Photo Paper)** | Brilhante |
| Removable Photo Stickers <PS-308R> | **Papel Fotográfico Brilhante (Glossy Photo Paper)** | Brilhante |
| Papel Fotográfico Magnético <MG-101/PS-508> | **Papel Fotográfico Brilhante (Glossy Photo Paper)** | Brilhante |

## Papéis disponíveis à venda

| Nome da mídia | Tipo de mídia (Media Type) no driver da impressora |
|---|---|
| Papel Comum (incluindo papel reciclado) | **Papel Comum (Plain Paper)** |

## Diversos Métodos de Impressão


- Definindo o Tam. Pág. e a Orientação
- Definindo o Número de Cópias e a Ordem de Impressão
- Executar impressão sem bordas
- Impressão em Escala
- Impressão de Layout de Página
- Impressão de Ladrilho/Cartaz
- Impressão Duplex
- Imprimindo em Cartões Postais

# Definindo o Tam. Pág. e a Orientação

O tamanho e a orientação do papel normalmente são determinados pelo aplicativo. Quando as configurações especificadas para **Tamanho de página (Page Size)** e **Orientação (Orientation)** na guia **Configurar página (Page Setup)** forem as mesmas do aplicativo, não será necessário selecioná-las na guia **Configurar página (Page Setup)**.

Quando não for possível especificá-las no aplicativo, você deverá executar o procedimento a seguir para selecionar o tamanho da página e a orientação:
Você também pode definir o tamanho da página e a orientação na guia **Instalação rápida (Quick Setup)**.

1. Abra a janela de configuração do driver da impressora

2. Selecione o tamanho do papel

   Selecione um tamanho de página na lista **Tamanho de página (Page Size)** na guia **Configurar página (Page Setup)**.

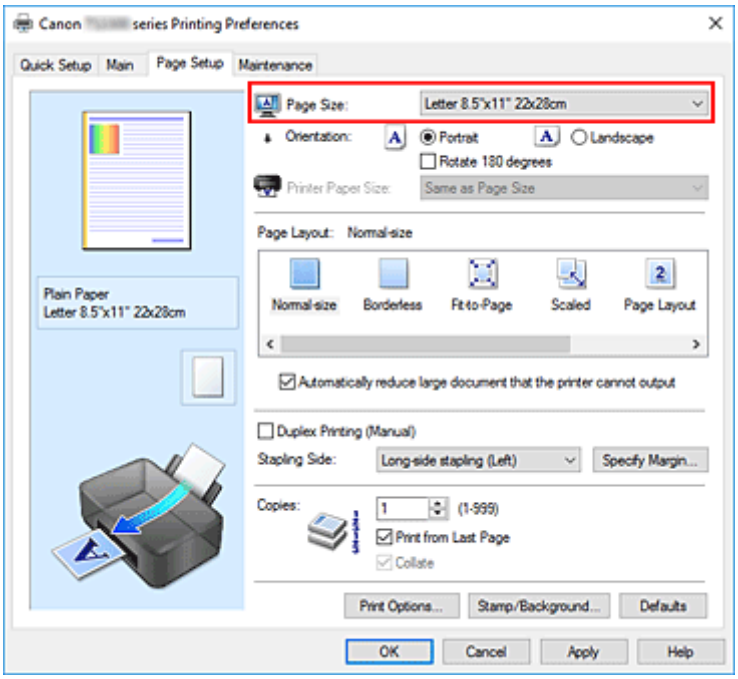


3. Defina **Orientação (Orientation)**

   Selecione **Retrato (Portrait)** ou **Paisagem (Landscape)** para **Orientação (Orientation)**. Marque a caixa de seleção **Girar 180 graus (Rotate 180 degrees)** quando quiser imprimir girando o original em 180 graus.

4. Clique em **OK**

   Quando você executa a impressão, o documento será impresso com o tamanho da página e orientação selecionados.

### Nota

- Se **Tamanho normal (Normal-size)** for selecionado para **Layout da página (Page Layout)**, será exibida a opção **Reduzir autom. documentos grandes que a impressora não pode imprimir (Automatically reduce large document that the printer cannot output)**.
  Normalmente, a caixa de seleção fica marcada. Durante a impressão, se você não desejar reduzir documentos grandes que não podem ser impressos na impressora, desmarque a caixa de seleção.

# Definindo o Número de Cópias e a Ordem de Impressão

Você também pode definir o número de cópias na guia **Instalação rápida (Quick Setup)**.

1. Abra a janela de configuração do driver da impressora

2. Especifique o número de cópias a serem impressas

   Em **Cópias (Copies)** na guia **Configurar página (Page Setup)**, especifique o número de cópias a serem impressas.

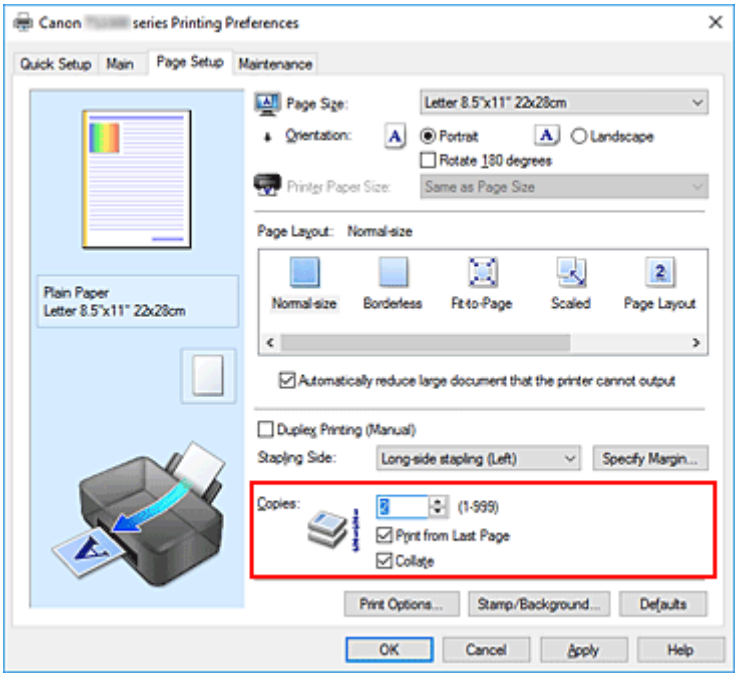


3. Especifique a ordem de impressão

   Marque a caixa de seleção **Imprimir a partir da última página (Print from Last Page)** quando quiser imprimir a partir da última página na ordem e desmarque a caixa de seleção quando quiser imprimir a partir da primeira página.
   Marque a caixa de seleção **Agrupar (Collate)** quando estiver imprimindo várias cópias de um documento e quiser imprimir todas as páginas de cada cópia juntas. Desmarque essa caixa de seleção quando quiser imprimir conjuntamente todas as páginas com o mesmo número de página.

   - **Imprimir a partir da última página (Print from Last Page)**: ☑ /**Agrupar (Collate)**: ☑

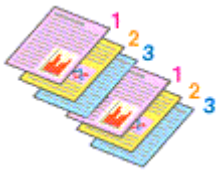


   - **Imprimir a partir da última página (Print from Last Page)**: ☐ /**Agrupar (Collate)**: ☑

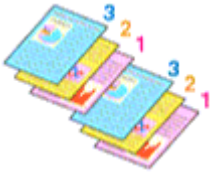

- **Imprimir a partir da última página (Print from Last Page)**: ☑ **/Agrupar (Collate)**: ☐

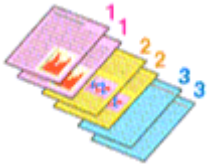

- **Imprimir a partir da última página (Print from Last Page)**: ☐ **/Agrupar (Collate)**: ☐

4. Clique em **OK**

   Quando você executa a impressão, o número de cópias especificado será impresso com a ordem de impressão especificada.

## Importante

- Quando o aplicativo de software usado para criar o documento tiver a mesma função, especifique as configurações no driver da impressora. No entanto, se os resultados da impressão não forem aceitáveis, especifique as configurações da função no aplicativo. Quando você especificar o número de cópias e a ordem da impressão no software do aplicativo e no driver da impressora, o número de cópias poderá ser números multiplicados das duas configurações, ou a ordem de impressão determinada poderá não ser ativada.
- **Imprimir a partir da última página (Print from Last Page)** será exibida acinzentada e não estará disponível se a opção **Ladrilho/cartaz (Tiling/Poster)** estiver selecionada em **Layout da página (Page Layout)**.
- Quando **Livreto (Booklet)** for selecionado na guia **Layout da página (Page Layout)**, **Imprimir a partir da última página (Print from Last Page)** e **Agrupar (Collate)** aparecerão esmaecidos e não poderão ser definidos.
- Quando **Impressão duplex (manual) (Duplex Printing (Manual))** for selecionado na guia **Imprimir a partir da última página (Print from Last Page)** estará esmaecido e não poderá ser definido.

## Nota

- Pela configuração das opções **Imprimir a partir da última página (Print from Last Page)** e **Agrupar (Collate)**, é possível imprimir de modo que as folhas sejam agrupadas uma a uma, a partir da última página.
  Essas configurações podem ser usadas em combinação com **Tamanho normal (Normal-size)**, **Sem bordas (Borderless)**, **Ajustar à página (Fit-to-Page)**, **Em escala (Scaled)** e **Layout da página (Page Layout)**.

# Executar impressão sem bordas

A função de impressão sem bordas permite imprimir dados sem margens, ampliando esses dados de modo que eles saiam ligeiramente do papel. Na impressão padrão, as margens são criadas em torno da área do documento. Entretanto, na função de impressão sem bordas, essas margens não são criadas. Quando quiser imprimir certos dados, como uma fotografia, sem especificar uma margem ao redor, configure a impressão sem bordas.

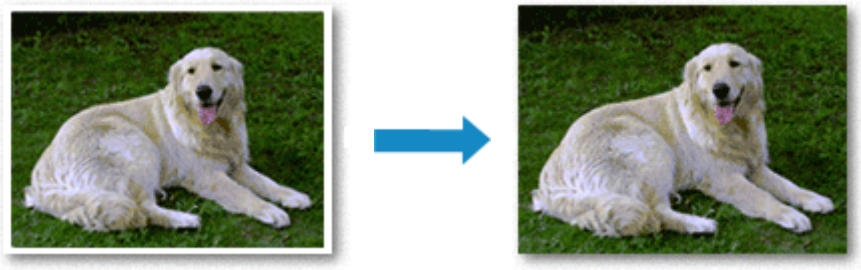

Você também pode definir uma impressão sem bordas nos **Recursos adicionais (Additional Features)** da guia **Instalação rápida (Quick Setup)**.

## Configurando a Impressão sem Bordas

1. Abra a janela de configuração do driver da impressora

2. Configure a impressão sem bordas

   Selecione **Sem bordas (Borderless)** na lista **Layout da página (Page Layout)** da guia **Configurar página (Page Setup)**.

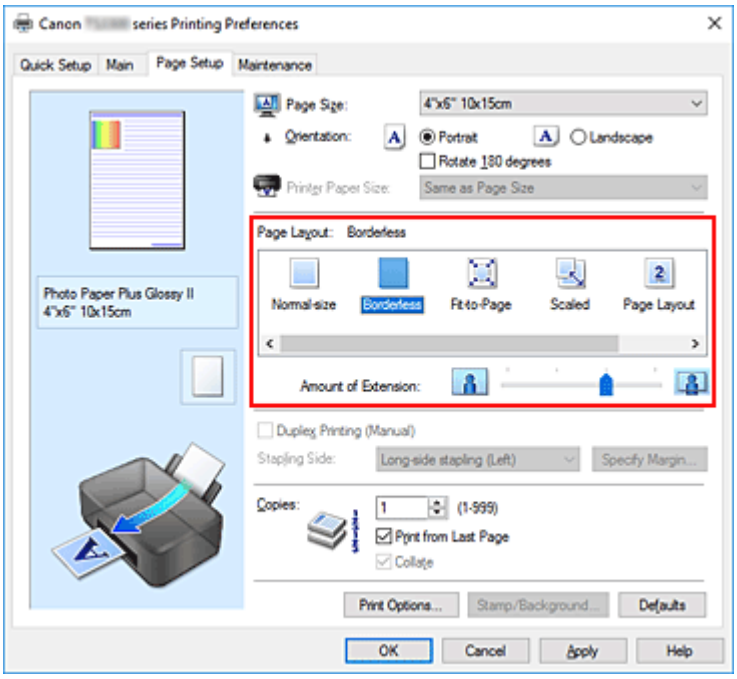

Clique em **OK** quando aparecer a mensagem de confirmação.
Quando for exibida uma mensagem solicitando a alteração do tipo de mídia, selecione um tipo de mídia na lista e clique em **OK**.

### 3. Selecione o tamanho do papel

Verifique a lista **Tamanho de página (Page Size)**. Quando quiser fazer alterações, selecione outro tamanho de página na lista. A lista somente exibe tamanhos que podem ser usados para impressão sem bordas.

### 4. Ajuste o tamanho da extensão do papel

Se necessário, ajuste o tamanho da extensão usando o controle deslizante **Tamanho da extensão (Amount of Extension)**.
Mover o controle deslizante para a direita aumenta o tamanho da extensão do papel e movê-lo para a esquerda o diminui.
Na maioria das vezes, é recomendável ajustar o controle deslizante na segunda posição a partir da direita.

**Importante**

- Quando o controle deslizante **Tamanho da extensão (Amount of Extension)** for definido na posição mais à direita, o verso do papel poderá ficar manchado.

### 5. Clique em **OK**

Quando você executa a impressão, os dados são impressos sem nenhuma margem no papel.

**Importante**

- Quando for selecionado um tamanho de página que não possa ser utilizado na impressão sem bordas, o tamanho será alterado automaticamente para os tamanhos de página válidos na impressão sem bordas.
- Quando **Sem bordas (Borderless)** estiver selecionado, as configurações **Tamanho do papel da impressora (Printer Paper Size)**, **Impressão duplex (manual) (Duplex Printing (Manual))**, **Lado do grampeamento (Stapling Side)** e o botão **Carimbo/segundo plano... (Stamp/Background...)** na guia **Configurar página (Page Setup)** aparecerão em estado desativado e não estarão disponíveis.
- Quando **Papel Comum (Plain Paper)** estiver selecionado na lista **Tipo de mídia (Media Type)** na guia **Principal (Main)**, não será possível executar impressões sem bordas.
- Dependendo do tipo de mídia utilizado durante a impressão sem bordas, a qualidade da impressão pode ser afetada na parte superior e na parte inferior da folha ou podem aparecer manchas.
- Se a proporção entre a altura e a largura variar em função dos dados de imagem, parte da imagem talvez não seja impressa, dependendo do tamanho de mídia utilizado.
  Nesse caso, recorte os dados de imagem no aplicativo de acordo com o tamanho do papel.

## Aumentando o Intervalo de Impressão do Documento

Definir uma grande extensão permite executar a impressão sem bordas sem nenhum problema. No entanto, a parte do documento que sair do papel não será impressa e, por esse motivo, os assuntos em torno do perímetro de uma foto podem não ser impressos.

Quando não estiver satisfeito com o resultado desse tipo de impressão, reduza o tamanho da extensão. O tamanho da extensão diminui à medida que o controle deslizante **Tamanho da extensão (Amount of Extension)** é movido para a esquerda.

### Importante

- Quando o tamanho da extensão for reduzido, poderá surgir uma margem inesperada na impressão, dependendo do tamanho do papel.

### Nota

- Quando o controle deslizante **Tamanho da extensão (Amount of Extension)** for definido na extremidade esquerda, os dados de imagem serão impressos em tamanho real. Se você definir isso ao imprimir o lado do endereço de um cartão postal, o código postal do remetente será impresso na posição correta.
- Quando **Visualizar antes de imprimir (Preview before printing)** estiver marcada na guia **Principal (Main)**, você poderá confirmar se não haverá margens antes de imprimir.

# Impressão em Escala

1. Abra a janela de configuração do driver da impressora

2. Defina a impressão em escala

   Selecione **Em escala (Scaled)** na lista **Layout da página (Page Layout)** da guia **Configurar página (Page Setup)**.

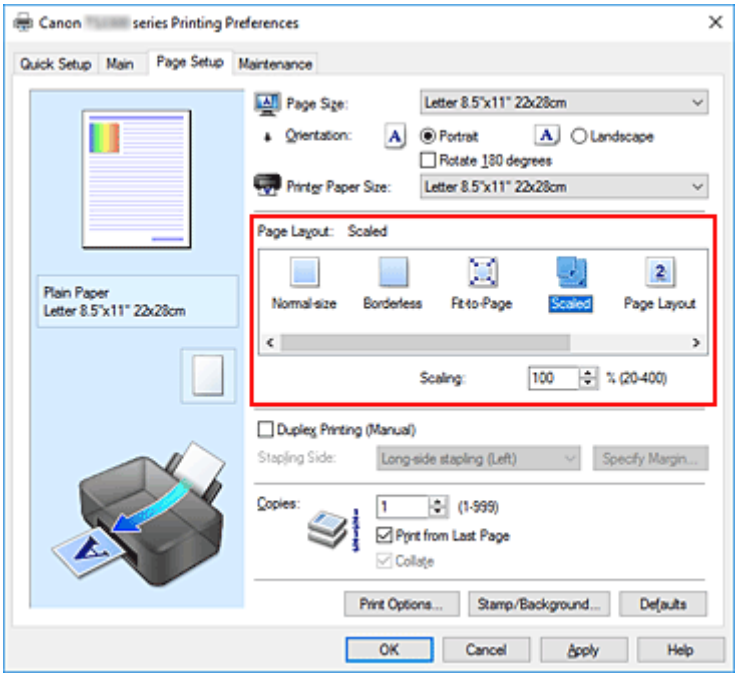


3. Selecione o tamanho do papel do documento

   Utilize a opção **Tamanho de página (Page Size)** para selecionar o tamanho de página definido no aplicativo.

4. Defina a escala usando um dos seguintes métodos:

   - Selecione um **Tamanho do papel da impressora (Printer Paper Size)**

Quando o tamanho do papel da impressora for menor do que o **Tamanho de página (Page Size)**, a imagem da página será reduzida. Quando o tamanho do papel da impressora for maior do que o **Tamanho de página (Page Size)**, a imagem da página será ampliada.

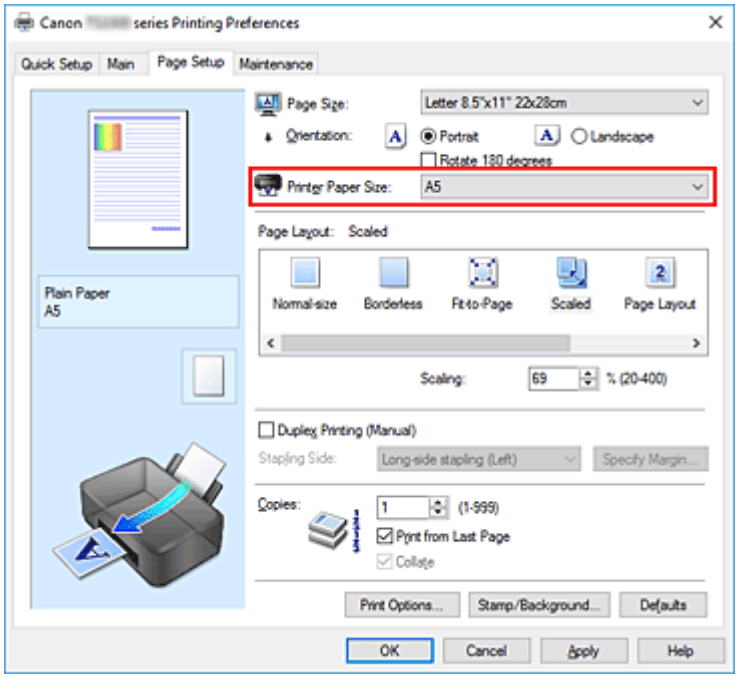


- Especifique um fator de escala

Digite diretamente um valor na caixa **Escala (Scaling)**.

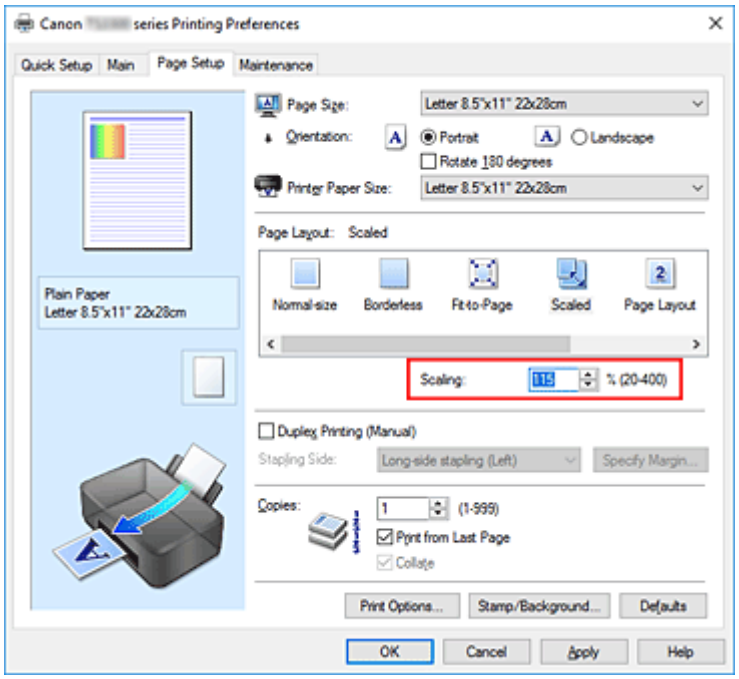


As configurações atuais são exibidas na visualização das configurações no lado esquerdo do driver da impressora.

## 5. Clique em **OK**

Quando você executa a impressão, o documento será impresso com a escala especificada.

### Importante

- Quando o software com o qual você costumava criar o original tiver a função de impressão em escala, defina as configurações no software. Não é necessário configurar a mesma opção no driver da impressora.

### Nota

- A seleção da opção **Em escala (Scaled)** altera a área de impressão do documento.

# Impressão de Layout de Página

A função de impressão de layout de página permite imprimir mais de uma imagem de página em uma única folha de papel.

1. Abra a janela de configuração do driver da impressora

2. Defina a impressão de layout de página

   Selecione **Layout da página (Page Layout)** na lista **Layout da página (Page Layout)** da guia **Configurar página (Page Setup)**.
   As configurações atuais são exibidas na visualização das configurações no lado esquerdo do driver da impressora.

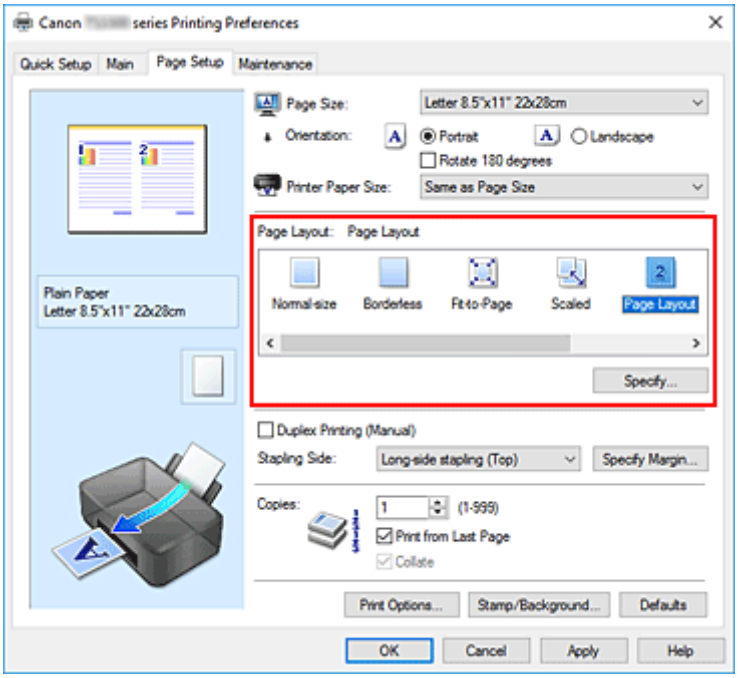


3. Selecione o tamanho do papel de impressão

   Selecione o tamanho do papel colocado na impressora na lista **Tamanho do papel da impressora (Printer Paper Size)**.

4. Defina o número de páginas a serem impressas em uma folha e a ordem de páginas

Se necessário, clique em **Especificar... (Specify...)**, especifique as seguintes configurações na caixa de diálogo **Impr. layout página (Page Layout Printing)** e clique em **OK**.

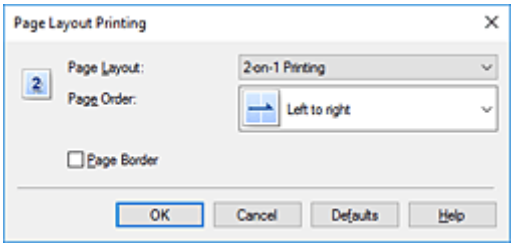


**Layout da página (Page Layout)**

Para alterar o número de páginas a serem impressas em uma única folha de papel, selecione na lista o número de páginas.

**Ordem das páginas (Page Order)**

Para alterar a ordem de organização das páginas, selecione um método de posicionamento na lista.

**Borda da página (Page Border)**

Para imprimir uma borda em cada página do documento, marque essa caixa de seleção.

## 5. Conclua a configuração

Clique em **OK** na guia **Configurar página (Page Setup)**.
Quando você executa a impressão, o número de páginas especificado será organizado em cada folha de papel na ordem especificada.

# Impressão de Ladrilho/Cartaz

A função impressão de ladrilho/cartaz permite ampliar os dados de imagem, dividi-los em várias páginas e imprimir essas páginas em folhas de papel separadas. Você também pode colar as páginas para criar uma folha de grandes dimensões, como um cartaz.

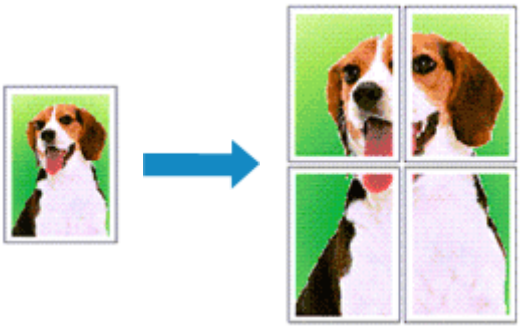

## Definindo a Impressão de Ladrilho/Cartaz

1. Abra a janela de configuração do driver da impressora

2. Definir impressão de ladrilho/cartaz

   Selecione **Ladrilho/cartaz (Tiling/Poster)** na lista **Layout da página (Page Layout)** da guia **Configurar página (Page Setup)**.
   As configurações atuais são exibidas na visualização das configurações no lado esquerdo do driver da impressora.

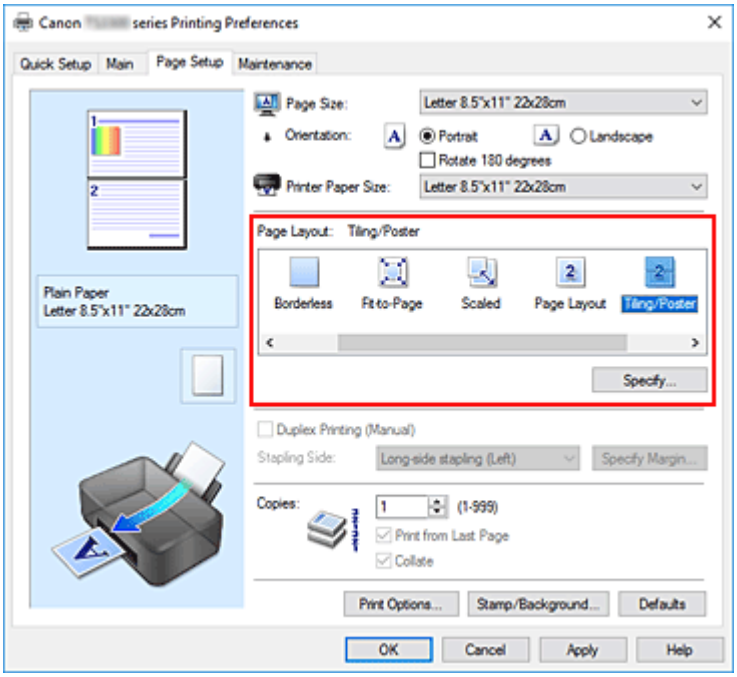


3. Selecione o tamanho do papel de impressão

Selecione o tamanho do papel colocado na impressora na lista **Tamanho do papel da impressora (Printer Paper Size)**.

## 4. Defina o número de divisões da imagem e as páginas a serem impressas

Se necessário, clique em **Especificar... (Specify...)**, especifique as seguintes configurações na caixa de diálogo **Impressão de ladrilho/cartaz (Tiling/Poster Printing)** e clique em **OK**.

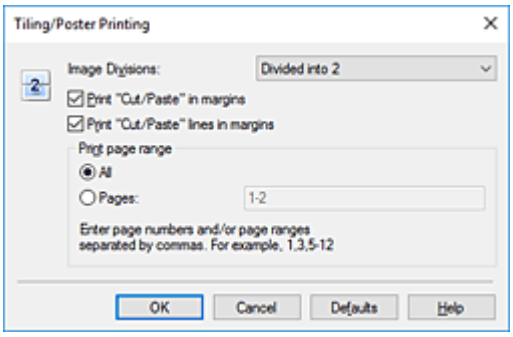


**Divisões da imagem (Image Divisions)**

Selecione o número de divisões (vertical x horizontal).
Conforme o número de divisões aumenta, o número de folhas que será usado na impressão também aumenta. Se você estiver colando páginas para criar um cartaz, o aumento do número de divisões permite a criação de um cartaz maior.

**Imprimir "Recortar/Colar" em margens (Print "Cut/Paste" in margins)**

Para omitir as palavras "Recortar" e "Colar", desmarque essa caixa de seleção.

**Nota**

- Esse recurso talvez não esteja disponível quando alguns drivers da impressora ou ambientes operacionais forem usados.

**Imprimir linhas "Recortar/Colar" em margens (Print "Cut/Paste" lines in margins)**

Para omitir linhas de recorte, desmarque essa caixa de seleção.

**Intervalo de páginas de impressão (Print page range)**

Especifica o intervalo de impressão. Selecione **Tudo (All)** em circunstâncias normais.
Para reimprimir somente uma página específica, selecione **Páginas (Pages)** e insira o número da página que deseja imprimir. Para especificar várias páginas, insira os números das páginas separando-os com vírgulas ou inserindo um hífen entre os números.

**Nota**

- Você também pode exibir o intervalo de impressão clicando nas páginas de visualização das configurações.

## 5. Conclua a configuração

Clique em **OK** na guia **Configurar página (Page Setup)**.
Quando você executa a impressão, o documento será dividido em várias páginas durante a impressão.

## Imprimindo Apenas Páginas Específicas

Se a tinta ficar fraca ou acabar durante a impressão, você só poderá reimprimir as páginas específicas utilizando o seguinte procedimento:

1. Defina o intervalo de impressão

   Na visualização das configurações exibida à esquerda da guia **Configurar página (Page Setup)**, clique nas páginas que não precisam ser impressas.
   As páginas clicadas são excluídas, sendo exibidas apenas as páginas que serão impressas.

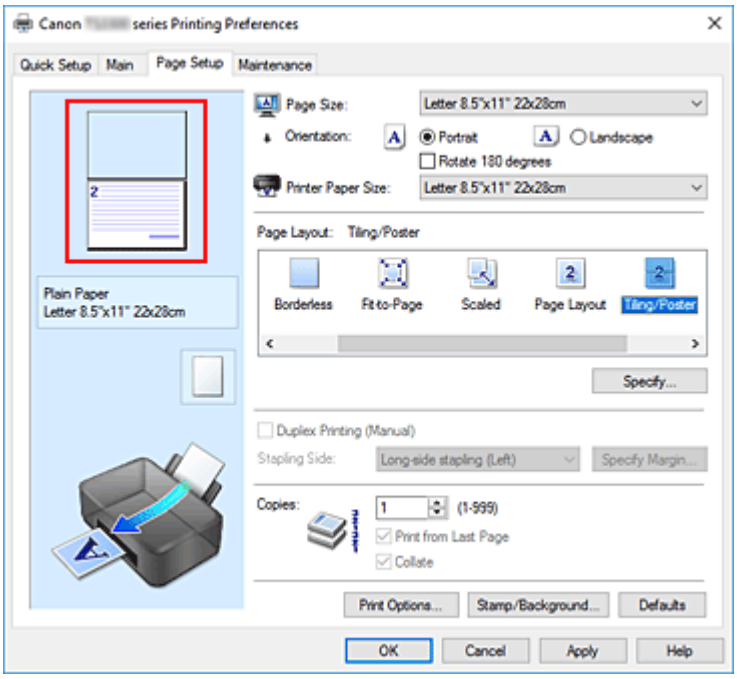


### Nota

- Clique nas páginas excluídas para exibi-las novamente.
- Clique com o botão direito na visualização das configurações para selecionar **Imprimir todas as páginas (Print all pages)** ou **Excluir todas as páginas (Delete all pages)**.

2. Conclua a configuração

   Depois de concluir a seleção das páginas, clique em **OK**.
   Quando você executa a impressão, apenas páginas específicas serão impressas.

### Importante

- Como o documento é ampliado para a impressão de ladrilho/cartaz, os resultados de impressão poderão ficar com baixa resolução.

# Impressão Duplex

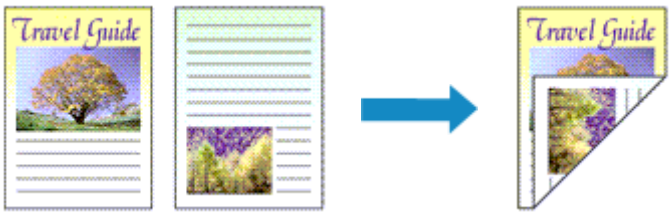


Você também pode definir uma impressão duplex nos **Recursos adicionais (Additional Features)** da guia **Instalação rápida (Quick Setup)**.

1. Abra a janela de configuração do driver da impressora

2. Defina a impressão duplex

   Marque a caixa de seleção **Impressão duplex (manual) (Duplex Printing (Manual))** na guia **Configurar página (Page Setup)**.

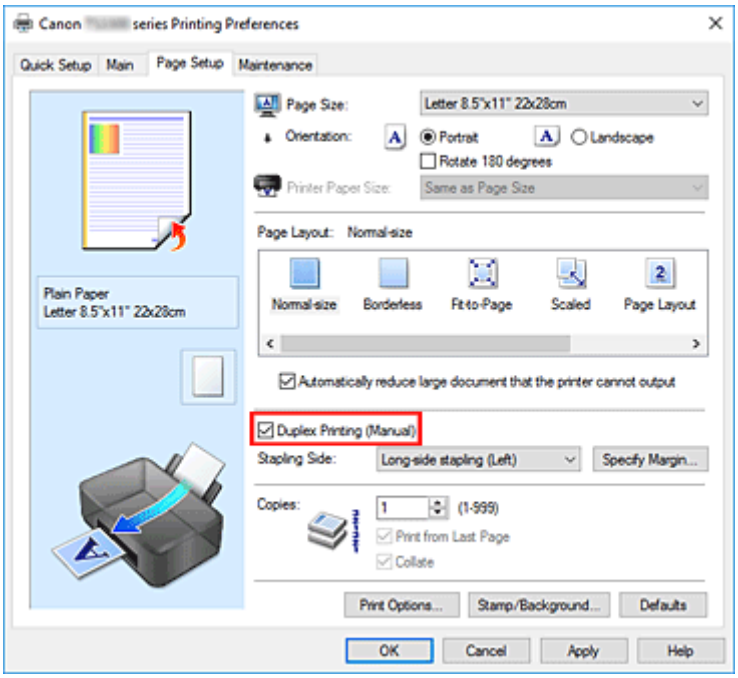


3. Selecione o layout

   Selecione **Tamanho normal (Normal-size)**, **Ajustar à página (Fit-to-Page)**, **Em escala (Scaled)** ou **Layout da página (Page Layout)** na lista **Layout da página (Page Layout)**.

4. Especifique o lado a ser grampeado

   O melhor **Lado do grampeamento (Stapling Side)** é automaticamente selecionado das configurações de **Orientação (Orientation)** e de **Layout da página (Page Layout)**. Para alterar a configuração, selecione o lado de grampeamento na lista.

5. Defina a largura da margem

   Se necessário, clique em **Especificar margem... (Specify Margin...)**, defina a largura da margem e clique em **OK**.

6. Conclua a configuração

   Clique em **OK** na guia **Configurar página (Page Setup)**.
   Quando você executa a impressão, o documento é impresso primeiro em um dos lados da folha de papel. Depois que um lado for impresso, coloque mais papel corretamente, de acordo com a mensagem.
   Em seguida, clique em **Iniciar impressão (Start Printing)** para imprimir do outro lado.

### Importante

- Quando um tipo de mídia diferente de **Papel Comum (Plain Paper)** for selecionado em **Tipo de mídia (Media Type)** na guia **Principal (Main)**, **Impressão duplex (manual) (Duplex Printing (Manual))** aparecerá esmaecida e estará indisponível.
- Quando a opção **Sem bordas (Borderless)**, **Ladrilho/cartaz (Tiling/Poster)** ou **Livreto (Booklet)** for selecionada na lista **Layout da página (Page Layout)**, **Impressão duplex (manual) (Duplex Printing (Manual))** e **Lado do grampeamento (Stapling Side)** ficarão esmaecidos e não estarão disponíveis.

### Nota

- Se o verso do papel ficar manchado durante a impressão duplex, execute a opção **Limpeza da placa inferior (Bottom Plate Cleaning)** no Canon IJ Printer Assistant Tool.

## Tópicos Relacionados


- Limpando o Interior da Impressora
- Alterando o Modo de Operação da Impressora

# Imprimindo em Cartões Postais

1. Carregue cartão postal na impressora

2. Abra a janela de configuração do driver da impressora

3. Selecionar configurações mais usadas

   Exiba a guia **Instalação rápida (Quick Setup)** e, para **Configurações mais usadas (Commonly Used Settings)**, selecione **Padrão (Standard)**.

4. Selecione o tipo de mídia

   Para **Tipo de mídia (Media Type)**, selecione **Ink Jet Hagaki (A)**, **Ink Jet Hagaki**, **Hagaki K (A)**, **Hagaki K**, **Hagaki (A)** ou **Hagaki**.

   **Importante**

   - Esta impressora não pode imprimir em cartões postais com fotos ou etiquetas anexados.
   - Você obterá uma impressão mais limpa se imprimir o lado da mensagem primeiro e o lado do endereço depois.
   - As configurações de papel no driver da impressora são diferentes, dependendo de você estar imprimindo no lado do endereço ou no lado da mensagem.

5. Selecione o tamanho do papel

   Para **Tamanho do papel da impressora (Printer Paper Size)**, selecione **Hagaki 100x148mm**.

6. Definir a orientação da impressão

   Para imprimir o endereço horizontalmente, defina **Orientação (Orientation)** como **Paisagem (Landscape)**.

7. Selecione a qualidade de impressão

   Para **Qualidade de impressão (Print Quality)**, selecione **Alta (High)** ou **Padrão (Standard)** de acordo com sua finalidade.

8. Clique em **OK**

   Quando você executa a impressão, os dados serão impressos no cartão postal.

**Importante**

- Se você quiser exibir uma mensagem de orientação durante a impressão de cartão postal, abra a guia **Manutenção (Maintenance)** e clique em **Exibir status da impressora (View Printer Status)** para iniciar o Canon IJ Status Monitor.
  No menu **Opção (Option)**, escolha **Exibir mensagem de orientação (Display Guide Message)** e clique em **Impressão de Hagaki (Hagaki Printing)** para ativar a configuração.
  Para ocultar essas mensagem de orientação, marque a caixa de seleção **Não mostrar esta mensagem novamente (Do not show this message again)**.

- Ao imprimir em mídia diferente de cartões postais, coloque a mídia de acordo com o método de uso da mídia e clique em **Iniciar impressão (Start Printing)**.

# Visão Geral do Driver da Impressora

## Driver da Impressora Canon IJ

- Abrindo a Tela de Configuração do Driver da Impressora

## Canon IJ Status Monitor

- Verificando o Status da Tinta do seu Computador

## Instruções de Uso (Driver da Impressora)

# Driver da Impressora Canon IJ

O driver da impressora do Canon IJ (chamado simplesmente de driver da impressora abaixo) é o software que você instala em seu computador para que ele possa se comunicar com a impressora.

O driver da impressora converte os dados de impressão criados pelo software aplicativo em dados que podem ser interpretados pela impressora e os envia para a impressora.

Como as impressoras são compatíveis com diferentes formatos de dados, você precisa de um driver que seja compatível com a sua impressora.

## Instalando o Driver da Impressora

Para instalar o driver da impressora, instale o driver pelo CD-ROM de instalação ou nosso site.

## Especificando o Driver da Impressora

Para especificar o driver da impressora, abra a caixa de diálogo **Imprimir (Print)** do software aplicativo que estiver usando e selecione "Canon XXX" (onde "XXX" é o nome do modelo).

## Exibindo o Manual a partir do Driver da Impressora

Para exibir a descrição de uma guia de configuração da tela de configuração do driver da impressora, clique em **Ajuda (Help)** naquela guia.

## Tópico relacionado

➡ Abrindo a Tela de Configuração do Driver da Impressora

# Abrindo a Tela de Configuração do Driver da Impressora

Você pode exibir a tela de configuração do driver da impressora do software aplicativo ou clicando no ícone da impressora.

## Exibindo a Tela de Configuração do Driver da Impressora do Software Aplicativo

Realize esse procedimento para definir as configurações durante a impressão.

1. Selecione o comando de impressão do software aplicativo

   O comando **Imprimir (Print)** pode ser geralmente encontrado no menu **Arquivo (File)**.

2. Selecione o modelo da sua impressora e clique em **Preferências (Preferences)** (ou em **Propriedades (Properties)**)

   A tela de configuração do driver da impressora aparece.

   **Nota**

   - Dependendo do software aplicativo utilizado, os nomes do comando e do menu e o número de etapas podem variar. Para obter mais detalhes, consulte as instruções operacionais do software aplicativo.

## Exibindo a Tela de Configuração do Driver da Impressora Clicando no Ícone da Impressora

Na tela de configuração, você pode realizar as operações de manutenção da impressora, como limpeza da cabeça de impressão ou definição das configurações a serem compartilhadas por qualquer software aplicativo.

1. Selecione **Painel de Controle (Control Panel)** -> **Hardware e Som (Hardware and Sound)** -> **Dispositivos e Impressoras (Devices and Printers)**

2. Clique com o botão direito no ícone do seu modelo. Quando o menu aparecer, selecione **Preferências de impressão (Printing preferences)**

   A tela de configuração do driver da impressora aparece.

   **Importante**

   - Abrir a janela de instalação do driver da impressora por meio de **Propriedades da impressora (Printer properties)** exibe as guias relacionadas às funções do Windows, como a guia **Portas (Ports)** (ou **Avançado (Advanced)**). Essas guias não serão exibidas se você abrir a janela por meio de **Preferências de impressão (Printing preferences)** ou do software. Para obter mais informações sobre guias relativas às funções do Windows, consulte o manual do usuário do Windows.

# Canon IJ Status Monitor

O Canon IJ Status Monitor exibe o status da impressora e o andamento da impressão. O status da impressora é mostrado pelas imagens, ícones e mensagens no monitor de status.

## Iniciando o Monitor de Status Canon IJ

O Monitor de Status Canon IJ é iniciado automaticamente quando os dados da impressora são enviados para a impressora. Uma vez iniciado, o Monitor de Status Canon IJ aparece como um botão na barra de tarefas.

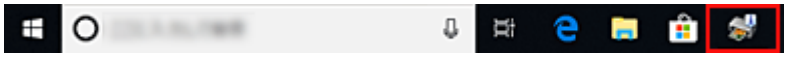

Clique no botão do monitor de status exibido na barra de tarefas. O Monitor de Status Canon IJ aparece.

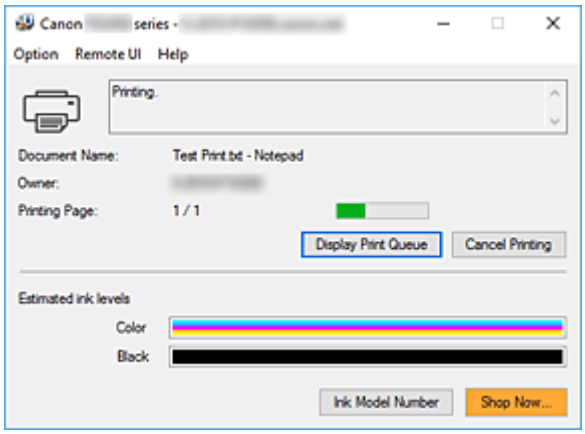


### Nota

- Para abrir o Monitor de Status Canon IJ quando a impressora não estiver imprimindo, abra a janela de configuração do driver da impressora e clique em **Exibir status da impressora (View Printer Status)** na guia **Manutenção (Maintenance)**.
- As informações exibidas no Monitor de Status Canon IJ poderão ser diferentes, dependendo do país ou da região onde você estiver usando a impressora.

## Quando ocorrem erros

O Monitor de Status Canon IJ será exibido automaticamente se ocorrer um erro (por exemplo, se a impressora ficar sem papel ou com pouca tinta).

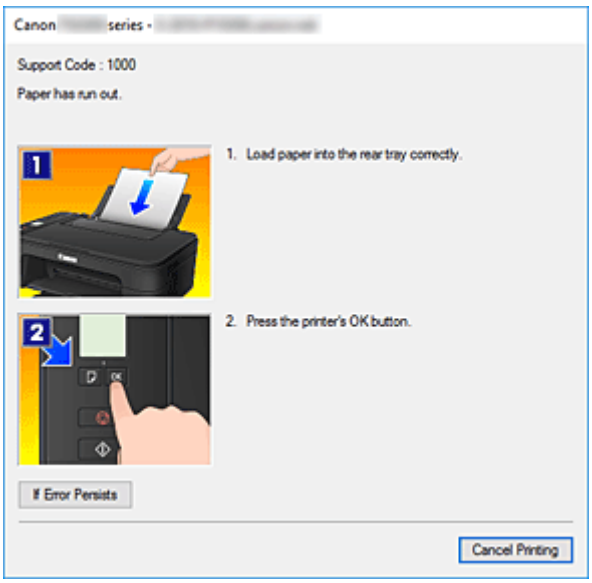


Nesses casos, execute a ação apropriada, conforme descrito.

# Verificando o Status da Tinta do seu Computador

Você pode verificar o nível de tinta restante e os tipos de cartucho FINE para o seu modelo.

1. Abra a janela de configuração do driver da impressora

2. Iniciando o Monitor de Status Canon IJ

   Na guia **Manutenção (Maintenance)**, clique em **Exibir status da impressora (View Printer Status)**.

3. Exibir **Níveis de tinta estimados (Estimated ink levels)**

   O status da tinta é exibido como uma ilustração.

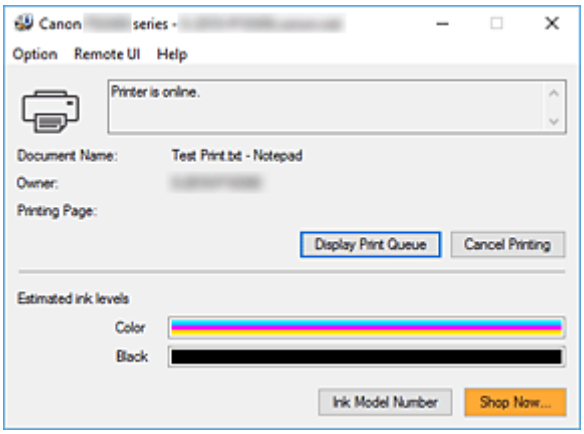


**Nota**

- As informações exibidas no Monitor de Status Canon IJ poderão ser diferentes, dependendo do país ou da região onde você estiver usando a impressora.
- Quando você receber um aviso sobre o nível de tinta restante, aparecerá uma marca à esquerda do ícone de tinta.

  Por exemplo:
  A tinta está acabando. Prepare um novo cartucho de tinta.

# Instruções de Uso (Driver da Impressora)

Este driver da impressora está sujeito às restrições a seguir. Lembre-se dos seguintes pontos quando utilizar o driver da impressora.

## Restrições relativas ao driver da impressora

- Em alguns aplicativos, a configuração **Cópias (Copies)** da guia **Configurar página (Page Setup)** do driver da impressora talvez não esteja ativada.
  Nesse caso, use a configuração de cópias da caixa de diálogo **Imprimir (Print)** do software aplicativo.
- Se o **Idioma (Language)** selecionado na caixa de diálogo **Sobre (About)** da guia **Manutenção (Maintenance)** não coincidir com o idioma da interface do sistema operacional, a configuração do driver da impressora poderá não ser exibida corretamente.
- Não altere os itens da guia **Avançado (Advanced)** das propriedades da impressora. Se você alterar algum desses itens, não poderá utilizar corretamente as funções a seguir.
  Além disso, se **Imprimir em arquivo (Print to file)** for selecionado na caixa de diálogo **Imprimir (Print)** do software aplicativo e em aplicativos que não permitem spool EMF, como o Adobe Photoshop LE e o MS Photo Editor, as funções a seguir não funcionarão.
  - **Visualizar antes de imprimir (Preview before printing)** na guia **Principal (Main)**
  - **Impedimento de perda de dados impressos (Prevention of Print Data Loss)** na caixa de diálogo **Opções de impressão (Print Options)** da guia **Configurar página (Page Setup)**
  - **Layout da página (Page Layout)**, **Ladrilho/cartaz (Tiling/Poster)**, **Livreto (Booklet)**, **Impressão duplex (manual) (Duplex Printing (Manual))**, **Especificar margem... (Specify Margin...)**, **Imprimir a partir da última página (Print from Last Page)**, **Agrupar (Collate)**, e **Carimbo/segundo plano... (Stamp/Background...)** na guia **Configurar página (Page Setup)**
  - **Imprimir um padrão para o ajuste de cores (Print a pattern for color adjustment)** na guia **Ajuste de cores (Color Adjustment)** na caixa de diálogo **Ajuste de cores manual (Manual Color Adjustment)**
- Como a resolução da visualização da impressão é diferente da resolução da impressão, o texto e as linhas na visualização poderão ter um aspecto diferente do resultado da impressão real.
- Em alguns aplicativos, a impressão é dividida em vários trabalhos de impressão.
  Para cancelar a impressão, exclua todos os trabalhos de impressão divididos.
- Se os dados da imagem não forem impressos corretamente, exiba a caixa de diálogo **Opções de impressão (Print Options)**, na guia **Configurar página (Page Setup)**, e altere a configuração de **Desativar ICM necessário no software (Disable ICM required from the application software)**.
  Isso pode resolver o problema.

## Pontos a Serem Observados com Restrições

- Existem as seguintes restrições no Microsoft Word (Microsoft Corporation).
  - Quando o Microsoft Word tiver as mesmas funções de impressão que o driver da impressora, utilize o Word para especificá-las.
  - Quando **Ajustar à página (Fit-to-Page)**, **Em escala (Scaled)** ou **Layout da página (Page Layout)** for usado para **Layout da página (Page Layout)** na guia **Configurar página (Page**

**Setup)** do driver da impressora, o documento poderá não ser impresso normalmente em determinadas versões do Word.

- Quando **Tam. Pág. (Page Size)** estiver definido como "XXX Ampliar/Reduzir" no Word, o documento poderá não ser impresso normalmente em determinadas versões do Word. Nesse caso, siga o procedimento abaixo.
  1. Abra a caixa de diálogo **Imprimir (Print)** do Word.
  2. Abra a janela de configuração do driver da impressora e, na guia **Configurar página (Page Setup)**, defina **Tamanho de página (Page Size)** com o mesmo tamanho do papel especificado no Word.
  3. Defina o **Layout da página (Page Layout)** desejado e então clique em **OK** para fechar a janela.
  4. Sem iniciar a impressão, feche a caixa de diálogo **Imprimir (Print)**.
  5. Abra a caixa de diálogo **Imprimir (Print)** do Word novamente.
  6. Abra a janela de configuração do driver da impressora novamente e clique em **OK**.
  7. Inicie a impressão.

- Se a impressão de bitmap estiver ativada no Adobe Illustrator (Adobe Systems Incorporated), a impressão poderá demorar algum tempo ou talvez alguns dados não sejam impressos. Imprima depois de desmarcar a caixa de seleção **Impressão de Bitmap (Bitmap Printing)** na caixa de diálogo **Imprimir (Print)**.

## Descrição do Driver da Impressora


- Descrição da guia Instalação rápida
- Descrição da Guia Principal
- Descrição da Guia Configurar página
- Descrição da Guia Manutenção
- Descrição do Canon IJ Status Monitor

# Descrição da guia Instalação rápida

A guia **Instalação rápida (Quick Setup)** destina-se ao registro de configurações de impressão mais usadas. Quando você seleciona uma configuração registrada, a impressora alterna automaticamente para os itens pré-ajustados.

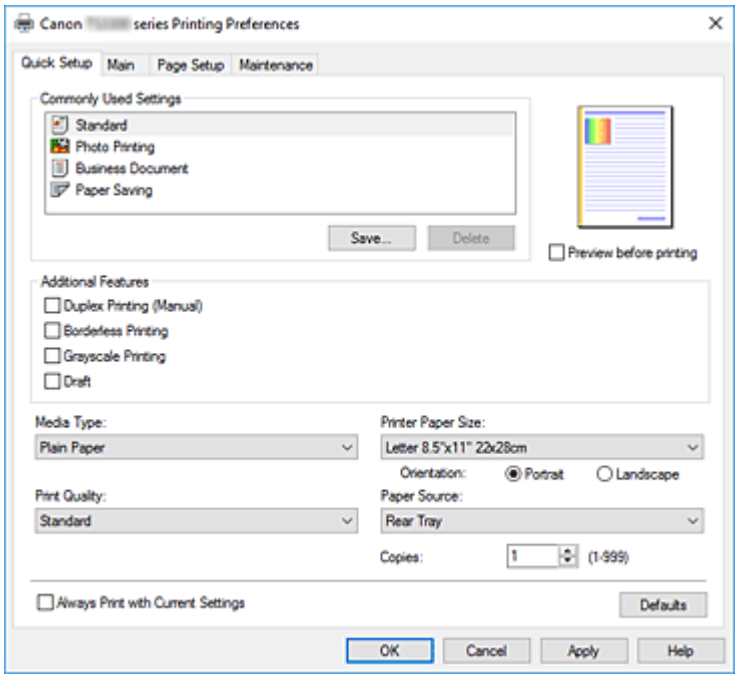


**Configurações mais usadas (Commonly Used Settings)**

Os nomes e ícones de perfis de impressão usados com frequência são registrados. Quando você seleciona um perfil de impressão de acordo com a finalidade do documento, as configurações correspondentes à finalidade são aplicadas.

Além disso, as funções consideradas como úteis para o perfil de impressão selecionado são exibidas em **Recursos adicionais (Additional Features)**.

Você também pode alterar um perfil de impressão e registrá-lo sob um novo nome. Você também pode excluir o perfil de impressão registrado.

Você pode reorganizar os perfis ao arrastar os perfis individuais ou mantendo pressionada a tecla Ctrl e pressionando as teclas de seta para cima ou para baixo.

**Padrão (Standard)**

Estas são as configurações de fábrica.

Se **Tamanho de página (Page Size)**, **Orientação (Orientation)** e **Cópias (Copies)** tiverem sido definidos do software, essas configurações terão prioridade.

**Impressão de foto (Photo Printing)**

Se você selecionar esta configuração ao imprimir uma foto, o papel fotográfico e o tamanho da foto geralmente usados são definidos. A caixa de seleção **Impressão sem bordas (Borderless Printing)** é marcada automaticamente.

Se **Orientação (Orientation)** e **Cópias (Copies)** tiverem sido definidos do software, essas configurações terão prioridade.

**Documento comercial (Business Document)**

Selecione esta configuração ao imprimir um documento geral.

Se **Tamanho de página (Page Size)**, **Orientação (Orientation)** e **Cópias (Copies)** tiverem sido definidos do software, essas configurações terão prioridade.

**Economia de papel (Paper Saving)**

Selecione esta configuração para economizar papel ao imprimir um documento geral. As caixas de seleção **Impressão 2 em 1 (2-on-1 Printing)** e **Impressão duplex (manual) (Duplex Printing (Manual))** são marcadas automaticamente.

Se **Tamanho de página (Page Size)**, **Orientação (Orientation)** e **Cópias (Copies)** tiverem sido definidos do software, essas configurações terão prioridade.

**Nota**

- A combinação dos **Recursos adicionais (Additional Features)** que foram exibidos para o perfil de impressão selecionado quando o perfil de impressão adicionado foi salvo também será exibida quando o perfil de impressão adicionado for selecionado.

**Salvar... (Save...)**

Exibe a Caixa de diálogo **Salvar configurações mais usadas**.

Clique neste botão quando quiser salvar as informações definidas nas guias **Instalação rápida (Quick Setup)**, **Principal (Main)** e **Configurar página (Page Setup)** como **Configurações mais usadas (Commonly Used Settings)**.

**Excluir (Delete)**

Exclui um perfil de impressão registrado.

Selecione o nome da configuração a ser excluída de **Configurações mais usadas (Commonly Used Settings)** e clique em **Excluir (Delete)**. Quando uma mensagem de confirmação for exibida, clique em **OK** para excluir o perfil de impressão especificado.

**Nota**

- Perfis de impressão que estão registrados nas configurações iniciais não podem ser excluídos.

**Visualização de Configurações**

A ilustração em papel mostra como será o layout do original em uma folha de papel.

Você pode verificar uma imagem geral do layout.

**Visualizar antes de imprimir (Preview before printing)**

Mostra a aparência do resultado da impressão antes que os dados sejam realmente impressos.

Marque esta caixa de seleção para exibir uma visualização antes de imprimir.

Desmarque esta caixa de seleção se não quiser exibir uma visualização.

**Recursos adicionais (Additional Features)**

Exibe as funções convenientes usadas com frequência para o perfil de impressão selecionado para **Configurações mais usadas (Commonly Used Settings)** na guia **Instalação rápida (Quick Setup)**.

Quando você move o ponteiro do mouse perto de uma função que possa ser alterada, uma descrição dessa função é exibida.

Para ativar uma função, marque a caixa de seleção correspondente.

Para algumas funções, você pode definir configurações detalhadas nas guias **Principal (Main)** e **Configurar página (Page Setup)**.

### Importante

- Dependendo dos perfis de impressão, determinadas funções poderão estar esmaecidas ou você não poderá alterá-las.

**Impressão 2 em 1 (2-on-1 Printing)**

Imprima duas páginas do documento, lado a lado, em uma folha de papel.
Para alterar a sequência das páginas, clique na guia **Configurar página (Page Setup)**, selecione **Layout da página (Page Layout)** para **Layout da página (Page Layout)** e clique em **Especificar... (Specify...)**. Então, na Caixa de diálogo **Impr. layout página** que aparecer, especifique a **Ordem das páginas (Page Order)**.

**Impressão 4 em 1 (4-on-1 Printing)**

Imprima quatro páginas do documento, lado a lado, em uma folha de papel.
Para alterar a sequência das páginas, clique na guia **Configurar página (Page Setup)**, selecione **Layout da página (Page Layout)** para **Layout da página (Page Layout)** e clique em **Especificar... (Specify...)**. Então, na Caixa de diálogo **Impr. layout página** que aparecer, especifique a **Ordem das páginas (Page Order)**.

**Impressão duplex (manual) (Duplex Printing (Manual))**

Selecione imprimir o documento em ambos os lados do papel manualmente ou em um lado do papel.
Para alterar o lado de grampeamento ou as margens, defina os novos valores na guia **Configurar página (Page Setup)**.

**Impressão sem bordas (Borderless Printing)**

Executa a impressão sem bordas sem quaisquer margens no papel.
Com a função de impressão sem bordas, o documento a ser impresso é ampliado, de modo a sair ligeiramente do papel. Em outras palavras, o documento é impresso sem qualquer margem.
Para ajustar até onde o documento pode se estender para além do papel, clique na guia **Configurar página (Page Setup)**, escolha **Sem bordas (Borderless)** e insira o valor em **Tamanho da extensão (Amount of Extension)**.

**Imprimir em escala de cinza (Grayscale Printing)**

Esta função converte os dados em dados monocromáticos ao imprimir seu documento.

**Rascunho (Draft)**

Esta configuração é adequada para a impressão de teste.

**Girar 180 graus (Rotate 180 degrees)**

Imprime o documento ao girá-lo 180 graus em relação à direção da alimentação de papel.
A largura da área de impressão e a extensão configuradas em outro software serão revertidas vertical e horizontalmente.

**Ajuste manual de cor/intensidade (Color/Intensity Manual Adjustment)**

Selecione quando definir o método **Correção de cores (Color Correction)** e configurações individuais, como **Ciano (Cyan)**, **Magenta**, **Amarelo (Yellow)**, **Brilho (Brightness)**, **Intensidade (Intensity)**, **Contraste (Contrast)** etc.

**Tipo de mídia (Media Type)**

Seleciona um tipo de papel para impressão.
Selecione um tipo de mídia que corresponda ao papel colocado na impressora. Isso garante que a impressão será realizada adequadamente para o papel especificado.

**Tamanho do papel da impressora (Printer Paper Size)**

Seleciona o tamanho do papel realmente colocado na impressora.

Normalmente, o tamanho do papel é definido automaticamente de acordo com a configuração de tamanho do papel de saída, e o documento é impresso sem escala.

Quando você define **Impressão 2 em 1 (2-on-1 Printing)** ou **Impressão 4 em 1 (4-on-1 Printing)** em **Recursos adicionais (Additional Features)**, pode definir manualmente o tamanho do papel com **Tamanho de página (Page Size)** na guia **Configurar página (Page Setup)**.

Se você selecionar um tamanho do papel que seja menor do que o **Tamanho de página (Page Size)**, o tamanho do documento será reduzido. Se você selecionar um tamanho do papel que seja maior, o tamanho do documento será ampliado.

Além disso, se você selecionar **Personalizado... (Custom...)**, a Caixa de diálogo **Tamanho de papel personalizado** abrirá e permitirá que você especifique qualquer dimensão vertical e horizontal para o tamanho do papel.

**Orientação (Orientation)**

Seleciona a orientação da impressão.

Se o aplicativo usado para criar seu documento tiver uma função semelhante, selecione a mesma orientação selecionada no aplicativo.

**Retrato (Portrait)**

Imprime o documento de forma que suas posições superior e inferior fiquem inalteradas em relação à direção da alimentação de papel. Esta é a configuração padrão.

**Paisagem (Landscape)**

Imprime o documento ao girá-lo 90 graus em relação à direção da alimentação de papel.

Você pode alterar a direção de rotação indo para Canon IJ Printer Assistant Tool, abrindo a caixa de diálogo **Configurações personalizadas (Custom Settings)** e, em seguida, usando a caixa de seleção **Girar 90 graus para a esquerda quando a orientação for [Paisagem] (Rotate 90 degrees left when orientation is [Landscape])**.

Para girar o documento 90 graus para a esquerda ao imprimir, marque a caixa de seleção **Girar 90 graus para a esquerda quando a orientação for [Paisagem] (Rotate 90 degrees left when orientation is [Landscape])**.

**Qualidade de impressão (Print Quality)**

Selecione sua qualidade de impressão desejada.

Selecione uma das opções a seguir para definir o nível de qualidade de impressão apropriado para a finalidade.

Para definir o nível de qualidade de impressão individualmente, clique na guia **Principal (Main)** e, para **Qualidade de impressão (Print Quality)**, selecione **Personalizada (Custom)**. **Definir... (Set...)** é ativado. Clique em **Definir... (Set...)** para abrir a Caixa de diálogo **Personalizada** e então especifique as configurações desejadas.

**Alta (High)**

Prioriza a qualidade de impressão em relação à velocidade de impressão.

**Padrão (Standard)**

Imprime com velocidade e qualidade médias.

**Rascunho (Draft)**

Esta configuração é adequada para a impressão de teste.

**Origem do papel (Paper Source)**

Exibe a origem a partir da qual o papel é fornecido.

**Bandeja traseira (Rear Tray)**

O papel é sempre fornecido pela bandeja traseira.

**Cópias (Copies)**

Especifica o número de cópias que você deseja imprimir. Você pode especificar um valor de 1 a 999.

**Importante**

- Quando o aplicativo de software usado para criar o documento tiver a mesma função, especifique as configurações no driver da impressora. No entanto, se os resultados da impressão não forem aceitáveis, especifique as configurações da função no aplicativo.

**Imprimir sempre com configurações atuais (Always Print with Current Settings)**

Imprime documentos com as configurações atuais a partir da próxima execução de impressão.
Quando você seleciona esta função e então fecha a janela de configuração do driver da impressora, as informações definidas nas guias **Instalação rápida (Quick Setup)**, **Principal (Main)** e **Configurar página (Page Setup)** são salvas e a impressão com as mesmas configurações será possível a partir da próxima execução de impressão.

**Importante**

- Se você fizer logon com um nome de usuário diferente, as configurações definidas quando essa função estava ativada não se refletirão nas configurações de impressão.
- Se uma configuração tiver sido especificada no software, ela terá prioridade.

**Padrões (Defaults)**

Restaura todas as configurações alteradas aos valores padrão.
Clique neste botão para retornar todas as configurações nas guias **Instalação rápida (Quick Setup)**, **Principal (Main)** e **Configurar página (Page Setup)** para seus valores padrão (configurações de fábrica).

## Caixa de diálogo Salvar configurações mais usadas (Save Commonly Used Settings)

Esta caixa de diálogo permite que você salve as informações definidas nas guias **Instalação rápida (Quick Setup)**, **Principal (Main)** e **Configurar página (Page Setup)** e adicione as informações na lista **Configurações mais usadas (Commonly Used Settings)** na guia **Instalação rápida (Quick Setup)**.

**Nome (Name)**

Insira o nome do perfil de impressão que você deseja salvar.
Podem ser inseridos até 255 caracteres.
O nome aparece, com seu ícone associado, na lista **Configurações mais usadas (Commonly Used Settings)** da guia **Instalação rápida (Quick Setup)**.

**Opções... (Options...)**

Abre a Caixa de diálogo **Salvar configurações mais usadas**.
Altera os detalhes do perfil de impressão a ser salvo.

### Caixa de diálogo Salvar configurações mais usadas (Save Commonly Used Settings)

Selecione os ícones dos perfis de impressão a serem registrados como **Configurações mais usadas (Commonly Used Settings)** e altere os itens a serem salvos nos perfis de impressão.

**Ícone (Icon)**

Selecione o ícone do perfil de impressão que você deseja salvar.

O ícone selecionado aparece, com seu nome, na lista **Configurações mais usadas (Commonly Used Settings)** da guia **Instalação rápida (Quick Setup)**.

**Salvar configuração de tamanho do papel (Save the paper size setting)**

Salva o tamanho do papel no perfil de impressão em **Configurações mais usadas (Commonly Used Settings)**.

Para aplicar o tamanho do papel salvo quando o perfil de impressão for salvo, marque esta caixa de seleção.

Se esta caixa de seleção estiver desmarcada, o tamanho do papel não será salvo e, consequentemente, a configuração do tamanho do papel não será aplicada quando o perfil de impressão for selecionado. Em vez disso, a impressora usa o tamanho do papel especificado no software.

**Salvar configuração de orientação do papel (Save the orientation setting)**

Salva a **Orientação (Orientation)** no perfil de impressão em **Configurações mais usadas (Commonly Used Settings)**.

Para aplicar a orientação de impressão salva quando o perfil de impressão for salvo, marque esta caixa de seleção.

Se esta caixa de seleção estiver desmarcada, a orientação de impressão não será salva e, consequentemente, a configuração de **Orientação (Orientation)** não será aplicada quando o perfil de impressão for selecionado. Em vez disso, a impressora usa a orientação de impressão especificada no software.

**Salvar configuração de cópias (Save the copies setting)**

Salva a configuração de **Cópias (Copies)** no perfil de impressão em **Configurações mais usadas (Commonly Used Settings)**.

Para aplicar a configuração de cópias salva quando o perfil de impressão for salvo, marque esta caixa de seleção.

Se esta caixa de seleção estiver desmarcada, a configuração de cópias não será salva e, consequentemente, a configuração de **Cópias (Copies)** não será aplicada quando o perfil de impressão for selecionado. Em vez disso, a impressora usa a configuração de cópias especificada no software.

## Caixa de diálogo Tamanho de papel personalizado (Custom Paper Size)

Esta caixa de diálogo permite que você especifique o tamanho (largura e altura) do papel personalizado.

**Unidades (Units)**

Selecione a unidade para entrada de um tamanho do papel definido pelo usuário.

**Tamanho do papel (Paper Size)**

Especifica o **Largura (Width)** e o **Altura (Height)** do papel personalizado. A medida é mostrada de acordo com as unidades especificadas em **Unidades (Units)**.

## Tópicos Relacionados


- Configuração Básica de Impressão
- Definindo o Tam. Pág. e a Orientação

- Definindo o Número de Cópias e a Ordem de Impressão
- Executar impressão sem bordas
- Impressão Duplex
- Imprimindo em Cartões Postais
- Exibindo os resultados da impressão antes de imprimir
- Definindo as Dimensões do Papel (Tamanho Personalizado)
- Imprimindo um Documento Colorido em Modo Monocromático
- Especificando a Correção de Cores
- Ajustando a Proporção de Cores
- Ajustando a Proporção de Cores Usando Padrões de Amostras (Driver da Impressora)
- Ajustando o Brilho
- Ajustando a Intensidade
- Ajustando o Contraste
- Ajustando a Intensidade/Contraste Usando Padrões de Amostras (Driver da Impressora)
- Registrando um Perfil de Impressão Frequentemente Usado

# Descrição da Guia Principal

A guia **Principal (Main)** permite que você crie uma configuração de impressão básica de acordo com o tipo de mídia. A menos que seja necessária uma impressão especial, a impressão normal poderá ser executada somente pela configuração dos itens desta guia.

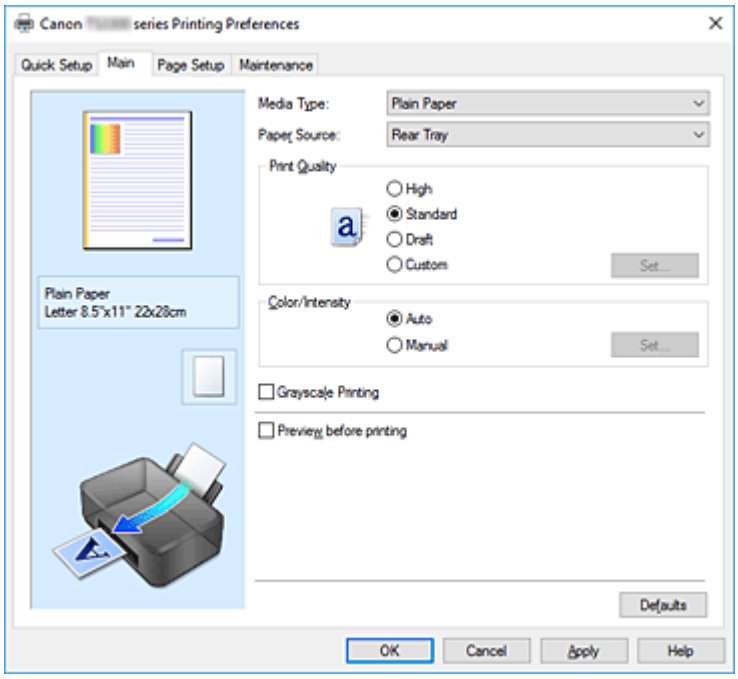


**Visualização de Configurações**

A ilustração em papel mostra como será o layout do original em uma folha de papel.

Você pode verificar uma imagem geral do layout.

**Tipo de mídia (Media Type)**

Seleciona um tipo de papel para impressão.

Selecione um tipo de mídia que corresponda ao papel colocado na impressora. Isso garante que a impressão será realizada adequadamente para o papel especificado.

**Origem do papel (Paper Source)**

Exibe a origem a partir da qual o papel é fornecido.

**Bandeja traseira (Rear Tray)**

O papel é sempre fornecido pela bandeja traseira.

**Qualidade de impressão (Print Quality)**

Selecione sua qualidade de impressão desejada.

Selecione uma das opções a seguir para definir o nível de qualidade de impressão apropriado para a finalidade.

**Importante**

- Dependendo das configurações de **Tipo de mídia (Media Type)**, os mesmos resultados de impressão poderão ser produzidos, mesmo se **Qualidade de impressão (Print Quality)** for alterado.

**Alta (High)**

Prioriza a qualidade de impressão em relação à velocidade de impressão.

**Padrão (Standard)**

Imprime com velocidade e qualidade médias.

**Rascunho (Draft)**

Esta configuração é adequada para a impressão de teste.

**Personalizado (Custom)**

Selecione esta opção quando quiser definir o nível de qualidade de impressão individualmente.

**Definir... (Set...)**

Selecione **Personalizada (Custom)** para **Qualidade de impressão (Print Quality)** para ativar este botão.

Abra a Caixa de diálogo **Personalizada**. Então, você poderá definir individualmente o nível de qualidade de impressão.

**Cor/intensidade (Color/Intensity)**

Seleciona o método de ajuste de cor.

**Automático (Auto)**

**Ciano (Cyan)**, **Magenta**, **Amarelo (Yellow)**, **Brilho (Brightness)**, **Intensidade (Intensity)**, **Contraste (Contrast)**, entre outros, são ajustados automaticamente.

**Manual**

Selecione quando definir configurações individuais, como **Ciano (Cyan)**, **Magenta**, **Amarelo (Yellow)**, **Brilho (Brightness)**, **Intensidade (Intensity)**, **Contraste (Contrast)** etc. e o método **Correção de cores (Color Correction)**.

**Definir... (Set...)**

Selecione **Manual** para **Cor/intensidade (Color/Intensity)** para ativar este botão.

Na caixa de diálogo **Ajuste de cores manual (Manual Color Adjustment)**, você pode ajustar configurações de cor individuais, como **Ciano (Cyan)**, **Magenta**, **Amarelo (Yellow)**, **Brilho (Brightness)**, **Intensidade (Intensity)** e **Contraste (Contrast)** na guia **Ajuste de cores** e selecione o método **Correção de cores (Color Correction)** na guia **Correspondência**.

**Nota**

- Se quiser usar um perfil ICC para ajustar cores, use a caixa de diálogo **Ajuste de cores manual (Manual Color Adjustment)** para definir o perfil.

**Imprimir em escala de cinza (Grayscale Printing)**

Esta função converte os dados em dados monocromáticos ao imprimir seu documento.

Marque esta caixa de seleção para imprimir um documento colorido em modo monocromático.

**Visualizar antes de imprimir (Preview before printing)**

Mostra a aparência do resultado da impressão antes que os dados sejam realmente impressos.

Marque esta caixa de seleção para exibir uma visualização antes de imprimir.

**Padrões (Defaults)**

Restaura todas as configurações alteradas aos valores padrão.

Clicar neste botão restaura todas as configurações na tela atual aos valores padrão (configurações de fábrica).

## Caixa de diálogo Personalizada (Custom)

Defina o nível de qualidade e selecione a qualidade de impressão desejada.

**Qualidade**

Você pode usar a barra deslizante para ajustar o nível de qualidade de impressão.

**Importante**

- Não é possível selecionar alguns níveis de qualidade de impressão para determinadas configurações especificadas em **Tipo de mídia (Media Type)**.

**Nota**

- Os modos de qualidade de impressão **Alta (High)**, **Padrão (Standard)** ou **Rascunho (Draft)** estão vinculados pela barra deslizante. Dessa forma, quando a barra deslizante é movida, a qualidade e o valor correspondentes são exibidos à esquerda. Isso é igual a quando o botão circular correspondente é selecionado para **Qualidade de impressão (Print Quality)** na guia **Principal (Main)**.

## Guia Ajuste de cores (Color Adjustment)

Esta guia permite que você ajuste a proporção de cores ao alterar as configurações das opções **Ciano (Cyan)**, **Magenta**, **Amarelo (Yellow)**, **Brilho (Brightness)**, **Intensidade (Intensity)** e **Contraste (Contrast)**.

**Visualizar**

Mostra o efeito do ajuste de cores.

A cor e o brilho mudam quando cada item é ajustado.

**Nota**

- O gráfico estará em modo monocromático quando a caixa de seleção **Imprimir em escala de cinza (Grayscale Printing)** estiver marcada.

**Exibir padrão de cor (View Color Pattern)**

Exibe um padrão para a verificação de alterações de cor produzidas pelo ajuste de cores.

Se quiser visualizar a impressão com um padrão de cor, marque essa caixa de seleção.

**Ciano (Cyan)/Magenta/Amarelo (Yellow)**

Ajusta as intensidades de **Ciano (Cyan)**, **Magenta** e **Amarelo (Yellow)**.

Mover o controle deslizante para a direita deixa a cor mais forte, e movê-lo para a esquerda deixa a cor mais fraca.

Você também pode inserir um valor diretamente vinculado ao controle deslizante. Insira um valor entre -50 e 50.

Esse ajuste altera o valor relativo de tinta de cada cor usada, o que altera a proporção de cores total do documento. Use seu aplicativo se quiser alterar a proporção de cores total significativamente. Use o driver da impressora somente se quiser ajustar a proporção de cores levemente.

**Importante**

- Quando **Imprimir em escala de cinza (Grayscale Printing)** estiver marcado na guia **Principal (Main)**, **Ciano (Cyan)**, **Magenta** e **Amarelo (Yellow)** aparecerão esmaecidos e estarão indisponíveis.

**Brilho (Brightness)**

Seleciona o brilho da sua impressão.

Não é possível alterar os níveis de branco e preto puros. Entretanto, o brilho das cores entre branco e preto pode ser alterado.

**Intensidade (Intensity)**

Ajusta a intensidade geral de sua impressão.

Arraste o controle deslizante para a direita para aumentar a intensidade e para a esquerda para reduzi-la.

Você também pode inserir um valor diretamente vinculado ao controle deslizante. Insira um valor entre -50 e 50.

**Contraste (Contrast)**

Ajusta o contraste entre claro e escuro na imagem a ser impressa.

Mover o controle deslizante para a direita aumenta o contraste, movê-lo para a esquerda reduz o contraste.

Você também pode inserir um valor diretamente vinculado ao controle deslizante. Insira um valor entre -50 e 50.

**Imprimir um padrão para ajuste de cores**

Quando a proporção de cores ou a intensidade/contraste é alterada, a função de impressão de padrão imprime uma lista de resultados de ajuste junto com os valores de ajuste.

Selecione essa função ao imprimir um padrão para o ajuste de cores.

**Preferências da impressão de padrão... (Pattern Print preferences...)**

Marque **Imprimir um padrão para o ajuste de cores (Print a pattern for color adjustment)** para ativar este botão.

A Caixa de diálogo **Impressão de padrão** abre e permite que você defina configurações de impressão de padrão.

## Caixa de diálogo Impressão de padrão (Pattern Print)

Executa a configuração da impressão de padrões, permitindo a você verificar a proporção de cores e a intensidade/contraste de documentos.

**Parâmetros a ajustar (Parameters to Adjust)**

Selecione o item a ser verificado pela impressão de padrão.

**Ciano/magenta/amarelo (Cyan/Magenta/Yellow)**

Imprime um padrão que permite a você verificar a proporção de ciano/magenta/amarelo.

**Importante**

- Quando **Imprimir em escala de cinza (Grayscale Printing)** estiver marcado na guia **Principal (Main)**, **Ciano/magenta/amarelo (Cyan/Magenta/Yellow)** aparecerão esmaecidos e estarão indisponíveis.

**Intensidade/contraste (Intensity/Contrast)**

Imprime um padrão que permite a você verificar a proporção de intensidade/contraste.

**Tamanho do papel da impressora (Printer Paper Size)**

Seleciona o tamanho do papel a ser usado para impressão de padrão.

Essa configuração está vinculada ao **Tamanho do papel da impressora (Printer Paper Size)** na guia **Configurar página (Page Setup)**.

**Nota**

- Dependendo do tamanho do papel selecionado na guia **Configurar página (Page Setup)**, pode haver tamanhos que não poderão ser selecionados.

**Quantidade de instâncias de padrão (Amount of Pattern Instances)**

Define o número de padrões a serem impressos.
É possível selecionar de **Maior (Largest)**, **Grande (Large)** e **Pequeno (Small)**. Quando você seleciona um tamanho de padrão, o número de padrões que poderão ser impressos é o seguinte:

**Nota**

- **Maior (Largest)** e **Grande (Large)** não podem ser selecionados quando determinados tamanhos de papel ou tamanhos de papel de saída forem selecionados.
- A visualização da configuração na guia **Principal (Main)** exibe uma imagem que permite a você verificar o layout geral.

**Maior (Largest)**

**Ciano/magenta/amarelo (Cyan/Magenta/Yellow)** 37
**Intensidade/contraste (Intensity/Contrast)** 49

**Grande (Large)**

**Ciano/magenta/amarelo (Cyan/Magenta/Yellow)** 19
**Intensidade/contraste (Intensity/Contrast)** 25

**Pequeno (Small)**

**Ciano/magenta/amarelo (Cyan/Magenta/Yellow)** 7
**Intensidade/contraste (Intensity/Contrast)** 9

**Variação de cores entre instâncias (Color Variation Between Instances)**

Define o valor de alteração de cor entre padrões vizinhos.
Selecione de **Grande (Large)**, **Médio (Medium)** e **Pequeno (Small)**. **Grande (Large)** produz uma grande quantidade de alterações e **Pequeno (Small)** produz uma pequena quantidade de alterações.

**Nota**

- **Grande (Large)** tem cerca do dobro do tamanho de **Médio (Medium)** e **Pequeno (Small)** tem cerca da metade do tamanho de **Médio (Medium)**.

## Guia Correspondência (Matching)

Permite que você selecione o método de ajuste de cores para que ele corresponda ao tipo de documento a ser impresso.

**Correção de cores (Color Correction)**

Permite que você selecione **Correspondência do driver (Driver Matching)**, **ICM** ou **Nenhum (None)** para que corresponda à finalidade da operação de impressão.

**Importante**

- Quando **Imprimir em escala de cinza (Grayscale Printing)** estiver marcado na guia **Principal (Main)**, **Correção de cores (Color Correction)** aparecerá esmaecido e estará indisponível.

**Correspondência do driver (Driver Matching)**

Com a Canon Digital Photo Color, você pode imprimir dados sRGB com tintas coloridas que a maioria das pessoas prefere.

**ICM**

Ajusta as cores usando um perfil ICC durante a impressão.

**Importante**

- Se o aplicativo for definido de forma que o ICM seja desativado, **ICM** estará indisponível para **Correção de cores (Color Correction)** e a impressora talvez não consiga imprimir os dados de imagem corretamente.

**Nenhum (None)**

Desativa o ajuste de cores com o driver da impressora.

## Tópicos Relacionados

- Configurando o Nível de Qualidade de Impressão (Personalizada)
- Ajustando a Proporção de Cores
- Ajustando o Brilho
- Ajustando a Intensidade
- Ajustando o Contraste
- Ajustando a Proporção de Cores Usando Padrões de Amostras (Driver da Impressora)
- Ajustando a Intensidade/Contraste Usando Padrões de Amostras (Driver da Impressora)
- Especificando a Correção de Cores
- Ajustando as Cores com o Driver da Impressora
- Imprimindo com Perfis ICC
- Imprimindo um Documento Colorido em Modo Monocromático
- Exibindo os resultados da impressão antes de imprimir

# Descrição da Guia Configurar página

A guia **Configurar página (Page Setup)** permite que você determine como um documento deve ser organizado no papel. Além disso, essa guia permite que você defina o número de cópias e a ordem de impressão. Se o software que criou o documento tiver uma função semelhante, defina-a com o aplicativo.

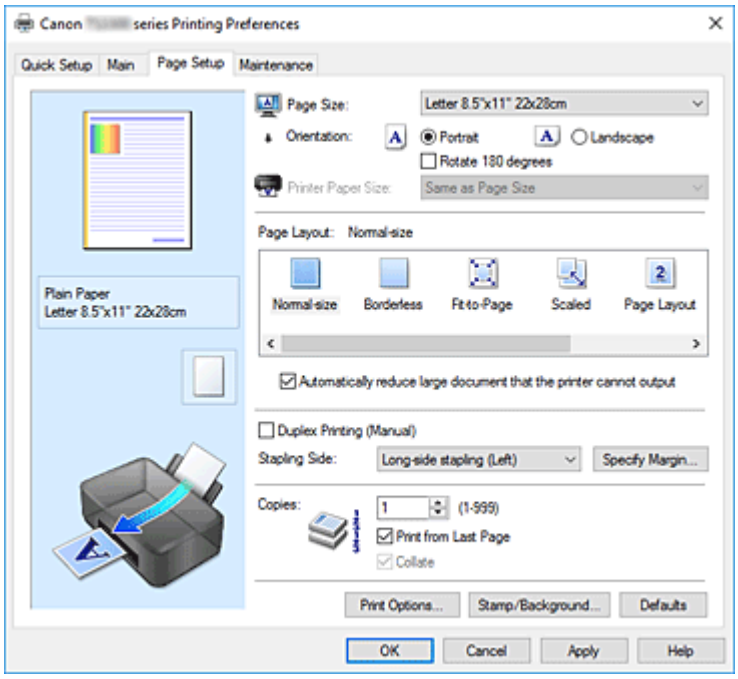


**Visualização de Configurações**

A ilustração em papel mostra como será o layout do original em uma folha de papel.

Você pode verificar uma imagem geral do layout.

**Tamanho de página (Page Size)**

Seleciona um tamanho da página.

Selecione o mesmo tamanho da página que foi selecionado no aplicativo.

Se você selecionar **Personalizado... (Custom...)**, a Caixa de diálogo **Tamanho de papel personalizado** abrirá e permitirá que você especifique qualquer dimensão vertical e horizontal para o tamanho do papel.

**Orientação (Orientation)**

Seleciona a orientação da impressão.

Se o aplicativo usado para criar seu documento tiver uma função semelhante, selecione a mesma orientação selecionada no aplicativo.

**Retrato (Portrait)**

Imprime o documento de forma que suas posições superior e inferior fiquem inalteradas em relação à direção da alimentação de papel. Esta é a configuração padrão.

**Paisagem (Landscape)**

Imprime o documento ao girá-lo 90 graus em relação à direção da alimentação de papel.

Você pode alterar a direção de rotação indo para Canon IJ Printer Assistant Tool, abrindo a caixa de diálogo **Configurações personalizadas (Custom Settings)** e, em seguida, usando a caixa de seleção **Girar 90 graus para a esquerda quando a orientação for [Paisagem] (Rotate 90 degrees left when orientation is [Landscape])**.

Para girar o documento 90 graus para a esquerda ao imprimir, marque a caixa de seleção **Girar**

**90 graus para a esquerda quando a orientação for [Paisagem] (Rotate 90 degrees left when orientation is [Landscape])**.

**Girar 180 graus (Rotate 180 degrees)**

Imprime o documento ao girá-lo 180 graus em relação à direção da alimentação de papel.
A largura da área de impressão e a extensão configuradas em outro software serão revertidas vertical e horizontalmente.

**Tamanho do papel da impressora (Printer Paper Size)**

Seleciona o tamanho do papel realmente colocado na impressora.
A configuração padrão é **Igual ao tamanho da página (Same as Page Size)** para executar a impressão de tamanho normal.
Você pode selecionar um tamanho do papel da impressora ao selecionar **Ajustar à página (Fit-to-Page)**, **Em escala (Scaled)**, **Layout da página (Page Layout)**, **Ladrilho/cartaz (Tiling/Poster)** ou **Livreto (Booklet)** para **Layout da página (Page Layout)**.
Se você selecionar um tamanho do papel que seja menor do que o **Tamanho de página (Page Size)**, o tamanho do documento será reduzido. Se você selecionar um tamanho do papel que seja maior, o tamanho do documento será ampliado.
Além disso, se você selecionar **Personalizado... (Custom...)**, a Caixa de diálogo **Tamanho de papel personalizado** abrirá e permitirá que você especifique qualquer dimensão vertical e horizontal para o tamanho do papel.

**Layout da página (Page Layout)**

Seleciona o tamanho do documento que você deseja imprimir e o tipo de impressão.

**Tamanho normal (Normal-size)**

Esse é o método de impressão normal. Selecione-o quando não especificar qualquer layout de página.

**Reduzir autom. documentos grandes que a impressora não pode imprimir (Automatically reduce large document that the printer cannot output)**

Se a impressora não puder imprimir o tamanho do papel de um documento, a impressora poderá reduzir automaticamente o tamanho quando imprimir o documento.
Marque essa caixa de seleção para reduzir o tamanho na impressão do documento.

**Sem bordas (Borderless)**

Escolhe se você está imprimindo em uma página completa sem qualquer margem de página ou se está imprimindo com margens.
Na impressão sem bordas, os originais são ampliados para saírem ligeiramente do papel.
Portanto, a impressão pode ser executada sem quaisquer margens (borda).
Use o controle deslizante **Tamanho da extensão (Amount of Extension)** para ajustar a o quanto do documento se estenderá para além do papel durante a impressão sem bordas.

**Tamanho da extensão (Amount of Extension)**

Ajusta o quanto do documento se estenderá para além do papel durante a impressão sem bordas.
Mover o controle deslizante para a direita aumenta o tamanho da extensão e permite executar a impressão sem bordas sem nenhum problema.
Mover o controle deslizante para a esquerda reduz o tamanho da extensão e expande o intervalo do documento para impressão.

**Ajustar à página (Fit-to-Page)**

Esta função permite que você amplie ou reduza automaticamente documentos para ajustá-los ao tamanho do papel colocado na impressora sem alterar o tamanho do papel especificado em seu software.

**Em escala (Scaled)**

Os documentos podem ser ampliados ou reduzidos para serem impressos.

Especifique o tamanho em **Tamanho do papel da impressora (Printer Paper Size)**, ou insira a proporção de escala na caixa **Escala (Scaling)**.

**Escala (Scaling)**

Especifica uma proporção de ampliação ou de redução para o documento que você deseja imprimir.

**Layout da página (Page Layout)**

Várias páginas do documento podem ser impressas em uam folha de papel.

**Especificar... (Specify...)**

Abre a Caixa de diálogo **Impr. layout página**.

Clique neste botão para definir detalhes sobre a impressão do layout da página.

**Ladrilho/cartaz (Tiling/Poster)**

Essa função impressão permite ampliar os dados de imagem e dividir os dados ampliados em várias páginas a serem impressas. Você também pode colar essas folhas de papel para criar uma folha impressa de grandes dimensões, como um cartaz.

**Especificar... (Specify...)**

Abre a Caixa de diálogo **Impressão de ladrilho/cartaz**.

Clique neste botão para definir detalhes sobre a impressão ladrilho/cartaz.

**Livreto (Booklet)**

A função de impressão de livreto permite imprimir dados para a criação de um livreto. Os dados são impressos em ambos os lados do papel. Esse tipo de impressão garante que as páginas sejam agrupadas adequadamente, por ordem numérica, quando as folhas impressas são dobradas e grampeadas no centro.

**Especificar... (Specify...)**

Abre a Caixa de diálogo **Impressão de livreto**.

Clique neste botão para definir detalhes sobre a impressão de livreto.

**Impressão duplex (manual) (Duplex Printing (Manual))**

Selecione imprimir o documento em ambos os lados do papel manualmente ou em um lado do papel.

Marque essa caixa de seleção para imprimir o documento em ambos os lados.

Essa função só poderá ser usada quando **Papel Comum (Plain Paper)** estiver selecionado para **Tipo de mídia (Media Type)** e se um de **Tamanho normal (Normal-size)**, **Ajustar à página (Fit-to-Page)**, **Em escala (Scaled)** ou **Layout da página (Page Layout)** estiver selecionado.

**Lado do grampeamento (Stapling Side)**

Seleciona a posição de margem de grampeamento.

A impressora analisa as configurações de **Orientação (Orientation)** e de **Layout da página (Page Layout)** e seleciona automaticamente a melhor posição da margem de grampeamento. Marque **Lado do grampeamento (Stapling Side)** e selecione na lista para alterá-lo.

**Especificar margem... (Specify Margin...)**

Abre a Caixa de diálogo **Especificar margem**.

Você pode especificar a largura da margem.

**Cópias (Copies)**

Especifica o número de cópias que você deseja imprimir. Você pode especificar um valor de 1 a 999.

**Importante**

- Se o aplicativo usado para criar seu documento tiver uma função semelhante, especifique o número de cópias com o aplicativo sem especificar aqui.

**Imprimir a partir da última página (Print from Last Page)**

Marque essa caixa de seleção quando desejar imprimir a partir da última página da ordem. Se fizer isso, você não precisará classificar as páginas na ordem correta após a impressão.
Desmarque essa caixa de seleção para imprimir seu documento na ordem normal, começando da primeira página.

**Agrupar (Collate)**

Marque essa caixa de seleção para agrupar as páginas de cada cópia quando quiser imprimir várias cópias.
Desmarque essa caixa de seleção quando quiser imprimir todas as páginas com o mesmo número de página agrupadas.

**Importante**

- Quando o aplicativo de software usado para criar o documento tiver a mesma função, dê prioridade às configurações do driver da impressora. No entanto, se os resultados da impressão não forem aceitáveis, especifique as configurações da função no aplicativo. Quando você especificar o número de cópias e a ordem da impressão no aplicativo e no driver da impressora, o número de cópias poderá ser números multiplicados das duas configurações, ou a ordem de impressão determinada poderá não ser ativada.

**Opções de impressão... (Print Options...)**

Abre a Caixa de diálogo **Opções de impressão**.
Altera configurações detalhadas do driver da impressora dos dados de impressão enviados a partir de aplicativos.

**Carimbo/segundo plano... (Stamp/Background...)**

Abre a Caixa de diálogo **Carimbo/segundo plano**.
A função **Carimbo (Stamp)** permite imprimir um texto do carimbo ou bitmap em cima ou por trás dos dados do documento. Ela também permite imprimir a data, a hora e o nome de usuário. A função **Segundo plano (Background)** permite imprimir uma ilustração clara por trás dos dados do documento.
Dependendo do ambiente, **Carimbo (Stamp)** e **Segundo plano (Background)** podem não estar disponíveis.

## Caixa de diálogo Tamanho de papel personalizado (Custom Paper Size)

Esta caixa de diálogo permite que você especifique o tamanho (largura e altura) do papel personalizado.

**Unidades (Units)**

Selecione a unidade para entrada de um tamanho do papel definido pelo usuário.

**Tamanho do papel (Paper Size)**

Especifica o **Largura (Width)** e o **Altura (Height)** do papel personalizado. A medida é mostrada de acordo com as unidades especificadas em **Unidades (Units)**.

## Caixa de diálogo Impr. layout página (Page Layout Printing)

Esta caixa de diálogo permite que você selecione o número de páginas do documento a serem colocadas em uma folha de papel, a ordem das páginas e se uma linha de borda da página deverá ser impressa em torno de cada página do documento.
As configurações especificadas nessa caixa de diálogo podem ser confirmadas na visualização de configurações no driver da impressora.

**Ícone de Visualização**

Mostra configurações feitas na caixa de diálogo **Impr. layout página (Page Layout Printing)**.
Você pode verificar a aparência do resultado da impressão antes que os dados sejam realmente impressos.

**Layout da página (Page Layout)**

Especifica o número de páginas do documento a serem ajustadas em uma folha.

**Ordem das páginas (Page Order)**

Especifica a orientação do documento a ser impresso em uma folha de papel.

**Borda da página (Page Border)**

Imprime uma linha de borda da página em torno de cada página do documento.
Marque essa caixa de seleção para imprimir a linha de borda da página.

## Caixa de diálogo Impressão de ladrilho/cartaz (Tiling/Poster Printing)

Essa caixa de diálogo permite que você selecione o tamanho da imagem a ser impressa. Você também pode fazer configurações para linhas de recorte e marcadores de colagem, convenientes para a colagem das páginas em um cartaz.
As configurações especificadas nessa caixa de diálogo podem ser confirmadas na visualização de configurações no driver da impressora.

**Ícone de Visualização**

Mostras configurações da caixa de diálogo **Impressão de ladrilho/cartaz (Tiling/Poster Printing)**.
Você pode verificar a aparência do resultado da impressão.

**Divisões da imagem (Image Divisions)**

Selecione o número de divisões (vertical x horizontal).
Conforme o número de divisões aumenta, o número de folhas que será usado na impressão também aumenta. Se você estiver colando páginas para criar um cartaz, o aumento do número de divisões permite a criação de um cartaz maior.

**Imprimir "Recortar/Colar" em margens (Print "Cut/Paste" in margins)**

Especifica se as palavras "Recortar" e "Colar" serão impressas nas margens. Essas palavras servem como linhas de guia para a colagem das páginas em um cartaz.
Marque essa caixa de seleção para imprimir as palavras.

**Nota**

- Dependendo do tipo de driver da impressora que você estiver usando e do ambiente, essa função poderá não estar disponível.

**Imprimir linhas "Recortar/Colar" em margens (Print "Cut/Paste" lines in margins)**

Especifica se serão impressas linhas de recorte que servem como linhas de guia para a colagem das páginas em um cartaz.

Marque essa caixa de seleção para imprimir as linhas de recorte.

**Intervalo de páginas de impressão (Print page range)**

Especifica o intervalo de impressão. Selecione **Tudo (All)** em circunstâncias normais.

Selecione **Páginas (Pages)** para especificar uma página ou intervalo específico.

**Nota**

- Se algumas das páginas não tiverem sido impressas corretamente, especifique as páginas que não precisam ser impressas clicando nelas na visualização das configurações da guia **Configurar página (Page Setup)**. Somente as páginas mostradas na tela serão impressas dessa vez.

## Caixa de diálogo Impressão de livreto (Booklet Printing)

Essa caixa de diálogo permite que você defina como encadernar o documento como um livreto. A impressão somente em um lado e a impressão de uma borda de página também podem ser definidas nessa caixa de diálogo.

As configurações especificadas nessa caixa de diálogo podem ser confirmadas na visualização de configurações no driver da impressora.

**Ícone de Visualização**

Mostra as configurações feitas na caixa de diálogo **Impressão de livreto (Booklet Printing)**.

Você pode verificar a aparência do documento quando impresso como um livreto.

**Margem para grampear (Margin for stapling)**

Especifica que lado do livreto deve ser grampeado.

**Inserir página em branco (Insert blank page)**

Seleciona se o documento deve ser impresso em um lado ou em ambos os lados do livreto.

Marque essa caixa de seleção para imprimir o documento em um lado do livreto e selecione o lado a ser deixado em branco na lista.

**Margem (Margin)**

Especifica a largura da margem de grampeamento.

A largura especificada se torna a margem de grampeamento a partir do centro da folha.

**Borda da página (Page Border)**

Imprime uma linha de borda da página em torno de cada página do documento.

Marque essa caixa de seleção para imprimir a linha de borda da página.

## Caixa de diálogo Especificar margem (Specify Margin)

Esta caixa de diálogo permite que você especifique a largura da margem para o lado a ser grampeado.

Se um documento não se ajustar a uma página, o documento será reduzido quando impresso.

**Margem (Margin)**

Especifica a largura da margem de grampeamento.

A largura do lado especificado por **Lado do grampeamento (Stapling Side)** se torna a margem de grampeamento.

## Caixa de diálogo Opções de impressão (Print Options)

Faça alterações para imprimir dados enviados para a impressora.

Dependendo do ambiente, essa função pode não estar disponível.

**Desativar ICM necessário no software (Disable ICM required from the application software)**

Desabilita a função ICM exigida do software.

Quando um software usr o Windows ICM para imprimir dados, cores inesperadas poderão ser produzidas ou a velocidade de impressão poderá diminuir. Se esses problemas ocorrerem, marcar essa caixa de seleção poderá resolver os problemas.

**Importante**

- Desmarque essa caixa de seleção sob as circunstâncias normais.
- Essa função não funcionará quando **ICM** estiver selecionado para **Correção de cores (Color Correction)** na guia **Correspondência (Matching)** da caixa de diálogo **Ajuste de cores manual (Manual Color Adjustment)**.

**Desativar a configuração de perfil de cor do software (Disable the color profile setting of the application software)**

A marcação dessa caixa de seleção desativa informações no perfil de cor definido no software.

Quando as informações no perfil de cor definido no software saírem no driver da impressora, o resultado da impressão poderá conter cores inesperadas. Se isso acontecer, a marcação dessa caixa de seleção poderá resolver o problema.

**Importante**

- Mesmo quando essa caixa de seleção estiver marcada, somente algumas das informações no perfil de cor serão desativadas, e o perfil de cor ainda poderá ser usado para impressão.
- Desmarque essa caixa de seleção sob as circunstâncias normais.

**Desagrupar papéis (Ungroup Papers)**

Define o método de exibição de **Tipo de mídia (Media Type)**, **Tamanho de página (Page Size)** e **Tamanho do papel da impressora (Printer Paper Size)**.

Para exibir os itens separadamente, marque a caixa de seleção.

Para exibir os itens como um grupo, desmarque a caixa de seleção.

**Não permitir que o software aplicativo compacte os dados de impressão (Do not allow application software to compress print data)**

A compactação dos dados de impressão do software é proibida.

Se o resultado da impressão tiver dados de imagem ausentes ou cores inesperadas, a marcação dessa caixa de seleção poderá aprimorar a condição.

**Importante**

- Desmarque essa caixa de seleção sob as circunstâncias normais.

**Imprimir após a criação de dados de impressão por página (Print after creating print data by page)**

Os dados de impressão são criados em unidades de página, e a impressão começa após a conclusão do processamento de uma página de dados de impressão.

Se um documento impresso contiver resultados inesperados, como riscos, a marcação dessa caixa de seleção poderá aprimorar os resultados.

**Importante**

- Desmarque essa caixa de seleção sob as circunstâncias normais.

**Impedimento de perda de dados impressos (Prevention of Print Data Loss)**

Você pode reduzir o tamanho dos dados de impressão criados com o software e então imprimir os dados.

Dependendo do software usado, os dados de imagem poderão ser cortados ou poderão não ser impressos adequadamente. Nesses casos, selecione **Ativada (On)**. Caso você não use essa função, selecione **Desativada (Off)**.

**Importante**

- Ao usar essa função, a qualidade de impressão poderá cair, dependendo dos dados de impressão.

**Unidade de processamento de dados de impressão (Unit of Print Data Processing)**

Seleciona a unidade de processamento dos dados de impressão a serem enviados para a impressora.

Selecione **Recomendado (Recommended)** em circunstâncias normais.

**Importante**

- Uma grande quantidade de memória pode ser usada para determinadas configurações.
  Não altere a configuração se o seu computador tiver pouca memória.

**Imprimir com (Print With)**

Especifique o cartucho FINE a ser usada entre os cartuchos FINE instalados.

Selecione a partir de **Todas as cores (Padrão) (All Colors (Default))**, **Apenas colorido (Color Only)**, **Apenas preto (Black Only)**.

**Importante**

- Quando as configurações a seguir são especificadas, **Apenas preto (Black Only)** não funciona, porque a impressora usa o cartucho FINE colorido para imprimir documentos.
  - Algo diferente de **Papel Comum (Plain Paper)**, **Ink Jet Hagaki (A)**, **Hagaki K (A)**, **Hagaki (A)** ou **Hagaki** está selecionado para **Tipo de mídia (Media Type)** na guia **Principal (Main)**
  - **Sem bordas (Borderless)** foi selecionado na lista **Layout da página (Page Layout)** da guia **Configurar página (Page Setup)**
- Não retire o cartucho FINE que não esteja em uso. A impressão não poderá ser feita quando algum cartucho FINE for retirado.

## Caixa de diálogo Carimbo/segundo plano (Stamp/Background)

A caixa de diálogo **Carimbo/segundo plano (Stamp/Background)** permite que você imprima um carimbo e/ou um segundo plano por cima ou por trás das páginas do documento. Além dos pré-registrados, você poderá registrar e usar seu carimbo ou segundo plano original.

**Carimbo (Stamp)**

A impressão de carimbo é uma função que imprime um carimbo sobre um documento.
Marque essa caixa de seleção e selecione um título na lista para imprimir um carimbo.

**Definir carimbo... (Define Stamp...)**

Abre a caixa de diálogo **Configurações do carimbo**.
Você pode verificar os detalhes de um carimbo selecionado ou salvar um novo carimbo.

**Carimbar sobre o texto (Place stamp over text)**

Define como o carimbo deve ser impresso no documento.
Marque a caixa de seleção **Carimbo (Stamp)** para ativar isso.
Marque essa caixa de seleção para imprimir um carimbo sobre a página do documento impresso. Os dados impressos podem ficar ocultos por trás do carimbo.
Desmarque essa caixa de seleção para imprimir os dados do documento sobre o carimbo. Os dados impressos não ficarão ocultos por trás do carimbo. Entretanto, as seções do carimbo sobrepostas pelo documento podem ser ocultadas.

**Carimbo apenas na primeira página (Stamp first page only)**

Seleciona se o carimbo deve ser impresso somente na primeira página ou em todas as páginas quando o documento tiver duas ou mais páginas.
Marque a caixa de seleção **Carimbo (Stamp)** para ativar isso.
Desmarque essa caixa de seleção para imprimir um carimbo somente na primeira página.

**Segundo plano (Background)**

A impressão em segundo plano é uma função que permite a você imprimir uma ilustração ou um objeto semelhante (bitmap) por trás do documento.
Marque essa caixa de seleção para imprimir um segundo plano e selecione um título na lista.

**Selec. segundo plano... (Select Background...)**

Abre a caixa de diálogo **Configurações de segundo plano**.
Você pode registrar um bitmap como um segundo plano e alterar o método e a intensidade do layout do segundo plano selecionado.

**Segundo plano apenas na primeira página (Background first page only)**

Seleciona se o segundo plano deve ser impresso somente na primeira página ou em todas as páginas quando o documento tiver duas ou mais páginas.
Marque a caixa de seleção **Segundo plano (Background)** para ativar isso.
Marque essa caixa de seleção para imprimir um segundo plano somente na primeira página.

## Guia Carimbo (Stamp)

A guia Carimbo permite que você defina o arquivo de texto e de bitmap (.bmp) a ser usado para um carimbo.

**Janela Visualizar**

Mostra o status do carimbo configurado em cada guia.

**Tipo de carimbo (Stamp Type)**

Especifica o tipo de carimbo.
Selecione **Texto (Text)** para criar um carimbo com caracteres. Selecione **Bitmap** para criar um arquivo bitmap. Selecione **Data/hora/nome do usuário (Date/Time/User Name)** para exibir a data/hora de criação e o nome de usuário do documento impresso.
Os itens de configuração da guia **Carimbo (Stamp)** mudam dependendo do tipo selecionado.

Quando **Tipo de carimbo (Stamp Type)** for **Texto (Text)** ou **Data/hora/nome do usuário (Date/Time/User Name)**

**Texto do carimbo (Stamp Text)**

Especifica a cadeia de caracteres de texto do carimbo.

Podem ser inseridos até 64 caracteres.

Para **Data/hora/nome do usuário (Date/Time/User Name)**, a data/hora de criação e o nome de usuário do objeto impresso são exibidos em **Texto do carimbo (Stamp Text)**.

**Importante**

- **Texto do carimbo (Stamp Text)** aparecerá desativado e não estará disponível se **Data/hora/nome do usuário (Date/Time/User Name)** for selecionado.

**Fonte TrueType (TrueType Font)**

Seleciona a fonte para a cadeia de caracteres de texto do carimbo.

**Estilo (Style)**

Seleciona o estilo da fonte para a cadeia de caracteres de texto do carimbo.

**Tamanho (Size)**

Seleciona o tamanho da fonte para a cadeia de caracteres de texto do carimbo.

**Contorno (Outline)**

Seleciona um quadro que engloba a cadeia de caracteres de texto do carimbo.

Se um tamanho de fonte grande for selecionado para **Tamanho (Size)**, os caracteres poderão se estender para fora da borda do carimbo.

**Colorido (Color)/Selecionar cor... (Select Color...)**

Mostra a cor atual do carimbo.

Para selecionar uma cor diferente, cliqeu em **Selecionar cor... (Select Color...)** para abrir a caixa de diálogo **Cor (Color)** e selecione ou crie uma cor que queira usar como um carimbo.

Quando **Tipo de carimbo (Stamp Type)** for **Bitmap**

**Arquivo (File)**

Especifica o nome do arquivo bitmap a ser usado como o carimbo.

**Selecionar arquivo... (Select File...)**

Abre a caixa de diálogo para abrir um arquivo.

Clique nesse botão para selecionar um arquivo bitmap a ser usado como carimbo.

**Tamanho (Size)**

Ajusta o tamanho do arquivo bitmap a ser usado como carimbo.

Mover o controle deslizante para a direita aumenta o tamanho, movê-lo para a esquerda reduz o tamanho.

**Área branca transparente (Transparent white area)**

Especifica se as áreas preenchidas com branco do bitmap ficarão transparentes.

Marque essa caixa de seleção para fazer com que as áreas preenchidas com branco do bitmap fiquem transparentes.

**Nota**

- Clique em **Padrões (Defaults)** para definir **Tipo de carimbo (Stamp Type)** como texto, **Texto do carimbo (Stamp Text)** como vazio, **Fonte TrueType (TrueType Font)** como Arial, **Estilo (Style)**

como Regular, **Tamanho (Size)** como 36 pontos, **Contorno (Outline)** desmarcado e **Colorido (Color)** como cinza com os valores RGB (192, 192, 192).

## Guia Posição (Placement)

A guia Posição permite que você defina a posição onde o carimbo deve ser impresso.

**Janela Visualizar**

Mostra o status do carimbo configurado em cada guia.

**Posição (Position)**

Especifica a posição do carimbo na página.
A seleção de **Personalizada (Custom)** na lista permite que você insira valores para as coordenadas da **Posição X (X-Position)** e da **Posição Y (Y-Position)** diretamente.

**Rotação (Rotation)**

Especifica o ângulo de rotação para o carimbo. O ângulo pode ser definido pela inserção do número de graus.
Valores negativos giram o carimbo no sentido horário.

**Nota**

- **Rotação (Rotation)** só é ativada quando o **Texto (Text)** ou **Data/hora/nome do usuário (Date/Time/User Name)** é selecionada para o **Tipo de carimbo (Stamp Type)** na aba **Carimbo (Stamp)**.

**Nota**

- Clique em **Padrões (Defaults)** para definir a posição do selo para o **Centro (Center)** e a rotação para 0.

## Guia Salvar configurações (Save settings)

A guia **Salvar configurações (Save settings)** permite que você registre um novo carimbo ou exclua um carimbo desnecessário.

**Título (Title)**

Insira o título para salvar o carimbo criado por você.
Podem ser inseridos até 64 caracteres.

**Nota**

- Espaços, guias, e retornos não podem ser inseridos no começo ou no final de um título.

**Carimbos (Stamps)**

Mostra uma lista de títulos de carimbo salvos.
Especifique um título para exibir o carimbo correspondente em **Título (Title)**.

**Salvar (Save)/Salvar substituição (Save overwrite)**

Salva o carimbo.
Insira um título em **Título (Title)** e então clique nesse botão.

**Excluir (Delete)**

Exclua um carimbo desnecessário.

Especifique o título de um carimbo desnecessário na lista **Carimbos (Stamps)** e clique nesse botão.

## Guia Segundo plano (Background)

A guia Segundo Plano permite que você selecione um arquivo bitmap (.bmp) a ser usado como segundo plano ou determine como imprimir o segundo plano selecionado.

**Janela Visualizar**

Mostra o status do bitmap definido na guia **Segundo plano (Background)**.

**Arquivo (File)**

Especifica o nome do arquivo bitmap a ser usado como o segundo plano.

**Selecionar arquivo... (Select File...)**

Abre a caixa de diálogo para abrir um arquivo.

Clique nesse botão para selecionar um arquivo bitmap (.bmp) a ser usado como segundo plano.

**Método de layout (Layout Method)**

Especifica como a imagem de segundo plano deve ser posicionada no papel.

Quando a opção **Personalizada (Custom)** estiver selecionada, você poderá definir as coordenadas como **Posição X (X-Position)** e **Posição Y (Y-Position)**.

**Intensidade (Intensity)**

Ajusta a intensidade do bitmap a ser usado como um segundo plano.

Arraste o controle deslizante para a direita para aumentar a intensidade e para a esquerda para reduzi-la. Para imprimir o segundo plano na intensidade original do bitmap, mova o controle deslizante para a posição da extrema direita.

### Nota

- Dependendo do ambiente, essa função pode não estar disponível.
- Clique em **Padrões (Defaults)** para definir **Arquivo (File)** como vazio, **Método de layout (Layout Method)** como **Preencher página (Fill page)** e o controle deslizante **Intensidade (Intensity)** como o centro.

## Guia Salvar configurações (Save settings)

A guia **Salvar configurações (Save settings)** permite que você registre um novo segundo plano ou exclua um segundo plano desnecessário.

**Título (Title)**

Insira o título para salvar a imagem de segundo plano especificada por você.

Podem ser inseridos até 64 caracteres.

### Nota

- Espaços, guias, e retornos não podem ser inseridos no começo ou no final de um título.

**Segundos planos (Backgrounds)**

Mostra uma lista de títulos de segundo plano registrados.

Especifique um título para exibir o segundo plano correspondente em **Título (Title)**.

**Salvar (Save)/Salvar substituição (Save overwrite)**

Salva os dados da imagem como um segundo plano

Depois de inserir o **Título (Title)**, clique nesse botão.

**Excluir (Delete)**

Exclui um segundo plano desnecessário.

Especifique o título de um segundo plano desnecessário na lista **Segundos planos (Backgrounds)** e então clique nesse botão.

# Descrição da Guia Manutenção

A guia **Manutenção (Maintenance)** permite que você inicie o Canon IJ Printer Assistant Tool ou verifique o status da impressora.

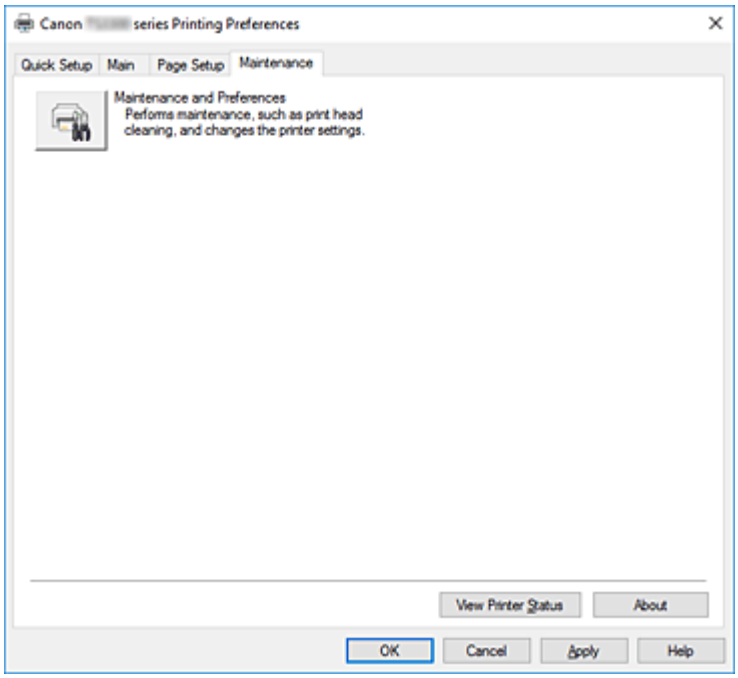


**Manutenção e Preferências (Maintenance and Preferences)**

O Canon IJ Printer Assistant Tool é iniciado.

Você pode executar a manutenção da impressora ou alterar as configurações da impressora.

**Exibir status da impressora (View Printer Status)**

Inicia o Monitor de Status Canon IJ.

Execute esta função quando quiser verificar o status da impressora e como um trabalho de impressão está prosseguindo.

**Sobre (About)**

Abre a Caixa de diálogo **Sobre**.

A versão do driver da impressora, mas o aviso de direitos autorais, podem ser verificados.

Além disso, o idioma a ser usado poderá ser trocado.

## Caixa de diálogo Sobre (About)

Quando você clicar em **Sobre (About)**, a caixa de diálogo **Sobre (About)** será exibida.

Esta caixa de diálogo exibe a versão, os direitos autorais e a lista de módulos do driver da impressora.

Você pode selecionar o idioma a ser usado e trocar o idioma exibido na janela de configuração.

**Módulos**

Lista os módulos do driver da impressora.

**Idioma (Language)**

Especifica o idioma que você deseja usar na janela de configuração do driver da impressora.

**Importante**

- Se a fonte para exibição do idioma escolhido por você não estiver instalada em seu sistema, os caracteres ficarão embaralhados.

# Descrição do Canon IJ Status Monitor

O Canon IJ Status Monitor exibe o status da impressora e o andamento da impressão. O status da impressora é mostrado pelas imagens, ícones e mensagens no monitor de status.

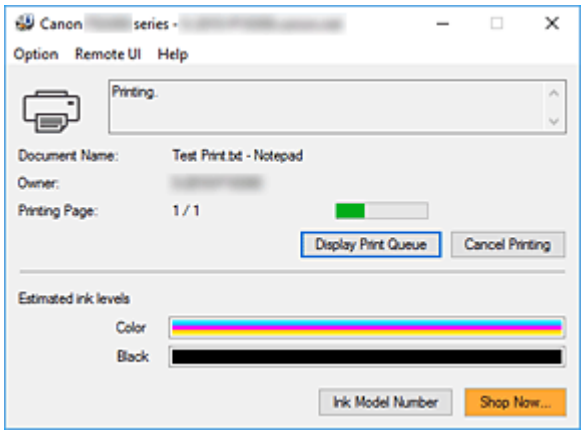


## Recursos do Canon IJ Status Monitor

O Canon IJ Status Monitor tem as seguintes funções:

**Exibição na tela do status da impressora**

O monitor de status exibe o status da impressora em tempo real.
Você pode verificar o andamento de cada documento a ser impresso (trabalho de impressão).

**Exibição do conteúdo do erro e do procedimento de correção**

O monitor de status exibe as informações sobre todos os erros que ocorrerem na impressora.
Você pode então verificar imediatamente qual ação deve ser executada.

**Exibição de status da tinta**

O monitor de status exibe os tipos de cartuchos FINE e os níveis de tinta estimados.
Quando o nível de tinta restante torna-se baixo, um ícone e uma mensagem de aviso (aviso de nível de tinta baixo) são exibidos.

## Visão geral do Canon IJ Status Monitor

O Canon IJ Status Monitor usa imagens e mensagens para exibir o status da impressora e da tinta.
Durante a impressão, você pode verificar as informações do documento que está sendo impresso e o andamento da impressão.
Se ocorrer um erro, o monitor de status exibe o conteúdo do erro e as instruções sobre como corrigi-lo.
Siga as instruções da mensagem.

**Impressora**

O Monitor de Status Canon IJ mostra um ícone quando ocorre um erro na impressora.

: Há um aviso.

: Ocorreu um erro de operador.

: Há um aviso sobre algo diferente de uma advertência ou um erro.

: houve um erro que exige um serviço.

**Nome do documento (Document Name)**

Nome do documento que está sendo impresso.

**Proprietário (Owner)**

Nome do proprietário do documento que está sendo impresso.

**Imprimindo página (Printing Page)**

Número da página atual e contagem total de páginas.

**Exibir fila de impressão (Display Print Queue)**

A fila de impressão, que controla o documento atual e os documentos que aguardam impressão.

**Cancelar impressão (Cancel Printing)**

Cancela a impressão.

**Níveis de tinta estimados (Estimated ink levels)**

Exibe os ícones para relatar um aviso de nível de tinta restante e um erro de esgotamento de tinta.

O nível de tinta estimado do cartucho FINE também será exibido como uma ilustração.

Mova o cursor sobre a imagem para verificar informações detalhadas, como os níveis de tinta restante e os nomes dos cartuchos FINE que a impressora pode usar.

As cores são calibradas para corresponderem à cor com a menor quantidade de tinta restante e, então, todas as cores são exibidas no mesmo nível.

**Número do modelo de tinta (Ink Model Number)**

Você pode procurar o cartucho FINE correto para a sua impressora.

**Menu Opção (Option)**

Se uma mensagem da impressora aparecer, selecione **Ativar monitor de status (Enable Status Monitor)** para iniciar o Canon IJ Status Monitor.

Selecione **Ativar monitor de status (Enable Status Monitor)** para usar os comandos a seguir:

**Exibir sempre o trabalho atual (Always Display Current Job)**

Exibe o Canon IJ Status Monitor sempre que um documento está sendo impresso.

**Exibir sempre no início (Always Display on Top)**

Exibe o Monitor de Status Canon IJ na frente de outras janelas.

**Exibir mensagem de orientação (Display Guide Message)**

Exibe mensagens de orientação para operações de configuração de papel complicadas.

**Impressão de Hagaki (Hagaki Printing)**

Exibe a mensagem de orientação antes de a impressora iniciar a impressão hagaki.

Para exibir esta mensagem de orientação, abra o menu **Opção (Option)**, selecione **Exibir mensagem de orientação (Display Guide Message)**, clique em **Impressão de Hagaki (Hagaki Printing)** e ative essa configuração.

Para ocultar a mensagem de orientação, marque a caixa de seleção **Não mostrar esta mensagem novamente (Do not show this message again)**.

**Exibir aviso automaticamente (Display Warning Automatically)**

**Quando surge um aviso de falta de tinta (When a Low Ink Warning Occurs)**

Inicia a janela do Monitor de Status Canon IJ automaticamente e a exibe na frente de outras janelas quando ocorre um aviso de falta de tinta.

**Iniciar quando o Windows for inicializado (Start when Windows is Started)**

Inicia automaticamente o Canon IJ Status Monitor quando o Windows é iniciado.

**Menu IU remota (Remote UI)**

Você pode abrir a Interface de Usuário Remota da impressora.
É possível verificar o status da impressora e executar funções de manutenção na impressora quando conectada a e usada via rede.

**Nota**

- Quando a impressora estiver sendo usada via conexão USB, a **IU remota (Remote UI)** não será exibida.

**Informações da impressora (Printer Information)**

Permite verificar informações detalhadas, como o status da impressora, o andamento da impressão e os níveis de tinta restantes.

**Manutenção (Maintenance)**

Permite executar a manutenção da impressora e alterar as configurações da impressora.

**Baixar o certificado de segurança (Download Security Certificate)**

Exibe a janela **Para comunicação segura (For secure communication)**.
Nessa janela, você pode fazer download do certificado raiz, registrá-lo no navegador e desativar exibições de avisos.

**Menu Ajuda (Help)**

Selecione este menu para exibir informações da Ajuda do Canon IJ Status Monitor, incluindo as informações de versão e direitos autorais.

# Instalando os MP Drivers

Você pode acessar nosso site pela Internet e baixar os MP Drivers mais recentes para o seu modelo.

1. Desligue a impressora

2. Inicie o instalador

   Clique duas vezes no ícone do arquivo baixado.
   O programa de instalação é iniciado.

   **Importante**

   - Uma caixa de diálogo de confirmação/aviso pode ser exibida durante a inicialização, instalação ou desinstalação do software.
     Essa caixa de diálogo é exibida quando são exigidos direitos administrativos para executar uma tarefa.
     Quando você estiver conectado a uma conta de administrador, clique em **Sim (Yes)** (ou **Continuar (Continue)**, **Permitir (Allow)**) para continuar.
     Alguns aplicativos requerem uma conta de administrador para continuar. Em tais casos, mude para uma conta de administrador e reinicie a operação desde o início.

3. Instalar os MP Drivers

   Execute a ação apropriada, conforme descrito na tela.

4. Conclua a instalação

   Clique em **Concluído (Complete)**.

Dependendo do ambiente que estiver usando, uma mensagem solicitando que você reinicialize o computador poderá ser exibida. Para concluir a instalação de forma adequada, reinicialize o computador.

**Importante**

- Você pode transferir os MP Drivers gratuitamente, mas as despesas de acesso à Internet são de sua responsabilidade.
- Antes de instalar os MP Drivers mais recentes, exclua a versão anterior.

## Tópicos Relacionados


- Obtendo os MP Drivers Mais Recentes
- Excluindo os MP Drivers Desnecessários
- Antes de Instalar os MP Drivers

# Imprimindo Usando o Software Aplicativo da Canon

- **Guia Easy-PhotoPrint Editor**

## Imprimindo de Smartphone/Tablet

- Imprimindo do iPhone/iPad/iPod touch (iOS)
- Imprimindo do Smartphone/Tablet (Android)
- Imprimindo do Dispositivo com Windows 10 Mobile
- Impressão/Digitalização com Conexão Direta sem Fio

# Impressão/Digitalização com Conexão Direta sem Fio

Você pode conectar dispositivos (por exemplo, computador, smartphone ou tablet) à impressora usando os dois métodos abaixo.

- Conexão sem fio (conecta dispositivos via roteador sem fio)
- Conexão direta sem fio (conecta dispositivos usando a conexão Direta sem Fio)

Esta seção descreve a conexão Direta sem Fio, que permite que você imprima ou digitalize conectando os dispositivos diretamente à impressora.

Execute o procedimento abaixo para usar conexão Direta sem Fio.

1. Preparando a impressora.

   ➡ Ativando a Conexão Direta Sem Fio da Impressora

2. Preparando um dispositivo para conectar à impressora.

   ➡ Alterando as Configurações de Um Dispositivo e Conectando-o à Impressora

3. Impressão/digitalização.

   ➡ Impressão/Digitalização com Conexão Direta sem Fio

**Importante**

- Você pode conectar até 5 dispositivos à impressora ao mesmo tempo.
- Verifique as restrições de uso e alterne a impressora para conexão Direta sem Fio.

  ➡ Restrições

## Ativando a Conexão Direta Sem Fio da Impressora

**1.** Verifique se a impressora está ligada.

**2.** Pressione o botão **Direta (Direct)**.

O ícone aparece no LCD.

A conexão Direta sem Fio é ativada e um dispositivo pode ser conectado à impressora por meio de uma conexão sem fio.

**Nota**

- Para verificar o endereço MAC da impressora e as configurações atuais da Conexão Direta Sem Fio, imprima as informações de configuração da rede.

  ➡ Imprimindo as Configurações da Rede

## Alterando as Configurações de Um Dispositivo e Conectando-o à Impressora

1. Ative a função Wi-Fi em seu dispositivo.

   Ative "Wi-Fi" no menu de "Configuração" do dispositivo.

   Para saber mais sobre a ativação da função Wi-Fi, consulte o manual de instruções do dispositivo.

2. Selecione "XXXXXX-TS3300series" ("X" representa caracteres alfanuméricos) da lista exibida no seu dispositivo.

   **Nota**

   - Se "XXXXXX-TS3300series" não aparecer na lista, a Conexão direta sem fio não está ativada.

     Consulte Ativando a Conexão Direta Sem Fio da Impressora para ativar a Conexão direta.

3. Insira a senha.

   O dispositivo está conectado à impressora.

   **Nota**

   - Você pode verificar a senha imprimindo as configurações de rede na impressora.

     ➡ Imprimindo as Configurações da Rede

   - Dependendo do dispositivo usado, é necessário inserir a senha para conectar um dispositivo à impressora via Wi-Fi. Insira a senha especificada para a impressora.
   - Dependendo das configurações de segurança, talvez não seja necessário inserir uma senha.

## Impressão/Digitalização com Conexão Direta sem Fio

Depois de conectar um dispositivo e a impressora, comece a impressão/digitalização a partir do aplicativo do seu dispositivo.

**Nota**

- Para saber mais sobre impressão ou digitalização de um dispositivo via Wi-Fi, consulte o manual de instruções do dispositivo ou do aplicativo.
- Você pode imprimir/digitalizar de seu smartphone ou tablet instalando Canon PRINT Inkjet/SELPHY. Baixe-o na App Store e na Google Play.

  ➡ Para o iOS
  ➡ Para o Android

# Configurações de Papel

Ao registrar o tamanho do papel colocado na bandeja traseira, você poderá impedir que a impressora gere um erro de impressão ao exibir o código de erro antes do início da impressão, quando o tamanho do papel colocado for diferente das configurações de impressão.

### Nota

- A configuração de exibição padrão é diferente entre quando você imprime do dispositivo compatível com PictBridge (Wi-Fi), do smartphone ou do tablet e quando você imprime do computador.

  ➡ Configuração Padrão para Exibição do Código de Erro que Impede a Impressão Incorreta

O tipo de mídia é definido dependendo do tamanho de papel especificado no LCD.

| Tamanho do papel | Tipo de mídia |
|---|---|
| **A4**, **LTR**, **LGL**, **B5**, **A5** | Papel comum |
| **KG 4"x6"/10x15cm**, **L**, **2L 5"x7"/13x18cm**, **5"x5"/13x13cm** | Papel Fotográfico |
| Ocultar | Outra |

## Depois de colocar o papel:

- **Ao colocar papel na bandeja traseira:**

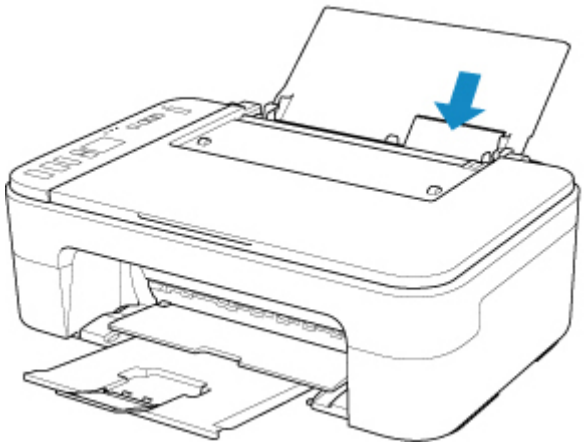

O ícone de status do papel e o tamanho de papel atual são exibidos.

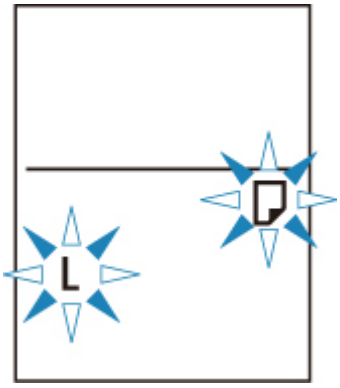


Registre o tamanho do papel de acordo com o papel carregado.

## Quando a configuração de tamanho do papel para impressão for diferente da configuração de tamanho do papel definida para a impressora:

Exemplo:

- Configuração do papel para impressão: A5
- Configuração de tamanho do papel definida para a impressora: A4

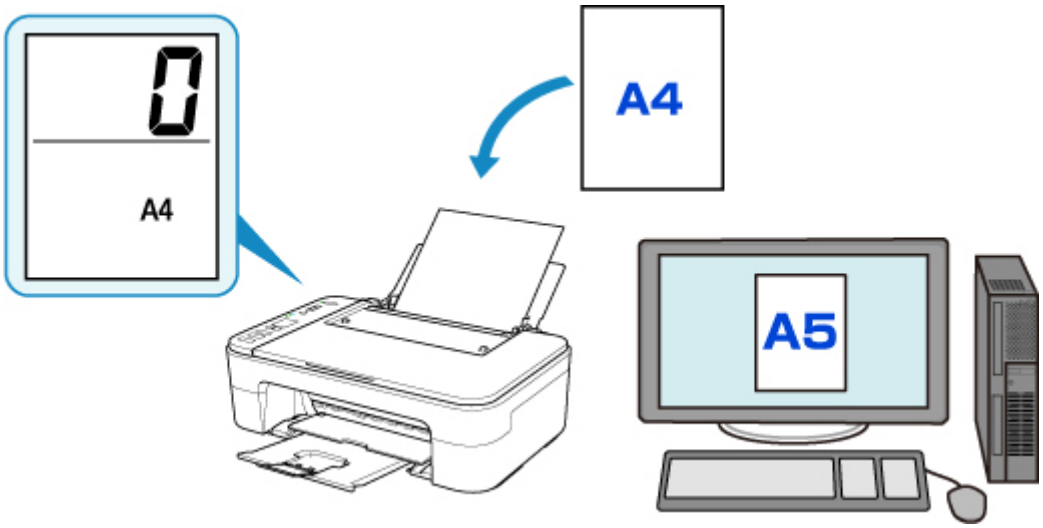


Quando você iniciar a impressão, um código de erro é exibido no LCD.

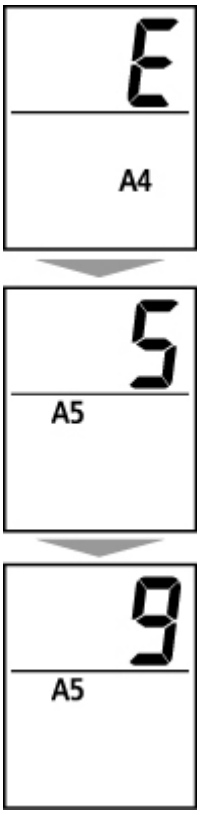


Selecione uma das operações abaixo.

**Impressão por configuração de tamanho do papel para impressão**

Você imprime no papel carregado sem alterar a configuração de tamanho do papel. Pressione o botão **Colorido (Color)** ou o **Preto (Black)**.

Por exemplo, quando a configuração de tamanho do papel para impressão for A5 e essa configuração for definida como A4 no LCD, a impressora começará a imprimir como A5 no papel carregado.

**Imprimindo após substituir o papel**

Você realiza a impressão após substituir o papel colocado na bandeja traseira.

Por exemplo, quando a configuração de tamanho do papel para impressão for A5 e essa configuração estiver definida como A4 no LCD, coloque papel A5 antes de iniciar a impressão.

Defina a configuração de tamanho do papel no LCD dependendo do papel carregado na bandeja traseira após a substituição do papel.

**Cancelar a impressão**

Pressione o botão **Parar (Stop)** para cancelar a impressão e altere a configuração de tamanho do papel especificada para impressão. Tente imprimir novamente.

## Configuração Padrão para Exibição do Código de Erro que Impede a Impressão Incorreta

- **Quando você imprime do dispositivo compatível com PictBridge (Wi-Fi), smartphone ou tablet:**

  O código de erro que impede a impressão incorreta é ativado por padrão.

  Para alterar a configuração:

  1. Pressione o botão **Configuração (Setup)** até **15** aparecer no LCD.
  2. Pressione os botões **Preto (Black)** ou **Colorido (Color)**.

     Pressione o botão **Colorido (Color)** para ativar a exibição do código de erro ou o botão **Preto (Black)** para desativar a exibição do código de erro.

- **Quando você imprime no Windows:**

  O código de erro que impede a impressão incorreta é desativado por padrão.

  Para alterar a configuração:

  ➡ Alterando o Modo de Operação da Impressora

- **Quando você imprime do macOS:**

  O código de erro que impede a impressão incorreta é ativado por padrão.

  Para alterar a configuração:

  ➡ Alterando o Modo de Operação da Impressora

### Importante

- Quando o código de erro que impede a impressão incorreta está desativado:

  A impressora inicia a impressão, mesmo que a configuração de tamanho do papel para impressão e a configuração de tamanho do papel definida para a impressora sejam diferentes.

# Cópia

**Fazendo Cópias em Papel Comum**

Básico

**Copiando em Papel Fotográfico**

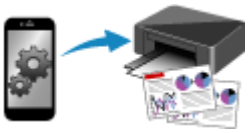

**Copiando com o Smartphone ou o Tablet**

# Fazendo Cópias em Papel Comum

Carregando o original na exposição para copiar no papel comum tamanho A4, Letter, B5 ou A5.

1. Verifique se a impressora está ligada.

2. Coloque o papel.

   Coloque papel comum de tamanho A4, Letter, B5 ou A5.

   Selecione o tamanho **A4**, **LTR**, **B5**, ou **A5** para a configuração do papel no LCD.

3. Carregue o original na exposição.

4. Pressione os botões **Preto (Black)** ou **Colorido (Color)**.

   A exibição do segmento piscará no LCD.

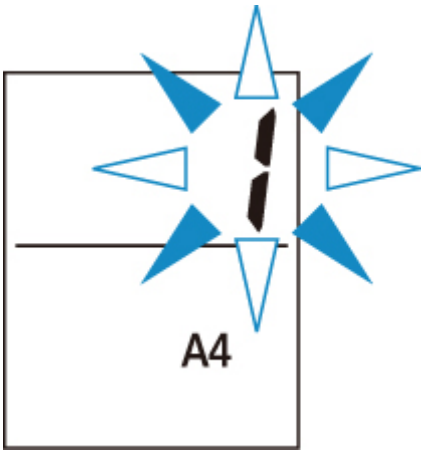


   Quando a tela do segmento deixar de piscar e ficar acesa, a impressora começará a copiar.

   Remova o original do vidro de exposição depois que a cópia for concluída.

   - **Para fazer várias cópias**

     Pressione o botão **Colorido (Color)** ou **Preto (Black)** várias vezes, de acordo com o número de cópias desejado, enquanto a tela do segmento estiver piscando.

     Pressione o botão (o botão **Colorido (Color)** ou **Preto (Black)**) igual ao que pressionou antes.

   - **Para cancelar a cópia**

     Pressione o botão **Parar (Stop)**.

## Importante

- Não abra a tampa de documentos ou remova o original do vidro de exposição até que a digitalização seja concluída.

  Enquanto a impressora estiver digitalizando o original, o indicador luminoso **ATIVADO (ON)** permanece piscando.

- Se a configuração de tamanho do papel no LCD for diferente de A4, LTR, B5 ou A5, a impressora realizará a cópia da foto.

  ➡ Copiando em Papel Fotográfico

- Se você pressionar o botão **Colorido (Color)** ou **Preto (Black)** quando o tamanho do papel não estiver selecionado no LCD, um código de erro aparecerá no LCD.

  ➡ Quando ocorreu um erro

**Nota**

- O original é copiado com a mesma ampliação em papel comum. O original é copiado em papel comum com bordas.

## Qualidade de Impressão

Para a qualidade de impressão da cópia, você pode selecionar o modo "Padrão" ou "Rascunho" (prioridade de velocidade).

**Modo "Padrão"**

A qualidade tem prioridade sobre a velocidade da impressão.

Pressione o botão **Colorido (Color)** ou **Preto (Black)** por menos de 2 segundos na etapa 4.

**Modo "Rascunho"**

A velocidade da impressão tem prioridade sobre a qualidade.

Pressione e mantenha pressionado o botão **Colorido (Color)** ou **Preto (Black)** por 2 ou mais segundos na etapa 4.

# Copiando em Papel Fotográfico

Carregando o original na exposição para copiar no papel fotográfico tamanho KG/10 x 15 cm (4 x 6 pol.), 13 x 18 cm (5 x 7 pol.) ou tamanho Quadrado (127 x 127 mm).

1. Verifique se a impressora está ligada.

2. Coloque o papel.

   Coloque papel fotográfico KG/10 x 15 cm (4 x 6), 13 x 18 cm (5 x 7) ou quadrado (127 x 127 mm).

   Selecione o tamanho **KG 4"x6"/10x15cm**, **2L 5"x7"/13x18cm** ou **5"x5"/13x13cm** para configuração do papel no LCD.

3. Carregue o original na exposição.

4. Pressione os botões **Preto (Black)** ou **Colorido (Color)**.

   A exibição do segmento piscará no LCD.

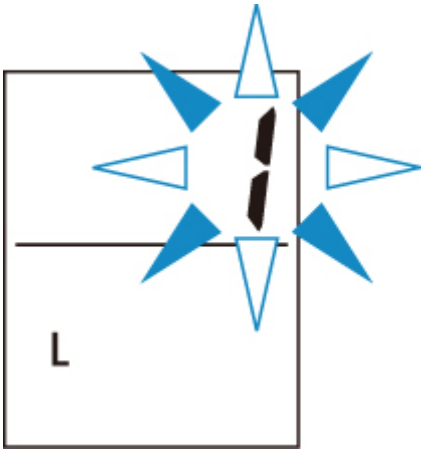


   Quando a tela do segmento deixar de piscar e ficar acesa, a impressora começará a copiar.

   Remova o original do vidro de exposição depois que a cópia for concluída.

   - **Para fazer várias cópias**

     Pressione o botão **Colorido (Color)** ou **Preto (Black)** várias vezes, de acordo com o número de cópias desejado, enquanto a tela do segmento estiver piscando.

     Pressione o botão (o botão **Colorido (Color)** ou **Preto (Black)**) igual ao que pressionou antes.

   - **Para cancelar a cópia**

     Pressione o botão **Parar (Stop)**.

## Importante

- Não abra a tampa de documentos ou remova o original do vidro de exposição até que a digitalização seja concluída.

  Enquanto a impressora estiver digitalizando o original, o indicador luminoso **ATIVADO (ON)** permanece piscando.

- Se você pressionar o botão **Colorido (Color)** ou **Preto (Black)** quando o tamanho do papel não estiver selecionado no LCD, um código de erro aparecerá no LCD.

  ➡ Quando ocorreu um erro

## Nota

- O original é copiado automaticamente reduzindo/ampliando para ajustar o tamanho do papel fotográfico. O original é copiado em papel fotográfico sem bordas.
- Se você copiar o original retangular no papel de tamanho quadrado, ele será copiado sem as bordas superior e inferior ou sem as bordas esquerda e direita.

# Digitalização

Digitalizando de um Computador (Windows)

Digitalizando de um Computador (macOS)

# Digitalizando de um Computador (Windows)


- **Digitalizando de Acordo com Tipo de Item ou Finalidade (IJ Scan Utility)**
  - Recursos do IJ Scan Utility
  - Digitalizando Facilmente (Digitalização Automática) Básico
  - Digitalizando Documentos e Fotos
  - Criando/Editando Arquivos PDF
    - Configurando Senhas para Arquivos PDF
    - Editando Arquivos PDF Protegidos por Senha
- **Digitalizando Usando Software Aplicativo (ScanGear)**
- **Dicas de Digitalização**
  - Posicionando Originais (Digitalizando de um Computador)
  - Configurações de Digitalização em Rede
    - Menu e Tela de Configuração do IJ Network Scanner Selector EX2

# Digitalizando de Acordo com Tipo de Item ou Finalidade (IJ Scan Utility)

- **Recursos do IJ Scan Utility**
- **Digitalizando Facilmente (Digitalização Automática)** Básico
- **Digitalizando Documentos e Fotos**
- **Criando/Editando Arquivos PDF**
  - Configurando Senhas para Arquivos PDF
  - Editando Arquivos PDF Protegidos por Senha

# Recursos do IJ Scan Utility

Use o IJ Scan Utility para digitalizar e salvar, documentos, fotos ou outros itens ao mesmo tempo, clicando no ícone correspondente.

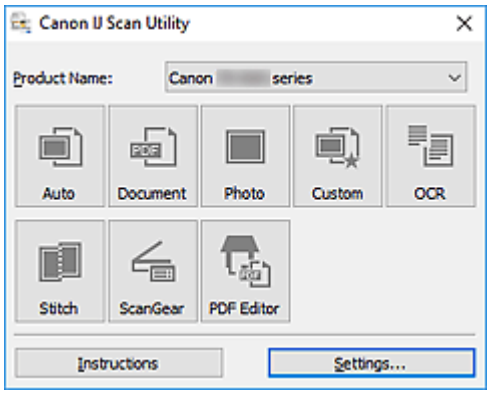


## Diversos modos de digitalização

O **Automático (Auto)** permite digitalizar com um clique usando as configurações padrão para vários itens. **Documento (Document)** deixará o texto em um documento ou uma revista mais nítido para melhorar a legibilidade, e **Foto (Photo)** é melhor para digitalizar fotos.

### Nota

- Para conhecer os detalhes sobre a tela principal do IJ Scan Utility, consulte Tela Principal do IJ Scan Utility.

## Salvar as Imagens Digitalizadas Automaticamente

As imagens digitalizadas são salvas automaticamente em uma pasta predefinida. A pasta pode ser alterada conforme necessário.

### Nota

- As pastas para salvar padrão são as seguintes.
  - **Windows 10/Windows 8.1:**

    Pasta **Documentos (Documents)**
  - **Windows 7:**

    Pasta **Meus Documentos (My Documents)**
- Para alterar a pasta, consulte Caixa de Diálogo Configurações.

## Integração de aplicativos

As imagens digitalizadas podem ser enviadas para outros aplicativos. Por exemplo, você pode exibir as imagens digitalizadas em seu aplicativo gráfico favorito, anexá-las a e-mails ou extrair o texto das imagens.

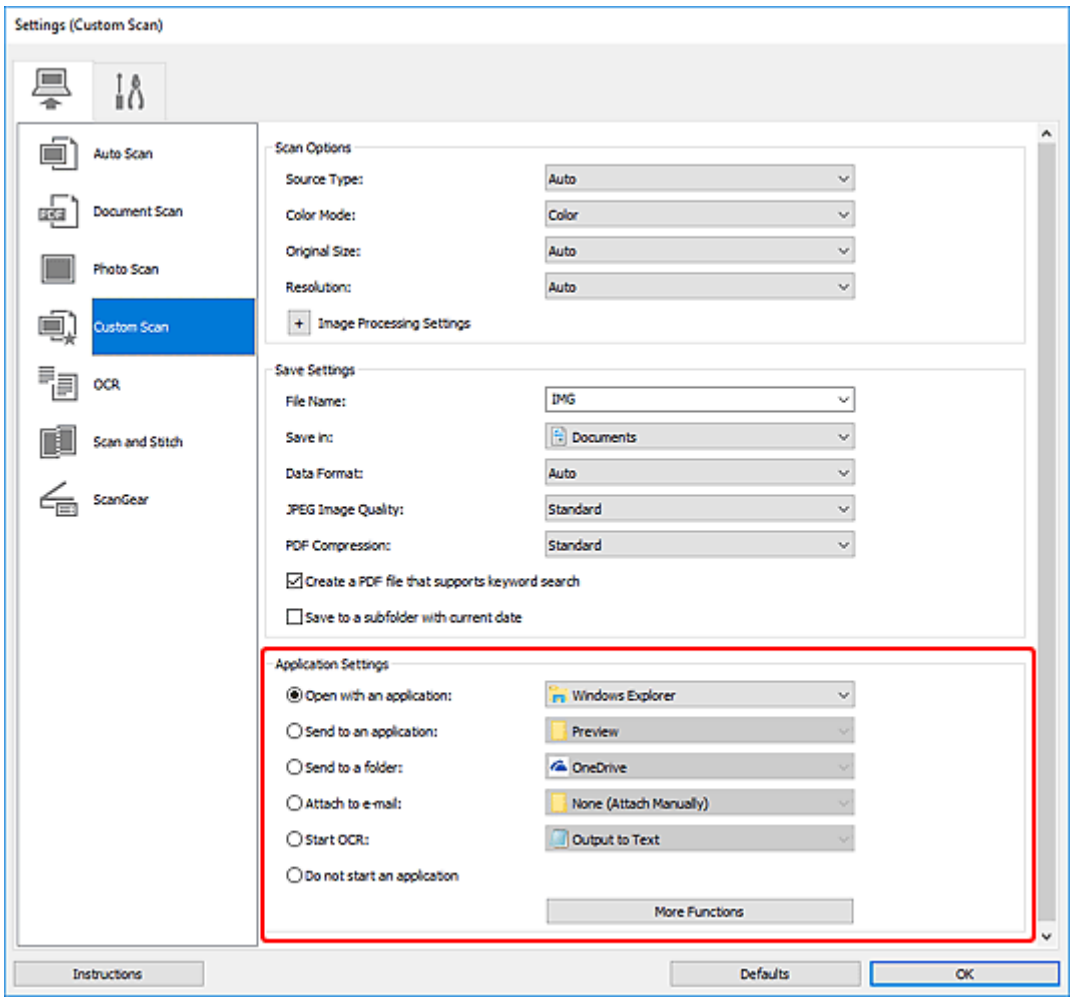


## Nota

- Para definir os aplicativos a serem integrados, consulte Caixa de Diálogo Configurações.

# Digitalizando Facilmente (Digitalização Automática)

A Digitalização Automática permite a detecção automática do tipo do item colocado na exposição.

## Importante

- Os tipos de item a seguir talvez não possam ser digitalizados corretamente. Nesse caso, ajuste as molduras de corte (áreas de digitalização) na visualização da imagem inteira do ScanGear (driver do scanner) e digitalize novamente.
  - Fotografias com fundo esbranquiçado
  - Itens impressos em papel branco, texto manuscrito, cartões de visita e outros itens indistintos
  - Itens finos
  - Itens espessos

1. Verifique se o scanner ou impressora está ligado.

2. Coloque os itens no vidro de exposição.

   ➡ Posicionando Originais (Digitalizando de um Computador)

3. Inicie o IJ Scan Utility.

4. Clique em **Automático (Auto)**.

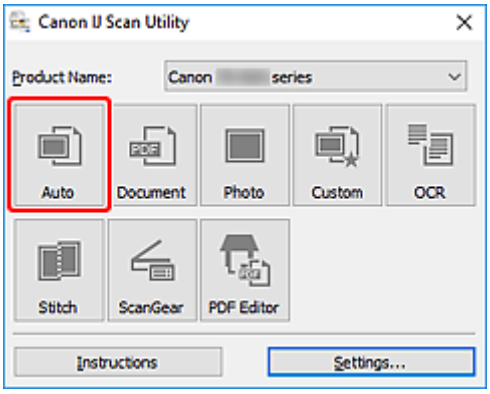


   A digitalização é iniciada.

## Nota

- Para cancelar a digitalização, clique em **Cancelar (Cancel)**.
- Use a caixa de diálogo **Configurações (Digitalização automática) (Settings (Auto Scan))** para especificar onde salvar as imagens digitalizadas e para definir configurações avançadas de digitalização.
- Para digitalizar um tipo de item em particular, consulte as próximas páginas.

  ➡ Digitalizando Documentos e Fotos
  ➡ Digitalizando com Configurações Favoritas

# Digitalizando Documentos e Fotos

Digitalize os itens colocados na exposição com configurações adequadas para documentos ou fotos.

Salvando documentos em formatos como PDF e JPEG, e fotos em formatos como JPEG e TIFF.

1. Coloque o item no cilindro.

   ➡ Posicionando Originais (Digitalizando de um Computador)

2. Inicie o IJ Scan Utility.

3. Para especificar o tamanho do papel, a resolução, as configurações de PDF etc., clique em **Configs... (Settings...)** e defina cada item na caixa de diálogo Configurações.

   **Nota**

   - Depois que as configurações forem definidas na caixa de diálogo Configurações, elas poderão ser usadas na próxima digitalização.
   - Na caixa de diálogo Configurações, especifique configurações de processamento de imagem, como correção oblíqua e ênfase de destaque, defina o destino das imagens digitalizadas e muito mais, conforme necessário.

   Quando a configuração estiver concluída, clique em **OK**.

4. Clique em **Documento (Document)** ou **Foto (Photo)**.

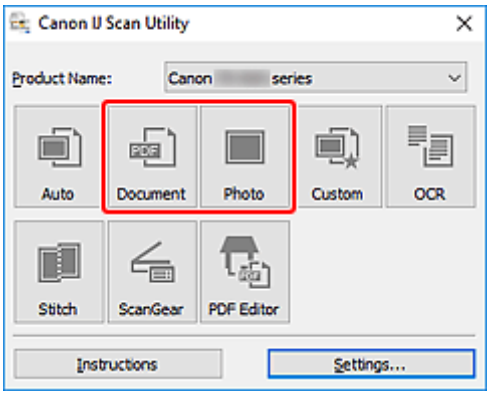


   A digitalização é iniciada.

**Nota**

- Para cancelar a digitalização, clique em **Cancelar (Cancel)**.

# Criando/Editando Arquivos PDF

Você pode criar arquivos PDF ao digitalizar itens colocados no vidro de exposição. Adicionar, excluir, reorganizar páginas ou fazer outras edições nos arquivos PDF criados.

### Importante

- Você pode criar ou editar até 100 páginas de um arquivo PDF de uma vez.
- Somente os arquivos PDF criados ou editados no IJ Scan Utility ou IJ PDF Editor são compatíveis. Os arquivos PDF criados ou editados em outros aplicativos não são suportados.

### Nota

- Você também pode criar arquivos PDF a partir de imagens salvas em um computador.
- Formatos de arquivo que podem ser selecionados são PDF, JPEG, TIFF, e PNG.
- Imagens cujas quantidades de pixels nos sentidos vertical e horizontal sejam de 10501 ou mais não podem ser usadas.
- Quando você seleciona um arquivo PDF protegido por senha, será preciso digitar a senha.

  ➡ Editando Arquivos PDF Protegidos por Senha

1. Coloque os itens no vidro de exposição.

2. Inicie o IJ Scan Utility.

3. Clique em **Editor PDF (PDF Editor)**.

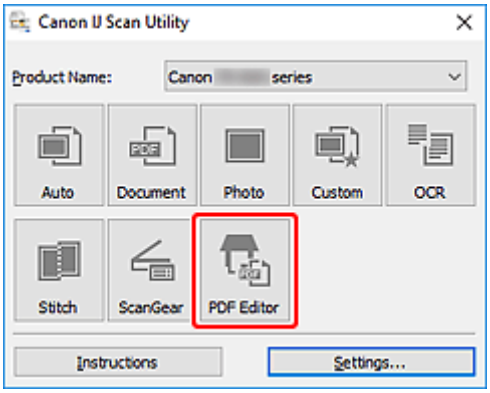


O IJ PDF Editor é iniciado.

4. Para especificar o tamanho do papel, a resolução e outras configurações, clique em **Configs... (Settings...)** no menu **Arquivo (File)** e defina cada item na caixa de diálogo Configurações (Digitalização de Documento).

   ### Nota

   - Depois que as configurações forem definidas na caixa de diálogo Configurações, elas poderão ser usadas na próxima digitalização.
   - Na caixa de diálogo Configurações, especifique as configurações de processamento da imagem como correção de inclinação e ênfase de contorno.

Quando a configuração estiver concluída, clique em **OK**.

5. Clique em (Digitalização) na Barra de Ferramentas.

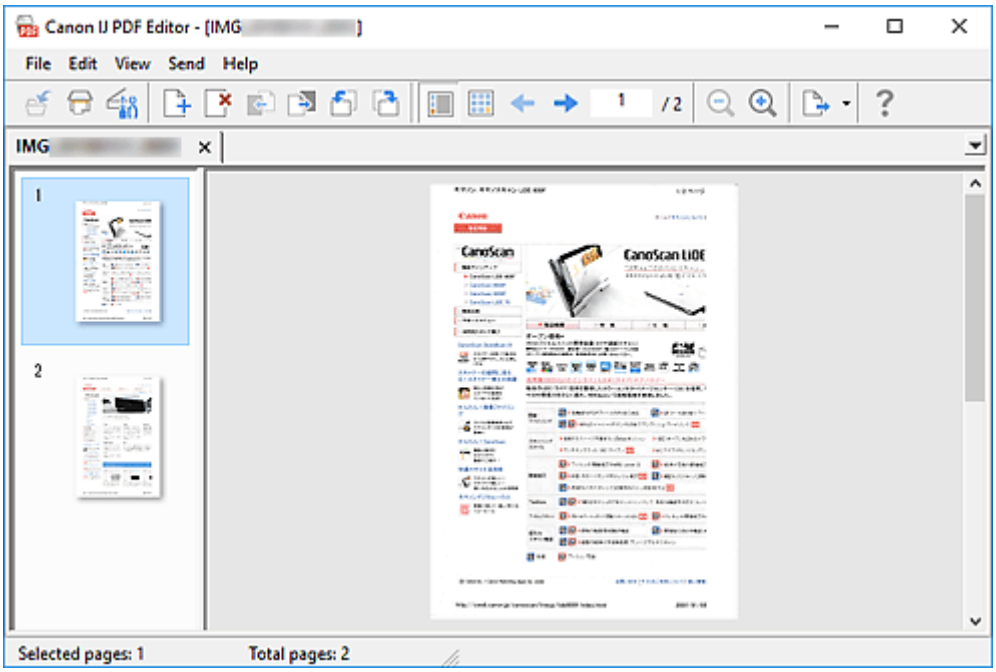


A digitalização é iniciada.

**Nota**

- Para abrir um arquivo salvo no computador, clique em **Abrir... (Open...)** no menu **Arquivo (File)** e, em seguida, selecione o arquivo que você deseja editar.
- Você pode alternar a visualização com os botões da Barra de Ferramentas. Para obter detalhes, consulte Tela de Edição de PDF.

6. Adicione páginas conforme necessário.

**Durante a digitalização e adição de mais itens:**

Coloque os itens e clique em (Digitalização) na Barra de Ferramentas.

**Ao adicionar páginas ou arquivos PDF existentes:**

Clique em (Adicionar Página) na Barra de Ferramentas. Depois que a caixa de diálogo **Abrir (Open)** aparecer, selecione as imagens ou os arquivos PDF que você deseja adicionar e clique em **Abrir (Open)**.

**Nota**

- Você também pode adicionar imagens ou arquivos PDF em **Adicionar página de dados salvos... (Add Page from Saved Data...)** no menu **Arquivo (File)**.

7. Edite páginas conforme necessário.

**Ao alterar a ordem das páginas:**

Clique na página que você deseja mover e clique em (Página para Cima) ou (Página para Baixo) na Barra de Ferramentas para alterar a ordem das páginas. Você também pode alterar a ordem das páginas arrastando e soltando uma página no local de destino.

**Ao excluir páginas:**

Clique na página que deseja excluir e clique em (Excluir página) na Barra de Ferramentas.

**Nota**

- Esses botões aparecem quando duas ou mais páginas foram criadas.

8. Selecione **Salvar como... (Save As...)** no menu **Arquivo (File)**.

   A caixa de diálogo **Salvar (Save)** aparece.

9. Especifique as configurações para salvar.

   ➡ Caixa de Diálogo **Salvar** (Tela de Edição de PDF)

10. Clique em **Salvar (Save)**.

    O arquivo PDF é salvo.

**Nota**

- Quando um arquivo PDF protegido por senha for editado, as senhas serão excluídas. Redefina as senhas na caixa de diálogo **Salvar (Save)**.

  ➡ Configurando Senhas para Arquivos PDF

- Para substituir um arquivo salvo, clique em (Salvar) na Barra de Ferramentas.

# Digitalizando Usando Software Aplicativo (ScanGear)


- O Que É o ScanGear (Driver do Scanner)?
- Iniciando o ScanGear (Driver do Scanner)
- Digitalizando no Modo Simples
- Telas do ScanGear (Driver do Scanner)
- Notas Gerais (Driver do Scanner)


**Importante**

- As funções disponíveis e as configurações variam dependendo do seu scanner ou impressora.

# O Que É o ScanGear (Driver do Scanner)?

O ScanGear (driver do scanner) é um software necessário para a digitalização de documentos. Use o software para especificar o tamanho de saída, as correções de imagem e outras configurações.

O ScanGear pode ser iniciado a partir do IJ Scan Utility ou de aplicativos compatíveis com a interface TWAIN padrão. (O ScanGear é um driver compatível com TWAIN.)

## Recursos

Especifique o tipo de documento, o tamanho de saída e outras configurações ao digitalizar documentos e visualizar os resultados da digitalização. Defina diversas configurações de correção ou ajuste o brilho, contrate e outros parâmetros para digitalizar em um tom de cor específico.

## Telas

Existem dois modos: Modo Simples e Modo Avançado.

Alterne os modos com as guias na parte superior direita da tela.

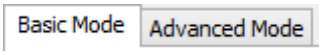


### Nota

- O ScanGear é iniciado no último modo em que foi usado.
- As configurações não são mantidas quando você alterna entre os modos.

### Modo Simples

Use a guia **Modo simples (Basic Mode)** para digitalizar com facilidade ao seguir três etapas simples na tela ( 1 , 2 e 3 ).

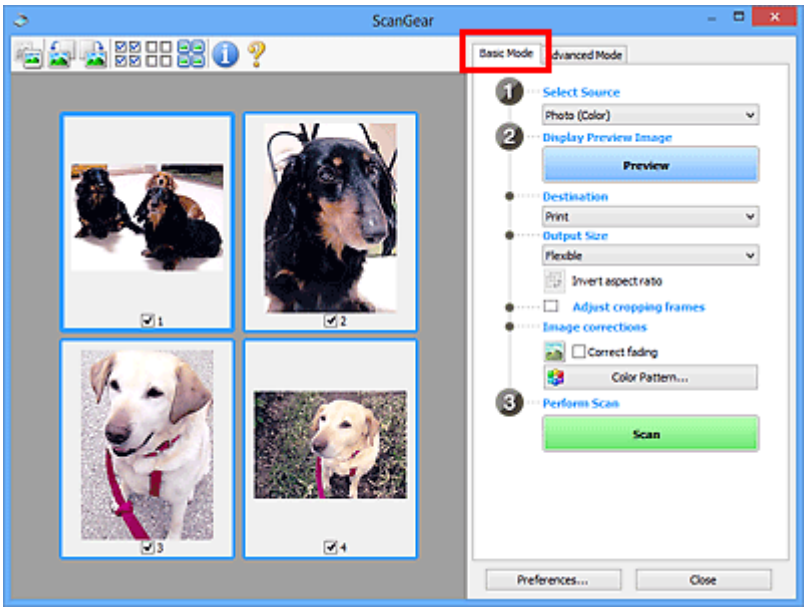

## Modo Avançado

Use a guia **Modo avançado (Advanced Mode)** para digitalizar especificando o modo de cor, resolução de saída, brilho da imagem, tom das cores e outras configurações.

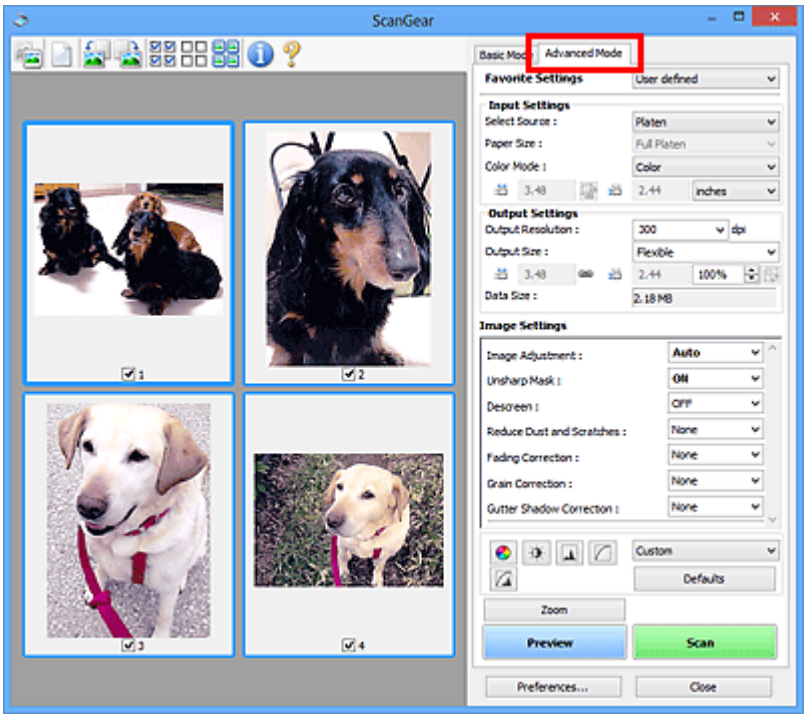

# Iniciando o ScanGear (Driver do Scanner)

Use o ScanGear (driver do scanner) para efetuar correções nas imagens e ajustes de cores ao digitalizar. Inicie o ScanGear usando o IJ Scan Utility ou outros aplicativos.

**Nota**

- Se tiver mais de um scanner ou se tiver um modelo compatível de rede e tiver alterado a conexão de USB para uma conexão de rede, configure o ambiente de rede.

## Iniciando do IJ Scan Utility

1. Inicie o IJ Scan Utility.

   Para obter mais detalhes, clique em Início para retornar à página superior do Manual On-line do seu modelo e pesquise por "Iniciando o IJ Scan Utility ".

2. Na tela principal do IJ Scan Utility, clique em ScanGear.

   A tela ScanGear aparece.

## Iniciando a partir do aplicativo

O procedimento a seguir varia conforme o aplicativo. Para obter informações detalhadas, consulte o manual do aplicativo.

1. Iniciar aplicativo.

2. No menu do aplicativo, selecione a máquina.

   **Nota**

   - Uma máquina conectada a uma rede exibirá a palavra "Rede" após o nome do produto.

3. Digitalizar documento.

   A tela ScanGear aparece.

# Digitalizando no Modo Simples

Use a guia **Modo simples (Basic Mode)** para digitalizar com facilidade seguindo as etapas simples exibidas na tela.

Para digitalizar vários documentos ao mesmo tempo usando o vidro de exposição, consulte Digitalizando Vários Documentos de Uma Vez com o ScanGear (Driver do Scanner).

Ao se digitalizar a partir do ADF (Alimentador automático de documentos), a visualização não está disponível.

### Importante

- Os tipos de documentos a seguir podem não ser digitalizados corretamente. Nesse caso, clique em (miniatura) na barra de ferramentas para alternar para a visualização da imagem inteira e digitalizar.
  - Fotografias com fundo esbranquiçado
  - Documentos impressos em papel branco, texto manuscrito, cartões de visita e outros documentos indistintos
  - Documentos finos
  - Documentos grossos
- Os tipos de documentos a seguir não podem ser digitalizados corretamente.
  - Documentos com menos de 3 cm (1,2 polegada) quadrados
  - Fotografias que foram recortadas em formatos irregulares

### Nota

- Ambos os lados de um documento com frente e verso poderão ser digitalizados simultaneamente com suporte a módulos de digitalização duplex do ADF.

1. Coloque o documento no vidro de exposição da máquina ou no ADF e inicie o ScanGear (driver do scanner).

   ➡ Posicionando Originais (Digitalizando de um Computador)
   ➡ Iniciando o ScanGear (Driver do Scanner)

2. Defina **Selecionar origem (Select Source)** de acordo com seu documento.

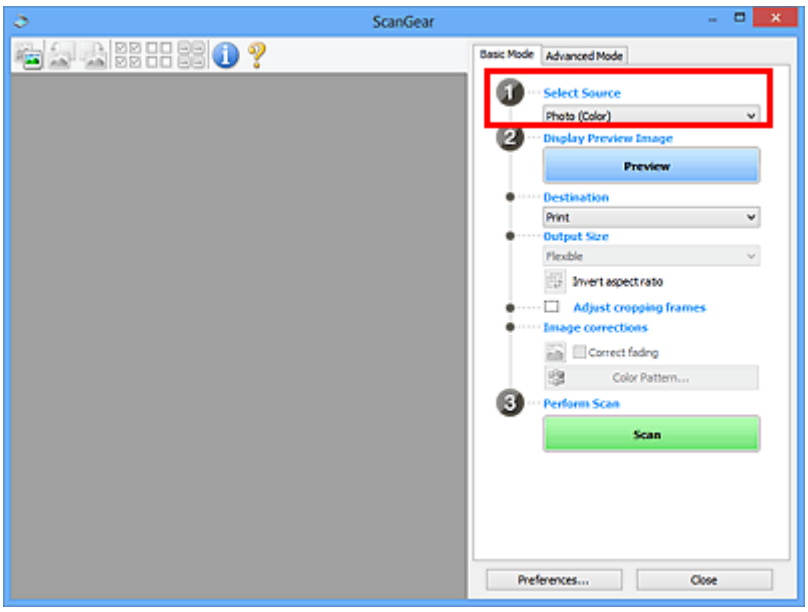


### Importante

- Alguns aplicativos não oferecem suporte para digitalização contínua a partir do ADF. Para obter informações detalhadas, consulte o manual do aplicativo.

### Nota

- Para digitalizar revistas que contêm muitas fotos, selecione **Revista (colorida) (Magazine (Color))**.

**3.** Clique em **Visualizar (Preview)**.

A imagem é exibida na área de visualização.

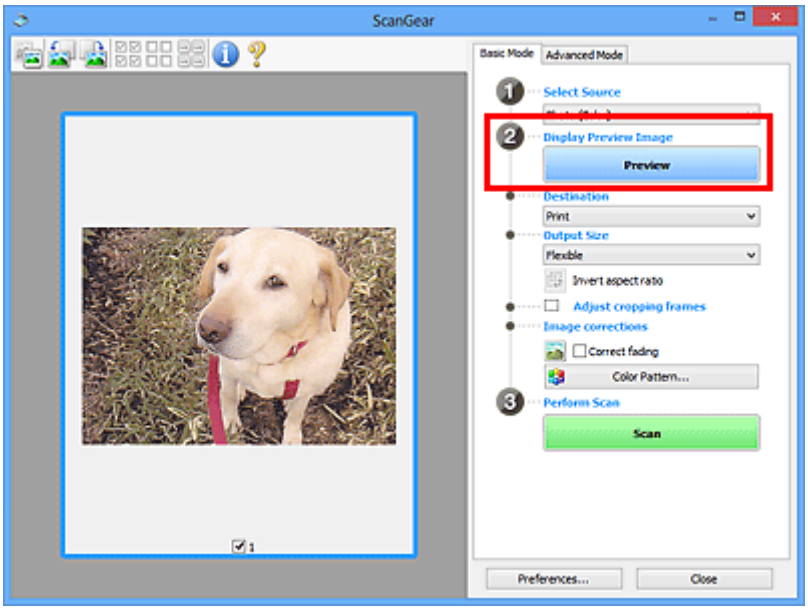


### Importante

- **Visualizar (Preview)** não está disponível ao se digitalizar com o ADF.

**Nota**

- As cores serão ajustadas com base no tipo de documento selecionado em **Selecionar origem (Select Source)**.

4. Defina o **Destino (Destination)**.

**Nota**

- Salte para a etapa 7 se uma opção do ADF for selecionada em **Selecionar origem (Select Source)**.

5. Defina **Tamanho da saída (Output Size)**.

   As opções de tamanho da saída variam de acordo com o **Destino (Destination)** selecionado.

6. Ajuste as molduras de corte (áreas de digitalização) como necessário.

   Ajuste o tamanho e a posição das molduras de corte da imagem de visualização.

   ➡ Ajustando Molduras de Corte (ScanGear)

7. Defina **Correção de imagem (Image corrections)** como necessário.

8. Clique em **Digitalizar (Scan)**.

   A digitalização é iniciada.

**Nota**

- Clique em (Informações) para exibir a caixa de diálogo que mostra o tipo de documento e outros detalhes das configurações de digitalização atuais.
- O comportamento do ScanGear após a conclusão da digitalização pode ser definido em **Status da caixa de diálogo do ScanGear depois de digitalizar (Status of ScanGear dialog after scanning)**, na guia **Digitalizar** da caixa de diálogo **Preferências (Preferences)**.

## Tópico relacionado

➡ Guia **Modo simples**

## Telas do ScanGear (Driver do Scanner)

- Guia Modo simples
- Guia Modo avançado

# Guia Modo simples

Use a guia **Modo simples (Basic Mode)** para digitalizar com facilidade seguindo as etapas simples exibidas na tela.

Esta seção descreve as configurações e funções disponíveis na guia **Modo simples (Basic Mode)**.

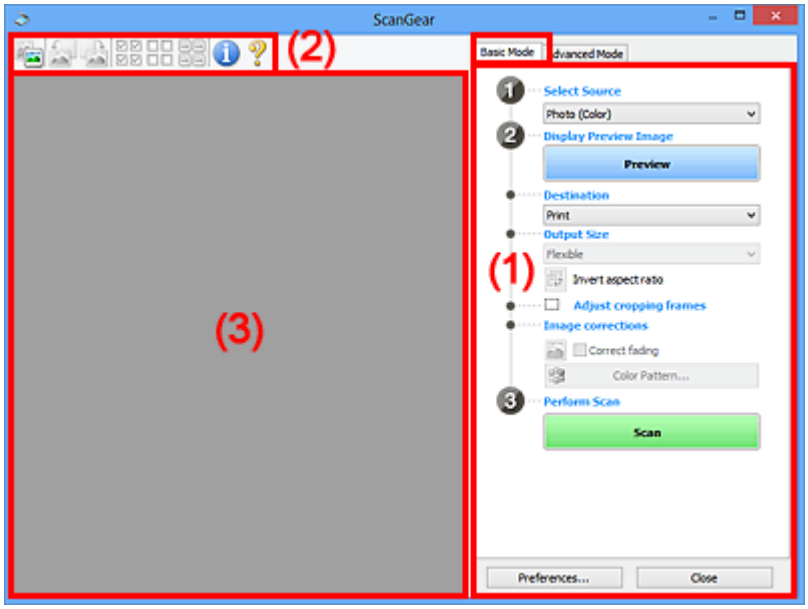


- (1) Botões de configurações e operação
- (2) Barra de Ferramentas
- (3) Área de visualização

**Nota**

- Os itens exibidos variam por tipo de documento e exibição.
- A visualização não está disponível ao se digitalizar a partir do ADF (Alimentador automático de documentos).

## (1) Botões de configurações e operação

**Selecionar origem (Select Source)**

**Foto (colorida) (Photo (Color))**

Digitaliza fotografias coloridas.

**Revista (colorida) (Magazine (Color))**

Digitaliza revistas coloridas.

**Documento (colorido) (Document (Color))**

Digitalize os documentos em cores.

**Documento (escala de cinza) (Document (Grayscale))**

Digitalize os documentos em preto-e-branco.

**ADF documentos simplex (color.) (Document (Color) ADF Simplex)**

Digitalize documentos coloridos a partir do ADF.

**ADF documentos simplex (cinza) (Document (Grayscale) ADF Simplex)**

Digitalize e documentos em preto e branco a partir do ADF.

**ADF documentos duplex (color.) (Document (Color) ADF Duplex) (somente para modelos que suportem a digitalização duplex do ADF)**

Digitalize ambos os lados dos documentos coloridos a partir do ADF.

**ADF documentos duplex (cinza) (Document (Grayscale) ADF Duplex) (somente para modelos que suportem a digitalização duplex do ADF)**

Digitalize ambos os lados dos documentos em preto e branco a partir do ADF.

### Importante

- Alguns aplicativos não oferecem suporte para digitalização contínua a partir do ADF. Para obter informações detalhadas, consulte o manual do aplicativo.

### Nota

- Quando você seleciona um tipo de documento, a função de máscara de desfocagem é ativada.
- Se você selecionar uma opção diferente dos tipos do ADF, a função de ajuste de imagem que ajusta imagens com base no tipo de documento também estará ativa.
- Quando você seleciona **Revista (colorida) (Magazine (Color))**, a função de apresentação é ativada.

**Exibir visualização da imagem (Display Preview Image)**

**Visualizar (Preview)**

Efetua um teste de digitalização.

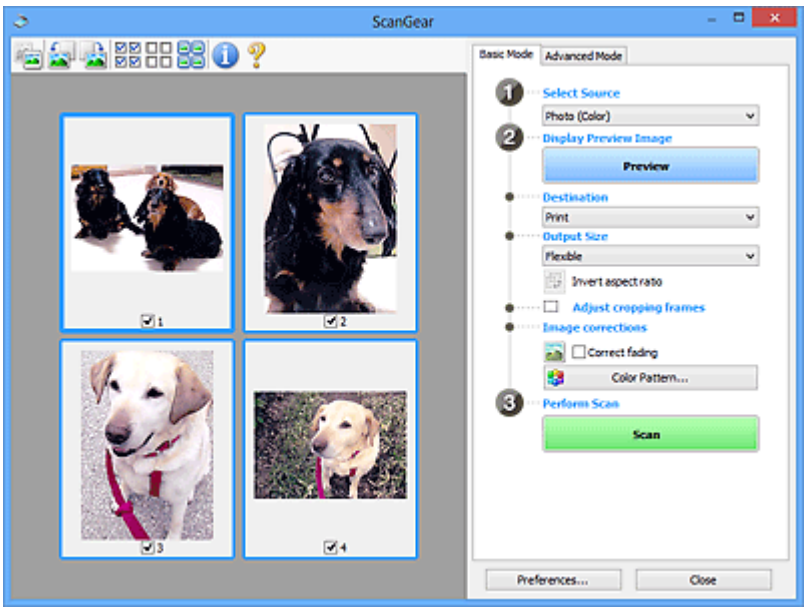


### Nota

- Quando você usa a máquina pela primeira vez, a calibração do scanner é iniciada automaticamente. Aguarde a exibição da imagem de visualização.

**Destino (Destination)**

Selecione o que você deseja fazer com a imagem digitalizada.

**Imprimir (Print)**

Selecione essa opção para imprimir a imagem digitalizada em uma impressora.

**Exibição da imagem (Image display)**

Selecione essa opção para exibir a imagem digitalizada em um monitor.

**OCR**

Selecione essa opção para usar a imagem digitalizada com software OCR.

O "software OCR" converte texto digitalizado como imagem em dados de texto para que possam ser editados em editores de texto e outros programas.

**Tamanho da saída (Output Size)**

Selecione um tamanho de saída.

As opções de tamanho da saída variam de acordo com o item selecionado em **Destino (Destination)**.

**Flexível (Flexible)**

Ajuste as molduras de corte (áreas de digitalização) como desejar.

**Na visualização de miniatura:**

Arraste o mouse sobre uma miniatura para exibir uma moldura de corte. Quando for exibida uma moldura de corte, somente a parte na moldura de corte será digitalizada. Quando nenhuma moldura de corte é exibida, cada moldura é digitalizada individualmente.

**Na visualização da imagem inteira:**

Se não forem exibidas molduras de corte, toda a área de visualização será digitalizada. Quando for exibida uma moldura de corte, somente a parte na moldura de corte será digitalizada.

**Tamanho do papel (como L ou A4)**

Selecione um tamanho de papel de saída. A parte na moldura de corte será digitalizada no tamanho do papel selecionado. Arraste a moldura de corte para ampliá-la/reduzi-la, mantendo a proporção.

**Tamanho do monitor (como 1024 x 768 pixels)**

Selecione um tamanho de saída em pixels. Será exibida uma moldura de corte do tamanho de monitor selecionado e somente a parte dentro da moldura de corte será digitalizada. Arraste a moldura de corte para ampliá-la/reduzi-la, mantendo a proporção.

**Adicionar/excluir... (Add/Delete...)**

Exibe a caixa de diálogo **Adicionar/excluir o tamanho da saída (Add/Delete the Output Size)** para especificar tamanhos de saída personalizados. Essa opção pode ser selecionada quando o **Destino (Destination)** é **Imprimir (Print)** ou **Exibição da imagem (Image display)**.

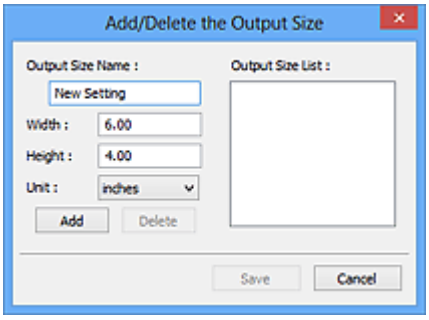


Na caixa de diálogo **Adicionar/excluir o tamanho da saída (Add/Delete the Output Size)**, é possível especificar vários tamanhos de saída e salvá-los de uma vez. Os itens salvos serão

registrados na lista **Tamanho da saída (Output Size)** e poderão ser selecionados junto com os itens predefinidos.

**Adicionando:**

Insira **Nome do tamanho da saída (Output Size Name)**, **Largura (Width)** e **Altura (Height)** e clique em **Adicionar (Add)**. Para o **Unidade (Unit)**, selecione **polegadas (inches) mm** se **Destino (Destination)** for **Imprimir (Print)**; se for **Exibição da imagem (Image display)**, só será possível selecionar **pixels**. O nome do tamanho adicionado aparecerá na **Lista de tamanhos da saída (Output Size List)**. Clique em **Salvar (Save)** para salvar os itens relacionados na **Lista de tamanhos da saída (Output Size List)**.

**Excluindo:**

Selecione o tamanho de saída que você deseja excluir na **Lista de tamanhos da saída (Output Size List)** e clique em **Excluir (Delete)**. Clique em **Salvar (Save)** para salvar os itens relacionados na **Lista de tamanhos da saída (Output Size List)**.

**Importante**

- Não é possível excluir os tamanhos de saída predefinidos, como **A4** e **1024 x 768 pixels**.

**Nota**

- Salve até 10 itens.
- Uma mensagem de erro será exibida quando você digitar um valor fora do intervalo de configuração. Digite um valor dentro do intervalo de configuração.

**Nota**

- Para obter detalhes sobre se e como a moldura de corte é inicialmente exibida em uma imagem de visualização, consulte **Moldura de corte nas visualizações da imagem (Cropping Frame on Previewed Images)** na Guia **Visualizar** da caixa de diálogo **Preferências (Preferences)**.

**Inverter formato da imagem (Invert aspect ratio)**

Disponível quando a opção **Tamanho da saída (Output Size)** está definida com qualquer valor, exceto **Flexível (Flexible)**.

Clique neste botão para girar a moldura de corte. Clique novamente para retorná-la à orientação original.

**Ajustar molduras de corte (Adjust cropping frames)**

Ajuste a área de digitalização dentro da área de visualização.

Se não for especificada uma área, a digitalização ficará com o tamanho do documento (Corte Automático). Se uma área foi selecionada, somente a parte na moldura de corte será digitalizada.

➡ Ajustando Molduras de Corte (ScanGear)

**Correção de imagem (Image corrections)**

Corrija a imagem a ser digitalizada.

**Importante**

- **Aplicar corrigir documento automaticamente (Apply Auto Document Fix)** e **Corrigir descoloração (Correct fading)** estarão disponíveis quando **Recomendado (Recommended)**

estiverem selecionados na guia **Configurações de cores (Color Settings)** da caixa de diálogo **Preferências (Preferences)**.

### Nota

- As funções disponíveis variam pelo tipo de documento selecionado em **Selecionar origem (Select Source)**.

**Aplicar corrigir documento automaticamente (Apply Auto Document Fix)**

Torna mais nítido o texto de um documento ou revista de modo a facilitar a leitura.

### Importante

- A digitalização pode demorar mais do que o habitual quando essa caixa de seleção for marcada.
- O tom das cores pode mudar em relação à imagem de origem devido às correções. Nesse caso, desmarque a caixa de seleção e digitalize.
- Talvez a correção não seja adequadamente aplicada se a área de digitalização for muito pequena.

**Corrigir descoloração (Correct fading)**

Corrige fotografias que perderam a cor com o passar do tempo ou que tenham uma cor predominante.

**Reduza a sombra medianiz (Reduce gutter shadow)**

Corrige sombras que aparecem entre páginas durante a digitalização de livretos abertos.

### Importante

- Consulte **Cor. sombra medianiz** para se informar sobre as precauções e obter outras informações sobre o uso dessa função.

**Padrão de cor... (Color Pattern...)**

Ajuste a cor geral da imagem. Corrija cores que foram desvanecidas devido a uma cor predominante ou outros motivos e reproduza cores naturais enquanto visualiza a alteração das cores.

➡ Ajustando Cores Usando um Padrão de Cor

### Importante

- Essa configuração não está disponível quando você seleciona **Correspondência de cores (Color Matching)** na guia **Configurações de cores (Color Settings)** da caixa de diálogo **Preferências (Preferences)**.

**Digitalizar (Perform Scan)**

**Digitalizar (Scan)**

Inicia a digitalização.

### Nota

- Quando a digitalização começar, o progresso será exibido. Para cancelar a digitalização, clique em **Cancelar (Cancel)**.

**Preferências... (Preferences...)**

Exibe a caixa de diálogo **Preferências** para definir as configurações de digitalização/visualização.

**Fechar (Close)**

Fecha o ScanGear (driver do scanner).

## (2) Barra de Ferramentas

Ajuste ou gire as imagens de visualização. Os botões exibidos na barra de ferramentas variam conforme a exibição.

**Na visualização de miniatura:**

**Na visualização da imagem inteira:**

**(Miniatura) / (Imagem inteira)**

Alterna a exibição na área de visualização.

➡ (3) Área de visualização

**(Girar para a Esquerda)**

Gira a imagem de visualização 90 graus no sentido anti-horário.

- O resultado será refletido na imagem digitalizada.
- A imagem retornará ao estado original quando você visualizar novamente.

**(Girar para a Direita)**

Gira a imagem de visualização 90 graus no sentido horário.

- O resultado será refletido na imagem digitalizada.
- A imagem retornará ao estado original quando você visualizar novamente.

**(Corte Automático)**

Exibe e ajusta a moldura de corte automaticamente para o tamanho do documento exibido na área de visualização. A área de digitalização será reduzida toda vez que você clicar nesse botão, se houver áreas de corte dentro da moldura.

**(Marcar Todas as Molduras)**

Disponível quando duas ou mais molduras forem exibidas.

Marca as caixas de seleção das imagens na exibição em miniatura.

**(Desmarcar Todas as Molduras)**

Disponível quando duas ou mais molduras forem exibidas.

Desmarca as caixas de seleção das imagens na exibição em miniatura.

**(Selecionar Todas as Molduras)**

Disponível quando duas ou mais molduras forem exibidas.

Seleciona as imagens na exibição em as contorna em azul.

**(Selecionar Todas as Molduras de Corte)**

Disponível quando duas ou mais molduras de corte forem especificadas.

Transforma as molduras de corte sem linhas pontilhadas grossas e aplica as configurações a todas elas.

**(Remover Moldura de Corte)**

Remove a moldura de corte selecionada.

**(Informações)**

Exibe a versão da ScanGear, junto com o tipo de documento e outros detalhes das configurações de digitalização atuais.

**(Abrir Guia)**

Abre esta página.

## (3) Área de visualização

Local onde uma imagem de teste aparece depois que você clica em **Visualizar (Preview)**. As correções de imagem, ajustes de cores e outras configurações definidas em (1) Botões de configurações e operação também são refletidas.

**Quando (Miniatura) é exibido na barra de ferramentas:**

As molduras de corte são especificadas de acordo com o tamanho do documento, e miniaturas das imagens digitalizadas são exibidas. Somente as imagens com a caixa de seleção marcada serão digitalizadas.

### Nota

- Quando várias imagens são visualizadas, contornos diferentes indicam status de seleção diferentes.
  - Moldura em Foco (contorno azul espesso): As configurações exibidas serão aplicadas.
  - Moldura Selecionada (contorno azul fino): As configurações serão aplicadas simultaneamente tanto à moldura em foco como à moldura selecionada. Para selecionar várias imagens, clique enquanto pressiona a tecla Ctrl.
  - Não selecionado (sem contorno): As configurações não serão aplicadas.
- Clique duas vezes em uma moldura para ampliar a imagem. Clique em (Avançar Moldura) na parte inferior da tela para exibir a próxima moldura ou a anterior. Clique duas vezes na moldura ampliada novamente para que ela retorne ao estado original.

**Quando (Imagem inteira) é exibido na barra de ferramentas:**

Os itens no vidro de exposição são digitalizados e exibidos como uma única imagem. Todas as partes das molduras de corte serão digitalizadas.

### Nota

- Crie molduras de corte na imagem exibida. Na visualização em miniatura, é possível criar uma moldura de corte por imagem. Na visualização da imagem inteira, é possível criar várias molduras de corte.

  ➡ Ajustando Molduras de Corte (ScanGear)

## Tópico relacionado

➡ Digitalizando no Modo Simples

# Guia Modo avançado

Esse modo permite especificar configurações de digitalização avançadas, como modo de cor, resolução de saída, brilho da imagem e tom das cores.

Esta seção descreve as configurações e funções disponíveis na guia **Modo avançado (Advanced Mode)**.

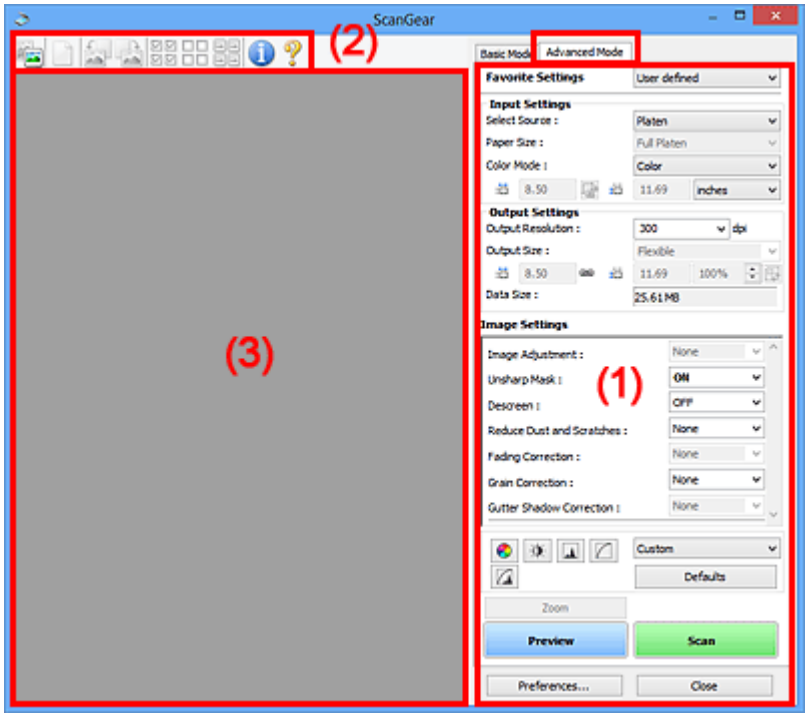


- (1) Botões de configurações e operação
- (2) Barra de Ferramentas
- (3) Área de visualização

### Importante

- Os itens exibidos variam dependendo do seu modelo, tipo de documento e visualização.
- A função de visualização não está disponível ao se digitalizar a partir do ADF (Alimentador Automático de Documentos).

## (1) Botões de configurações e operação

**Configurações favoritas (Favorite Settings)**

Você pode atribuir um nome e salvar as configurações (Botões Configurações de Entrada, Configurações de saída e Ajuste de Cores) na guia **Modo avançado (Advanced Mode)** e carregá-lo conforme necessário. É conveniente salvar um grupo de configurações que será usado frequentemente. Você também pode usar esse grupo para recarregar as configurações padrão.

Selecione **Adicionar/excluir... (Add/Delete...)** no menu suspenso para abrir a caixa de diálogo **Adicionar/excluir configurações favoritas (Add/Delete Favorite Settings)**.

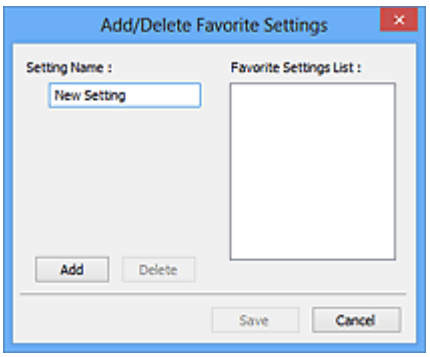


Insira o **Nome da configuração (Setting Name)** e clique em **Adicionar (Add)**; o nome aparecerá em **Lista de configurações favoritas (Favorite Settings List)**.

Quando você clicar em **Salvar (Save)**, o item será exibido na lista **Configurações favoritas (Favorite Settings)** e poderá ser selecionado junto com as configurações predefinidas.

Para excluir um item, selecione-o na **Lista de configurações favoritas (Favorite Settings List)** e clique em **Excluir (Delete)**. Clique em **Salvar (Save)** para salvar as configurações exibidas na **Lista de configurações favoritas (Favorite Settings List)**.

**Nota**

- Você pode definir **Adicionar/excluir... (Add/Delete...)** em **Configurações favoritas (Favorite Settings)** após a visualização.
- Salve até 10 itens.

**Configurações de entrada**

Especifique as configurações de entrada, como tipo e tamanho do documento.

**Configurações de saída**

Especifique as configurações de saída, como resolução e tamanho da saída.

**Configurações da imagem**

Ative ou desative várias funções de correção de imagens.

**Botões de Ajuste de Cor**

As correções de detalhes no brilho e no tom das cores da imagem podem ser feitas incluindo ajustes ao brilho ou o contraste geral da imagem e ajustes feitos nos valores de realce e sombra (histograma) ou proporção (curva de tons).

**Zoom**

Amplia um quadro ou a imagem na área especificada com uma moldura de corte (área de digitalização). Quando a imagem é ampliada, **Zoom** muda para **Desfazer (Undo)**. Clique no botão **Desfazer (Undo)** para retornar a tela ao estado não ampliado.

**Na visualização de miniatura:**

Quando várias imagens forem exibidas em miniatura, clicar nesse botão ampliará a moldura selecionada. Clique em (Avançar Moldura) na parte inferior da tela para exibir a próxima moldura ou a anterior.

**Nota**

- Você também pode ampliar a imagem clicando nela duas vezes. Clique duas vezes na moldura ampliada novamente para que ela retorne ao estado original.

**Na visualização da imagem inteira:**

Digitalize a imagem na área especificada com uma moldura de corte usando maior ampliação.

### Nota

- **Zoom** digitaliza novamente o documento e o exibe em alta resolução na Pré-visualização.
- (Ampliar/Reduzir) na barra de ferramentas amplia a imagem de visualização rapidamente. No entanto, a resolução da imagem exibida será baixa.

**Visualizar (Preview)**

Efetua um teste de digitalização.

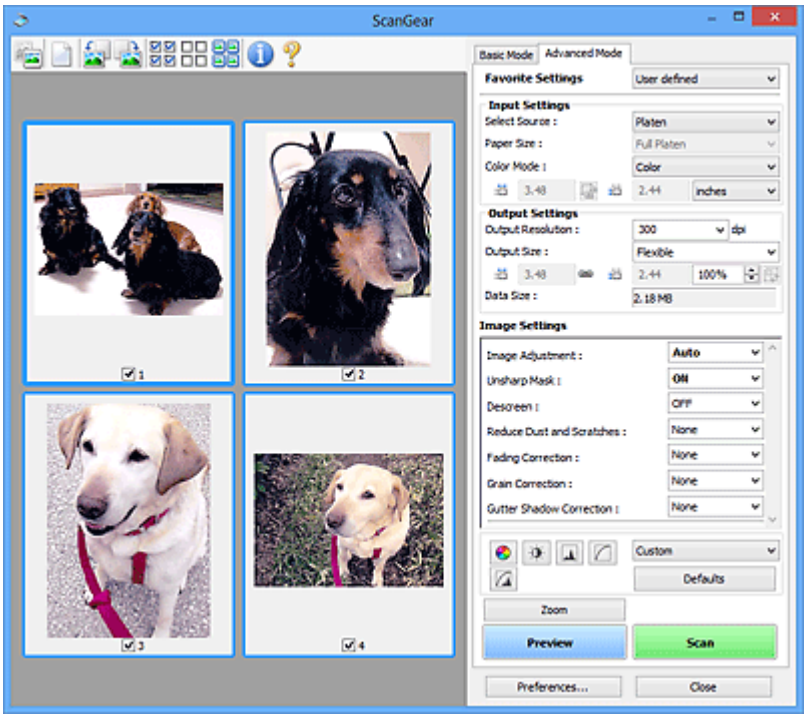


**Digitalizar (Scan)**

Inicia a digitalização.

### Nota

- Quando a digitalização começar, o progresso será exibido. Para cancelar a digitalização, clique em **Cancelar (Cancel)**.
- Quando a digitalização estiver concluída, uma caixa de diálogo solicitando a seleção da próxima ação poderá aparecer. Siga as solicitações para concluir. Para obter detalhes, consulte **Status da caixa de diálogo do ScanGear depois de digitalizar (Status of ScanGear dialog after scanning)** na Guia **Digitalizar** (caixa de diálogo **Preferências (Preferences)**).
- Demorará algum tempo para processar as imagens se o tamanho total das imagens digitalizadas exceder um determinado limite. Nesse caso, uma mensagem de alerta será exibida; é recomendável que você reduza o tamanho total. Para continuar, digitalize na exibição da imagem inteira.

**Preferências... (Preferences...)**

Exibe a caixa de diálogo **Preferências** para definir as configurações de digitalização/visualização.

**Fechar (Close)**

Fecha o ScanGear (driver do scanner).

## (2) Barra de Ferramentas

Ajuste ou gire as imagens de visualização. Os botões exibidos na barra de ferramentas variam conforme a exibição.

**Na visualização de miniatura:**

**Na visualização da imagem inteira:**

**(Miniatura) / (Imagem inteira)**

Alterna a exibição na área de visualização.

➡ (3) Área de visualização

**(Limpar)**

Exclui a imagem visualizada da área Visualizar.

Também serão restauradas a barra de ferramentas e as configurações de ajuste de cores.

**(Cortar)**

Permite especificar a área de digitalização arrastando o mouse.

**(Mover Imagem)**

Permite que você arraste a imagem até a parte que deseja ver quando uma imagem ampliada na área Visualizar não couber na tela. Também é possível mover a imagem usando as barras de rolagem.

**(Ampliar/Reduzir)**

Permite que você amplie na área Visualizar clicando na imagem. Clique com o botão direito do mouse na imagem para reduzi-la.

**(Girar para a Esquerda)**

Gira a imagem de visualização 90 graus no sentido anti-horário.

- O resultado será refletido na imagem digitalizada.
- A imagem retornará ao estado original quando você visualizar novamente.

**(Girar para a Direita)**

Gira a imagem de visualização 90 graus no sentido horário.

- O resultado será refletido na imagem digitalizada.

- A imagem retornará ao estado original quando você visualizar novamente.

**(Corte Automático)**

Exibe e ajusta a moldura de corte automaticamente para o tamanho do documento exibido na área de visualização. A área de digitalização será reduzida toda vez que você clicar nesse botão, se houver áreas de corte dentro da moldura.

**(Marcar Todas as Molduras)**

Disponível quando duas ou mais molduras forem exibidas.

Marca as caixas de seleção das imagens na exibição em miniatura.

**(Desmarcar Todas as Molduras)**

Disponível quando duas ou mais molduras forem exibidas.

Desmarca as caixas de seleção das imagens na exibição em miniatura.

**(Selecionar Todas as Molduras)**

Disponível quando duas ou mais molduras forem exibidas.

Seleciona as imagens na exibição em as contorna em azul.

**(Selecionar Todas as Molduras de Corte)**

Disponível quando duas ou mais molduras de corte forem especificadas.

Transforma as molduras de corte sem linhas pontilhadas grossas e aplica as configurações a todas elas.

**(Remover Moldura de Corte)**

Remove a moldura de corte selecionada.

**(Informações)**

Exibe a versão da ScanGear, junto com o tipo de documento e outros detalhes das configurações de digitalização atuais.

**(Abrir Guia)**

Abre esta página.

## (3) Área de visualização

Local onde uma imagem de teste aparece depois que você clica em **Visualizar (Preview)**. As correções de imagem, ajustes de cores e outras configurações definidas em (1) Botões de configurações e operação também são refletidas.

**Quando (Miniatura) é exibido na barra de ferramentas:**

As molduras de corte são especificadas de acordo com o tamanho do documento, e miniaturas das imagens digitalizadas são exibidas. Somente as imagens com a caixa de seleção marcada serão digitalizadas.

**Nota**

- Quando várias imagens são visualizadas, contornos diferentes indicam status de seleção diferentes.
  - Moldura em Foco (contorno azul espesso): As configurações exibidas serão aplicadas.
  - Moldura Selecionada (contorno azul fino): As configurações serão aplicadas simultaneamente tanto à moldura em foco como à moldura selecionada. Para selecionar várias imagens, clique enquanto pressiona a tecla Ctrl.
  - Não selecionado (sem contorno): As configurações não serão aplicadas.

**Quando (Imagem inteira) é exibido na barra de ferramentas:**

Os itens no vidro de exposição são digitalizados e exibidos como uma única imagem. Todas as partes das molduras de corte serão digitalizadas.

**Nota**

- Crie molduras de corte na imagem exibida. Na visualização em miniatura, é possível criar uma moldura de corte por imagem. Na visualização da imagem inteira, é possível criar várias molduras de corte.

  ➡ Ajustando Molduras de Corte (ScanGear)

## Tópico relacionado

- Digitalizando no Modo Avançado
- Digitalizando Vários Documentos a Partir do ADF (Alimentador Automático de Documentos) no Modo Avançado

# Notas Gerais (Driver do Scanner)

O ScanGear (driver do scanner) está sujeito às seguintes restrições. Lembre-se destas observações ao usá-lo.

## Restrições do driver do scanner

- Ao usar o sistema de arquivos NTFS, a origem de dados TWAIN poderá não ser chamada. Isso ocorre porque o módulo TWAIN não pode ser gravado na pasta winnt por razões de segurança. Entre em contato com o administrador do computador para obter ajuda.
- Alguns computadores (incluindo laptops) conectados à máquina podem não recomeçar corretamente a partir do modo de espera. Nesse caso, reinicie o computador.
- Não conecte ao mesmo tempo no mesmo computador dois ou mais scanners ou impressoras multifuncionais com a função de scanner. Se forem conectados vários dispositivos de digitalização, você não poderá digitalizar a partir do painel de controle ou botões do scanner da máquina e, além disso, poderão ocorrer erros durante o acesso aos dispositivos.
- A calibragem pode demorar se a máquina estiver conectada via USB1.1.
- A digitalização pode falhar se o computador retomou do modo inativo ou de espera. Nesse caso, siga as etapas abaixo e digitalize novamente.

  Se o seu modelo não tiver nenhum botão alimentação, execute a Etapa 2 somente.

  1. Desligue a máquina.
  2. Saia do ScanGear, desconecte o cabo USB do computador e conecte-o novamente.
  3. Ligue a máquina.

  Se a digitalização ainda estiver falhando, reinicie o computador.

- O ScanGear não pode ser aberto em vários aplicativos ao mesmo tempo. Em um aplicativo, o ScanGear não poderá ser aberto uma segunda vez quando já estiver em uso.
- Certifique-se de fechar a janela do ScanGear antes de fechar o aplicativo.
- Ao usar um modelo de rede compatível por meio de conexão a uma rede, a máquina não poderá ser acessada de vários computadores ao mesmo tempo.
- Ao usar um modelo de rede compatível por meio de conexão a uma rede, a digitalização será mais demorada do que o habitual.
- Verifique se há espaço em disco suficiente quando digitalizar imagens grandes com altas resoluções. Por exemplo, pelo menos 300 MB de espaço livre em disco é necessário para digitalizar um documento A4 com 600 ppp totalmente colorido.
- O ScanGear e o driver WIA não podem ser usados ao mesmo tempo.
- Não coloque o computador no estado inativo ou de hibernação durante a digitalização.

## Aplicativos com restrições de uso

- Alguns aplicativos poderão ocultar a interface de usuário TWAIN. Nesse caso, consulte o manual do aplicativo e altere as configurações de acordo.
- Alguns aplicativos não oferecem suporte para a digitalização contínua de vários documentos. Em alguns casos, somente a primeira imagem digitalizada é aceita, ou várias imagens são digitalizadas como uma. Para esses aplicativos, não digitalize vários documentos a partir do ADF (Alimentador automático de documentos).

- Para importar imagens digitalizadas para o Microsoft Office 2000, primeiro salve-as usando o IJ Scan Utility e importe os arquivos salvos do menu **Inserir (Insert)**.
- Ao digitalizar imagens do tamanho do Cilindro para o Microsoft Office 2003 (Word, Excel, PowerPoint etc.), clique em **Inserção Personalizada (Custom Insert)** na tela **Inserir IMagem do Scanner ou da Câmera (Insert Picture from Scanner or Camera)**. Caso contrário, talvez as imagens não sejam digitalizadas corretamente.
- Ao digitalizar imagens no Microsoft Office 2007/Microsoft Office 2010 (Word, Excel, PowerPoint, etc.), use o Microsoft Clip Organizer.
- Imagens podem não ser digitalizadas corretamente em alguns aplicativos. Nesse caso, aumente a memória virtual do sistema operacional e repita o processo.
- Quando uma imagem é muito grande (por exemplo, ao digitalizar imagens muito grandes com alta resolução), o seu computador pode não responder ou a barra de progresso pode permanecer em 0%, dependendo do aplicativo. Nesse caso, cancele a ação (por exemplo clicando em **Cancelar (Cancel)** na barra de progresso) e aumente a memória virtual do sistema operacional ou reduza o tamanho/resolução da imagem e tente novamente. Como alternativa, digitalize a imagem através do IJ Scan Utility primeiro, depois salve e importe-a para o aplicativo.

## Dicas de Digitalização

- **Posicionando Originais (Digitalizando de um Computador)**
- **Configurações de Digitalização em Rede**
  - Menu e Tela de Configuração do IJ Network Scanner Selector EX2

# Posicionando Originais (Digitalizando de um Computador)

Esta seção descreve como colocar originais no vidro de exposição para digitalização. Os itens que não forem posicionados de modo adequado não serão digitalizados corretamente.

### Importante

- Certifique-se de observar o seguinte ao carregar o original na exposição. Se essas recomendações não forem seguidas, o scanner poderá não funcionar direito ou o vidro de exposição poderá quebrar.
  - Não coloque nenhum objeto pesando 2,0 kg (4,4 lb) ou mais no vidro de exposição.
  - Não faça nenhuma pressão maior que 2,0 kg (4,4 lb) no vidro de exposição, por exemplo, pressionando o original.
- Feche a tampa de documentos ao digitalizar.

## Colocando Itens

Coloque os itens como descrito a seguir para digitalizar detectando o tipo e o tamanho do item automaticamente.

### Importante

- Ao digitalizar especificando o tamanho do papel no IJ Scan Utility ou no ScanGear (driver do scanner), alinhe um canto superior do item com o canto da seta (marca de alinhamento) do cilindro.
- As fotos que foram cortadas de formas irregulares e itens com menos de 3 cm (1,2 pol.) quadrados não poderão ser cortados com precisão durante a digitalização.
- Etiquetas refletivas de disco podem não ser digitalizadas conforme o esperado.

| Fotografias, cartões postais, cartões de visita e BD/DVD/CD | Revistas, jornais e documentos |
|---|---|
| <br>**Item único:**<br>Coloque o item voltado para baixo no cilindro, com 1 cm (0,4 polegada) ou mais de espaço entre as extremidades (área com listras diagonais) do cilindro e do item. As partes colocadas na área com listras diagonais não poderão ser digitalizadas. | <br>Coloque o item voltado para baixo no cilindro e alinhe um canto superior do item com o canto na seta (marca de alinhamento) do cilindro. As partes colocadas na área com listras diagonais não poderão ser digitalizadas.<br> 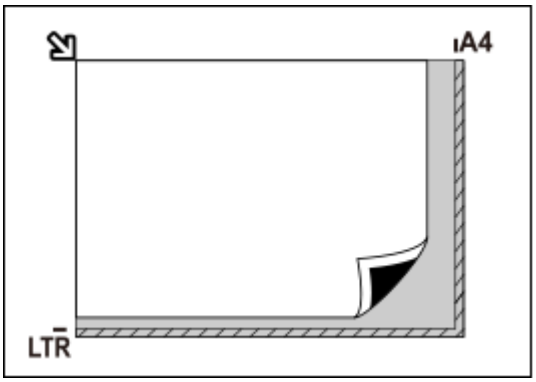 <br> |

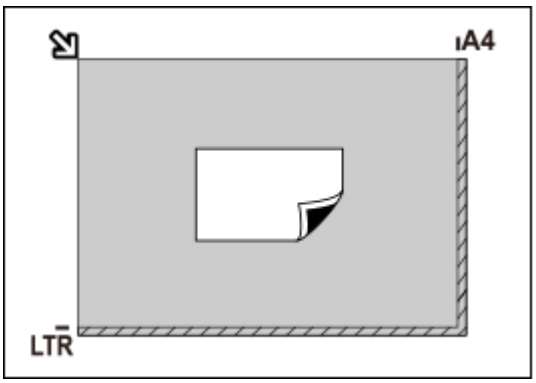


**Importante**

- Itens grandes (como fotografias no tamanho A4) que não podem ser colocados muito longe das extremidades ou da seta (marca de alinhamento) do cilindro podem ser salvos como arquivos PDF. Para salvar em um formato diferente do PDF, digitalize especificando o formato de dados.

**Vários itens:**

Deixe 1 cm (0,4 polegada) ou mais de espaço entre as extremidades (área com listras diagonais) do cilindro e dos itens, e entre os itens. As partes colocadas na área com listras diagonais não poderão ser digitalizadas.

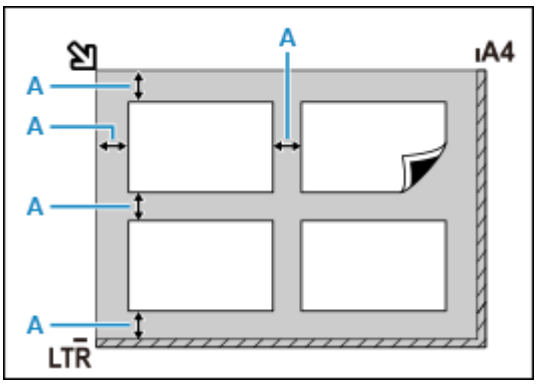


A : 1 cm (0,4 pol.) ou mais

**Nota**

- Coloque até 12 itens.
- As posições de itens inclinados (10 graus ou menos) são corrigidas automaticamente.

**Importante**

- Para as partes nas quais os itens não podem ser digitalizados, consulte Colocando Originais.

# Configurações de Digitalização em Rede

É possível conectar seu scanner ou impressora a uma rede para compartilhá-lo entre vários computadores.

**Importante**

- Não é possível para vários usuários digitalizar ao mesmo tempo.

**Nota**

- Conclua as configurações de rede do scanner ou da impressora com antecedência seguindo as instruções em nosso site.
- Com a conexão de rede, a digitalização é mais demorada do que a conexão USB.

Especifique as seguintes configurações para ativar a digitalização através da rede.

## Especificando Seu Scanner ou Impressora

Use o IJ Network Scanner Selector EX para especificar o scanner que você deseja usar. Com a especificação do scanner, você pode digitalizar em rede a partir do seu computador.

**Importante**

- Se o produto que você deseja usar for alterado com o IJ Network Scanner Selector EX, o produto usado para digitalização com o IJ Scan Utility também será alterado.

  Se seu scanner ou impressora não estiver selecionado no IJ Scan Utility, verifique se ele está selecionado com o IJ Network Scanner Selector EX.

  Consulte "Menu e Tela de Configuração do IJ Network Scanner Selector EX2" para seu modelo a partir do Início do Manual On-line para obter detalhes.

1. Verifique se o IJ Network Scanner Selector EX está em execução.

   Se o IJ Network Scanner Selector EX estiver em execução, (IJ Network Scanner Selector EX2) será exibido na área de notificação da área de trabalho. Clique em para verificar os ícones ocultos também.

   **Nota**

   - Se o ícone não for exibido na área de notificação da área de trabalho, siga o procedimento abaixo para começar.

     - **Windows 10:**

       No menu **Iniciar (Start)**, clique em **Todos os aplicativos (All apps)** >**Canon Utilities** > **IJ Network Scanner Selector EX2**.

     - **Windows 8.1:**

       Clique em **IJ Network Scanner Selector EX2** na tela Inicial.

       Se **IJ Network Scanner Selector EX2** não estiver exibido na tela Iniciar, selecione o botão **Pesquisar (Search)**, então pesquise "IJ Network Scanner Selector EX2".

— **Windows 7:**

No menu **Iniciar (Start)**, clique em **Todos os Programas (All Programs)** > **Canon Utilities** > **IJ Network Scanner Selector EX2** > **IJ Network Scanner Selector EX2**.

O ícone será exibido na área de notificação da área de trabalho, e será exibida a tela Configurações de Digitalização a Partir do PC. Nesse caso, vá para a Etapa 3.

2. Na área de notificação da área de trabalho, clique com o botão direito do mouse em (IJ Network Scanner Selector EX2), então selecione **Configurações... (Settings...)**.

   A tela Configurações de Digitalização a Partir do PC é exibida.

3. Selecione seu scanner ou impressora a partir de **Scanners**.

   Geralmente, o endereço MAC de seu scanner ou impressora já estará selecionado após a configuração de rede. Nesse caso, não é necessário selecioná-la novamente.

   **Importante**

   - Se existirem vários scanners na rede, vários nomes de modelos serão exibidos. Nesse caso, você poderá selecionar um scanner por modelo.

4. Clique em **OK**.

## Configuração de Digitalização com o IJ Scan Utility

Para digitalizar do IJ Scan Utility usando um scanner ou impressora conectado a uma rede, especifique seu scanner ou impressora com o IJ Network Scanner Selector EX e, em seguida, siga as etapas abaixo para alterar o status da conexão entre ele e o computador.

1. Inicie o IJ Scan Utility.

2. Selecione "Canon XXX series Network" (onde "XXX" é o nome do modelo) para **Nome do produto (Product Name)**.

3. Clique em **Configs... (Settings...)** para usar outro scanner conectado a uma rede.

4. Clique em (Configurações Gerais), então clique em **Selecionar (Select)** em **Nome do produto (Product Name)**.

   A tela Configurações de Digitalização a Partir do PC do IJ Network Scanner Selector EX é exibida.

   Selecione o scanner que você deseja usar e clique em **OK**.

5. Na caixa de diálogo **Configurações (Configurações gerais) (Settings (General Settings))**, clique em **OK**.

A tela principal do IJ Scan Utility aparece novamente. Você pode digitalizar através de uma conexão de rede.

### Nota

- Se seu scanner ou impressora não aparecer, verifique o seguinte, clique em **OK** para fechar a tela, a reabra e tente selecionar novamente.
  - Os MP Drivers são instalados
  - As configurações de rede do seu scanner ou impressora estarão concluídas após a instalação dos MP Drivers
  - A comunicação de rede entre seu scanner ou impressora e o computador está ativada

  Se o problema ainda não for resolvido, consulte Problemas de Comunicação de Rede.

# Perguntas Frequentes

Rede

- Não é Possível Encontrar a Impressora na Rede
- Não é possível encontrar a Impressora ao usar Wi-Fi
- Chave de Rede (Senha) Desconhecida
- Não é Possível Imprimir nem Conectar

Para outras perguntas sobre rede, clique aqui.

Imprimir

- Impressora não imprime
- As Impressões Estão Em Branco/Borradas ou Difusas/Imprecisas ou Cores Sangrando/Faixas ou Linhas
- Os Resultados da Impressão São Insatisfatórios
- Lista de Códigos de Suporte para Erro (Papel Atolado)
- Não é Possível Imprimir nem Conectar

Instalação

- Falha na instalação dos MP Drivers (Windows)

Erro

- Quando ocorreu um erro
- Uma Mensagem (Código de Suporte) É Exibida

## Solução de problemas

### A Impressora Não Funciona

- A Impressora Não Liga
- Impressora desliga inesperadamente ou repetidamente
- O LCD Está Desativado
- Problemas de Conexão USB
- Não é Possível Estabelecer Comunicação com a Impressora via USB

---

- Impressora não imprime
- A Cópia/Impressão Para
- Não É Possível Imprimir Usando o AirPrint
- Impressora imprime lentamente
- A Tinta Não Sai
- Lista de Códigos de Suporte para Erro (Papel Atolado)
- A Impressora não Atende ou erro Alimente Papel/"Sem Papel"
- Os Resultados da Impressão São Insatisfatórios

---

- Problemas na Digitalização (Windows)
- Problemas na Digitalização (macOS)

- Os Resultados da Digitalização são Insatisfatórios (Windows)
- Os resultados da digitalização são insatisfatórios (macOS)
- Impossível Imprimir/Digitalizar de Smartphone/Tablet

### Não é Possível Configurar Corretamente (Rede)

- Não é Possível Encontrar a Impressora na Tela Verificar configurações da impressora Durante a Configuração (Windows)
- Não é possível encontrar a Impressora ao usar Wi-Fi
- Impressora Parou de Funcionar Repentinamente
- Chave de Rede (Senha) Desconhecida
- Senha esquecida do administrador da impressora
- Não é possível usar a impressora depois de substituir o roteador sem fio ou alterar suas configurações
- Mensagem Exibida no Computador Durante a Configuração
- Verificando as Informações da Rede
- Restaurando o Padrão de Fábrica

### Não é Possível Configurar Corretamente (Instalação)

- Falha na instalação dos MP Drivers (Windows)
- Atualizando os MP Drivers no ambiente de rede (Windows)

### Erro ou Aparece uma Mensagem

- Quando ocorreu um erro
- Uma Mensagem (Código de Suporte) É Exibida
- Lista de Códigos de Suporte para Erro
- A Mensagem de Erro é Exibida em um Dispositivo Compatível com PictBridge (Wi-Fi)
- Mensagens de Erro do IJ Scan Utility (Windows)
- Mensagens de erro do IJ Scan Utility Lite (macOS)
- Mensagens de erro do ScanGear (driver do scanner) (Windows)

## Problemas de Operação

- Problemas de Comunicação de Rede
- Problemas de Impressão
- Problemas durante a Impressão/Digitalização do Smartphone/Tablet
- Problemas na Digitalização (Windows)
- Problemas na Digitalização (macOS)
- Problemas Mecânicos
- Problemas de Instalação e Download
- Erros e Mensagens
- Se Não Conseguir Resolver um Problema

# Configurações de Rede e Problemas Comuns

Aqui estão as perguntas frequentes sobre rede. Selecione o método de conexão que está usando ou que deseja usar.

## LAN sem-fio

### Não é Possível Encontrar a Impressora

- Não é possível encontrar a Impressora ao usar Wi-Fi
- Não é Possível Encontrar a Impressora na Tela Verificar configurações da impressora Durante a Configuração (Windows)
- Não É Possível Prosseguir além da Tela Conexão com a impressora
- Impressora não encontrada pela tela Encontrar impressora da configuração
- Procurar Impressora pelo Endereço IP ou Nome de Host Durante a Configuração
- Ocorre um erro durante a configuração do Wi-Fi
- Detectar mesmo nome da impressora
- Método de reconfiguração da conexão Wi-Fi

### Não é Possível Imprimir nem Conectar

- Impressora Parou de Funcionar Repentinamente
- Não é possível usar a impressora depois de substituir o roteador sem fio ou alterar suas configurações
- Não é possível acessar a Internet no Wi-Fi a partir de um dispositivo de comunicação
- Conectando a Impressora e o Roteador Sem Fio Usando a Conexão Sem Fio Fácil
- Não é Possível Conectar o Smartphone/Tablet ao Roteador Sem Fio
- Ocorre um erro durante a configuração do Wi-Fi
- Conecta-se a outro computador via LAN/altera a conexão de USB para LAN
- Não é Possível Imprimir nem Conectar

### Dicas Sobre a Configuração da LAN/Alterando as Configurações da LAN

- Chave de Rede (Senha) Desconhecida
- Senha esquecida do administrador da impressora
- Verificando as Informações da Rede
- Restaurando o Padrão de Fábrica
- Verificando o SSID/Chave do Roteador Sem Fio
- Verificando o nome de rede (SSID) do roteador sem fio para Smartphone/Tablet
- Separador de Privacidade/Separador de SSID/Função de Separação da Rede
- Configurações de Rede Padrão
- Conecta-se a outro computador via LAN/altera a conexão de USB para LAN
- Imprimindo as Configurações da Rede
- Método de reconfiguração da conexão Wi-Fi

- Verificando o Código do Status

### Impressão/Digitalização no Smartphone/Tablet

- Conectando a Impressora e o Roteador Sem Fio Usando a Conexão Sem Fio Fácil
- Não é Possível Conectar o Smartphone/Tablet ao Roteador Sem Fio
- Verificando o nome de rede (SSID) do roteador sem fio para Smartphone/Tablet
- Configurando o Uso do Smartphone/Tablet
- Impossível Imprimir/Digitalizar de Smartphone/Tablet
- Transferindo o Canon PRINT Inkjet/SELPHY

### Problemas ao Usar a Impressora

- Mensagem Exibida no Computador Durante a Configuração
- Impressora imprime lentamente
- Nenhum nível de tinta aparece no Monitor de Status da Impressora (Windows)
- Pacotes São Enviados Constantemente (Windows)

## Conexão direta (Wireless Direct)

### Não é Possível Imprimir nem Conectar

- Impressora Parou de Funcionar Repentinamente
- Não é possível acessar a Internet no Wi-Fi a partir de um dispositivo de comunicação
- Não é Possível Imprimir nem Conectar

### Dicas Sobre a Configuração da LAN/Alterando as Configurações da LAN

- Chave de Rede (Senha) Desconhecida
- Senha esquecida do administrador da impressora
- Verificando as Informações da Rede
- Restaurando o Padrão de Fábrica
- Configurações de Rede Padrão
- Imprimindo as Configurações da Rede
- Método de reconfiguração da conexão Wi-Fi
- Verificando o Código do Status

### Imprimindo de Smartphone/Tablet

- Impossível Imprimir/Digitalizar de Smartphone/Tablet
- Transferindo o Canon PRINT Inkjet/SELPHY

### Problemas ao Usar a Impressora

- Mensagem Exibida no Computador Durante a Configuração
- Impressora imprime lentamente
- Nenhum nível de tinta aparece no Monitor de Status da Impressora (Windows)

## Problemas de Comunicação de Rede


- Não é Possível Encontrar a Impressora na Rede
- Problemas de Conexão de Rede
- Outros Problemas de Rede

# Não é Possível Encontrar a Impressora na Rede

## Ao executar a configuração da impressora:

- Não é Possível Encontrar a Impressora na Tela Verificar configurações da impressora Durante a Configuração (Windows)
- Não É Possível Prosseguir além da Tela Conexão com a impressora

## Ao usar a impressora:

- Não é possível encontrar a Impressora ao usar Wi-Fi

# Não é Possível Encontrar a Impressora na Tela Verificar configurações da impressora Durante a Configuração (Windows)

Se não for possível encontrar a impressora e a tela **Verificar configurações da impressora (Check Printer Settings)** aparecer depois de procurar a impressora com **Pesquisa automática (Automatic search)** na tela **Procurar impressoras (Search for Printers)** durante a configuração da tela, clique em **Detectar novamente (Redetect)** e procure a impressora novamente pelo endereço IP na tela **Procurar impressoras (Search for Printers)**.

Se você não conseguir encontrar a impressora pelo endereço IP, verifique as configurações de rede.

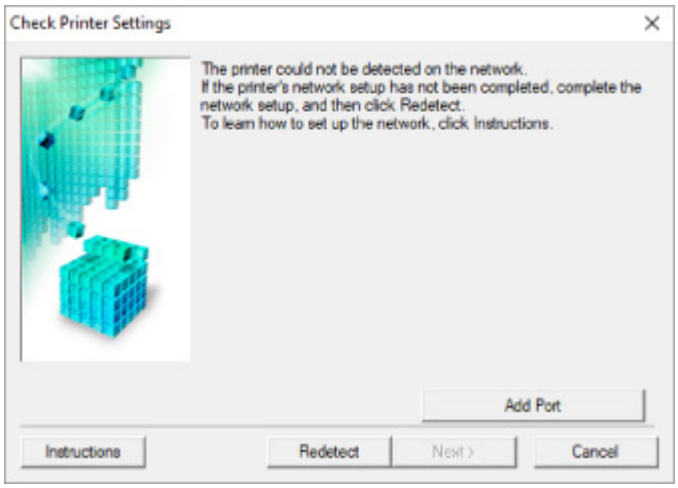


- Verificando status de alimentação
- Verificando a configuração de rede do PC
- Verificando as configurações de Wi-Fi da impressora
- Verificando o ambiente de Wi-Fi
- Verificando o endereço IP da impressora
- Verificando as configurações do software de segurança
- Verificando as configurações do roteador sem fio

# Não é Possível Encontrar a Impressora na tela Verificar configurações da impressora durante a configuração do Wi-Fi (Windows) - Verificando o status da alimentação

## A impressora e o dispositivo de rede (roteador etc.) estão ligados?

Verifique se a impressora está ligada.

➡ Verificando se a alimentação está ligada

Verifique se o dispositivo de rede (roteador etc.) está ligado.

## Se a impressora ou o dispositivo de rede estiver desligado:

Ligue a impressora ou o dispositivo de rede.

Pode demorar um pouco para a impressora ou o dispositivo de rede ficarem prontos para uso depois de ligados. Aguarde um instante depois de ligar a impressora ou o dispositivo de rede e então clique em **Detectar novamente (Redetect)** na tela **Verificar configurações da impressora (Check Printer Settings)** para detectar novamente a impressora.

Se a impressora for encontrada, siga as instruções na tela para continuar a configurar a comunicação de rede.

## Se a impressora e o dispositivo de rede estiverem ligados:

Se os dispositivos de rede estiverem ligados, desligue e ligue-os novamente.

Se o procedimento acima não solucionar o problema:

➡ Verificando a configuração de rede do PC

# Não é Possível Encontrar a impressora na tela Verificar configurações da impressora durante a configuração do Wi-Fi (Windows) - Verificando a conexão de rede do PC

## Você pode visualizar quaisquer páginas da Web em seu computador?

Certifique-se de que o computador e o dispositivo de rede (roteador etc.) estejam configurados e que o computador esteja conecto à rede.

### Se você não conseguir visualizar qualquer página da Web:

Clique em **Cancelar (Cancel)** na tela **Verificar configurações da impressora (Check Printer Settings)** para cancelar a configuração da comunicação de rede.

Depois disso, configure o computador e o dispositivo de rede.

Para obter informações sobre procedimentos, consulte os manuais de instruções do computador e do dispositivo de rede ou entre em contato com os fabricantes.

Se você puder visualizar páginas da Web depois de configurar o computador e o dispositivo de rede, tente configurar a comunicação de rede desde o início.

### Se você conseguir visualizar as páginas da Web ou se as instruções acima não resolverem o problema:

➡ Verificando as configurações de Wi-Fi da impressora

## Não é possível encontrar a impressora na tela Verificar configurações da impressora durante a configuração do Wi-Fi (Windows) -Verificando as configurações do Wi-Fi da impressora

### A impressora está definida para permitir a comunicação sem fio?

Verifique se o ícone é exibido no LCD.

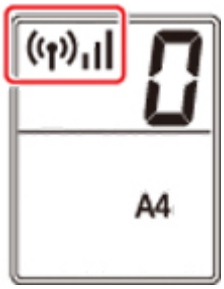


### Se o ícone não for exibido:

A impressora não está definida para permitir a comunicação sem fio. Ative a comunicação sem fio na impressora.

### Se o ícone for exibido:

➡ Verificando o ambiente de Wi-Fi

# Não é possível encontrar a Impressora na tela Verificar configurações da impressora durante a configuração do Wi-Fi (Windows) - Verificando o ambiente do Wi-Fi

## A impressora está conectada ao roteador sem fio?

Verifique o status do ícone no LCD para garantir que a impressora esteja conectada ao roteador sem fio.

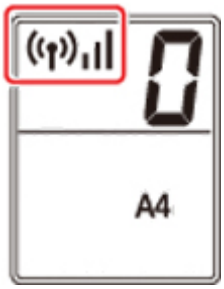


### Se for exibido:

- Verifique a configuração do roteador sem fio.

  Depois de verificar a configuração do roteador sem fio, verifique se a impressora não está distante do roteador sem fio.

  A impressora pode ficar a até 50 m (164 pés) do roteador sem fio. Verifique se a impressora está perto o suficiente do roteador sem fio a ser usado.

  Coloque a impressora e o roteador sem fio onde não exista nenhum obstáculo entre eles. A comunicação sem-fio entre diferentes salas ou andares geralmente é baixa. A comunicação sem fio pode ser impedida por materiais do edifício que contenham metal ou concreto. Se a impressora não puder se comunicar com o computador pelo Wi-Fi devido a uma parede, coloque a impressora e o computador no mesmo recinto.

  Além disso, se houver algum dispositivo que emita ondas de rádio, como um forno micro-ondas, na mesma largura de frequência do roteador sem fio nas proximidades, isso pode causar interferência. Coloque o roteador sem fio o mais distante possível das fontes de interferência.

  **Nota**

  - Embora a maioria dos roteadores sem fio tenha uma antena, observe que em alguns deles ela fica na parte de dentro.

- Verifique a configuração do roteador sem fio.

A impressora e o roteador sem fio devem ser conectados usando uma largura de banda de 2,4 GHz. Verifique se o roteador sem fio para o destino da impressora está configurado para usar largura de banda de 2,4 GHz.

**Importante**

- Observe que alguns roteadores sem fio distinguem nomes de rede (SSIDs) pelo último caractere alfanumérico de acordo com sua largura de banda (2,4 GHz ou 5 GHz) ou propósito (para computador ou máquina de jogo).

Para verificar o nome da rede (SSID) do roteador sem fio ao qual a impressora está conectada, imprima as configurações de rede.

➡ Imprimindo as Configurações da Rede

Para obter detalhes, consulte o manual de instruções fornecido com o roteador sem fio ou entre em contato com o fabricante.

Depois de tomar as medidas acima, clique em **Detectar novamente (Redetect)** na tela **Verificar configurações da impressora (Check Printer Settings)** para detectar a impressora novamente.

Se a impressora for encontrada, siga as instruções na tela para continuar a configurar a comunicação de rede.

Se não for possível detectar a impressora, a impressora não será conectada ao roteador sem fio. Conecte a impressora ao roteador sem fio.

Depois de conectar a impressora ao roteador sem fio, configure a comunicação de rede desde o início.

## Se , ou for exibido:

➡ Verificando o endereço IP da impressora

# Não é possível encontrar a Impressora na tela Verificar configurações da impressora durante a configuração do Wi-Fi (Windows) - Verificando o endereço IP da impressora

## O endereço IP da impressora está especificado corretamente?

Se o endereço IP da impressora não estiver especificado corretamente, a impressora não poderá ser encontrada. Verifique se o endereço IP da impressora não está sendo usado por outro dispositivo.

Para verificar o endereço IP da impressora, imprima as informações das configurações de rede.

➡ Imprimindo as Configurações da Rede

### Se o endereço IP não estiver especificado corretamente:

Consulte Se uma tela de erro for exibida: e especifique e o endereço IP.

### Se o endereço IP estiver especificado corretamente:

➡ Verificando as configurações do software de segurança

# Não é possível encontrar a Impressora na tela Verificar configurações da impressora durante a configuração do Wi-Fi (Windows) - Verificando as configurações do software de segurança

## Verifique se o firewall não interfere na configuração.

O firewall do seu software de segurança ou sistema operacional para o computador pode limitar a comunicação entre a impressora e o computador.

- **Se uma mensagem de firewall aparecer:**

  Se uma mensagem de firewall aparecer avisando que o software da Canon está tentando acessar a rede, defina a permissão do acesso no software de segurança.

  Depois de permitir o acesso do software, clique em **Detectar novamente (Redetect)** na tela **Verificar configurações da impressora (Check Printer Settings)** para detectar a impressora novamente.

  Se a impressora for encontrada, siga as instruções na tela para continuar a configurar a comunicação de rede.

- **Se nenhuma mensagem de firewall aparecer:**

  Desative o firewall temporariamente e refaça a configuração de comunicação com a rede.

  Após a conclusão da configuração, reative o firewall.

**Nota**

- Para saber mais sobre configurações do firewall do sistema operacional ou do software de segurança, consulte o manual de instruções ou entre em contato com o fabricante.

## Se o procedimento acima não solucionar o problema:

➡ Verificando as configurações do roteador sem fio

# Não é possível encontrar a Impressora na tela Verificar configurações da impressora durante a configuração do Wi-Fi (Windows) - Verificando as configurações do roteador sem fio

## Verifique as configurações do roteador sem fio.

Verifique as configurações da conexão de rede do roteador sem fio, como filtragem de endereço IP, filtragem de endereço MAC, chave de criptografia e função DHCP.

Certifique-se de que o mesmo canal de rádio seja atribuído à impressora e ao roteador sem fio.

Para verificar as configurações do roteador sem fio, consulte o manual de instruções fornecido com o roteador sem fio ou entre em contato com o fabricante.

Além disso, verifique se o roteador sem fio que você está usando está configurado para usar largura de banda de 2,4 GHz.

**Importante**

- Dependendo do roteador sem fio, um nome da rede (SSID) diferente será atribuído para uma largura de banda (2,4 GHz ou 5 GHz) ou seu uso (para PC ou máquina de jogo), usando caracteres alfanuméricos no final do nome da rede (SSID).

Depois de verificar as configurações do roteador sem fio, clique em **Detectar novamente (Redetect)**, na tela **Verificar configurações da impressora (Check Printer Settings)**, para detectar a impressora novamente.

Se a impressora for encontrada, siga as instruções na tela para continuar a configurar a comunicação de rede.

# Não É Possível Prosseguir além da Tela Conexão com a impressora

Se você não puder prosseguir além da tela **Conexão com a impressora (Printer Connection)** verifique o seguinte.

Verificação 1 Verifique se o cabo USB está conectado firmemente à impressora e ao computador.

Conecte a impressora e o computador com um cabo USB, conforme mostrado na ilustração abaixo. A porta USB está localizada na parte traseira da impressora.

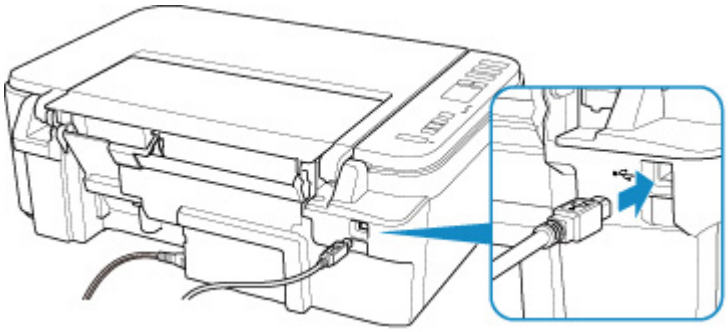

**Importante**

- Conecte o terminal "Tipo-B" à impressora com o lado entalhado para CIMA. Para obter detalhes, consulte o manual de instruções fornecido com o cabo USB.

Verificação 2 Execute o procedimento a seguir para conectar a impressora e o computador novamente.

**Importante**

- Para macOS, verifique se o ícone de cadeado está no canto inferior esquerdo da tela **Impressoras e Scanners (Printers & Scanners)**.

  Se o ícone (bloqueado) for exibido, clique nele para desbloquear. (O nome do administrador e a senha são necessários para desbloquear.)

1. Desconecte o cabo USB da impressora e do computador e conecte-o novamente.
2. Certifique-se de que a impressora não está em funcionamento e desligue-a.
3. Ligue a impressora.

Verificação 3 Se você não conseguir resolver o problema, execute o procedimento a seguir para reinstalar o driver da impressora.

1. Concluir configuração.

2. Desligue a impressora.

3. Reinicie o computador.

4. Verifique se algum software está em execução.

5. Clique aqui e execute a configuração.

# Não é possível encontrar a Impressora ao usar Wi-Fi

## Verificação 1 Verifique se a impressora está ligada.

Caso contrário, verifique se a impressora está conectada corretamente e pressione o botão **ATIVADO (ON)** para ligá-la.

O indicador luminoso **ATIVADO (ON)** pisca enquanto a impressora está inicializando. Aguarde até que o indicador luminoso **ATIVADO (ON)** pare de piscar e fique permanentemente aceso.

## Verificação 2 Verifique o ícone (**Status de rede (Network status)**) no LCD.

Se o ícone não for exibido, pressione o botão **Rede (Network)** para ativar a LAN sem fio.

Se o ícone for exibido, consulte a Verificação 3 ou itens de verificação posteriores para verificar se a configuração da impressora está concluída ou se as configurações do roteador sem fio para conectar estão corretas.

## Verificação 3 Certifique-se de que a instalação da impressora foi concluida no computador.

Se não, clique aqui e execute a configuração.

**Nota**

- O IJ Network Device Setup Utility permite que você diagnostique e repare o status da rede.

  Selecione o link abaixo para transferir e instalar o IJ Network Device Setup Utility.

  ➡ Verificando o Status da Conexão da Impressora Usando o IJ Network Device Setup Utility

  Consulte abaixo para inicializar o IJ Network Device Setup Utility.

  – **Para o Windows:**

    ➡ Iniciar o IJ Network Device Setup Utility

  – **Para o macOS:**

    ➡ Iniciar o IJ Network Device Setup Utility

## Verificação 4 Verifique se as configurações de rede da impressora e do roteador sem fio correspondem.

Verifique se as configurações de rede da impressora (por exemplo, nome da rede (SSID) ou chave de rede (senha) etc.) são idênticas às do roteador sem fio.

Para verificar as configurações do roteador sem fio, consulte o manual de instruções fornecido com ele ou entre em contato com o fabricante.

**Nota**

- Use a banda com frequência de 2,4 GHz para se conectar a um roteador sem fio. Faça a correspondência do nome da rede (SSID) definido para a impressora com o da banda com frequência de 2,4 GHz do roteador sem fio.

Para verificar o nome da rede (SSID) definido para a impressora, imprima as informações da configuração de rede.

➡ Imprimindo as Configurações da Rede

**Nota**

- O IJ Network Device Setup Utility permite que você diagnostique e repare o status da rede.

  Selecione o link abaixo para transferir e instalar o IJ Network Device Setup Utility.

  ➡ Verificando o Status da Conexão da Impressora Usando o IJ Network Device Setup Utility

  Consulte abaixo para inicializar o IJ Network Device Setup Utility.

  – **Para o Windows:**

    ➡ Iniciar o IJ Network Device Setup Utility

  – **Para o macOS:**

    ➡ Iniciar o IJ Network Device Setup Utility

## Verificação 5 Verifique se a impressora não está muito distante do roteador sem fio.

Se a distância entre a impressora e o roteador sem fio não for muito grande, a comunicação poderá ser ruim. Coloque a impressora e o roteador próximos um do outro.

**Nota**

- Embora a maioria dos roteadores sem fio tenha uma antena, observe que em alguns deles ela fica na parte de dentro.

## Verificação 6 Verifique se o sinal sem fio está forte. Monitore a potência do sinal e mova a impressora e o roteador sem fio conforme necessário.

Coloque a impressora e o roteador sem fio onde não exista nenhum obstáculo entre eles. A comunicação sem-fio entre diferentes salas ou andares geralmente é baixa. A comunicação sem fio pode ser impedida por materiais do edifício que contenham metal ou concreto. Se a impressora não puder se comunicar com o computador pelo Wi-Fi devido a uma parede, coloque a impressora e o computador no mesmo recinto.

Além disso, se houver algum dispositivo que emita ondas de rádio, como um forno micro-ondas, na mesma largura de frequência do roteador sem fio nas proximidades, isso pode causar interferência. Coloque o roteador sem fio o mais distante possível das fontes de interferência.

Verifique a intensidade do sinal no LCD.

➡ Indicação do LCD

**Nota**

- O IJ Network Device Setup Utility permite que você diagnostique e repare o status da rede.

Selecione o link abaixo para transferir e instalar o IJ Network Device Setup Utility.

➡ Verificando o Status da Conexão da Impressora Usando o IJ Network Device Setup Utility

Consulte abaixo para inicializar o IJ Network Device Setup Utility.

— **Para o Windows:**

➡ Iniciar o IJ Network Device Setup Utility

— **Para o macOS:**

➡ Iniciar o IJ Network Device Setup Utility

## Verificação 7 Verifique se o computador está conectado ao roteador sem fio.

Para obter mais informações sobre como verificar as configurações do computador ou o estado da conexão, consulte o manual de instruções do computador ou entre em contato com o fabricante.

**Nota**

- Se você estiver usando um smartphone ou tablet, verifique se o Wi-Fi está ativado no dispositivo.

## Verificação 8 Verifique se **Ativar suporte bidirecional (Enable bidirectional support)** está selecionado na aba **Portas (Ports)** da caixa de diálogo **Propriedades da impressora (Printer properties)**. (Windows)

Caso contrário, selecione-o para ativar o suporte bidirecional.

## Verificação 9 Verifique se o firewall do software de segurança está desativado.

Se o firewall do software de segurança estiver ativado, poderá aparecer uma mensagem alertando que o software Canon está tentando acessar a rede. Se essa mensagem de aviso aparecer, configure o software de segurança para sempre permitir o acesso.

Se estiver usando algum programa que alterne entre ambientes de rede, verifique suas configurações. Alguns programas usam um firewall por padrão.

## Verificação 10 Se a impressora estiver conectada a uma Estação base AirPort via LAN, certifique-se de usar caracteres alfanuméricos para o nome da rede (SSID). (macOS)

**Se o problema não for resolvido, clique aqui e refaça a configuração.**

## Problemas de Conexão de Rede

- Impressora Parou de Funcionar Repentinamente
- Chave de Rede (Senha) Desconhecida
- Não é possível usar a impressora depois de substituir o roteador sem fio ou alterar suas configurações

# Impressora Parou de Funcionar Repentinamente


- Não é possível conectar a uma impressora após mudanças na configuração de rede
- Não é possível conectar a uma impressora via LAN sem fio (Wi-Fi)
- Não é possível conectar a uma impressora por meio de conexão direta sem fio.
- Impossível imprimir/digitalizar pela rede


## Q Não é possível conectar a uma impressora após mudanças na configuração de rede

A

Pode demorar um pouco para o computador obter um endereço IP, ou talvez seja necessário reiniciar o computador.

Verifique se o computador obteve um endereço IP válido e tente encontrar a impressora novamente.

## Q Não é possível conectar a uma impressora via LAN sem fio (Wi-Fi)

A

**Verificação 1** Verifique o estado da alimentação da impressora, dos dispositivos de rede (por exemplo, roteador sem fio) e do smartphone/tablet.

- Ligue a impressora ou os dispositivos.
- Se a alimentação já estiver ligada, desligue e ligue novamente o interruptor de alimentação.
- Pode ser necessário resolver os problemas do roteador (por exemplo, intervalo de atualização de uma chave, problemas de intervalo de atualização do DHCP, modo de economia de energia etc.) ou de atualização do firmware do roteador sem fio.

Para obter detalhes, entre em contato com o fabricante do seu roteador sem fio.

**Verificação 2** Você pode visualizar quaisquer páginas da Web em seu computador?

Verifique se o seu computador está conectado ao roteador sem fio corretamente.

Para obter mais informações sobre a verificação das configurações do computador ou do status da conexão, consulte o manual de instruções fornecido com o computador ou entre em contato com o fabricante.

**Verificação 3** A impressora está conectada ao roteador sem fio?

Use o ícone no LCD para verificar o status da conexão entre a impressora e o roteador sem fio. Se o ícone não for exibido, o Wi-Fi está desativado. Ative a comunicação sem fio na impressora.

**Verificação 4** Verifique se as configurações de rede da impressora e do roteador sem fio coincidem.

Verifique se as configurações de rede da impressora (por exemplo, nome da rede (SSID) ou chave de rede (senha) etc.) são idênticas às do roteador sem fio.

Para verificar as configurações do roteador sem fio, consulte o manual de instruções fornecido com ele ou entre em contato com o fabricante.

**Nota**

- Use a banda com frequência de 2,4 GHz para se conectar a um roteador sem fio. Faça a correspondência do nome da rede (SSID) definido para a impressora com o da banda com frequência de 2,4 GHz do roteador sem fio.

Para verificar as configurações de rede atuais da impressora, imprima as informações da configuração de rede.

➡ Imprimindo as Configurações da Rede

**Nota**

- O IJ Network Device Setup Utility permite que você diagnostique e repare o status da rede.

  Selecione o link abaixo para transferir e instalar o IJ Network Device Setup Utility.

  ➡ Verificando o Status da Conexão da Impressora Usando o IJ Network Device Setup Utility

  Consulte abaixo para inicializar o IJ Network Device Setup Utility.

  – **Para o Windows:**

    ➡ Iniciar o IJ Network Device Setup Utility

  – **Para o macOS:**

    ➡ Iniciar o IJ Network Device Setup Utility

## Verificação 5 Verifique se a impressora não está muito distante do roteador sem fio.

Se a distância entre a impressora e o roteador sem fio não for muito grande, a comunicação poderá ser ruim. Coloque a impressora e o roteador próximos um do outro.

**Nota**

- Embora a maioria dos roteadores sem fio tenha uma antena, observe que em alguns deles ela fica na parte de dentro.

## Verificação 6 Verifique se o sinal sem fio está forte. Monitore o status do sinal e mova a impressora e o roteador sem fio, conforme necessário.

Coloque a impressora e o roteador sem fio onde não exista nenhum obstáculo entre eles. A comunicação sem-fio entre diferentes salas ou andares geralmente é baixa. A comunicação sem fio pode ser impedida por materiais do edifício que contenham metal ou concreto. Se a impressora não puder se comunicar com o computador pelo Wi-Fi devido a uma parede, coloque a impressora e o computador no mesmo recinto.

Além disso, se houver algum dispositivo que emita ondas de rádio, como um forno micro-ondas, na mesma largura de frequência do roteador sem fio nas proximidades, isso pode causar interferência. Coloque o roteador sem fio o mais distante possível das fontes de interferência.

Verifique a intensidade do sinal no LCD.

➡ Indicação do LCD

**Nota**

- O IJ Network Device Setup Utility permite que você diagnostique e repare o status da rede.

  Selecione o link abaixo para transferir e instalar o IJ Network Device Setup Utility.

  ➡ Verificando o Status da Conexão da Impressora Usando o IJ Network Device Setup Utility

  Consulte abaixo para inicializar o IJ Network Device Setup Utility.

  – **Para o Windows:**

    ➡ Iniciar o IJ Network Device Setup Utility

  – **Para o macOS:**

    ➡ Iniciar o IJ Network Device Setup Utility

## Verificação 7 Verifique os números do canal Wi-Fi usados em seu computador.

Você precisa ter o mesmo número de canal Wi-Fi que está usando para o roteador sem fio, como seu computador. Normalmente, ele está definido de maneira que você possa usar todos os canais Wi-Fi. No entanto, quando os canais que você está usando são restritos, os Wi-Fi não correspondem.

Consulte o manual de instruções fornecido com o computador e verifique o número do canal Wi-Fi disponível para seu computador.

## Verificação 8 Verifique se o canal definido no roteador sem fio é um canal que pode ser usado, como confirmado na Verificação 7.

Caso não seja, altere o canal definido no roteador sem fio.

## Verificação 9 Verifique se o firewall do software de segurança está desativado.

Se o firewall do software de segurança estiver ativado, poderá aparecer uma mensagem alertando que o software Canon está tentando acessar a rede. Se essa mensagem de aviso aparecer, configure o software de segurança para sempre permitir o acesso.

Se estiver usando algum programa que alterne entre ambientes de rede, verifique suas configurações. Alguns programas usam um firewall por padrão.

## Verificação 10 Se a impressora estiver conectada a uma Estação base AirPort via LAN, certifique-se de usar caracteres alfanuméricos para o nome da rede (SSID). (macOS)

**Se o problema não for resolvido, clique aqui e refaça a configuração.**

- **Posicionamento:**

  Coloque a impressora e o roteador sem fio onde não exista nenhum obstáculo entre eles.

## Q Não é possível conectar a uma impressora por meio de conexão direta sem fio.

## A

### Verificação 1 Verifique o estado da alimentação da impressora e de outros dispositivos ( smartphone ou tablet).

Ligue a impressora ou os dispositivos.

Se a alimentação já estiver ligada, desligue e ligue novamente o interruptor de alimentação.

### Verificação 2 Verifique as configurações da impressora.

Verifique se o ícone (**Direta (Direct)**) é exibido no LCD.

Se não, pressione o botão **Direta (Direct)** para ativar a Conexão direta sem fio.

### Verificação 3 Verifique as configurações do seu dispositivo (smartphone/tablet).

Verifique se Wi-Fi está ativado em seu dispositivo.

Para obter detalhes, consulte o manual de instruções do seu dispositivo.

### Verificação 4 Verifique se a impressora está selecionada como uma conexão para dispositivo (como um smartphone ou tablet).

Selecione o nome da rede (SSID) para conexão direta sem fio especificado para a impressora como o destino da conexão para dispositivos.

Verifique o destino em seu dispositivo.

Para obter detalhes, consulte o manual de instruções do seu dispositivo ou visite o site do fabricante.

Para verificar o nome da rede (SSID) para a conexão direta sem fio especificado para a impressora, imprima as informações da configuração de rede da impressora.

➡ Imprimindo as Configurações da Rede

### Verificação 5 Você inseriu a senha correta especificada para a configuração Direta Sem Fio?

Para verificar a senha especificada para a impressora, imprima as informações da configuração de rede da impressora.

➡ Imprimindo as Configurações da Rede

### Verificação 6 Verifique se a impressora não está muito distante do dispositivo.

Se a distância entre a impressora e o dispositivo for muito grande, a comunicação sem fio poderá ser ruim. Coloque a impressora e o dispositivo próximos um do outro.

### Verificação 7 Verifique se 5 dispositivos já estão conectados.

A configuração Direta Sem Fio não permite a conexão de mais de 5 dispositivos.

## Q Impossível imprimir/digitalizar pela rede

A

**Verificação 1** Verifique se o computador está conectado ao roteador sem fio.

Para obter mais informações sobre como verificar as configurações do computador ou o estado da conexão, consulte o manual de instruções do computador ou entre em contato com o fabricante.

**Verificação 2** Se os MP Drivers não estiverem instalados, instale-os. (Windows)

Clique aqui e instale os MP Drivers.

**Verificação 3** Ao usar o Wi-Fi, verifique se o roteador sem fio não restringe quais computadores podem acessá-lo.

Para obter mais informações sobre conexão e configuração do roteador sem fio, consulte o manual de instruções do roteador sem fio ou entre em contato com o fabricante.

**Nota**

- Para verificar o endereço MAC ou endereço IP de seu computador, consulte Verificando o Endereço IP ou o Endereço MAC do Computador.

# Chave de Rede (Senha) Desconhecida

➡ Chave WPA/WPA2 ou WEP Definida para Roteador Sem Fio Desconhecido, Não é Possível Conectar
➡ Definindo uma Chave de Criptografia

## Q Chave WPA/WPA2 ou WEP Definida para Roteador Sem Fio Desconhecido, Não é Possível Conectar

### A

Para obter mais informações sobre a configuração de um roteador sem fio, consulte o manual de instruções fornecido com o roteador sem fio ou entre em contato com o fabricante. Verifique se o computador pode se comunicar com o roteador sem fio.

**Nota**

- O IJ Network Device Setup Utility permite que você diagnostique e repare o status da rede.

  Selecione o link abaixo para transferir e instalar o IJ Network Device Setup Utility.

  ➡ Verificando o Status da Conexão da Impressora Usando o IJ Network Device Setup Utility

  Consulte abaixo para inicializar o IJ Network Device Setup Utility.

  – **Para o Windows:**

    ➡ Iniciar o IJ Network Device Setup Utility

  – **Para o macOS:**

    ➡ Iniciar o IJ Network Device Setup Utility

## Q Definindo uma Chave de Criptografia

### A

Para obter mais informações sobre a configuração de um roteador sem fio, consulte o manual de instruções fornecido com o roteador sem fio ou entre em contato com o fabricante. Verifique se o computador pode se comunicar com o roteador sem fio.

**Nota**

- O IJ Network Device Setup Utility permite que você diagnostique e repare o status da rede.

  Selecione o link abaixo para transferir e instalar o IJ Network Device Setup Utility.

  ➡ Verificando o Status da Conexão da Impressora Usando o IJ Network Device Setup Utility

  Consulte abaixo para inicializar o IJ Network Device Setup Utility.

  – **Para o Windows:**

    ➡ Iniciar o IJ Network Device Setup Utility

- **Para o macOS:**

  ➡ Iniciar o IJ Network Device Setup Utility

Por motivos de segurança, é recomendando selecionar WPA, WPA2 ou WPA/WPA2. Se o seu roteador sem fio for compatível com WPA/WPA2, você poderá também usar WPA2 ou WPA.

- **Usando WPA/WPA2 (Windows)**

  O método de autenticação, a senha do Wi-Fi e o tipo de criptografia dinâmica devem ser idênticos entre o roteador sem fio, a impressora e o computador.

  Insira a senha do Wi-Fi configurada no roteador sem fio.

  TKIP (criptografia básica) ou AES (criptografia segura) é selecionado automaticamente como método de criptografia dinâmica.

  Para detalhes, consulte Se a tela de detalhes WPA/WPA2 aparecer.

  **Nota**

  - Esta impressora oferece suporte a WPA/WPA2-PSK (WPA/WPA2-Personal) e WPA2-PSK (WPA2-Personal).

- **Usando o WEP**

  O comprimento ou o formato da senha e do método de autenticação do Wi-Fi devem ser idênticos entre o roteador sem fio, a impressora e seu computador.

  Para se comunicar com um roteador sem fio que gera uma senha automaticamente, é necessário configurar a impressora para usar a senha gerada pelo roteador sem fio.

  - **Para o Windows:**

    Quando a tela **Detalhes de WEP (WEP Details)** for exibida depois que você clicar em **Procurar... (Search...)** na tela **Configurações de rede (Wi-Fi) (Network Settings (Wi-Fi))** no IJ Network Device Setup Utility, siga as instruções fornecidas na tela para definir o comprimento da senha, o formato e a senha a usar.

    Para detalhes, consulte Se a tela de detalhes WEP aparecer.

  **Nota**

  - Se a impressora estiver conectada a uma Estação Base AirPort via LAN:

    Se a impressora estiver conectada a uma Estação Base AirPort via LAN, verifique as configurações em **Segurança sem fio (Wireless Security)** do **AirPort Utility**.

    - Selecione **64 bits (64 bit)** se **40 bits WEP (WEP 40 bit)** estiver selecionado para o comprimento da senha na Estação Base do AirPort.
    - Selecione **1** para a senha a usar. Caso contrário, o computador não conseguirá se comunicar com a impressora através do roteador sem fio.

## Não é possível usar a impressora depois de substituir o roteador sem fio ou alterar suas configurações

Quando você substituir um roteador sem fio, refaça a configuração de rede da impressora de acordo com o substituído.

Clique aqui e execute a configuração.

**Nota**

- O IJ Network Device Setup Utility permite que você diagnostique e repare o status da rede.

  Selecione o link abaixo para transferir e instalar o IJ Network Device Setup Utility.

  ➡ Verificando o Status da Conexão da Impressora Usando o IJ Network Device Setup Utility

  Consulte abaixo para inicializar o IJ Network Device Setup Utility.

  – **Para o Windows:**

    ➡ Iniciar o IJ Network Device Setup Utility

  – **Para o macOS:**

    ➡ Iniciar o IJ Network Device Setup Utility

Se isso não resolver o problema, consulte o procedimento a seguir.

➡ Não é possível estabelecer comunicação com a impressora depois de ativar a filtragem de endereço MAC/IP ou chave de criptografia no roteador sem fio
➡ Com a criptografia ativada, não é possível estabelecer comunicação com a máquina depois de alterar o tipo de criptografia no roteador sem fio

## Não é possível estabelecer comunicação com a impressora depois de ativar a filtragem de endereço MAC/IP ou chave de criptografia no roteador sem fio

**Verificação 1** Verifique a configuração do roteador sem fio.

Para verificar a configuração do roteador sem fio, consulte o manual de instruções fornecido com o roteador sem fio ou entre em contato com o fabricante. Certifique-se de que o computador e o roteador sem fio possam se comunicar um com o outro com essa configuração.

Verificação 2 Se estiver filtrando endereços MAC ou endereços IP no roteador sem fio, verifique se os endereços MAC ou os endereços IP do computador, do dispositivo de rede e da impressora estão registrados.

Verificação 3 Se estiver usando uma chave WPA/WPA2 ou senha, certifique-se de que a chave de criptografia do computador, do dispositivo de rede e da impressora correspondem à chave definida para o roteador sem fio.

O comprimento ou o formato da senha e do método de autenticação do Wi-Fi devem ser idênticos entre o roteador sem fio, a impressora e seu computador.

Para obter detalhes, consulte Definindo uma Chave de Criptografia.

## Q Com a criptografia ativada, não é possível estabelecer comunicação com a máquina depois de alterar o tipo de criptografia no roteador sem fio

## A

Se você alterar o tipo de criptografia da impressora e, posteriormente, não puder se comunicar com o computador, verifique se o tipo de criptografia do computador e do roteador sem fio correspondem ao tipo definido para a impressora.

➡ Não é possível estabelecer comunicação com a impressora depois de ativar a filtragem de endereço MAC/IP ou chave de criptografia no roteador sem fio

## Outros Problemas de Rede

- Verificando as Informações da Rede
- Restaurando o Padrão de Fábrica

# Verificando as Informações da Rede


- Verificar o endereço IP ou o endereço MAC da impressora
- Verificando o Endereço IP ou o Endereço MAC do Computador
- Verificando a Comunicação entre o Computador, a Impressora e o Roteador Sem Fio
- Verificando as Informações de Configurações de Rede


## Q Verificar o endereço IP ou o endereço MAC da impressora

**A**

Para verificar o endereço IP ou endereço MAC da impressora, imprima as informações das configurações de rede.


- Imprimindo as Configurações da Rede


Para o Windows, você pode verificar as informações de configuração de rede na tela do computador.


- Tela do Canon IJ Network Device Setup Utility


## Q Verificando o Endereço IP ou o Endereço MAC do Computador

**A**

Para verificar o Endereço IP ou o endereço MAC do computador, siga as instruções abaixo.

- **Para o Windows:**

  1. Selecione o **Prompt de Comando (Command Prompt)** como mostrado abaixo.

     No Windows 10, clique com o botão direito no **Iniciar (Start)** e selecione **Prompt de Comando (Command Prompt)**.

     No Windows 8.1, selecione **Prompt de Comando (Command Prompt)** na tela **Iniciar (Start)**. Se **Prompt de Comando (Command Prompt)** não estiver exibido na tela **Iniciar (Start)**, selecione o botão **Procurar (Search)** e procure por "**Prompt de Comando (Command Prompt)**".

     No Windows 7, clique em **Iniciar (Start)** > **Todos os Programas (All Programs)** > **Acessórios (Accessories)** > **Prompt de Comando (Command Prompt)**.

  2. Digite "ipconfig/all" e pressione **Enter**.

     O endereço IP e o endereço MAC do seu computador são exibidos. Se o computador não estiver conectado a uma rede, o endereço IP não será exibido.

- **Para o macOS:**

  1. Selecione **Preferências do Sistema (System Preferences)** no menu Apple e clique em **Rede (Network)**.

2. Verifique se a interface de rede usada pelo computador está selecionada e clique em **Avançado (Advanced)**.

   Quando você estiver usando Wi-Fi em seu computador, verifique se **Wi-Fi** está selecionado como interface de rede. Quando estiver usando a LAN com fio, verifique se **Ethernet** está selecionado.

3. Clique em **TCP/IP** para verificar o endereço IP ou clique em **Hardware** para verificar o endereço MAC.

## Q Verificando a Comunicação entre o Computador, a Impressora e o Roteador Sem Fio

## A

Execute o teste de ping para verificar se está ocorrendo comunicação.

- **Para o Windows:**

1. Selecione o **Prompt de Comando (Command Prompt)** como mostrado abaixo.

   No Windows 10, clique com o botão direito no **Iniciar (Start)** e selecione **Prompt de Comando (Command Prompt)**.

   No Windows 8.1, selecione **Prompt de Comando (Command Prompt)** na tela **Iniciar (Start)**. Se **Prompt de Comando (Command Prompt)** não estiver exibido na tela **Iniciar (Start)**, selecione o botão **Procurar (Search)** e procure por "**Prompt de Comando (Command Prompt)**".

   No Windows 7, clique em **Iniciar (Start)** > **Todos os Programas (All Programs)** > **Acessórios (Accessories)** > **Prompt de Comando (Command Prompt)**.

2. Digite o comando ping e pressione **Enter**.

   O comando ping é o seguinte: ping XXX.XXX.XXX.XXX

   "XXX.XXX.XXX.XXX" é o endereço IP do dispositivo de destino.

   Se a comunicação estiver acontecendo, uma mensagem como a mostrada abaixo será exibida.

   Resposta de XXX.XXX.XXX.XXX: bytes=32 tempo=10ms TTL=255

   Se for exibida a mensagem **Tempo de solicitação esgotado (Request timed out)**, a comunicação não está acontecendo.

- **Para o macOS:**

1. Inicie o **Network Utility** como mostrado abaixo.

   Selecione **Computador (Computer)** no menu **Ir (Go)** do Finder, clique duas vezes em **Macintosh HD** > **System (Sistema)** > **Library (Biblioteca)** > **CoreServices** > **Applications (Aplicativos)** > **Utilitário de Rede (Network Utility)**.

2. Clique em **Ping**.

3. Verifique se **Enviar somente XX pings (Send only XX pings)** (XX são números) está selecionado.

4. Digite o endereço IP da impressora de destino ou do roteador sem fio de destino em **Digite o endereço de rede para ping (Enter the network address to ping)**.

5. Clique em **Ping**.

   "XXX.XXX.XXX.XXX" é o endereço IP do dispositivo de destino.

   É exibida uma mensagem conforme o texto a seguir.

   64 bytes from XXX.XXX.XXX.XXX: icmp_seq=0 ttl=64 time=3.394 ms

   64 bytes from XXX.XXX.XXX.XXX: icmp_seq=1 ttl=64 time=1.786 ms

   64 bytes from XXX.XXX.XXX.XXX: icmp_seq=2 ttl=64 time=1.739 ms

   --- XXX.XXX.XXX.XXX ping statistics ---

   3 packets transmitted, 3 packets received, 0% packet loss

   Se "100% de perda de pacote" aparecer, a comunicação não está acontecendo. Caso contrário, o computador está se comunicando com o dispositivo de destino.

## Q Verificando as Informações de Configurações de Rede

A

Para verificar as informações das configurações de rede da impressora, imprima as informações das configurações de rede.

➡ Imprimindo as Configurações da Rede

## Restaurando o Padrão de Fábrica

### Importante

- A inicialização apaga todas as configurações de rede na impressora, impossibilitando a realização de operações de impressão a partir de um computador em uma rede. Para usar a impressora em uma rede novamente após restaurá-la aos padrões de fábrica, clique aqui e refaça a configuração.

Pressione o botão **Configuração (Setup)** até que "11" apareça no LCD e pressione o botão **Preto (Black)** ou **Colorido (Color)**.

As configurações de rede são inicializadas.

## Problemas durante a Impressão/Digitalização do Smartphone/Tablet

- Impossível Imprimir/Digitalizar de Smartphone/Tablet

# Impossível Imprimir/Digitalizar de Smartphone/Tablet

Se você não conseguir imprimir/digitalizar do seu smartphone/tablet, é possível que seu smartphone/tablet não consiga se comunicar com a impressora.

Verifique a causa do problema de acordo com o método de conexão.


- Não é Possível Estabelecer Comunicação com a Impressora via LAN sem-fio
- Não é Possível a Comunicação com a Impressora Quando Ela Está na Configuração Direta Sem Fio


**Nota**

- Para problemas de impressão com outros métodos de conexão ou mais informações sobre como executar configurações de cada método de conexão:
  - Usando o PIXMA/MAXIFY Cloud Link
  - Imprimindo com o Google Cloud Print
  - Imprimindo a partir de um Dispositivo iOS (AirPrint)

## Q Não é Possível Estabelecer Comunicação com a Impressora via LAN sem-fio

**A**

Se o seu smartphone/tablet não conseguir se comunicar com a impressora, verifique o seguinte.

### Verificação 1 Verifique o estado da alimentação da impressora, dos dispositivos de rede (por exemplo, roteador sem fio) e do smartphone/tablet.

- Ligue a impressora ou os dispositivos.
- Se a alimentação já estiver ligada, desligue e ligue novamente o interruptor de alimentação.
- Pode ser necessário resolver os problemas do roteador (por exemplo, intervalo de atualização de uma chave, problemas de intervalo de atualização do DHCP, modo de economia de energia etc.) ou de atualização do firmware do roteador sem fio.

Para obter detalhes, entre em contato com o fabricante do seu roteador sem fio.

### Verificação 2 Verifique as configurações do seu dispositivo (smartphone/tablet).

Verifique se Wi-Fi está ativado em seu dispositivo.

Para obter detalhes, consulte o manual de instruções do seu dispositivo.

### Verificação 3 A impressora está conectada ao roteador sem fio?

Use o ícone no LCD para verificar o status da conexão entre a impressora e o roteador sem fio. Se o ícone não for exibido, o Wi-Fi estará desativado. Ative a comunicação sem fio na impressora.

### Verificação 4 As configurações de rede da impressora são idênticas às do roteador sem fio?

Verifique se as configurações de rede da impressora (por exemplo, nome da rede (SSID) ou chave de rede (senha) etc.) são idênticas às do roteador sem fio.

Para verificar as configurações do roteador sem fio, consulte o manual de instruções fornecido com ele ou entre em contato com o fabricante.

Para verificar as configurações de rede atuais da impressora, imprima as informações da configuração de rede.

➡ Imprimindo as Configurações da Rede

**Nota**

- O IJ Network Device Setup Utility permite que você diagnostique e repare o status da rede.

  Selecione o link abaixo para transferir e instalar o IJ Network Device Setup Utility.

  ➡ Verificando o Status da Conexão da Impressora Usando o IJ Network Device Setup Utility

  Consulte abaixo para inicializar o IJ Network Device Setup Utility.

  – **Para o Windows:**

    ➡ Iniciar o IJ Network Device Setup Utility

  – **Para o macOS:**

    ➡ Iniciar o IJ Network Device Setup Utility

## Verificação 5 As configurações de rede do seu smartphone/tablet são idênticas às do roteador sem fio?

Verifique se as configurações de rede da impressora (por exemplo, nome da rede (SSID) ou chave de rede (senha) etc.) são idênticas às do roteador sem fio.

Para verificar as configurações do seu smartphone/tablet, consulte o manual de instruções fornecido com ele.

Se as configurações de rede do seu smartphone/tablet não forem idênticas às do roteador sem fio, altere as configurações de rede dele para que correspondam às do roteador sem fio.

## Verificação 6 Verifique se a impressora não está muito distante do roteador sem fio.

Se a distância entre a impressora e o roteador sem fio não for muito grande, a comunicação poderá ser ruim. Coloque a impressora e o roteador próximos um do outro.

**Nota**

- Embora a maioria dos roteadores sem fio tenha uma antena, observe que em alguns deles ela fica na parte de dentro.

## Verificação 7 Verifique se o sinal sem fio está forte. Monitore o status do sinal e mova a impressora e o roteador sem fio, conforme necessário.

Coloque a impressora e o roteador sem fio onde não exista nenhum obstáculo entre eles. A comunicação sem-fio entre diferentes salas ou andares geralmente é baixa. A comunicação sem fio pode ser impedida por materiais do edifício que contenham metal ou concreto. Se a impressora não puder se comunicar com o computador pelo Wi-Fi devido a uma parede, coloque a impressora e o computador no mesmo recinto.

Além disso, se houver algum dispositivo que emita ondas de rádio, como um forno micro-ondas, na mesma largura de frequência do roteador sem fio nas proximidades, isso pode causar interferência. Coloque o roteador sem fio o mais distante possível das fontes de interferência.

Verifique a intensidade do sinal no LCD.

➡ Indicação do LCD

**Nota**

- O IJ Network Device Setup Utility permite que você diagnostique e repare o status da rede.

  Selecione o link abaixo para transferir e instalar o IJ Network Device Setup Utility.

  ➡ Verificando o Status da Conexão da Impressora Usando o IJ Network Device Setup Utility

  Consulte abaixo para inicializar o IJ Network Device Setup Utility.

  — **Para o Windows:**

  ➡ Iniciar o IJ Network Device Setup Utility

  — **Para o macOS:**

  ➡ Iniciar o IJ Network Device Setup Utility

## Q Não é Possível a Comunicação com a Impressora Quando Ela Está na Configuração Direta Sem Fio

## A

Se o smartphone/tablet não conseguir se comunicar com a impressora na configuração Direta Sem Fio, verifique o seguinte.

### Verificação 1 Verifique o estado da alimentação da impressora e de outros dispositivos ( smartphone ou tablet).

Ligue a impressora ou os dispositivos.

Se a alimentação já estiver ligada, desligue e ligue novamente o interruptor de alimentação.

### Verificação 2 A configuração Direta Sem Fio está ativada?

Verifique se o ícone (Direta) é exibido no visor LCD.

Se não, pressione o botão **Direta (Direct)** para ativar a Conexão direta sem fio.

### Verificação 3 Verifique as configurações do seu dispositivo (smartphone/tablet).

Verifique se Wi-Fi está ativado em seu dispositivo.

Para obter detalhes, consulte o manual de instruções do seu dispositivo.

### Verificação 4 Verifique se a impressora está selecionada como uma conexão para dispositivo (como um smartphone ou tablet).

Selecione o nome da rede (SSID) para conexão direta sem fio especificado para a impressora como o destino da conexão para dispositivos.

Verifique o destino em seu dispositivo.

Para obter detalhes, consulte o manual de instruções do seu dispositivo ou visite o site do fabricante.

Para verificar o nome da rede (SSID) para a conexão direta sem fio especificado para a impressora, imprima as informações da configuração de rede da impressora.

➡ Imprimindo as Configurações da Rede

## Verificação 5 Você inseriu a senha correta especificada para a configuração Direta Sem Fio?

Para verificar a senha especificada para a impressora, imprima as informações da configuração de rede da impressora.

➡ Imprimindo as Configurações da Rede

## Verificação 6 Verifique se a impressora não está muito distante do dispositivo.

Se a distância entre a impressora e o dispositivo for muito grande, a comunicação sem fio poderá ser ruim. Coloque a impressora e o dispositivo próximos um do outro.

## Verificação 7 Verifique se 5 dispositivos já estão conectados.

A configuração Direta Sem Fio não permite a conexão de mais de 5 dispositivos.

## Problemas de Impressão

- Impressora não imprime
- A Tinta Não Sai
- A Impressora não Atende ou erro Alimente Papel/"Sem Papel"
- Os Resultados da Impressão São Insatisfatórios

# Impressora não imprime

## Verificação 1 Verifique se a impressora está ligada.

Caso contrário, verifique se a impressora está conectada corretamente e pressione o botão **ATIVADO (ON)** para ligá-la.

O indicador luminoso **ATIVADO (ON)** pisca enquanto a impressora está inicializando. Aguarde até que o indicador luminoso **ATIVADO (ON)** pare de piscar e fique permanentemente aceso.

**Nota**

- Se você estiver imprimindo uma grande quantidade de dados, como fotos ou outros gráficos, a impressão pode levar mais tempo para ser iniciada. O indicador luminoso **ATIVADO (ON)** pisca enquanto o computador está processando dados e enviando-os à impressora. Aguarde o início da impressão.

## Verificação 2 Verifique se a impressora está corretamente conectada ao computador.

Se você estiver usando um cabo USB, verifique se ele está conectado firmemente tanto à impressora como ao computador. Quando o cabo USB estiver firmemente conectado, verifique o seguinte:

- Se estiver utilizando um dispositivo de retransmissão, como um hub USB, desconecte-o, conecte a impressora diretamente ao computador e tente imprimir novamente. Se a impressão for iniciada normalmente, o problema será no dispositivo de apoio. Entre em contato com o fornecedor do dispositivo de apoio.
- Também pode haver um problema no cabo USB. Substitua o cabo USB e tente imprimir novamente.

Se você usar a impressora por meio de uma LAN, verifique se a impressora está configurada corretamente para ser usada na rede.

➡ Não é possível encontrar a Impressora ao usar Wi-Fi

**Nota**

- O IJ Network Device Setup Utility permite que você diagnostique e repare o status da rede.

  Selecione o link abaixo para transferir e instalar o IJ Network Device Setup Utility.

  ➡ Verificando o Status da Conexão da Impressora Usando o IJ Network Device Setup Utility

  Consulte abaixo para inicializar o IJ Network Device Setup Utility.

  - **Para o Windows:**

    ➡ Iniciar o IJ Network Device Setup Utility

  - **Para o macOS:**

    ➡ Iniciar o IJ Network Device Setup Utility

## Verificação 3 Verifique se as configurações do papel correspondem às informações definidas para a bandeja traseira.

Se as configurações de papel não corresponderem às informações definidas para a bandeja traseira, aparecerá um código de erro no LCD e a mensagem será exibida no computador.

➡ Quando ocorreu um erro

## Verificação 4 Se estiver imprimindo de um computador, exclua os trabalhos de impressão desnecessários.

- **Para o Windows:**

  ➡ Excluindo os trabalhos de impressão indesejados

- **Para o macOS:**

  ➡ Excluindo os trabalhos de impressão indesejados

## Verificação 5 O driver de impressora da sua impressora está selecionado durante a impressão?

A impressora não imprimirá corretamente se você estiver usando o driver de uma impressora diferente.

- **Para o Windows:**

  Verifique se "Canon XXX series" (onde "XXX" é o nome da sua impressora) está selecionada na caixa de diálogo Imprimir.

  **Nota**

  - Se várias impressoras estão registradas em seu computador, defina sua impressora como impressora padrão para que uma seja selecionada por padrão.

- **Para o macOS:**

  Verifique se o nome da impressora está selecionado na caixa de diálogo de impressão **Impressora (Printer)**.

  **Nota**

  - Se várias impressoras estiverem registradas em seu computador, selecione **Definir como impressora padrão (Set as Default Printer)** em **Preferências do sistema (System Preferences)** > **Impressoras e scanners (Printers & Scanners)** para uma impressora ser selecionada por padrão.

## Verificação 6 Você está tentando imprimir um arquivo de dados grande? (Windows)

Se você estiver tentando imprimir um arquivo de dados grande, leva mais tempo para iniciar a impressão.

Se a impressora não iniciar a impressão após um determinado período, selecione**Ativada (On)** para **Impedimento de perda de dados impressos (Prevention of Print Data Loss)** na caixa de diálogo **Opções de impressão (Print Options)**.

Para detalhes, consulte Descrição da Guia Configurar página.

**Importante**

- Selecionar **Ativada (On)** para **Impedimento de perda de dados impressos (Prevention of Print Data Loss)** pode reduzir a qualidade de impressão.
- Quando a impressão estiver concluída, selecione **Desativada (Off)** para **Impedimento de perda de dados impressos (Prevention of Print Data Loss)**.

## Verificação 7 Se estiver imprimindo do computador, reinicie-o.

Reinicie o computador e tente imprimir novamente.

# A Tinta Não Sai

## Verificação 1 Verifique os níveis de tinta estimados nos cartuchos FINE.

Substitua os cartuchos FINE vazios por novos.

➡ Substituindo um Cartucho FINE

## Verificação 2 O cartucho FINE está instalado corretamente?

Se o cartucho FINE não for instalado com segurança, a tinta não será ejetada corretamente.

Retraia a extensão da bandeja de saída e a bandeja de saída do papel, abra a tampa e remova o cartucho FINE.

Em seguida, instale o cartucho FINE novamente. Empurre o Cartucho FINE até ouvir o clique de encaixe.

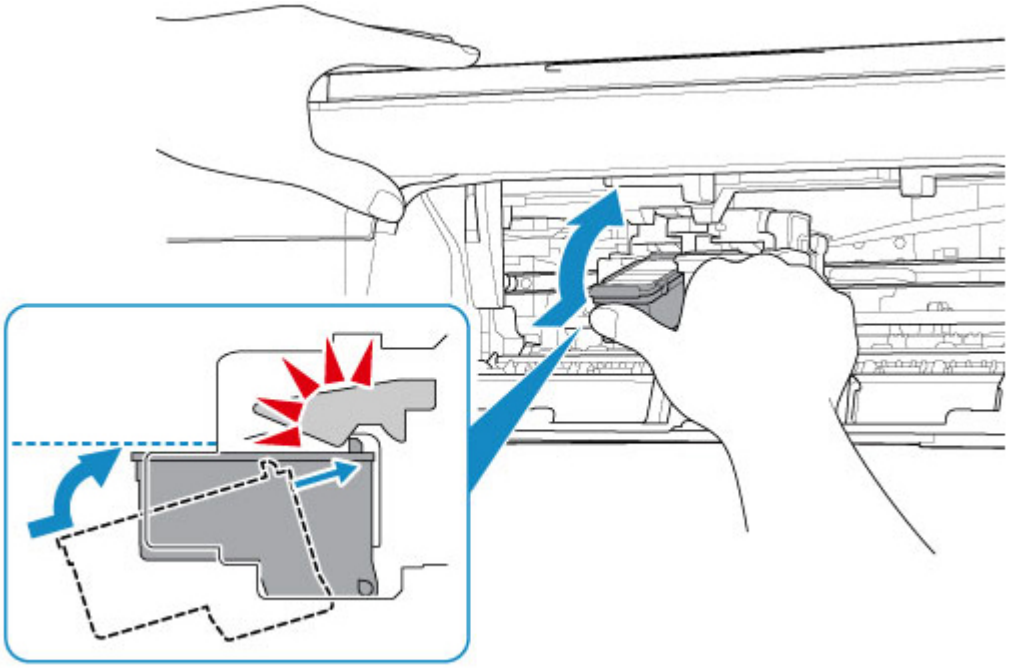

Depois de confirmar que o cartucho FINE está instalado corretamente, feche a tampa.

## Verificação 3 Os ejetores da cabeça de impressão estão entupidos?

Imprima o padrão de verificação de ejetor para determinar se a tinta está sendo ejetada corretamente pelos ejetores da cabeça de impressão.

Para obter detalhes sobre impressão do padrão de verificação do ejetor, limpeza da cabeça de impressão e limpeza profunda da cabeça de impressão, consulte Se a Impressão Estiver Menos Nítida ou Irregular.

- **Se o padrão de verificação de ejetor não for impresso corretamente:**

  Depois de fazer a limpeza da cabeça de impressão, imprima e examine o padrão de verificação dos ejetores.

- **Se o problema não for resolvido após duas limpezas da cabeça de impressão:**

  Faça a limpeza profunda da cabeça de impressão.

  Se a limpeza profunda da cabeça de impressão não resolver o problema, desligue a impressora e faça outra limpeza profunda da cabeça de impressão após 24 horas. Quando você desliga a impressora, não a desconecte da fonte de alimentação.

- **Se o problema não for resolvido após duas limpezas profundas da cabeça de impressão:**

  A tinta pode ter acabado. Substitua o cartucho FINE.

# A Impressora não Atende ou erro Alimente Papel/"Sem Papel"

**Verificação 1** Verifique se há papel colocado.

➡ Colocando Papel

**Verificação 2** Ao colocar o papel, considere o seguinte.

- Alinhe as extremidades das folhas antes de colocar duas ou mais folhas de papel.
- Ao colocar duas ou mais folhas de papel, verifique se a pilha de papel não ultrapassa o limite de papel.

  No entanto, o papel pode não ser alimentado corretamente na capacidade máxima, dependendo do tipo de papel ou das condições ambientes (temperatura e umidade muito altas ou baixas). Nesses casos, reduza para menos da metade do limite de papel por vez.
- Sempre coloque o papel na orientação de retrato, independentemente da orientação de impressão.
- Ao colocar o papel, deixe o lado a ser impresso virado para CIMA. Alinhe a pilha de papel com o lado direito da bandeja traseira e deslize a guia do papel somente até que ela toque a borda esquerda da pilha.

  ➡ Colocando Papel

**Verificação 3** O papel é muito grosso ou está enrolado?

➡ Tipos de Mídia Não Compatíveis

**Verificação 4** Verifique se as configurações de tamanho de papel e de tipo de mídia correspondam ao papel colocado.

**Verificação 5** Verifique se não há nenhum objeto estranho na bandeja traseira.

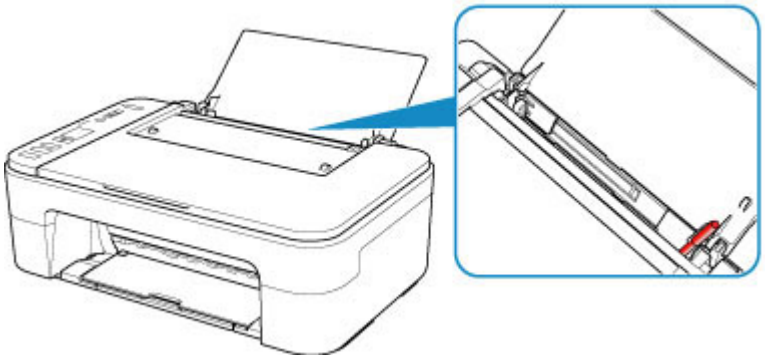

Se o papel rasgar na bandeja traseira, consulte Lista de Códigos de Suporte para Erro (Papel Atolado) para removê-lo.

Se houver um objeto estranho na bandeja traseira, desligue a impressora, desconecte-a da fonte de alimentação e remova o objeto.

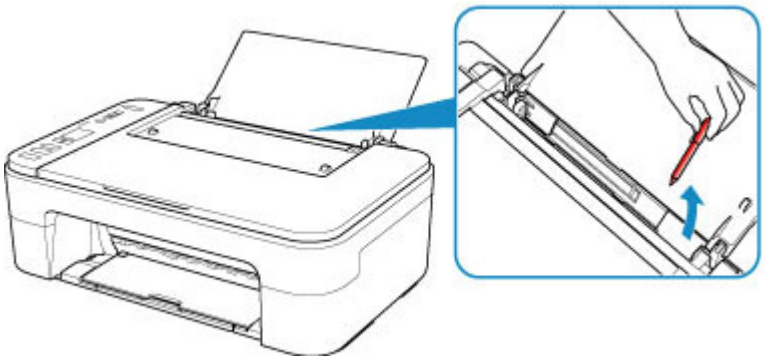

Verificação 6 Limpe o rolo de alimentação do papel.

➡ Limpando os Rolos de Alimentação do Papel

Se as medidas acima não resolverem o problema, entre em contato com o centro de assistência da Canon mais próximo para solicitar um reparo.

# Os Resultados da Impressão São Insatisfatórios

Se os resultados de impressão não forem satisfatórios em virtude de riscos brancos, linhas desalinhadas/ destorcidas ou cores irregulares, primeiro verifique as configurações da qualidade de impressão e papel.

## Verificação 1 As configurações de tamanho da página e tipo de mídia correspondem ao tamanho e tipo de papel colocado?

Se essas configurações não coincidirem, não será possível obter o resultado adequado.

Se você estiver imprimindo uma foto ou ilustração, uma configuração incorreta de tipo de papel pode afetar a qualidade da cor impressa.

Além disso, se imprimir com uma configuração de tipo de papel incorreta, a superfície impressa poderá ficar riscada.

Em impressão sem-bordas, podem ocorrer irregularidades na coloração, dependendo da combinação da configuração do tipo de papel e do papel carregado.

O método para verificar as configurações de qualidade de impressão e papel difere dependendo do uso da impressora.

- **Copiando:**

  Verifique as configurações usando o painel de controle.

  ➡ Fazendo Cópias em Papel Comum
  ➡ Copiando em Papel Fotográfico

- **Imprimindo do computador**

  Verifique as configurações usando o driver da impressora.

  ➡ Configuração Básica de Impressão

- **Imprimindo de um dispositivo compatível com PictBridge (Wi-Fi).**

  Verifique as configurações no seu PictBridge (Wi-Fi) dispositivo compatível ou usando o painel de controle.

  ➡ Configurações de Impressão do PictBridge (Wi-Fi)

- **Impressão a partir de seu smartphone/tablet usando Canon PRINT Inkjet/SELPHY**

  Verifique as configurações em Canon PRINT Inkjet/SELPHY.

  ➡ Imprimir fotos do seu smartphone

## Verificação 2 Verifique se a qualidade de impressão adequada foi selecionada (consulte a lista acima).

Selecione a qualidade de impressão adequada para o papel e para o que está sendo impresso. Se observar borrões e cores irregulares, aumente a configuração da qualidade de impressão e tente imprimir novamente.

**Nota**

- Ao imprimir de um PictBridge (Wi-Fi) dispositivo compatível, defina a configuração da qualidade da impressão usando o painel de controle.

  Essa configuração não pode ser feita no PictBridge (Wi-Fi) dispositivo compatível.

Verificação 3 Se o problema não for resolvido, consulte também as seções a seguir.

Consulte também as seções a seguir:


- As Impressões Estão Em Branco/Borradas ou Difusas/Imprecisas ou Cores Sangrando/Faixas ou Linhas
- As Cores Não Ficam Nítidas
- As Desalinhadas/Destorcidas
- O Papel Fica Manchado / A Superfície Impressa Fica Riscada
- Não é Possível Concluir a Impressão
- Linhas Incompletas ou Ausentes (Windows)
- Imagens Incompletas ou Ausentes (Windows)
- Borrões de Tinta / Papel Enrolado
- O Verso do Papel Fica Manchado
- Cores Irregulares ou Riscadas


## Se o Papel Impresso Ficar Sem Cor

As cores poderão ficar esmaecidas com o tempo se o papel impresso for deixado por um longo período.

Após a impressão, seque o papel de forma suficiente, evite altas temperaturas, umidade alta e luz do sol direta, e armazene ou exiba em ambientes fechados na temperatura ambiente e com umidade normal.

Para evitar a exposição direta ao ar, recomendamos que você armazene o papel em um álbum, pasta de plástico, moldura de foto etc.

# As Impressões Estão Em Branco/Borradas ou Difusas/Imprecisas ou Cores Sangrando/Faixas ou Linhas

### A Impressão Está Borrada

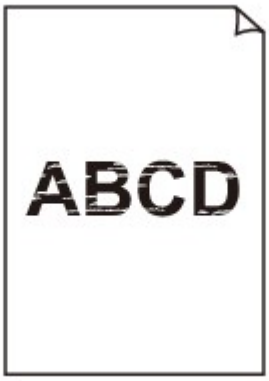


### As Cores Estão Erradas

### Riscos Brancos São Exibidos

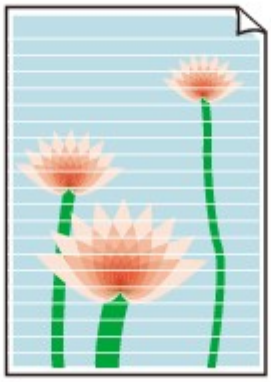

---

**Verificação 1** Verifique as configurações de papel e qualidade de impressão.

➡ Os Resultados da Impressão São Insatisfatórios

**Verificação 2** Verifique os níveis de tinta estimados nos cartuchos FINE.

Substitua os cartuchos FINE vazios por novos.

➡ Substituindo um Cartucho FINE

**Verificação 3** Os ejetores da cabeça de impressão estão entupidos?

Imprima o padrão de verificação de ejetor para determinar se a tinta está sendo ejetada corretamente pelos ejetores da cabeça de impressão.

Para obter detalhes sobre impressão do padrão de verificação do ejetor, limpeza da cabeça de impressão e limpeza profunda da cabeça de impressão, consulte Se a Impressão Estiver Menos Nítida ou Irregular.

- **Se o padrão de verificação de ejetor não for impresso corretamente:**

  Depois de fazer a limpeza da cabeça de impressão, imprima e examine o padrão de verificação dos ejetores.

- **Se o problema não for resolvido após duas limpezas da cabeça de impressão:**

  Faça a limpeza profunda da cabeça de impressão.

  Se a limpeza profunda da cabeça de impressão não resolver o problema, desligue a impressora e faça outra limpeza profunda da cabeça de impressão após 24 horas. Quando você desliga a impressora, não a desconecte da fonte de alimentação.

- **Se o problema não for resolvido após duas limpezas profundas da cabeça de impressão:**

  A tinta pode ter acabado. Substitua o cartucho FINE.

**Verificação 4** Ao usar o papel com apenas uma superfície imprimível, verifique se o lado imprimível do papel está correto.

A impressão no lado errado do papel pode causar impressões indistintas ou com qualidade reduzida.

Coloque o papel com o lado imprimível voltado para cima.

Consulte o manual de instruções fornecido com o papel para obter informações detalhadas sobre o lado imprimível.

## Verificação 5 O cartucho FINE está instalado corretamente?

Se o cartucho FINE não for instalado com segurança, a tinta não será ejetada corretamente.

Retraia a extensão da bandeja de saída e a bandeja de saída do papel, abra a tampa e remova o cartucho FINE.

Em seguida, instale o cartucho FINE novamente. Empurre o Cartucho FINE até ouvir o clique de encaixe.

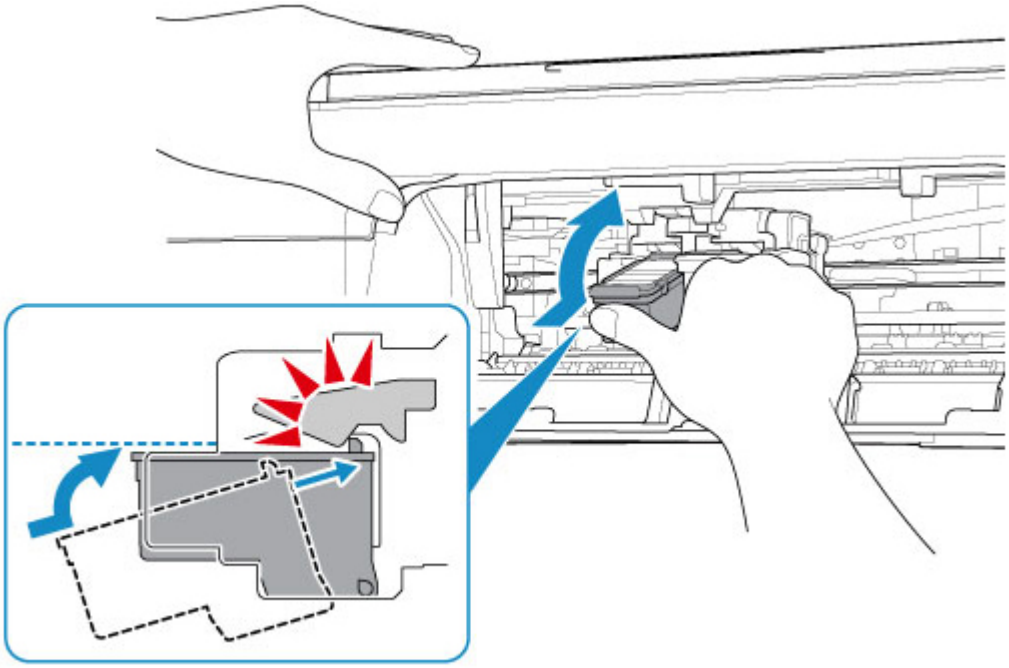

Depois de confirmar que o cartucho FINE está instalado corretamente, feche a tampa.

- **Ao copiar, consulte também as seções a seguir:**

## Verificação 6 O vidro de exposição está sujo?

Limpe o vidro de exposição.

➡ Limpando a Exposição e a Tampa de documentos

## Verificação 7 Verifique se o original está carregado corretamente na exposição.

Quando você carregar o original na exposição, carregue com o lado face a ser copiado para baixo.

➡ Colocando Originais

## Verificação 8 Você copiou uma impressão feita por esta impressora?

Se você usar uma cópia impressa feita por esta impressora como o original, a qualidade de impressão poderá ser reduzida, dependendo da condição do original.

Imprima novamente a partir do computador se conseguir reimprimir a partir da máquina.

# As Cores Não Ficam Nítidas

## Verificação 1 O padrão de verificação de ejetor é impresso corretamente?

Imprima o padrão de verificação de ejetor para determinar se a tinta está sendo ejetada corretamente pelos ejetores da cabeça de impressão.

Para obter detalhes sobre impressão do padrão de verificação do ejetor, limpeza da cabeça de impressão e limpeza profunda da cabeça de impressão, consulte Se a Impressão Estiver Menos Nítida ou Irregular.

- **Se o padrão de verificação de ejetor não for impresso corretamente:**

  Depois de fazer a limpeza da cabeça de impressão, imprima e examine o padrão de verificação dos ejetores.

- **Se o problema não for resolvido após duas limpezas da cabeça de impressão:**

  Faça a limpeza profunda da cabeça de impressão.

  Se a limpeza profunda da cabeça de impressão não resolver o problema, desligue a impressora e faça outra limpeza profunda da cabeça de impressão após 24 horas. Quando você desliga a impressora, não a desconecte da fonte de alimentação.

- **Se o problema não for resolvido após duas limpezas profundas da cabeça de impressão:**

  A tinta pode ter acabado. Substitua o cartucho FINE.

## Verificação 2 Quando um cartucho FINE ficar sem tinta, substitua-o por um novo.

## Verificação 3 O cartucho FINE está instalado corretamente?

Se o cartucho FINE não for instalado com segurança, a tinta não será ejetada corretamente.

Retraia a extensão da bandeja de saída e a bandeja de saída do papel, abra a tampa e remova o cartucho FINE.

Em seguida, instale o cartucho FINE novamente. Empurre o Cartucho FINE até ouvir o clique de encaixe.

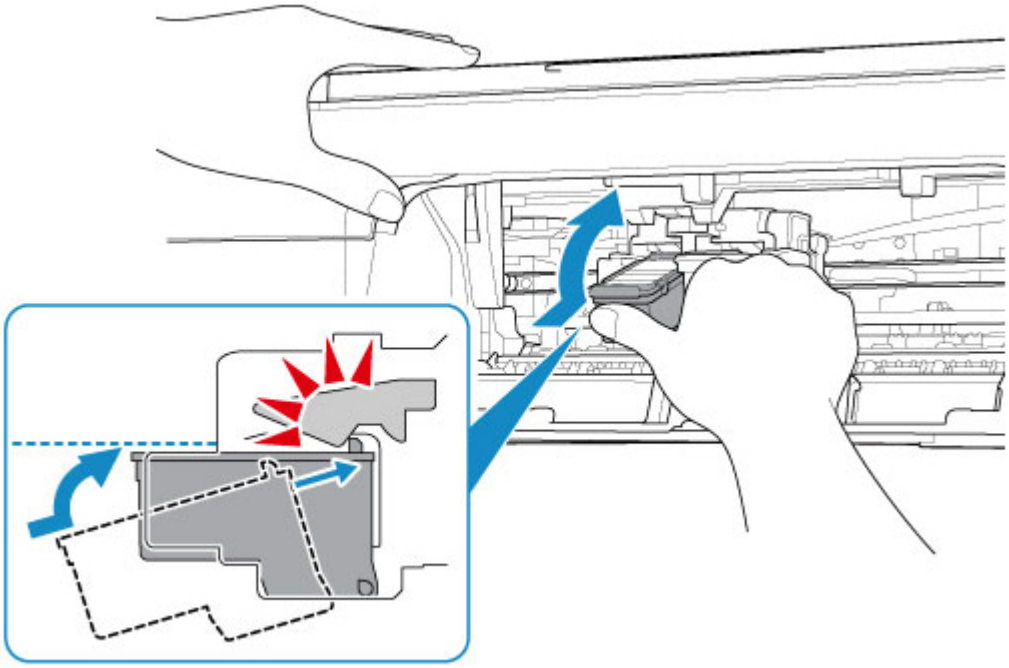

Depois de confirmar que o cartucho FINE está instalado corretamente, feche a tampa.

**Nota**

- As cores impressas podem não corresponder às cores mostradas na tela devido a diferenças fundamentais nos métodos usados para produzir as cores. As configurações de controle de cores e diferenças de ambiente também podem afetar a aparência das cores na tela. Dessa forma, as cores de resultados de impressão podem ser diferentes das mostradas na tela.

## As Desalinhadas/Destorcidas

**Verificação 1** Verifique as configurações de papel e qualidade de impressão.

➡ Os Resultados da Impressão São Insatisfatórios

**Verificação 2** Execute o alinhamento da cabeça de impressão.

Se as linhas impressas estiverem desalinhadas/destorcidas ou o resultado da impressão ficar de alguma maneira insatisfatório, ajuste o posicionamento da cabeça de impressão.

➡ Alinhando a Cabeça de Impressão

**Nota**

- Para Windows, se o problema não for resolvido após executar o alinhamento da cabeça de impressão, execute o alinhamento da cabeça de impressão manualmente de seu computador.
  - ➡ Ajustando a posição da Cabeça de impressão manualmente

**Verificação 3** Aumente a qualidade de impressão e tente imprimir novamente.

Aumentar a qualidade da impressão poderá melhorar o resultado da impressão.

# O Papel Fica Manchado / A Superfície Impressa Fica Riscada

### O Papel Fica Manchado

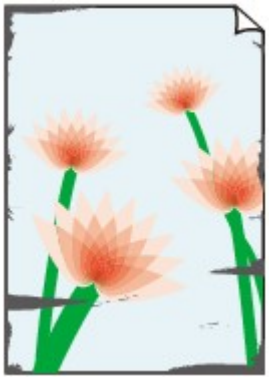

**Bordas Manchadas**

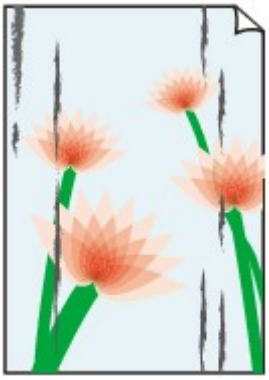

**Superfície Manchada**

### A Superfície Impressa Fica Riscada

**Verificação 1** Verifique as configurações de papel e qualidade de impressão.

➡ Os Resultados da Impressão São Insatisfatórios

**Verificação 2** Verifique o tipo de papel.

Verifique se você está usando o papel correto para o que está sendo impresso.

➡ Tipos de Mídia Compatíveis

**Verificação 3** Corrija a ondulação antes de colocar o papel.

É recomendado colocar o papel não usado de volta na embalagem e guardá-lo sem amassar.

- **Papel Comum**

  Vire o papel e coloque-o novamente para imprimir o outro lado.

- **Outro papel, como envelope**

  Se a ondulação do papel for maior do que 3 mm / 0,1 polegada (A) na altura, o papel poderá ficar manchado ou não ser alimentado corretamente. Siga as instruções abaixo para corrigir a ondulação do papel.

1. Enrole o papel na direção oposta à de seu enrolamento, conforme mostrado a seguir.

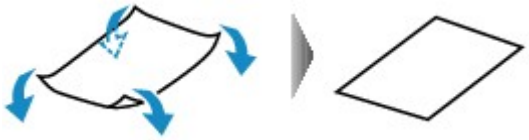

2. Verifique se o papel está plano agora.

   É recomendável imprimir uma folha de papel desenrolada de cada vez.

**Nota**

- Dependendo do tipo, o papel pode ficar manchado ou não ser alimentado corretamente mesmo que não esteja enrolado para dentro. Siga as instruções abaixo para enrolar o papel para fora até 3 mm / 0,1 polegada (C) na altura antes da impressão. Esse procedimento pode melhorar o resultado de impressão.

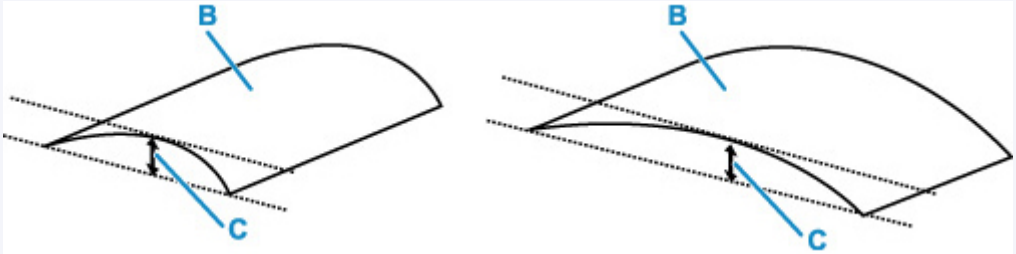


(B) Lado da impressão

É recomendável colocar uma folha enrolada para fora de cada vez.

## Verificação 4 Se a intensidade estiver configurada como alta, reduza a configuração de intensidade e tente imprimir novamente. (Windows)

Se você estiver imprimindo com uma configuração de alta intensidade em papel comum, o papel pode absorver muita tinta e ficar ondulado, causando a abrasão do papel.

Verifique a configuração de intensidade no driver da impressora.

➡ Ajustando a Intensidade

## Verificação 5 O vidro de exposição está sujo?

Limpe o vidro de exposição.

➡ Limpando a Exposição e a Tampa de documentos

## Verificação 6 O rolo de alimentação do papel está sujo?

Limpe o rolo de alimentação do papel.

➡ Limpando os Rolos de Alimentação do Papel

## Verificação 7 A parte interna da impressora está suja?

Durante uma impressão duplex, a tinta pode manchar o interior da impressora, manchando a impressão.

Execute a limpeza da placa inferior para limpar o interior da impressora.

➡ Limpando o Interior da Impressora (Limpeza da Placa Inferior)

**Nota**

- Para evitar que o interior da impressora fique manchado, defina corretamente o tamanho do papel.

## Verificação 8 Aumente o tempo de secagem da tinta.

Isso permite que a superfície impressa seque, evitando manchas e riscos.

- **Para o Windows:**

  1. Verifique se a impressora está ligada.
  2. Abra o Canon IJ Printer Assistant Tool.

     ➡ Abrindo a Ferramenta de Manutenção (Canon IJ Printer Assistant Tool)
  3. Selecione **Configurações personalizadas (Custom Settings)**.
  4. Arraste a barra de rolagem **Tempo de secagem da tinta (Ink Drying Wait Time)** para definir o tempo de espera e clique em **OK**.
  5. Verifique a mensagem e selecione **OK**.

- **Para o macOS:**

  Defina o tempo de espera usando IU Remota.

  ➡ Abertura da IU Remota para Manutenção

# Problemas na Digitalização (Windows)

➤ Problemas na Digitalização

## Problemas na Digitalização

- O Scanner não Funciona
- O ScanGear (Driver do Scanner) não é Iniciado

## O Scanner não Funciona

Verificação 1 Verifique se o seu scanner ou impressora está ligado.

Verificação 2 Conecte o cabo USB a uma porta USB diferente no computador.

Verificação 3 Se o cabo USB estiver conectado a um hub USB, remova-o do hub USB e conecte-o a uma porta USB no computador.

Verificação 4 Com a conexão em rede, verifique o status da conexão e reconecte conforme necessário.

Verificação 5 Reinicie o computador.

## O ScanGear (Driver do Scanner) não é Iniciado

**Verificação 1** Certifique-se de que os MP Drivers estejam instalados.

Se não estiver instalado, instale os MP Drivers a partir do CD-ROM de Instalação ou do nosso site.

**Verificação 2** Selecione seu scanner ou impressora no menu do aplicativo.

**Importante**

- Se o nome do seu scanner ou impressora for exibido várias vezes, selecione o que não inclui WIA.

**Nota**

- A operação pode ser diferente dependendo do aplicativo.
- Use o driver WIA ao digitalizar a partir de um aplicativo compatível com o WIA.

  ➡ Digitalizando com o Driver WIA

**Verificação 3** Verifique se o aplicativo é compatível com o TWAIN.

Não é possível iniciar o ScanGear (driver do scanner) de aplicativos não suportados por TWAIN.

**Verificação 4** Digitalize e salve imagens com IJ Scan Utility e abra os arquivos no aplicativo.

## Problemas Mecânicos


- A Impressora Não Liga
- Impressora desliga inesperadamente ou repetidamente
- Problemas de Conexão USB
- Não é Possível Estabelecer Comunicação com a Impressora via USB

## A Impressora Não Liga

Verificação 1 Pressione o botão **ATIVADO (ON)**.

Verificação 2 Verifique se o plugue de alimentação está firmemente conectado à impressora e ligue-a novamente.

Verificação 3 Desconecte a impressora, deixe-a desligada por pelo menos 2 minutos, reconecte-a e ligue-a novamente.

Se isso não resolver o problema, entre em contato com o centro de assistência da Canon mais próximo para solicitar um reparo.

# Impressora desliga inesperadamente ou repetidamente

Verificação Se a impressora estiver ajustada para desligar automaticamente após certo tempo, desative essa configuração.

Se a impressora estiver ajustada para desligar automaticamente após um tempo específico, a energia será desligada sozinha quando esse tempo passar.

- **Para desativar a configuração no painel de controle:**

  1. Verifique se a impressora está ligada.
  2. Pressione o botão **Configuração (Setup)** repetidamente até "13" aparecer no LCD.

     ➡ Indicação do LCD
  3. Pressione o botão **Preto (Black)**.

     A configuração para desligar a alimentação automaticamente está desativada.

- **Para desativar a configuração no computador:**

  No Windows, use Canon IJ Printer Assistant Tool para desativar a configuração.

  Siga o procedimento abaixo para desativar a configuração usando o Canon IJ Printer Assistant Tool.

  1. Abra o Canon IJ Printer Assistant Tool.

     ➡ Abrindo a Ferramenta de Manutenção (Canon IJ Printer Assistant Tool)
  2. Selecione **Alimentação automática (Auto Power)**.
  3. Selecione **Desativar (Disable)** para **Desligar automaticamente (Auto Power Off)**.
  4. Selecione **OK**.
  5. Selecione **OK** na tela exibida.

     A configuração para desligar a alimentação automaticamente está desativada.

**Nota**

- Consulte abaixo para obter detalhes sobre como desativar a configuração pelo ScanGear (driver do scanner).

  ➡ Guia Scanner

# Problemas de Conexão USB

Certifique-se de verificar o item a seguir quando perceber uma dos seguintes aspectos.

- A impressão ou a digitalização está lenta.
- A conexão USB de alta velocidade não funciona
- Uma mensagem como "**Este dispositivo pode funcionar mais rapidamente (This device can perform faster)**" aparece. (Windows)

**Nota**

- Se o ambiente do sistema não for compatível com Hi-Speed USB, a impressora funcionará na velocidade mais baixa do USB 1.1. Nesse caso, a impressora funciona corretamente, mas a velocidade da impressão ou digitalização pode ser menor devido à velocidade da comunicação.

Verificação Para que o ambiente do sistema seja compatível com a conexão Hi-Speed USB, verifique as condições a seguir.

- A porta USB do computador oferece suporte a conexões Hi-Speed USB?
- O cabo USB ou o hub USB suportam a conexão USB Hi-Speed?

  Use um cabo USB Hi-Speed certificado. É recomendado usar um cabo USB com, no máximo, 3 m / 10 pés de comprimento.
- O driver do USB Hi-Speed está funcionando corretamente no seu computador?

  Verifique se o driver USB Hi-Speed está funcionando corretamente e obtenha e instale a versão mais recente do driver USB Hi-Speed em seu computador, se necessário.

**Importante**

- Para obter mais informações, entre em contato com o fabricante do computador, do cabo USB ou do hub USB.

# Não é Possível Estabelecer Comunicação com a Impressora via USB

**Verificação 1** Verifique se a impressora está ligada.

**Verificação 2** Conecte o cabo USB corretamente.

Como mostra a ilustração abaixo, a porta USB está na parte de trás da impressora.

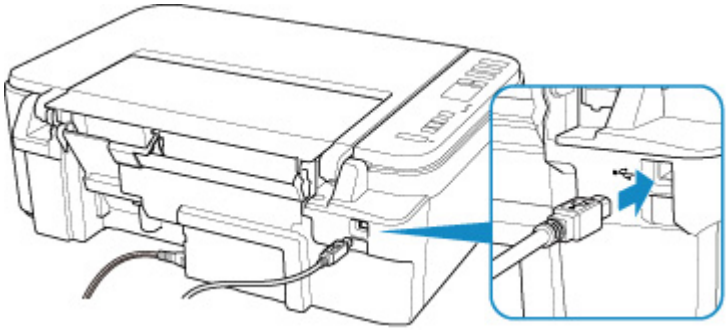

**Importante**

- Conecte o terminal "Tipo-B" à impressora com o lado entalhado para CIMA. Para obter detalhes, consulte o manual de instruções fornecido com o cabo USB.

**Verificação 3** Verifique se **Ativar suporte bidirecional (Enable bidirectional support)** está selecionado na aba **Portas (Ports)** da caixa de diálogo **Propriedades da impressora (Printer properties)**. (Windows)

Caso contrário, selecione-o para ativar o suporte bidirecional.

➡ Abrindo a Tela de Configuração do Driver da Impressora

## Problemas de Instalação e Download

- Falha na instalação dos MP Drivers (Windows)
- Atualizando os MP Drivers no ambiente de rede (Windows)

# Falha na instalação dos MP Drivers (Windows)

## A

- Se você não conseguir acessar a tela Conexão com a impressora (Printer Connection):
- Outros casos:

### Se você não conseguir acessar a tela Conexão com a impressora (Printer Connection):

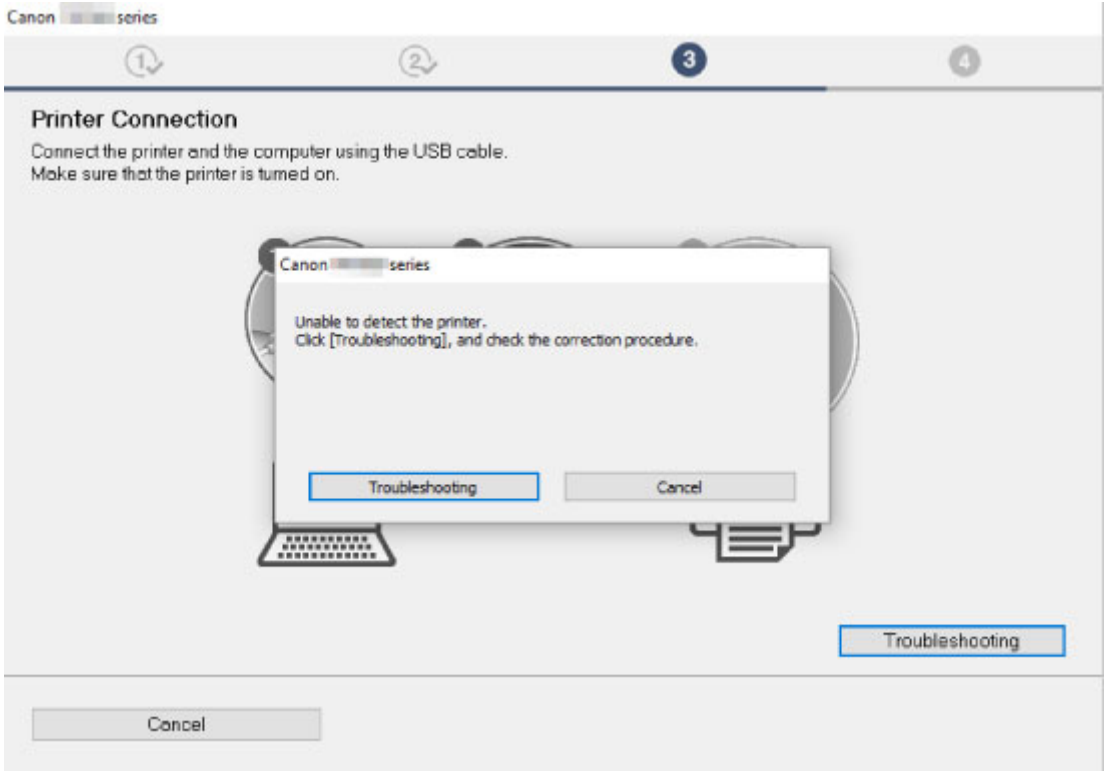


- Não É Possível Prosseguir além da Tela Conexão com a impressora

### Outros casos:

Caso os MP Drivers não tenham sido instalados corretamente, desinstale os MP Drivers, reinicie o computador e reinstale os MP Drivers.

- Excluindo os MP Drivers Desnecessários

Clique aqui e instale os MP Drivers.

**Nota**

- Se o instalador parar devido a um erro do Windows, a operação do Windows pode estar instável e isso poderá impedir a instalação dos drivers. Reinicie o computador e reinstale os drivers.

## Atualizando os MP Drivers no ambiente de rede (Windows)

Transferindo os MP Drivers mais recentes.

Transfira os MP Drivers mais recentes do modelo na página de download do site da Canon.

Desinstale os MP Drivers existentes e siga as instruções de instalação para instalar os MP Drivers mais recentes que você transferiu. Na tela de seleção do método de conexão, selecione **Use a impressora com conexão Wi-Fi (Use the printer with Wi-Fi connection)**. A impressora é detectada automaticamente na rede.

Verifique se a impressora foi encontrada e instale os MP Drivers seguindo as instruções na tela.

**Nota**

- As configurações de rede na impressora não são afetadas e, assim, a impressora pode ser usada na rede sem refazer configurações.

## Erros e Mensagens

- Quando ocorreu um erro
- Uma Mensagem (Código de Suporte) É Exibida

# Quando ocorreu um erro

Se ocorrer um erro de impressão (por exemplo, se o papel acabar ou atolar), uma mensagem de solução de problema será exibida automaticamente. Tome as medidas apropriadas descritas na mensagem.

Quando ocorre um erro, aparece uma mensagem na tela do computador e um código de erro no LCD. Para alguns erros, aparecerá um código de suporte (número de erro).

## Quando um código de suporte e uma mensagem forem exibidos na tela do computador (Windows):

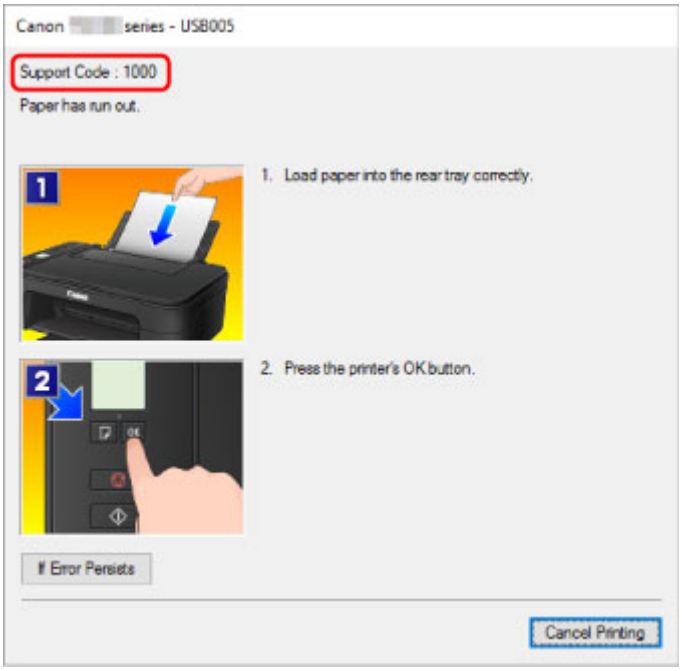


## Quando um código de erro é exibido no LCD da impressora:

- O indicador luminoso **Alarme (Alarm)** acende e um código de erro aparece.

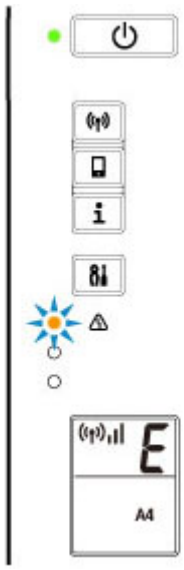

- A lâmpada **ATIVADO (ON)** e a lâmpada do **Alarme (Alarm)** piscam alternadamente e um código de erro é exibido.

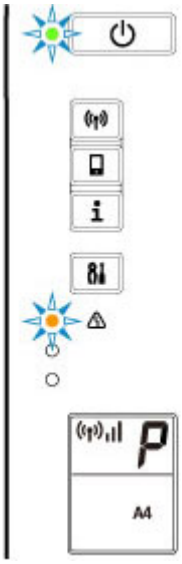


O código de erro é exibido no LCD um a um.

Se o código de erro for "E03":

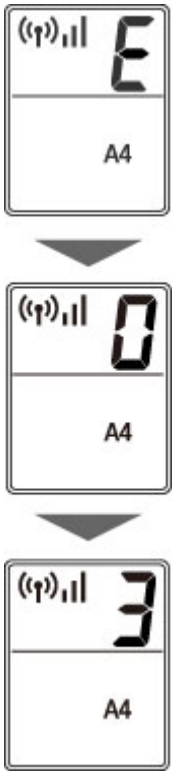


Verifique o código de erro no LCD e o código de suporte correspondente a ele. Consulte a tabela abaixo para obter detalhes.

| Código de Erro | Código de suporte | Causa | Ação |
|---|---|---|---|
| E02 | 1000<br>3442 | A impressora está sem papel. | • Se a impressora estiver sem papel:<br>➡ 1000 |

| | | | |
|---|---|---|---|
| | 3443<br>3444<br>3445 | A impressão de um dos lados será concluída se você estiver executando a impressão duplex manual. | • Se você estiver executando a impressão duplex manual:<br>Prepare-se para imprimir o outro lado seguindo as instruções na tela do computador. |
| E03 | 1203<br>1300 | A tampa está aberta durante a impressão.<br>O papel fica atolado quando é colocado na bandeja traseira. | • Se a tampa estiver aberta:<br>➡ 1203<br>• Se o papel estiver atolado:<br>➡ 1300 |
| E04 | 168A | O cartucho FINE não está instalado. | ➡ 168A |
| E05 | 1401<br>1403<br>1430<br>1485 | O cartucho de tinta não pode ser reconhecido. | Verifique o seguinte:<br>• Se o cartucho FINE colorido estiver instalado adequadamente no lado esquerdo<br>• Se o cartucho FINE preto estiver instalado adequadamente no lado direito<br>• Número do modelo de cada cartucho FINE<br>Se o mencionado acima não resolver o problema, substitua o cartucho FINE por um novo.<br>➡ Substituindo um Cartucho FINE |
| E08 | 1700<br>1701<br>1712<br>1713<br>1714<br>1715 | O absorvente de tinta está quase cheio. | ➡ 1700<br>➡ 1701<br>➡ 1712<br>➡ 1713<br>➡ 1714<br>➡ 1715 |
| E09 | 1890 | A fita adesiva ou o material de proteção ainda podem estar colados no suporte do cartucho FINE. | ➡ 1890 |
| E11 | 4102<br>4103 | Não é possível executar a impressão com as configurações de impressão atuais. | ➡ 4102<br>➡ 4103 |
| E12 | 4100 | Os dados especificados não podem ser impressos. | ➡ 4100 |
| E13 | 1686 | A tinta pode ter acabado. | ➡ 1686 |
| E14 | 1684 | O cartucho não pode ser reconhecido. | ➡ 1684 |
| E15 | 1682 | O cartucho FINE não é reconhecido. | ➡ 1682 |
| E16 | 1688 | A tinta acabou. | ➡ 1688 |
| E23 | 3446 | O endereço IP e máscara de sub-rede estão em conflito. | ➡ 3446 |

| | | | |
|---|---|---|---|
| E31 | – | Falha na configuração do Wi-Fi. | Pressione o botão **OK** da impressora para solucionar o erro.<br>Se você estiver definindo a configuração com o WPS:<br>1. Verifique as configurações de segurança e execute-a novamente.<br>2. Execute a configuração usando outro método. |
| E32 | – | Não é possível encontrar um roteador sem fio durante a configuração. | Pressione o botão **OK** da impressora para solucionar o erro.<br>Execute a configuração do Wi-Fi novamente. |
| E33 | – | Não é possível conectar-se porque vários roteadores sem fio estão se conectando à impressora. | Pressione o botão **OK** da impressora para solucionar o erro.<br>Execute a configuração do Wi-Fi novamente após algum tempo (por volta de 2 minutos).<br>Se as medidas acima não resolverem o problema, consulte o manual de instruções fornecido com o roteador sem fio. |
| E34 | 3440 | Falha na conexão sem fio Easy. | ➡ 3440 |
| E36 | 3441 | Falha na conexão sem fio Easy. | ➡ 3441 |
| E37 | – | Falha na configuração do Wi-Fi. | Pressione o botão **OK** da impressora para solucionar o erro.<br>Desligue o roteador sem fio e ligue-o novamente e, em seguida, execute a configuração novamente.<br>Se as medidas acima não resolverem o problema, consulte o manual de instruções fornecido com o roteador sem fio e verifique as configurações. |
| E38 | – | Não é possível se conectar a um roteador sem fio.<br>Não é possível alterar as configurações da LAN. | Pressione o botão **OK** da impressora para solucionar o erro.<br>Verifique o seguinte:<br>• se o Wi-Fi da impressora está ativado<br>• se você selecionar um roteador sem fio adequada para conectar<br>• se a senha que você inseriu está correta<br>• se o nome da rede (SSID) especificado está correto<br>Após verificar as condições acima, desligue o roteador sem fio e ligue-o novamente.<br>Você não pode alterar as configurações da LAN enquanto estiver usando a LAN. Altere-as quando não estiver usando a LAN. |

| | | | |
|---|---|---|---|
| E39 | 495A | Ocorreu um erro durante a comunicação via Wi-Fi ou enquanto estava em espera. | ➡ 495A |
| E45 | – | Não é possível conectar-se à rede. | Pressione o botão **OK** da impressora para solucionar o erro.<br>Verifique as configurações de rede e a conexão da LAN.<br>A conexão pode ser estabelecida após alguns instantes. |
| E46 | – | Não é possível conectar-se à Internet. | Pressione o botão **OK** da impressora para solucionar o erro.<br>Verifique as configurações do roteador sem fio. |
| E47 | – | Não é possível se conectar ao servidor. | Pressione o botão **OK** da impressora para resolver o erro e execute as operações novamente após algum tempo.<br>Se você estiver usando o Google Cloud Print, pode ser que a impressora não esteja registrada. Verifique se a impressora está registrada.<br>➡ Imprimindo com o Google Cloud Print |
| E48 | – | Não é possível se conectar ao servidor. | Pressione o botão **OK** da impressora para resolver o erro e execute as operações novamente após algum tempo. |
| E49 | – | Falha a conectar-se à Internet porque a conexão da rede está sendo preparada. | Pressione o botão **OK** da impressora para resolver o erro e execute as operações novamente após algum tempo. |
| E50 | – | Falha ao adquirir conteúdo. | Pressione o botão **OK** da impressora para resolver o erro e execute as operações novamente após algum tempo. |
| E51 | – | Não é possível se conectar ao servidor. | Pressione o botão **OK** da impressora para resolver o erro e execute as operações novamente após algum tempo. |
| E52 | – | Falha ao registrar a impressora no Google Cloud Print devido ao tempo esgotado. | Pressione o botão **OK** da impressora para resolver o erro e execute as operações novamente após algum tempo. |
| E53 | – | Somente as informações registradas na impressora são excluídas, devido à falha na conexão do Google Cloud Print. | Pressione o botão **OK** da impressora para solucionar o erro.<br>Exclua as informações registradas do Google Cloud Print do computador ou do smartphone. |
| E54 | – | Somente as informações registradas na impressora são excluídas, devido à falha na conexão do IJ Cloud Printing Center. | Pressione o botão **OK** da impressora para solucionar o erro. |

| | | | |
|---|---|---|---|
| | | | Exclua as informações registradas do IJ Cloud Printing Center do computador ou do smartphone. |
| E55 | – | A impressora já está registrada no IJ Cloud Printing Center. | Pressione o botão **OK** da impressora para solucionar o erro.<br>Exclua as informações registradas do IJ Cloud Printing Center e registre a impressora novamente. |
| E56 | – | O serviço on-line não está disponível em sua região. | Pressione o botão **OK** da impressora para solucionar o erro.<br>Entre em contato com o provedor para saber onde o serviço on-line está disponível. |
| E57 | 2900 | Falha ao digitalizar a folha do alinhamento da cabeça de impressão. | ➡ 2900 |
| E58 | – | Tentando começar a copiar antes de registrar o tamanho do papel. | Registre o tamanho do papel e inicie a cópia.<br>Pressione o botão **Parar (Stop)** para cancelar a cópia. |
| E59 | 2114 | As configurações de tamanho do papel no driver da impressora não correspondem ao tamanho do papel registrado na impressora. | ➡ 2114 |
| E61 | 3412 | Falha na digitalização do original. | ➡ 3412 |
| E62 | – | Erro inesperado durante a digitalização. | Pressione o botão **OK** da impressora para solucionar o erro.<br>Altere as configurações e execute as operações novamente. |
| E63 | – | Atingido o limite superior de páginas que podem ser salvas. | Pressione o botão **OK** da impressora para solucionar o erro.<br>Não é possível salvar mais páginas em um arquivo.<br>Salve o restante em outro arquivo. |
| E64 | – | Falha na digitalização do original. | O original não está posicionado na exposição ou não pode ser digitalizado.<br>Pressione o botão **OK** da impressora para resolver o erro e verifique o seguinte.<br>• Verifique se o original foi colocado na exposição.<br>• Verifique se o original foi colocado na posição e na orientação corretas.<br>Após verificar as condições acima, execute as operações novamente. |

| | | | |
|---|---|---|---|
| E65 | – | Falha ao salvar os dados digitalizados, pois a memória da impressora está cheia. | Pressione o botão **OK** da impressora para solucionar o erro. E então, tome as medidas abaixo.<br>• Reduza a resolução e digitalize o original novamente.<br>• Reduza a quantidade de originais que serão digitalizados de uma só vez. |
| P02 | 5100 | Ocorreu um erro da impressora. | ➡ 5100 |
| P03 | 6000 | Ocorreu um erro da impressora. | ➡ 6000 |
| P07 | 5B00<br>5B01<br>5B12<br>5B13<br>5B14<br>5B15 | Ocorreu um erro da impressora. | ➡ 5B00<br>➡ 5B01<br>➡ 5B12<br>➡ 5B13<br>➡ 5B14<br>➡ 5B15 |
| P08<br>P09<br>P20<br>P22<br>P26<br>P27<br>P28<br>P29 | 5011<br>5012<br>5050<br>5200<br>5205<br>5206<br>6500<br>6800<br>6801<br>6900<br>6901<br>6902<br>6910<br>6911<br>6930<br>6931<br>6932<br>6933<br>6936<br>6937<br>6938<br>6940<br>6941<br>6942 | Ocorreu um erro da impressora. | Desligue a impressora e desconecte-a.<br>Conecte novamente a impressora e ligue-a de novo.<br>Se isso não resolver o problema, entre em contato com o centro de assistência da Canon mais próximo para solicitar um reparo. |

| | | | |
|---|---|---|---|
| | 6943<br>6944<br>6945<br>6946 | | |
| P10 | B202<br>B203<br>B204<br>B205 | Ocorreu um erro que exige reparos. | Desligue a impressora e desconecte-a.<br>Entre em contato com o centro de assistência Canon mais próximo para solicitar um reparo. |

Para detalhes sobre como resolver erros com Códigos de suporte, consulte Lista de Códigos de Suporte para Erro.

Para detalhes sobre como resolver erros sem Códigos de suporte, consulte Uma Mensagem (Código de Suporte) É Exibida.

# Uma Mensagem (Código de Suporte) É Exibida

Essa seção descreve algumas das mensagens que podem aparecer na tela do computador.

**Nota**

- Será exibido um código de suporte (número do erro) na tela do computador para alguns erros. Para obter detalhes sobre erros que têm código de suporte, consulte Lista de Códigos de Suporte para Erro.


- É Exibido um Erro Relacionado ao Cabo de Alimentação que Está Sendo Desconectado (Windows)
- Erro de Gravação/Erro de Saída/Erro de Comunicação (Windows)
- Outras Mensagens de Erro (Windows)


## Q É Exibido um Erro Relacionado ao Cabo de Alimentação que Está Sendo Desconectado (Windows)

**A**

A impressora pode ter sido desconectada enquanto estava ligada.

Verifique a mensagem de erro exibida no computador e clique em **OK**.

A impressora começa a imprimir.

Consulte Desconectando a Impressora para desconectar o cabo de alimentação.

## Q Erro de Gravação/Erro de Saída/Erro de Comunicação (Windows)

**A**

### Verificação 1 Se o indicador luminoso **ATIVADO (ON)** estiver apagado, verifique se a impressora está ligada na tomada e ligue-a.

O indicador luminoso **ATIVADO (ON)** pisca enquanto a impressora está inicializando. Aguarde até que o indicador luminoso **ATIVADO (ON)** pare de piscar e fique permanentemente aceso.

### Verificação 2 Verifique se a impressora está corretamente conectada ao computador.

Se você estiver usando um cabo USB, verifique se ele está conectado firmemente tanto à impressora como ao computador. Quando o cabo USB estiver firmemente conectado, verifique o seguinte:

- Se estiver utilizando um dispositivo de retransmissão, como um hub USB, desconecte-o, conecte a impressora diretamente ao computador e tente imprimir novamente. Se a impressão for iniciada normalmente, o problema será no dispositivo de apoio. Entre em contato com o fornecedor do dispositivo de apoio.
- Também pode haver um problema no cabo USB. Substitua o cabo USB e tente imprimir novamente.

Se você usar a impressora por meio de uma LAN, verifique se a impressora está configurada corretamente para ser usada na rede.

Verificação 3 Verifique se os MP Drivers estão instalados corretamente.

Desinstale os MP Drivers seguindo o procedimento descrito em Excluindo os MP Drivers Desnecessários e reinstale-os pelo CD-ROM de instalação ou pelo site da Canon.

Verificação 4 Quando a impressora estiver conectada ao computador por um cabo USB, verifique o status do dispositivo no computador.

Siga o procedimento abaixo para verificar o status do dispositivo.

1. Selecione **Painel de Controle (Control Panel)** > **Hardware e Som (Hardware and Sound)** > **Gerenciador de Dispositivos (Device Manager)**.

   **Nota**

   - Se a tela **Controle de Conta de Usuário (User Account Control)** for exibida, selecione **Continuar (Continue)**.

2. Abra as **Propriedades de suporte de impressão USB (USB Printing Support Properties)**.

   Clique duas vezes em **Barramento Serial Universal (Universal Serial Bus controllers)** e em **Suporte à Impressão USB (USB Printing Support)**.

   **Nota**

   - Se a tela **Propriedades de Suporte de Impressão USB (USB Printing Support Properties)** não for exibida, verifique se a impressora está conectada corretamente ao computador.

     ➡ Verificação 2 Verifique se a impressora está corretamente conectada ao computador.

3. Clique na guia **Geral (General)** e verifique se há um problema do dispositivo.

   Se um erro de dispositivo for exibido, consulte a Ajuda do Windows para resolvê-lo.

## Q Outras Mensagens de Erro (Windows)

A

Verificação Se uma mensagem de erro for exibida fora do monitor de status da impressora, verifique o seguinte:

- **"Espaço em disco insuficiente para colocar em spool (Could not spool successfully due to insufficient disk space)"**

  Exclua os arquivos desnecessários para aumentar a quantidade de espaço livre no disco.

- "**Memória insuficiente para colocar em spool (Could not spool successfully due to insufficient memory)**"

  Feche os outros aplicativos para aumentar a memória disponível.

  Se mesmo assim você não conseguir imprimir, reinicie o computador e tente imprimir novamente.

- "**Driver da impressora não encontrado (Printer driver could not be found)**"

  Desinstale os MP Drivers seguindo o procedimento descrito em Excluindo os MP Drivers Desnecessários e reinstale-os pelo CD-ROM de instalação ou pelo site da Canon.

- "**Não é possível imprimir Nome do aplicativo (Could not print Application name)** - Nome do arquivo"

  Tente imprimir novamente após a conclusão do trabalho atual.

# Lista de Códigos de Suporte para Erro

O código de suporte aparece na tela do computador quando ocorre um erro.

"Código de suporte" é um número do erro e aparece com uma mensagem de erro.

Quando ocorrer um erro, verifique o código de suporte exibido na tela do computador e tome as devidas medidas em resposta.

## O Código de suporte é Exibido na Tela do Computador

- **1000 a 1ZZZ**

  1000 1200 1203 1300 1401 1403

  1430 1485 15A2 1682 1684 1686

  1688 168A 1700 1701 1712 1713

  1714 1715 1890

- **2000 a 2ZZZ**

  2114 2123 2900 2901

- **3000 a 3ZZZ**

  3412 3439 3440 3441 3442 3443

  3444 3445 3446

- **4000 a 4ZZZ**

  4100 4102 4103 495A

- **5000 a 5ZZZ**

  5011 5012 5050 5100 5200 5205

  5206 5B00 5B01 5B12 5B13 5B14

  5B15

- **6000 a 6ZZZ**

  6000 6500 6800 6801 6900 6901

  6902 6910 6911 6930 6931 6932

  6933 6936 6937 6938 6940 6941

  6942 6943 6944 6945 6946

- **A000 a ZZZZ**

  B202 B203 B204 B205

Para ver códigos de suporte de papel atolado, consulte também Lista de Códigos de Suporte para Erro (Papel Atolado).

# Lista de Códigos de Suporte para Erro (Papel Atolado)

Se o papel ficar atolado, remova-o seguindo o procedimento apropriado mostrado abaixo.

- Se você puder ver o papel atolado no slot de saída do papel ou na bandeja traseira:

  ➡ 1300

- Se você não puder ver o papel atolado no slot de saída do papel ou na bandeja traseira:

  ➡ O papel ficou preso dentro da Impressora

- Outros casos além do exposto acima:

  ➡ Outros Casos

# 1300

## Causa

O papel fica atolado quando é colocado na bandeja traseira.

## O que Fazer

Se o papel colocado na bandeja traseira estiver atolado, remova-o pelo slot de saída do papel ou pela bandeja traseira seguindo as instruções abaixo.

1. Puxe lentamente o papel para fora do slot de saída do papel ou da bandeja traseira, o que for mais fácil.

   Segure o papel com as duas mãos e puxe-o lentamente para não rasgá-lo.

   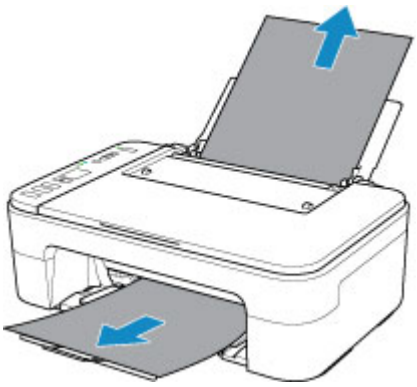

   **Nota**

   - Se não conseguir retirar o papel, ligue a impressora novamente sem puxar o papel com força. O papel pode ser ejetado automaticamente.
   - Se o papel ficar preso durante a impressão e for necessário desligar a impressora para removê-lo, pressione o botão **Parar (Stop)** para parar a impressão antes de desligar a impressora.
   - Se o papel rasgar e você não conseguir retirar o papel atolado do slot de saída do papel ou da bandeja traseira, remova o papel de dentro da impressora.

     ➡ O papel ficou preso dentro da Impressora

2. Recarregue o papel e pressione o botão **OK** na impressora.

   A impressora retoma a impressão. Se a página não tiver sido impressa devido ao atolamento, reimprima-a.

   Se você desligou a impressora na etapa 1, os dados de impressão enviados para a impressora terão sido apagados. Imprima novamente.

   **Nota**

   - Ao colocar o papel novamente, verifique se está usando o tipo adequado de papel e colocando-o da maneira correta.

- Recomendamos o uso de tamanhos de papel diferentes de A5 para imprimir documentos com fotos ou gráficos. O papel A5 pode enrolar e causar atolamentos ao sair da impressora.

Se as medidas acima não resolverem o problema, entre em contato com o centro de assistência da Canon mais próximo para solicitar um reparo.

# O papel ficou preso dentro da Impressora

Se o papel atolado rasgar e se você não conseguir retirar o papel do slot de saída de papel ou da bandeja traseira, ou se o papel atolado permanecer dentro da impressora, remova o papel seguindo as instruções abaixo.

**Nota**

- Se a periferia do slot de saída do papel estiver suja com tinta, limpe-a antes de remover o papel atolado.
- Se o papel ficar preso durante a impressão e for necessário desligar a impressora para removê-lo, pressione o botão **Parar (Stop)** para parar a impressão antes de desligar a impressora.

1. Desligue a impressora e desconecte-a.

2. Retraia a bandeja de saída do papel e abra a tampa.

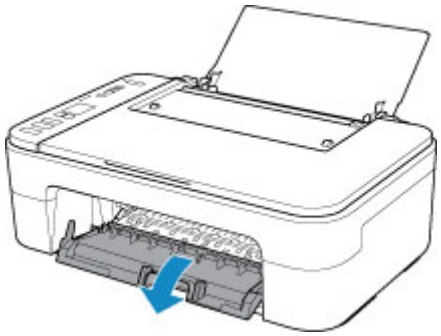

**Importante**

- Não toque no filme de limpeza (A).

Se você sujar ou arranhar essa peça ao tocá-la com um papel ou sua mão, isso pode danificar a impressora.

3. Verifique se o papel atolado está sob o suporte do cartucho FINE.

Se o papel atolado estiver sob o suporte do cartucho FINE, mova o suporte do cartucho FINE para a extrema direita ou esquerda, o que for mais fácil para remover o papel.

Ao mover o suporte do cartucho FINE, segure o suporte do cartucho FINE e deslize-o lentamente para a extrema direita ou esquerda.

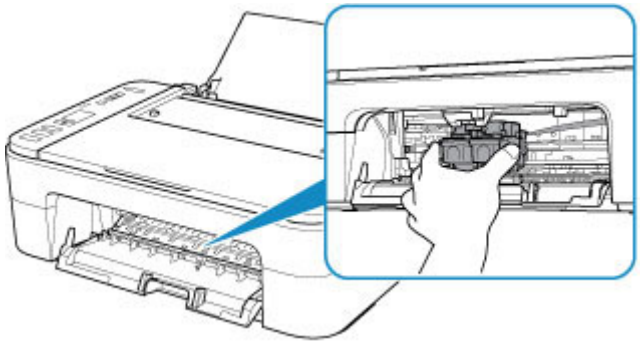

4. Segure o papel atolado firmemente com as duas mãos.

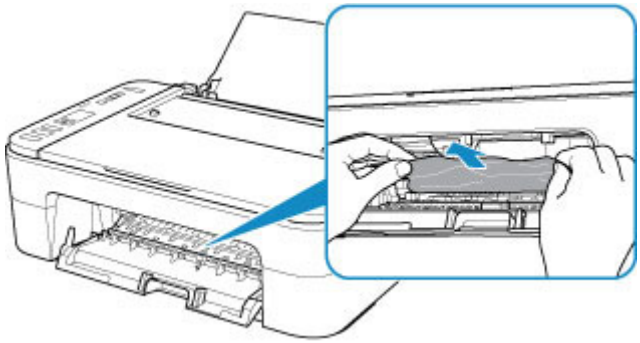

Se o papel estiver enrolado, puxe-o para fora.

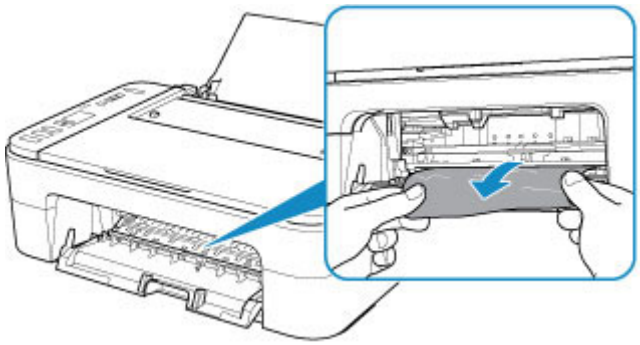

5. Puxe o papel lentamente para não rasgá-lo.

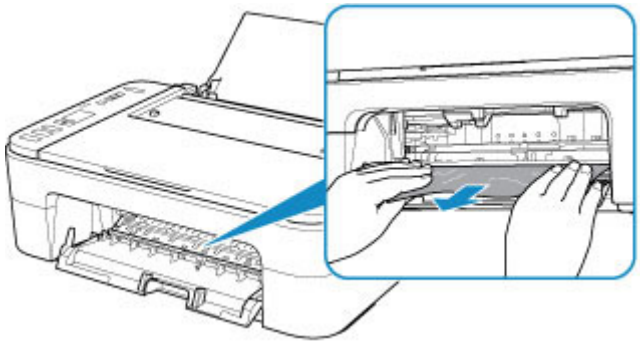

6. Verifique se todos os papéis atolados foram removidos.

Se o papel rasgar quando for retirado, um pedaço de papel pode permanecer na impressora. Verifique o seguinte e remova os pedaços de papel restantes.

- Sobrou algum pedaço de papel sob o suporte do cartucho FINE?
- Algum pequeno pedaço de papel ficou na impressora?
- Sobrou algum papel nos espaços vazios à esquerda e à direita (B) da impressora?

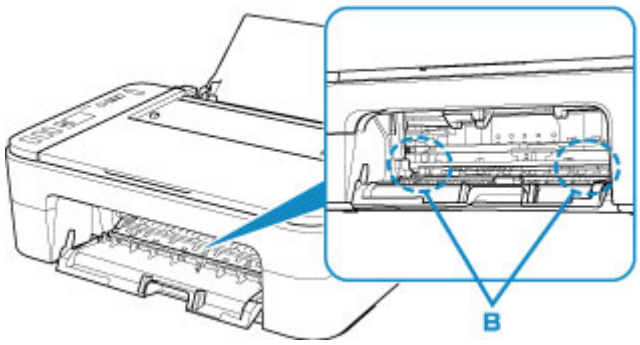


**7.** Feche a tampa.

Todos os trabalhos na fila de impressão são cancelados. Imprima novamente.

**Nota**

- Ao colocar o papel novamente, verifique se está usando o tipo adequado de papel e colocando-o da maneira correta. Se uma mensagem de atolamento de papel for exibida na tela do computador quando você retomar a impressão após remover todo o papel atolado, talvez um pedaço de papel ainda esteja no interior da impressora. Verifique a impressora novamente para ver se ainda existe algum pedaço de papel.

Se as medidas acima não resolverem o problema, entre em contato com o centro de assistência da Canon mais próximo para solicitar um reparo.

# A impressora está sem papel (1000)

## Causa

As causas possíveis incluem os itens a seguir.

- Não há papel na bandeja traseira.
- O papel não foi colocado adequadamente na bandeja traseira.

## O que Fazer

Execute as ações correspondentes abaixo.

- Coloque papel na bandeja traseira.

  ➡ Colocando o Papel Comum/Fotográfico

  **Nota**

  - Ao alinhar a cabeça de impressão, coloque uma folha de papel comum de tamanho A4 ou Letter.

- Alinhe as guias do papel com ambas as bordas do papel.
- Quando o ícone (Status do papel) e o tamanho do papel piscarem no LCD da impressora', selecione o tamanho do papel carregado na bandeja traseira com o botão **Selecionar papel (Paper Select)** da impressora.

  ➡ Configurações de Papel

Após executar as ações anteriores, na impressora, pressione o botão **OK**.

**Nota**

- Para cancelar a impressão, pressione o botão **Parar (Stop)** da impressora.

# 1200

## Causa

Tampa aberta.

## O que Fazer

Feche a tampa e aguarde um instante.

Não se esqueça de fechá-lo, como após substituir os cartuchos FINE.

# 1203

## Causa

A tampa está aberta durante a impressão.

## O que Fazer

Se houver papel dentro da impressora, remova-o lentamente com as duas mãos e feche a tampa.

Pressione o botão **OK** da impressora para solucionar o erro.

A impressora ejeta uma folha de papel em branco e reinicia a impressão no papel seguinte.

A impressora não reimprimirá a página impressa quando a tampa estava aberta. Tente imprimir novamente.

### Importante

- Não abra nem feche a tampa durante a impressão, uma vez que isso pode danificar a impressora.

# 1401

## Causa

O cartucho FINE não está instalado.

## O que Fazer

Instale o cartucho FINE.

Se o erro persistir, o cartucho FINE pode estar danificado. Entre em contato com o centro de assistência Canon mais próximo para solicitar um reparo.

# 1430

## Causa

O cartucho FINE não é reconhecido.

## O que Fazer

Remova o cartucho FINE e reinstale-o.

Se o erro persistir, o cartucho FINE pode estar danificado. Substitua o cartucho FINE por um novo.

Se as medidas acima não resolverem o problema, entre em contato com o centro de assistência da Canon mais próximo para solicitar um reparo.

# 1485

## Causa

O cartucho de tinta apropriado não está instalado.

## O que Fazer

A impressão não pode ser executada porque o cartucho de tinta não é compatível com esta impressora.

Instale o cartucho de tinta adequado.

Caso deseje cancelar a impressão, pressione o botão **Parar (Stop)** da impressora.

# 1682

## Causa

O cartucho FINE não é reconhecido.

## O que Fazer

Substitua o cartucho FINE.

Se o erro persistir, o cartucho FINE pode estar danificado. Entre em contato com o centro de assistência Canon mais próximo para solicitar um reparo.

# 1686

## Causa

A tinta pode ter acabado.

## O que Fazer

A função de detecção do nível de tinta restante será desativada, uma vez que não é possível detectar corretamente o nível de tinta.

Para continuar imprimindo sem utilizar esta função, pressione o botão **Parar (Stop)** da impressora por pelo menos 5 segundos.

A Canon recomenda a utilização de cartuchos Canon genuínos novos de forma a obter ótima qualidade na impressão.

A Canon não se responsabiliza por mau funcionamento ou problemas causados pela impressão com cartucho sem tinta.

# 1688

## Causa

A tinta acabou.

## O que Fazer

Substitua o cartucho de tinta e feche a tampa.

Se houver uma impressão em andamento e você desejar continuar imprimindo, pressione o botão **Parar (Stop)** da impressora por pelo menos 5 segundos com o cartucho de tinta instalado. Assim, a impressão poderá prosseguir sem tinta.

A função de detecção do nível de tinta restante será desativada.

Substitua o cartucho de tinta vazio imediatamente após a impressão. A qualidade do resultado de impressão poderá não ser satisfatório se você continuar imprimindo sem tinta.

# O cartucho FINE não está instalado (168A)

## Causa

As causas possíveis incluem os itens a seguir.

- O cartucho FINE não está instalado ou pode não ter sido instalado adequadamente.
- Um cartucho FINE incompatível com esta impressora está instalado.

## O que Fazer

Se os cartuchos FINE não estiverem instalados, instale os cartuchos FINE adequados.

**Nota**

- No caso de uma primeira configuração da impressora, clique aqui, selecione o nome da impressora na página e siga as instruções.

Se os cartuchos FINE já estiverem instalados, armazene a extensão da bandeja de saída e a bandeja de saída do papel, abra a tampa e remova os cartuchos FINE.

Verifique se os cartuchos FINE são compatíveis com esta impressora.

Em seguida, instale os cartuchos FINE novamente.

➡ Substituindo um Cartucho FINE

Empurre o Cartucho FINE até ouvir o clique de encaixe.

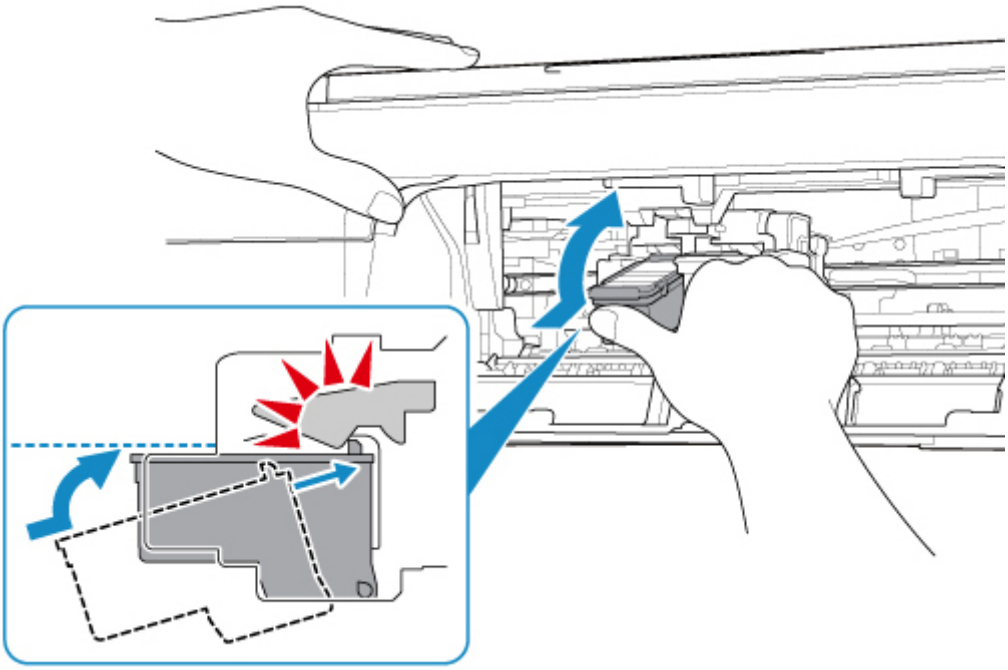

Após a instalação, feche a tampa.

# 1700

## Causa

O absorvente de tinta está quase cheio.

## O que Fazer

Pressione o botão **OK** da impressora para continuar a impressão. Entre em contato com o centro de assistência Canon mais próximo para solicitar um reparo.

### Nota

- Em caso de avisos ou erros causados pelos níveis de tinta restante, a impressora não pode imprimir ou digitalizar.

# Fita adesiva etc, ainda estão coladas (1890)

## Causa

A fita adesiva ou o material de proteção ainda podem estar colados no suporte do cartucho FINE.

## O que Fazer

Armazene a extensão da bandeja de saída e a bandeja de saída do papel, abra a tampa e verifique se a fita adesiva e o material de proteção foram removidos do suporte do cartucho FINE.

Se a fida adesiva ou o material de proteção ainda estiverem lá, remova-os e feche a tampa.

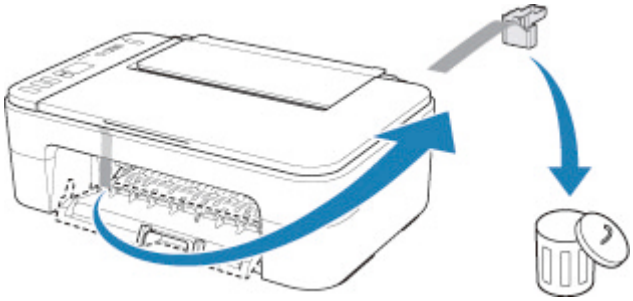

No caso de uma primeira configuração da impressora, clique aqui, selecione o nome da impressora na página e siga as instruções.

# 2114

## Causa

As configurações de tamanho do papel no driver da impressora não correspondem ao tamanho do papel registrado na impressora.

## O que Fazer

Pressione o botão **Parar (Stop)** da impressora para cancelar a impressão.

Verifique se o tamanho do papel carregado na bandeja traseira corresponde ao tamanho do papel registrado na impressora usando o botão **Selecionar papel (Paper Select)** da impressora.

Depois de verificar as configurações do papel definidas no driver da impressora, tente imprimir novamente.

### Nota

- Se o tamanho do papel carregado na bandeja traseira for maior que o tamanho do papel definido no driver da impressora, você pode continuar a imprimir sem alterar as configurações de tamanho do papel. Pressione o botão **OK** da impressora.
- Consulte abaixo os tamanhos de papel que podem ser registrados na impressora usando o botão **Selecionar papel (Paper Select)** na impressora.

  ➡ Configurações de Papel

- Você pode desativar a função para prevenir erros de impressão. Quando essa função é desativada, a impressora usa as configurações do papel para imprimir no papel na bandeja traseira, mesmo que o papel não corresponda às configurações.

  Consulte abaixo sobre a configuração de prevenção de erros de impressão.

  ➡ Alterando o Modo de Operação da Impressora (Windows)
  ➡ Alterando o Modo de Operação da Impressora (macOS)

# 2900

## Causa

Falha ao digitalizar a folha do alinhamento da cabeça de impressão.

## O que Fazer

Pressione o botão **OK** da impressora e verifique o seguinte.

- Verifique se a folha do alinhamento da cabeça de impressão está definida na posição e orientação corretas na exposição.
- Verifique se a exposição e a folha do alinhamento da cabeça de impressão não estão sujos.
- Carregue papel comum de tamanho A4 ou Letter na bandeja traseira.
- Verifique se o ejetor da cabeça de impressão não está obstruído pela impressão do padrão de verificação do ejetor.

Após verificar o mencionado acima, inicie o alinhamento automático da cabeça de impressão novamente.

Se o erro ainda não for resolvido, pressione o botão **OK** na impressora para cancelar o erro, carregue papel comum tamanho A4 ou Letter na bandeja traseira e tente o alinhamento manual da cabeça de impressão.

# 2901

## Causa

O padrão de alinhamento da cabeça de impressão foi impresso e a impressora está esperando para digitalizar a folha.

## O que Fazer

Digitalize o padrão de alinhamento impresso.

1. Coloque a folha de alinhamento da cabeça de impressão na exposição.

   Coloque o lado impresso voltado para baixo e alinhe a marca ◤ no canto superior esquerdo da folha à marca de alinhamento ⧉.

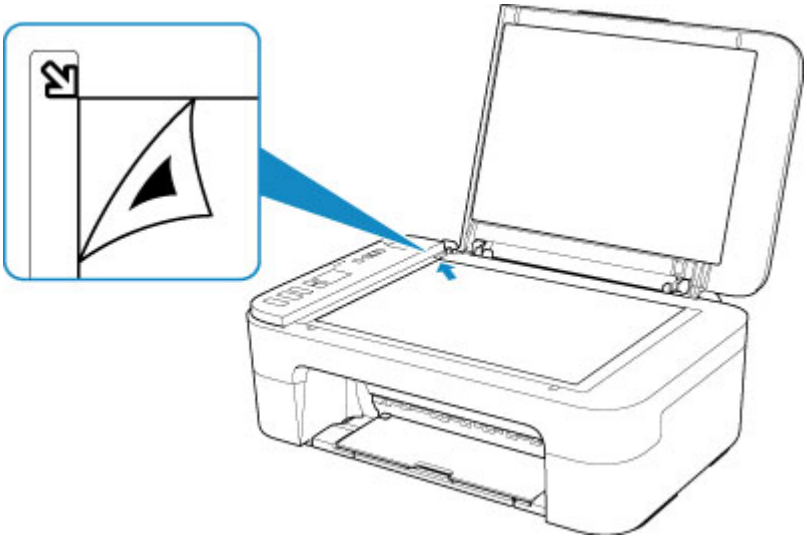

2. Feche lentamente a tampa de documentos e pressione o botão **Preto (Black)** ou **Colorido (Color)** na impressora.

   A impressora inicia a digitalização da folha do alinhamento da cabeça de impressão e ajusta automaticamente a posição da cabeça de impressão.

# 4102

## Causa

O tipo de mídia e o tamanho do papel não estão definidos corretamente.

## O que Fazer

Pressione o botão **Parar (Stop)** da impressora para cancelar a impressão, altere o tipo de mídia ou a configuração do tamanho do papel e, em seguida, tente novamente.

- Quando o tipo de mídia não estiver definido como Papel Fotográfico Acetinado Plus II:

  Defina o tamanho do papel como 10 x 15 cm (4 x 6 pol.), 13 x 18 cm (5 x 7 pol.), ou quadrado 13 x 13 cm (5 x 5 pol.).

- Quando o tipo de mídia não estiver definido como Papel Fotográfico Brilhante:

  Defina o tamanho do papel como 10 x 15 cm (4 x 6 pol.).

# 4103

## Causa

Não é possível executar a impressão com as configurações de impressão atuais.

## O que Fazer

Pressione o botão **Parar (Stop)** da impressora para cancelar a impressão.

Em seguida, altere as configurações de impressão e tente imprimir novamente.

# 5011

## Causa

Ocorreu um erro da impressora.

## O que Fazer

Desligue a impressora e desconecte-a.

Conecte novamente a impressora e ligue-a de novo.

Se isso não resolver o problema, entre em contato com o centro de assistência da Canon mais próximo para solicitar um reparo.

# 5012

## Causa

Ocorreu um erro da impressora.

## O que Fazer

Desligue a impressora e desconecte-a.

Conecte novamente a impressora e ligue-a de novo.

Se isso não resolver o problema, entre em contato com o centro de assistência da Canon mais próximo para solicitar um reparo.

# 5100

## Causa

Ocorreu um erro da impressora.

## O que Fazer

Caso esteja imprimindo, pressione o botão **Parar (Stop)** da impressora para cancelar a impressão e desligue a impressora.

Verifique o seguinte:

- Verifique se o movimento do suporte do cartucho FINE não é impedido pelo estabilizador, por papel obstruído etc.

  Remova qualquer impedimento.

  **Importante**

  - Ao eliminar algum obstáculo para o movimento do suporte do cartucho FINE, tome cuidado para não tocar no filme de limpeza (A).

    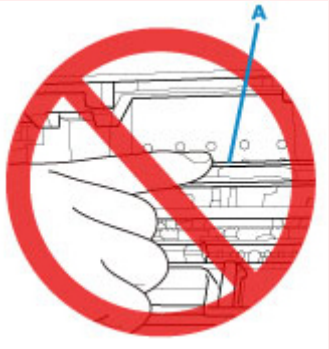
    

    Se você sujar ou arranhar essa peça ao tocá-la com um papel ou sua mão, isso pode danificar a impressora.

- Verifique se os cartuchos FINE estão instalados adequadamente.

  Empurre o Cartucho FINE até ouvir o clique de encaixe.

Ligue a impressora novamente.

Se isso não resolver o problema, entre em contato com o centro de assistência da Canon mais próximo para solicitar um reparo.

# 5200

## Causa

Ocorreu um erro da impressora.

## O que Fazer

Desligue a impressora e desconecte-a.

Após alguns instantes, conecte a impressora novamente e volte a ligá-la.

Se isso não resolver o problema, entre em contato com o centro de assistência da Canon mais próximo para solicitar um reparo.

# 5B00

## Causa

Ocorreu um erro da impressora.

## O que Fazer

Entre em contato com o centro de assistência Canon mais próximo para solicitar um reparo.

### Nota

- Em caso de avisos ou erros causados pelos níveis de tinta restante, a impressora não pode imprimir ou digitalizar.

# 6000

## Causa

Ocorreu um erro da impressora.

## O que Fazer

Se o papel estiver atolado, remova-o dependendo do local e da causa do atolamento.

➡ Lista de Códigos de Suporte para Erro (Papel Atolado)

Desligue a impressora e desconecte-a.

Conecte novamente a impressora e ligue-a de novo.

Se isso não resolver o problema, entre em contato com o centro de assistência da Canon mais próximo para solicitar um reparo.