Canon

imagePROGRAF

SD-34
SD-25

プリンタースタンド　セットアップガイド
Printer Stand Setup Guide
Guide d'installation du socle de l'imprimante
Guía de configuración del Soporte de la impresora
Guia de configuração de suporte da impressora
Setup-Handbuch für das Druckergestell
Guida all'installazione del supporto della stampante
Installatiehandleiding printerstandaard
Przewodnik konfiguracji podstawki drukarki

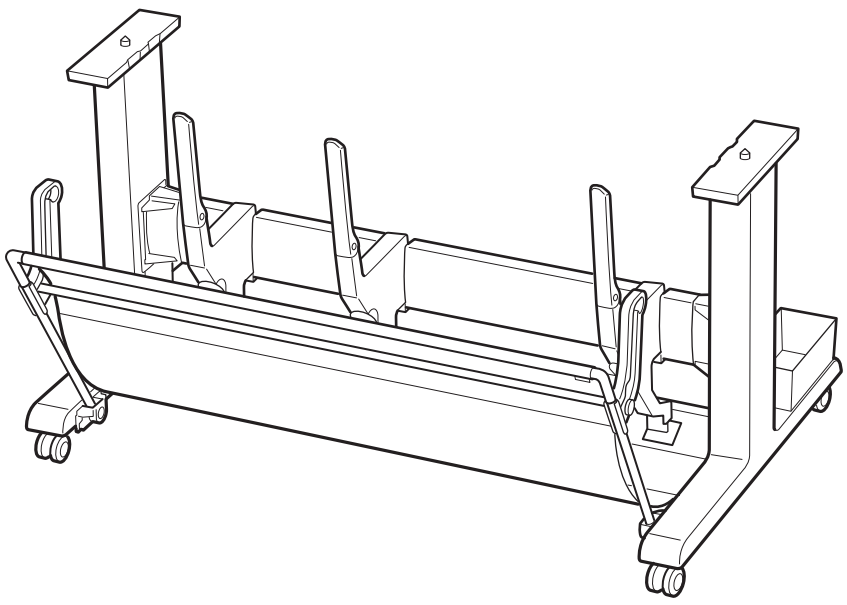

目次

同梱品一覧 2
スタンドを組み立てる 3
バスケットを取り付ける 5
プリンターを設置する 8
バスケットのポジション例 10

Contents

Package Contents 2
Assembling the Stand 3
Attaching the Basket 5
Installing the Printer 8
Example of Basket Positions 10

Sommaire

Contenu du colis 2
Assemblage du socle 3
Montage du panier 5
Installation de l'imprimante 8
Exemple de positions du panier 10

Índice

Contenido de la caja 2
Montaje del soporte 3
Conexión de la cesta 5
Instalación de la impresora 8
Ejemplo de posiciones de la cesta 10

Conteúdo

Conteúdos da embalagem 2
Montagem do suporte 3
Fixação da cesta 5
Instalação da impressora 8
Exemplos de posições da cesta 10

Inhalt

Paketinhalt 2
Aufbau des Gestells 3
Befestigung des Korbs 5
Installation des Druckers 8
Beispiel für Korbpositionen 10

Sommario

Contenuto della confezione 2
Assemblaggio del supporto 3
Fissaggio del raccoglitore 5
Installazione della stampante 8
Esempi di configurazioni del raccoglitore 10

Inhoud

Inhoud van de verpakking 2
De standaard in elkaar zetten 3
De opvangmand bevestigen 5
De printer installeren 8
Voorbeeld van opvangmandposities 10

Spis treści

Zawartość zestawu 2
Montaż podstawki 3
Dołączanie kosza 5
Instalacja drukarki 8
Przykładowe konfiguracje kosza 10

スタンドの組み立ては本書をお読みください。ご使用の機種とイラストが異なる場合がありますが、基本的な手順は同じです。ご使用前に必ず本書をお読みください。将来いつでも使用できるように大切に保管してください。

Read this manual for details on assembling the stand. Although the illustrations may differ from the model you are using, the basic procedure is the same. Read this manual before attempting to operate the printer. Keep this manual for future reference.

Lisez ce manuel pour plus de détails sur le montage du socle. Bien que les illustrations puissent être différentes du modèle que vous utilisez, la procédure de base est identique. Lisez ce manuel avant d'essayer d'utiliser l'imprimante. Conservez ce manuel pour toute consultation ultérieure.

Lea este manual donde encontrará detalles sobre el montaje del soporte. Aunque las ilustraciones podrían diferir del modelo que está utilizando, el procedimiento básico es el mismo. Antes de intentar utilizar la impresora, lea este manual. Conserve este manual a mano para futuras referencias.

Consulte este manual para obter informações sobre a montagem do suporte. As ilustrações podem ser diferentes do modelo que você estiver usando, mas o processo básico é o mesmo. Leia este manual antes de tentar operar a impressora. Guarde este manual para referência futura.

Lesen Sie dieses Handbuch, um Details zum Aufbau des Gestells zu erhalten. Auch wenn sich die Abbildungen von dem von Ihnen verwendeten Modell möglicherweise unterscheiden, ist die grundlegende Vorgehensweise identisch. Lesen Sie dieses Handbuch, bevor Sie versuchen, den Drucker zu bedienen. Bewahren Sie dieses Handbuch zum späteren Nachschlagen auf.

Leggere questo manuale per conoscere i dettagli relativi al montaggio del supporto. Sebbene le illustrazioni possano differire dal modello in proprio possesso, la procedura di base è la stessa. Leggere questo manuale prima di utilizzare in alcun modo la stampante. Conservare questo manuale per riferimento futuro.

Lees deze handleiding voor nadere bijzonderheden over het in elkaar zetten van de standaard. De illustraties zullen misschien niet het model weergeven dat u gebruikt, maar de basisprocedure is hetzelfde. Lees deze handleiding voordat u probeert de printer te bedienen. Bewaar deze handleiding zodat u de handleiding later kunt raadplegen.

Przed zmontowaniem podstawki należy zapoznać się z niniejszym podręcznikiem. Zamieszczone w nim ilustracje mogą różnić się od rzeczywistego wyglądu używanego modelu urządzenia, procedura jednak pozostaje taka sama. Przed rozpoczęciem korzystania z drukarki należy zapoznać się z niniejszym podręcznikiem. Niniejszy podręcznik należy zachować, aby można było z niego skorzystać w przyszłości.

XXXXXXXX

© CANON INC. 2026

PRINTED IN XXXXXXXX
IMPRIMÉ XX XXXXXXXX
QT66599V01

プリンター本体にスタンドが同梱されている場合はそちらをお使いください。プリンタースタンドをオプションでご購入された場合は、下記の注意にしたがってください。

If a stand is included with the printer, please use that stand. If you are purchasing an optional printer stand, please observe the following caution.

Si un socle est inclus avec l'imprimante, veuillez l'utiliser. Si vous achetez un socle d'imprimante en option, respectez les précautions suivantes.

Si se incluye un soporte con la impresora, utilice ese soporte. Si está comprando un soporte de impresora opcional, tenga presente las siguientes precauciones.

Se um suporte acompanhar a impressora, use o suporte. Se você adquirir um suporte da impressora opcional, observe os cuidados a seguir.

Wenn im Lieferumfang des Druckers ein Gestell enthalten ist, verwenden Sie dieses Gestell. Wenn Sie ein optionales Druckergestell erwerben, beachten Sie die folgenden Vorsichtsmaßnahmen.

Se a corredo della stampante è stato fornito un supporto, utilizzare quel supporto. Se si sta acquistando un supporto stampante opzionale, attenersi alla seguente avvertenza.

Als de standaard bij de printer wordt geleverd, gebruik deze dan. Als u een optionele printerstandaard koopt, let dan op het volgende.

Jeśli do drukarki została dołączona podstawka, należy korzystać z dołączonej podstawki. Przy zakupie opcjonalnej podstawki drukarki należy przestrzegać następujących zaleceń.

⚠ 注意

キヤノンプリンタースタンド SD-25 は、キヤノンプリンター TM-255/TM-250/TM-515/TM-510 専用のプリンタースタンドです。取扱説明書にしたがって確実に固定してお使いください。

「上記以外の組み合わせで使用する」、「指定以外のプリンタースタンドを使用する」、「プリンター本体に固定しないままプリンタースタンドを使用する」といった使い方をしますと、不安定になり、けがの原因になることがあります。

⚠ Caution

Canon Printer Stand SD-25 is a printer stand exclusively for the Canon TM-255/TM-250/TM-515/TM-510 printer. Follow the instructions in the manual to securely attach the printer to the stand.

Using a different combination of printer and stand than shown above, using a printer stand not listed above, or not attaching the printer securely to the printer stand may be unstable and may result in injury.

⚠ Attention

Le socle de l'imprimante Canon SD-25 est exclusivement conçu pour les imprimantes Canon TM-255/TM-250/TM-515/TM-510. Suivez les instructions de ce manuel pour fixer fermement l'imprimante sur le socle.

L'utilisation d'une combinaison d'imprimante et de socle différente de celle illustrée ci-dessus, l'utilisation d'un socle d'imprimante non répertorié ci-dessus ou le fait de ne pas fixer solidement l'imprimante au socle d'imprimante peut entraîner une instabilité et des blessures.

⚠ Precaución

El soporte de impresora Canon SD-25 es un soporte exclusivo para la impresora Canon TM-255/TM-250/TM-515/TM-510. Siga las instrucciones del manual para conectar la impresora al soporte de manera segura.

Utilizar una combinación de impresora y soporte distinta de las mostradas anteriormente, usar un soporte de impresora que no se mencione anteriormente, o el hecho de no acoplar la impresora de manera segura al soporte de impresora podrían dar lugar a inestabilidad y a lesiones.

⚠ Cuidado

O suporte da impressora Canon SD-25 é um suporte da impressora exclusivo para as impressoras Canon TM-255/TM-250/TM-515/TM-510. Siga as instruções do manual para fixar a impressora ao suporte de forma segura.

Usar uma combinação de impressora e suporte diferente da exibida acima, usar um suporte da impressora não indicado acima ou não fixar a impressora de forma segura ao suporte da impressora pode causar instabilidade e resultar em lesões.

⚠ Vorsicht

Das Canon Druckergestell SD-25 ist ein Druckergestell, das nur für die Canon Drucker TM-255/TM-250/TM-515/TM-510 verwendet werden darf. Folgen Sie den Anweisungen im Handbuch, um den Drucker sicher am Gestell zu befestigen.

Wenn Sie eine andere Kombination aus Drucker und Gestell als die oben aufgeführten Kombinationen verwenden, ein oben nicht aufgeführtes Druckergestell verwenden oder den Drucker nicht sicher am Druckergestell befestigen, ist die Konstruktion möglicherweise nicht stabil, was zu Verletzungen führen kann.

⚠ Avvertenza

Il Supporto stampante Canon SD-25 è progettato esclusivamente per le stampanti Canon TM-255/TM-250/TM-515/TM-510. Attenersi alle istruzioni presenti nel manuale per installare la stampante sul supporto in modo sicuro.

Se si utilizza una combinazione di stampante e supporto differente da quella raccomandata sopra, si utilizza un supporto stampante non elencato oppure non si installa la stampante sul supporto stampante in modo sicuro, il risultato sarà un assemblaggio instabile e insicuro che espone al rischio di infortunio.

⚠ Let op

Canon-printerstandaard SD-25 is een printerstandaard die uitsluitend geschikt is voor de Canon-printers TM-255/TM-250/TM-515/TM-510. Volg de instructies in de handleiding om de printer stevig op de standaard te bevestigen.

Het gebruik van een andere combinatie van printer en standaard dan die hierboven wordt weergegeven, het gebruik van een andere dan de hierboven genoemde printerstandaard of een niet stevig op de printerstandaard bevestigde printer, kan leiden tot instabiliteit en dit kan letsel tot gevolg hebben.

⚠ Przestroga

Podstawka drukarki Canon SD-25 jest przeznaczona do użytku wyłącznie z drukarką Canon TM-255/TM-250/TM-515/TM-510. Aby bezpiecznie zamocować drukarkę na podstawce, należy postępować zgodnie z instrukcjami z niniejszego podręcznika.

Korzystanie z innych połączeń drukarki i podstawki niż przedstawione powyżej, korzystanie z podstawki drukarki, która nie została wymieniona powyżej, jak również nieprzestrzeganie zalecenia o bezpiecznym zamocowaniu drukarki na podstawce drukarki może doprowadzić do obrażeń.

同梱品一覧
Package Contents
Contenu du colis
Contenido de la caja
Conteúdos da embalagem
Paketinhalt
Contenuto della confezione
Inhoud van de verpakking
Zawartość zestawu

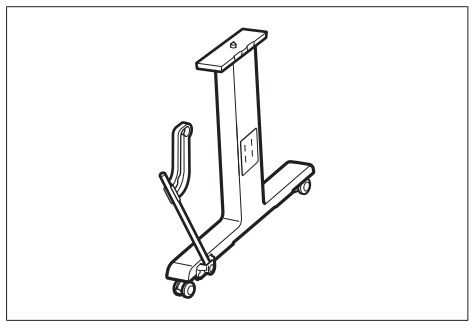

スタンドレッグ L
Stand leg L
Jambe L du socle
Pata del soporte L
Perna do suporte L
Gestellbein-L
Gamba del supporto L
Poot van de standaard L
Noga podstawki L

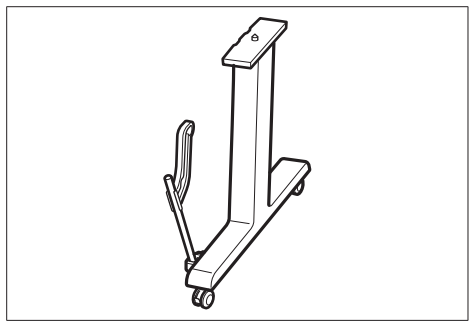

スタンドレッグ R
Stand leg R
Jambe R du socle
Pata del soporte R
Perna do suporte R
Gestellbein-R
Gamba del supporto R
Poot van de standaard R
Noga podstawki R

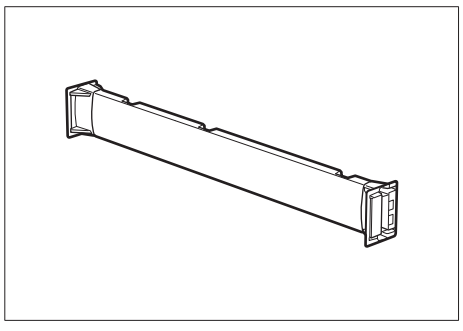

スタンドステー
Stand stay
Soutien du socle
Travesaño del soporte
Apoio do suporte
Gestellstütze
Tirante del supporto
Steun van de standaard
Poprzeczka podstawki

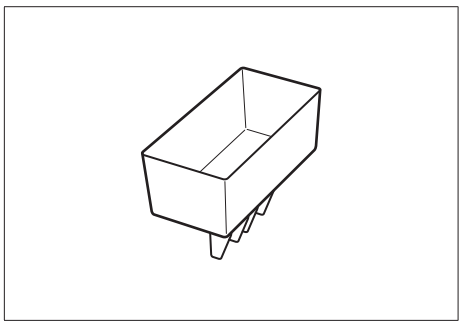

アクセサリポケット
Accessory pocket
Compartiment accessoires
Compartimento de accesorios
Bolso acessório
Tasche für Zubehör
Tasca accessori
Vakje voor accessoires
Kieszeń na akcesoria

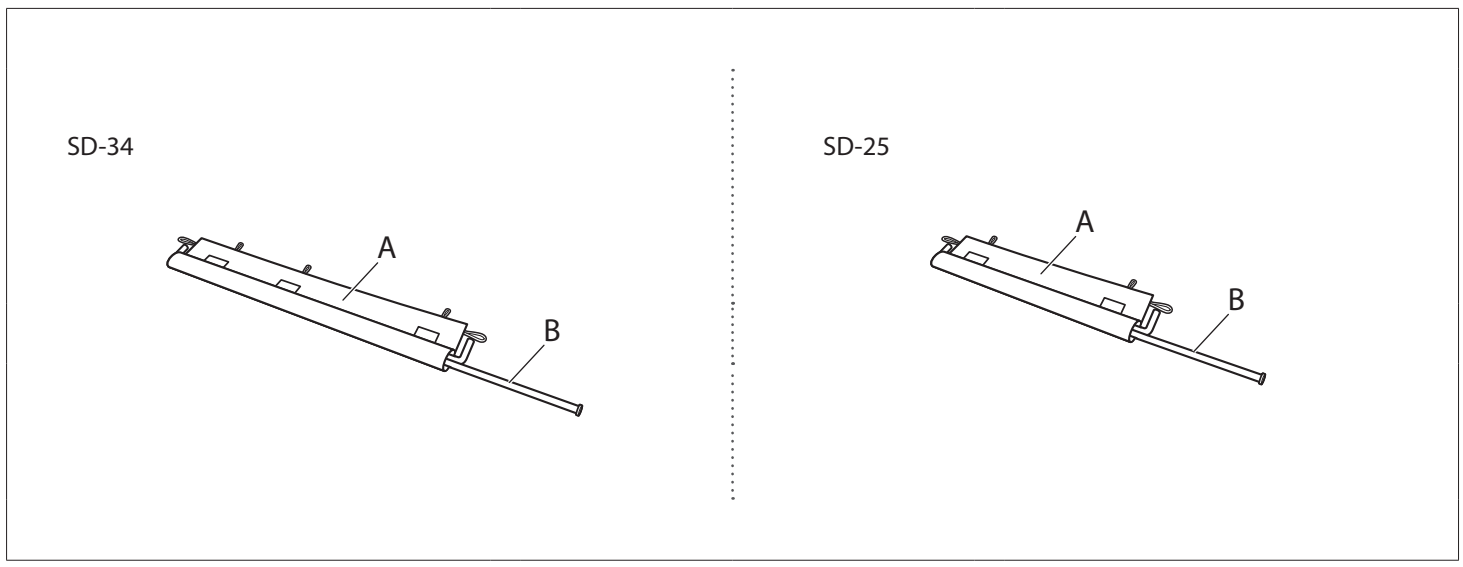

バスケット
Basket
Panier
Cesta
Cesta
Korb
Raccoglitore
Opvangmand
Kosz

A バスケット布
Basket cloth
Tissu du panier
Tela de la cesta
Tecido da cesta
Korbtuch
Tessuto del raccoglitore
Opvangmanddoek
Materiał kosza

B 補助ロッド
Support rod
Tige de support
Varilla de soporte
Haste do suporte
Stützstange
Asta del supporto
Steunstang
Pręt mocujący

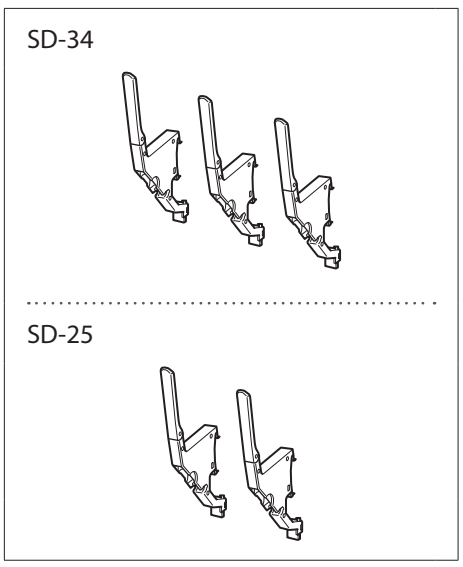

ペーパーガイド
Paper guide
Guide papier
Guía de papel
Guia do papel
Papierführung
Guida della carta
Papiergeleider
Prowadnica papieru

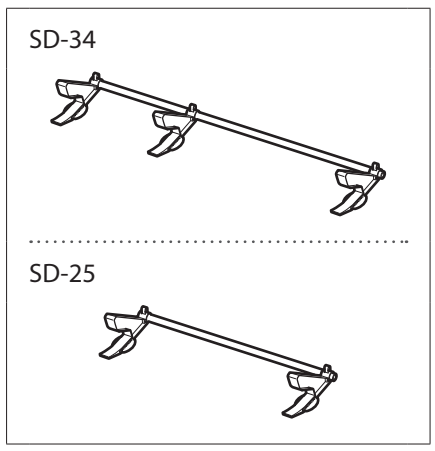

切り替えストッパー
Adjustable stopper
Butoir réglable
Tope ajustable
Anteparo ajustável
Verstellbarer Anschlag
Blocco regolabile
Afstelbare stop
Regulowana blokada

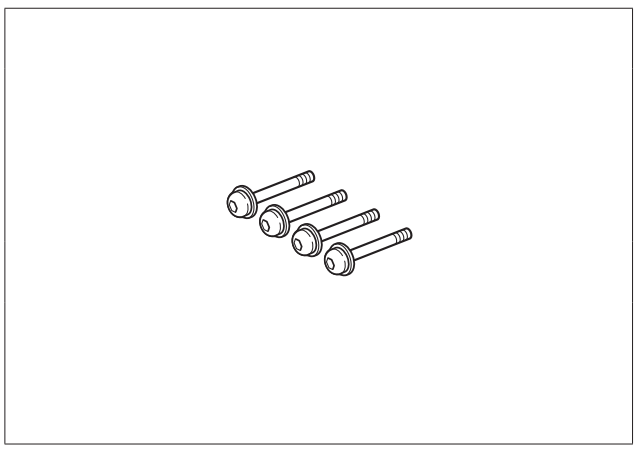

本体固定ビス（× 4）
Main unit securing screw (x 4)
Vis de fixation de l'unité principale (x 4)
Tornillo de fijación de la unidad principal (x 4)
Parafuso de segurança da unidade principal (x 4)
Schraube zum Befestigen der Haupteinheit (x 4)
Vite per il fissaggio dell'unità principale (x 4)
Schroeven om hoofdeenheid mee vast te zetten (x 4)
Śruby zabezpieczające jednostki głównej (x 4)

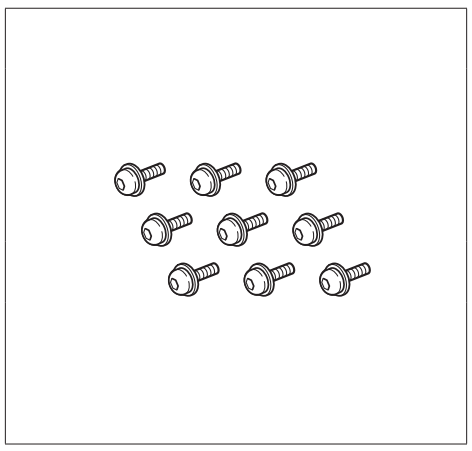

M4 六角ビス（黒）（× 9）
M4 hex screw (black) (x 9)
Vis hexagonale M4 (noire) (x 9)
Tornillo hexagonal M4 (negro) (x 9)
Parafuso sextavado M4 (preto) (x 9)
M4-Sechskantschraube (schwarz) (x 9)
Vite esagonale M4 (nera) (x 9)
M4-zeskantschroef (zwart) (x 9)
Śruba sześciokątna M4 (czarny) (x 9)

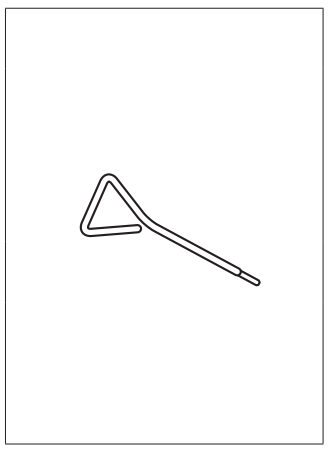

六角レンチ
Allen wrench
Clé Allen
Llave Allen
Chave allen
Inbus-Schlüssel
Chiave a brugola
Inbussleutel
Klucz imbusowy

スタンドを組み立てる
Assembling the Stand
Assemblage du socle
Montaje del soporte
Montagem do suporte
Aufbau des Gestells
Assemblaggio del supporto
De standaard in elkaar zetten
Montaż podstawki

⚠ 注意
スタンドは、必ず 2 人以上で組み立ててください。1 人で作業すると、けがの原因になったり、スタンドの歪みの原因になります。

⚠ Caution
Stand assembly requires 2 people or more. Assembling the Stand alone poses a risk of injury or accidental bending of the stand.

⚠ Attention
Le montage du socle demande au moins 2 personnes. L'assemblage du socle seul pose un risque de blessure ou de torsion accidentelle du socle.

⚠ Precaución
El montaje del soporte requiere 2 personas o más. El montaje del soporte por una sola persona implica un riesgo de lesión o doblado accidental del soporte.

⚠ Cuidado
A montagem do suporte requer 2 pessoas ou mais. Montar o suporte individualmente oferece risco de ferimento ou flexão acidental do suporte.

⚠ Vorsicht
Der Aufbau des Gestells erfordert 2 Personen oder mehr. Wenn das Gestell von einer Person allein aufgebaut wird, besteht Verletzungsgefahr oder führt dies zu versehentlicher Biegung des Gestells.

⚠ Avvertenza
L'assemblaggio del supporto richiede almeno 2 persone. Se si tenta di assemblare il supporto da soli ci si espone al rischio di infortunio o della piegatura accidentale del supporto.

⚠ Let op
Voor het in elkaar zetten van de standaard zijn 2 of meer mensen nodig. Wanneer u de standaard alleen in elkaar zet, is er het risico dat u zich bezeert wanneer de standaard per ongeluk wordt gebogen.

⚠ Przestroga
Do montażu podstawki potrzebne są 2 osoby lub więcej. Montowanie podstawki przez jedną osobę stwarza ryzyko kontuzji osoby montującej lub wygięcia podstawki.

---

1 梱包材とオレンジテープをすべて取り除いて捨てます。

Remove and discard all the packaging material and orange tape.

Retirez et jetez tous les matériaux d'emballage et la bande orange.

Retire y descarte todo el material de embalaje y la cinta naranja.

Remova e descarte todo o material de embalagem e fita laranja.

Entfernen und entsorgen Sie das gesamte Verpackungsmaterial und das orangefarbene Klebeband.

Rimuovere e smaltire tutto il materiale di imballaggio e il nastro arancione.

Verwijder al het verpakkingsmateriaal en oranje tape en gooi deze weg.

Usunąć i wyrzucić wszystkie materiały opakowaniowe i pomarańczową taśmę.

---

2 スタンドレッグ L とスタンドレッグ R に付いている計 4 個のキャスターのロックがすべてオンになっていることを確認します。

Check that locks on a total of 4 casters on both stand leg L and stand leg R are all engaged.

Vérifiez que les verrous des 4 roulettes des jambes L et R du socle sont tous en place.

Compruebe que los bloqueos de las 4 ruedecitas de ambas patas, la pata del soporte L y la pata del soporte R, estén todos activados.

Verifique se todas as travas das 4 rodinhas, na perna do suporte L e na perna do suporte R, estão ativadas.

Vergewissern Sie sich, dass die Sperren an insgesamt 4 Rollen am Gestellbein-L sowie am Gestellbein-R alle aktiviert sind.

Verificare che i blocchi siano innestati su tutte e 4 le rotelle sia sulla gamba del supporto L che sulla gamba del supporto R.

Controleer dat de vergrendeling op in totaal 4 wielen, op zowel poot L van de standaard als poot R van de standaard, is vastgezet.

Sprawdź, czy blokady na wszystkich 4 kółkach nogi podstawki L oraz nogi podstawki R zostały włączone.

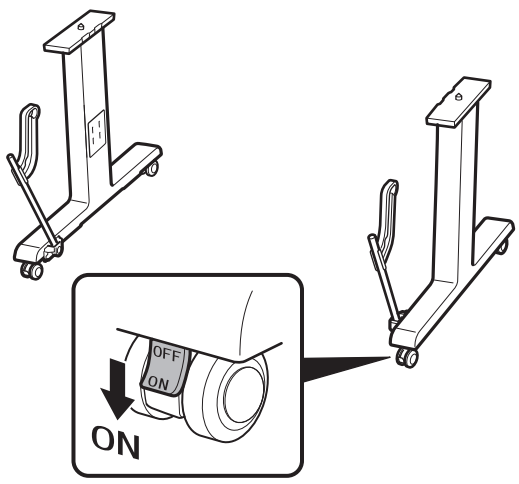

---

3 スタンドレッグ L とスタンドレッグ R を、ロッド（A）が手前上側に向くように置きます。

Place stand leg L and stand leg R so that the rods (A) are facing up and towards you.

Placez la jambe L du socle et la jambe R du socle de telle manière que les tiges (A) soient orientées vers le haut et vers vous.

Coloque la pata del soporte L y la pata del soporte R de manera que las varillas (A) miren hacia arriba y hacia usted.

Posicione a perna do suporte L e a perna do suporte R de maneira que as hastes (A) estejam voltadas para cima e para você.

Platzieren Sie Gestellbein-L und Gestellbein-R so, dass die Stangen (A) nach oben und zu Ihnen hin weisen.

Posizionare la gamba del supporto L e la gamba del supporto R in modo che le aste (A) siano rivolte verso l'alto e verso di sé.

Plaats de poot L van de standaard en de poot R van de standaard zodanig dat de stangen (A) naar boven wijzen en naar u toe zijn gericht.

Ułóż nogę podstawki L i nogę podstawki R tak, aby pręty (A) były skierowane w górę i w stronę osoby montującej.

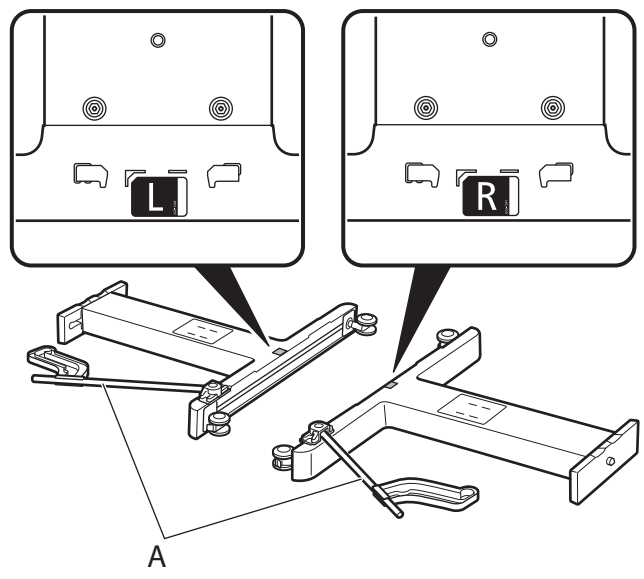

4

スタンドレッグ L を起こし背面にまわります。スタンドステーに L の刻印がある側のフック（A）をスタンドレッグ L の穴（B）に引っ掛けます。

Stand up stand leg L, and then move to the rear side of the stand leg L. Attach the hooks (A) on the side of the stand stay with the engraved L to the holes (B) on stand leg L.

Levez la jambe L du socle, puis déplacez-vous vers l'arrière de la jambe L du socle. Fixez les crochets (A) du côté du soutien du socle avec le L gravé aux trous (B) de la jambe L du socle.

Levante la pata del soporte L y, a continuación, desplácela a la parte posterior de la pata del soporte L. Acople los ganchos (A) del lado del travesaño del soporte con la L grabada en los orificios (B) de la pata del soporte L.

Levante a perna do suporte L e posicione-se atrás da perna do suporte L. Prenda os ganchos (A) no lado do apoio do suporte com o a marcação L nos orifícios (B) da perna do suporte L.

Stellen Sie das Gestellbein-L auf, und gehen Sie dann zur Rückseite des Gestellbein-L. Bringen Sie die Haken (A) an der Seite der Gestellstütze mit dem eingravierten L an den Löchern (B) am Gestellbein-L an.

Alzare la gamba del supporto L e portarsi sul lato posteriore della gamba del supporto L. Inserire i ganci (A) laterali al tirante del supporto nelle feritoie a L (B) della gamba del supporto L e agganciarli.

Zet poot L van de standaard rechtop en ga dan naar de achterkant van poot L van de standaard. Bevestig de haken (A) aan de zijkant met de gegraveerde L van de steun van de standaard aan de gaten (B) in poot L van de standaard.

Postawić nogę podstawki L, a następnie przejść na tylną stronę nogi podstawki L. Przymocować haki (A) po stronie poprzeczki podstawki z wygrawerowanym L do otworów (B) na nodze podstawki L.

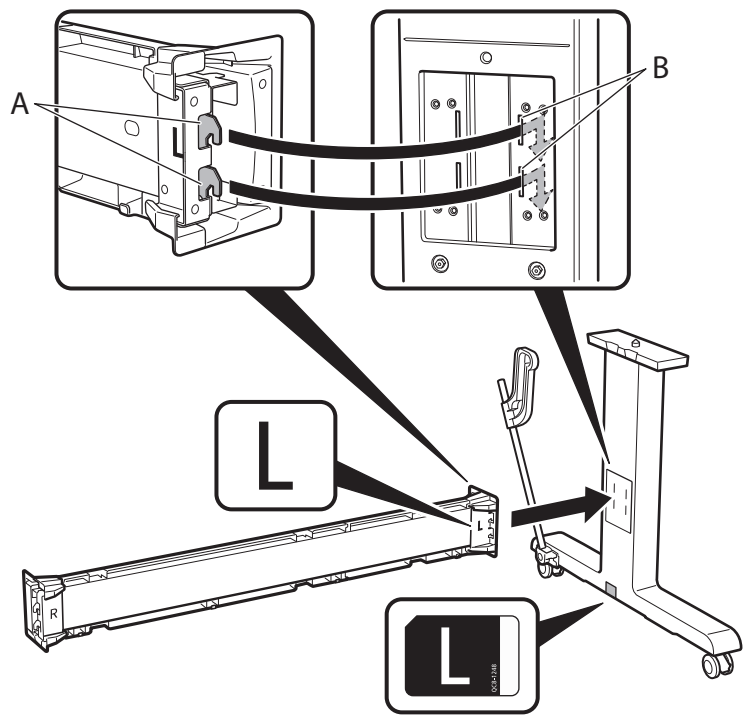

5

スタンドステー前後の計 4 か所を、六角レンチを使用して M4 六角ビス（黒）でしっかりと固定します。

Use the Allen wrench to secure a total of 4 locations on the stand stay front and rear with the M4 hex screws (black).

Utilisez la clé Allen pour fixer 4 emplacements au total sur le soutien du socle à l'avant et à l'arrière avec les vis hexagonales M4 (noires).

Utilice la llave Allen para fijar un total de 4 ubicaciones en la parte frontal y trasera del travesaño del soporte con los tornillos hexagonales M4 (negros).

Use a chave Allen para fixar os parafusos sextavados M4 (pretos) em um total de 4 locais na parte dianteira e traseira do apoio do suporte.

Verwenden Sie den Inbus-Schlüssel, um insgesamt 4 Stellen an der Vorderseite und Rückseite der Gestellstütze mit den M4-Sechskantschrauben (schwarz) zu sichern.

Utilizzare la chiave a brugola per fissare tutte e 4 le posizioni sul tirante del supporto, davanti e dietro, con le viti esagonali M4 (nere).

Gebruik de inbussleutel om de M4-zeskantschroeven (zwart) vast te zetten, op in totaal 4 locaties aan de voor- en achterkant van de steun van de standaard.

Kluczem imbusowym zabezpieczyć łącznie 4 miejsca na poprzeczce podstawki z przodu i z tyłu za pomocą śrub sześciokątnych M4 (czarne).

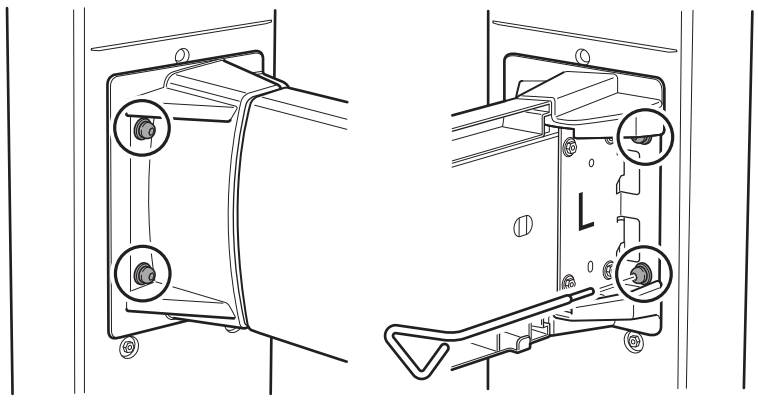

6

手順 4、手順 5 と同様の手順で、スタンドステー R 側をスタンドレッグ R にしっかりと固定します。

Secure the stand stay R side to stand leg R using the same procedure as Step 4 and Step 5.

Fixez le côté du soutien du socle R à la jambe R du socle en procédant de la même manière qu'aux étapes 4 et 5.

Fije el lado R del travesaño del soporte a la pata del soporte R utilizando el mismo procedimiento que en el paso 4 y en el paso 5.

Prenda o lado R do apoio do suporte à perna do suporte R usando o mesmo procedimento descrito nas etapas 4 e 5.

Befestigen Sie die R-Seite der Gestellstütze am Gestellbein-R mit derselben Vorgehensweise wie der in Schritt 4 und Schritt 5.

Installare il lato del tirante del supporto R alla gamba del supporto R utilizzando la stessa procedura eseguita al passaggio 4 e al passaggio 5.

Bevestig de zijde R van de steun van de standaard aan poot R van de standaard volgens dezelfde procedure als in stap 4 en stap 5.

Przymocować poprzeczkę podstawki R do nogi podstawki R, stosując tę samą procedurę, co w kroku 4 i 5.

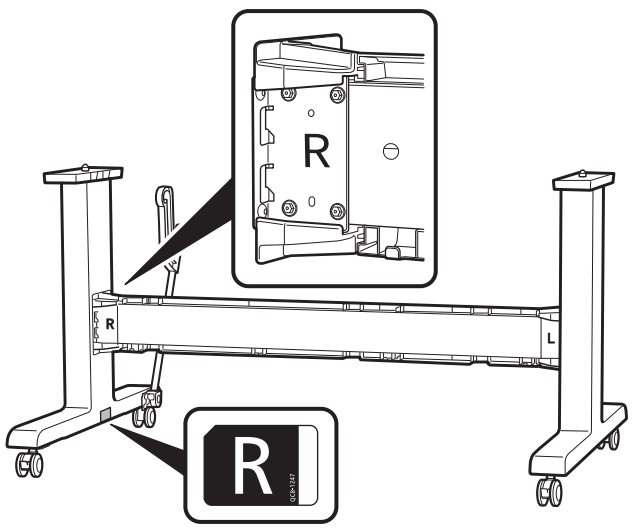

7

アクセサリポケットをスタンドレッグ R の後方に取り付けます。六角レンチを使用して、M4 六角ビス（黒）1 個でしっかりと固定します。

Install the accessory pocket to the rear of stand leg R. Use the Allen wrench and secure with 1 M4 hex screw (black).

Installez le compartiment accessoires à l'arrière de la jambe R du socle. Utilisez la clé Allen et fixez-la avec 1 vis hexagonale M4 (noire).

Instale el compartimento de accesorios en la parte trasera de la pata del soporte R. Utilice la llave Allen y fije con 1 tornillo hexagonal M4 (negro).

Instale o bolso acessório com na parte traseira da perna do suporte R. Use a chave allen e 1 parafuso sextavado M4 (preto).

Installieren Sie die Tasche für Zubehör an der Rückseite des Gestellbein-R. Verwenden Sie den Inbus-Schlüssel, und befestigen Sie die Tasche für Zubehör mit 1 M4-Sechskantschraube (schwarz).

Installare la tasca accessori sul retro della gamba del supporto R. Utilizzare la chiave a brugola per fissarla con 1 vite esagonale M4 (nera).

Installeer het vakje voor accessoires aan de achterkant van poot R van de standaard. Maak deze vast met behulp van de inbussleutel en 1 M4-zeskantschroef (zwart).

Zamontować kieszeń na akcesoria na tylnej części nogi podstawki R. Użyć klucza imbusowego i zabezpieczyć 1 śrubą sześciokątną M4 (czarną).

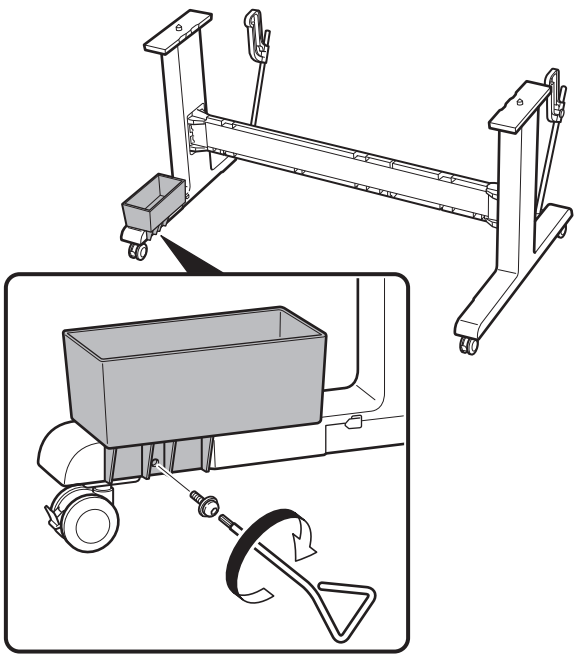

バスケットを取り付ける
Attaching the Basket
Montage du panier
Conexión de la cesta
Fixação da cesta
Befestigung des Korbs
Fissaggio del raccoglitore
De opvangmand bevestigen
Dołączanie kosza

1 ペーパーガイドの 1 つをスタンドステーに引っ掛け、ペーパーガイドの突起部分（A）をスタンドステーの穴（B）にカチッと音がするまで差し込みます。

Attach 1 paper guide to the stand stay, and insert the protrusion (A) on the paper guide into the hole (B) on the stand stay until it clicks.

Fixez 1 guide-papier au soutien du socle et insérez la saillie (A) du guide-papier dans l'orifice (B) du soutien du socle jusqu'à ce qu'elle s'enclenche.

Acople la guía de papel 1 al travesaño del soporte, e inserte la parte que sobresale (A) de la guía de papel en el orificio (B) del travesaño del soporte hasta que se oiga un clic.

Instale 1 guia do papel sobre o apoio do suporte e insira a saliência (A) da guia do papel no orifício (B) do apoio do suporte até ouvir um clique.

Bringen Sie 1 Papierführung an der Gestellstütze an, und führen Sie den Vorsprung (A) an der Papierführung in das Loch (B) an der Gestellstütze bis zum Einrasten ein.

Fissare la guida della carta 1 sul tirante del supporto e inserire la sporgenza (A) sulla guida della carta nel foro (B) sul tirante del supporto finché non scatta in posizione con un clic.

Plaats 1 van de papiergeleiders over de steun van de standaard en steek de nok (A) op de papiergeleider in het gat (B) op de steun van de standaard tot deze vastklikt.

Przymocować 1 prowadnicę papieru do poprzeczki podstawki i wsunąć występ (A) na prowadnicy papieru w otwór (B) na poprzeczce podstawki tak, aby usłyszeć kliknięcie.

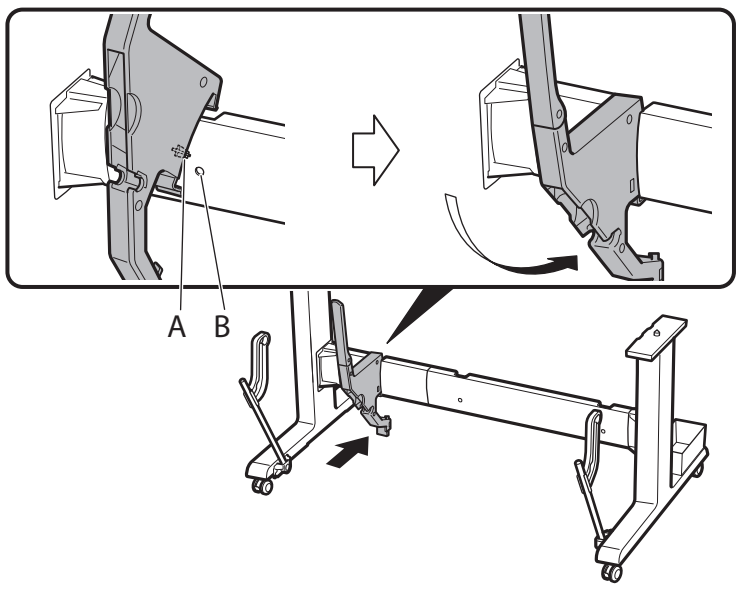

2 同様に、残りのペーパーガイドをスタンドステーに取り付けます。ペーパーガイドは、SD-34 には全部で 3 つ、SD-25 には全部で 2 つ取り付けます。

Install the remaining paper guides to the stand stay in the same way. Install a total of 3 paper guides for SD-34 and a total of 2 paper guides for SD-25.

De la même manière, installez les guides papier restants sur le soutien du socle. Installez les 3 guides papier du SD-34 et les 2 guides papier du SD-25.

Instale las guías de papel restantes en el travesaño del soporte de la misma manera. Instale un total de 3 guías de papel para SD-34 y un total de 2 guías de papel para SD-25.

Instale as guias do papel restantes no apoio do suporte da mesma forma. Instale um total de 3 guias do papel no modelo SD-34 e um total de 2 guias do papel no modelo SD-25.

Installieren Sie die übrigen Papierführungen auf dieselbe Weise an der Gestellstütze. Installieren Sie insgesamt 3 Papierführungen für das SD-34 und insgesamt 2 Papierführungen für das SD-25.

Installare nello stesso modo le guide della carta rimanenti sul tirante del supporto. Installare un totale di 3 guide della carta per SD-34 e un totale di 2 guide della carta per SD-25.

Installeer op dezelfde manier de resterende papiergeleiders op de steun van de standaard. Installeer in totaal 3 papiergeleiders voor de SD-34 en installeer in totaal 2 papiergeleiders voor de SD-25.

Zainstaluj pozostałe prowadnice papieru na poprzeczce podstawki w ten sam sposób. Zainstalować łącznie 3 prowadnice papieru dla SD-34 i łącznie 2 prowadnice papieru dla SD-25.

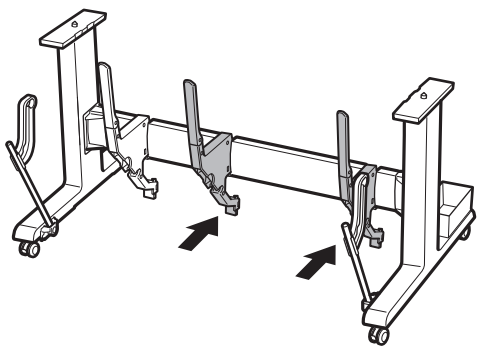

3 切り替えストッパーの図の部分（A）をペーパーガイドの穴（B）に挿入し､切り替えストッパーの取り付け部（C）をカチッと音がするまでペーパーガイドに押し込みます。

Insert the (A) part of the adjustable stopper in the diagram into the hole (B) on the paper guide, and then push the (C) installation part of the adjustable stopper into the paper guide until it clicks.

Insérez la partie (A) du butoir réglable du schéma dans le trou (B) du guide-papier, puis poussez la partie d'installation (C) du butoir réglable dans le guide-papier jusqu'à ce qu'elle s'enclenche avec déclic.

Inserte la parte (A) del tope ajustable del diagrama en el orificio (B) de la guía de papel y, a continuación, empuje la parte de instalación (C) del tope ajustable en la guía de papel hasta que oiga un clic.

Insira a parte (A) do anteparo ajustável do diagrama no orifício (B) da guia do papel e, em seguida, empurre a peça de instalação (C) do anteparo ajustável para a guia do papel até ouvir um clique.

Führen Sie den Schaubildteil (A) des verstellbaren Anschlags in das Loch (B) an der Papierführung ein, und drücken Sie dann den Installationsteil (C) des verstellbaren Anschlags bis zum Einrasten in die Papierführung.

Inserire la parte (A) del blocco regolabile indicato nella figura nel foro (B) sulla guida della carta, quindi spingere la parte di installazione (C) del blocco regolabile nella guida della carta finché non scatta in posizione.

Steek onderdeel (A) van de afstelbare stop op de tekening in de opening (B) op de papiergeleider en duw vervolgens het installatiedeel (C) van de afstelbare stop in de papiergeleider totdat deze vastklikt.

Włożyć część (A) regulowanej blokady na rysunku do otworu (B) na prowadnicy papieru, a następnie wsunąć część (C) instalacyjną regulowanej blokady do prowadnicy papieru tak, aby usłyszeć kliknięcie.

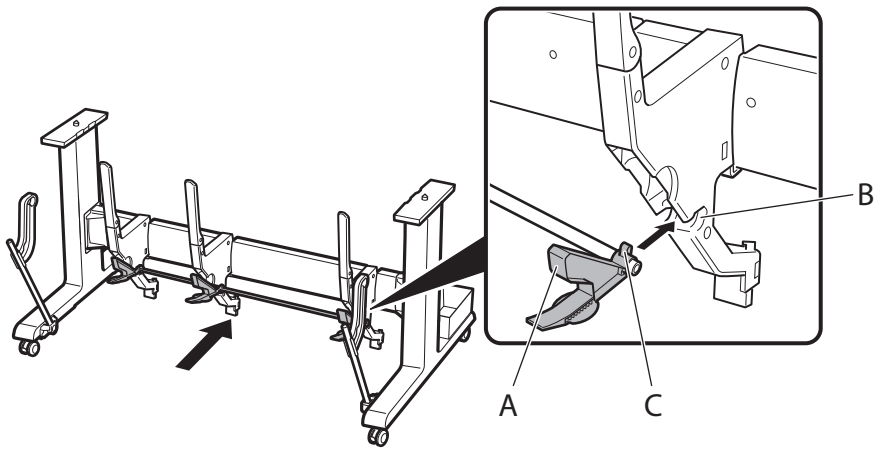

4 切り替えストッパーをペーパーガイドに収納します。

Store the adjustable stopper in the paper guide.

Rangez le butoir réglable dans le guide papier.

Guarde el tope ajustable en la guía de papel.

Armazene o anteparo ajustável na guia do papel.

Lagern Sie den verstellbaren Anschlag in der Papierführung.

Conservare il blocco regolabile nella guida della carta.

Berg de afstelbare stop op in de papiergeleider.

Umieść regulowaną blokadę w prowadnicy papieru.

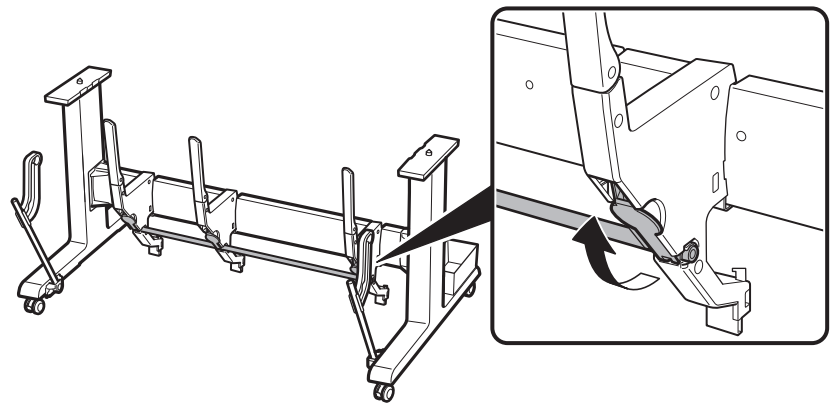

5 バスケット布を広げ、補助ロッドを取り出します。

Spread out the basket cloth and remove the support rod.

Déployez le tissu du panier et ôtez la tige de support.

Extienda la tela de la cesta y retire la varilla de soporte.

Estenda o tecido da cesta e remova a haste do suporte.

Breiten Sie das Korbtuch aus, und entfernen Sie die Stützstange.

Stendere il tessuto del raccoglitore e rimuovere l'asta del supporto.

Spreid het opvangmanddoek uit en verwijder de steunstang.

Rozłóż materiał kosza i wyjmij pręt mocujący.

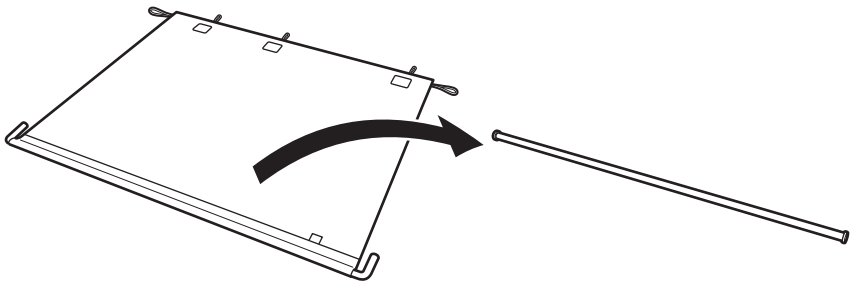

6 補助ロッドを補助ロッドホルダー（A）に差し込みます。

Insert the support rod into the support rod holder (A).

Insérez la tige de support dans le support de celle-ci (A).

Inserte la varilla de soporte en el soporte de la varilla de soporte (A).

Insira a haste do suporte no suporte da haste do suporte (A).

Führen Sie die Stützstange in den Stützstangenhalter (A) ein.

Inserire l'asta del supporto nel sostegno dell'asta del supporto (A).

Steek de steunstang in de steunstanghouder (A).

Wsunąć pręt mocujący w uchwyt pręta mocującego (A).

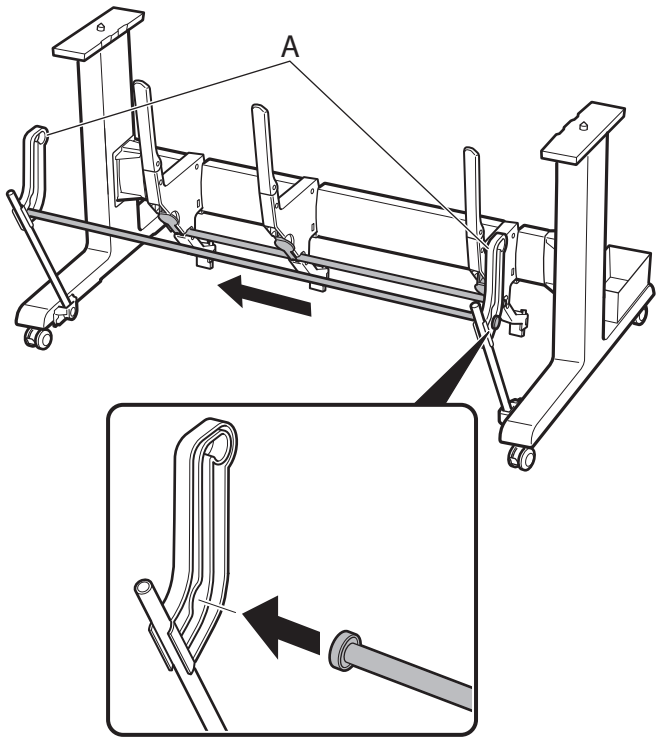

7 白いタグ（A）が右手前側になるようにバスケット布を持ち、バスケット布に取り付けられているロッドのキャップを補助線（B）が見えなくなるまでスタンドのロッドに差し込みます。

Hold the basket cloth so that the white tag (A) is on the right side facing you, and then insert the cap of the rod attached to the basket cloth onto the rod of the stand until the auxiliary line (B) is no longer visible.

Tenez le tissu du panier de manière à ce que l'étiquette blanche (A) se trouve du côté droit, face à vous, puis insérez le capuchon de la tige fixée au tissu sur la tige du socle jusqu'à ce que la ligne auxiliaire (B) ne soit plus visible.

Sujete la tela de la cesta de modo que la etiqueta blanca (A) quede en el lado derecho mirando hacia usted y, a continuación, inserte la tapa de la varilla unida a la tela de la cesta en la varilla del soporte hasta que la línea auxiliar (B) ya no sea visible.

Segure o tecido da cesta de forma que a marca branca (A) fique do lado direito de frente para você e, em seguida, insira a tampa da haste afixada ao tecido da cesta na haste do suporte até que a linha auxiliar (B) não esteja mais visível.

Halten Sie das Korbtuch so, dass sich die weiße Marke (A) an der rechten Seite befindet und zu Ihnen weist, und setzen Sie dann die Kappe der am Korbtuch angebrachten Stange auf die Stange des Gestells, bis die Hilfslinie (B) nicht mehr zu sehen ist.

Tenere il tessuto del raccoglitore in modo che l'etichetta bianca (A) si trovi sul lato destro rivolta verso di sé, quindi inserire il cappuccio dell'asta attaccato al tessuto del raccoglitore nell'asta del supporto fino a coprire completamente la linea ausiliaria (B).

Houd het opvangmanddoek zo dat het witte label (A) aan de rechterkant naar u toe is gericht, en steek vervolgens de dop van de stang die aan het opvangmanddoek is bevestigd op de stang van de standaard totdat de hulplijn (B) niet meer zichtbaar is.

Przytrzymać materiał kosza tak, aby biały znacznik (A) znajdował się po prawej stronie, a następnie nasunąć nasadkę pręta mocującego do materiału kosza na pręt podstawki, aż linka pomocnicza (B) przestanie być widoczna.

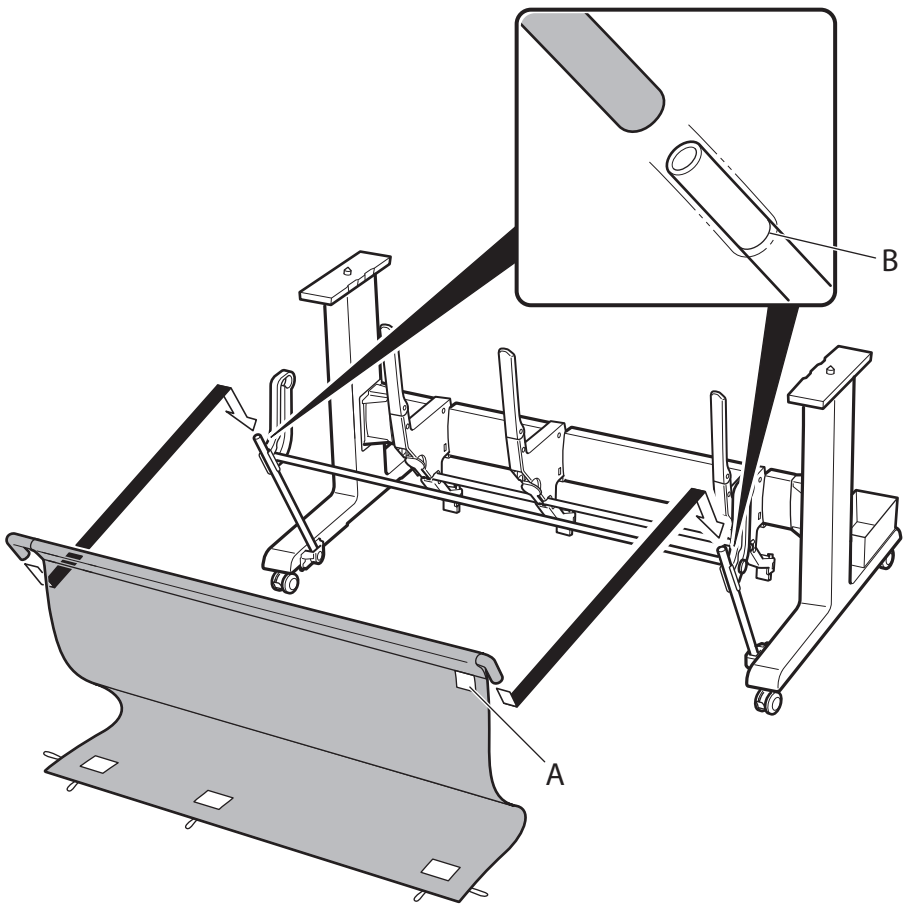

8 バスケット布を補助ロッドの上に掛けます。

Hang the basket cloth over the support rod.

Suspendez le tissu du panier à la tige de support.

Cuelgue la tela de la cesta sobre la varilla de soporte.

Pendure o tecido da cesta sobre a haste do suporte.

Hängen Sie das Korbtuch über die Stützstange.

Agganciare il tessuto del raccoglitore sopra l'asta del supporto.

Hang het opvangmanddoek over de steunstang.

Zawiesić materiał kosza na pręcie mocującym.

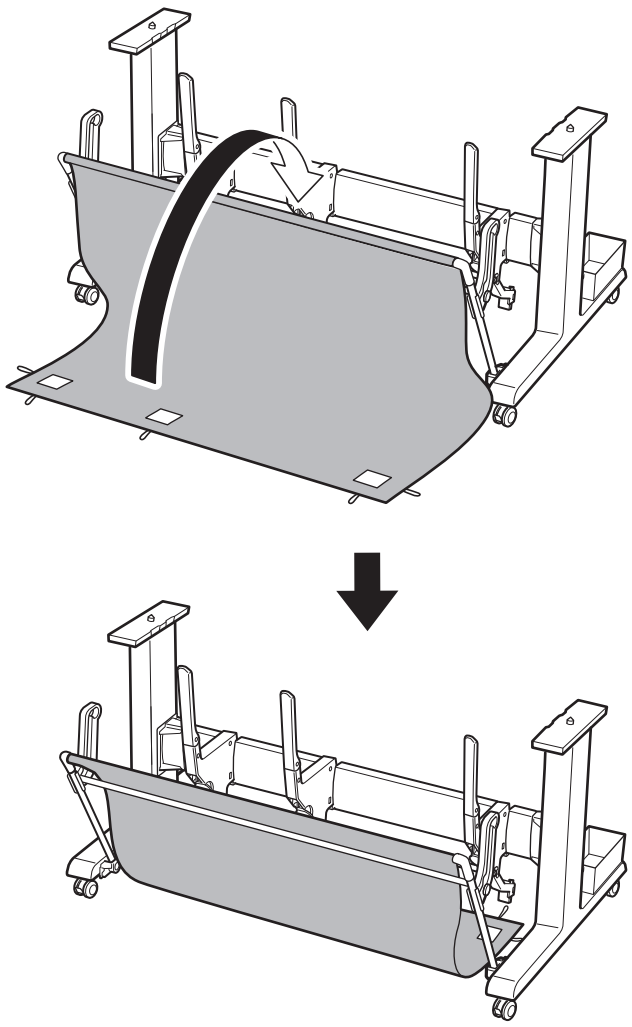

9 スタンドの背面にまわります。バスケット布の左右にあるヒモを広げてスタンドの 2 か所のフックに引っ掛けます。

Move to the rear side of the stand. Spread out the strings on the left and right of the basket cloth and attach them to the 2 hooks on the stand.

Placez-vous à l'arrière du socle. Répartissez les ficelles à gauche et à droite de le tissu du panier et fixez-les aux 2 crochets du socle.

Mueva hacia la parte trasera del soporte. Extienda las cuerdas de la parte izquierda y derecha de la tela de la cesta y acóplelas a los 2 ganchos del soporte.

Mova para a parte de trás do suporte. Separe as cordas nos lados esquerdo e direito do tecido da cesta e fixe-as nos 2 ganchos do suporte.

Gehen Sie zur Rückseite des Gestells. Breiten Sie die Schnüre an der linken und rechten Seite des Korbtuchs aus, und bringen Sie sie an den 2 Haken am Gestell an.

Portarsi sul lato posteriore del supporto. Stendere gli occhielli a sinistra e a destra del tessuto del raccoglitore e fissarli ai ganci 2 sul supporto.

Breng het naar de achterzijde van de standaard. Spreid de touwtjes aan de linker- en rechterzijde van het opvangmanddoek uit en bevestig ze aan de 2 haakjes op de standaard.

Przejdź na tylną stronę podstawki. Rozłożyć sznurki po lewej i prawej stronie materiału kosza i przymocować je do 2 haczyków na podstawce.

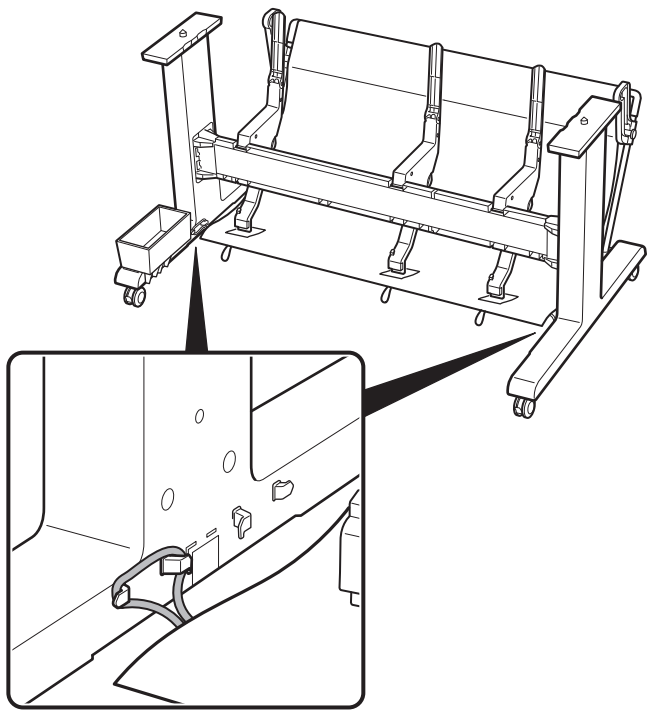

10 後ろ側のヒモをペーパーガイドのフックに引っ掛けます。後ろ側のヒモは、SD-34 では 3 か所、SD-25 では 2 か所に引っ掛けます。

Attach the strings on the rear to the hooks on the paper guides. 3 strings on the rear are attached for SD-34 and 2 are attached for SD-25.

Attachez les ficelles à l'arrière aux crochets des guides papier. 3 ficelles à l'arrière sont attachées pour le SD-34 et les 2 sont attachées pour le SD-25.

Acople las cuerdas de la parte trasera a los ganchos de las guías de papel. Se acoplan 3 cuerdas en la parte posterior para SD-34 y 2 para SD-25.

Prenda as cordas de trás aos ganchos das guias do papel. São usadas 3 cordas na parte traseira no modelo SD-34 e 2 cordas no modelo SD-25.

Bringen Sie die Schnüre an der Rückseite an den Haken an den Papierführungen an. 3 Schnüre an der Rückseite werden für das SD-34 angebracht, und 2 Schnüre werden für das SD-25 angebracht.

Agganciare gli occhielli sul retro ai ganci sulle guide della carta. Gli occhielli posteriori da agganciare sono 3 per SD-34 e 2 per SD-25.

Bevestig de touwtjes aan de achterkant aan de haken op de papiergeleiders. Er zijn 3 touwtjes bevestigd aan de achterkant in het geval van de SD-34 en er zijn er 2 bevestigd in het geval van de SD-25.

Przymocować sznurki z tyłu do haczyków na prowadnicach papieru. Zainstalowane są 3 sznurki z tyłu SD-34 oraz 2 w SD-25.

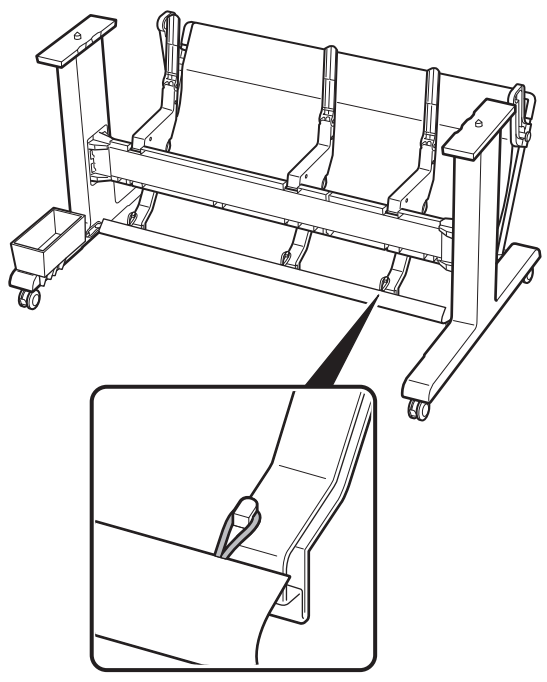

プリンターを設置する
Installing the Printer
Installation de l'imprimante
Instalación de la impresora
Instalação da impressora
Installation des Druckers
Installazione della stampante
De printer installeren
Instalacja drukarki

1 プリンターを設置しやすい場所にスタンドを移動します。スタンドを移動する際は、補助ロッドを図の位置（A）まで上げ、4 つのキャスターのロックをすべてオフにします。

Move the stand to a location that will make it easy to install the printer. When moving the stand, raise the support rod to position (A) in the diagram and switch the locks on all 4 casters to off.

Déplacez le socle dans un endroit facilitant l'installation de l'imprimante. Lorsque vous déplacez le socle, soulevez la tige de support jusqu'à la position (A) du diagramme et désactivez les verrous des 4 roulettes.

Mueva el soporte hasta una ubicación donde resulte fácil instalar la impresora. Al mover el soporte, levante la varilla de soporte hasta la posición (A) del diagrama y libere los bloqueos de las 4 ruedas.

Mova o suporte para um local onde seja fácil instalar a impressora. Ao mover o suporte, levante a haste do suporte até a posição (A) no diagrama e desative as travas de todas as 4 rodinhas.

Transportieren Sie das Gestell an einen Standort, an dem Sie den Drucker leicht installieren können. Wenn Sie das Gestell transportieren, heben Sie die Stützstange bis in die Position (A) im Schaubild an, und deaktivieren Sie die Sperren an allen 4 Rollen.

Spostare il supporto in un punto in cui sarà semplice installare la stampante. Quando si sposta il supporto, sollevare l'asta del supporto nella posizione (A) indicata in figura e rilasciare i blocchi su tutte e 4 le rotelle.

Verplaats de standaard naar een locatie waar u de printer gemakkelijk kunt installeren. Als u de standaard wilt verplaatsen, zet de steunstang dan in stand (A) zoals aangegeven op de tekening en ontgrendel de vergrendeling van alle 4 wielen.

Przesuń podstawkę w takie miejsce, w którym instalacja drukarki będzie łatwa. Przy przenoszeniu podstawki podnieść pręt mocujący w położenie (A) pokazanym na rysunku i wyłączyć blokady na wszystkich 4 kółkach.

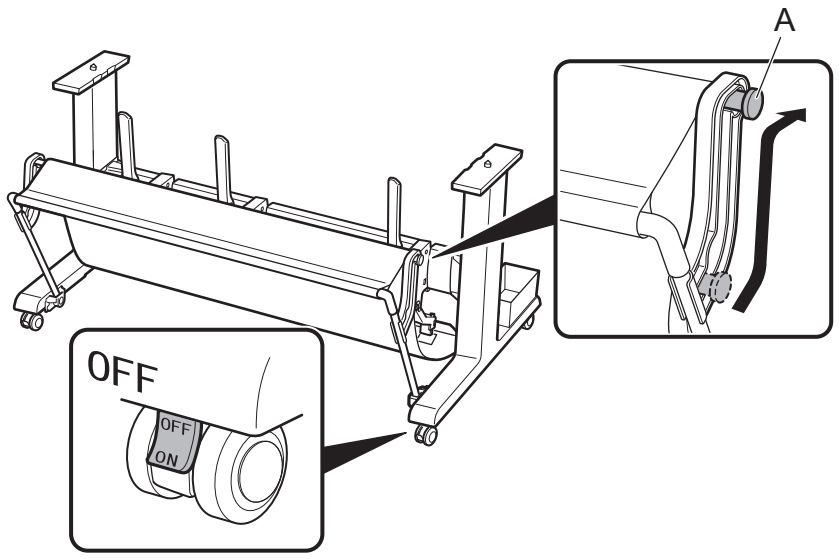

2 移動後、4 つのキャスターのロックをすべてオンに戻し、補助ロッドを図の位置（A）まで下げます。

After moving the stand, return all 4 of the caster locks to on, and lower the support rod to position (A) in the diagram.

Après avoir déplacé le socle, remettez les 4 verrous de roulettes en position de marche et abaissez la tige de support jusqu'à la position (A) du diagramme.

Después de mover el soporte, vuelva a bloquear las 4 ruedas y baje la varilla de soporte a la posición (A) del diagrama.

Após mover o suporte, reative novamente as 4 travas das rodinhas e abaixe a haste do suporte até a posição (A) do diagrama.

Nachdem Sie das Gestell transportiert haben, aktivieren Sie die Sperren an allen 4 Rollen wieder, und senken Sie die Stützstange bis in die Position (A) im Schaubild ab.

Dopo aver spostato il supporto, riportare su ON tutti e 4 i blocchi delle rotelle e abbassare l'asta del supporto nella posizione (A) indicata nella figura.

Vergrendel alle 4 wielen weer wanneer u de standaard hebt verplaatst, en breng de steunstang omlaag naar positie (A) op de tekening.

Po przesunięciu podstawki ponownie aktywować blokady wszystkich 4 kółek, a następnie opuścić pręt mocujący do pozycji (A) na rysunku.

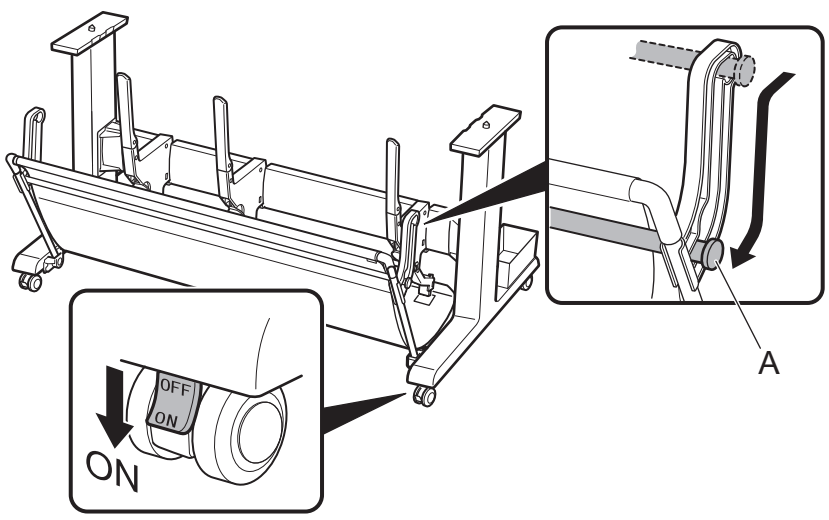

3 プリンターを下記の人数で持ち上げ、スタンドまで移動します。

- 3 人以上

Have the following number of people lift the printer and move it to the stand.

- 3 people or more

Ayez recours au nombre suivant de personnes pour soulever l'imprimante et la mettre sur le socle.

- 3 personnes ou plus

Levante la impresora entre el siguiente número de personas y muévala hasta el soporte.

- 3 personas o más

A quantidade de pessoas a seguir é necessária para levantar a impressora e movê-la ao suporte.

- 3 pessoas ou mais

Heben Sie den Drucker mit der folgenden Anzahl an Personen an, und transportieren Sie ihn zum Gestell.

- 3 Personen oder mehr

Per sollevare e portare la stampante sul supporto occorre il seguente numero di persone.

- 3 persone o più

Laat de printer door het volgende aantal mensen tillen en verplaatsen naar de standaard.

- 3 mensen of meer

Niech wskazana poniżej liczba osób podniesie drukarkę i przeniesie ją na podstawkę.

- 3 osoby lub więcej

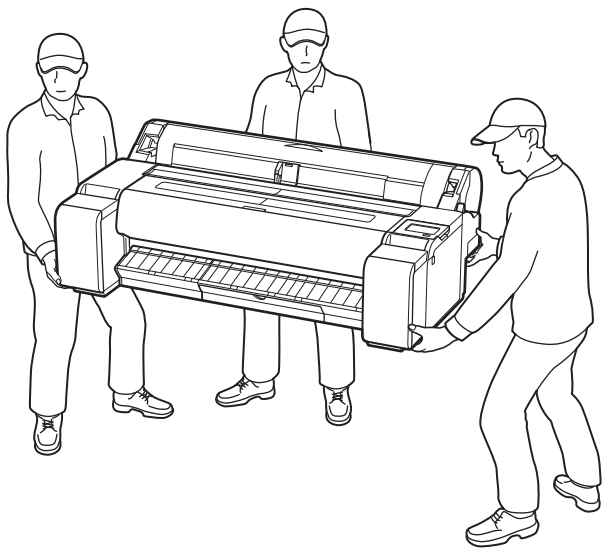

4 プリンター背面下側の角（A）とスタンド受け板の角（B）を合わせて、プリンターをスタンドに置きます。

Place the printer on the stand such that the rear panel bottom corners of the printer (A) are aligned with the corners of the supporting plates (B).

Placez l'imprimante sur le socle de telle manière que les coins inférieurs du panneau arrière de l'imprimante (A) soient alignés sur les coins des plaques de support (B).

Coloque la impresora sobre el soporte de manera que las esquinas inferiores del panel posterior de la impresora (A) queden alineadas con las esquinas de las placas de soporte (B).

Coloque a impressora no suporte de forma que os cantos inferiores do painel traseiro da impressora (A) estejam alinhados às placas de apoio (B).

Setzen Sie den Drucker so auf dem Gestell ab, dass die unteren Ecken der Rückplatte des Druckers (A) an den Ecken der Stützplatten (B) ausgerichtet sind.

Appoggiare la stampante sul supporto in modo tale che gli angoli inferiori del pannello posteriore della stampante (A) risultino allineati agli angoli dei piani di appoggio (B).

Plaats de printer zo op de standaard dat de onderhoeken aan de achterzijde van de printer (A) zijn uitgelijnd met de hoeken van de steunplaten (B).

Umieść drukarkę na podstawce tak, aby dolne narożniki tylnego panelu drukarki (A) były dopasowane do narożników płyt zabezpieczających (B).

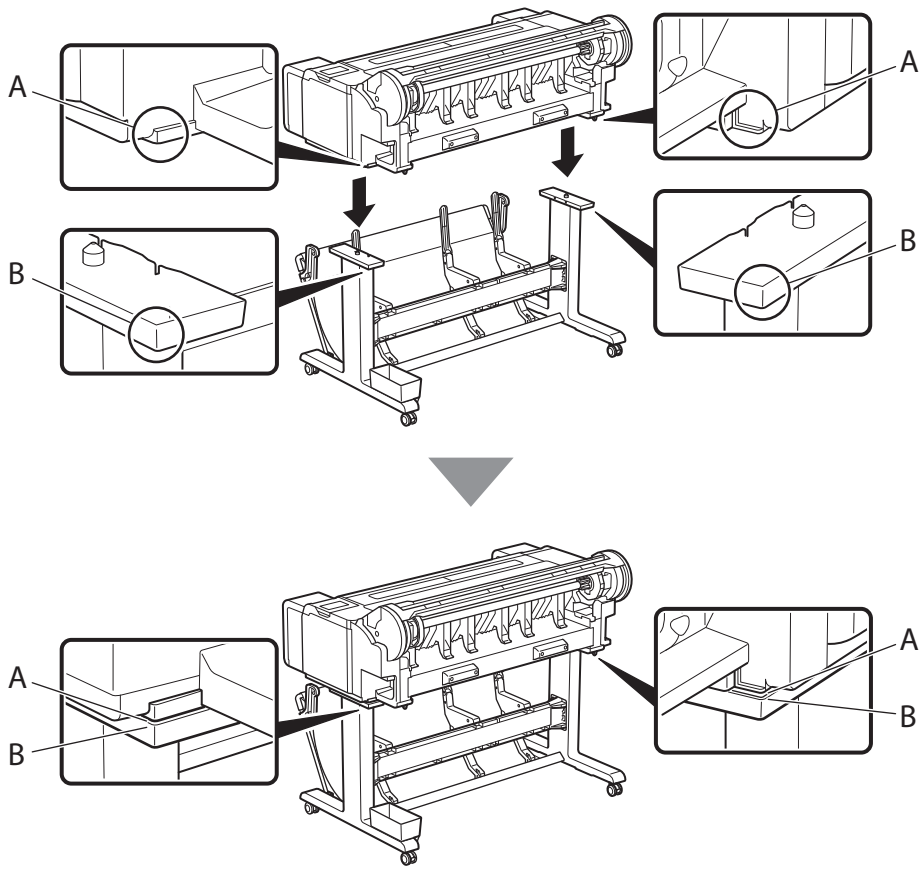

5 プリンターをスタンドに固定します。
左右 2 か所のスタンド受け板の下側から計 4 か所を、六角レンチを使用して、本体固定ビスでしっかりと固定します。

Affix the printer to the stand.
Use the Allen wrench to secure the printer with main unit securing screws in 2 locations at the left and right (total of 4 locations) from the underside of the supporting plate.

Fixez l'imprimante sur le socle.
Utilisez la clé Allen pour fixer l'imprimante avec les vis de fixation de l'unité principale à 2 endroits à gauche et à droite (4 endroits au total) depuis le dessous de la plaque de support.

Fije la impresora al soporte.
Utilice una llave Allen para fijar la impresora con los tornillos de fijación de la unidad principal en 2 ubicaciones en la parte izquierda y derecha (total de 4 ubicaciones) desde el lado inferior de la placa de soporte.

Anexe a impressora ao suporte.
Use a chave Allen para fixar a impressora com parafusos de segurança da unidade principal em 2 locais nos lados esquerdo e direito (um total de 4 locais) da parte inferior da placa de apoio.

Befestigen Sie den Drucker am Gestell.
Verwenden Sie den Inbus-Schlüssel, um den Drucker mit den Schrauben zum Befestigen der Haupteinheit an 2 Stellen links und rechts (insgesamt 4 Stellen) von der Unterseite der Stützplatte zu befestigen.

Fissare la stampante al supporto.
Usare la chiave a brugola per assicurare la stampante con le viti per il fissaggio dell'unità principale in 2 posizioni a sinistra e a destra (totale 4 posizioni) sul lato inferiore del piano di appoggio.

Bevestig de printer op de standaard.
Gebruik de inbussleutel om de printer vast te zetten met de schroeven om hoofdeenheid mee vast te zetten op 2 plaatsen links en rechts (in totaal 4 plaatsen) vanaf de onderkant van de steunplaat.

Zamocuj drukarkę do podstawki.
Za pomocą klucza inbusowego dokręć śruby zabezpieczające drukarkę z jednostką główną w 2 punktach po lewej i prawej (łącznie 4 miejsca) od spodu płyty zabezpieczającej.

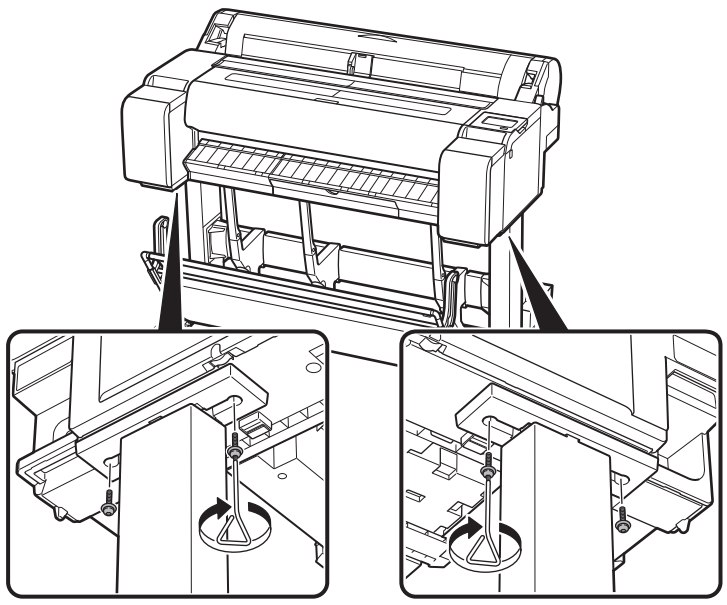

バスケットのポジション例

Ejemplo de posiciones de la cesta

Esempi di configurazioni del raccoglitore

Example of Basket Positions

Exemplos de posições da cesta

Voorbeeld van opvangmandposities

Exemple de positions du panier

Beispiel für Korbpositionen

Przykładowe konfiguracje kosza

バスケットのポジションは用途によって変更することができます。
詳細は、オンラインマニュアルを参照してください。

The position of the basket can be changed depending on the application.
For details, refer to the Online Manual.

La position du panier peut être modifiée en fonction de l'application.
Pour plus de détails, reportez-vous au Manuel en ligne.

La posición de la cesta puede cambiar dependiendo de la aplicación.
Para obtener detalles, consulte el Manual en línea.

A posição da cesta pode mudar dependendo da aplicação.
Para obter mais detalhes, consulte o Manual On-line.

Die Position des Korbs kann je nach Anwendung geändert werden.
Details finden Sie im Online-Handbuch.

La posizione del raccoglitore può essere variata in base all'applicazione.
Per i dettagli, fare riferimento al Manuale online.

De positie van de opvangmand kan worden gewijzigd afhankelijk van de toepassing.
Raadpleeg voor nadere bijzonderheden de online handleiding.
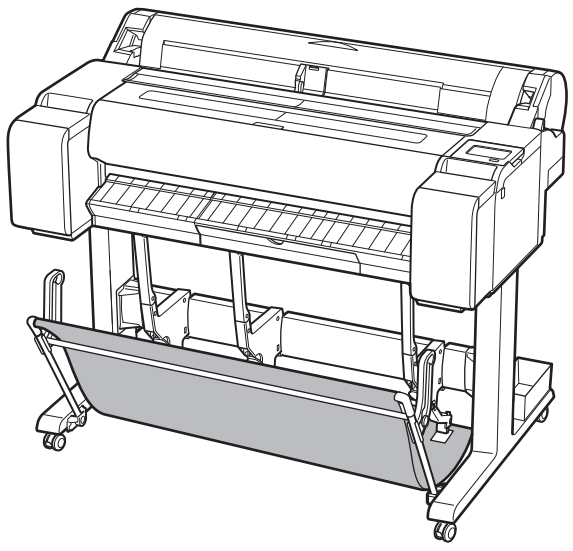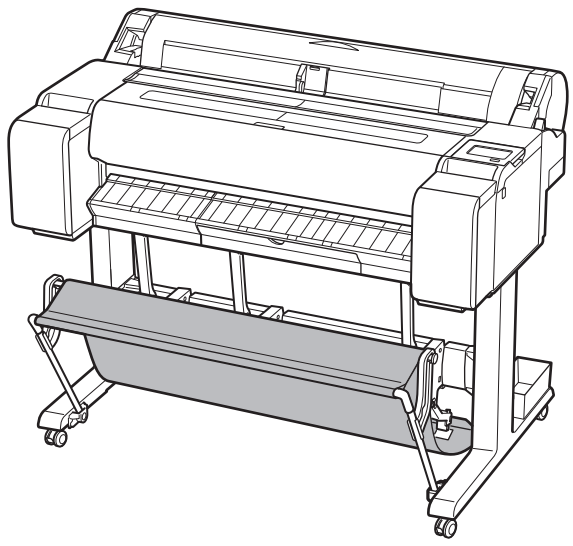
Konfigurację kosza można zmienić w zależności od jego zastosowania.
Szczegółowe informacje można znaleźć w dokumencie Podręcznik online.